FORD **C-MAX** Návod k obsluze pro vlastníky

Informace, které obsahuje tato publikace, byly v okamžiku předání do tisku správné. Z důvodu dalšího vývoje si kdykoli vyhrazujeme právo na změnu specifikací, designu nebo výbavy bez předchozího upozornění a bez vzniku jakýchkoli závazků. Bez předchozího písemného povolení společnosti je zakázáno reprodukovat jakoukoli část této publikace, ukládat ji ve vyhledávacím systému, překládat ji do jiného jazyka nebo přenášet libovolnou formou nebo prostředky. Společnost neodpovídá za chyby a tiskové výpadky.

© Ford Motor Company 2013

Všechna práva vyhrazena.

Číslo dílu: CG3567csCZE 09/2013 20130909161718

Obsah

Úvod
Informace o této příručce.....7
Vysvětlivky symbolů.....7
Doporučení ohledně náhradních součástí.....8

Jedním pohledem
Jedním pohledem.....9

Bezpečnost dětí
Dětské sedačky.....18
Dětské sedačky.....19
Umístění dětské sedačky.....20
Kotevní body ISOFIX 23
Dětské bezpečnostní zámky.....24

Ochrana cestujících
Principy funkce.....26
Zapínání bezpečnostních pásů.....28
Seřizování výšky bezpečnostních pásů.....32
Signál nezapnutí bezpečnostního pásu.....32
Používání bezpečnostních pásů při těhotenství.....33
Deaktivace airbagu spolujezdce.....33

Zámky
Zamykání a odemykání.....35
Bezklíčový systém.....39
Globální otevírání a zavírání.....41

Imobilizér motoru
Principy funkce.....44
Kódované klíče.....44
Aktivování imobilizéru motoru.....44
Deaktivování imobilizéru motoru.....44

Alarm
Principy funkce.....45
Odjištění alarmu.....46
Zajištění alarmu.....46

Volant
Nastavení volantu.....47
Ovládání autorádia.....47
Hlasové ovládání.....48

Stěrače a ostřikovače
Stěrače čelního skla.....49
Automatické stírání 49
Ostřikovače čelního skla.....50
Stěrač a ostřikovače zadního okna.....50
Ostřikovače světlometů.....51
Kontrola stírátek stěračů.....51
Výměna stírátek stěračů.....51
Technická data.....53

Osvětlení
Ovládání osvětlení.....54
Automaticky zapínaná světla 55
Automatické řízení dálkových světel.....55
Přední mlhová světla.....57
Zadní mlhové svítilny.....57
Nastavení světlometů - Vozidla s: Adaptivní osvětlení vpředu/Xenonové světlomety.....57
Nastavení sklonu světlometů.....57
Výstražná přerušovaná světla.....58
Směrová světla.....59
Světlomety do zatáčky.....59
Vnitřní osvětlení.....60
Demontování světlometu.....61
Výměna žárovky.....61
Tabulka specifikací žárovek.....69

Okna a zrcátka
Elektricky ovládaná okna.....70
Vnější zpětná zrcátka.....71

Elektricky ovládaná vnější zpětná zrcátka....71
Zrcátko s automatickým stmíváním....72
Systém sledování mrtvého úhlu....73

Přístrojový panel

Měřicí ukazatele....76
Varovné kontrolky a indikátory....78
Zvukové výstrahy a indikátory....80

Informační displeje

Všeobecné informace....83
Palubní počítač....88
Osobní nastavení....89
Informační hlášení....89

Regulace klimatu

Principy funkce....100
Větrací průduchy....100
Ruční regulace klimatu....101
Automatická regulace klimatu....103
Vyhřívaná okna a zpětná zrcátka....105
Přídavné topení....106

Sedadla

Sezení ve správné poloze....109
Ručně nastavitelná sedadla....109
Opěrky hlavy....110
Elektricky nastavitelná sedadla....112
Zadní sedadla....112
Vyhřívaná sedadla....121

Funkce zajišťující pohodlí

Sluneční stínítka....122
Stmívač osvětlení přístrojů....123
Hodiny....123
Zapalovač....123
Přídavné zásuvky....124
Držáky nápojů....125
Ukládací prostory....125
Držák na brýle....125
Zásuvka vstupu příslušenství....126
USB port....126
Držák jednotky satelitní navigace....127
Koberce na podlahu....127

Nastartování a zastavení motoru

Všeobecné informace....128
Spínač zapalování....128
Zámek volantu....128
Zámek volantu - Vozidla s: Startovací tlačítko....128
Startování zážehového motoru....129
Startování vznětového motoru....130
Startování bez klíče....130
Filtr vznětových částic....132
Vypínání motoru....132
Ohřívač bloku motoru....133

Auto-Start-Stop

Principy funkce....134
Použití start-stop....134

Režim Eco

Principy funkce....136
Použití režimu Eco....136

Palivo a tankování

Bezpečnostní opatření....137
Kvalita paliva - Benzin....137
Kvalita paliva - Nafta....137
Katalyzátor....137
Klapka plnicího hrdla palivové nádrže....138
Tankování....139
Spotřeba paliva....139
Technická data....140

Převodovka
Manuální převodovka.....142
Automatická převodovka.....142

Brzdy
Principy funkce.....145
Rady pro jízdu s protiblokovacím brzdovým systémem 145
Ruční brzda.....145

Řízení stability
Principy funkce.....147
Používání řízení stability.....147

Asistent rozjezdu do svahu
Principy funkce.....148
Používání asistenta rozjezdu do svahu.....148

Parkovací asistenti
Principy funkce.....150
Parkovací pomůcka - Vozidla s: Zadní parkovací systém.....150
Parkovací pomůcka - Vozidla s: Přední a zadní parkovací asistent.....151

Aktivní parkovací asistent
Principy funkce.....154
Použití aktivního parkovacího asistenta 154

Kamera pro zpětný výhled
Principy funkce.....157
Zadní kamera.....157

Tempomat
Principy funkce.....160
Používání tempomatu.....160

Omezovač rychlosti
Principy funkce.....162
Za použití omezovače rychlosti.....162

Výstraha pro řidiče
Principy funkce.....163
Používání výstrah pro řidiče.....163

Active City Stop
Principy funkce.....165
Použití systému Active City Stop.....165

Pomůcky pro řidiče
Systém asistence zachování jízdního pruhu.....167
Funkce rozpoznávání dopravních značek.....169

Přeprava nákladu
Všeobecné informace.....172
Kotevní body v zavazadlovém prostoru.....172
Kryty zavazadlového prostoru.....174
Upevňovací sítě na zavazadla.....174
Střešní držáky a nosiče.....175

Tažení
Tažení přívěsu.....178
Zasouvací tažné zařízení 179

Rady pro jízdu
Zajíždění.....183
Bezpečnostní opatření při studeném počasí.....183
Jízda vodou.....183

Nouzové situace na silnici
Autolékárnička.....184
Výstražný trojúhelník.....184
Nouzový východ.....184

Pojistky

Umístění pojistkových skříněk.....185
Výměna pojistky.....185
Tabulka s technickými údaji pojistek.....186

Přeprava nepojízdného vozidla do opravy

Body pro tažení.....194
Tažení vozidla po čtyřech kolech.....194

Údržba

Všeobecné informace.....196
Otevírání a zavírání kapoty.....197
Přehled součástí pod kapotou - 1,0L EcoBoost™.....198
Přehled součástí pod kapotou - 1,6L Duratec-16V Ti-VCT (Sigma).....199
Přehled součástí pod kapotou - 1,6 l Duratorq-TDCi (DV) vznětový.....200
Přehled součástí pod kapotou - 2,0 l Duratorq-TDCi (DW) vznětový.....202
Měrka hladiny motorového oleje - 1,0L EcoBoost™.....203
Měrka hladiny motorového oleje - 1,6L Duratec-16V Ti-VCT (Sigma).....203
Měrka hladiny motorového oleje - 1,6 l Duratorq-TDCi (DV) vznětový/2,0 l Duratorq-TDCi (DW) vznětový.....203
Kontrola motorového oleje.....203
Kontrola chladicí kapaliny motoru.....204
Kontrola brzdové a spojkové kapaliny.....205
Kontrola kapaliny ostřikovačů.....205
Technická data.....205

Péče o vozidlo

Čištění exteriéru.....209
Čištění interiéru.....210
Oprava menších poškození laku.....210

Autobaterie vozidla

Pomocné startování vozidla.....211
Výměna 12V baterie.....212
Místa připojení baterie 212

Kola a pneumatiky

Všeobecné informace.....213
Výměna kola.....213
Sada pro dočasnou pojízdnost.....218
Péče o pneumatiky.....221
Používání zimních pneumatik.....222
Používání sněhových řetězů.....222
Systém monitorování tlaku v pneumatikách.....222
Technická data.....226

Identifikace vozidla

Identifikační štítek vozidla.....231
Identifikační číslo vozidla.....232

Kapacity a specifikace

Technická data.....233

Audio úvod

Audio - důležité informace.....236

Audio jednotka - přehled

Audio jednotka - přehled.....237

Audio - systém zabezpečení

Bezpečnostní kód.....245

Audio jednotka - funkce

Zapnutí/vypnutí.....246
Zvukové tlačítko.....246
Tlačítko vlnových rozsahů.....246
Ovládání ladění stanic.....246
Tlačítka předvoleb stanic.....247
Ovládání automatického uložení.....247

Ovládání dopravních informací 247

Menu audio jednotky

Automatická regulace hlasitosti 249
Digitální zpracování signálu (DSP).....249
Vysílání zpráv.....249
Alternativní frekvence.....249
Regionální režim (REG).....250

Přehrávač kompaktních disků

Přehrávání kompaktního disku.....251
Výběr stopy.....251
Rychlé přecházení vpřed/zpět.....251
Náhodný výběr.....251
Opakování stop kompaktního disku.....252
Prohlížení stop kompaktního disku.....252
Přehrávání skladeb ve formátu MP3.....252
Volby zobrazování informací k MP3.....253
Ukončení přehrávání kompaktního disku.....253

Zásuvka pomocného vstupu (AUX IN)

Zásuvka pomocného vstupu (AUX IN).....254

Problémy s audio jednotkou

Problémy s audio jednotkou.....255

Navigace

Navigace.....256

SYNC™

Všeobecné informace.....265
Použití funkce rozpoznávání hlasu.....266
Použití systému SYNC™ spolu s telefonem.....269
Aplikace a služby SYNC™.....281
Použití systému SYNC™ spolu s přehrávačem Media Player.....284
Řešení problémů se systémem SYNC™.....289

Dodatky

Homologace 297
Homologace 297
Homologace 297
Homologace 298
Homologace 298
Homologace 299
Homologace 299
Elektromagnetická kompatibilita.....299
Licenční smlouva s koncovým uživatelem.....301

INFORMACE O TÉTO PŘÍRUČCE

Děkujeme Vám, že jste si vybrali vozidlo značky Ford. Věnujte prosím trochu času přečtení této příručky, abyste se dobře seznámili se svým vozidlem. Čím víc o svém vozidle budete vědět, tím vyšší bude bezpečnost a tím větší bude vaše potěšení z jízdy.

POZOR

Nesoustředěná jízda může mít za následek ztrátu kontroly nad vozidlem, nehodu a zranění. Důrazně doporučujeme dbát při používání zařízení, která mohou odpoutat pozornost od řízení, zvýšené opatrnosti. Za bezpečný provoz vozidla je vždy zodpovědný především řidič. Doporučujeme, abyste za jízdy nepoužívali žádné zařízení, které je nutné obsluhovat ručně. Namísto toho používejte vždy, když je to možné, systémy hlasového ovládání. Dále nezapomínejte na místní zákony a nařízení, které mohou upravovat používání elektronických zařízení za jízdy.

Poznámka: *V této příručce jsou popsány funkce a možnosti dostupné u různých verzí produktu. Někdy jsou dokonce uvedeny také informace o verzích, které ještě nebyly uvedeny na trh. Může také popisovat volitelné položky, které nejsou na vašem vozidle namontované.*

Poznámka: *Některé ilustrace v této příručce mohou být použity pro více různých modelů, a proto se situace ve vašem konkrétním vozidle může lišit. Podstatné informace, které jsou v těchto ilustracích obsaženy, jsou však vždy správné.*

Poznámka: *Vždy používejte a provozujte své vozidlo v souladu se všemi platnými zákony a předpisy.*

Poznámka: *Při prodeji vozidla předejte tuto příručku novému majiteli. Je nedělitelnou součástí vozidla.*

Tato příručka může označovat, zda se příslušná součást nachází vlevo nebo vpravo. Strana je určována při pohledu ve směru jízdy dopředu.

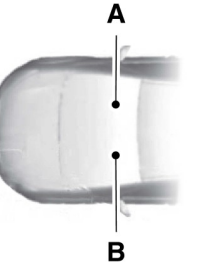

E154903

A Pravá strana

B Levá strana

Ochrana životního prostředí

Roli v ochraně životního prostředí hraje každý člověk. Správným užíváním vozidla a řádnou likvidací odpadu, čisticích prostředků a maziv můžete značnou měrou přispět ke společnému cíli.

VYSVĚTLIVKY SYMBOLŮ

Symboly použité v této příručce

POZOR

Pokud nebudete dodržovat pokyny zvýrazněné výstražným symbolem, riskujete život nebo vážné zranění sebe i ostatních.

UPOZORNĚNÍ

Pokud nebudete dodržovat pokyny zvýrazněné varovným symbolem, riskujete poškození svého vozidla.

Symboly na vašem vozidle

Uvidíte-li tyto symboly, přečtěte si a dodržujte příslušné pokyny v této příručce, než se čehokoliv dotknete nebo začnete zkoušet cokoliv seřizovat.

DOPORUČENÍ OHLEDNĚ NÁHRADNÍCH SOUČÁSTÍ

Toto vozidlo bylo vyrobeno podle nejvyšších standardů a za použití kvalitních originálních součástí. Při provádění oprav a pravidelné údržby doporučujeme vyžadovat použití originálních dílů Ford či Motorcraft. Originální díly Ford a Motorcraft poznáte podle loga Ford, FoMoCo nebo Motorcraft uvedených jak na dílech, tak na baleních.

Pravidelná údržba a mechanické opravy

Jedním z nejjistějších způsobů, jak zajistit, aby vám vozidlo po mnoho let bezchybně sloužilo, je provádět údržbu v souladu s našimi doporučeními a používat díly odpovídající technickým parametrům uvedeným v této příručce majitele vozidla. Originální díly Ford a Motorcraft tyto požadavky vždy splňují či dokonce převyšují.

Oprava po nárazu

Přejeme vám, aby ke srážce nikdy nedošlo. Nehody se však stávají. Originální náhradní díly Ford systému pohlcování nárazů splňují naše nejpřísnější požadavky kladené na montáž, kvalitu povrchu, strukturální integritu a odolnost vůči korozi a deformaci. Tyto součásti během vývoje vozidla neustále ověřujeme, abychom vám mohli poskytnout vozidlo zajišťující tu nejlepší ochranu. Nejlepším způsobem, jak si zajistit ochranu na té nejvyšší úrovni, je používat výhradně originální náhradní díly Ford systému pohlcování nárazů.

Záruka na náhradní díly

Výhody záruky poskytované společností Ford se vztahují pouze na náhradní díly Ford a Motorcraft. Poškození vozidla způsobené selháním neoriginálních dílů Ford nemusí být kryto zárukou poskytovanou společností Ford. Více informací naleznete ve smluvních podmínkách záruky Ford.

Celkový pohled na přístrojovou desku

Řízení na levé straně

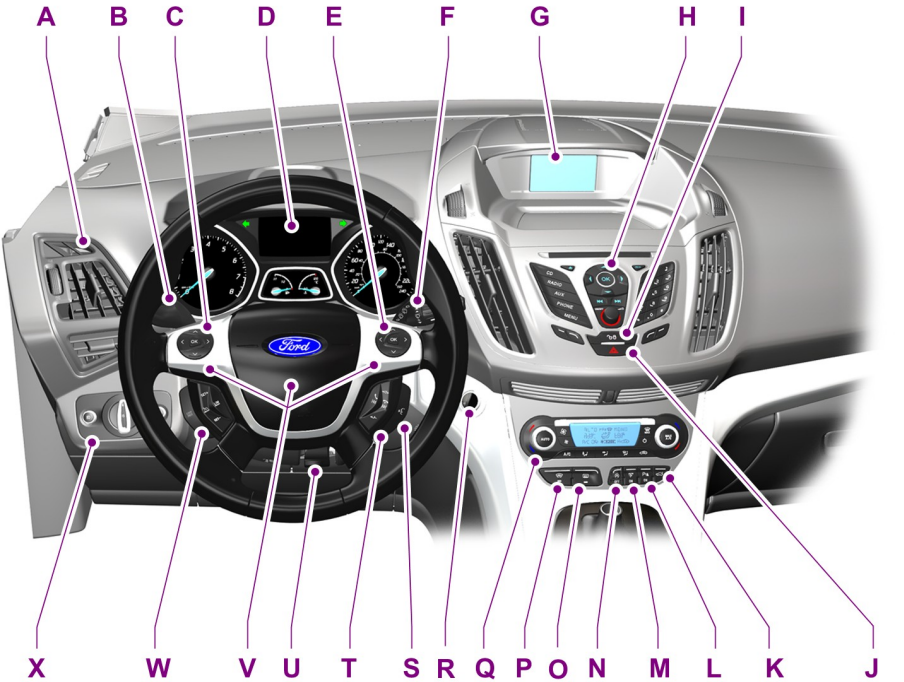

E130098

Řízení na pravé straně

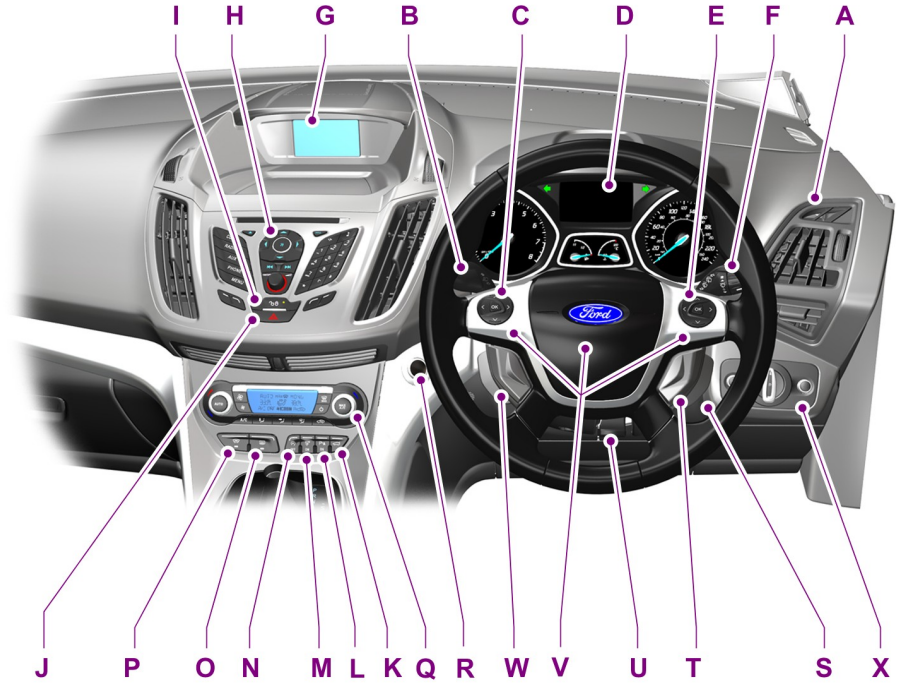

E130099

A Větrací průduchy Viz **Větrací průduchy** (stana 100).

B Ukazatele směru Viz **Směrová světla** (stana 59). Dálková světla Viz **Ovládání osvětlení** (stana 54).

C Vozidla s levostranným řízením s hlasovým ovládáním - ovládání informačního displeje. Viz **Informační displeje** (stana 83).

C Vozidla s levostranným řízením bez hlasového ovládání - ovládání informačního displeje. Viz **Informační displeje** (stana 83).

C Vozidla s pravostranným řízením s hlasovým ovládáním - ovládání displeje informačního a zábavního systému .

C Vozidla s pravostranným řízením bez hlasového ovládání - ovládání informačního displeje. Viz **Informační displeje** (stana 83).

D Panel přístrojů Viz **Měřicí ukazatele** (stana 76). Viz **Varovné kontrolky a indikátory** (stana 78).

E Vozidla s levostranným řízením s hlasovým ovládáním - ovládání displeje informačního a zábavního systému .

E Vozidla s levostranným řízením bez hlasového ovládání - ovládání audio systému. Viz **Ovládání autorádia** (stana 47).

E Vozidla s pravostranným řízením s hlasovým ovládáním - ovládání informačního displeje. Viz **Informační displeje** (stana 83).

E Vozidla s pravostranným řízením bez hlasového ovládání - ovládání audio systému. Viz **Ovládání autorádia** (stana 47).

F Páčka stěrače Viz **Stěrače a ostřikovače** (stana 49).

G Displej informačního a zábavního systému

H Audiojednotka Viz **Audio jednotka - přehled** (stana 237).

I Tlačítko zamykání dveří Viz **Zamykání a odemykání** (stana 35).

J Spínač výstražných světel Viz **Výstražná přerušovaná světla** (stana 58).

K Spínač elektricky ovládaných zadních výklopných dveří Viz **Zamykání a odemykání** (stana 35).

L Spínač parkovacího asistenta Viz **Parkovací asistenti** (stana 150).

M Spínač aktivního parkovacího asistenta Viz **Aktivní parkovací asistent** (stana 154).

N Spínač startování a vypnutí motoru Viz **Použití start-stop** (stana 134).

O Spínač vyhřívání skla zadního okna Viz **Vyhřívaná okna a zpětná zrcátka** (stana 105).

P Spínač vyhřívání čelního skla Viz **Vyhřívaná okna a zpětná zrcátka** (stana 105).

Q Ovladače nastavení klimatu Viz **Regulace klimatu** (stana 100).

R Startovací tlačítko Viz **Startování bez klíče** (stana 130).

S Spínač zapalování Viz **Spínač zapalování** (stana 128).

T Ovládání audiojednotky Viz **Ovládání autorádia** (stana 47). Hlasové ovládání Viz **Hlasové ovládání** (stana 48). Ovládání telefonu.

U Nastavení polohy volantu Viz **Nastavení volantu** (stana 47).

V Houkačka

W Spínače tempomatu Viz **Tempomat** (stana 160). Spínače omezovače rychlosti Viz **Omezovač rychlosti** (stana 162).

X Spínač světel Viz **Ovládání osvětlení** (stana 54). Přední mlhovky Viz **Přední mlhová světla** (stana 57). Zadní mlhovka Viz **Zadní mlhové svítilny** (stana 57). Ovladač nastavení sklonu světlometů Viz **Nastavení sklonu světlometů** (stana 57). Stmívač osvětlení přístrojů Viz **Stmívač osvětlení přístrojů** (stana 123).

Elektricky ovládané zadní výklopné dveře

UPOZORNĚNÍ

Nemanipulujte s víkem zavazadlového prostoru, pokud jeho volnému pohybu brání nějaká překážka.

Neopatrné otevírání a zavírání víka zavazadlového prostoru může vyřadit ochrannou funkci a způsobit poranění.

Víko zavazadlového prostoru může být ovládáno pomocí dálkového ovládání, spínače na střední konzole, spínače víka zavazadlového prostoru nebo páčky uvolňování víka zavazadlového prostoru.

Viz **Zamykání a odemykání** (stana 35).

Bezklíčové otevírání

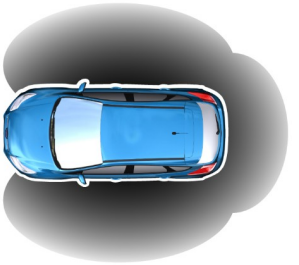

E78276

Pasivní zamykání a odemykání vyžaduje umístění platného pasivního klíče do jedné ze tří vnějších detekčních oblastí.

Odemykání vozidla

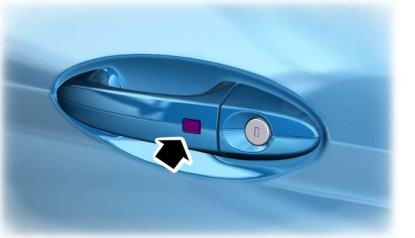

E87384

Otevřete dveře.

Poznámka: *V dosahu detekce těchto dveří musí být platný pasivní klíč.*

Jedno dlouhé bliknutí směrovými světly potvrdí, že byly odemčeny všechny dveře včetně víka zavazadlového prostoru a že byl deaktivován alarm.

Zamykání vozidla

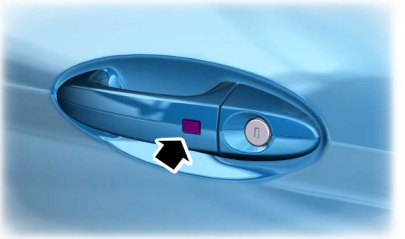

E87384

Dotykem snímače západky předních dveří zamkněte vozidlo.

Viz **Bezklíčový systém** (stana 39).

Nastavení volantu

POZOR

Nikdy nenastavujte volant, když je vozidlo v pohybu.

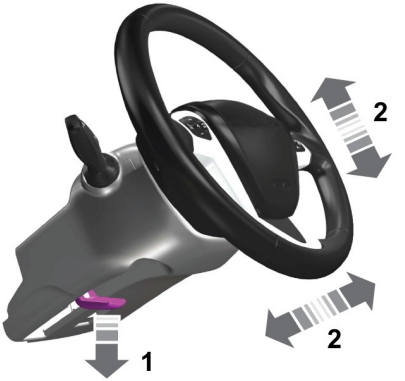

E95178

E95179

Viz **Nastavení volantu** (stana 47).

Automatické stírání

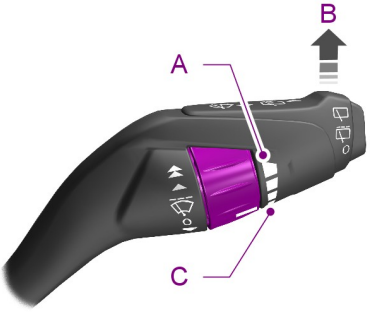

E128445

A	Vysoká citlivost
B	Zapnuto
C	Nízká citlivost

Automatické osvětlení

E70719

Světlomety se budou zapínat a vypínat automaticky v závislosti na okolních světelných podmínkách.

Viz **Automaticky zapínaná světla** (stana 55).

Elektrické ovládání oken

Poznámka: *Abyste dosáhli snížení hlučnosti způsobené větrem nebo klepání v době, kdy je otevřeno pouze jedno okno, mírně otevřete protilehlé okno.*

Viz **Elektricky ovládaná okna** (stana 70).

Elektricky sklápěná zrcátka

E72623

Viz **Elektricky ovládaná vnější zpětná zrcátka** (stana 71).

Informační displeje

E130248

Pro pohyb v menu používejte tlačítka šipek a pro potvrzení volby stiskněte **OK**.

Viz **Všeobecné informace** (stana 83).

Manuální nastavení klimatu

Rychlé vytápění interiéru

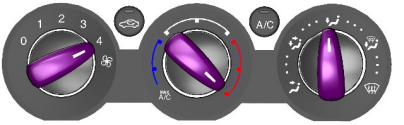

E129884

Rychlé ochlazení interiéru

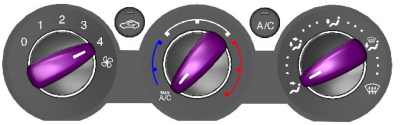

E129887

Odmrazování a odmlžování čelního skla

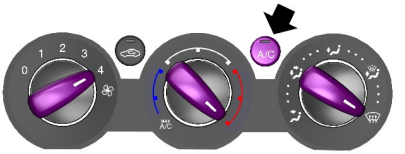

E129888

Viz **Ruční regulace klimatu** (stana 101).

Automatické nastavení klimatu

E91391

Viz **Automatická regulace klimatu** (stana 103).

Bezklíčové startování

E85766

Stiskněte startovací tlačítko.

Zastavení motoru u vozidla v pohybu

POZOR

Pokud zastavíte motor a vozidlo je stále v pohybu, nebudete moci zabrzdit ani použít posilovač řízení. Řízení nebude uzamčeno, ale bude obtížnější. Vypnutím motoru se vypnou také některé elektrické obvody, varovné kontrolky a indikátory.

Stiskněte a přidržte startovací tlačítko po dobu dvou sekund nebo je stiskněte třikrát během tří sekund.

Stiskněte startovací tlačítko.

Viz **Startování bez klíče** (stana 130).

Filtr vznětových částic (DPF)

POZOR

Vozidlo neparkujte a nenechávejte je stát s motorem běžícím naprázdno nad suchým listím, suchou trávou nebo jinými hořlavými materiály. Při regeneračním procesu ve filtru DPF vznikají velmi vysoké teploty výfukových plynů, takže výfuk bude během regenerace filtru DPF, po ní a i po vypnutí motoru vyzařovat značné množství tepla. Vzniká tím potenciální nebezpečí požáru.

Viz **Filtr vznětových částic** (stana 132).

Uzávěr plnicího hrdla paliva

E86613

Pro otevření víka jej stiskněte. Otevřete zcela uzávěr, až zapadne.

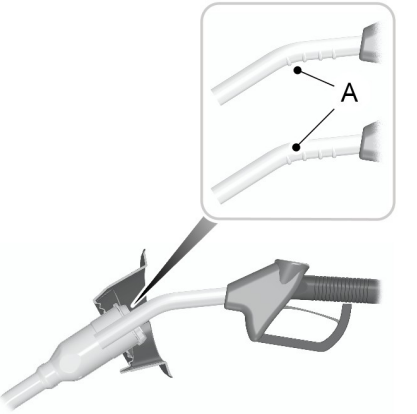

E139202

Palivovou pistoli zasuňte až po první drážku na pistoli **A**. Udržujte ji v otvoru hrdla pro plnění paliva.

POZOR

Doporučujeme vysouvat palivovou pistoli pomalu, aby mohl všechen zbytek paliva vytéct do palivové nádrže. Případně můžete vyčkat 10 sekund a až poté pistoli vytáhnout.

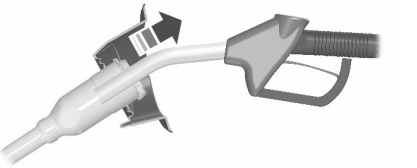

E119081

Mírným nadzvednutím palivovou pistoli vyjměte.

Viz **Klapka plnicího hrdla palivové nádrže** (stana 138).

Manuální převodovka

Řazení zpátečky

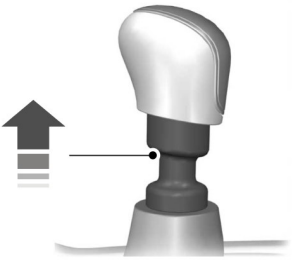

E99067

U některých vozidel může být nezbytné zvednout při řazení zpátečky objímku.

Viz **Manuální převodovka** (stana 142).

Automatická převodovka

POZOR

Před přesouváním volicí páky stlačte brzdový pedál a držte jej stlačený, dokud nebudete připraveni k jízdě.

E80836

P	Parkování
R	Zpátečka
N	Neutrál
D	Jízda vpřed
S	Sportovní režim a manuální řazení

Viz **Automatická převodovka** (stana 142).

Omezovač rychlosti

Systém umožňuje nastavení rychlosti, kterou bude vozidlo omezeno.

Viz **Omezovač rychlosti** (stana 162).

Tažení vozidla po čtyřech kolech

UPOZORNĚNÍ

V případě některých kombinací motorů a převodovek doporučujeme neodtahovat vozidlo, když jsou hnací kola na zemi.

Viz **Tažení vozidla po čtyřech kolech** (stana 194).

DĚTSKÉ SEDAČKY

E133140

E68916

UPOZORNĚNÍ

Děti vysoké méně než 150 centimetrů usaďte do vhodné dětské autosedačky na zadním sedadle.

Krajně nebezpečné! Nepoužívejte dětské bezpečnostní sedačky upevňované proti směru jízdy na sedadle, které je chráněno airbagem umístěným před sedadlem!

Při upevňování dětského zádržného prostředku si přečtěte a dodržujte pokyny výrobce.

Dětský zádržný prostředek žádným způsobem neupravujte.

Nedržte dítě na klíně, když je vozidlo v pohybu.

UPOZORNĚNÍ

Nenechávejte děti ve vozidle bez dozoru.

Pokud vaše vozidlo bylo poškozeno nehodou, nechte dětské sedačky odborně zkontrolovat.

Poznámka: *Povinné používání dětských zádržných prostředků se liší podle jednotlivých zemí.*

Pro použití ve vašem vozidle jsou testovány a schváleny pouze dětské zádržné prostředky certifikované podle ECE-R44.03 (nebo pozdější). U svého prodejce naleznete velký výběr těchto zádržných prostředků.

Dětské zádržné prostředky pro různé hmotnostní skupiny

Používejte následující správné dětské zádržné prostředky:

Bezpečnostní sedačka pro batolata

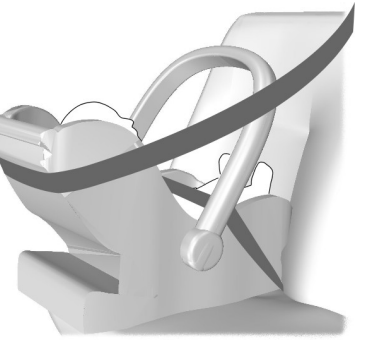

E68918

Děti vážící méně než 13 kilogramů usaďte do bezpečnostní sedačky pro batolata (skupina 0+), upevňované proti směru jízdy na zadním sedadle.

Dětská bezpečnostní sedačka

E68920

Děti vážící 13 až 18 kilogramů usaďte do dětské bezpečnostní sedačky (skupina 1) na zadním sedadle.

DĚTSKÉ SEDAČKY

UPOZORNĚNÍ

Nikdy byste neměli používat zvýšené sedadlo nebo zvyšovací sedák jen s bederním pásem.

Zvýšené sedadlo nebo zvyšovací sedák nepoužívejte s bezpečnostním pásem, který je povolený nebo zkroucený.

Ramenní popruh nikdy nedávejte pod paži dítěte nebo za jeho záda.

Nikdy pro zvýšení polohy dítěte nepoužívejte běžné polštáře, knihy nebo ručníky.

Dbejte na to, aby dítě sedělo ve vzpřímené poloze.

Děti, které váží více než 15 kilogramů, ale měří méně než 150 cm, zabezpečte pomocí zvýšeného sedadla nebo zvyšovacího sedáku.

UPOZORNĚNÍ

Při používání dětské sedačky na zadních sedadlech se ujistěte, že je dětská sedačka pevně opřena o sedadlo vozidla. Může být nezbytné zvednout nebo demontovat opěrku hlavy. Viz **Opěrky hlavy** (stana 110).

Zvýšené sedadlo (skupina 2)

E70710

Doporučujeme vám, abyste místo pouhého zvyšovacího sedáku používali zvýšené sedadlo, které se skládá ze sedáku a opěradla. Zvýšená poloha sezení vám umožňuje vést ramenní popruh bezpečnostního pásu přes střed ramena vašeho dítěte a pánevní pás pevně přes jeho boky.

Zvýšený sedák (skupina 3)

E68924

UMÍSTĚNÍ DĚTSKÉ SEDAČKY

UPOZORNĚNÍ

Nejnovější informace o dětských sedačkách doporučených společnosti Ford získáte u svého prodejce.

UPOZORNĚNÍ

Krajně nebezpečné! Nepoužívejte dětské bezpečnostní sedačky upevňované proti směru jízdy na sedadle, které je chráněno airbagem umístěným před sedadlem!

Pokud používáte dětskou sedačku s bezpečnostním pásem, ujistěte se, že bezpečnostní pás není povolený nebo překroucený.

UPOZORNĚNÍ

Bezpečnostní sedačka musí být pevně opřena o sedadlo vozidla. Může být nezbytné zvednout nebo demontovat opěrku hlavy. Viz **Opěrky hlavy** (stana 110).

Poznámka: *Používáte-li na předním sedadle dětskou sedačku, vždy upravte jeho polohu posunutím úplně dozadu. Pokud je obtížné utáhnout pánevní popruh beze zbytku, nastavte opěradlo do zcela vzpřímené polohy a zvedněte výšku sedadla.* *Viz **Sedadla** (stana 109).*

Polohy dětských sedaček

Polohy sedačky	Váhové kategorie				
	0	0+	1	2	3
	Až 10 kg	Až 13 kg	9 - 18 kg	15 - 25 kg	22 - 36 kg
	Bezpečnostní sedačka pro batolata		Dětská bezpečnostní sedačka	Sedák nebo polštář pod dětskou sedačku	
Přední sedadlo spolujezdce s **aktivovaným** airbagem	X	X	UF[1]	UF[1]	UF[1]
Přední sedadlo spolujezdce s **deaktivovaným** airbagem	U[1]	U[1]	U[1]	U[1]	U[1]
Sedadla ve druhé řadě – Grand C-MAX	U	U	U	U	U
Sedadla ve druhé řadě – C-MAX	U	U	U	U	U
Sedadla ve třetí řadě – Grand C-MAX	U	U	U	U	U

X Není vhodná pro děti v této váhové kategorii.

U Vhodné pro všechny druhy dětských sedaček schválených pro použití v této váhové kategorii.

U1 Vhodné pro všechny druhy dětských sedaček schválených pro použití v této váhové kategorii. V každém případě doporučujeme přepravovat děti v úředně schválených dětských sedačkách na zadním sedadle.

UF1 V této váhové kategorii vhodná pro všechny druhy dětských sedaček montovaných ve směru jízdy. V každém případě doporučujeme přepravovat děti v úředně schválených dětských sedačkách na zadním sedadle.

Dětské sedačky ISOFIX

Polohy sedačky		Váhové kategorie	
		0+	**1**
		Proti směru jízdy	**Ve směru jízdy**
		Až 13 kg	**9 - 18 kg**
Přední sedadlo	Velikostní třída	Dané místo k sezení ve vozidle není vybaveno systémem ISOFIX	
	Typ sedadla		
Krajní sedadlo v druhé řadě se systémem ISOFIX – Grand C-MAX	Velikostní třída	C, D, E*	A, B, B1, C, D[1]
	Typ sedadla	IL**	IL[2], IUF[3]
Krajní sedadlo v druhé řadě se systémem ISOFIX – C-MAX	Velikostní třída	D, E[1]	A, B, B1, D[1]
	Typ sedadla	IL**	IL[2], IUF[3]
Střední sedadlo v druhé řadě	Velikostní třída	Dané místo k sezení ve vozidle není vybaveno systémem ISOFIX	
	Typ sedadla		
Sedadlo ve třetí řadě se systémem ISOFIX – Grand C-MAX	Velikostní třída	Dané místo k sezení ve vozidle není vybaveno systémem ISOFIX	
	Typ sedadla		

IL Vhodné pro **polouniverzální** dětské sedačky ISOFIX. Řiďte se seznamy doporučených vozidel výrobců dětských sedaček.

IUF Vhodné pro **univerzální** dětské sedačky ISOFIX montované ve směru jízdy v této váhové kategorii a velikostní třídě ISOFIX.

*Velikostní třídy ISOFIX se u **univerzálních** i **polouniverzálních** dětských sedaček označují velkými písmeny **A** až **G**. Tato identifikační písmena jsou vyznačena na dětských sedačkách ISOFIX.

**V okamžiku vydání této brožury je doporučenou bezpečnostní sedačkou ISOFIX pro batolata ve skupině O+ sedačka Britax Romer Baby Safe. Nejnovější informace o dětských sedačkách doporučených společnosti Ford získáte u svého prodejce.

***V okamžiku vydání této brožury je doporučenou dětskou sedačkou ISOFIX ve skupině 1 sedačka Britax Romer Duo. Nejnovější informace o dětských sedačkách doporučených společnosti Ford získáte u svého prodejce.

KOTEVNÍ BODY ISOFIX

POZOR

Při používání systému ISOFIX používejte neotočná zařízení. Doporučujeme vám používat závěsný popruh nebo podpěrnou nohu.

Poznámka: *Při koupi dětské sedačky ISOFIX se ujistěte, že vyhovuje hmotnostní kategorii a velikostní třídě ISOFIX pro její plánované umístění. Viz* ***Umístění dětské sedačky*** *(stana 20).*

Vaše vozidlo je vybaveno kotevními body ISOFIX, které umožňují upevnění libovolné dětské sedačky ISOFIX.

Systém ISOFIX tvoří dvě pevná ramena na dětské sedačce, která se upevní do kotevních bodů vnějších zadních sedadel, které jsou mezi sedákem a opěradlem. Kotevní body pro závěsný popruh dětských sedaček vybavených závěsným popruhem jsou vedle vnějších boků zadních sedadel.

Vrchní kotevní body pro závěsný popruh – všechna vozidla

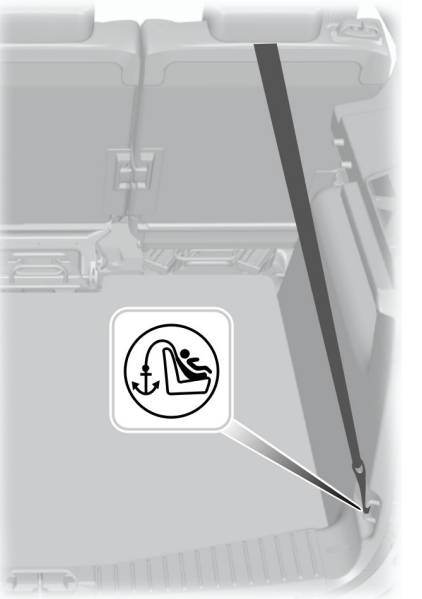

E133892

Vrchní kotevní body pro závěsný popruh – C-MAX

POZOR

Pokud je vozidlo vybaveno systémem komfortních sedadel, získáte přístup k ukotvovacím bodům tak, že sedadlo druhé řady posunete směrem dopředu. Po montáži sedačky ISOFIX nepřesunujte sedadlo do komfortní polohy. Upevňovací popruh by se mohl ocitnout v nesprávné poloze.

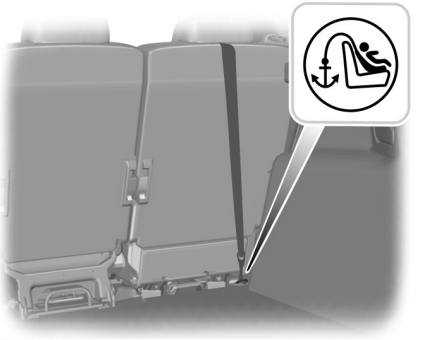

E132100

Vrchní kotevní body pro závěsný popruh – Grand C-MAX

E130125

Upevnění dětské sedačky pomocí horních upevňovacích popruhů

UPOZORNĚNÍ

Závěsný popruh neupevňujte k ničemu jinému než pouze ke správnému kotevnímu bodu pro závěsný popruh.

UPOZORNĚNÍ

Ujistěte se, že není horní upevňovací popruh volný nebo překroucený a je správně umístěný v kotevním bodě.

Poznámka: *Je-li to vhodné, pro usnadnění montáže demontujte kryt zavazadel. Viz* ***Kryty zavazadlového prostoru*** *(stana 174).*

1. Umístěte závěsný popruh do kotevního bodu.

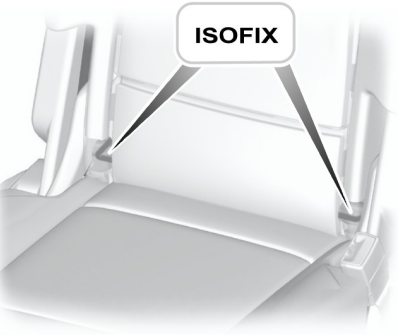

E75531

2. Pevně zatlačte dětskou sedačku vzad, aby zapadly spodní kotevní body ISOFIX.
3. Utáhněte upevňovací popruh podle pokynů výrobce dětské sedačky.

DĚTSKÉ BEZPEČNOSTNÍ ZÁMKY

POZOR

Pokud jsou dětské bezpečnostní zámky zapnuty, nelze zevnitř vozidla otevřít dveře.

Poznámka: *Stisknutím spínače deaktivujete rovněž spínače zadních elektricky ovládaných oken.*

E124779

PRINCIPY FUNKCE

Airbagy

UPOZORNĚNÍ

Žádným způsobem neupravujte přední část vozidla. Mohlo by to nepříznivě ovlivnit odpálení airbagů.

Vážné nebezpečí! Nepoužívejte dětské bezpečnostní sedačky upevňované proti směru jízdy na sedadle, které je chráněno airbagem umístěným před sedadlem!

Dodržujte bezpečnou vzdálenost mezi vámi a volantem a používejte bezpečnostní pás. Bezpečnostní pás vás udrží v poloze, ve které je dosaženo optimální účinnosti airbagu, pouze v případě, že je řádně zapnutý. Viz **Sezení ve správné poloze** (stana 109).

Opravy volantu, sloupku řízení, sedadel, airbagů a bezpečnostních pásů vždy svěřte řádně vyškolenému technikovi.

Do prostoru před airbagy neumísťujte žádné překážky. Nepřipevňujte nic na kryty airbagů nebo nad ně.

Do prostoru, kde jsou namontovány airbagy, nezapichujte ostré předměty. Mohlo by dojít k poškození a nepříznivému ovlivnění odpálení airbagu.

Na sedadla používejte pouze potahy určené pro sedadla s bočními airbagy. Namontovat je musí řádně vyškolený technik.

Poznámka: *Při odpálení airbagu uslyšíte hlasitý výbuch a vyvalí se oblak neškodného prachu. To je normální.*

Poznámka: *Kryty airbagů otírejte pouze vlhkou látkou.*

Přední airbagy

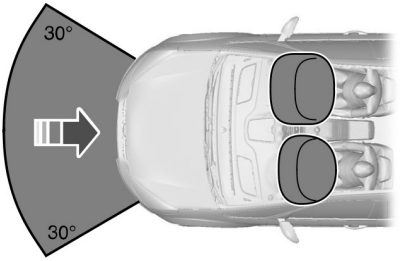

E74302

Airbagy a předepínače pásů řidiče a spolujezdce se odpálí při vážné čelní srážce nebo srážce, ke které dojde pod úhlem do 30 stupňů (zleva i zprava). Airbagy se nafouknou během několika tisícin sekundy a při kontaktu s cestujícím se vyfukují, a brzdí tak pohyb těla vpřed. Při menších čelních srážkách, převrácení, nárazu zezadu nebo ze strany k odpálení airbagu řidiče a spolujezdce nedojde.

Boční a stropní airbagy

Při vážnější srážce ze strany dojde pouze k odpálení airbagů a předepínačů bezpečnostních pásů na postižené straně vozidla. Airbagy se nafouknou během několika tisícin sekundy. Při kontaktu s cestujícím chrání tělo tak, že se postupně vyfukují. Při menších bočních srážkách, nárazu zepředu, nárazu zezadu nebo převrácení nedojde k odpálení bočních a stropních airbagů.

Boční airbagy

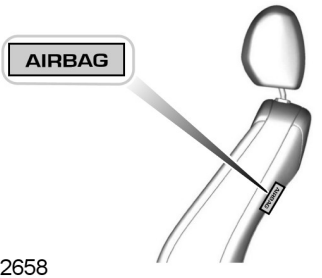

E72658

Boční airbary jsou vestavěny do opěradel předních sedadel. Přítomnost bočních airbagů je označena štítkem.

Stropní airbagy

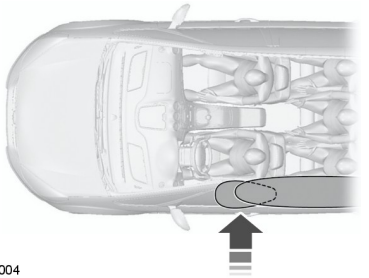

E75004

Stropní airbagy jsou umístěny v panelech obložení nad předními a zadními bočními okny. Přítomnost stropních airbagů je označena profilovanými štítky na panelu obložení sloupku B.

Bezpečnostní pásy

UPOZORNĚNÍ

Dodržujte bezpečnou vzdálenost mezi vámi a volantem a používejte bezpečnostní pás. Pouze správně použitý bezpečnostní pás vás udrží v optimální poloze. Viz **Sezení ve správné poloze** (stana 109).

UPOZORNĚNÍ

Bezpečnostní pás nikdy nepoužívejte pro více než jednu osobu.

Bezpečnostní pás zapínejte vždy pouze do jeho příslušné přezky.

Nepoužívejte bezpečnostní pás, který je uvolněný nebo překroucený.

Nenoste tlusté oděvy. Pro dosažení optimálního účinku musí bezpečnostní pás pevně obepínat tělo.

Ramenní popruh bezpečnostního pásu věďte přes střed ramena a bederním pásem pevně obepněte boky.

Předepínač bezpečnostního pásu obsahuje menší množství výbušné směsi než airbagy. Při menší srážce může dojít pouze k odpálení předepínače.

Všechna vozidla

Systémy bezpečnostních pásů řidiče a spolujezdce jsou vybaveny předepínači bezpečnostních pásů.

Grand C-MAX

Systém bezpečnostního pásu středního sedadla v druhé řadě je také vybaven předepínačem bezpečnostního pásu.

Stav po srážce

UPOZORNĚNÍ

Bezpečnostní pásy vystavené napětí v důsledku nehody by měly být vyměněny a kotevní body by měly být zkontrolovány řádně vyškoleným technikem.

Pokud se předepínač bezpečnostního pásu aktivoval, je nutné bezpečnostní pás vyměnit.

ZAPÍNÁNÍ BEZPEČNOSTNÍCH PÁSŮ

UPOZORNĚNÍ

Vložte přezku do zámku, až uslyšíte jasné cvaknutí. Pokud nebylo slyšet cvaknutí, pás není řádně upevněn.

Aby byla zajištěna správná funkce středního pásu, zadní opěradlo musí být řádně zachyceno.

Poznámka: *Přezky bezpečnostních pásů jsou navrženy tak, že je možné je zasunout pouze do správného zámku.*

E74124

E129521

Vytahujte pás rovnoměrně. Při rychlém vytahování nebo pokud je vozidlo ve svahu, může dojít k zaseknutí.

Pro uvolnění přezky pásku ze zámku stiskněte červené tlačítko. Nechte jej zcela a klidně navinout.

Jsou-li používány zadní bezpečnostní pásy, měly by se na vnějších opěradlech umístit do vodítek.

C-MAX

Bezpečnostní pás krajního sedadla druhé řady

E130033

Jsou-li používány zadní bezpečnostní pásy, měly by se na vnějších opěradlech umístit do vodítek.

Bezpečnostní pás středního sedadla v druhé řadě

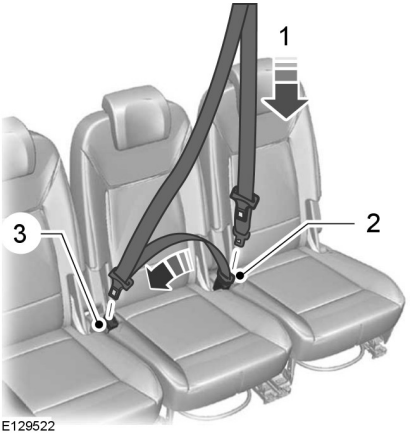

E129522

Navíjecí cívka pro zadní střední bezpečnostní pás je na stropě.

Pro zapnutí bezpečnostního pásu:

1. Vytahujte pás rovnoměrně. Při rychlém vytahování nebo pokud je vozidlo ve svahu, může dojít k zaseknutí.
2. Zasuňte menší jazýček do černého zámku vlevo od prostředního sedadla.
3. Větší jazýček přetáhněte kolem pasu a zasuňte do zámku vpravo od prostředního sedadla.

Poznámka: *Pokud pás používáte často, je možné jej nechat v černém zámku zapnutý. Pokud jej nepoužíváte nebo sklápíte či posunujete zadní sedadla, uvolněte pás z černého zámku.*

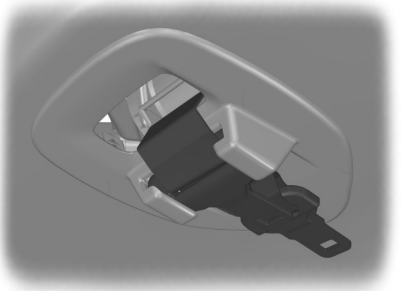

E129523

Stisknutím červeného tlačítka na pravém zámku přezku uvolníte. Nechte pás navinout.

Pro uvolnění pásu stiskněte tlačítko na boku černého zámku. Nechte jej plně a hladce navinout do navíječe ve střeše.

Větší jazýček umístěte tak, aby byl rovnoběžný se střešním obložením.

Grand C-MAX

Ukotvovací bod bezpečnostního pásu středního sedadla druhé řady

E130029

Bezpečnostní pás středního sedadla v druhé řadě

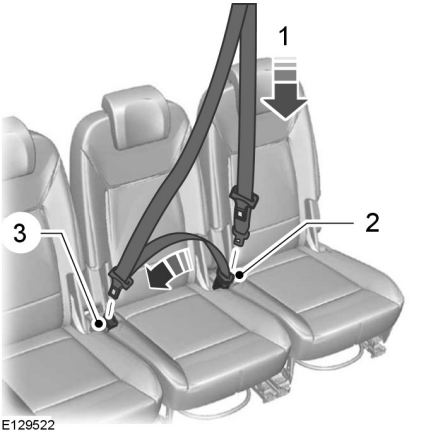

E129522

Navíjecí cívka pro zadní střední bezpečnostní pás je na stropě.

Pro zapnutí bezpečnostního pásu:

1. Vytahujte pás rovnoměrně. Při rychlém vytahování nebo pokud je vozidlo ve svahu, může dojít k zaseknutí.
2. Karabinu řádně upevněte ke kotevnímu bodu.
3. Jazýček přetáhněte kolem pasu a zasuňte jej do zámku vpravo od prostředního sedadla.

Poznámka: *Pokud pás používáte často, můžete jej nechat připevněný ke kotevnímu bodu. Pokud pás nepoužíváte nebo sklápíte či posunujete zadní sedadla, karabinu z kotevního bodu uvolněte.*

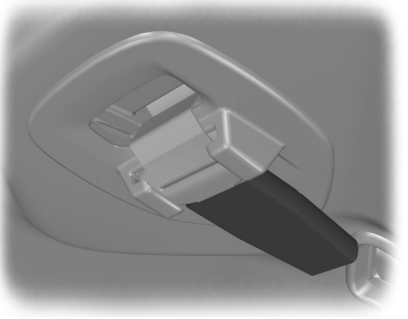

E129524

Stisknutím červeného tlačítka na pravém zámku přezku uvolníte. Nechte pás navinout.

Uvolněním karabiny pás rozepnete. Nechte jej plně a hladce navinout do navíječe ve střeše.

Jazýček opatrně umístěte tak, aby byl rovnoběžný se střešním obložením.

POZOR

Pokud sestavu pásu ukládáte, vždy vraťte gumový kryt na své místo.

Bezpečnostní pásy ve třetí řadě

Poznámka: *Pokud bezpečnostní pásy nepoužíváte, umístěte je do spon na bočním obložení. Ujistěte se, že je jazýček bezpečnostního pásu umístěn nad sponou.*

E135424

E135425

SEŘIZOVÁNÍ VÝŠKY BEZPEČNOSTNÍCH PÁSŮ

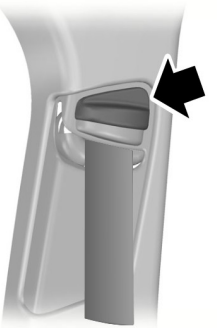

E87511

Poznámka: *Mírným nadzvednutím jezdce při stlačování zajišťovacího tlačítka se usnadní uvolnění zamykacího mechanizmu.*

Pro zvednutí nebo spuštění stiskněte tlačítko zámku a podle potřeby posuňte.

SIGNÁL NEZAPNUTÍ BEZPEČNOSTNÍHO PÁSU

POZOR

Systém ochrany cestujících poskytuje optimální ochranu pouze v případě, že správně používáte bezpečnostní pás.

Pokud není bezpečnostní pás sedadla řidiče nebo spolujezdce vpředu zapnutý a rychlost vozidla překročí poměrně nízký limit, rozsvítí se kontrolka upozornění na nezapnutý bezpečnostní pás a zazní varovný tón. Kontrolka se také rozsvítí, pokud při pohybu vozidla dojde k rozepnutí bezpečnostního pásu sedadla řidiče nebo spolujezdce vpředu. Pokud do několika minut po spuštění varovného tónu nedojde k zapnutí bezpečnostního pásu sedadla řidiče nebo spolujezdce vpředu, varovný tón přestane znít, ale kontrolka upozornění na nezapnutý bezpečnostní pás zůstane aktivní.

Deaktivace upozornění na nezapnutý bezpečnostní pás

Obraťte se na svého prodejce.

pouze Grand C-MAX

Upozornění na bezpečnostní pás zadního sedadla

POZOR

Pokud dojde k rozepnutí více pásů v rozmezí několika málo sekund, zazní pouze jedno zvukové znamení.

Poznámka: *Zprávu potvrdíte stisknutím tlačítka tlačítka **OK** na volantu.*

Po nastartování motoru se na displeji přístrojového panelu rozsvítí kontrolka stavu bezpečnostních pásů. Znovu se rozsvítí, pokud během jízdy pás rozepnete.

Upevněné bezpečnostní pásy jsou znázorněny zaškrtnutím.

Pokud pás za jízdy rozepnete, zobrazí se obrazovka stavu bezpečnostních pásů, kde budou patřičná sedadla označena vykřičníkem. Také zazní zvukové znamení.

POUŽÍVÁNÍ BEZPEČNOSTNÍCH PÁSŮ PŘI TĚHOTENSTVÍ

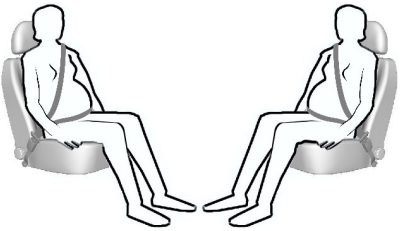

E68587

POZOR

Těhotné ženy si musí správně nastavit sedadlo, aby to bylo bezpečné pro matku i nenarozené dítě. Nikdy nepoužívejte jen bederní pás nebo jen ramenní pás.

Bederní pás by měl být pohodlně umístěn přes boky, pod těhotným břichem. Ramenní část bezpečnostního pásu by měla být umístěna mezi prsy a vedena nad těhotným břichem a vedle něho.

DEAKTIVACE AIRBAGU SPOLUJEZDCE

POZOR

Pokud používáte otočenou dětskou sedačku na předním sedadle spolujezdce, ujistěte se, že je deaktivován airbag spolujezdce.

E71313

Montáž spínače deaktivace airbagu spolujezdce

POZOR

Pokud potřebujete namontovat dětskou sedačku na sedadlo, před kterým je umístěný aktivní airbag, musíte si nechat namontovat spínač deaktivace airbagu spolujezdce. Pro další informace se obraťte na svého prodejce.

Poznámka: *Spínač zapalování se nachází na konci přístrojového panelu na straně odkládací schránky. Kontrolka deaktivace airbagu se nachází mezi slunečními clonami.*

E130110

Pokud se varovná kontrolka airbagů rozsvítí nebo začne blikat za jízdy, je to známka závady. Viz **Varovné kontrolky a indikátory** (stana 78). Demontujte dětskou sedačku a okamžitě nechte systém prověřit.

Deaktivace airbagu spolujezdce

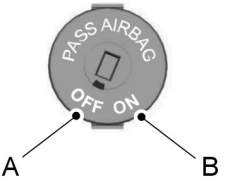

E71312

A Neaktivní

B Aktivní

Otočte spínač do polohy **A**.

Po zapnutí zapalování zkontrolujte, zda se rozsvítí kontrolka deaktivace airbagu spolujezdce.

Aktivace airbagu spolujezdce

POZOR

Pokud **nepoužíváte** otočenou dětskou sedačku na předním sedadle spolujezdce, ujistěte se, že je airbag spolujezdce aktivován.

Otočte spínač do polohy **B**.

ZAMYKÁNÍ A ODEMYKÁNÍ

UPOZORNĚNÍ

Než od vozidla odejdete, zkontrolujte, že je zamknuté.

Poznámka: *Nezapomeňte si ve vozidle klíče.*

Zamykání

Zamykání klíčem

Otočte horní částí klíče směrem k přední části vozidla.

Zamykání pomocí dálkového ovládání

Poznámka: *Dveře řidiče lze zamknout pomocí klíče. Tato možnost musí být použita v případě, že nefunguje dálkový ovladač.*

Poznámka: *Vozidlo lze zamknout, i když jsou zadní dveře otevřené. Dveře se uzamknou po jejich zavření.*

Stiskněte tlačítko.

Dvojité uzamknutí

POZOR

Neaktivujte dvojité zamykání, jsou-li uvnitř vozidla osoby nebo zvířata. Pokud dveře dvojitě zamknete, nebudete je schopni zevnitř odemknout.

Poznámka: *Pokud aktivujete dvojité uzamknutí vozidla, zatímco jste uvnitř, zapnutím zapalování se můžete vrátit k běžnému zamknutí.*

Poznámka: *Funkci dvojitého uzamknutí vozidla lze aktivovat, i když jsou zadní dveře otevřené. Funkce dvojitého uzamknutí se aktivuje po zavření dveří.*

Dvojité zamykání je součástí ochrany před krádeží, zabraňující otevření dveří zevnitř.

Dvojité zamykání klíčem

Během 3 sekund otočte klíčkem do uzamčené polohy.

Dvojité zamykání pomocí dálkového ovládání

Stiskněte tlačítko dvakrát během tří sekund.

Odemykání

Odemykání klíčem

Otočte horní částí klíče směrem k zadní části vozidla.

Odemykání pomocí dálkového ovládání

Poznámka: *Dveře řidiče je možné odemknout pouze pomocí klíče. Tato možnost musí být použita v případě, že nefunguje dálkový ovladač.*

Poznámka: *Zůstane-li vozidlo po dobu několika týdnů uzamčeno, dálkové ovládání bude deaktivováno. K odemčení vozidla a nastartování motoru bude třeba použít klíč. Po odemčení a nastartování vozidla bude dálkové ovládání aktivováno.*

Stiskněte tlačítko.

Automatické opětovné uzamknutí

Dveře se automaticky znovu zamknou, pokud neotevřete některé dveře do 45 sekund od odemknutí dveří dálkovým ovládáním. Dveře se zamknou a alarm se vrátí do předchozího stavu.

Přeprogramování funkce odemykání

Funkci odemykání lze přeprogramovat tak, aby se odemykaly pouze dveře řidiče ( ).

Potvrzení zamknutí a odemknutí

Poznámka: *Pokud je vozidlo vybaveno dvojitým zamykáním, zablikají ukazatele směru dvakrát pouze při aktivaci dvojitého uzamknutí.*

Při zamknutí dveří jednou zablikají směrová světla.

Při dvojitém zamknutí dveří třikrát zablikají směrová světla.

Při odemknutí dveří jednou bliknou směrová světla.

Zamykání a odemykání dveří zevnitř

Stiskněte tlačítko. Chcete-li najít položku: Viz **Jedním pohledem** (stana 9).

Posuvné dveře

Poznámka: *Pokud je otevřený kryt plnicího otvoru palivové nádrže, je zabráněno plnému otevření posuvných dveří.*

Otevření posuvných dveří

Zatáhněte za vnější kliku nebo stiskněte vnitřní tlačítko a otevřete dveře. Po úplném otevření se dveře zajistí.

Zavření posuvných dveří

Zatáhněte za vnější kliku nebo stiskněte interiérové tlačítko a zavřete dveře.

Víko zavazadlového prostoru

Elektricky ovládané zadní výklopné dveře

UPOZORNĚNÍ

S víkem zavazadlového prostoru nemanipulujte, pokud se v cestě nacházejí překážky.

UPOZORNĚNÍ

Neopatrné otevření nebo zavření víka zavazadlového prostoru může omezit bezpečnostní ochranu a způsobit zranění.

Na víko zavazadlového prostoru neumisťujte žádné předměty.

Ověřte, zda je víko zavazadlového prostoru skutečně řádně zavřeno.

VÝSTRAHY

S víkem zavazadlového prostoru manipulujte, pouze pokud je vozidlo v klidu.

Ověřte, že je nad vozidlem dostatek prostoru k tomu, aby bylo možné víko zavazadlového prostoru otevřít.

U vozidel s automatickou převodovkou zajistěte, aby byla volicí páka v poloze **P**.

Pokud panují extrémní povětrnostní podmínky, automatické otevírání a zavírání víka zavazadlového prostoru nemusí fungovat například z důvodu přimrznutí víka k těsnění.

Poznámka: *Pokud víko zavazadlového prostoru při otevírání narazí na překážku, automaticky se zastaví a o krátkou vzdálenost se posune zpět.*

Poznámka: *Pokud víko zavazadlového prostoru při zavírání narazí na překážku, automaticky se zastaví a vrátí se do zcela otevřené polohy.*

Poznámka: *Víko zavazadlového prostoru můžete obsluhovat také ručně.*

S víkem zavazadlového prostoru můžete manipulovat pomocí dálkového ovládání, spínači na středním panelu, spínači na víku zavazadlového prostoru nebo páčky na víku zavazadlového prostoru.

Spínač na víku zavazadlového prostoru

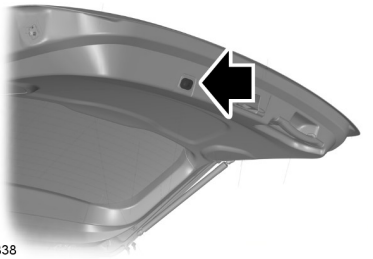

E129838

Dálkové ovládání a spínač na středovém panelu

Poznámka: *Opětovným stisknutím jakéhokoliv tlačítka během otevírání nebo zavírání víko zavazadlového prostoru zastavíte. Další stisknutí tlačítka obrátí směr pohybu víka.*

Poznámka: *Spínač na středovém panelu funguje, pouze pokud je zapalování zapnuto.*

Pokud chcete otevřít víko zavazadlového prostoru, které je zcela zavřené, můžete postupovat takto:

- V rozmezí tří sekund dvakrát stiskněte tlačítko na dálkovém ovládání.
- Stiskněte spínač na středovém panelu nebo páčku na víku zavazadlového prostoru.

Pokud chcete zcela otevřít částečně otevřené víko zavazadlového prostoru, můžete postupovat takto:

- V rozmezí tří sekund dvakrát stiskněte tlačítko na dálkovém ovládání.
- Tlačítko na dálkovém ovládání stiskněte a přidržte je přinejmenším po dobu tří sekund.
- Stiskněte spínač na středovém panelu, spínač na víku zavazadlového prostoru nebo páčku na víku zavazadlového prostoru.

Pokud chcete pohyb víka zavazadlového prostoru zastavit, můžete postupovat takto:

- Stiskněte tlačítko na dálkovém ovládání. Další funkce dálkového ovládání bude zpožděna přibližně o tři sekundy.
- Stiskněte spínač na středovém panelu, spínač na víku zavazadlového prostoru nebo páčku na víku zavazadlového prostoru.

Programování pozice zastavení víka zavazadlového prostoru

1. Otevřete víko zavazadlového prostoru.
2. Víko zavazadlového prostoru zastavte v požadované výšce.
3. Spínač víka zavazadlového prostoru stiskněte a přidržte jej přinejmenším po dobu tří sekund. Bude slyšet tón.

Přeprogramování víka zavazadlového prostoru na novou pozici zastavení

1. Otevřete víko zavazadlového prostoru.
2. Víko zavazadlového prostoru přesuňte do nové pozice zastavení.
3. Spínač víka zavazadlového prostoru stiskněte a přidržte jej přinejmenším po dobu tří sekund. Bude slyšet tón.

Zavírání víka zavazadlového prostoru

UPOZORNĚNÍ

Funkce proti uváznutí se vypne poté, co se víko zavazadlového prostoru dostane do kontaktu s karoserií vozidla.

Víko zavazadlového prostoru nerozpozná překážky, když se připojuje ke karoserii vozidla.

Poznámka: *Při zavírání zavazadlového prostoru nenechávejte pasivní klíč ve vozidle. Na displeji se zobrazí zpráva. Viz* ***Informační hlášení*** *(stana 89).*

Poznámka: *K usnadnění ručního zavírání je do vnitřní části víka zavazadlového prostoru vyhloubeno madlo.*

Pokud chcete zavřít víko zavazadlového prostoru, můžete postupovat takto:

- V rozmezí tří sekund dvakrát stiskněte tlačítko na dálkovém ovládání.
- Tlačítko na dálkovém ovládání stiskněte a přidržte je přinejmenším po dobu tří sekund.
- Stiskněte spínač na středovém panelu, spínač na víku zavazadlového prostoru nebo páčku na víku zavazadlového prostoru.

E130232

Jakmile se víko zavazadlového prostoru dostane do kontaktu s karoserií, automaticky se zavře.

Uzamykání jednotlivých dveří pomocí klíče

Poznámka: *V případě poruchy centrálního zamykání lze jednotlivé dveře uzamčít klíčem v zobrazené poloze.*

C-MAX

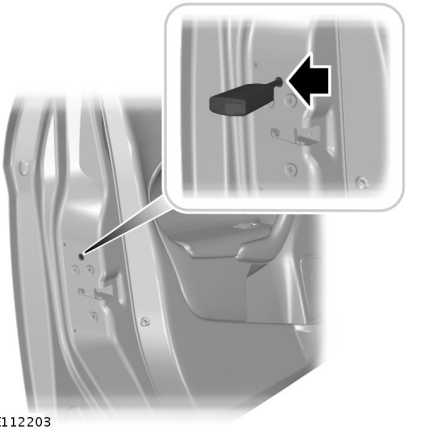

E112203

Levá strana

Dveře uzamčete otočením klíčem ve směru otáčení hodinových ručiček.

Pravá strana

Dveře uzamčete otočením klíčem proti směru otáčení hodinových ručiček.

Grand C-MAX

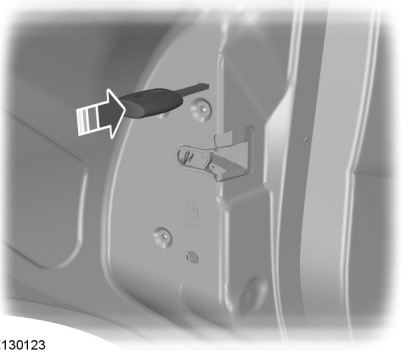

E130123

Stisknutím víko zamknete.

Odemykání

Poznámka: *Pokud byly zapnuty i dětské bezpečnostní zámky, vytažení vnitřní páčky deaktivuje pouze nouzové zamykání, ne však dětský bezpečnostní zámek. Dveře lze otevřít jen vnější klikou dveří.*

Poznámka: *Pokud jste dveře otevřeli tímto způsobem, musíte je zamykat jednotlivě až do provedení opravy centrálního zamykání.*

Odemkněte dveře řidiče pomocí klíče. Ostatní deře je možno odemykat jednotlivě zatáhnutím za vnitřní kliku těchto dveří.

BEZKLÍČOVÝ SYSTÉM

Všeobecné informace

POZOR

Pokud je klíč blízko kovových předmětů nebo elektronických zařízení, jako jsou mobilní telefony, nemusí být systém bezklíčového ovládání funkční.

Systém bezklíčového ovládání nebude funkční v případě, že:

- Je vybitá autobaterie vozidla.
- Jsou zaplněny frekvence pasivního klíče.
- Je vybitá baterie pasivního klíče.

Poznámka: *Pokud systém bezklíčového ovládání nefunguje, budete nuceni pro odemčení a uzamčení vozidla použít list klíče.*

Bezklíčový systém umožňuje řidiči ovládat vozidlo bez použití klíčku či dálkového ovládání.

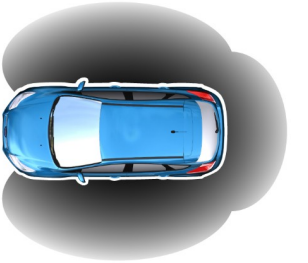

E78276

Pasivní zamykání a odemykání vyžaduje umístění platného pasivního klíče do jedné ze tří vnějších detekčních oblastí. Ty se nacházejí přibližně jeden a půl metru od klik dveří řidiče a spolujezdce a víka zavazadlového prostoru.

Pasivní klíč

Vozidlo je možné zamknout a odemknout pomocí pasivního klíče. Pasivní klíč lze rovněž použít jako dálkové ovládání. Viz **Zamykání a odemykání** (stana 35).

Zamykání vozidla

POZOR

Vozidlo se nezamyká automaticky. Pokud není aktivována funkce zamykání, vozidlo zůstane odemknuto.

Poznámka: *Při zamknutí vozidla zvnějšku se zapalování automaticky deaktivuje. Cílem tohoto opatření je ochrana autobaterie před vybitím.*

Poznámka: *Neberte za kliku dveří.*

Poznámka: *Povrch kliky udržujte čistý, aby systém fungoval správně.*

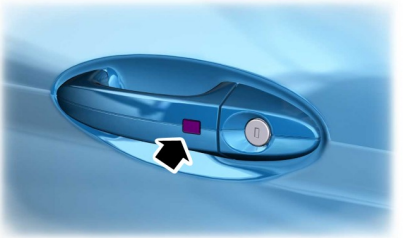

E87384

Dotykem snímače západky předních dveří zamkněte vozidlo.

Aktivace centrálního zamykání a alarmu:

- Dotkněte se snímače západky předních dveří.

Aktivace dvojitého zamykání a alarmu:

- Během tří sekund se dvakrát dotkněte snímače západky předních dveří.

Poznámka: *Západku dveří je třeba mezi jednotlivými dotyky uvolnit.*

Poznámka: *Jakmile se aktivuje, zůstane vozidlo po několik sekund zamknuto. Po uplynutí doby zpoždění je možno dveře opět otevřít, pokud je pasivní klíč v příslušné oblasti detekce.*

Dvě krátká bliknutí směrovými světly potvrdí, že byly zamčeny všechny dveře včetně víka zavazadlového prostoru a že byl aktivován alarm.

Víko zavazadlového prostoru

Poznámka: *V případě, že se pasivní klíč nachází ve vozidle a dveře jsou zamčené, nebude možné zavřít víko zavazadlového prostoru, bude odskakovat zpátky nahoru.*

Poznámka: *Nachází-li se v oblasti detekce zadních dveří druhý platný pasivní klíč, víko zavazadlového prostoru je možno zavřít.*

Odemykání vozidla

Poznámka: *Pokud vozidlo bylo uzamčeno déle než tři dny, přejde bezklíčový systém do úsporného režimu. Tím se sníží vybíjení autobaterie vozidla. Je-li vozidlo odemknuto v tomto režimu, reakční doba může být mírně delší než normálně. Jedním odemknutím vozidla se režim úspory energie deaktivuje.*

Poznámka: *Zůstane-li vozidlo po dobu několika týdnů uzamčeno, systém bezklíčového ovládání bude deaktivován. K odemknutí vozidla je třeba použít list klíče. Po odemknutí vozidla bude systém bezklíčového ovládání vozidla aktivován.*

Poznámka: *Při otevírání dveří se nedotýkejte snímače zamčení na klice předních dveří.*

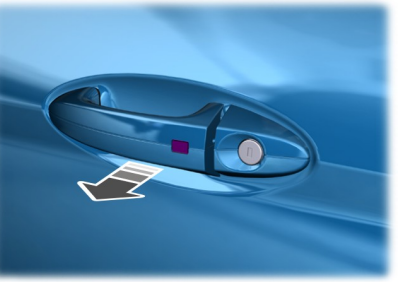

E78278

Otevřete dveře.

Poznámka: *V dosahu detekce těchto dveří musí být platný pasivní klíč.*

Jedno dlouhé bliknutí směrovými světly potvrdí, že byly odemčeny všechny dveře včetně víka zavazadlového prostoru a že byl deaktivován alarm.

Odemknutí pouze dveří řidiče

Je-li funkce odemykání přeprogramovaná tak, aby se odemkly pouze dveře řidiče a víko zavazadlového prostoru (), vezměte na vědomí následující:

Jsou-li dveře řidiče prvními dveřmi, které se otevřou, ostatní dveře zůstanou zamknuté. Všechny ostatní dveře lze odemknout zevnitř vozidla stisknutím tlačítka odemykání na přístrojové desce. Poznámka: Viz **Jedním pohledem** (stana 9). Dveře je možné odmykat jednotlivě zatáhnutím za vnitřní kliku těchto dveří.

Zablokované klíče

Pokud po uzamčení vozidla zůstanou v interiéru nějaké klíče, budou tyto klíče zablokovány.

Zablokované klíče nemohou být použity pro zapnutí zapalování nebo nastartování motoru.

Aby bylo možno tyto klíče opět používat, musí se odblokovat.

Pro odblokování všech vašich pasivních klíčů odemkněte vozidlo pomocí pasivního klíče nebo odemykací funkce dálkového ovladače.

Všechny pasivní klíče budou poté po zapnutí zapalování nebo nastartování vozidla platným klíčem aktivovány.

Zamykání a odemykání dveří pomocí listu klíče

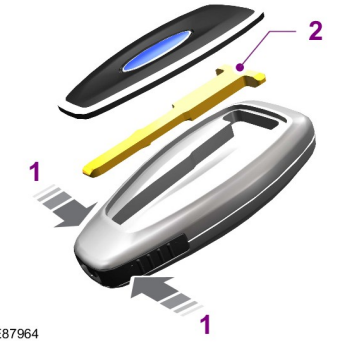

1. Opatrně demontujte kryt.
2. Vyjměte list klíče a vložte jej do zámku.

Poznámka: *Vložkou zámku je vybavena pouze klika dveří řidiče.*

GLOBÁLNÍ OTEVÍRÁNÍ A ZAVÍRÁNÍ

Díky funkci globálního otevírání a zavírání můžete ovládat elektrická okna rovněž při vypnutém zapalování.

Poznámka: *Funkce globálního otevírání je po odemknutí vozidla pomocí dálkového ovládání funkční pouze krátce.*

Poznámka: *Globální zavírání bude fungovat pouze tehdy, pokud jste pro každé okno nastavili správně paměť. Viz* ***Elektricky ovládaná okna*** *(stana 70).*

Globální otevření

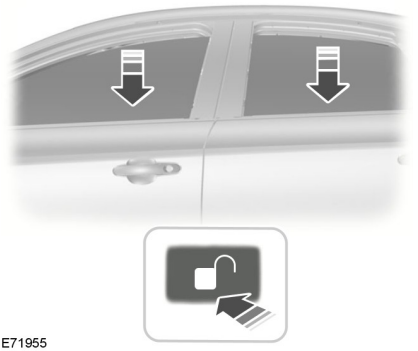

E71955

Pokud chcete otevřít všechna okna, stiskněte a podržte tlačítko **odemykání** na dálkovém ovládání po dobu nejméně tří sekund. Funkci otevírání přerušíte stisknutím tlačítka odemknutí či uzamknutí.

Globální zavření

Vozidla bez bezklíčového systému

POZOR

Při používání globálního zavírání buďte opatrní. V případě nouze pohyb stisknutím tlačítka odemčení či uzamčení okamžitě zastavte.

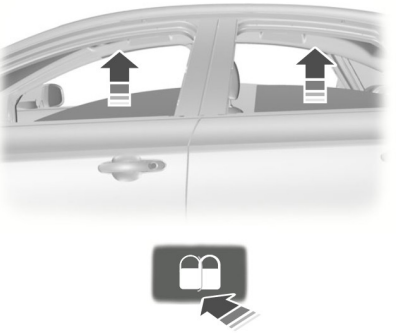

E71956

Pokud chcete zavřít všechna okna, stiskněte a podržte tlačítko **zamykání** na dálkovém ovládání po dobu nejméně tří sekund. Funkci zavírání přerušíte stisknutím tlačítka odemknutí či uzamknutí. Během globálního zavírání je rovněž aktivní funkce proti sevření.

Vozidla s bezklíčovým systémem

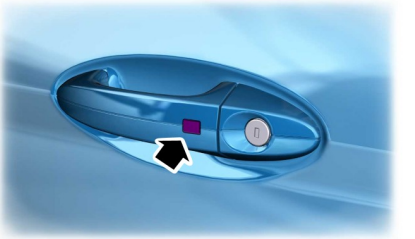

E87384

POZOR

Při používání globálního zavírání buďte opatrní. V případě nouze dotykem snímače západky dveří pohyb zastavíte.

Poznámka: *Globální zavírání lze aktivovat pomocí kliky dveří na straně řidiče. Globální otvírání a zavírání lze rovněž aktivovat tlačítky na pasivním klíči.*

Chcete-li zavřít všechna okna, stiskněte a přidržte kliku dveří řidiče po dobu nejméně dvou sekund. Během globálního zavírání je rovněž aktivní funkce proti sevření.

PRINCIPY FUNKCE

Imobilizér motoru je zabezpečovacím prvkem proti odcizení, který zabraňuje nastartovat motor bez správně kódovaného klíče.

KÓDOVANÉ KLÍČE

Poznámka: *Nezakrývejte klíče kovovými předměty. Usnadníte tím, aby přijímač správně klíč rozpoznal.*

Poznámka: *Při případné ztrátě klíče nechte všechny ostatní klíče překódovat. Pro další informace se obraťte na svého prodejce. Náhradní klíče překódujte současně se svými stávajícími klíči.*

V případě ztráty klíče můžete u svého prodejce Ford získat náhradní. Je-li to možné, poskytněte mu číslo klíče, uvedené na štítku dodaném s originálními klíči. Od svého prodejce Ford můžete také získat další klíče.

AKTIVOVÁNÍ IMOBILIZÉRU MOTORU

Imobilizér motoru se automaticky aktivuje krátce po vypnutí zapalování.

DEAKTIVOVÁNÍ IMOBILIZÉRU MOTORU

Imobilizér motoru se automaticky deaktivuje po zapnutí zapalování pomocí správně nakódovaného klíče.

PRINCIPY FUNKCE

Systém alarmu

Vaše vozidlo je vybaveno jedním z následujících systémů alarmu:

- obvodový alarm
- obvodový alarm se snímači interiéru
- alarm prvního typu se snímači interiéru a sirénou se záložní baterií

Obvodový alarm

Obvodový alarm brání neoprávněnému otevření dveří a kapoty vozidla. Chrání tak i audiojednotku.

Snímače interiéru

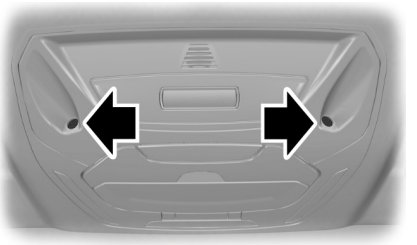

E129005

POZOR

Snímače ve svítilně osvětlení interiéru nesmějí být zakryty. Nezapínejte plnou ochranu poplašným zařízením, pokud jsou ve vozidle lidé, zvířata nebo jiné pohybující se objekty.

Tyto snímače zaznamenávají veškerý pohyb uvnitř vozidla a slouží jako odstrašující prvek proti neoprávněnému vniknutí do vozidla.

Siréna se záložní baterií

Siréna se záložní baterií, která se rozezní v případě spuštění alarmu, je přídavný prvek poplašného zařízení. Do pohotovosti přechází ihned po uzamčení vozidla. Siréna je vybavena vlastní baterií a zní i po odpojení autobaterie vozidla nebo při jejím vlastním odpojení.

Spuštění alarmu

Je-li alarm aktivován, dojde k jeho spuštění následujícími způsoby:

- otevřením dveří, zadních výklopných dveří nebo kapoty bez pomoci správného klíče nebo dálkového ovladače
- Pokud je demontováním audio nebo navigačního systému.
- otočením zapalování do polohy **I**, **II** nebo **III** bez použití platného klíče
- pokud snímače interiéru zaznamenají pohyb v interiéru
- pokud dojde k odpojení baterie nebo baterií zálohované sirény, dojde u vozidel vybavených baterií zálohovanou sirénou k jejímu rozeznění

Dojde-li ke spuštění alarmu, bude po dobu 30 sekund znít houkačka a po dobu pěti minut bude v činnosti výstražná funkce ukazatelů směru.

Jakýkoli další zaznamenaný výše uvedený útok spustí opětovně alarm.

Plná a snížená ochrana

Plná ochrana

Plná ochrana je standardním nastavením.

Při plné ochraně jsou po zapnutí alarmu aktivovány snímače interiéru.

Poznámka: *Tím může dojít ke spuštění planého poplachu, pokud jsou ve vozidle zvířata nebo jiné pohybující se objekty.*

Poznámka: *Falešné poplachy mohou také být spuštěny přídavným topením Viz* ***Přídavné topení*** *(stana 106). Pokud používáte přídavné topení, nasměrujte proudění vzduchu směrem na podlahu.*

Snížená ochrana

Při snížené ochraně se po zapnutí alarmu deaktivují snímače interiéru.

Poznámka: *Při snížené ochraně je spuštění alarmu omezeno pouze na obvody zapalování. Po zapnutí zapalování se alarm přepne zpět do režimu plné ochrany.*

Ask on Exit (dotaz při odchodu)

Alarm je možné nastavit tak, že se informační displej pokaždé zeptá, jaký režim ochrany si přejete nastavit.

Pokud zvolíte **Ask on Exit** (dotaz při odchodu), zobrazí se na displeji panelu přístrojů po každém vypnutí zapalování zpráva **Reduced guard?** (Zapnout sníženou ochranu?).

Pokud si přejete zapnout sníženou ochranu, stiskněte po zobrazení této zprávy tlačítko **OK**.

Pokud si přejete zapnout plnou ochranu, opusťte vozidlo bez stisknutí tlačítka **OK**.

Výběr plné nebo snížené ochrany

Poznámka: *Volbou* ***Reduced*** *(Snížená ochrana) nedojde k trvalému nastavení alarmu na sníženou ochranu. Snížená ochrana bude nastavena pouze do dalšího zapnutí zapalování. Pokud chcete alarm pravidelně nastavovat na sníženou ochranu, zvolte* ***Ask on Exit*** *(Dotaz při odchodu).*

Na informačním displeji můžete vybrat úplnou nebo sníženou ochranu. Viz **Všeobecné informace** (stana 83).

Informační zprávy

Viz **Informační hlášení** (stana 89).

ODJIŠTĚNÍ ALARMU

Pro aktivaci alarmu zamkněte vozidlo. Viz **Zámky** (stana 35).

ZAJIŠTĚNÍ ALARMU

Vozidla bez bezklíčového systému

Obvodový alarm

Vypnutí a ztišení alarmu je možné odemčením dveří pomocí klíče, zapnutím zapalování pomocí správně nakódovaného klíče nebo odemčením dveří nebo víka zavazadlového prostoru pomocí dálkového ovladače.

Poplašné zařízení první kategorie

Vypnutí a ztišení alarmu je možné odemčením dveří pomocí klíče a zapnutím zapalování pomocí správně nakódovaného klíče během 12 sekund nebo odemčením dveří nebo víka zavazadlového prostoru pomocí dálkového ovladače.

Vozidla s bezklíčovým systémem

Poznámka: *V dosahu detekce těchto dveří musí být platný pasivní klíč pro bezklíčový systém. Viz* ***Bezklíčový systém*** *(stana 39).*

Obvodový alarm

Vypnutí a ztišení alarmu je možné odemčením dveří a zapnutím zapalování nebo odemčením dveří nebo víka zavazadlového prostoru pomocí dálkového ovladače.

Poplašné zařízení první kategorie

Vypnutí a ztišení alarmu je možné odemčením dveří a zapnutím zapalování během 12 sekund nebo odemčením dveří nebo víka zavazadlového prostoru pomocí dálkového ovladače.

NASTAVENÍ VOLANTU

POZOR

Nikdy nenastavujte volant, když je vozidlo v pohybu.

Poznámka: *Ujistěte se, že sedíte ve správné poloze. Viz* ***Sezení ve správné poloze*** *(stana 109).*

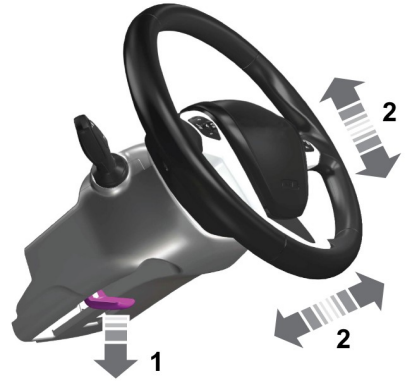

E95178

E95179

POZOR

Při navracení páky do její původní polohy se ujistěte, že jste páku plně dotáhli.

OVLÁDÁNÍ AUTORÁDIA

Na audio jednotce vyberte požadovaný zdroj.

Dálkovým ovládáním lze ovládat následující funkce:

Typ 1

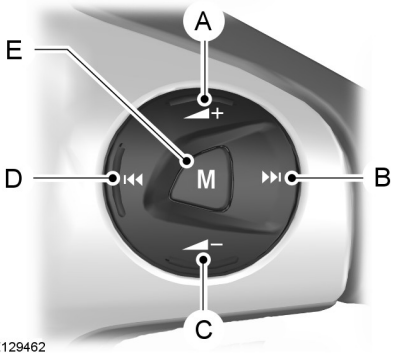

E129462

A	Zvýšení hlasitosti
B	Vyhledávání směrem nahoru nebo další
C	Snížení hlasitosti
D	Vyhledávání směrem dolů nebo předchozí
E	Mode (Režim)

Zdroj audiosignálu vyberte stisknutím tlačítka režimu.

Typ 2

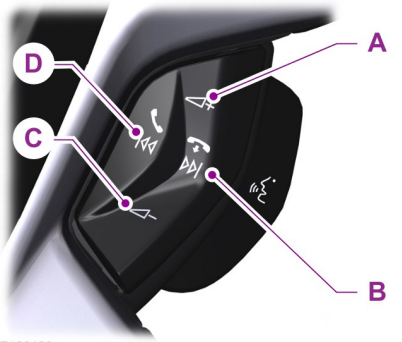

E129463

A	Zvýšení hlasitosti
B	Vyhledávání směrem nahoru nebo další
C	Snížení hlasitosti
D	Vyhledávání směrem dolů nebo předchozí

Vyhledávání, další nebo předchozí

Tlačítko Vyhledávání stiskněte pro:

- naladění rádia na další nebo předchozí uloženou stanici,
- přehrání následující nebo předchozí skladby

Stiskněte a **držte** tlačítko vyhledávání pro:

- naladění další rádiové stanice o vyšší nebo nižší frekvenci daného frekvenčního rozsahu
- vyhledávání ve skladbách

HLASOVÉ OVLÁDÁNÍ

E129464

Hlasové ovládání zapněte nebo vypněte zatažením tlačítka. Viz **SYNC™** (stana 265). Viz **SYNC™** (stana 265).

STĚRAČE ČELNÍHO SKLA

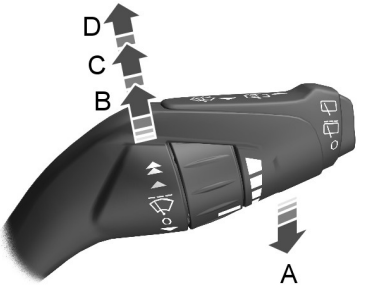

E128444

A	Jedno setření
B	Intervalové stírání nebo automatické stírání
C	Normální stírání
D	Stírání vysokou rychlostí

Intervalové stírání

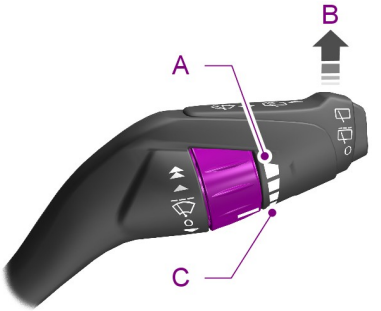

E128445

A	Krátký interval stírání
B	Intervalové stírání
C	Dlouhý interval stírání

Pro nastavení intervalu přerušovaného stírání lze použít otočný přepínač.

Automatický systém stěračů

Některé modely bez funkce automatického stírání jsou vybaveny systémem předních stěračů závislým na rychlosti jízdy.

Pokud zpomalíte na rychlost chůze nebo zastavíte, aktuální rychlost stírání se automaticky přepne na další pomalejší rychlost stírání.

Při zvýšení rychlosti jízdy se rychlost stírání vrátí k manuálně zvolenému nastavení.

Přesunutím páčky stěračů v době fungování systému systém vypnete.

Pokud znovu zpomalíte na rychlost chůze nebo zastavíte, systém se znovu zaktivuje.

AUTOMATICKÉ STÍRÁNÍ

VÝSTRAHY

Nezapínejte automatické stírání za suchého počasí. Snímač deště je velmi citlivý a stěrače se mohou spustit, i když se na čelní sklo dostanou nečistoty nebo hmyz.

Stírátka vyměňte, jakmile po sobě začnou nechávat pruhy vody a šmouhy. Pokud je nevyměníte, bude snímač deště i nadále detekovat na čelním skle vodu a stěrače budou stírat, přestože větší část čelního skla bude suchá.

Před zapnutím funkce automatického stírání při námraze nejprve čelní sklo úplně odmrazte.

Před vjetím do myčky nezapomeňte automatické stírání vypnout.

Poznámka: *Pokud bylo automatické osvětlení zapnuto společně s automatickými stěrači, tlumená světla se automaticky rozsvítí, když snímač deště aktivuje souvislé stírání čelního skla pomocí stěračů.*

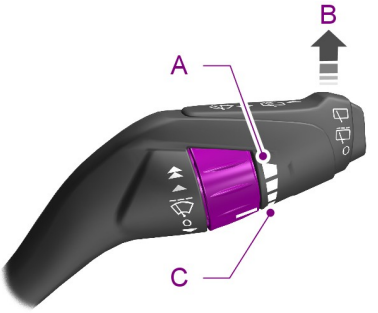

E128445

A Vysoká citlivost

B Zapnuto

C Nízká citlivost

Po zapnutí automatického stírání nebudou stěrače stírat, dokud nebude na čelním skle zjištěna voda. Snímač deště pak bude neustále měřit množství vody na čelním skle a automaticky tomu přizpůsobí rychlost stírání.

Citlivost snímače deště nastavíte otočným regulátorem. Při nízké citlivosti začnou stěrače stírat, až když snímač zjistí na čelním skle hodně vody. Při vysoké citlivosti začnou stěrače stírat, když snímač zjistí na čelním skle malé množství vody.

OSTŘIKOVAČE ČELNÍHO SKLA

E129188

POZOR

Neuvádějte ostřikovač do chodu na dobu delší než 10 sekund a nikdy jej nezapínejte, je-li nádržka prázdná.

Po dobu přitažení páčky k volantu funguje ostřikovač ve spojení se stěrači.

Po uvolnění páčky stěrače ještě chvíli stírají.

STĚRAČ A OSTŘIKOVAČE ZADNÍHO OKNA

Intervalové stírání

E129193

A Intervalové stírání

B Pomalé stírání

Stisknutím tlačítka na konci páčky přepnete mezi režimem vypnuto, intervalovým stíráním a pomalým stíráním.

Stírání při zpátečce

Pokud zvolíte zpáteční rychlost, zadní stěrač se automaticky aktivuje za předpokladu, že ještě nebyl aktivován a že jsou přední stěrače zapnuty.

Ostřikovač zadního skla

E129194

POZOR

Neuvádějte ostřikovač do chodu na dobu delší než 10 sekund a nikdy jej nezapínejte, je-li nádržka prázdná.

Po dobu odtažení páčky od volantu funguje ostřikovač ve spojení se stěrači.

Po uvolnění páčky stěrače ještě chvíli stírají.

OSTŘIKOVAČE SVĚTLOMETŮ

Jsou-li zapnuté světlomety, uvedou se ostřikovače světlometů do chodu spolu s ostřikovači čelního skla.

Poznámka: *Aby se předešlo rychlému vyprázdnění nádržky kapaliny do ostřikovačů, nespustí se ostřikovače světlometů při každém spuštění ostřikovačů čelního skla.*

KONTROLA STÍRÁTEK STĚRAČŮ

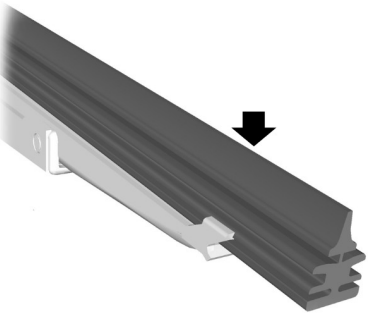

E66644

Bříškem prstu přejeďte po hraně stírátka a zkontrolujte, zda není drsná.

Pryž stírátek čistěte vodou pomocí měkké houby.

VÝMĚNA STÍRÁTEK STĚRAČŮ

Lišta stěrače čelního skla

VÝSTRAHY

Pro výměnu lišt stěračů nastavte stěrače čelního skla do servisní polohy.

Servisní polohu stěračů můžete v zimě používat pro snazší přístup k lištám stěračů při jejich čištění od sněhu a ledu. Jakmile zapnete zapalování, stěrače čelního skla se vrátí do původní polohy, proto před zapnutím zapalování zcela zbavte vnější stranu čelního skla sněhu a námrazy.

Poznámka: *Lišty stěračů čelního skla mají odlišnou délku. Viz* ***Technická data*** *(stana 53). Pokud namontujete stírací lišty o nesprávné délce, nemusí snímač deště pracovat správně.*

Servisní poloha

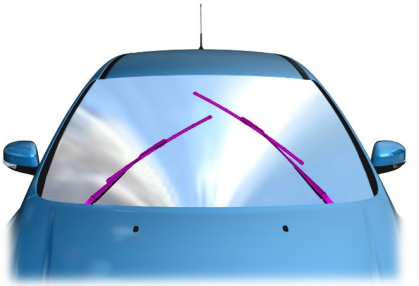

E129989

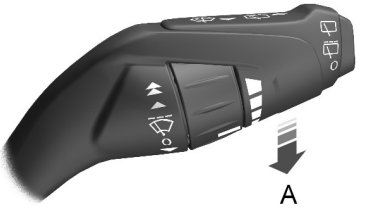

E129986

Vypněte zapalování a během tří sekund přesuňte páku stěračů do polohy **A**. Jakmile se stěrače přesunou do servisní polohy, uvolněte páku.

Výměna lišt stěračů čelního skla

Nastavte stěrače čelního skla do servisní polohy a zvedněte ramena stěračů.

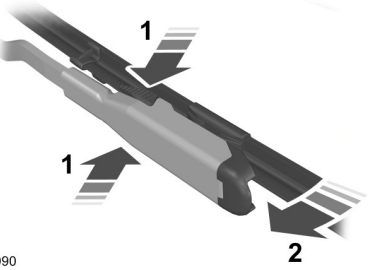

E129990

1. Blokovací tlačítka zmáčkněte zároveň.
2. Otočte a demontujte lištu stěrače.

Poznámka: *Ujistěte se, že je lišta stěrače zajištěna na svém místě.*

3. Instalaci proveďte obráceným postupem.

Lišta stěrače zadního okna

1. Zvedněte rameno stěrače.

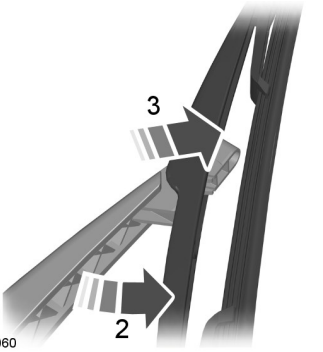

E130060

2. Lištu stěrače z ramene stěrače mírně vytočte.
3. Uvolněte lištu stěrače z ramene stěrače.
4. Demontujte lištu stěrače.

Poznámka: *Ujistěte se, že je lišta stěrače zajištěna na svém místě.*

5. Instalaci proveďte obráceným postupem.

TECHNICKÁ DATA

Délky lišt stěračů čelního skla

Rozměr v mm (palcích)	
Strana řidiče	**Strana spolujezdce**
730 (28,7)	630 (24,8)

OVLÁDÁNÍ OSVĚTLENÍ

Polohy spínače osvětlení

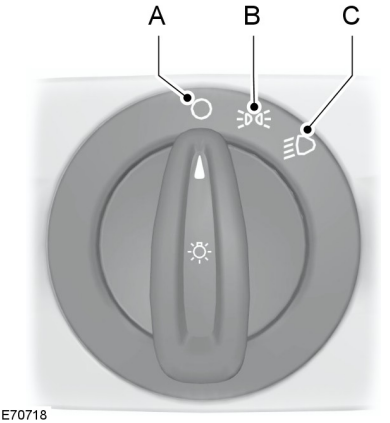

E70718

A	Vypnuto
B	Boční a koncová světla
C	Světlomety

Obrysová světla

UPOZORNĚNÍ

Dlouhé používání parkovacích světel může vybít autobaterii.

Vypněte zapalování.

Obě strany

Otočte spínač do polohy **B**.

Jedna strana

E130139

A	Pravá strana
B	Levá strana

Dálková a tlumená světla

E130140

Mezi dálkovými a tlumenými světlomety můžete přepínat přitažením páčky směrem dopředu.

Světelná houkačka

Přitáhněte páku lehce k volantu.

Osvětlení příjezdu

Vypněte zapalování a přitáhněte páčku směrových světel k volantu, aby se zapnuly světlomety. Uslyšíte krátký tón. Světlomety automaticky zhasnou po třech minutách při otevřených dveřích nebo po 30 sekundách po uzavření posledních dveří.

Osvětlení příjezdu lze zrušit opětovným přitáhnutím páčky směrových světel k volantu nebo zapnutím zapalování.

AUTOMATICKY ZAPÍNANÁ SVĚTLA

POZOR

Za velmi nepříznivých povětrnostních podmínek může být nezbytné zapnout světlomety ručně.

Poznámka: *Pokud jste zapnuli automatické osvětlení, můžete dálková světla zapnout pouze tehdy, pokud funkce automatického osvětlení zapnula světlomety.*

Poznámka: *Pokud bylo automatické osvětlení zapnuto společně s automatickými stěrači, tlumená světla se automaticky rozsvítí, když snímač deště aktivuje souvislé stírání čelního skla pomocí stěračů.*

E70719

Světlomety se budou zapínat a vypínat automaticky v závislosti na okolních světelných podmínkách.

Světlomety zůstanou po vypnutí zapalování po určitý čas svítit. Časovou prodlevu můžete upravit prostřednictvím informačního displeje. Viz **Informační displeje** (stana 83).

AUTOMATICKÉ ŘÍZENÍ DÁLKOVÝCH SVĚTEL

UPOZORNĚNÍ

Tento systém vás nezbavuje zodpovědnosti za zachovávání potřebné opatrnosti a pozornosti při jízdě. Pokud se systému nepodaří zapnout nebo vypnout dálková světla, upravte nastavení ručně.

Při přiblížení k ostatním dopravním prostředkům na silnici může být nutný ruční zásah.

Nepoužívejte systém v mlze.

Ve studeném počasí nebo při velmi špatných povětrnostních podmínkách nemusí systém fungovat. V těchto případech může být nutný ruční zásah.

Pokud jsou světla protijedoucích vozidel skryta za překážkami (např. svodidly), nemusí systém dálková světla vypnout.

Abyste se ujistili, že bude mít kamerový snímač dostatečný výhled, pravidelně kontrolujte a vyměňujte lišty stěrače. Náhradní lišty stěrače musí mít správnou délku.

Poznámka: *Odstraňujte z čelního skla všechny nečistoty, jako je ptačí trus, hmyz, sníh nebo led.*

Poznámka: *Dopravní značky s reflexním povrchem mohou být detekovány jako světla protijedoucího vozu, a tím pádem mohou způsobit přepnutí světel na tlumená.*

Poznámka: *Při výměně žárovek dálkových světel používejte výhradně originální součásti od společnosti Ford. Ostatní žárovky mohou snížit výkon systému.*

Systém automaticky zapne dálková světla, pokud je dostatečná tma a v okolí se nepohybují žádná vozidla. Pokud systém rozpozná přední či zadní světla přibližujícího se vozidla nebo pouliční osvětlení před vozidlem, vypne dálková světla, aby neoslnil ostatní účastníky provozu. Tlumená světla zůstanou rozsvícená.

Snímač kamery je umístěn za čelním sklem, a to v prostřední části. Tento snímač neustále sleduje aktuální podmínky a na základě zjištěných údajů rozhoduje o zapnutí a vypnutí dálkových světel.

Systém po zapnutí aktivuje dálková světla za předpokladu, že:

- je dostatečná tma vyžadující použití dálkových světel,
- v okolí se nevyskytují žádná vozidla a před vozem se nenachází žádné pouliční osvětlení a
- rychlost vozidla je vyšší než 40 km/h.

Dálková světla se vypnou za předpokladu, že:

- Viditelnost je dostatečná na to, aby dálková světla nemusela být použita.
- Jsou zjištěna čelní nebo zadní světla přibližujícího se vozidla.
- Je zjištěno pouliční osvětlení.
- Rychlost vozidla klesne pod 25 km/h.
- Kamerový snímač je příliš horký nebo se zablokuje.

Zapnutí systému

Systém se zapíná pomocí informačního displeje. Viz **Informační displeje** (stana 83).

E70719

Otočte spínač automatických světlometů do polohy pro zapnutí. Viz **Automaticky zapínaná světla** (stana 55).

Připravenost systému bude potvrzena rozsvícením kontrolky.

Poznámka: *Kontrolka se rozsvítí pouze za tmy a za předpokladu, že jsou zapnuty čelní světlomety.*

Poznámka: *Inicializace systému může po prvním zapnutí zapalování chvíli trvat, zejména pokud je hluboká tma. Během této fáze se dálková světla automaticky nezapnou.*

Nastavení citlivosti systému

Systém má nastaveny tři úrovně citlivosti, které lze vybrat na informačním displeji. Viz **Informační displeje** (stana 83).

Nastavená úroveň rozhoduje o rychlosti, jakou se dálková světla opět sama zapnou poté, co se rozpoznané vozy ztratí z dohledu.

Ruční zásah do automatického ovládání

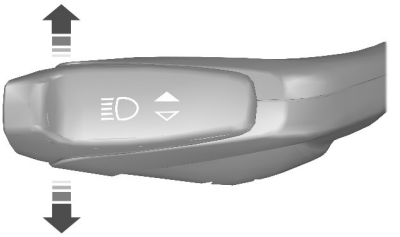

E133632

Mezi dálkovými a tlumenými světlomety můžete přepínat zatažením páčky směrem dopředu nebo dozadu.

Poznámka: *Tím dočasně světla přepnete. Po uplynutí krátké doby se systém vrátí zpět do automatického provozu.*

Systém lze trvale vypnout prostřednictvím odpovídající nabídky v informačním displeji nebo otočením spínače dálkových světel do polohy čelních světlometů.

PŘEDNÍ MLHOVÁ SVĚTLA

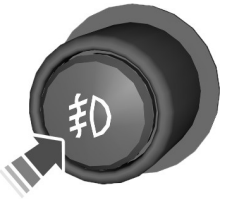

E70721

POZOR

Přední světlomety do mlhy používejte pouze v případech, kdy je viditelnost výrazně snížena mlhou, sněžením nebo deštěm.

ZADNÍ MLHOVÉ SVÍTILNY

E70720

UPOZORNĚNÍ

Zadní mlhová světla používejte pouze v případech, kdy je viditelnost kratší než 50 metrů.

Pokud prší nebo sněží a viditelnost je delší než 50 metrů, nepoužívejte zadní mlhová světla.

NASTAVENÍ SVĚTLOMETŮ - VOZIDLA S: ADAPTIVNÍ OSVĚTLENÍ VPŘEDU/XENONOVÉ SVĚTLOMETY

Chcete-li nastavit světlomety pro jízdu na levé nebo pravé straně vozovky, obraťte se na vašeho prodejce.

NASTAVENÍ SKLONU SVĚTLOMETŮ

Poznámka: *Vozidla s xenonovými světlomety jsou vybavena automatickou regulací sklonu světlometů.*

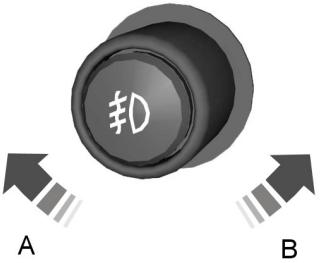

E70722

A Zvednutý světelný kužel světlometů

B Snížený světelný kužel světlometů

Výškovou úroveň světelného kužele světlometů můžete přizpůsobovat nákladu vozidla.

Doporučené polohy spínače regulace sklonu světlometů

Zatížení			Náklad v zavazadlovém prostoru	Poloha spínače
Přední sedadla	Druhá řada sedadel	Třetí řada sedadel		
1-2	-	-	-	0
1-2	-	2	-	0 (0.5)**
1-2	3	-	-	1 (0.5)**
1-2	3	-	max[1]	3 (0.5)**
1	-	-	max[1]	4 (1.5)**

* Viz **Identifikační štítek vozidla** (stana 231).

[2] Vozidla s aktivním pérováním

VÝSTRAŽNÁ PŘERUŠOVANÁ SVĚTLA

Pro nalezení položky: Viz **Jedním pohledem** (stana 9).

SMĚROVÁ SVĚTLA

Poznámka: *Vychylte páku nahoru nebo dolů a ukazatele směru třikrát bliknou.*

E130141

SVĚTLOMETY DO ZATÁČKY

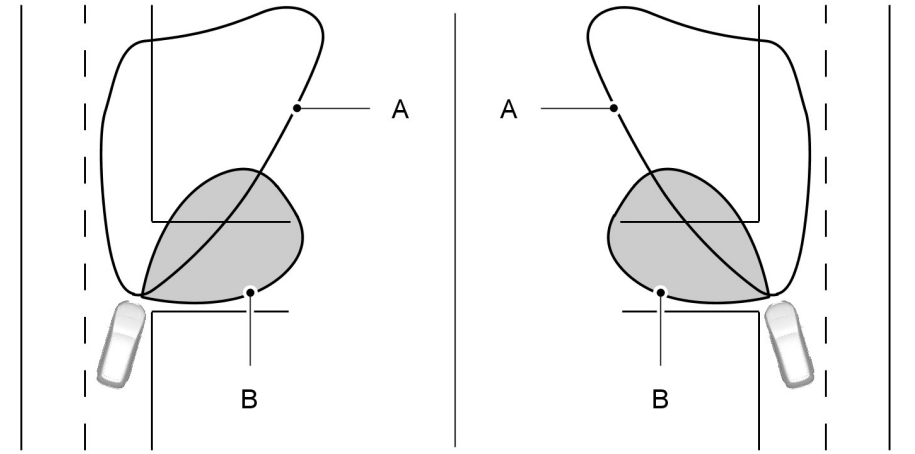

E72898

A Světelný kužel světlometů

B Světelný kužel světlometů do zatáčky

Světlomety do zatáčky osvětlují při zatáčení vnitřní stranu zatáčky.

VNITŘNÍ OSVĚTLENÍ

Osvětlení interiéru

Poznámka: *Jednotlivá světla lze zapnout samostatně, avšak nelze je vypnout v případě, že byla všechna světla zapnuta řidičem.*

Poznámka: *Všechna ostatní světla buď nebude možné zapnout, nebo budou mít pouze funkci čtecích lampiček nebo střešního světla.*

Světla se rozsvítí, když odemknete či otevřete dveře nebo víko zavazadlového prostoru. Necháte-li otevřené dveře s vypnutým spínačem zapalování, všechna světla po krátké době automaticky zhasnou, aby nedošlo k vybití baterie. Opětovné rozsvícení světla provedete krátkým zapnutím a vypnutím zapalování.

Boční světlo

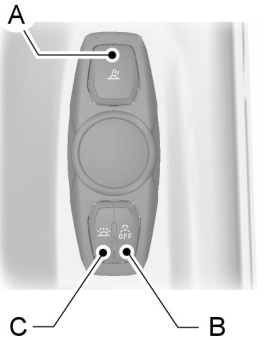

E139419

A	Vypínač čtecí lampičky
B	Spínač dveří
C	Společné zapnutí a vypnutí všech světel

Jestliže stisknete spínač **B**, všechna světla zůstanou při otevření dveří zhasnutá. Opakovaným stisknutím spínače nastavení změníte.

K ovládání všech světel současně slouží spínač **C**.

Středové světlo

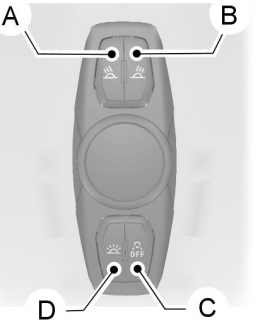

E139420

A	Vypínač pravé čtecí lampičky
B	Vypínač levé čtecí lampičky
C	Spínač dveří
D	Společné zapnutí a vypnutí všech světel

Jestliže stisknete spínač **C**, všechna světla zůstanou při otevření dveří zhasnutá. Opakovaným stisknutím spínače nastavení změníte.

K ovládání všech světel současně slouží spínač **D**.

Vnější osvětlení

Necháte-li otevřené dveře a spínač zapalování je vypnutý, vnější osvětlení po krátké době automaticky zhasne, aby se zabránilo vybití autobaterie.

Pokud je tma a je zapnuto zapalování a čelní světlomety, aktivuje se vnější osvětlení.

Ambientní osvětlení svítí jednobarevně na několik míst, například do prostoru nohou, na držáky nápojů a na dveře a je možné je zapnout a vypnout v nabídce informačního displeje. Viz **Všeobecné informace** (stana 83).

Pomocí spínačů stmívače osvětlení přístrojů nastavte požadovaný jas. Viz **Stmívač osvětlení přístrojů** (stana 123).

DEMONTOVÁNÍ SVĚTLOMETU

POZOR

Xenonové výbojky nechte vyměnit školeným technikem. Je zde nebezpečí úrazu elektrickým proudem.

1. Otevřete kapotu. Viz **Otevírání a zavírání kapoty** (stana 197).

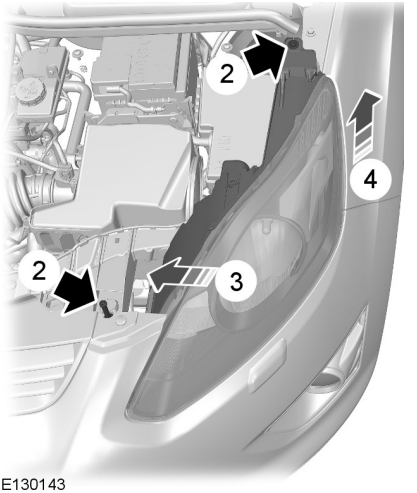

E130143

2. Demontujte šrouby.
3. Zatáhněte světlomet co nejdále ke středu vozidla. Tím jej oddělíte od spodního upevňovacího úchytu.
4. Nadzvedněte vnější stranu světlometu a vyjměte jej.

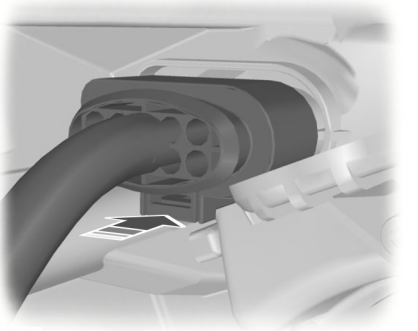

E88875

5. Odpojte elektrický konektor.

Poznámka: *Při montáži světlometu se ujistěte, že jste správně připojili elektrický konektor.*

Poznámka: *Při montáži světlometu se ujistěte, že jste světlomet řádně usadili ve spodním upevňovacím místě.*

Poznámka: *Před montáží světlometu se ujistěte, že je přední šroub umístěn ve výlisku světlometu.*

VÝMĚNA ŽÁROVKY

UPOZORNĚNÍ

Vypněte světla i zapalování.

Před demontáží žárovky ji nechte vychladnout.

Xenonové výbojky nechte vyměnit řádně vyškoleným technikem. Je zde nebezpečí úrazu elektrickým proudem.

VÝSTRAHY

Nedotýkejte se skla žárovky.

Používejte pouze žárovky správné specifikace. Viz **Tabulka specifikací žárovek** (stana 69).

Poznámka: *Následující pokyny popisují demontáž žárovek. Náhradní žárovky nasazujte v obráceném pořadí kroků, není-li uvedeno jinak.*

Světlomet

Poznámka: *Demontujte kryty, abyste získali přístup k žárovkám.*

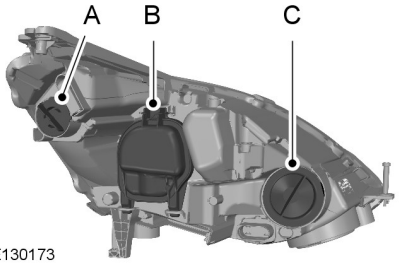

E130173

A	Směrové světlo
B	Světlomety - dálková světla
C	Tlumené světlo světlometu

Směrové světlo

1. Demontujte světlomet. Viz **Demontování světlometu** (stana 61).

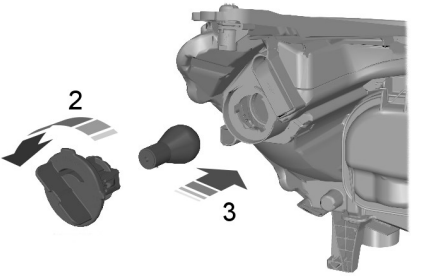

E130174

2. Otočte držákem žárovky proti směru hodinových ručiček a vyjměte jej.
3. Jemně zatlačte žárovku do držáku žárovky, otočte ji proti směru hodinových ručiček a vyjměte ji.

Světlomety - dálková světla

UPOZORNĚNÍ

Nedotýkejte se skla žárovky.

1. Demontujte světlomet. Viz **Demontování světlometu** (stana 61).

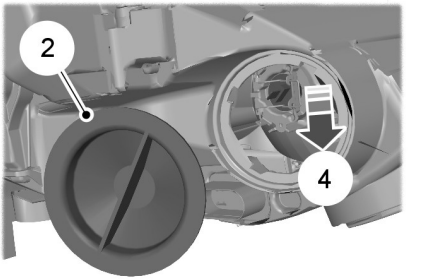

E130175

2. Sejměte kryt.
3. Odpojte elektrický konektor.
4. Uvolněte sponu a vyjměte žárovku.

Tlumené světlo světlometu

UPOZORNĚNÍ

Nedotýkejte se skla žárovky.

1. Demontujte světlomet. Viz **Demontování světlometu** (stana 61).

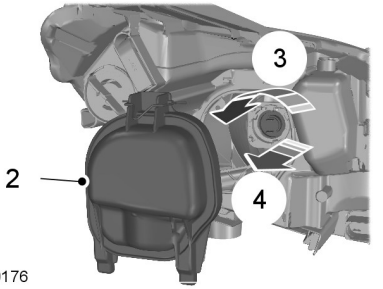

E130176

2. Sejměte kryt.
3. Otočte držákem žárovky proti směru hodinových ručiček a vyjměte jej.
4. Vyměňte žárovku.

Světlomet do zatáčky

1. Demontujte světlomet. Viz **Demontování světlometu** (stana 61).

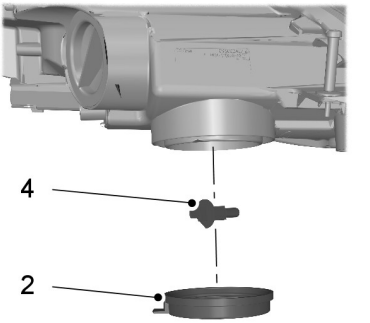

E130177

2. Sejměte kryt.
3. Odpojte elektrický konektor.
4. Uvolněte sponu a vyjměte žárovku.

Boční svítilny

1. Demontujte světlomet. Viz **Demontování světlometu** (stana 61).

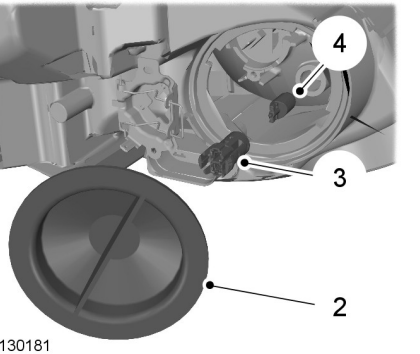

E130181

2. Sejměte kryt.
3. Vyjměte držák žárovky.
4. Vyměňte žárovku.

Boční ukazatel směru

E72263

1. Opatrně demontujte boční ukazatel.

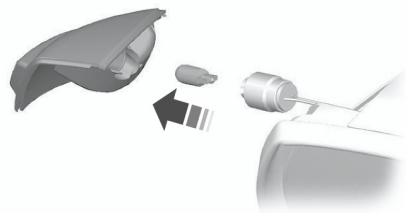

E72291

2. Vyjměte držák žárovky.
3. Vyměňte žárovku.

Přibližovací svítilna

Poznámka: *Natočte sklo zrcátka co nejvíce dovnitř.*

E72264

1. Vložte do mezery mezi lemem zrcátka a jeho sklem šroubovák a uvolněte kovovou upevňovací sponu.

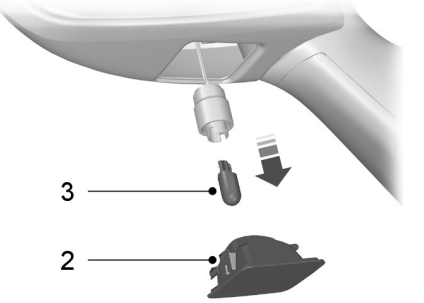

E72265

2. Demontujte svítilnu.
3. Vyměňte žárovku.

Přední mlhové světlomety

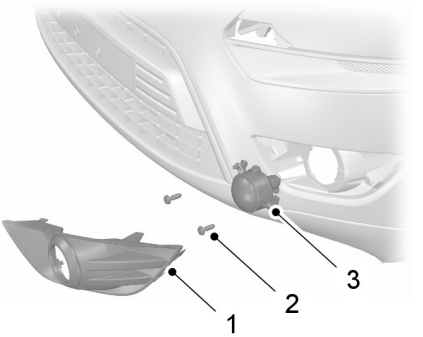

E99405

Poznámka: *Žárovku přední mlhové svítilny nelze oddělit od držáku žárovky.*

1. Pomocí vhodného nástroje demontujte kryt.
2. Demontujte šrouby.
3. Demontujte svítilnu.

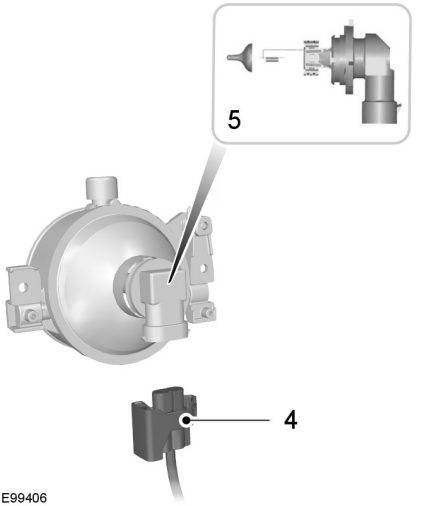

E99406

4. Odpojte elektrický konektor.
5. Otočte držákem žárovky proti směru hodinových ručiček a vyjměte jej.

Zadní skupinové svítilny

Směrové, koncové a brzdové světlo

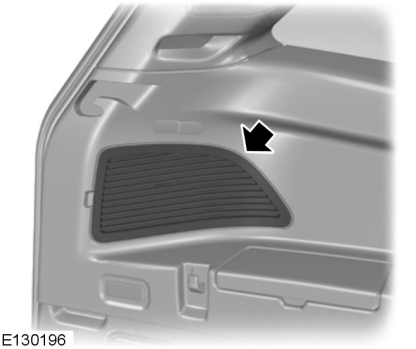

E130196

1. Demontujte panel obložení.

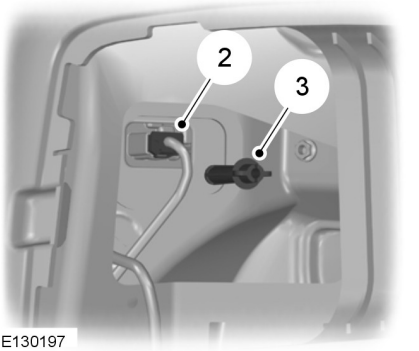

E130197

2. Odpojte elektrický konektor.
3. Demontujte křídlovou matici.
4. Demontujte svítilnu.

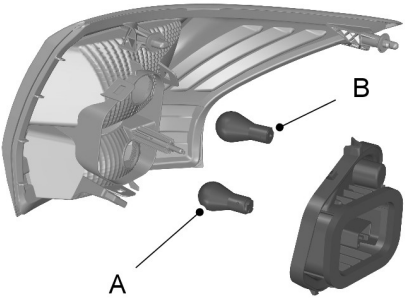

E130198

5. Vyjměte držák žárovky.
6. Jemně zatlačte žárovku do držáku žárovky, otočte ji proti směru hodinových ručiček a vyjměte ji.

A. Koncová a brzdová svítilna
B. Směrové světlo

Zpětná, koncová a mlhová svítilna

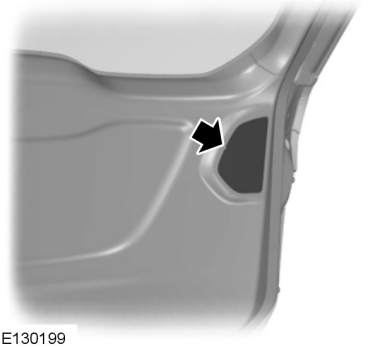

E130199

1. Demontujte panel obložení.

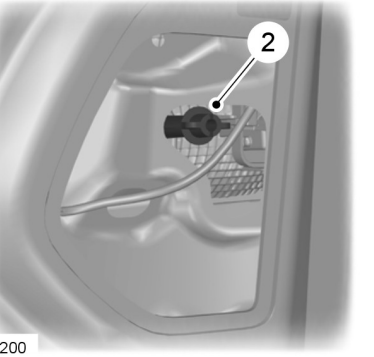

E130200

2. Demontujte křídlovou matici.
3. Demontujte svítilnu.

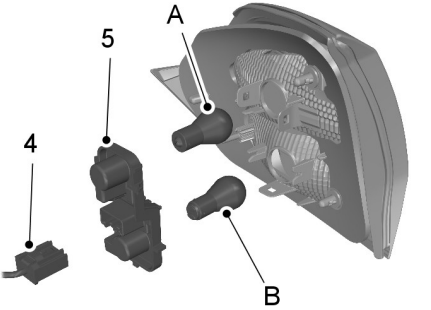

E130201

4. Odpojte elektrický konektor.
5. Vyjměte držák žárovky.
6. Jemně zatlačte žárovku do držáku žárovky, otočte ji proti směru hodinových ručiček a vyjměte ji.

A. Zpětný světlomet
B. Koncové a mlhové světlo

Přídavné horní brzdové světlo

E87619

1. Uvolněte příchytky.

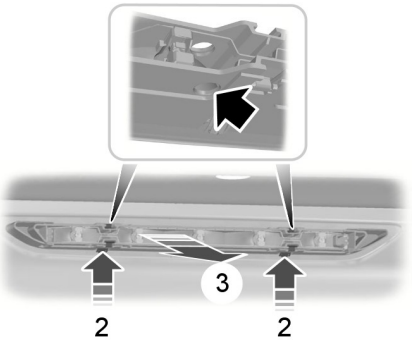

E130235

2. Vložte vhodný předmět do otvorů.
3. Opatrně vytáhněte svítilnu směrem k přední části vozidla, aby došlo k uvolnění pružných příchytek.

E130236

4. Demontujte svítilnu.

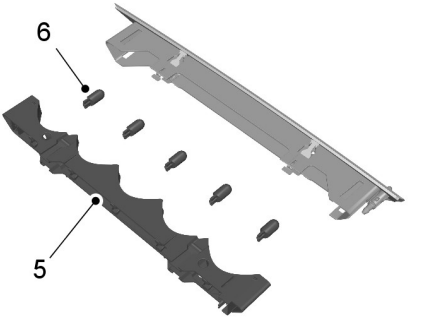

E130205

5. Vyjměte držák žárovky.
6. Vyměňte žárovku.

Osvětlení registrační značky

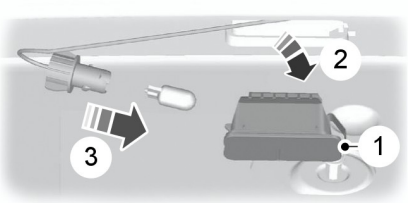

E72789

1. Opatrně uvolněte pružnou příchytku.
2. Demontujte svítilnu.
3. Otočte žárovkou proti směru hodinových ručiček a vyjměte ji.

Vnitřní osvětlení

Vozidla se světly LED

Poznámka: *Desky s LED diodami jsou neopravitelné, v případě jejich selhání se obraťte na svého prodejce.*

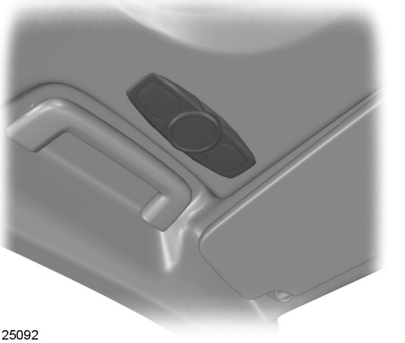

E125092

Světlo zavazadlového prostoru, osvětlení prostoru pro nohy a světlo zadních výklopných dveří

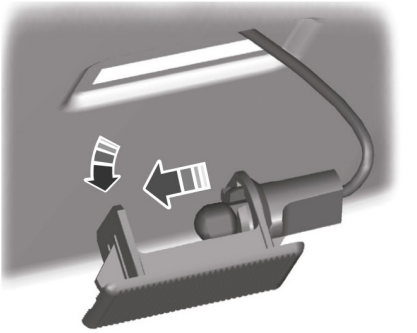

E72784

1. Opatrně vypačte svítilnu.
2. Vyměňte žárovku.

TABULKA SPECIFIKACÍ ŽÁROVEK

Svítilna	Specifikace	Výkon (watt)
Přední směrové světlo	PY21W	21
Světlomety - dálková světla	H1	55
Tlumené světlo světlometu	H7	55[1]
Světlomet do zatáčky	H1	55
Přední mlhové světlo	H11	55
Boční svítilny	W5W	5
Boční ukazatel směru	WY5W	5
Přibližovací svítilna	W5W	5
Zadní směrová svítilna	PY21W	21
Brzdová a koncová svítilna	P21/5W	21/5
Koncová svítilna	W5W	5
Zadní mlhovka	P21W	21
Zpětný světlomet	P21W	21
Osvětlení registrační značky	W5W	5
Přídavné brzdové světlo	W5W	5
Svítilna osvětlení zavazadlového prostoru	W5W	5

[1] Vadnou pojistku nahrazujte vždy novou pojistkou stejné hodnoty.

ELEKTRICKY OVLÁDANÁ OKNA

UPOZORNĚNÍ

Nenechávejte děti ve vozidle bez dozoru a zajistěte, aby si nehrály s elektricky ovládanými okny. Mohly by se vážně zranit.

Při zavírání elektricky ovládaných oken se ujistěte, že nejsou blokovány a že se v blízkosti otvoru oken nenachází děti ani zvířata.

E70848

Poznámka: *Pokud je otevřené jen jedno okno, může vydávat pulzující hluk. Abyste tento hluk snížili, mírně spusťte protilehlé okno.*

Stisknutím spínače okno otevřete.

Nadzvednutím spínače okno zavřete.

Otevření okna jedním dotykem (je-li ve výbavě)

Stiskněte spínač až na doraz a uvolněte jej. Opětovným stisknutím nebo nadzvednutím spínače okno zastavíte.

Zavření okna jedním dotykem (je-li ve výbavě)

Nadzvedněte spínač až nadoraz a uvolněte jej. Opětovným stisknutím nebo nadzvednutím spínače okno zastavíte.

Zámek okna

E70850

Stisknutím ovladače odblokujete nebo zablokujete ovládání zadních oken. Zablokování ovládání zadních oken je signalizováno rozsvícením příslušné kontrolky.

Ochrana proti přivření (je-li ve výbavě)

Při zavírání se okno automaticky zastaví. Při zjištění překážky v dráze se okno o kousek vrátí.

Potlačení funkce ochrany proti přivření

POZOR

Pokud potlačíte funkci ochrany proti přivření, okno se při kontaktu s překážkou nezastaví. Při zavírání oken buďte obezřetní, abyste nikomu nepřivodili zranění a nepoškodili vozidlo.

Abyste potlačili tuto bezpečnostní funkci, například v zimě, postupujte podle následujících pokynů:

1. Zavřete okno dvakrát až do bodu odporu a nechejte ho vrátit se zpět.
2. Zavřete okno do bodu odporu potřetí. Funkce ochrany proti přivření je nyní deaktivovaná a okno lze zavřít ručně. Okno překoná bod odporu a bude je možné zcela zavřít.

Pokud nelze okno zavřít ani po třetím pokusu, co nejdříve kontaktujte autorizovaného prodejce.

Opětovná aktivace funkce ochrany proti přivření

POZOR

Funkce ochrany proti přivření zůstane deaktivována, dokud neresetujete paměť.

Pokud jste odpojili baterii, musíte resetovat paměť ochrany proti přivření zvlášť pro každé okno.

1. Zvedněte a držte spínač, dokud se okno zcela nezavře.
2. Uvolněte spínač.
3. Znovu nadzvedněte spínač na další sekundu.
4. Stiskněte a držte spínač, dokud se okno zcela neotevře.
5. Uvolněte spínač.
6. Zvedněte a držte spínač, dokud se okno zcela nezavře.
7. Otevřete okno a poté je zkuste automaticky zavřít.
8. Pokud se okno nezavřelo automaticky, postup opakujte.

Zpožděné ovládání příslušenství

(je-li ve výbavě)

Spínače oken lze používat několik minut poté, co bylo vypnuto zapalování nebo jsou otevřeny některé z předních dveří.

VNĚJŠÍ ZPĚTNÁ ZRCÁTKA

POZOR

Nepřeceňujte vzdálenost předmětů, které vidíte v konvexním zrcátku. Předměty zobrazené v konvexních zrcátkách se jeví menší a vzdálenější, než jsou ve skutečnosti.

Manuálně sklápěná zrcátka

Sklopení

Zatlačte na zrcátko směrem k oknu v předních dveřích.

Vyklopení

Při vracení zrcátka do původní polohy dejte pozor, abyste je úplně zaklapli do držáku.

ELEKTRICKY OVLÁDANÁ VNĚJŠÍ ZPĚTNÁ ZRCÁTKA

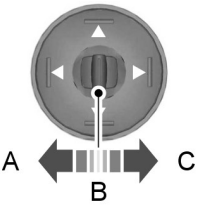

E70846

A	Levé zrcátko
B	Vypnuto
C	Pravé zrcátko

Polohy sklápění zrcátka

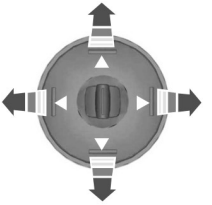

E70847

Elektricky ovládaná vnější zpětná zrcátka jsou vybavena topným článkem odmrazujícím či odmlžujícím sklo zrcátka. Viz **Vyhřívaná okna a zpětná zrcátka** (stana 105).

Elektricky sklápěná zrcátka

Automatické sklápění a odklápění

Poznámka: *Pokud byla zrcátka sklopena pomocí ručního sklápěcího tlačítka, je možné je odklopit opět pouze pomocí tohoto tlačítka.*

Zrcátka se sklopí automaticky, když je vozidlo zamčeno klíčem, dálkovým ovladačem nebo požadavkem systému bezklíčového ovládání vstupu. Zrcátka se odklopí po odemčení vozidla klíčem, dálkovým ovladačem, požadavkem systému bezklíčového vstupu vozidla, vnitřní klikou dveří řidiče nebo nastartováním motoru.

Ruční sklápění a odklápění

Elektrické sklápění zrcátek funguje při zapnutém zapalování.

Poznámka: *Vnější zpětná zrcátka můžete ovládat (naklánění zrcátek a sklápění) ještě několik minut po vypnutí zapalování. Deaktivují se, jakmile otevřete některé dveře.*

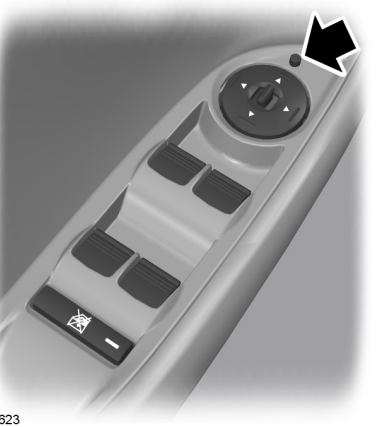

E72623

Stisknutím tlačítka sklopíte nebo vyklopíte zrcátka.

Stisknete-li spínač znovu během pohybu zrcátek, pak se zrcátka zastaví a změní směr pohybu.

Poznámka: *Jestliže se systém sklápění zrcátek použije často během krátké doby, může se na určitou dobu vyřadit z provozu, aby se zabránilo poškození přehřátím.*

ZRCÁTKO S AUTOMATICKÝM STMÍVÁNÍM

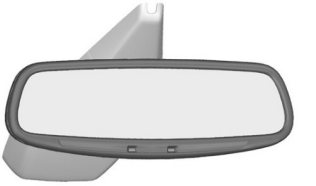

E71028

Zrcátko s automatickým stmíváním se stmívá automaticky, v závislosti na jeho oslňování zezadu. Pokud zařadíte zpátečku, nebude tato funkce aktivní.

SYSTÉM SLEDOVÁNÍ MRTVÉHO ÚHLU

Informační systém mrtvého úhlu (BLIS)

UPOZORNĚNÍ

Systém není navržen tak, aby zabránil kontaktu s jinými vozidly nebo objekty. Systém poskytuje pouze varování, které vám pomáhá v detekci vozidel v oblastech mrtvého úhlu. Systém nedetekuje překážky, chodce, motocyklisty ani cyklisty.

Nepoužívejte systém jako náhradu za boční a vnitřní zpětná zrcátka a ohlédnutí se při změně jízdního pruhu. Systém není náhradou za bezpečnou jízdu a slouží pouze jako pomůcka.

Systém slouží jako funkce zajišťující pohodlí, která pomáhá řidiči detekovat vozidla, která se mohou nacházet v oblasti mrtvého úhlu (**A**). Oblast detekce se na obou stranách vozidla nachází za vnějšími zrcátky přibližně do 3 metrů za nárazníkem. Systém vás upozorní, pokud se při jízdě v oblasti mrtvého úhlu vyskytnou nějaká vozidla.

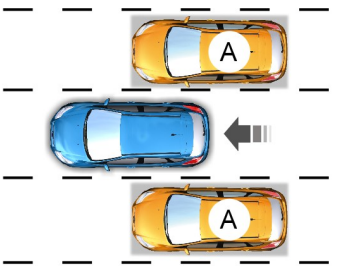

E124788

Použití systému

Systém zobrazí žlutý indikátor na vnějších zrcátkách.

E124736

Poznámka: *Obě kontrolky se po zapnutí zapalování pro ověření funkce systému krátce rozsvítí.*

Poznámka: *U vozidel s automatickou převodovkou je systém aktivní pouze v režimu **S, D** a **N**.*

Systém je aktivní pouze po překročení rychlosti 10 km/h. Systém bude dočasně deaktivován, když zařadíte zpátečku.

Detekce a výstrahy systému

Systém spustí výstrahy, pokud se do oblasti mrtvého úhlu dostane vozidlo zezadu nebo ze strany. Vozidla, která objíždíte, nebo vozidla, která se do oblasti dostanou zepředu, spustí výstrahu až poté, co se vozidlo v oblasti nachází určitou dobu.

Poznámka: *Vozidla, která se v oblasti vyskytnou pouze krátce (obvykle do 2 sekund), výstrahu nespustí.*

Systém obsahuje dva radarové snímače, které jsou umístěny za zadními koly a jsou skryty za nárazníky.

VÝSTRAHY

Neumísťujte do této oblasti předměty, jako jsou nálepky na nárazník.

Opravy provedené v této oblasti pomocí tmelu, mohou ovlivnit funkčnost systému.

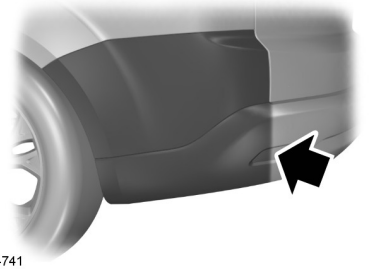

E124741

Omezení detekce

V některých situacích nemusí být vozidla, která se vyskytnout v oblasti mrtvého úhlu, detekována.

Situace, při nichž nemusí dojít k detekci:

- nečistoty usazené na zadním nárazníku v oblasti snímačů,
- určité manévrování vozidel vjíždějících do oblasti nebo vyjíždějících z oblasti mrtvého úhlu,
- vozidla projíždějící oblastí mrtvého úhlu vysokou rychlostí,
- velmi nepříznivé povětrnostní podmínky,
- několik vozidel projíždějících oblastí v krátkém odstupu za sebou,

Falešné výstrahy

Poznámka: *Falešné výstrahy jsou dočasné a dochází samočinně k jejich nápravě.*

V některých situacích může systém aktivovat výstrahu, přestože v oblasti mrtvého úhlu není vozidlo.

Okolnosti, za kterých může dojít k falešné výstraze:

- ochranné zábradlí kolem silnice,
- betonové stěny kolem dálnice,
- oblasti ve výstavbě,
- ostré zatáčky kolem budov,
- keře a stromy.
- cyklisté a motocyklisté,
- zastavení, když je za vozidlem ve velmi malé vzdálenosti jiné vozidlo.

Zapnutí a vypnutí systému

Poznámka: *Poloha zapnutí či vypnutí systému zůstane nezměněna, pokud ji nezměníte ručně.*

Systém můžete zapnout a vypnout prostřednictvím informačního displeje. Viz **Informační displeje** (stana 83).

Když systém vypnete, nebudou aktivovány žádné výstrahy. Rozsvítí se varovná kontrolka systému BLIS. Viz **Varovné kontrolky a indikátory** (stana 78).

Chyby detekce

Poznámka: *Výstražný indikátor v zrcátku se nerozsvítí.*

Pokud systém zjistí závadu v některém ze snímačů, rozsvítí se výstražný symbol systému a zůstane svítit. Informační displej potvrdí závadu a informuje, zda je postižena levá nebo pravá strana.

Blokovaný snímač

POZOR

Předtím, než systém rozpozná zablokovaný stav a aktivuje výstrahu, zvýší se počet nezachycených předmětů.

UPOZORNĚNÍ

Za hustého deště nebo v případě rušivé odrazivosti nemusejí snímače vozidla zaregistrovat.

Poznámka: *Oblast zadního nárazníku kolem snímačů zbavujte nečistot, sněhu a ledu.*

Je-li snímač blokován, může se výrazně snížit výkon systému. Může se zobrazit hlášení blokovaného snímače.

Systém začne automaticky normálně fungovat v okamžiku, kdy jsou po stranách detekovaná dvě jiná vozidla.

Falešné výstrahy při tažení přívěsu

UPOZORNĚNÍ

U vozidel vybavených modulem tažného zařízení, který nebyl schválen společností Ford, nemusí docházet ke správné detekci. Vypněte systém, aby nedocházelo k falešným výstrahám. Viz **Informační displeje** (stana 83).

Pokud je vozidlo vybaveno schváleným tažným zařízením, systém detekuje připojený přívěs a deaktivuje se. Na informačním displeji se zobrazí potvrzující zpráva. Viz **Informační hlášení** (stana 89). Rozsvítí se varovná kontrolka systému BLIS. Viz **Varovné kontrolky a indikátory** (stana 78).

MĚŘICÍ UKAZATELE

Typ 1

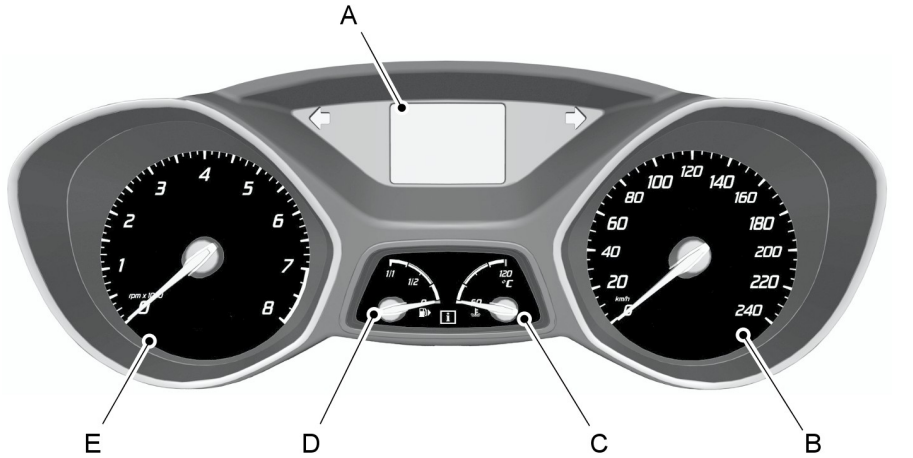

E130149

A Informační displej. Viz **Informační displeje** (stana 83).

B Rychloměr

C Ukazatel teploty chladicí kapaliny

D Ukazatel paliva

E Otáčkoměr

Typ 2

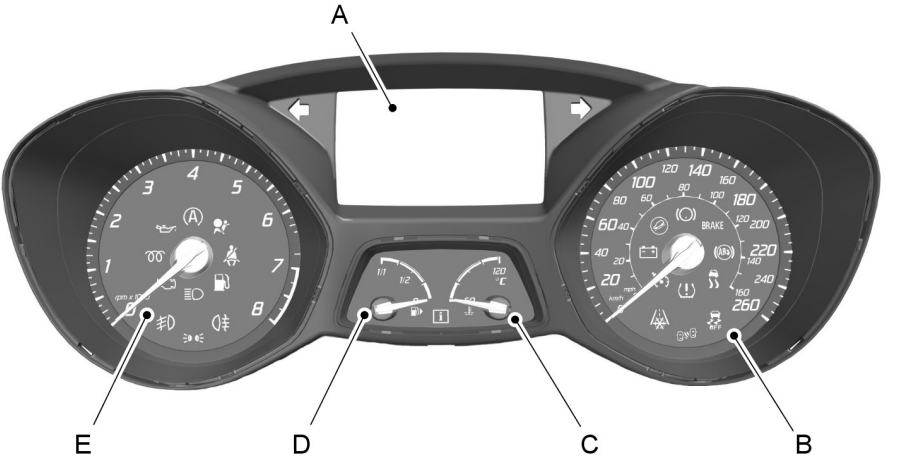

E130150

A Informační displej. Viz **Informační displeje** (stana 83).

B Rychloměr

C Ukazatel teploty chladicí kapaliny

D Ukazatel paliva

E Otáčkoměr

Ukazatel teploty chladicí kapaliny

Všechna vozidla

Zobrazuje teplotu chladicí kapaliny motoru. Při normálních pracovních teplotách se ručička ukazatele pohybuje ve středové oblasti.

UPOZORNĚNÍ

Nestartujte motor, pokud nebyla odstraněna příčina jeho přehřátí.

Jestliže ukazatel přejde do červené sekce, motor se přehřívá. Vypněte motor i zapalování a **po vychladnutí motoru** zjistěte příčinu přehřátí. Viz **Kontrola chladicí kapaliny motoru** (stana 204).

Ukazatel paliva

Šipka vedle symbolu čerpadla paliva označuje, na které straně vozidla je plnicí hrdlo palivové nádrže.

VAROVNÉ KONTROLKY A INDIKÁTORY

Při zapnutí zapalování se rozsvítí následující kontrolky:

- Brzdový systém
- Airbag
- Brzdová soustava
- ESP off (ESP vypnuto)
- Mráz
- Nízká hladina paliva v nádrži
- Systém programu elektronické stability jízdy (ESP)

Jestliže se kontrolka při zapnutí zapalování nerozsvítí, znamená to poruchu. Nechte systém zkontrolovat řádně vyškoleným technikem.

Varovná kontrolka ABS

Pokud se kontrolka rozsvítí za jízdy, je to známka závady. Můžete pokračovat v jízdě se standardním brzdným účinkem (bez ABS). Co nejdříve nechte systém zkontrolovat řádně vyškoleným technikem.

Varovná kontrolka airbagu

Pokud se kontrolka rozsvítí za jízdy, je to známka závady. Nechte systém zkontrolovat řádně vyškoleným technikem.

Automatické dálkové světlo

Rozsvícení kontrolky potvrzuje aktivaci této funkce. Viz **Automatické řízení dálkových světel** (stana 55).

Indikátor monitorování mrtvého úhlu

Rozsvítí se, když je funkce deaktivována, nebo v souvislosti se zprávou. Viz **Systém sledování mrtvého úhlu** (stana 73). Viz **Informační hlášení** (stana 89).

Kontrolka brzdového systému

Rozsvítí se, když zatáhnete parkovací brzdu.

POZOR

Postupně snižte rychlost vozidla a zastavte vozidlo, jakmile vám to podmínky bezpečnosti provozu dovolí. Brzdy používejte opatrně.

Pokud se kontrolka rozsvítí za jízdy, zkontrolujte, zda není zatažená parkovací brzda. Pokud parkovací brzda není zatažená, je to známka závady. Nechte systém okamžitě zkontrolovat řádně vyškoleným technikem.

Kontrolka tempomatu

Kontrolka se rozsvítí, když nastavíte rychlost pomocí systému tempomatu. Viz **Používání tempomatu** (stana 160).

Ukazatele směru

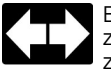

Během činnosti blikají. Náhlá změna v rychlosti blikání může znamenat vadnou žárovku v ukazateli směru. Viz **Výměna žárovky** (stana 61).

Varovná kontrolka motoru

Svítí-li při běžícím motoru, je to známka závady. Pokud během jízdy bliká, **okamžitě snižte rychlost vozidla**. Pokud blikání pokračuje, vyvarujte se prudkému zvyšování či snižování rychlosti. Nechte systém okamžitě zkontrolovat řádně vyškoleným technikem.

UPOZORNĚNÍ

Pokud se rozsvítí varovná kontrolka motoru ve spojení se zprávou, nechte systém co nejdříve zkontrolovat.

Kontrolka předních světlometů do mlhy

Kontrolka se rozsvítí po zapnutí předních mlhových světlometů.

Varovná kontrolka nebezpečí vzniku náledí

POZOR

I když teplota vzroste nad 4ºC, není zaručeno, že na vozovce nehrozí nebezpečí vyvolaná nepříznivým počasím.

Pokud teplota venkovního vzduchu klesne pod 4 ºC (39 ºF), kontrolka se rozsvítí oranžově.

Kontrolka žhavení

Viz **Startování vznětového motoru** (stana 130).

Kontrolka světlometů

Kontrolka se rozsvítí po zapnutí tlumených nebo bočních a koncových světel.

Varovná kontrolka zapalování

Pokud se kontrolka rozsvítí za jízdy, je to známka závady. Vypněte veškerá nepotřebná elektrická zařízení. Nechte systém okamžitě zkontrolovat řádně vyškoleným technikem.

Varovná kontrolka nízkého stavu paliva v nádrži

Pokud se kontrolka rozsvítí, doplňte co nejdříve palivo.

Kontrolka nízkého tlaku v pneumatikách

Viz **Systém monitorování tlaku v pneumatikách** (stana 222).

Kontrolka dálkových světel

Kontrolka se rozsvítí po zapnutí dálkových světel. Při použití světelné houkačky bude blikat.

Kontrolka ohlášení zprávy

Kontrolka se rozsvítí po uložení nové zprávy do informačního displeje. Viz **Informační hlášení** (stana 89).

Varovná kontrolka tlaku oleje

UPOZORNĚNÍ

Nepokračujte v jízdě, pokud bude svítit kontrolka, i když bude výška hladiny oleje v předepsaném rozmezí. Nechte systém okamžitě zkontrolovat řádně vyškoleným technikem.

Pokud se rozsvítí po nastartování nebo svítí za jízdy, je to známka závady. Zastavte vozidlo, jakmile to bude z bezpečnostních důvodů možné, a vypněte motor. Zkontrolujte hladinu oleje v motoru. Viz **Kontrola motorového oleje** (stana 203).

Kontrolka překročení rychlosti

>120

Kontrolka trvale svítí, pokud rychlost vozidla překročí hodnotu 120 km/h (75 mil/h). Zpomalte a dodržujte všechny platné zákony a předpisy.

Kontrolka zadních mlhových světel

Kontrolka se rozsvítí po zapnutí zadních mlhových světel.

Upozornění na nezapnutý bezpečnostní pás

Viz **Signál nezapnutí bezpečnostního pásu** (stana 32).

Kontrolka elektronické stability jízdy (ESP)

Během jízdy začne blikat při aktivaci systému. Pokud se po zapnutí zapalování nerozsvítí nebo svítí během jízdy souvisle, znamená to poruchu. V případě poruchy se systém vypne. Co nejdříve nechte systém zkontrolovat řádně vyškoleným technikem.

OFF

Jestliže vypnete regulaci prokluzu, rozsvítí se kontrolka. Pokud systém opět zapnete nebo vypnete zapalování, kontrolka zhasne.

Kontrolka systému Start-stop

Pokud se motor vypne, kontrolka se rozsvítí a zobrazí se zpráva. Viz **Použití start-stop** (stana 134). Viz **Informační hlášení** (stana 89).

ZVUKOVÉ VÝSTRAHY A INDIKÁTORY

Zapnutí a vypnutí zvukových signálů

Prostřednictvím informačního displeje můžete deaktivovat akustická upozornění. Chcete-li najít položku: Viz **Jedním pohledem** (stana 9).

Výběr, které zvuky mají být zapnuty:

1. Stisknutím tlačítka se šipkou vlevo na volantu zobrazíte hlavní nabídku.
2. Pomocí šipek nahoru a dolů vyberte volbu **Settings** (Možnosti) a stiskněte šipku vpravo.
3. Najeďte na **Chimes (Zvuky)** a stiskněte šipku vpravo.
4. Označením možnosti **Information** (Informace) nebo **Warning** (Upozornění) a stisknutím tlačítka **OK** můžete zapínat nebo vypínat zvuky.
5. Pro opuštění menu stiskněte tlačítko se šipkou vlevo. Pro návrat k zobrazení hlavního menu stiskněte a držte tlačítko levé šipky.

Automatická převodovka

Není-li páka v poloze **P**, při otevření dveří řidiče se ozve výstražný signál.

Mráz

POZOR

I když teplota vzroste nad +4ºC, není zaručeno, že na vozovce nehrozí nebezpečí vyvolaná nepříznivým počasím.

V následujících situacích zazní varovný zvukový signál:

- +4 ºC nebo méně: výstraha před námrazou
- 0 ºC nebo méně: nebezpečí zledovatělé vozovky.

Key outside car (Klíč mimo vozidlo)

Vozidla s bezklíčovým systémem

Běží-li motor a není-li již v interiéru vozidla detekován pasivní klíč, zazní akustický signál.

Klíček v zapalování

Pokud vozidlo překročí spodní rychlostní limit a otevřete libovolné dveře, zazní výstražný tón.

Světla zapnuta

Výstražný signál se ozve, pokud se otevřou dveře řidiče při rozsvíceném vnějším osvětlení a vypnutém zapalování.

Nízká hladina paliva v nádrži

Pokud v nádrži zbývá méně než 8 litrů paliva, zazní varovný akustický signál.

Víko zavazadlového prostoru – elektricky ovládané zadní výklopné dveře

Při provozu a programování se může ozvat několik různých akustických signálů:

- Jeden krátký akustický signál signalizuje, že se zadní výklopné dveře začnou otevírat nebo zavírat.
- Dva krátké akustické signály při otevírání nebo zavírání signalizují, že byla rozpoznána překážka.
- Tři krátké akustické signály signalizují, že zadní výklopné dveře nejsou v provozu.
- Jeden dlouhý akustický signál je potvrzením úspěšného naprogramování koncové polohy.

Viz **Zamykání a odemykání** (stana 35).

Upozornění na nezapnutý bezpečnostní pás

UPOZORNĚNÍ

Upozornění na nezapnutý bezpečnostní pás zůstává v pohotovostním režimu i po zapnutí předních bezpečnostních pásů. Pokud je některý bezpečnostní pás odepnut, dojde k opětovné aktivaci.

Nesedejte si na zapnutý bezpečnostní pás, abyste tím zabránili spuštění upozornění na nezapnutý bezpečnostní pás. Systém ochrany cestujících poskytuje optimální ochranu pouze v případě, že správně používáte bezpečnostní pás.

Pokud rychlost vozidla překročí předem stanovený limit a některý z bezpečnostních pásů vpředu není zapnut, zazní výstražný signál. Akustický signál po 4 minutách ustane.

Upozornění na nezapnutý bezpečnostní pás na zadním sedadle vozidla Grand C-MAX

POZOR

Pokud je rozepnuto více bezpečnostních pásů několik sekund po sobě, zazní pouze jeden akustický signál.

Pokud rychlost vozidla překročí předem stanovený limit a některý z bezpečnostních pásů vzadu není zapnut, zazní výstražný akustický signál.

Viz **Signál nezapnutí bezpečnostního pásu** (stana 32).

VŠEOBECNÉ INFORMACE

Poznámka: *Informační displej zůstává zapnutý ještě po dobu několika minut od vypnutí zapalování.*

Pomocí ovládače informačního displeje na sloupku volantu je možné ovládat různé systémy vozidla. Na informačním displeji se zobrazí odpovídající informace.

Pro detailní pokyny k navigačnímu systému se obraťte na příslušnou příručku.

Seznam zařízení

Ikona změní barvu a označí tak aktuálně používanou funkci.

Přehrávání CD

Rádio

Přídavný vstup

Telefon

Nastavení

Ovládací prvky

Tlačítka se šipkou nahoru a dolu slouží k procházení a zvýraznění možností v nabídce.

Stisknutím tlačítka se šipkou vpravo spustíte dílčí nabídku.

Stisknutím tlačítka se šipkou vlevo opustíte nabídku.

Kdykoliv podržíte stisknuté tlačítko se šipkou vlevo, dojde k návratu na hlavní menu (tlačítko návratu).

Stisknutím tlačítka **OK** vyberete a potvrdíte zvolené nastavení.

Struktura nabídky – informační displej

Všechna vozidla

Nabídku zobrazíte prostřednictvím ovládání displeje informačního systému. Chcete-li najít položku: Viz **Jedním pohledem** (stana 9).

Poznámka: *Některé možnosti se mohou mírně lišit nebo nemusejí být k dispozici, pokud jsou volitelné.*

Palub. počítač		
Denní počitadlo		
Dojezd		
Akt. spotřeba		
Prům. spotř.	Ford EcoMode	Řazení
		Předvídání
		Rychlost
		Ford EcoMode

Palub. počítač
Prům. rychlost
Venkovní vzduch
Všechny hodnoty*

* Nastavení zobrazení na palubním počítači vám upraví pracovníci autorizovaného servisu.

Informace
Bezpečnostní pásy
Auto StartStop
Driver alert
Dopr. značky

Nastavení		
Asist. řidiče	Reg. prokluzu	
	BLIS	
	City Stop	
	Driver alert	
	Rozj. do svahu	
	Sledování tlaku pneumatik	
	Dopr. značky	Rozpoznání
		Výstr. rychlosti
	Udržov. pruhu	Citlivost
		Intenzita
Světla	Osv. za deště	
	Vnější osv.	
	Tlumení sv.	Automaticky
		Ručně

Nastavení		
		Nastavit
	Autom.dálkové	Zap.
		Citlivost
	Zpožď. zhas.	Ručně
		20 sekund
		40 sekund
		60 sekund
Displej	Info o navigaci	Vždy zap.
		Vždy vyp.
	Jazyk	English
		Deutsch
		Italiano
		Français
		Español
		Čeština
		Dansk
		Norsk
		Русский
		Nederlands
		Polski
		Svenska
		Português
	Jedn. měření	
	Jedn. teploty	
Tóny	Park. místo	
	Informace	
	Výstraha	

Nastavení		
Komfort	Přídavné topení	
	Nezáv. topení	Čas 1
		Čas 2
		Jedenkrát
		Vytápět nyní
	Alarm	Plná ochr.
		Redukovaný
		Dotázat se
Kontrola systému		

Kontrola systému

Pokud je potřeba, nejprve se zobrazí všechna aktivní varování. Nabídka kontroly systému se může lišit v závislosti na různých možnostech vybavení a aktuálním stavu vozidla. Tlačítka se šipkami nahoru/dolů jsou určena k procházení seznamu.

Struktura nabídky – displej informačního a zábavního systému

Nabídku můžete zobrazit pomocí tlačítek na audiojednotce nebo navigační jednotce.

Všechna vozidla

Nabídku zobrazíte pomocí ovladače displeje informačního a zábavního systému. Chcete-li najít položku: Viz **Jedním pohledem** (stana 9).

Poznámka: *Některé možnosti se mohou mírně lišit nebo nemusejí být k dispozici, pokud jsou volitelné.*

Přehrávání CD
Stopy a adresáře

Rádio
FM
FM-AST
DAB1

Rádio
DAB2
AM
AM-AST

Aux
iPod
USB
Bluetooth audio
Audio vstup

Synchr. tel.
Volat číslo
Opakované volání
Telefonní seznam
Historie volání
Speed Dial
Text. zprávy
Zařízení BT
Nast. telefonu

Menu	
SYNC<Settings	Bluetooth on
	Set defaults
	Master reset
	Install on SYNC
	System info
	Voice settings

Menu	
SYNC-Apps	
Nastavení audio	Adaptivní hlasitost
	Zvuk
	Obsazenost DSP
	Ekvalizér DSP
	Zprávy
	Altern. frekvence
	Regionální režim
	DAB servis. odk.
	Bluetooth
Nastavení hodin	Nastavit čas
	Nastavit datum
	Čas GPS
	Časové pásmo
	Letní čas
	24 hodin

PALUBNÍ POČÍTAČ

Vzdálenost do vyprázdnění nádrže

Udává přibližnou vzdálenost, kterou vozidlo ujede na zbývající palivo v nádrži. Změna způsobu jízdy může způsobit změnu této hodnoty.

Okamžitá spotřeba paliva

Udává aktuální průměrnou spotřebu paliva.

Průměrná spotřeba paliva

Udává průměrnou spotřebu paliva od posledního vynulování funkce.

Odometr jízdy

Zaznamenává ujetou vzdálenost jednotlivých cest.

Digitální rychloměr

Aktuální rychlost vozidla se zobrazí jako číslo na digitálním displeji.

Průměrná rychlost

Udává průměrnou rychlost vypočítanou od posledního vynulování funkce.

Teplota venkovního vzduchu

Ukazuje teplotu venkovního vzduchu.

Počitadlo ujetých kilometrů

Registruje celkový počet ujetých kilometrů vozidla.

Resetování palubního počítače

Vynulování části údajů na displeji:

1. Pomocí šipek nahoru a dolů vyberte volbu **Palubní počítač** a stiskněte šipku vpravo.
2. Označte funkci, která se má vynulovat.
3. Přidržte stisknuté tlačítko **OK**.

OSOBNÍ NASTAVENÍ

Nastavení jazyka

Na výběr máte 13 jazyků:

Angličtina, němčina, italština, francouzština, španělština, ruština, nizozemština, polština, švédština, portugalština, čeština, dánština a norština.

Měrné jednotky

Chcete-li přepnout mezi metrickými a britskými (imperiálními) jednotkami, posuňte se na toto zobrazení a stiskněte tlačítko **OK**.

Přepnutí jednotek pomocí tohoto zobrazení se projeví u následujících zobrazení:

- Dojezdová vzdálenost
- Průměrná spotřeba paliva
- Okamžitá spotřeba paliva
- Průměrná rychlost

Jednotky teploty

Chcete-li přepnout mezi metrickými a britskými (imperiálními) jednotkami, posuňte se na toto zobrazení a stiskněte tlačítko **OK**.

Přepnutí jednotek teploty pomocí tohoto zobrazení se projeví u následujících zobrazení:

- Teplota venkovního vzduchu
- Displej zobrazující teplotu na ovládání automatické klimatizace

Deaktivace zvukového signálu

Je možno deaktivovat následující zvukové signály:

- Výstražné zprávy
- Informační zprávy

INFORMAČNÍ HLÁŠENÍ

Poznámka: *Některá hlášení budou pravděpodobně zkrácena nebo zjednodušena v závislosti na typu přístrojové desky ve vozidle.*

E130248

Stisknutím tlačítka **OK** přijmete nebo odstraníte některé zprávy informačního displeje. Ostatní zprávy budou odstraněny automaticky po krátkém čase.

Před možností vstupu do nabídek musejí být některé informace potvrzeny.

Kontrolka ohlášení zprávy

Kontrolka zpráv se rozsvítí společně s některými zprávami.

Podle závažnosti zprávy může být červená nebo žlutá a zůstane svítit, dokud se neodstraní příčina hlášení.

Airbag

Zpráva	Kontrolka ohlášení zprávy	Činnost
Airbag malfunction service now (Závada airbagu, je nutný servis)	Žlutá	Co nejdříve nechte systém zkontrolovat řádně vyškoleným technikem.

Poplach

Zpráva	Kontrolka ohlášení zprávy	Činnost
Alarm triggered check vehicle (Spuštěn alarm, zkontrolujte vozidlo)	Žlutá	Viz **Alarm** (stana 45).
Alarm malfunction service required (Nesprávná funkce alarmu, je nutný servis)	-	Nechte systém zkontrolovat řádně vyškoleným technikem.

Baterie a systém dobíjení

Zpráva	Kontrolka ohlášení zprávy	Činnost
Electrical system overvoltage stop safely (Přepětí elektrického systému, bezpečně zastavte)	Červená	Zastavte vozidlo, jakmile to bude z bezpečnostních důvodů možné, a vypněte zapalování. Co nejdříve nechte systém zkontrolovat řádně vyškoleným technikem.
Battery low check handbook (Nízké nabití baterie, postupujte podle pokynů v příručce)	Žlutá	Co nejdříve nechte systém zkontrolovat řádně vyškoleným technikem.

Monitorování mrtvého úhlu

Zpráva	Kontrolka ohlášení zprávy	Činnost
BLIS sensor blocked check handbook (Blokování snímače systému BLIS, postupujte podle pokynů v příručce)	Žlutá	Viz **Systém sledování mrtvého úhlu** (stana 73).
BLIS: right sensor fault service required (Závada pravého snímače, je nutný servis)	Žlutá	Co nejdříve nechte systém zkontrolovat řádně vyškoleným technikem.
BLIS: left sensor fault service required (Závada levého snímače, je nutný servis)	Žlutá	Co nejdříve nechte systém zkontrolovat řádně vyškoleným technikem.
BLIS not available trailer attached (BLIS nedostupný, připojen přívěs)	Žlutá	Viz **Systém sledování mrtvého úhlu** (stana 73).

Elektrický dětský zámek

Zpráva	Kontrolka ohlášení zprávy	Činnost
Child lock malfunction service required (Závada dětského zámku, je nutný servis)	Žlutá	Co nejdříve nechte systém zkontrolovat řádně vyškoleným technikem.

Otevřené dveře

Zpráva	Kontrolka ohlášení zprávy	Činnost
Driver door open (Otevřené dveře řidiče)	Červená	Zastavte vozidlo, co nejdříve je to z bezpečnostních důvodů možné.
Driver side rear door open (Otevřené zadní dveře na straně řidiče)	Červená	Zastavte vozidlo, co nejdříve je to z bezpečnostních důvodů možné.
Passenger door open (Otevřené dveře spolujezdce)	Červená	Zastavte vozidlo, co nejdříve je to z bezpečnostních důvodů možné.

Zpráva	Kontrolka ohlášení zprávy	Činnost
Passenger side rear door open (Otevřené zadní dveře na straně spolujezdce)	Červená	Zastavte vozidlo, co nejdříve je to z bezpečnostních důvodů možné.
Luggage compartment lid open (Otevřené víko zavazadlového prostoru)	Červená	Zastavte vozidlo, co nejdříve je to z bezpečnostních důvodů možné.
Bonnet open (Otevřená kapota)	Červená	Zastavte vozidlo, co nejdříve je to z bezpečnostních důvodů možné. Viz **Otevírání a zavírání kapoty** (stana 197).
Power tailgate malfunction service required (Závada elektricky ovládaných zadních výklopných dveří, je nutný servis)	-	Nechte systém zkontrolovat řádně vyškoleným technikem.

Imobilizér motoru

Zpráva	Kontrolka ohlášení zprávy	Činnost
Immobiliser active check handbook (Aktivní imobilizér, postupujte podle pokynů v příručce)	Žlutá	Váš klíč nebyl rozpoznán. Vyjměte klíč a zkuste to znova.
Immobiliser malfunction service required (Závada imobilizéru, je nutný servis)	Žlutá	Co nejdříve nechte systém zkontrolovat řádně vyškoleným technikem.

Asistent rozjezdu do svahu

Zpráva	Kontrolka ohlášení zprávy	Činnost
Hill start assist not available (Asistent rozjezdu do svahu není k dispozici)	Žlutá	Nechte systém zkontrolovat řádně vyškoleným technikem.

Bezklíčové otevírání

Zpráva	Kontrolka ohlášení zprávy	Činnost
Ford KeyFree key not inside car (Klíč systému Ford KeyFree se nenachází ve vozidle)	Červená	Viz **Bezklíčový systém** (stana 39).
Ford KeyFree key inside vehicle (Klíč systému Ford KeyFree je ve vozidle)	Žlutá	Viz **Bezklíčový systém** (stana 39).
Ford KeyFree Place key in key holder (Systém Ford KeyFree – umístěte klíč do držáku klíče)	-	Viz **Bezklíčový systém** (stana 39).
Ford KeyFree no key detected (Nebyl rozpoznán klíč systému Ford KeyFree)	-	Viz **Bezklíčový systém** (stana 39).
Key battery low replace soon (Slabá baterie v klíči, vyměňte ji)	-	
Steering lock engaged turn steering wheel (Aktivovaný zámek řízení, otočte volantem)	-	Viz **Zámek volantu** (stana 128).

Osvětlení

Zpráva	Kontrolka ohlášení zprávy	Činnost
Headlamp malfunction service required (Závada světlometu, je nutný servis)	Žlutá	Co nejdříve nechte systém zkontrolovat řádně vyškoleným technikem.
Brake lamp bulb fault (Závada žárovky brzdového světla)	-	Jedna nebo obě žárovky brzdových světel se přepálily. Zkontrolujte žárovky brzdových světel. Viz **Výměna žárovky** (stana 61).
Rear fog lamp bulb fault (Závada žárovky zadního mlhového světla)	-	Obě žárovky zadních mlhovek se přepálily. Zkontrolujte žárovky zadního mlhového světa. Viz **Výměna žárovky** (stana 61).

Zpráva	Kontrolka ohlášení zprávy	Činnost
Dipped beam bulb fault (Závada žárovky tlumeného světla)	-	Jedna nebo obě žárovky tlumených světlometů se přepálily. Zkontrolujte žárovky tlumeného světla. Viz **Výměna žárovky** (stana 61).
Trailer brake lamp bulb fault (Závada žárovky světla brzd přívěsu)	-	Jedna nebo obě žárovky brzdových světel přívěsu se přepálily. Zkontrolujte žárovky brzdových světel přívěsu.
Trailer turn lamp bulb fault (Závada žárovky směrového světla přívěsu)	-	Jedna nebo obě žárovky směrových světel přívěsu se přepálily. Zkontrolujte žárovky směrových světel přívěsu.

Údržba

Zpráva	Kontrolka ohlášení zprávy	Činnost
High engine temperature stop safely (Vysoká teplota motoru, bezpečně zastavte)	Červená	Zastavte vozidlo, jakmile to bude z bezpečnostních důvodů možné, a vypněte zapalování. Co nejdříve nechte systém zkontrolovat řádně vyškoleným technikem.
Brake fluid level low service now (Malé množství brzdové kapaliny, je nutný servis)	Červená	Zkontrolujte hladinu brzdové kapaliny. Viz **Kontrola brzdové a spojkové kapaliny** (stana 205).
Brake system malfunction stop safely (Závada brzdové soustavy, bezpečně zastavte)	Červená	Co nejdříve bezpečně zastavte vozidlo. Nechte systém okamžitě zkontrolovat řádně vyškoleným technikem.
Engine malfunction service now (Závada motoru, je nutný servis)	Červená	Zastavte vozidlo, jakmile to bude možno bezpečně provést, a ihned vypněte motor. Nechte systém okamžitě zkontrolovat řádně vyškoleným technikem.
Engine oil level low check level (Nízká hladina motorového oleje, zkontrolujte hladinu oleje)	Žlutá	Viz **Kontrola motorového oleje** (stana 203).

Zpráva	Kontrolka ohlášení zprávy	Činnost
Water detected in fuel service required (Zjištěna voda v palivu, je nutný servis)	Žlutá	Co nejdříve nechte systém zkontrolovat řádně vyškoleným technikem.
Engine malfunction service now (Závada motoru, je nutný servis)	Žlutá	Co nejdříve nechte systém zkontrolovat řádně vyškoleným technikem.
Engine oil change due (Potřebná výměna motorového oleje)	-	Nechte systém zkontrolovat řádně vyškoleným technikem.
Washer fluid level low (Malé množství ostřikovací kapaliny)	-	Zkontrolujte hladinu kapaliny do ostřikovačů. Viz **Kontrola kapaliny ostřikovačů** (stana 205).

Posilovač řízení

Zpráva	Kontrolka ohlášení zprávy	Činnost
Steering malfunction stop safely (Závada řízení, bezpečně zastavte)	Červená	Zastavte vozidlo, jakmile to bude z bezpečnostních důvodů možné, a vypněte zapalování. Co nejdříve nechte systém zkontrolovat řádně vyškoleným technikem.
Steering loss stop safely (Závada řízení, bezpečně zastavte)	Červená	Zastavte vozidlo, jakmile to bude z bezpečnostních důvodů možné, a vypněte zapalování. Co nejdříve nechte systém zkontrolovat řádně vyškoleným technikem.
Steering assist malfunction service required (Závada funkce posilovače řízení, je vyžadován servis)	Žlutá	Posilovač řízení. Řízení bude plně funkční, avšak budete muset na volant působit větší silou. Co nejdříve nechte systém zkontrolovat řádně vyškoleným technikem.
Steering malfunction service now (Závada řízení, je nutný servis)	Žlutá	Nechte systém zkontrolovat řádně vyškoleným technikem.

Systém programu elektronické stability jízdy (ESP)

Zpráva	Ukazatel směru	Činnost
Traction control off (Regulace prokluzu kol vypnuta)	Žlutá	Viz **Všeobecné informace** (stana 83).

Startování motoru

Zpráva	Kontrolka ohlášení zprávy	Činnost
Ford KeyFree switch ignition off press POWER (Systém Ford KeyFree, vypnutý spínač zapalování, stiskněte tlačítko napájení)	Červená	Viz **Startování bez klíče** (stana 130).
Drive to clean exhaust filter check handbook (Nechejte vyčistit filtr výfukových plynů – pokyny naleznete v příručce)	Žlutá	Viz **Filtr vznětových částic** (stana 132).
Engine malfunction service now (Závada motoru, je nutný servis)	Žlutá	Viz **Filtr vznětových částic** (stana 132).
Press brake to start (Nastartujte stiskem brzdy)	-	Viz **Startování bez klíče** (stana 130).
Press clutch to start (Nastartujte stiskem spojky)	-	Viz **Startování bez klíče** (stana 130).
Press brake and clutch to start (Nastartujte stiskem brzdy a spojky)	-	Viz **Startování bez klíče** (stana 130).
Engine preheating (Předehřívání motoru)	-	Viz **Filtr vznětových částic** (stana 132).

Zpráva	Kontrolka ohlášení zprávy	Činnost
Cleaning exhaust filter (Čištění filtru výfukových plynů)	-	Viz **Filtr vznětových částic** (stana 132).
Filter cleaning complete (Čištění filtru bylo dokončeno)	-	Viz **Filtr vznětových částic** (stana 132).
Stav motoru nevyřízený	-	U vozidel se vznětovým motorem může být motor z důvodu předžhavení svíček nastartován se zpožděním. Viz **Startování vznětového motoru** (stana 130).

Startování a vypínání motoru

Zpráva	Kontrolka ohlášení zprávy	Činnost
Auto StartStop Switch ignition off (Automatický systém Start-Stop – vypněte zapalování)	Červená	Pokud systém vypnul motor, před opuštěním vozidla vypněte zapalování. Viz **Použití start-stop** (stana 134).
Auto StartStop Press clutch to start engine (Automatický systém Start-Stop – nastartujte motor sešlápnutím spojkového pedálu)	-	Motor je třeba znovu nastartovat. Sešlápněte pedál spojky. Viz **Použití start-stop** (stana 134).
Auto StartStop Select neutral (Auto StartStop – zařaďte neutrál)	-	Aby mohl systém motor znovu nastartovat, vyberte neutrální polohu. Viz **Použití start-stop** (stana 134).
Auto StartStop Manual Start required (Automatický systém Start-Stop – je vyžadováno ruční nastartování)	-	The system is not functioning. (Systém nefunguje.) Je vyžadováno opakované ruční nastartování.

Převodovka

Zpráva	Kontrolka ohlášení zprávy	Činnost
Transmission too hot press brake (Příliš horká převodovka, sešlápněte pedál brzdy)	Červená	V určitých jízdních podmínkách je možné, že se spojky v převodovce mohou přehřát. V této situaci je nezbytné sešlápnout pedál brzdy a zastavit vozidlo, aby nedošlo k dalšímu přehřívání. Zvolte **N (NEUTRAL)** nebo **P (PARK)**, sešlápněte pedál brzdy a zatáhněte parkovací brzdu, dokud převodovka nevychladne a zpráva z displeje nezmizí. Pokud s vozidlem jedete při aktivní zprávě, může dojít k chvění vozidla, což je dalším signálem jeho přehřátí.
Transmission overheating stop safely (Přehřívání převodovky, bezpečně zastavte)	Červená	Převodovka je příliš horká. V těchto extrémních podmínkách převodovka přestane řadit, aby nedošlo k jejímu poškození přehřátím. Dokud převodovka nevychladne, nebude možné se rozjet. Zvolte **N (NEUTRAL)** nebo **P (PARK)**, sešlápněte pedál brzdy a zatáhněte parkovací brzdu, dokud převodovka nevychladne a zpráva z displeje nezmizí.
Transmission malfunction service now (Závada převodovky, je nutný servis)	Červená	Co nejdříve nechte systém zkontrolovat řádně vyškoleným technikem.
Transmission too hot press brake (Příliš horká převodovka, sešlápněte pedál brzdy)	Žlutá	V určitých jízdních podmínkách je možné, že se spojky v převodovce mohou přehřát. V této situaci je nezbytné sešlápnout pedál brzdy a zastavit vozidlo, aby nedošlo k dalšímu přehřívání. Zvolte **N (NEUTRAL)** nebo **P (PARK)**, sešlápněte pedál brzdy a zatáhněte parkovací brzdu, dokud převodovka nevychladne a zpráva z displeje nezmizí.

Zpráva	Kontrolka ohlášení zprávy	Činnost
Transmission limited function check handbook (Omezená funkce převodovky, postupujte podle pokynů v příručce)	Žlutá	Co nejdříve nechte systém zkontrolovat řádně vyškoleným technikem.
Transmission warming up please wait (Zahřívání převodovky, čekejte prosím)	-	Při nízkých venkovních teplotách může převodovce po nastartování motoru trvat několik sekund, než se zařadí **R (JÍZDA VZAD)** nebo **D (JÍZDA VPŘED)**. Držte pedál brzdy stlačený, dokud zpráva nezmizí z displeje.
Transmission not in Park select P (Převodovka není v parkovací poloze, zvolte P)	-	Viz **Automatická převodovka** (stana 142). Viz **Nastartování a zastavení motoru** (stana 128).

Systém monitorování tlaku v pneumatikách

Zpráva	Kontrolka ohlášení zprávy	Činnost
Check tyre pressures (Zkontrolujte tlak v pneumatikách)	Žlutá	Tlak v jedné nebo více pneumatikách poklesl. Při nejbližší příležitosti proveďte kontrolu.
Tyre monitor malfunction service required (Závada sledování pneumatik, je nutný servis)	Žlutá	Trvalá závada. Nechte vozidlo zkontrolovat řádně vyškoleným technikem.
Snímače pneu nerozpoznány, Viz návod k obsl.	-	Zobrazí se v případě závady snímače tlaku v pneumatice nebo v případě použití náhradního kola. Viz **Systém monitorování tlaku v pneumatikách** (stana 222). Pokud upozornění zůstane zobrazeno nebo se bude zobrazovat opakovaně, navštivte co nejdříve autorizovaný servis Ford.

PRINCIPY FUNKCE

Venkovní vzduch

Vstupní otvory vzduchu před čelním sklem udržujte vždy nezakryté (sněhem, listím atd.), aby topení a větrání mohlo účinně fungovat.

Recirkulovaný vzduch

UPOZORNĚNÍ

Delší používání recirkulace vzduchu může způsobit zamlžení oken. Pokud se okna zamlží, postupujte podle pokynů pro odmrazování a odmlžování čelního skla.

Bude cirkulovat vzduch, který je momentálně v prostoru pro cestující, do vozidla nebude proudit venkovní vzduch.

Topení

Výkon topení závisí na teplotě chladicí kapaliny.

Klimatizace

Poznámka: *Klimatizace pracuje, jen když je teplota vyšší než 4 ºC.*

Poznámka: *Pokud budete používat klimatizaci, zvýší se spotřeba paliva vašeho vozidla.*

Proud vzduchu je veden přes výparník, kde se ochlazuje. Ze vzduchu se odstraňuje vlhkost, což pomáhá udržovat okna nezamlžená. Výsledná kondenzovaná voda je odváděna mimo vozidlo, a je tudíž zcela normální, uvidíte-li pod zaparkovaným vozidlem loužičku vody.

Všeobecné pokyny pro ovládání prostředí v interiéru vozidla

Úplně zavřete všechna okna.

Vyhřívání interiéru

Vzduch nasměrujte do prostoru pro nohy. V chladném nebo vlhkém počasí nasměrujte část vzduchu na čelní sklo a na boční okna.

Ochlazování interiéru

Vzduch nasměrujte do oblasti hlavy.

VĚTRACÍ PRŮDUCHY

Střední větrací průduchy

E129788

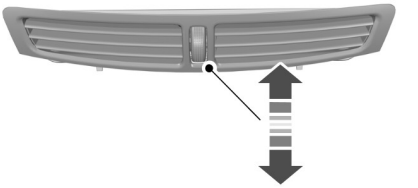

E129789

Postranní výdech vzduchu

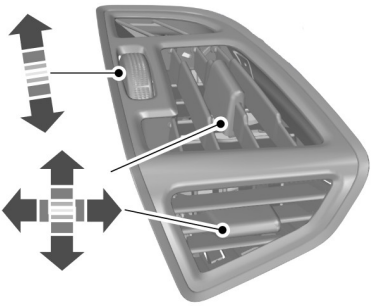

E129787

Druhá řada výdechů vzduchu

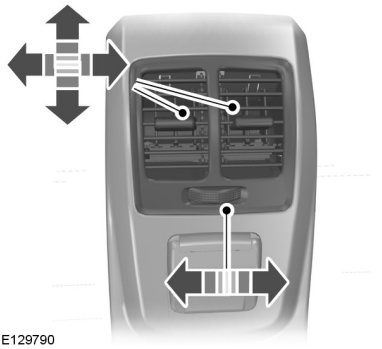

E129790

RUČNÍ REGULACE KLIMATU

Ovládací prvek rozvodu vzduchu

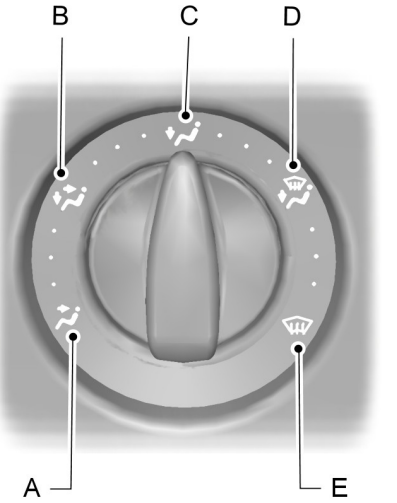

E74660

A	Úroveň hlavy
B	Prostor pro cestující a prostor pro nohy
C	Prostor pro nohy
D	Prostor pro nohy a čelní sklo
E	Čelní sklo

Ovladač rozdělení vzduchu můžete nastavit do libovolné polohy mezi symboly.

Ventilátor

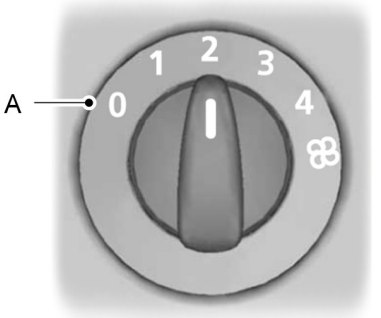

E75470

A Vypnuto

Poznámka: *Pokud vypnete ventilátor, může dojít k zamlžení čelního skla.*

Recirkulovaný vzduch

Stisknutím tlačítka se přepíná mezi venkovním a recirkulovaným vzduchem.

Rychlé vytápění interiéru

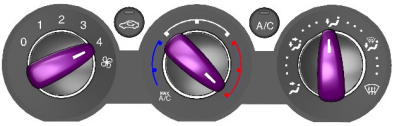

E129884

Větrání

E129885

Nastavte ovladač rozvodu vzduchu, rychlost ventilátoru a výdechy vzduchu podle svých požadavků.

Klimatizace

Zapínání a vypínání klimatizace

Vypnete-li ventilátor, dojde i k vypnutí klimatizace. Pokud ventilátor znovu zapnete, klimatizace se opět automaticky zapne.

Chlazení venkovním vzduchem

E129886

Rychlé ochlazení interiéru

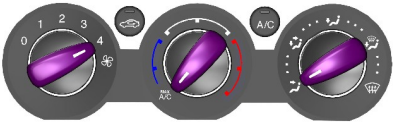

E129887

Pokud se ovládání topení nachází v této pozici, klimatizace a funkce recirkulace vzduchu se zapnou automaticky.

Klimatizaci a recirkulaci vzduchu můžete zapnout a vypnout.

Odmrazování a odmlžování čelního skla

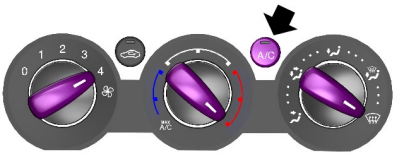

E129888

Pokud je venkovní teplota nad 4 °C, automaticky se zapne klimatizace. Dbejte na to, aby byl zapnut ventilátor. Kontrolka ve spínači během odmrazování a odmlžování svítí.

Pokud přesunete ovládání rozvodu vzduchu do jiné polohy než je poloha čelního skla, **klimatizace** zůstane zapnuta.

Pokud je ovladač rozdělení vzduchu v poloze čelního skla, je možné klimatizaci i recirkulaci vzduchu zapínat a vypínat.

Je-li třeba, zapněte vyhřívání oken. Viz **Vyhřívaná okna a zpětná zrcátka** (stana 105).

Snížení vlhkosti vzduchu v interiéru

E129889

AUTOMATICKÁ REGULACE KLIMATU

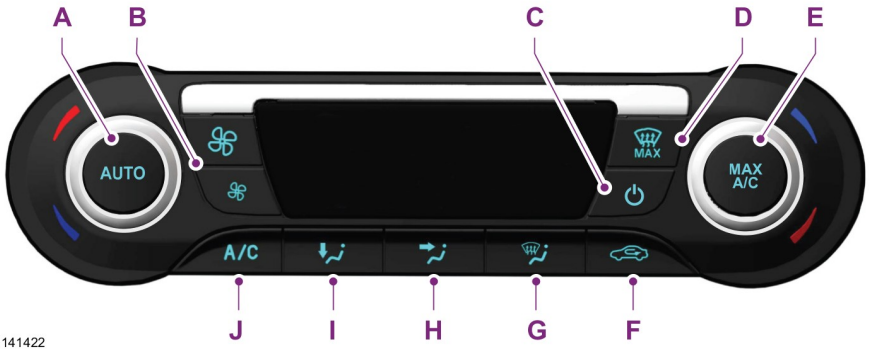

E141422

A **AUTO:** Stisknutím tlačítka zvolíte automatický chod. Systém automaticky ovládá teplotu, množství a rozvod vzduchu, aby dosáhl dříve nastavené teploty a udržoval ji.

B **Rychlost ventilátoru:** Slouží k regulaci množství vzduchu, který cirkuluje ve vozidle. Stisknutím tlačítek nastavíte požadovanou rychlost ventilátoru. Aktuální nastavení se zobrazuje na displeji.

C **Tlačítko Zapnuto a Vypnuto:** Stisknutím tlačítka systém zapnete nebo vypnete.

D **MAX odmrazování:** Stisknutím tlačítka nasměrujete proudění venkovního vzduchu do průduchů u čelního skla. Automaticky se zapne klimatizace. Ventilátor se nastaví na nejvyšší možné otáčky a teplota na hodnotu HI. Je-li rozvod vzduchu nastaven do této polohy, není možné zapnout recirkulaci vzduchu ani ručně upravit teplotu. Stisknutím tlačítka **AUTO** se vrátíte do automatického režimu.

E **MAX A/C:** Stisknutím tlačítka se spustí klimatizace na maximální výkon a vzduch bude rozváděn větracími průduchy v přístrojové desce. Tento režim je ekonomičtější a efektivnější než běžná klimatizace.

F **Recirkulovaný vzduch:** Stisknutím tlačítka přepnete mezi venkovním a recirkulovaným vzduchem. Vzduch, který je momentálně v prostoru pro cestující, bude cirkulovat. Tímto lze snížit čas potřebný pro ochlazení interiéru a zabránit vniku nechtěných pachů do vozidla.

G **Odmrazení:** Stisknutím tlačítka nasměrujete vzduch do větracích otvorů u čelního okna. Toto nastavení lze také využít k odmlžení čelního skla a odstranění tenké vrstvy námrazy.

H **Přístrojová deska:** Stisknutím tlačítka dojde k rozvodu vzduchu větracími průduchy v přístrojové desce.

I **Prostor pro nohy:** Stisknutím tlačítka dojde k rozvodu vzduchu větracími průduchy v prostoru pro nohy.

J **Klimatizace:** Stiskem tlačítka zapnete nebo vypnete klimatizaci. Klimatizace sníží teplotu ve vozidle využitím venkovního vzduchu. Aby byla klimatizace při nastartování vozidla efektivnější, jeďte dvě až tři minuty s mírně staženými okny.

Regulace teploty

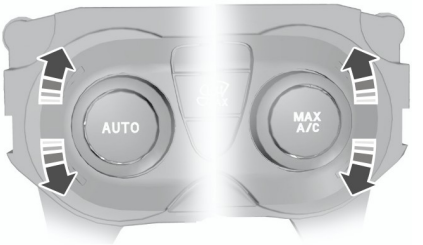

E133115

Teplotu můžete nastavit v rozmezí od 60 ºF (15,5 ºC) do 85 ºF (29,5 ºC). Po nastavení nejnižší možné teploty (LO) se systém přepne na trvalé chlazení. Po nastavení nevyšší možné teploty (HI) se systém přepne na trvalé vytápění.

Poznámka: *Pokud vyberete jednu z krajních poloh, systém nebude provádět regulaci na stálou teplotu.*

Jednozónový režim

V tomto režimu jsou teplotní nastavení pro stranu řidiče i stranu spolujezdce navzájem svázána. Pokud otočným ovladačem upravíte teplotu na straně řidiče, systém nastaví stejnou teplotu také pro stranu spolujezdce.

Vypnutí jednozónového režimu

Otočným regulátorem na straně spolujezdce zvolte teplotu pro stranu spolujezdce. Jednozónový režim se automaticky vypne. Teplota pro stranu řidiče tím nebude nijak ovlivněna. Nyní lze nastavovat teplotu pro stranu řidiče i pro stranu spolujezdce nezávisle na sobě. Teplotní nastavení pro každou stranu se zobrazují na displeji.

Opětovné zapnutí jednozónového režimu

Podržte tlačítko **AUTO**. Teplota pro stranu spolujezdce se upraví podle aktuální teploty pro stranu řidiče.

VYHŘÍVANÁ OKNA A ZPĚTNÁ ZRCÁTKA

Vyhřívaná okna

Pro odmrazování a odmlžování čelního skla a zadního okna použijte vyhřívání oken.

Poznámka: *Vyhřívání oken je funkční pouze při běžícím motoru.*

Vyhřívané čelní sklo

Vyhřívané zadní sklo

Vozidla bez pomocného topení

Pokud je okolní teplota nižší než 5 ºC (41 ºF) a teplota chladicí kapaliny je nižší než 65 ºC (149 ºF), automaticky se zapne vyhřívání čelního skla a vyhřívání zadního skla. K vypnutí těchto funkcí dojde automaticky.

Vyhřívaná vnější zpětná zrcátka

Elektrická vnější zpětná zrcátka jsou vybavena topnými články, které slouží k odmrazení a odmlžení skla zrcátka. Tyto topné články se automaticky zapnou při zapnutí vyhřívání zadního okna.

PŘÍDAVNÉ TOPENÍ

Nezávislé topení

UPOZORNĚNÍ

Nezávislé topení nesmí být v provozu u čerpacích stanic, blízko zdrojů hořlavých par nebo prachu nebo v uzavřených prostorech.

Topení při parkování by se mělo zapínat v průběhu celého roku alespoň jednou za měsíc přibližně na 10 minut. Zabraňuje se tím zadření vodního čerpadla a motoru nezávislého topení.

Poznámka: *Topení při parkování pracuje pouze v případě, že je v nádrži více než 7,5 litru paliva a venkovní teplota je nižší než 15 ºC. Topení nepracuje, jestliže je vybitá autobaterie.*

Poznámka: *Účinek topení je závislý na venkovní teplotě.*

Poznámka: *Pokud je nezávislé topení zapnuto, mohou podél boků vozidla unikat výfukové plyny. To je normální.*

Poznámka: *U vozidel s manuální klimatizací závisí vytápění interiéru vozidla na nastavení ovladačů teploty, rozvodu vzduchu a ventilátoru.*

Nezávislé topení pracuje nezávisle na topení vozidla ohříváním chladicího okruhu motoru. Je zásobováno z palivové nádrže vozidla. Pro rychlejší ohřev interiéru vozidla je možné toto topení používat i za jízdy.

Při správném používání poskytuje nezávislé topení tyto výhody:

- Předehřívá interiér vozidla.
- Při mrazu udržuje okna bez ledu a zabraňuje kondenzaci.
- Zabraňuje studeným startům a umožňuje, aby motor dříve dosáhl provozní teploty.

Abyste předešli vybití autobaterie:

- Když topení při parkování provede jeden topný cyklus, další naprogramovaný cyklus se provede, jen když byl mezi tím nastartován motor vozidla.
- Po topném cyklu je nutné, aby následná jízda trvala minimálně stejnou dobu, po jakou probíhalo topení.

Programování nezávislého topení

Poznámka: *Naprogramovaný čas je čas, kdy si přejete, aby vozidlo bylo zahřáto a připraveno k jízdě, nikoli čas, kdy se zapne topení.*

Poznámka: *Časy je nutné naprogramovat minimálně 70 minut před tím, než naprogramované časy nastanou.*

Poznámka: *Je nutné správně nastavit čas a datum. Viz* ***Hodiny*** *(stana 123).*

Pro naprogramování časů topení:

1. Pomocí tlačítek se šipkami na volantu zobrazíte hlavní nabídku. Viz **Informační displeje** (stana 83).
2. Zvolte možnost nezávislého topení.

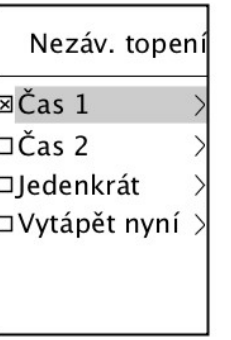

E136301

- Dvě časové funkce umožňují nastavit pro každý den v týdnu až dva topné cykly. Tyto časy zůstanou uloženy a v nastavených dnech dojde v nastaveném čase k ohřevu vozidla.
- Funkce **once (jeden)** umožňuje pro daný den naprogramovat jeden topný cyklus.
- Funkce **Heat now (topit nyní)** automaticky zapne topení.

Programování funkcí Čas 1 a Čas 2

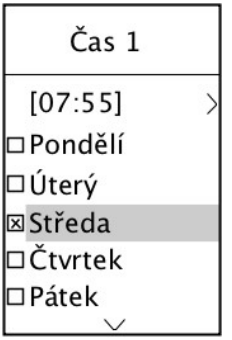

E74468

1. Pomocí tlačítek se šipkami na volantu zobrazíte hlavní nabídku.
2. Vyberte seznam prvního programovaného času.
3. Označte den, kdy chcete, aby topení ohřálo vozidlo.
4. Stiskněte tlačítko **OK**.
5. Stejným způsobem pokračujte i u ostatních dní, ve kterých si přejete spustit topný cyklus.
6. Označením času v horní části displeje nastavte čas zahřívání motoru vozidla a stiskněte tlačítko **OK**. Ukazatel hodin začne blikat.
7. Podle potřeby upravte údaj hodin a minut.

Pro nastavení druhého cyklu, jako například různého času v různých dnech nebo dvou časů ve stejný den, můžete použít seznam druhého programovaného času. Postup programování je stejný jako u prvního programovatelného času.

Deaktivace naprogramovaného vyhřívání

1. Pomocí tlačítek se šipkami na volantu zobrazíte hlavní nabídku.
2. Zrušte označení aktivní relace programu.

Programování vyhřívání na jeden cyklus

1. Vyberte možnost **Jednou** a stiskněte šipku vpravo.
2. Stiskněte tlačítko **OK** a nastavte požadované datum a čas.
3. Stisknutím tlačítka **OK** nastavené datum a čas potvrďte.

Ruční aktivace vyhřívání

Označte položku **Vyhřívat nyní** a stiskněte tlačítko **OK**. Pokud topení pracuje, zobrazí se vedle okénka křížek.

Vyhřívání deaktivujete zrušením označení položky **Vyhřívat nyní**.

Topení na palivo (podle země)

POZOR

Topení na palivo nesmí být v provozu u čerpacích stanic, blízko zdrojů hořlavých par nebo prachu nebo v uzavřených prostorech.

Topení na palivo pomáhá ohřívat motor a interiér vozidla se vznětovým motorem. Dokud jej nevypnete, zapíná se nebo vypíná automaticky, v závislosti na venkovní teplotě vzduchu a teplotě chladicí kapaliny.

Vypnutí topení na palivo:

1. Označte položku **Přídavné topení** a stiskněte tlačítko **OK**. Pokud topení pracuje, zobrazí se vedle okénka křížek.

Přídavné topení vznětového motoru (v závislosti na konkrétním státu)

Přídavné topení vznětového motoru (elektrické topení PTC) pomáhá ohřívat motor a interiér vozidel se vznětovým motorem. Zapíná nebo vypíná se automaticky v závislosti na venkovní teplotě, teplotě chladicí kapaliny a zatížení alternátoru.

SEZENÍ VE SPRÁVNÉ POLOZE

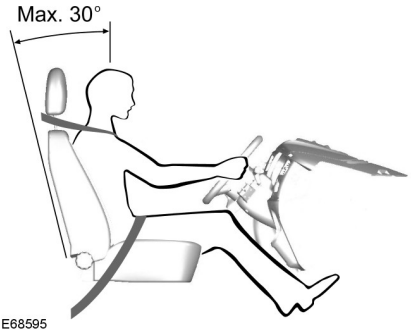

E68595

UPOZORNĚNÍ

Neseřizujte sedadla, pokud je vozidlo v pohybu.

Bezpečnostní pás vás udrží v poloze, ve které je dosaženo optimální účinnosti airbagu, pouze v případě, že je řádně zapnutý.

Při jeho správném používání poskytují sedadlo, opěrka hlavy, bezpečnostní pás a airbagy optimální ochranu pro případ nehody. Doporučujeme vám, abyste:

- seděl ve vzpřímené poloze, co nejdále zasunut do sedadla,
- nesklápěl opěradlo pod větším úhlem než 30º,
- nastavil opěrku hlavy tak, aby její horní hrana byla zároveň s vrcholem vaší hlavy a opěrka byla co nejvíce vpředu tak, aby to pro vás ještě zůstalo pohodlné,
- dodržoval dostatečnou vzdálenost mezi vámi a volantem; minimální doporučená vzdálenost mezi hrudníkem a krytem airbagu je 250 millimetrů,
- držel volat s mírně pokrčenými pažemi,
- měl mírně pokrčené nohy, čímž budete moci plně sešlapovat pedály,
- vedl ramenní popruh bezpečnostního pásu přes střed ramena a aby stehenní pás pevně obepínal vaše stehna.

Ujistěte se, že je vaše poloha při řízení pohodlná a že se můžete plně věnovat řízení vozidla.

RUČNĚ NASTAVITELNÁ SEDADLA

Posouvání sedadel dozadu a dopředu

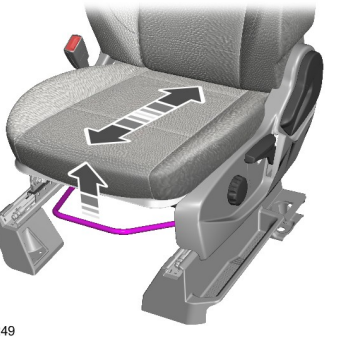

E130249

POZOR

Po uvolnění páky zahýbejte sedadlem dozadu a dopředu, abyste se ujistili, že je správně zaaretované.

Nastavení bederní opěrky

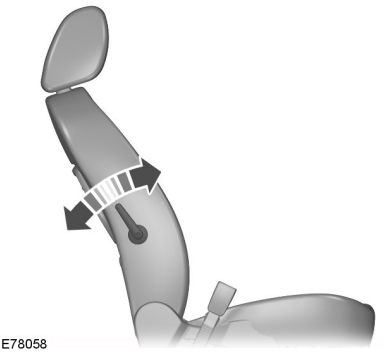

E78058

Nastavení výšky sedadla řidiče

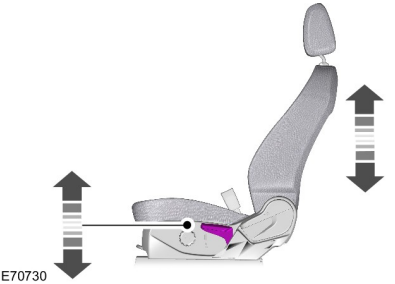

E70730

Nastavení sklonu opěradla

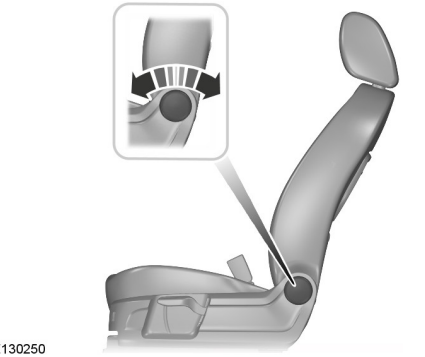

E130250

OPĚRKY HLAVY

UPOZORNĚNÍ

Před jízdou nastavte všem cestujícím hlavové opěrky. Minimalizujete tak riziko krčního zranění v případě nehody. Hlavové opěrky neseřizujte za jízdy.

Pokud na zadním sedadle sedí cestující, zvedněte příslušnou hlavovou opěrku.

Použijete-li na zadních sedadlech dětskou sedačku směřující dopředu, pak z tohoto sedadla vždy vyjměte hlavovou opěrku.

Seřízení hlavových opěrek

Seřiďte hlavovou opěrku tak, aby její vršek končil ve stejné výšce jako vaše hlava.

Demontáž hlavových opěrek

Hlavová opěrka předního sedadla

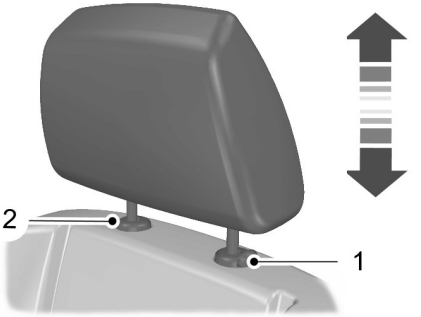

E140447

1. Stiskněte a podržte pojistné tlačítko.
2. Uvolněte přídržnou sponu.

Poznámka: *Použijte vhodný nástroj.*

Hlavová opěrka zadního sedadla

C-MAX

Poznámka: *V případě potřeby demontáže zadních hlavových opěrek navštivte autorizovaný servis.*

Grand C-MAX

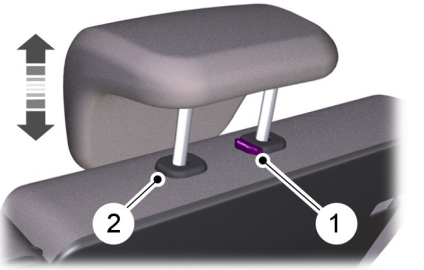

E140448

1. Stiskněte a podržte pojistné tlačítko.
2. Uvolněte přídržnou sponu.

Poznámka: *Použijte vhodný nástroj.*

ELEKTRICKY NASTAVITELNÁ SEDADLA

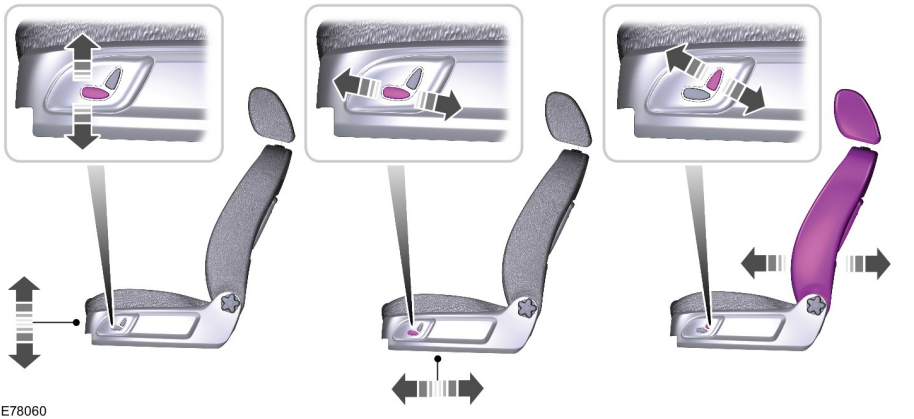

E78060

ZADNÍ SEDADLA

UPOZORNĚNÍ

Při sklápění nebo vyklápění sedadel dejte pozor, abyste nenechali prsty mezi opěradlem a rámem sedadla.

Zahýbejte sedadlem dozadu a dopředu, abyste se ujistili, že je správně zaaretované.

Při posouvání sedadla dozadu se ujistěte se, že v jeho zadní části nejsou žádné překážky.

Při rozkládání opěradla se přesvědčte, že jsou pásy viditelné, a nejsou schovány za sedadlem.

Poznámka: *Při sklápění sedadel snižte opěrky hlavy až nadoraz. Viz* ***Opěrky hlavy*** *(stana 110).*

Sedadla ve druhé řadě – C-MAX

Systém komfortních sedadel

POZOR

Neposouvejte vnější sedadla dozadu do komfortní polohy, je-li střední sedadlo sklopeno dopředu. Hrozí nebezpečí zranění v případě nehody nebo v případě, že střední sedadlo spadne zpět dolů.

Poznámka: *Nesklápějte opěradlo dopředu, pokud je v pohodlné poloze (posunuto vzad). Posuňte sedadlo zcela dopředu.*

Střední sedadlo je možno sklopit nahoru a vnější sedadla posunout dozadu a mírně dovnitř, aby se získal větší prostor pro nohy cestujících vzadu.

1. Odmontujte kryt zavazadlového prostoru. Viz **Kryty zavazadlového prostoru** (stana 174).

E78062

2. Zatáhněte za uvolňovací páčku na spodní straně sedadla.

E78063

Poznámka: *Celé sedadlo se při překlápění sedáku bude posouvat dozadu.*

3. Sklopte opěradlo, až zaklapne.

E78064

Poznámka: *Když se sedadla posouvají dozadu, posunou se mírně také dovnitř.*

4. Zatáhněte za páčku na vnější přední straně vnějších sedadel a zatlačte sedadla dozadu.

Chcete-li sedadla vrátit zpět do přední polohy, zatáhněte za páčku a posuňte sedadla dopředu.

Chcete-li vrátit střední sedadlo do původní polohy, zatáhněte za páčku na spodní straně sedadla. Sklopte střední sedadlo dopředu a zatlačte je dolů, až se uchytí.

Namontujte kryt zavazadlového prostoru. Viz **Kryty zavazadlového prostoru** (stana 174).

Sklopení opěradel dolů

POZOR

Za jízdy nepoužívejte držáky nápojů pro horké nápoje.

Poznámka: *Všechna tři opěradla je možné sklápět dopředu nezávisle na sobě.*

Poznámka: *Na zadní straně prostředního opěradla je umístěn stolek a držáky na nápoje.*

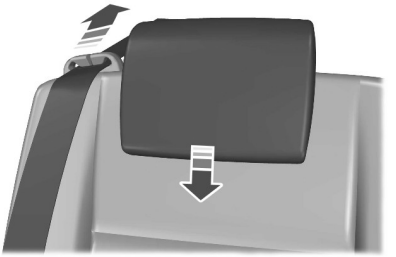

E78066

U vnějších opěradel vyjměte bezpečnostní pásy z vodítek. Jazýčky bezpečnostních pásů se musí zasunout do upevňovacích štěrbin. Viz **Zapínání bezpečnostních pásů** (stana 28).

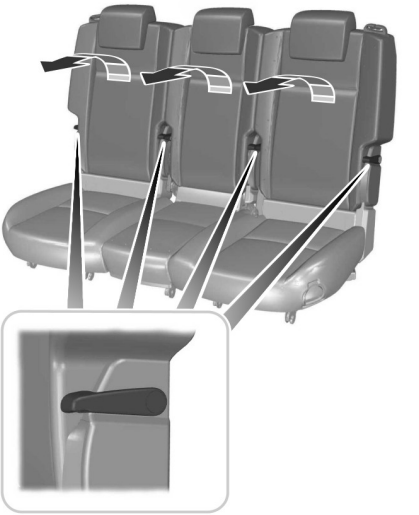

E135599

Zatáhněte za páku na boku opěradla a sklopte opěradlo dopředu. Zatlačte je dolů, až zaklapne.

Rozkládání opěradla

POZOR

Opěradlo musí být bezpečně zajištěno západkou.

Poznámka: *Jsou-li používány zadní bezpečnostní pásy, měly by se na vnějších opěradlech umístit do vodítek. Viz **Zapínání bezpečnostních pásů** (stana 28).*

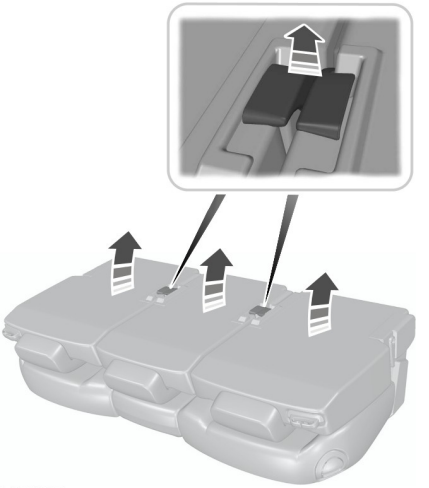

E135808

Zatáhněte za páku na opěradle a zvedněte opěradlo nahoru.

Sklápění sedadel dopředu

Poznámka: *Aby se zvětšil objem zavazadlového prostoru, je možno zadní sedadla sklopit dopředu.*

Poznámka: *Všechna tři sedadla je možné sklápět dopředu nezávisle na sobě.*

Poznámka: *Má-li se jedno nebo obě krajní sedadla sklopit dopředu spolu se středním sedadlem, musí se střední sedadlo sklopit jako první.*

Poznámka: *Jestliže se mají překlopit dopředu jen krajní sedadla, střední opěradlo se musí ponechat ve vzpřímené poloze.*

Sklopte opěradlo dolů. Viz. **Sklápění opěradel dolů**.

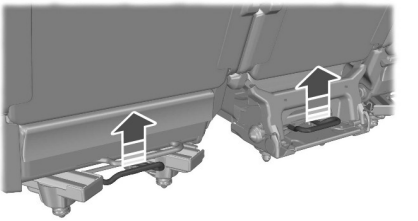

E135956

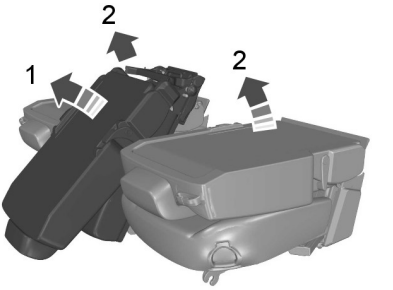

E135957

Pro uvolnění sedadel od podlahy a jejich sklopení dopředu zatáhněte za spodní tyč v zadní části sedadla.

POZOR

Pokud je zadní sedadlo sklopeno vpřed, vždy zajistěte přední opěrku hlavy zajišťovacím popruhem.

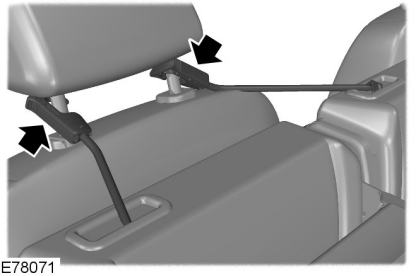
E78071

Vytáhněte zajišťovací popruhy a zajistěte jimi přední opěrky hlavy, aby sklopená sedadla držela ve svislé poloze.

Vrácení sedadel do polohy pro sezení

UPOZORNĚNÍ

Při překlápění sedadel dolů buďte opatrní, aby nedošlo ke zranění.

Ujistěte se, že v uchycovacím otvoru na podlaze není písek, kameny nebo jiné předměty, které by mohly bránit uchycení sedadla.

Pokud se zajišťovací popruh opěrky hlavy uvolní, zasune se opěrka zpět do sedadla.

Poznámka: *Je-li překlopeno dopředu jedno nebo obě krajní sedadla společně se středním sedadlem, krajní sedadla se musejí překlopit zpět jako první.*

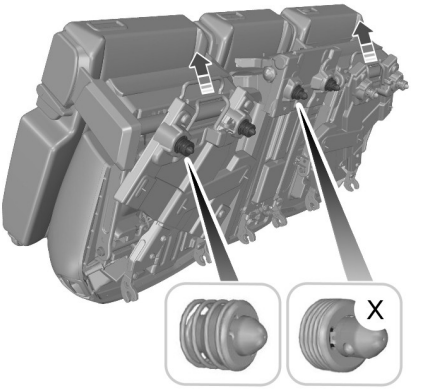

E78073

Než sklopíte sedadla dolů, zatáhněte za spodní tyč na zadní straně jednotlivých sedadel a zkontrolujte, že jsou západky vysunuté.

Uvolněte zajišťovací popruhy.

POZOR

Ujistěte se zacloumáním za horní okraj opěradla nebo pokusem o zvednutí sedáku, že sedadlo je bezpečně uchyceno.

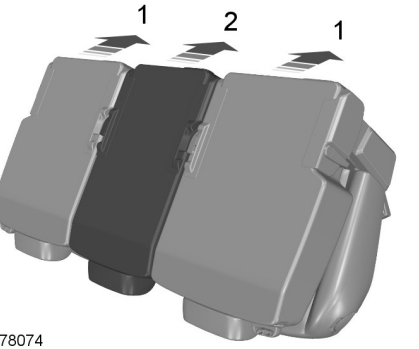

E78074

Sklopte sedadla dolů, až se uchytí.

Zvedněte opěradla. Viz **Sklápění opěradel nahoru**.

Umístěte bezpečnostní pásy zadních sedadel do vodítek na vnějších opěradlech.

Demontáž sedadel

POZOR

Zadní sedadla jsou těžká. Při zvedání sedadel buďte opatrní, aby nedošlo ke zranění.

Poznámka: *Aby se zvětšil objem zavazadlového prostoru, je možno zadní sedadla zcela vymontovat.*

1. Sklopte sedadlo dopředu. Viz **Sklápění sedadel dopředu**.

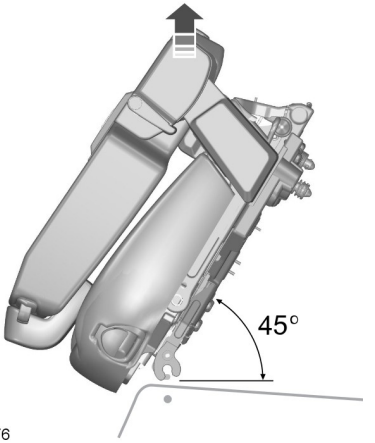

E78076

2. Vyklopte sedadlo nahoru. Sklon sedadla vzhledem k podlaze by měl být přibližně 45 stupňů.

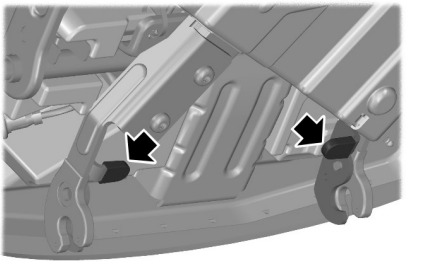

E78075

3. Zatlačením obou červených pák dolů uvolněte blokovací mechanizmus.
4. Odmontujte sedadlo.

Montáž sedadel

UPOZORNĚNÍ

Při překlápění sedadel dolů buďte opatrní, aby nedošlo ke zranění.

Ujistěte se, že v uchycovacím otvoru na podlaze není písek, kameny nebo jiné předměty, které by mohly bránit uchycení sedadla.

Poznámka: *Dejte pozor, aby byl blokovací mechanizmus zcela otevřený.*

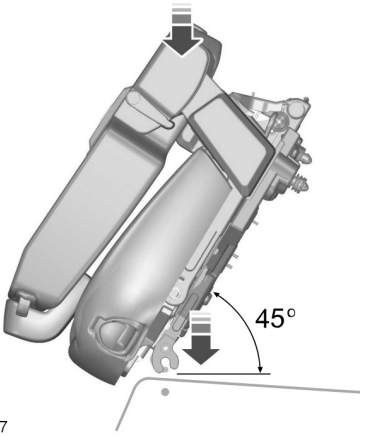

E78077

Přidržte sedadlo sklopené v úhlu přibližně 45 stupňů k podlaze a snižte sedadlo k zajišťovací tyči.

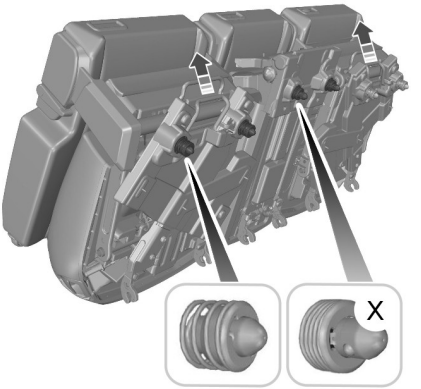

E78073

Než sklopíte sedadla dolů, zatáhněte za spodní tyč na zadní straně jednotlivých sedadel a zkontrolujte, že jsou západky vysunuté.

Zatlačte sedadlo dolů, až se uchytí.

Sedadla ve druhé řadě – Grand C-MAX

Sklápění opěradel dopředu a jejich vyklápění

E135422

Zvedněte páku a zatlačte na opěradlo. Opěradlo se posunuje postupně.

Složení prostředního sedadla

POZOR

Když je vozidlo v pohybu, opěradlo prostředního sedadla musí být ve vzpřímené poloze.

E129302

1. Zatáhněte za páku umístěnou zezadu prostředního sedadla a zatlačte opěradlo dolů, až se zajistí.

E129298

2. Zatáhněte za pásek a nadzvedněte sedák sedadla vpravo.

E135801

3. Zatáhněte za pásek a sklopte prostřední sedadlo do rámu sedadla vpravo.
4. Sklopte sedák sedadla vpravo.

Poznámka: *Pokud je prostřední sedadlo složené, můžete pro přístup k sedadlům ve třetí řadě využít prostor mezi vnějšími sedadly.*

Posouvání sedadel dozadu a dopředu

Poznámka: *Pokud není prostřední sedadlo složené, posunuje se společně s pravým sedadlem.*

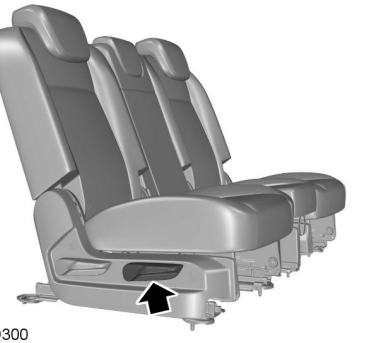

E129300

Sklápění sedadel dopředu

POZOR

Pokud jsou sedadla ve druhé řadě sklopena dopředu, sedadla ve třetí řadě nepoužívejte.

Poznámka: *Před sklopením pravého sedadla je třeba uložit prostřední sedadlo do rámu sedadla vpravo.*

E129298

1. Zatáhněte za pásek a nadzvedněte sedák.
2. Zvedněte páku a zatlačte opěradlo dolů, až se zajistí.

Poloha usnadňující nastupování

POZOR

Pokud je sedadlo v poloze usnadňující nastupování, nepoužívejte je.

Poznámka: *Vnější sedadla můžete posouvat dopředu, aby se umožnil přístup ke třetí řadě sedadel.*

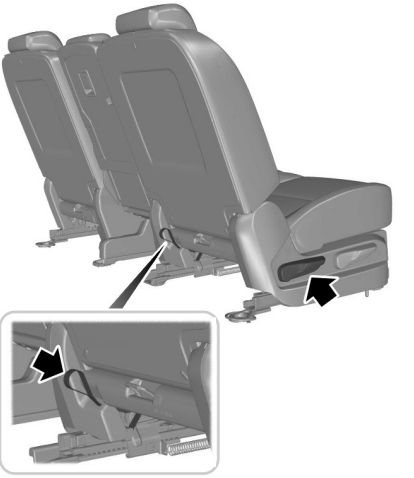

E129296

1. Zatáhněte za páku na boku sedáku sedadla nebo zatáhněte za pásek na zadní straně sedadla. Sedadlo se posune dopředu.
2. Sklopte opěradlo dopředu

Sedadla ve třetí řadě – Grand C-MAX

Poznámka: *Odmontujte kryt zavazadlového prostoru. Viz* ***Kryty zavazadlového prostoru*** *(stana 174).*

Poznámka: *Pokud bezpečnostní pásy nepoužíváte, umístěte je do spon na bočním obložení. Viz* ***Zapínání bezpečnostních pásů*** *(stana 28).*

Sklopení sedadel do roviny

Poznámka: *Při převážení nákladu se sklopenými sedadly přetáhněte příslušný koberec dopředu tak, aby zakryl zadní stranu sklopených sedadel.*

Poznámka: *Do oblasti vyznačené na koberci neukládejte těžké předměty.*

E129301

Zatáhněte za pásek na horní straně opěradla a sklopte opěradlo dopředu.

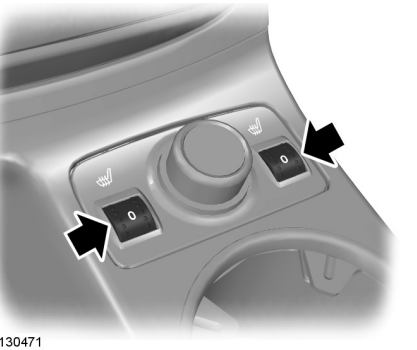

E130471

Maximální teploty se dosáhne po pěti nebo šesti minutách. Teplota se reguluje termostatem.

Vyhřívání sedadel bude fungovat pouze tehdy, je-li zapalování zapnuto.

VYHŘÍVANÁ SEDADLA

UPOZORNĚNÍ

Používání této funkce při vypnutém motoru způsobuje vybíjení baterie.

SLUNEČNÍ STÍNÍTKA

Boční okna

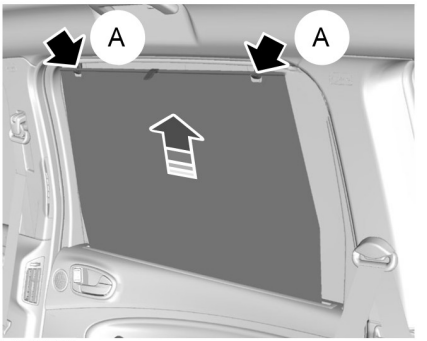

E74809

Vytáhněte roletu vzhůru a upevněte ji k hákům (**A**).

Střecha

POZOR

Nemanipulujte se slunečními clonami, pokud jejich volnému pohybu brání nějaká překážka.

Poznámka: *Stisknete-li spínač několikrát za sebou během krátké doby, může systém přestat na určitou dobu fungovat, aby se zabránilo poškození přehřátím.*

Poznámka: *Se sluneční clonou lze manipulovat pouze, je-li zapalování zapnuto.*

E125025

Sluneční clona je ovládána spínačem, který se nachází mezi slunečními clonami.

Otevření a zavření sluneční clony

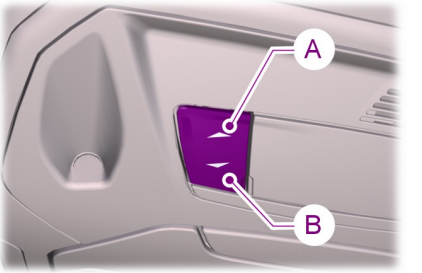

E125146

A Stiskněte pro zavření

B Stiskněte pro otevření

Ruční otevření a zavření sluneční clony

Stiskněte a podržte spínač v první poloze. Uvolněním spínače pohyb clony zastavte.

Automatické otevření a zavření sluneční clony

Stiskněte spínač do druhé fáze mikropohybu a uvolněte jej. Chcete-li clonu zastavit, stiskněte jej znovu.

Poznámka: *Pokud není činnost správná, proveďte znovu postup učení.*

Funkce proti sevření

UPOZORNĚNÍ

Funkce ochrany proti sevření je deaktivována, dokud nebude paměť resetována postupem opětovného učení.

Neopatrné zavírání clony může vyřadit funkci ochrany proti sevření a způsobit poranění.

Při zjištění překážky v dráze se elektricky ovládaná clona při otevírání či zavírání automaticky zastaví a mírně se vrátí zpět.

Opětovné učení slunečních clon

POZOR

Funkce proti sevření není během provádění tohoto postupu aktivní. Dejte pozor, aby při zavírání clony nebyly v její dráze žádné překážky.

Poznámka: *Postup opětovného učení zahajte po uplynutí nejméně 30 sekund od zapnutí zapalování.*

V případě, že se již clona správně neotevírá a nezavírá, proveďte tento postup opětovného učení:

1. Stiskněte spínač **B** dvakrát do první polohy a uvolněte jej do dvou sekund.
2. Stiskněte spínač **A** dvakrát do první polohy a uvolněte jej do dvou sekund.
3. Stiskněte a přidržte spínač **B** do první polohy, dokud se clona zcela neotevře.
4. Stiskněte a přidržte spínač **A** do první polohy, dokud se clona zcela nezavře.

Pokud není krok 2 dokončen do 15 sekund od provedení kroku 1, bude funkce opětovného učení přerušena. Vypněte zapalování, vyčkejte dalších 30 sekund a zapalování opět zapněte. Začněte postup provádět znovu od začátku.

Ověřte, zda bylo opětovné učení dokončeno pomocí automatického otevření a zavření.

STMÍVAČ OSVĚTLENÍ PŘÍSTROJŮ

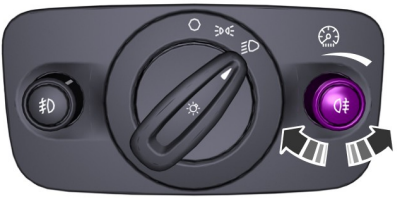

E70723

HODINY

Viz **Informační displeje** (stana 83).

ZAPALOVAČ

VÝSTRAHY

Pokud budete používat zásuvku při vypnutém motoru, může dojít k vybití autobaterie.

Nedržte vložku zapalovače v zamáčknuté poloze.

Poznámka: *Zásuvku můžete používat pro napájení 12voltových spotřebičů s maximálním proudovým zatížením 15 A. Používejte pouze zástrčky příslušenství Ford nebo zástrčky určené pro použití v zásuvkách podle standardu SAE.*

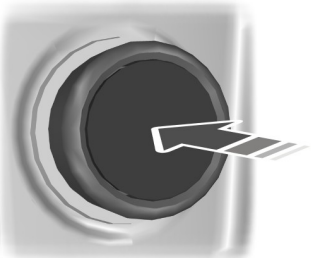

E103382

Pro použití zapalovače zamáčkněte vložku zapalovače. Ven vložka vyskočí automaticky.

PŘÍDAVNÉ ZÁSUVKY

UPOZORNĚNÍ

Pokud budete používat zásuvku při vypnutém motoru, může dojít k vybití autobaterie.

Poznámka: *Zásuvku můžete používat pro napájení 12voltových spotřebičů s maximálním proudovým zatížením 10 A. Používejte pouze zástrčky příslušenství Ford nebo zástrčky určené pro použití v zásuvkách podle standardu SAE.*

E78056

Napájecí zásuvky přídavných zařízení jsou umístěny na středové konzole a v zavazadlovém prostoru.

Měnič napětí

VÝSTRAHY

Pokud budete používat zásuvku při vypnutém motoru, může dojít k vybití autobaterie.

Pokud svítí dioda LED trvale, vytáhněte a znovu zastrčte zástrčku nebo vypněte a znovu zapněte zapalování.

Pokud teplota překročí 85 ºC, dojde k vypnutí. Dioda LED jednou blikne. Po vychladnutí dojde automaticky k opětovnému zapnutí.

Nepřekračujte maximální výstupní výkon. Pokud to uděláte, dioda LED dvakrát blikne. Vytáhněte zástrčku a znovu ji zastrčte.

Pokud dioda LED blikne třikrát nebo čtyřikrát, nechte systém zkontrolovat řádně vyškoleným technikem.

Poznámka: *Zásuvku můžete používat pro napájení 230voltových spotřebičů s maximálním proudovým zatížením 150 W.*

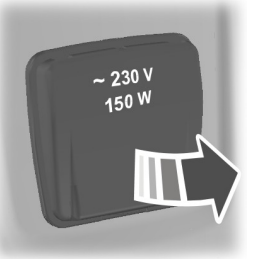

E98199

DRŽÁKY NÁPOJŮ

POZOR

Za jízdy nepoužívejte držáky nápojů pro horké nápoje.

Podnosy v opěradlech

POZOR

Nepoužívejte podnosy při jízdě. Před rozjezdem se ujistěte, že jste zajistili podnosy ve spodní poloze.

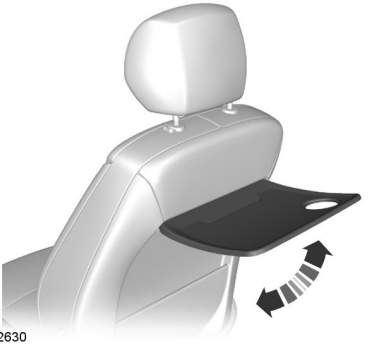

E72630

UKLÁDACÍ PROSTORY

Zadní ukládací prostor

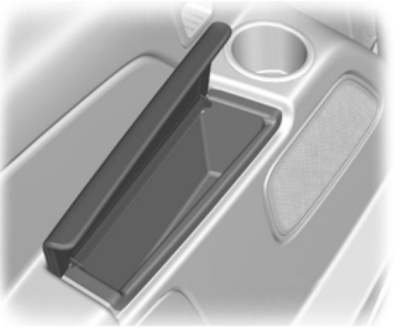

E72982

DRŽÁK NA BRÝLE

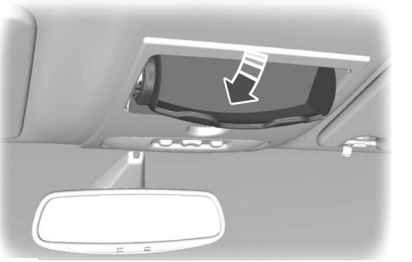

E75193

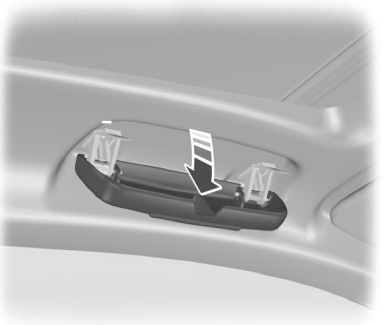

E91508

ZÁSUVKA VSTUPU PŘÍSLUŠENSTVÍ

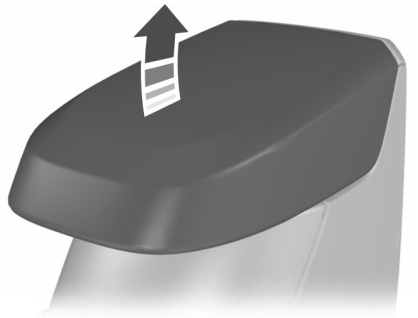

E91511

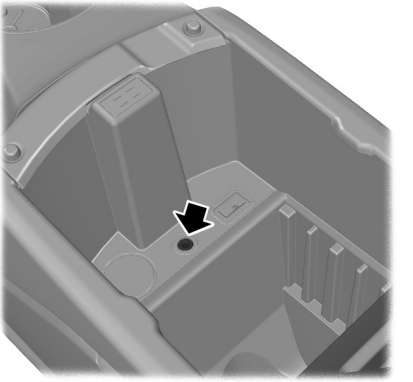

E130068

Viz **Zásuvka pomocného vstupu (AUX IN)** (stana 254).

USB PORT

E91511

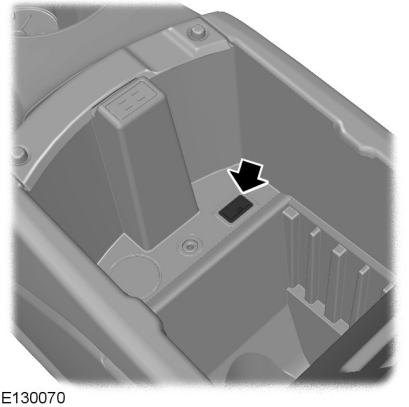

E130070

Poznámka: *Ujistěte se, že je držák navigačního zařízení v nové poloze řádně zajištěn.*

KOBERCE NA PODLAHU

POZOR

Používáte-li podlahové rohože, vždy se ujistěte, že je podlahová rohož řádně zajištěna pomocí vhodných upevňovacích prostředků a že je umístěna tak, aby nepřekážela pohybu pedálů.

DRŽÁK JEDNOTKY SATELITNÍ NAVIGACE

Nastavení držáku

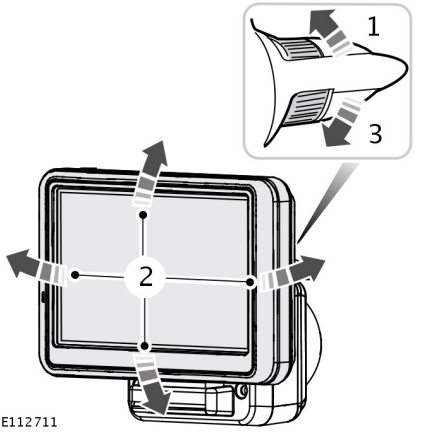

E112711

1. Proveďte uvolnění.
2. Nastavte držák do požadované polohy.
3. Proveďte zajištění.

VŠEOBECNÉ INFORMACE

Obecné pokyny pro startování

Pokud byla odpojena autobaterie, může vozidlo po jejím opětném připojení vykazovat do ujetí cca 8 kilometrů neobvyklé jízdní vlastnosti.

Je tomu tak proto, protože se systém řízení motoru musí podle motoru znovu vyladit. Na jakékoli neobvyklé projevy jízdního chování se tedy po tuto dobu nemusí brát zřetel.

Startování motoru roztahováním nebo roztlačováním

POZOR

Aby se zabránilo poškození, nesmíte vozidlo startovat roztlačováním ani roztahováním. Namísto toho použijte pomocné kabely a pomocnou autobaterii. Viz **Pomocné startování vozidla** (stana 211).

SPÍNAČ ZAPALOVÁNÍ

POZOR

Nikdy nevracejte klíč do polohy **0** nebo **I**, pokud je vozidlo v pohybu.

E72128

0 Zapalování je vypnuté.

I Zapalování a všechny hlavní elektrické obvody jsou deaktivovány.

Poznámka: *Nenechávejte klíček zapalování v této poloze příliš dlouho, aby se nevybila autobaterie.*

II Zapalování je zapnuté. Všechny elektrické obvody jsou aktivovány. Varovné kontrolky a indikátory se rozsvítí. Toto je poloha klíčku při jízdě. Musíte do ní klíček přepnout i v případě vlečení.

III Je aktivován startér. Uvolněte klíč, jakmile motor naskočí.

ZÁMEK VOLANTU

POZOR

Před uvedením vozidla do pohybu vždy zkontrolujte, zda je uvolněn zámek volantu.

Zamykání volantu:

1. Vytáhněte klíč ze spínače zapalování.
2. Mírně otočte volantem a zajistěte jej.

Odemykání volantu:

1. Vložte klíček do zapalování.
2. Otočte jej do polohy **I**.

Poznámka: *Pokud je volant zablokovaný, může být nezbytné mírně jím pootočit.*

ZÁMEK VOLANTU - VOZIDLA S: STARTOVACÍ TLAČÍTKO

Vaše vozidlo je vybaveno automatickým elektronicky řízeným zámkem volantu.

Systém volant zamkne krátkou chvíli poté, co zaparkujete vozidlo, a pasivní klíč nadále není ve vozidle nebo při zamknutí vozidla.

Poznámka: *Systém volant nezamkne, pokud je zapnuté zapalování nebo pokud je vozidlo v pohybu.*

Odemykání volantu

Chcete-li odemknout volant, zapněte zapalování.

Poznámka: *Odemknutí bude pravděpodobně vyžadovat mírné otočení volantem.*

STARTOVÁNÍ ZÁŽEHOVÉHO MOTORU

Poznámka: *Startér může být v činnosti pouze po omezenou dobu, např. 10 sekund. Maximální počet pokusů o nastartování je přibližně šest. Pokud tento limit překročíte, systém vám na určitou dobu (např. 30 minut) znemožní startování motoru.*

Studený nebo horký motor

Vozidla s manuální převodovkou

Poznámka: *Nedotýkejte se pedálu plynu.*

Poznámka: *Pokud během startování uvolníte pedál spojky, motor se přestane točit a zůstane pouze zapnuté zapalování.*

1. Plně sešlápněte pedál spojky.
2. Nastartujte motor.

Vozidla s automatickou převodovkou

Poznámka: *Nedotýkejte se pedálu plynu.*

Poznámka: *Uvolněním pedálu brzdy během startování se přestane točit motor a zůstane pouze zapnuté zapalování.*

1. Volicí páku převodovky přesuňte do polohy P nebo N.
2. Plně sešlápněte pedál brzdy.
3. Nastartujte motor.

Všechna vozidla

Pokud se motor nenastartuje, počkejte chvíli a postup zopakujte.

Jestliže se motor nenastartuje po třech pokusech, počkejte 10 sekund a pak postupujte podle pokynů pro přeplavený motor.

Jestliže máte potíže se startováním motoru při teplotách pod -25 ºC, sešlápněte plynový pedál na polovinu jeho zdvihu a zkuste nastartovat znovu.

Přeplavený motor

Vozidla s manuální převodovkou

1. Plně sešlápněte pedál spojky.
2. Plně sešlápněte pedál plynu a držte jej v této poloze.
3. Nastartujte motor.

Vozidla s automatickou převodovkou

1. Volicí páku převodovky přesuňte do polohy P nebo N.
2. Plně sešlápněte pedál plynu a držte jej v této poloze.
3. Plně sešlápněte pedál brzdy.
4. Nastartujte motor.

Všechna vozidla

Jestliže motor nenastartuje, zopakujte postup pro studený nebo horký motor.

Volnoběžné otáčky motoru po nastartování

Volnoběžné otáčky, které má motor ihned po nastartování, se mění v závislosti na teplotě motoru.

Když je motor chladný, volnoběžné otáčky motoru se automaticky zvýší, aby se ohřál katalyzátor. Tím je zajištěno, že se emise vozidla udrží na minimálních hodnotách.

Volnoběžné otáčky se budou současně s ohříváním katalyzátoru pomalu snižovat.

STARTOVÁNÍ VZNĚTOVÉHO MOTORU

Studený nebo horký motor

Všechna vozidla

Poznámka: *Při teplotách pod –15 ºC může být nezbytné protáčet motor až 25 sekund.*

Poznámka: *Pokračujte v protáčení motoru, dokud nenastartuje.*

Poznámka: *Startér může být při každém startovacím cyklu v chodu nejdéle 30 sekund.*

Zapněte zapalování a počkejte, až kontrolka žhavicích svíček zhasne.

Vozidla s manuální převodovkou

Poznámka: *Nedotýkejte se pedálu plynu.*

1. Plně sešlápněte pedál spojky.
2. Nastartujte motor.

Vozidla s automatickou převodovkou

1. Zařaďte parkovací polohu nebo neutrál.
2. Plně sešlápněte pedál brzdy.
3. Nastartujte motor.

STARTOVÁNÍ BEZ KLÍČE

UPOZORNĚNÍ

Systém bezklíčového startování nemusí v případě, že je klíč blízko kovových předmětů nebo elektronických zařízení jako jsou mobilní telefony, fungovat.

Před uvedením vozidla do pohybu vždy zkontrolujte, zda je uvolněn zámek volantu. Viz **Zámek volantu** (stana 128).

Poznámka: *Zapalování se může po určité době automaticky vypnout v případě, že bylo vozidlo ponecháno bez dozoru se zapnutým zapalováním. Cílem tohoto opatření je ochrana autobaterie před vybitím.*

Poznámka: *Pro zapnutí zapalování a nastartování vozidla musí být ve vozidle přítomen platný pasivní klíč.*

Poznámka: *Při startování vozidla musíte podle typu převodovky vždy plně sešlápnout brzdový nebo spojkový pedál.*

E85766

Zapnutí zapalování

Stiskněte tlačítko. Všechny obvody jsou zapnuty, rozsvítí se varovné svítilny a kontrolky.

Startování u vozidla s manuální převodovkou

Poznámka: *Uvolněním pedálu spojky během startování se přestane točit motor a zůstane pouze zapnuté zapalování.*

1. Plně sešlápněte pedál spojky.
2. Krátce stiskněte tlačítko.

Startování u vozidla s automatickou převodovkou

Poznámka: *Uvolněním pedálu brzdy během startování se může přestat motor natáčet a zůstane pouze zapnuté zapalování.*

1. Plně sešlápněte pedál brzdy.

2. Volicí páku převodovky přesuňte do polohy P nebo N.
3. Krátce stiskněte tlačítko.

Startování vznětového motoru

Poznámka: *Roztáčení motoru se nespustí, dokud neproběhne cyklus nažhavení motoru. To může při extrémně chladném počasí trvat několik sekund.*

Poznámka: *Stále držte stlačený pedál spojky a brzdy, dokud se nespustí roztáčení motoru.*

Selhání startování

Systém pasivního startování není funkční v případě, že:

- Jsou zaplněny frekvence pasivního klíče.
- Je vybitá baterie pasivního klíče.

Pokud není možné vozidlo nastartovat, proveďte následující postup.

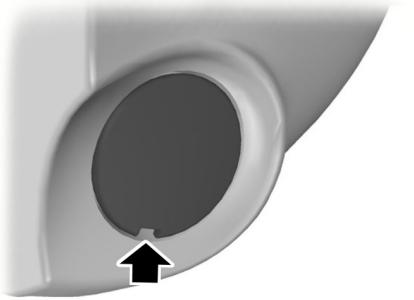

E87381

1. Opatrně vypáčte kryt.

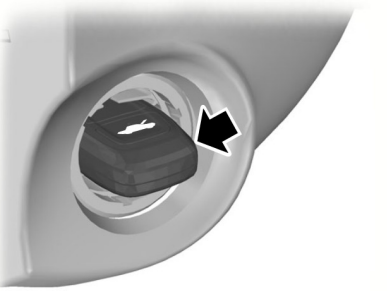

E85767

2. Vložte klíč do jeho držáku.

E85766

3. S klíčem v této poloze můžete k zapnutí zapalování a nastartování vozidla použít startovací tlačítko.

Zastavení motoru, pokud vozidlo stojí

Poznámka: *Zapalování, všechny elektrické obvody, varovné svítilny a kontrolky se vypnou.*

Manuální převodovka

Krátce stiskněte tlačítko.

Automatická převodovka

1. Volicí páku převodovky přesuňte do polohy P.
2. Krátce stiskněte tlačítko.

Zastavení motoru u vozidla v pohybu

POZOR

Pokud zastavíte motor a vozidlo je stále v pohybu, nebudete moci zabrzdit ani použít posilovač řízení. Řízení nebude uzamčeno, ale bude obtížnější. Vypnutím motoru se vypnou také některé elektrické obvody, varovné kontrolky a indikátory.

Tlačítko stiskněte a podržte nebo je stiskněte dvakrát během dvou sekund.

FILTR VZNĚTOVÝCH ČÁSTIC

Filtr DPF je součástí systémů redukce emisí, namontovaných ve vašem vozidle. Filtruje škodlivé kouřové částice (saze) z výfukových plynů vznětových motorů.

Regenerace

POZOR

Vozidlo neparkujte a nenechávejte je stát s motorem běžícím naprázdno nad suchým listím, suchou trávou nebo jinými hořlavými materiály. Při regeneračním procesu ve filtru DPF vznikají velmi vysoké teploty výfukových plynů, takže výfuk bude během regenerace filtru DPF, po ní a i po vypnutí motoru vyzařovat značné množství tepla. Vzniká tím potenciální nebezpečí požáru.

UPOZORNĚNÍ

Nevyprazdňujte úplně palivovou nádrž.

Poznámka: *Během regenerace při jízdě nízkou rychlostí nebo v době, kdy motor běží naprázdno, může být cítit zápach rozpáleného kovu a může být slyšet kovové cvakání. Toto chování při regeneraci je způsobeno vyšší teplotou a je běžné.*

Poznámka: *Po vypnutí motoru se mohou ventilátory ještě krátkou dobu otáčet.*

Na rozdíl od normálního filtru vyžadujícího pravidelnou výměnu byl filtr DPF zkonstruován tak, aby pro udržení provozuschopnosti regeneroval nebo se sám čistil. Regenerační proces probíhá automaticky. Přesto však mohou nastat i takové jízdní podmínky, kdy musíte regeneraci podpořit.

Jestliže jezdíte pouze na krátké vzdálenosti nebo na cesty s častým zastavováním a startováním, kdy dochází k častému zrychlování a zpomalování, příležitostné cesty za následujících podmínek pomáhají s regeneračním procesem:

- Jeďte vozidlem stálou rychlostí, nejlépe po hlavní silnici či dálnici, přibližně 20 minut.
- Vyhněte se delší jízdě na volnoběh a vždy dodržujte omezení rychlosti a sledujte podmínky na silnici.
- Nevypínejte zapalování.
- Používejte nižší rychlostní stupeň než obvykle, aby v případě potřeby motor pracoval na vyšší otáčky.

VYPÍNÁNÍ MOTORU

Vozidla s turbodmychadlem

UPOZORNĚNÍ

Motor nevypínejte, když běží ve vysokých otáčkách. Pokud tak učiníte, turbodmychadlo poběží i poté, co tlak motorového oleje klesne na nulu. To vede k předčasnému opotřebení ložisek turbodmychadla.

Uvolněte plynový pedál. Počkejte, dokud motor nedosáhne volnoběžných otáček, a pak jej vypněte.

OHŘÍVAČ BLOKU MOTORU

UPOZORNĚNÍ

Před odjezdem se ujistěte, že jste odpojili napájecí kabel z konektoru ohřívače motoru.

Poznámka: *Konektor ohřívače motoru je umístěn v předním nárazníku.*

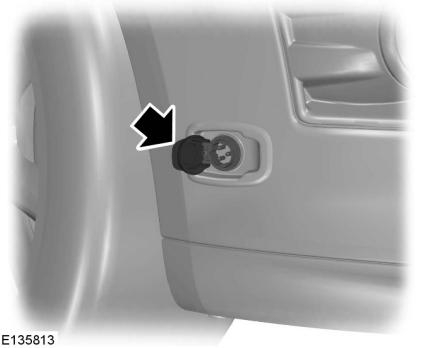

E135813

Před nastartováním motoru připojte na dvě až tři hodiny ohřívač motoru.

PRINCIPY FUNKCE

UPOZORNĚNÍ

U vozidel se systémem Start-stop se požadavky na baterii liší. Musí být nahrazena baterií s naprosto stejnými specifikacemi.

Systém snižuje spotřebu paliva a emise CO2 vypínáním motoru při nečinnosti vozidla, například při stání před křižovatkou. Při opětovném sešlápnutí spojkového pedálu nebo požadavku systému vozidla, například kvůli nabíjení baterie, motor automaticky znovu nastartuje.

Chcete-li dosáhnout maximálního využití systému, přesuňte řadicí páku do neutrální polohy a uvolněte pedál spojky během jakéhokoli zastavení delšího než tři sekundy.

POUŽITÍ START-STOP

UPOZORNĚNÍ

Pokud je to systémem vyžadováno, motor se může automaticky restartovat. Viz **Principy funkce** (stana 134).

Před otevřením kapoty nebo prováděním jakékoli údržby vypněte zapalování.

Před opuštěním vozidla vždy vypněte zapalování. Systém sice mohl motor vypnout, ale zapalování může být i nadále aktivní.

Poznámka: *Systém funguje pouze v případě, že je motor zahřátý a venkovní teplota se pohybuje v rozsahu 0ºC (32ºF) až 30ºC (86ºF).*

Poznámka: *Pokud zastavíte motor a poté během několika sekund sešlápnete brzdový pedál, systém motor automaticky znovu nastartuje.*

Poznámka: *Po vypnutí motoru se indikátor systému Start-stop rozsvítí zeleně. Viz* ***Varovné kontrolky a indikátory*** *(stana 78).*

Poznámka: *Indikátor systému Start-stop bude blikat žlutě, což znamená, že je třeba zařadit neutrální polohu nebo sešlápnout pedál spojky. Zároveň se na displeji zobrazí zpráva.*

Poznámka: *Pokud systém nalezne závadu, deaktivuje se. Nechte systém zkontrolovat řádně vyškoleným technikem.*

Poznámka: *Pokud systém vypnete, spínač se rozsvítí.*

Poznámka: *Systém je ve výchozím nastavení zapnutý. Chcete-li systém vypnout, stiskněte spínač na přístrojové desce. Systém se deaktivuje pouze pro aktuální cyklus zapalování. Chcete-li jej zapnout, stiskněte spínač znovu. Pro zjištění podrobností. Viz* ***Jedním pohledem*** *(stana 9).*

Zastavení motoru

1. Zastavte vozidlo.
2. Přesuňte řadicí páku do neutrální polohy.
3. Uvolněte pedál spojky.
4. Uvolněte plynový pedál.

Za určitých okolností nemusí systém motor vypnout. Například:

- z důvodu udržení klimatu v interiéru,
- při nízkém napětí baterie;
- pokud je venkovní teplota příliš nízká či příliš vysoká,
- pokud jsou otevřeny dveře řidiče,

- při nízké provozní teplotě motoru,
- při nízkém vakuu v brzdovém systému,
- pokud nebyla překročena rychlost 5 km/h (3 m/h).
- Bezpečnostní pás řidiče není zapnutý.

Opětovné nastartování motoru

Poznámka: *Řadicí páka musí být v neutrální poloze.*

Sešlápněte pedál spojky.

Za určitých okolností nemusí systém motor automaticky restartovat. Například:

- při nízkém napětí baterie;
- z důvodu udržení klimatu v interiéru,

PRINCIPY FUNKCE

Průběžným sledováním charakteristiky řazení, předvídáním dopravních situací a rychlosti na dálnicích a volných silnicích systém pomáhá řidiči jezdit úsporněji.

Poznámka: *Tyto hodnoty úspornosti nedávají za výsledek konkrétní hodnotu spotřeby paliva. Ta se může měnit, neboť nezávisí jen na těchto faktorech, nýbrž i na dalších, jako jsou například krátké cesty a starty studeného motoru.*

Hodnoty těchto charakteristik vyjadřují lístky zobrazené na displeji, kde pět lístků představuje nejvyšší míru úspornosti. Úspornější jízdě odpovídají lepší hodnoty a také nižší celková spotřeba paliva.

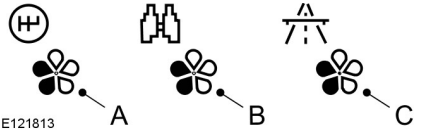

A: Řazení

B: Předvídání

C: Úsporná rychlost

Řazení

Použití nejvyššího možného rychlostního stupně vhodného pro jízdní podmínky sníží spotřebu paliva.

Předvídání

Změny rychlosti vozidla a vzdálenosti od jiných vozidel bez prudkého brzdění či akcelerace sníží spotřebu paliva.

Úsporná rychlost

S rychlostí roste i spotřeba paliva. Snížení rychlosti jízdy na volné silnici sníží spotřebu paliva.

POUŽITÍ REŽIMU ECO

Systém je přístupný prostřednictvím nabídky palubního počítače. Viz **Palubní počítač** (stana 88).

Režim Eco aktivujete stisknutím tlačítka **SET/RESET**. Pomocí otočného ovladače můžete procházet jednotlivé obrazovky a doplňující rady ke snížení spotřeby paliva.

Resetování režimu Eco

Vynulujte průměrnou spotřebu paliva.

Poznámka: *Výpočet nových hodnot může krátkou chvíli trvat.*

BEZPEČNOSTNÍ OPATŘENÍ

UPOZORNĚNÍ

Pokud tankovací pistole podruhé přeruší dodávku paliva, ukončete tankování. Další palivo zaplní expanzní prostor palivové nádrže, což může vést k přetékání paliva. Rozlité palivo může být pro ostatní účastníky provozu nebezpečné.

V blízkosti palivového systému nepoužívejte otevřený oheň nebo zdroje tepla. Palivový systém je pod tlakem. Při netěsnosti palivového systému hrozí nebezpečí zranění.

KVALITA PALIVA - BENZIN

UPOZORNĚNÍ

Nepoužívejte olovnatý benzín nebo benzín s přísadami obsahujícími kovové sloučeniny (např. na bázi manganu). Mohou poškodit výfukový systém.

Poznámka: *Doporučujeme vám, abyste používali pouze vysoce kvalitní palivo bez dodatečných přísad a prostředků k ošetřování motoru.*

Používejte bezolovnatý benzín s oktanovým číslem alespoň 95, který splňuje specifikace definované normou EN 228 (nebo ekvivalentní).

Do vozidla lze natankovat palivo s příměsí etanolu až do koncentrace 10 % (E5 a E10).

KVALITA PALIVA - NAFTA

POZOR

Nemíchejte naftu s olejem, benzínem nebo jinými kapalinami. Mohlo by dojít k chemické reakci.

VÝSTRAHY

Nepřidávejte do motorové nafty petrolej nebo benzín. Mohlo by to způsobit poškození palivové soustavy.

Používejte motorovou naftu, která splňuje specifikace definované normou **EN 590**, nebo odpovídající národní specifikace.

Poznámka: *Doporučujeme vám, abyste používali pouze vysoce kvalitní palivo.*

Poznámka: *Použití aditiv nebo jiných prostředků k ošetřování motoru, které nejsou schváleny společností Ford, se nedoporučuje.*

Poznámka: *Dlouhodobé používání přísad pro zabránění voskovatění paliva se nedoporučuje.*

Dlouhodobé uskladnění

Motorová nafta většinou obsahuje bionaftu, proto se doporučuje před dlouhodobým odstavením vozidla na dobu překračující dva měsíce naplnit nádrž čistě minerální motorovou naftou (pokud je to možno) nebo přidat antioxidační přísadu. Při výběru vhodné antioxidační přísady vám pomůže váš dealer.

KATALYZÁTOR

POZOR

Vozidlo neparkujte a nenechávejte je stát s motorem běžícím naprázdno nad suchým listím, suchou trávou nebo jinými hořlavými materiály. Výfuk bude vyzařovat značné množství tepla během provozu motoru i po vypnutí motoru. Vzniká tím potenciální nebezpečí požáru.

Jízda s katalyzátorem

VÝSTRAHY

Nevyprazdňujte úplně palivovou nádrž.

Neprotáčejte motor dlouhou dobu.

Nenechávejte běžet motor s odpojenou zapalovací svíčkou.

Nestartujte vozidlo roztlačováním nebo roztahováním. Použijte pomocné startovací kabely. Viz **Pomocné startování vozidla** (stana 211).

Nikdy nevypínejte zapalování za jízdy.

KLAPKA PLNICÍHO HRDLA PALIVOVÉ NÁDRŽE

UPOZORNĚNÍ

Při doplňování paliva dejte pozor, aby nedošlo k rozlití zbytku paliva z palivové pistole.

V blízkosti palivového systému nepoužívejte otevřený oheň nebo zdroje tepla. Palivový systém je pod tlakem. Při netěsnosti palivového systému hrozí nebezpečí zranění.

UPOZORNĚNÍ

Pokud používáte k mytí vozidla vysokotlakou myčku, opláchněte plnicí klapku paliva pouze krátce a ze vzdálenosti přesahující 20 cm (8 palců).

Poznámka: *Pokud je otevřený kryt plnicího otvoru palivové nádrže, je zabráněno plnému otevření posuvných dveří.*

E86613

1. Pro otevření víka jej stiskněte. Otevřete zcela uzávěr, až zapadne.

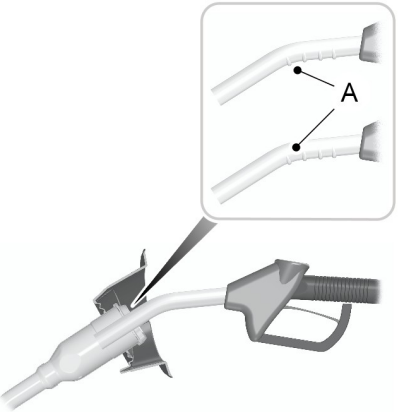

E139202

Poznámka: *Po zasunutí palivové pistole se v případě zjištění, že je vložena pistole správné velikosti, otevře pružinou držená záklopka. Toto opatření pomáhá zabránit natankování nesprávného paliva.*

2. Palivovou pistoli zasuňte až po první drážku na pistoli **A**. Udržujte ji v otvoru hrdla pro plnění paliva.

POZOR

Pokud tankovací pistole podruhé přeruší dodávku paliva, ukončete tankování. Další palivo zaplní expanzní prostor palivové nádrže, což může vést k přetékání paliva. Rozlité palivo může být pro ostatní účastníky provozu nebezpečné.

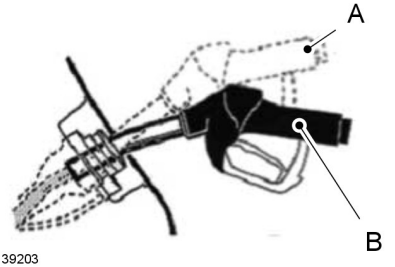

E139203

A Nesprávná poloha

B Správná poloha

3. Během tankování pistoli nenadzvedávejte. Mohlo by dojít k ovlivnění průtoku paliva a vypnutí tankovací pistole ještě před úplným naplněním nádrže.

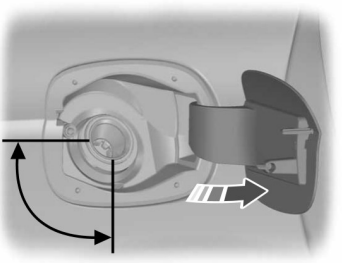

E139924

4. S pistolí manipulujte pouze ve znázorněné oblasti.

UPOZORNĚNÍ

Doporučujeme vysouvat palivovou pistoli pomalu, aby mohl všechen zbytek paliva vytéct do palivové nádrže. Případně můžete vyčkat 10 sekund a až poté pistoli vytáhnout.

Během tankování mějte pistoli neustále zcela zasunutou.

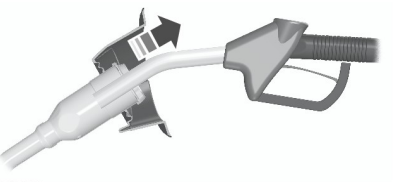

E119081

5. Mírným nadzvednutím palivovou pistoli vyjměte.

Doplňování paliva z kanystru

Použijte trychtýř, který je umístěn v odkládací schránce.

TANKOVÁNÍ

UPOZORNĚNÍ

Natankujete-li do svého vozidla nesprávné palivo, nezkoušejte nastartovat motor. Mohlo by to vést k poškození motoru. Nechte systém okamžitě zkontrolovat řádně vyškoleným technikem.

SPOTŘEBA PALIVA

Hodnoty CO2 a spotřeby paliva jsou odvozeny z laboratorních testů prováděných podle EEC směrnice 80/1268/EEC a následných dodatků a jsou prováděny všemi výrobci vozidel.

Jsou určeny pro porovnávání mezi provedeními a modely vozidel. Nejsou určeny pro vyjádření skutečné spotřeby paliva, kterou lze očekávat od vozidla. Skutečná spotřeba paliva je ovlivňována mnoha faktory, kterými jsou například: styl jízdy, jízda vysokou rychlostí, přerušování jízdy, používání klimatizace, namontované příslušenství, tažení přívěsu apod.

Váš prodejce Ford vám může poskytnout informace, jak snížit spotřebu paliva.

TECHNICKÁ DATA

C-MAX

Hodnoty spotřeby paliva

Varianta	Městská	Mimo město	Kombinovaná	Emise CO2
	l/100 km (mpg)	l/100 km (mpg)	l/100 km (mpg)	g/km
1.0 EcoBoost	6,3 (44,8)	4,5 (62,8)	5,1 (55,4)	117
1.6 Duratec-16V Ti-VCT	8,7 (32,5)	5,3 (53,3)	6,6 (42,8)	154
1.6 EcoBoost, vozidla bez systému start/stop	8,8 (32,1)	5,3 (53,3)	6,6 (42,8)	154
1.6 EcoBoost, vozidla se systémem start/stop	8 (35,3)	5,3 (53,3)	6,4 (44,1)	149
1.6 Duratorq-TDCi, vozidla bez systému start/stop	5,4 (52,3)	4,1 (68,9)	4,6 (61,4)	119
1.6 Duratorq-TDCi, vozidla se systémem start/stop	5 (56,5)	4 (70,6)	4,4 (64,2)	114
2.0 Duratorq-TDCi – DW, vozidla s mechanickou převodovkou	6,4 (44,1)	4,4 (64,2)	5,1 (55,4)	134
2.0 Duratorq-TDCi – DW, vozidla s automatickou převodovkou	7,1 (39,8)	4,8 (58,9)	5,6 (50,4)	149

Grand C-MAX

Hodnoty spotřeby paliva

Varianta	Městská	Mimo město	Kombino-vaná	Emise CO2
	l/100 km (mpg)	l/100 km (mpg)	l/100 km (mpg)	g/km
1.0 EcoBoost	6,4 (44,1)	4,6 (61,4)	5,2 (54,3)	119
1.6 Duratec-16V Ti-VCT	8,9 (31,7)	5,7 (49,6)	6,9 (40,9)	159
1.6 EcoBoost, vozidla bez systému start/stop	9,2 (30,7)	5,5 (51,4)	6,9 (40,9)	159
1.6 EcoBoost, vozidla se systémem start/stop	8,2 (34,5)	5,5 (51,4)	6,6 (42,8)	154
1.6 Duratorq-TDCi, vozidla bez systému start/stop	5,8 (48,7)	4,4 (64,2)	4,9 (57,7)	129
1.6 Duratorq-TDCi, vozidla se systémem start/stop	5,5 (51,4)	4,3 (65,7)	4,7 (60,1)	124
2.0 Duratorq-TDCi – DW, vozidla s mechanickou převodovkou	6,6 (42,8)	4,5 (62,8)	5,3 (53,3)	139
2.0 Duratorq-TDCi – DW, vozidla s automatickou převodovkou	7,4 (38,2)	5 (56,5)	5,8 (48,7)	154

MANUÁLNÍ PŘEVODOVKA

UPOZORNĚNÍ

Pokud je vozidlo v pohybu, nezařazujte zpátečku. Mohlo by tím dojít k poškození převodovky.

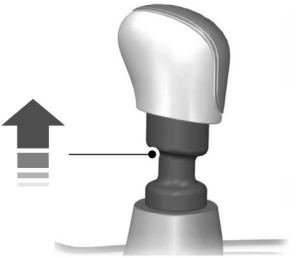

E99067

U některých vozidel může být nezbytné zvednout při řazení zpátečky objímku.

AUTOMATICKÁ PŘEVODOVKA

Polohy volicí páky

E80836

P	Parkování
R	Zpátečka
N	Neutrál
D	Jízda vpřed
S	Sportovní režim a manuální řazení

POZOR

Před přesouváním volicí páky stlačte brzdový pedál a držte jej stlačený, dokud nebudete připraveni k jízdě.

Poznámka: *Studený motor má vyšší volnoběžné otáčky. Po zařazení převodu je tím zvýšena snaha vozidla se* ***rozjet****.*

Pro přesun do polohy zpátečky nebo parkování stiskněte tlačítko na volicí páce.

Poloha volicí páky bude zobrazena na informačním displeji.

Parkování

UPOZORNĚNÍ

Parkování volte, pouze pokud je vozidlo v klidu.

Před opuštěním vozidla zatáhněte parkovací brzdu a volicí páku dejte do polohy pro parkování. Ujistěte se, zda je volicí páka v zajištěné poloze.

Poznámka: *Při otevření dveří řidiče zazní v případě, že není zvolena poloha pro parkování, varovný tón.*

V této poloze není výkon přenášen na hnaná kola a převodovka je zablokována. Pokud je volicí páka v této poloze, můžete nastartovat motor.

Zpátečka

POZOR

Zpátečku volte pouze v případě, že je vozidlo v klidu a motor běží na volnoběh.

Neutrál

V této poloze není výkon přenášen na hnaná kola, ale převodovka není zablokována. Pokud je volicí páka v této poloze, můžete nastartovat motor.

Jízda vpřed

Jízdu vpřed volte pro automatické řazení rychlostních stupňů pro jízdu vpřed.

Převodovka volí vhodný rychlostní stupeň podle okolní teploty, stoupání vozovky, zatížení vozidla a požadavku řidiče.

Manuální řazení – vozidla s 5stupňovou převodovkou

POZOR

Nedržte volicí páku trvale v poloze – nebo +.

UPOZORNĚNÍ

Převodovka automaticky přeřadí dolů, pokud jsou otáčky motoru příliš nízké, nebo přeřadí nahoru, pokud jsou příliš vysoké.

Poznámka: *Přeřazení proběhne pouze v případě, že to rychlost vozidla a otáčky motoru umožňují.*

Poznámka: *V režimu **Select** bude na přístrojové desce zobrazen aktuální převodový stupeň (1, 2, 3, 4 nebo 5).*

Přesuňte volicí páku do polohy **S**.

Pro přeřazení dolů zatlačte volicí páku směrem vpřed, pro přeřazení nahoru ji zatáhněte vzad.

Rychlostní stupně mohou být přeskakovány opakovaným posouváním volicí páky v krátkých časových intervalech.

Manuální režim také nabízí funkci kickdown. Viz **Kickdown**

Režim Sport a manuální řazení – vozidla se 6stupňovou převodovkou

Poznámka: *Přeřazení proběhne pouze v případě, že to rychlost vozidla a otáčky motoru umožňují.*

Režim Sport

Poznámka: *V režimu **Sport** pracuje převodovka běžným způsobem, ale rychlostní stupně jsou řazeny rychleji a ve vyšších otáčkách motoru.*

Poznámka: *V režimu **Sport** se na přístrojové desce zobrazuje písmeno **S**.*

Aktivujte režim **Sport** přesunutím volicí páky do polohy **S**. Režim **Sport** zůstane aktivní až do chvíle, než manuálně přeřadíte nahoru nebo dolů nebo vrátíte volicí páku zpět do polohy **D**.

Manuální řazení

POZOR

Nedržte volicí páku trvale v poloze – nebo +.

UPOZORNĚNÍ

Převodovka automaticky přeřadí dolů, pokud jsou otáčky motoru příliš nízké.

Pro přeřazení dolů zatlačte volicí páku směrem vpřed, pro přeřazení nahoru ji zatáhněte vzad.

Rychlostní stupně mohou být přeskakovány opakovaným posouváním volicí páky v krátkých časových intervalech.

Manuální režim také nabízí funkci kickdown. Viz **Kickdown**

Pokyny pro řízení s automatickou převodovkou

UPOZORNĚNÍ

Neponechávejte motor volně běžet po delší dobu, je-li za jízdy sešlápnut pedál brzdy.

Rozjíždění

1. Uvolněte parkovací brzdu.
2. Uvolněte pedál brzdy a stlačte pedál plynu.

Zastavování

1. Uvolněte pedál plynu a stlačte pedál brzdy.
2. Zatáhněte parkovací brzdu.
3. Zvolte neutrál nebo parkovací polohu.

Kickdown

Pokud plně stlačíte pedál plynu při volicí páce v poloze pro jízdu vpřed, dojde k zařazení nejnižšího převodu pro optimální výkon. Pokud již není kickdown dále potřeba, uvolněte pedál plynu.

Páka pro nouzové uvolnění z parkovací polohy

Páku použijte pro nouzové uvolnění volicí páky z parkovací polohy v případě elektrického selhání nebo vybité autobaterie.

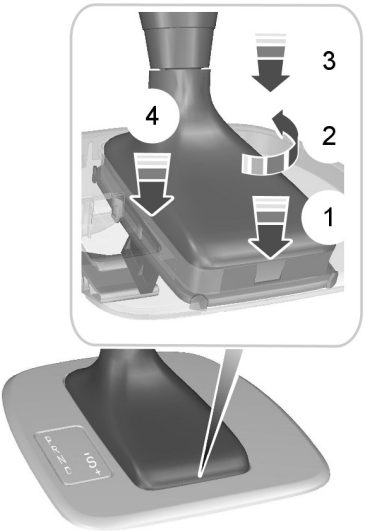

E125156

1. Zasuňte do štěrbiny nástroj s plochým ostřím.
2. Otočte nástrojem o 90 stupňů.
3. Pro uvolnění rámu manžety z panelu obložení zatlačte nástroj směrem dolů.
4. Pro uvolnění páky a posun volicí páky z polohy pro parkování zatlačte rám manžety směrem dolů.
5. Vytáhněte manžetu nahoru, dokud rám manžety nezapadne do panelu obložení.

Poznámka: *Jestliže se opět zvolí poloha **P**, postup se musí zopakovat.*

PRINCIPY FUNKCE

Poznámka: *V závislosti na právních předpisech a nařízeních platných v zemi, pro kterou bylo vozidlo původně vyrobeno, mohou brzdová světla v případě silného brzdění blikat.*

Poznámka: *Příležitostný hluk od brzd je normální a často neznamená žádný problém. Za normálního provozu může systém vydávat příležitostné nebo občasné skřípavé nebo pískavé zvuky při použití brzd. Tyto zvuky jsou obvykle způsobeny podmínkami prostředí, např. zimou, teplem, vlhkem, prachem ze silnice, solí nebo blátem.*

Kotoučové brzdy

Mokré brzdové kotouče způsobují snížení brzdného účinku. Při vyjíždění z mycí linky lehce za jízdy sešlápněte pedál btzdy, aby se z brzdových kotoučů odstranila vrstva vody.

Brzdový systém

POZOR

Systém ABS vás nezbavuje zodpovědnosti za zachovávání potřebné opatrnosti a pozornosti při jízdě.

Systém ABS vám pomáhá udržovat plný rejd a směrovou stabilitu při silném brzdění v případě nebezpečí tím, že brání kolům, aby se zablokovaly.

RADY PRO JÍZDU S PROTIBLOKOVACÍM BRZDOVÝM SYSTÉMEM

Poznámka: *Je-li systém v činnosti, pedál brzdy bude pulzovat a může mít delší dráhu. Držte pedál brzdy stále sešlápnutý. Může být také slyšitelný hluk vydávaný systémem. To je normální.*

Systém ABS nezabrání vzniku nebezpečné situace, jestliže:

- jedete příliš blízko za vozidlem před vámi,
- kola vozidla začnou klouzat po vodním filmu,
- příliš rychle projíždíte zatáčkami,
- je špatný povrch vozovky.

RUČNÍ BRZDA

POZOR

Pokud odcházíte od vozidla s automatickou převodovkou, měla by být volicí páka vždy v poloze **P (PARKOVÁNÍ)**.

- Sešlápněte silně brzdový pedál.
- Rázně zatáhněte za páku parkovací brzdy až do plného zatažení.
- Při zatahování ruční brzdy netiskněte uvolňovací tlačítko.
- Pokud vozidlo parkujete směrem do svahu, zařaďte první rychlostní stupeň nebo přesuňte volicí páku do polohy **P (parkování)** a otočte volantem směrem od obrubníku.
- Pokud vozidlo parkujete směrem ze svahu, zařaďte zpátečku nebo přesuňte volicí páku do polohy **P (parkování)** a otočte volantem směrem k obrubníku.

Při uvolňování ruční brzdy sešlápněte silně brzdový pedál, zatáhněte páku lehce nahoru, stiskněte uvolňovací tlačítko a stlačte páku dolů.

PRINCIPY FUNKCE

Program elektronické stability jízdy (ESP)

POZOR

ESP vás nezbavuje odpovědnosti za to, abyste jezdili náležitě opatrně a pozorně.

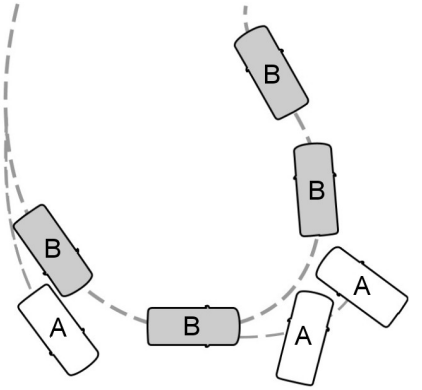

E72903

A bez ESP

B s ESP

ESP napomáhá obnovit stabilitu vozidla, když začne sklouzávat ze zamýšlené dráhy. Toho se dosahuje brzděním jednotlivých kol a snížením točivého momentu motoru podle potřeby.

Systém rovněž zajišťuje funkci rozšířené regulace prokluzu snížením točivého momentu motoru a může přibrzďovat jednotlivá kola, pokud při akceleraci začnou prokluzovat. Tím se zlepšuje schopnost rozjezdu na kluzké vozovce nebo nezpevněném povrchu, stejně jako úroveň komfortu díky omezování prokluzu kol v ostrých zatáčkách.

Kontrolka řízení stability (ESP)

Kontrolka ESP při aktivaci systému bliká. Viz **Varovné kontrolky a indikátory** (stana 78).

Asistent nouzového brzdění

POZOR

Asistent nouzového brzdění vás nezbavuje zodpovědnosti za zachovávání potřebné opatrnosti a pozornosti při jízdě.

Asistent nouzového brzdění je schopen zjistit situaci nouzového brzdění měřením rychlosti, s jakou je sešlapován pedál brzdy. Systém zajišťuje maximální brzdný účinek po dobu sešlápnutí pedálu. Asistent nouzového brzdění je schopen v kritických situacích zkrátit brzdnou vzdálenost.

Systém řízení stability přívěsu

POZOR

Systém řízení stability přívěsu vás nezbavuje odpovědnosti a nutnosti dávat za jízdy s přívěsem pozor.

Systém řízení stability přívěsu je vylepšená funkce ESP, automaticky zjišťuje okamžik, kdy se připojený přívěs začne přetáčet.

Když tato situace nastane, systém automaticky přibrzdí jednotlivá kola, aby stabilizoval jak přívěs, tak vozidlo. V případě velmi vážného rozkolísání přívěsu jsou sníženy otáčky motoru a vozidlo je automaticky zpomaleno.

POUŽÍVÁNÍ ŘÍZENÍ STABILITY

Poznámka: *Systém se bude automaticky zapínat pokaždé, když zapnete zapalování.*

Zapíná a vypíná systém. Viz **Informační displeje** (stana 83).

PRINCIPY FUNKCE

Systém usnadňuje rozjíždění vozidla ve stoupání, aniž by bylo zapotřebí použít parkovací brzdu.

Je-li systém aktivní, vozidlo zůstane ve stoupání bez pohybu po krátkou dobu od uvolnění brzdového pedálu. Během této doby máte čas na přesunutí nohy z pedálu brzdy na pedál plynu a na rozjezd. Brzda se uvolní automaticky, když motor vyvine dostatečnou sílu na rozjezd bez couvnutí vozidla ze svahu. To je výhodou při rozjíždění do svahu, například z rampy na parkovišti, na semaforech nebo při couvání do svahu na odstavnou plochu.

POZOR

Systém nenahrazuje parkovací brzdu. Když opouštíte vozidlo, vždy použijte parkovací brzdu a zařaďte první rychlostní stupeň.

POUŽÍVÁNÍ ASISTENTA ROZJEZDU DO SVAHU

Systém se automaticky aktivuje, pokud zastavíte vozidlo při sklonu větším než 3 %. Systém pracuje, je-li ve vozidle stojícím směrem ze svahu dolů zařazena zpátečka a ve vozidle stojícím směrem do svahu nahoru zařazen jakýkoli rychlostní stupeň pro jízdu vpřed.

Pouze vozidla s manuální převodovkou

Systém můžete zapnout a vypnout prostřednictvím informačního displeje. Viz **Všeobecné informace** (stana 83).

Aktivace systému

UPOZORNĚNÍ

Poté, co jste aktivovali systém, musíte zůstat ve vozidle.

UPOZORNĚNÍ

V kterýkoli okamžik máte odpovědnost za kontrolu nad vozidlem, dohled nad systémem a zasáhnutí v případě potřeby.

Pokud je zjištěna závada při aktivované funkci systému, dojde k deaktivaci funkce systému a na displeji se zobrazí odpovídající hlášení. Viz **Informační hlášení** (stana 89).

Systém můžete aktivovat pouze při splnění následujících podmínek:

- Motor běží.
- Systém je zapnutý.
- U vozidel s manuální převodovkou je sešlápnutý pedál spojky.
- Není aktivní žádný nouzový režim.

Chcete-li aktivovat systém:

1. Sešlápněte brzdový pedál, aby se vozidlo zcela zastavilo. Nechte brzdový pedál sešlápnutý.
2. Pokud snímače zjistí, že vozidlo stojí ve svahu, systém se automaticky aktivuje.
3. Stáhnete-li nohu z brzdového pedálu, zůstane vozidlo na chvíli stát na svahu bez popojetí. Tato doba je automaticky prodloužena, pokud se začnete rozjíždět.
4. Rozjeďte se běžným způsobem. Brzdy se automaticky uvolní.

Deaktivace systému

Pro deaktivaci systému proveďte **jeden** z následujících úkonů:

- Počkejte chvíli, než se systém automaticky deaktivuje.
- Pokud byl při aktivaci systému zařazen rychlostní stupeň pro jízdu vpřed, zařaďte zpátečku.
- Pokud byla při aktivaci systému zařazena zpátečka, zařaďte rychlostní stupeň pro jízdu vpřed.

PRINCIPY FUNKCE

POZOR

Tento systém vás nezbavuje zodpovědnosti za zachovávání potřebné opatrnosti a pozornosti při jízdě.

VÝSTRAHY

Vozidla vybavená modulem tažného zařízení, který nebyl schválen společností Ford, nemusí správně detekovat překážky.

Za hustého deště nebo v případě rušivé odrazivosti nemusejí snímače objekty zaregistrovat.

Snímače nemusejí zaregistrovat objekty, které pohlcují ultrazvukové vlny.

Parkovací asistent nedetekuje překážky pohybující se směrem pryč od vozidla. Budou na okamžik detekovány pouze poté, co se opět začnou pohybovat směrem k vozidlu.

Pokud používáte k mytí vozidla vysokotlakou myčku, opláchněte snímače pouze krátce a ze vzdálenosti přesahující 20 cm.

Parkovací asistent vyšle tóny prostřednictvím integrovaného audiosystému schváleného společností Ford. V případě poruchy této funkce systém parkovacího asistenta nebude fungovat.

Poznámka: *U vozidel vybavených tažným zařízením se zadní parkovací asistent automaticky deaktivuje, pokud se na 13kolíkovou zásuvku připojí jakékoli svítilny přívěsu (nebo osvětlovací panely) pomocí schváleného modulu tažného zařízení.*

Poznámka: *Snímače zbavujte nečistot, sněhu a ledu. Nečistěte je ostrými předměty.*

Poznámka: *Pokud jsou v blízkosti signály o stejné frekvenci nebo je-li vozidlo plně zatížené, parkovací asistent nemusí pracovat správně.*

Poznámka: *Vnější snímače mohou zaznamenávat boční stěny garáže. Pokud se vzdálenost mezi vnějším snímačem a stěnou po dobu 3 sekund nezmění, dojde k vypnutí zvuku. Vnitřní snímače ale i nadále registrují objekty za zádí vozidla.*

PARKOVACÍ POMŮCKA - VOZIDLA S: ZADNÍ PARKOVACÍ SYSTÉM

POZOR

Parkovací asistent vás nezbavuje odpovědnosti a nutnosti dávat za jízdy pozor.

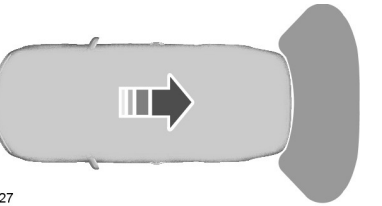

E77927

Parkovací asistent se automaticky zapne po zapnutí zapalování a zařazení zpátečky.

Pokud bude odstup mezi zadním nárazníkem a překážkou menší než přibližně 150 cm nebo 50 cm směrem do boku, bude se ozývat přerušovaný tón. Se snižujícím se odstupem se bude přerušování tónu zrychlovat.

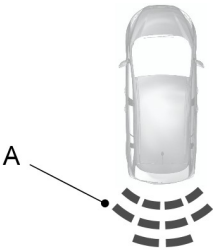

E130178

A Ukazatel vzdálenosti

Pokud se vzdálenost snižuje, ukazatel se přibližuje k vozidlu.

Při zkrácení vzdálenosti mezi překážkou a zadním nárazníkem pod 30 cm se tón změní na nepřerušovaný.

Poznámka: *U vozidel s namontovaným a námi schváleným tažným zařízením začne zvukové znamení znít ve vzdálenosti 45 centimetrů od zadního nárazníku.*

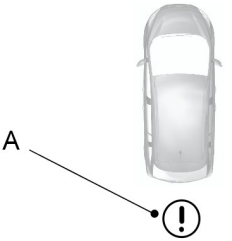

E130179

A Kontrolka chybné funkce

Poznámka: *Pokud došlo k poruše, systém se vypne. Nechte systém zkontrolovat řádně vyškoleným technikem.*

E130180

Symbol tažného zařízení znamená, že k vozidlu je připojeno tažné zařízení a systém je vypnutý.

PARKOVACÍ POMŮCKA - VOZIDLA S: PŘEDNÍ A ZADNÍ PARKOVACÍ ASISTENT

POZOR

Parkovací asistent vás nezbavuje odpovědnosti a nutnosti dávat za jízdy pozor.

Zapnutí a vypnutí parkovacího asistenta

Parkovací asistent je výchozím stavu vypnutý. Chcete-li parkovacího asistenta zapnout, zařaďte zpátečku nebo stiskněte spínač na přístrojové desce. Pro nalezení položky: Viz **Jedním pohledem** (stana 9).

Při aktivaci parkovacího asistenta se rozsvítí kontrolka ve spínači.

Chcete-li jej vypnout, stiskněte znovu spínač.

Manévrování s parkovacím asistentem

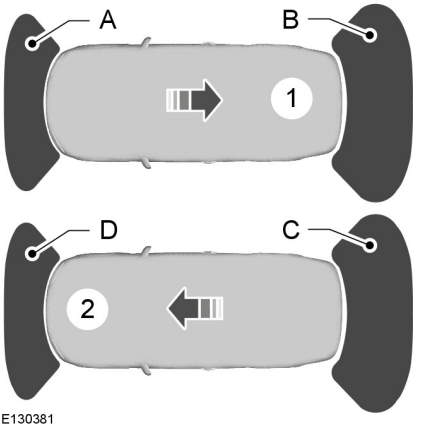

E130381

1	Je vybrán zpětný rychlostní stupeň
2	Je vybrán neutrál nebo rychlostní stupeň pro jízdu dopředu
A	Zobrazení a zvukové znamení
B	Zobrazení a zvukové znamení
C	Pouze zobrazení
D	Zobrazení a zvukové znamení

Pokud bude vzdálenost mezi zadním nárazníkem a překážkou menší než přibližně 150 cm, mezera mezi předním nárazníkem a překážkou menší než přibližně 80 cm nebo boční odstup menší než asi 50 cm, bude se ozývat přerušovaný tón. Se snižujícím se odstupem se bude přerušování tónu zrychlovat. Pokud se vzdálenost mezi překážkou a předním či zadním nárazníkem sníží pod hranici 30 cm, tón se změní na nepřerušovaný.

Poznámka: *U vozidel s namontovaným a námi schváleným tažným zařízením začne zvukové znamení znít ve vzdálenosti 45 centimetrů od zadního nárazníku.*

Pokud bude vzdálenost mezi překážkami vpředu a vzadu a předním a zadním nárazníkem menší než 30 cm, bude znít měnící se tón.

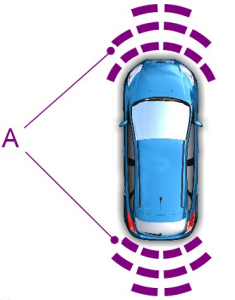

E130382

A	Ukazatel vzdálenosti

Pokud se vzdálenost snižuje, ukazatel se přibližuje k vozidlu.

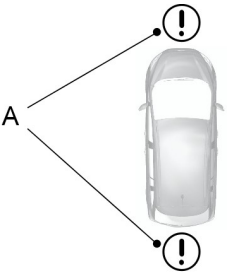

E130383

A	Kontrolka chybné funkce

Poznámka: *Pokud došlo k poruše, systém se vypne. Nechte systém zkontrolovat řádně vyškoleným technikem.*

E130180

Symbol tažného zařízení znamená, že k vozidlu je připojeno tažné zařízení a zadní snímače jsou vypnuty.

PRINCIPY FUNKCE

UPOZORNĚNÍ

Tento systém vás nezbavuje zodpovědnosti za zachovávání potřebné opatrnosti a pozornosti při jízdě.

Za všech okolností nesete odpovědnost za kontrolu nad vozidlem, dohledem nad systémem a zasáhnutí v případě potřeby.

Po celou dobu musíte dávat pozor, zda se ve vybraném místu nenacházejí překážky.

Vozidla s přečnívajícím nákladem, pouliční vybavení a jiné předměty nemusí systém detekovat. Je nutné se ujistit, že vybraný prostor je vhodný pro zaparkování.

Nepoužívejte systém, pokud je k vozidlu připojen přívěs.

Nepoužívejte systém, pokud je na tažném zařízení vozidla připojen držák jízdních kol.

Nepoužívejte systém, pokud je na střeše přečnívající předmět.

Jestliže je manévr přerušen před ukončením, systém se vypne. Pozice volantu nebude reprezentovat skutečné natočení řízení. Budete muset převzít řízení vozidla.

Zajistěte, aby se oblečení, ruce nebo paže nedostaly do styku s otáčejícím se volantem.

Systém detekuje vhodný rovnoběžný prostor pro zaparkování a navede vozidlo do tohoto prostoru. Systém ovládá řízení, zatímco řidič obsluhuje plynový pedál, brzdový pedál a řazení. Manévr může být kdykoliv přerušen podržením volantu nebo stisknutím spínače parkovacího asistenta. Viz **Jedním pohledem** (stana 9).

Systém pomůže řidiči s bezpečným zaparkováním vozidla pomocí vizuálních a zvukových instrukcí.

POUŽITÍ AKTIVNÍHO PARKOVACÍHO ASISTENTA

VÝSTRAHY

Za hustého deště nebo v případě rušivé odrazivosti nemusejí snímače objekty zaregistrovat.

Snímače nemusejí zaregistrovat objekty, které pohlcují ultrazvukové vlny.

Snímače nemusí rozpoznat obrubníky.

Poznámka: *Pokud je vypnut systém kontroly trakce, nebude parkovací asistent k dispozici. Viz* ***Všeobecné informace*** *(stana 83).*

Systém nevyrovná správně vozidlo v případě, že:

- je nasazeno rezervní kolo nebo je jedna pneumatika oproti ostatním nadmíru opotřebovaná,
- vozidlo je osazeno koly jiné velikosti, než s jakými bylo dodáno z výroby,
- kola prokluzují,
- necháte vozidlo popojet,
- jsou špatné povětrnostní podmínky (silný déšť, sníh, mlha atd.).

Jeďte vpřed rychlostí nejvýše 30 km/h. Stiskněte spínač parkovacího asistenta. Viz **Jedním pohledem** (stana 9). Pomocí páčky směrových ukazatelů vyberte, zda se bude prozkoumávat levá či pravá strana vozidla.

Poznámka: *Pokud pomocí páčky směrových ukazatelů nevyberete žádnou stranu, systém automaticky zvolí stranu spolujezdce.*

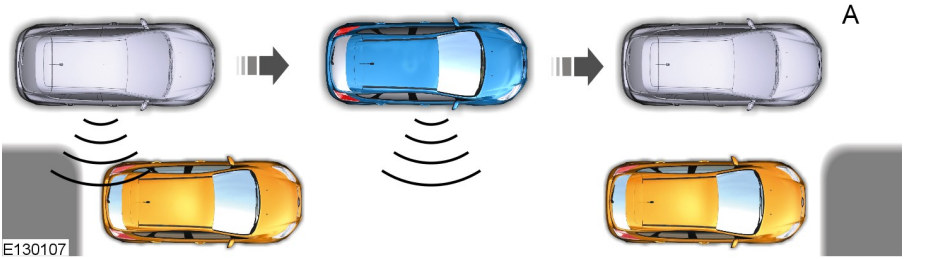

Poznámka: *Zvuková znamení můžete vypnout: Viz* ***Osobní nastavení*** *(stana 89).*

Pokud je nalezeno parkovací místo odpovídající vozu, na displeji informačního a zábavního systému se zobrazí zpráva a zazní zvukové znamení. Chcete-li vozidlo zaparkovat, postupujte dle pokynů na informačním a zábavním displeji.

POZOR

Pokud překročíte rychlost 10 km/h, systém se vypne. Budete muset převzít plnou kontrolu nad vozidlem.

Opatrně s vozidlem couvejte. Vůz ovládejte pomocí plynového a brzdového pedálu. Zazní výstražná zvuková znamení parkovacího asistenta. Pokud zazní nepřerušovaný tón, vozidlo zastavte.

Poznámka: *Symboly šipek nebo grafika na displeji ukazují, na které straně vozidla systém zaparkuje. Systém vám také sdělí, kdy máte zařadit zpětný chod.*

Zpomalte a zastavte přibližně v poloze **A**, poté postupujte podle pokynů systému.

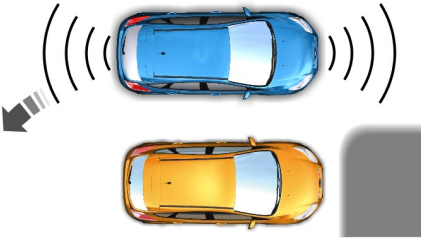

Do parkovacího manévru můžete zasáhnout přidržením volantu. Může se zobrazit zpráva, že funkci systému lze obnovit. Zprávu potvrdíte stisknutím spínače parkovacího asistenta. Viz **Jedním pohledem** (stana 9).

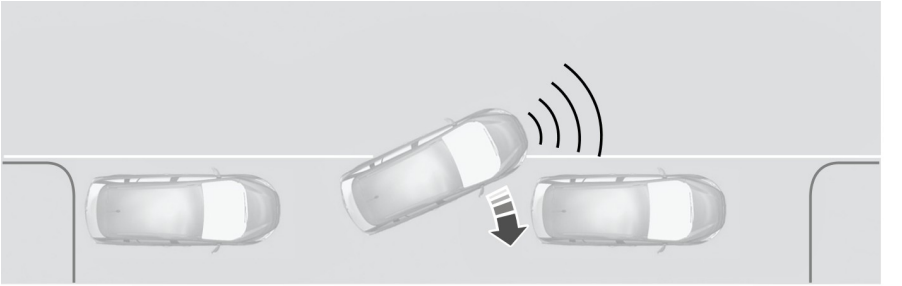

E130109

Popojeďte s vozidlem dopředu. Pokud zazní nepřerušovaný tón, zastavte vozidlo.

Tyto kroky opakujte, dokud nebude vozidlo požadovaným způsobem zaparkováno. Displej bude indikovat dokončení manévru systémem.

PRINCIPY FUNKCE

Kamera je vizuální pomůcka pro jízdu vzad.

POZOR

Tento systém vás nezbavuje zodpovědnosti za zachovávání potřebné opatrnosti a pozornosti při jízdě.

VÝSTRAHY

Pokud používáte k mytí vozidla vysokotlakou myčku, opláchněte kameru pouze krátce a ze vzdálenosti přesahující 20 cm.

Netlačte na kameru.

Poznámka: *Zbavujte kameru nečistot, sněhu a ledu. Nečistěte kameru ostrými předměty, odmašťovači, voskem nebo organickými látkami. Používejte pouze jemný hadr.*

Během její činnosti se na displeji zobrazí vodicí čáry, které naznačují cestu vozidla a přibližnou vzdálenost od objektů vzadu.

ZADNÍ KAMERA

UPOZORNĚNÍ

Činnost kamery se může měnit v závislosti na okolní teplotě, stavu vozidla a komunikace.

Zobrazené vzdálenosti se mohou lišit od skutečných vzdáleností.

Neumísťujte před kameru žádné předměty.

Kamera je umístěna na víku zavazadlového prostoru poblíž rukojeti.

E99105

Aktivace kamery pro zpětný výhled

UPOZORNĚNÍ

Kamera nemusí zaznamenat předměty, které jsou blízko vozidla.

Při zapnutém zapalování a audio-jednotce:

1. Stiskněte spínač parkovacího asistenta na přístrojové desce. Pro nalezení položky: Viz **Jedním pohledem** (stana 9). nebo
2. Zařaďte zpátečku.

Na obrazovce se zobrazí obraz.

Kontrolka spínače se při aktivaci systému rozsvítí.

Kamera nemusí pracovat správně za následujících okolností:

- Temné okolí
- Intenzivní světlo
- Pokud okolní teplota rychle vzroste nebo poklesne
- Pokud je kamera mokrá, např. v dešti nebo vysoké vlhkosti
- Pokud je v oblasti výhledu kamery překážka, např. bláto

Používání displeje

VÝSTRAHY

Překážky za pozicí kamery nebudou zobrazeny. Je-li to nutné, zkontrolujte prostor za vozidlem.

Značky jsou určeny pouze pro hrubé navádění vozidla a jsou vypočteny pro zcela zatížené vozidlo na silničním povrchu.

Zobrazené linky zobrazují plánovanou cestu vozidla (v závislosti na úhlu natočení volantu) a vzdálenost od vnějších zrcátek a zadního nárazníku.

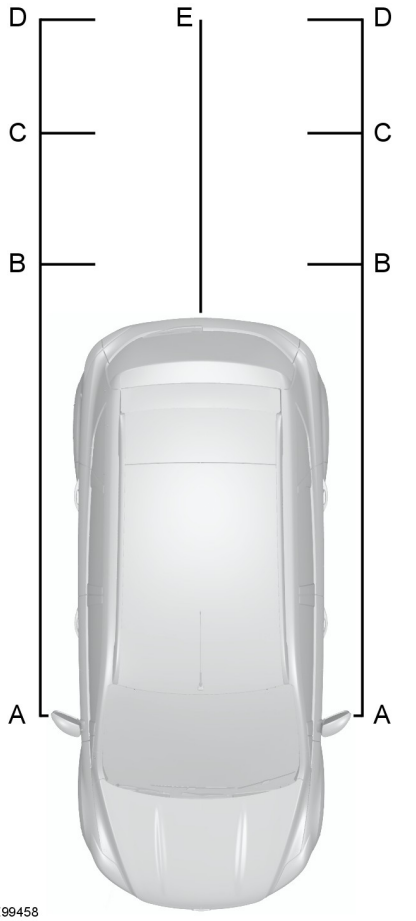

A	Odstup od vnějších zrcátek - 0,1 metru
B	Červená - až 0,3 metru
C	Žlutá – 0,3 - 0,6 metru

D Zelená – 0,6 - 0,9 metru

E Žlutá – středová čára předpokládané dráhy vozidla

Poznámka: *Zelená čára je prodloužena od 0,9 metru až na vzdálenost 3,2 metru.*

Poznámka: *Při jízdě vzad s přívěsem se čáry na obrazovce nezobrazí. Kamera zobrazí směr vozidla, nikoli přívěsu.*

Deaktivace kamery pro zpětný výhled

Poznámka: *Vyřaďte zpátečku. Než se vypne, zůstane obrazovka ještě chvíli zapnutá.*

Poznámka: *Systém se automaticky vypne, jakmile rychlost vozidla překročí přibližně 15 km/h.*

Stiskněte spínač parkovacího asistenta na přístrojové desce. Chcete-li najít položku: Viz **Jedním pohledem** (stana 9).

Vozidla s parkovacím asistentem

Na obrazovce bude automaticky zobrazen barevný odstupový pruh. Toto vodítko ukazuje vzdálenost zadního nárazníku od zjištěné překážky.

Barvy znamenají následující:

- Zelená – 0,6 - 1,8 metru
- Žlutá – 0,3 - 0,6 metru
- Červená - 0,3 metru nebo méně

PRINCIPY FUNKCE

POZOR

Tento systém vás nezbavuje zodpovědnosti za zachovávání potřebné opatrnosti a pozornosti při jízdě.

Tempomat umožňuje řídit rychlost vozidla pomocí spínačů na volantu. Tempomat lze používat po překročení rychlosti přibližně 30 km/h.

POUŽÍVÁNÍ TEMPOMATU

POZOR

Tempomat nepoužívejte v hustém provozu, na klikaté silnici nebo je-li povrch silnice kluzký.

Zapnutí tempomatu

E130072

Poznámka: *Systém je připraven pro nastavení rychlosti.*

Nastavení rychlosti

Pro uložení a udržování aktuální rychlosti stiskněte spínač **SET+** nebo spínač **SET-**. Rozsvítí se kontrolka tempomatu. Viz **Varovné kontrolky a indikátory** (stana 78).

Změna nastavené rychlosti

POZOR

Při jízdě ze svahu může rychlost vozidla překročit nastavenou rychlost. Systém nepracuje s brzdami. Aby systém mohl lépe udržet nastavenou rychlost, podřaďte a stiskněte spínač **SET-**.

Poznámka: *Pokud zrychlíte pomocí pedálu plynu, nastavená rychlost se nezmění. Po uvolnění pedálu plynu se rychlost vozidla vrátí zpět na dříve nastavenou hodnotu.*

E130073

A Zrychlit

B Zpomalit

Zrušení nastavené rychlosti

Stiskněte brzdový pedál nebo vytáhněte přepínač **CAN**.

Poznámka: *Systém přestane udržovat rychlost vozidla. Kontrolka tempomatu se nerozsvítí, ale systém si zapamatuje rychlost, která byla dříve nastavena.*

Obnovení nastavené rychlosti vozidla

Vytáhněte přepínač **RES**.

Kontrolka tempomatu se rozsvítí a systém se bude snažit upravit rychlost vozidla na dříve nastavenou hodnotu.

Vypnutí tempomatu

E130072

Systém přestane udržovat dříve nastavenou rychlost vozidla. Kontrolka tempomatu nebude svítit.

PRINCIPY FUNKCE

POZOR

Při jízdě ze svahu může rychlost vozidla překročit nastavenou rychlost. Systém nepoužije brzdy, ale zobrazí se výstraha.

Systém umožňuje nastavení rychlosti, kterou bude vozidlo omezeno. Nastavená rychlost bude maximální dosažitelnou rychlostí vozidla, avšak s možností tuto mez v případě potřeby dočasně překročit.

ZA POUŽITÍ OMEZOVAČE RYCHLOSTI

Poznámka: *Nastavenou omezenou rychlost lze krátkodobě úmyslně překročit, například při předjíždění.*

Systém se obsluhuje ovládacími tlačítky namontovanými na volantu.

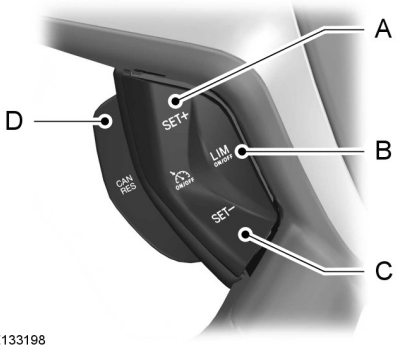

E133198

A Zvýšení nastavené rychlosti

B Omezovač rychlosti zapnutý/vypnutý

C Snížení nastavené rychlosti

D Zrušení/obnovení funkce omezovače rychlosti

Zapnutí a vypnutí systému

Stiskněte spínač **B**. Informační displej zobrazí výzvu k nastavení rychlosti.

Nastavení omezené rychlosti

Pomocí spínačů tempomatu změňte maximální nastavení rychlosti.

Požadovanou hodnotu omezovače rychlosti nastavte pomocí spínačů **A** a **C**. Rychlost se zobrazí na informačním displeji a uloží do paměti jako nastavená rychlost.

Vytažením přepínače **D** omezovač deaktivujete a přepnete do pohotovostního režimu. Informační displej potvrdí deaktivaci zobrazením přeškrtnuté nastavené rychlosti.

Dalším vytažením přepínače **D** dojde k obnovení omezovače. Informační displej potvrdí aktivaci systému opětovným zobrazením nastavené rychlosti.

Úmyslné překročení omezené rychlosti

Sešlápnutím pedálu akcelerátoru až na doraz dočasně deaktivujete systém. Systém se znovu aktivuje, jakmile rychlost vozidla klesne pod nastavenou rychlost.

Výstrahy systému

Pokud dojde k náhodnému překročení omezené rychlosti, informační displej zobrazí blikající hodnotu omezené rychlosti a zazní zvukový akustický signál.

Pokud omezenou rychlost překročíte úmyslně, zobrazí se na informačním displeji přeškrtnutá hodnota.

PRINCIPY FUNKCE

UPOZORNĚNÍ

Tento systém vás nezbavuje zodpovědnosti za zachovávání potřebné opatrnosti a pozornosti při jízdě.

Za všech okolností nesete odpovědnost za kontrolu nad vozidlem, dohledem nad systémem a zasáhnutí v případě potřeby.

Pokud je snímač blokován, nemusí systém fungovat.

Dělejte pravidelné odpočinkové přestávky a nečekejte, až vás systém varuje, zda se necítíte být unavení.

Odpočinkové přestávky dělejte pouze v případě, že je to bezpečné.

Určité způsoby jízdy a chování na silnici mohou způsobit, že systém zobrazí varování, přestože se necítíte být unavení.

VÝSTRAHY

Ve studeném počasí nebo při velmi špatných povětrnostních podmínkách nemusí systém fungovat. Déšť, sníh, pěna a velmi kontrastní osvětlení mohou ovlivnit fungování snímače.

Pokud snímač nedokáže sledovat značení jízdních pruhů, nebude systém pracovat.

Systém nemusí fungovat v oblastech, kde probíhá práce na vozovce.

Systém nemusí fungovat na silnicích s ostrými zatáčkami nebo úzkými jízdními pruhy.

V blízkosti umístění snímače neprovádějte opravy čelního skla.

VÝSTRAHY

Je-li vozidlo vybaveno neschválenou sadou zavěšení, systém nemusí fungovat správně.

Poznámka: *Odstraňujte z čelního skla všechny nečistoty, jako je ptačí trus, hmyz, sníh nebo led.*

Poznámka: *Systém je určen jako pomůcka řidiče při jízdě na hlavních silnicích a dálnicích.*

Poznámka: *Systém počítá úroveň pozornosti, pokud se vozidlo pohybuje rychlostí vyšší než přibližně 65 km/h (40 mil/h).*

Systém automaticky sleduje váš způsob jízdy pomocí různých zařízení včetně předního kamerového snímače.

Pokud systém zjistí, že jste ospalí, nebo že se váš styl jízdy zhoršil, upozorní vás.

POUŽÍVÁNÍ VÝSTRAH PRO ŘIDIČE

Zapnutí a vypnutí systému

Poznámka: *Stav systému se během zapalovacích cyklů nezmění.*

Aktivujte systém pomocí informačního displeje. Viz **Informační displeje** (stana 83).

Jakmile systém aktivujete, bude na základě vašeho způsobu jízdy (v souvislosti se značením jízdních pruhů a jinými faktory) spočítána úroveň pozornosti.

Výstrahy systému

Poznámka: *Systém nezobrazí žádné varování, pokud je vaše rychlost nižší než 65 km/h (40 mil/h).*

Varovný systém funguje ve dvou fázích. Nejdříve systém zobrazí dočasné varování, že byste si měli odpočinout. Tato zpráva se zobrazí jen na krátkou dobu. Pokud si neodpočinete, zobrazí se další varování, které zůstane na displeji, dokud je nezrušíte. Viz **Informační hlášení** (stana 89).

Stisknutím tlačítka **OK** na ovládání na volantu varování odstraníte.

Systémový displej

Je-li systém aktivní, běží na pozadí a v případě potřeby pouze zobrazuje varování. Jeho stav si můžete kdykoli prohlédnout na informačním displeji. Viz **Všeobecné informace** (stana 83).

Úroveň pozornosti je znázorněna na barevném pruhu šesti kroky.

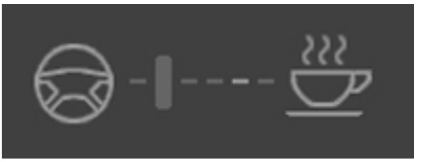

E131358

Úroveň pozornosti je výborná a není nutné odpočívat.

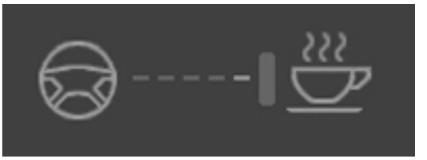

E131359

Úroveň pozornosti je kritická a měli byste si odpočinout, jakmile to bude bezpečně možné.

Při snižování vypočítané úrovně pozornosti se stavový panel posunuje zleva doprava. Po dosažení ikony pro odpočinek se barva změní ze zelené na žlutou a následně na červenou. Poté bude třeba si odpočinout.

- Zelená – odpočinek není nutný.
- Žlutá – první (dočasné) varování.
- Červená – druhé varování.

Poznámka: *V případě, že kamerový snímač nemůže sledovat značení vozovky, nebo pokud rychlost vozidla klesne pod přibližně 65 km/h (40 mil/h), bude úroveň pozornosti znázorněna šedou barvou.*

Restart systému

Systém můžete restartovat těmito způsoby:

- Vypnutím a opětovným zapnutím zapalování.
- Zastavením vozidla a otevřením a zavřením dveří řidiče.

PRINCIPY FUNKCE

UPOZORNĚNÍ

Tento systém vás nezbavuje zodpovědnosti za zachovávání potřebné opatrnosti a pozornosti při jízdě.

Za všech okolností nesete odpovědnost za kontrolu nad vozidlem, dohledem nad systémem a zasáhnutí v případě potřeby.

Nikdy se nedívejte přímo do snímače přes jakýkoli optický nástroj. Mohlo by dojít k poškození zraku.

Pokud je snímač blokován, nemusí systém fungovat.

Aby bylo dosaženo plného výkonu motoru, musí být zapojen brzdový systém. Viz **Zajíždění** (stana 183).

Výkon systému se může lišit v závislosti na typu vozidla a jízdních podmínkách.

Systém nereaguje na vozidla jedoucí v opačném směru jízdy.

Systém nereaguje na kola, motocykly, osoby ani zvířata.

Když je zapnuto zapalování, snímač průběžně vysílá laserový paprsek.

Při prudkém zrychlování a řízení není systém v provozu.

Ve studeném počasí nebo při velmi špatných povětrnostních podmínkách nemusí systém fungovat. Na funkci snímače může mít vliv déšť, sníh, stříkající voda a led.

V blízkosti umístění snímače neprovádějte opravy čelního skla.

Je-li vozidlo vybaveno neschváleným typem čelního skla, systém nemusí fungovat správně.

UPOZORNĚNÍ

Pokud je motor po aktivaci systému zastaven, aktivují se výstražná světla.

Systém nemusí fungovat při ostrém zatáčení.

Poznámka: *Odstraňujte z čelního skla všechny nečistoty, jako je ptačí trus, hmyz, sníh nebo led.*

Poznámka: *Na kapotě nesmí být led a sníh. V opačném případě nemusí systém pracovat správně.*

Snímač je namontován za vnitřním zpětným zrcátkem. Průběžně monitoruje jízdní podmínky a v případě potřeby zareaguje.

Systém byl navržen tak, aby vás varoval před potenciálními nárazy do zadní části vozidla vpředu při nízkých rychlostech. Přispívá k omezení rozsahu poškození vozidla při nárazu nebo případně zcela zamezuje srážce.

Pokud snímač při rychlosti do 30 km/h (19 mil/h) zjistí, že bezprostředně hrozí srážka, aktivuje se systém a vozidlo je zabrzděno.

Aby byla dosažena plná brzdná síla, musí řidič sešlápnout brzdový pedál.

Při brzdění a automatické aktivaci brzd se na displeji zobrazí odpovídající hlášení.

Informace a data o laserovém snímači: Viz **Homologace** (stana 297).

POUŽITÍ SYSTÉMU ACTIVE CITY STOP

POZOR

Nikdy se nedívejte přímo do snímače přes jakýkoli optický nástroj. Mohlo by dojít k poškození zraku.

Zapnutí a vypnutí systému

Poznámka: *Systém se automaticky zapne vždy, když zapnete zapalování.*

V některých situacích je doporučeno systém deaktivovat. Jsou to například:

- situace, kdy dochází k překrytí čelního skla objekty;
- při průjezdu mycí linkou.

Systém můžete zapnout a vypnout prostřednictvím informačního displeje. Viz **Všeobecné informace** (stana 83).

SYSTÉM ASISTENCE ZACHOVÁNÍ JÍZDNÍHO PRUHU

Upozornění na udržování v jízdním pruhu

Princip fungování

UPOZORNĚNÍ

Tento systém vás nezbavuje zodpovědnosti za zachovávání potřebné opatrnosti a pozornosti při jízdě.

Za všech okolností nesete odpovědnost za kontrolu nad vozidlem, dohledem nad systémem a zasáhnutím v případě potřeby.

Pokud je snímač blokován, nemusí systém fungovat.

Snímač může nesprávně sledovat značení jízdních pruhů, stejně jako ostatní konstrukce nebo objekty. To může mít za následek falešné nebo chybné varování.

Ve studeném počasí nebo při velmi špatných povětrnostních podmínkách nemusí systém fungovat. Déšť, sníh, pěna a velmi kontrastní osvětlení mohou ovlivnit fungování snímače.

Pokud snímač nedokáže sledovat značení jízdních pruhů, nebude systém pracovat.

Systém nemusí fungovat v oblastech, kde probíhá oprava silnice.

Systém nemusí fungovat na silnicích s ostrými zatáčkami nebo úzkými jízdními pruhy.

V blízkosti umístění snímače neprovádějte opravy čelního skla.

UPOZORNĚNÍ

Pokud je vozidlo vybaveno soupravou zavěšení, které není schváleno společností Ford, systém nemusí fungovat správně.

Poznámka: *Udržujte čelní sklo čisté bez ptačího trusu, hmyzu a sněhu nebo ledu.*

Poznámka: *Tento systém vám může pomáhat při jízdě po rychlostních komunikacích a dálnicích.*

Poznámka: *Systém nemusí fungovat během intenzivního brzdění či zrychlování nebo pokud úmyslně zatáčíte.*

Poznámka: *Systém funguje, pokud dokáže sledovat alespoň jedno značení jízdního pruhu.*

Poznámka: *Systém funguje pouze při rychlostech vyšších než přibližně 65 km/h.*

Snímač je umístěn za vnitřním zpětným zrcátkem. Neustále sleduje aktuální situaci a v případě nechtěné změny jízdního pruhu ve vysoké rychlosti na tuto skutečnost upozorní.

Systém automaticky zjišťuje a sleduje značení jízdních pruhů na silnici. Pokud se vozidlo nechtěně přiblíží směrem k vodorovnému značení jízdních pruhů, zobrazí se na informačním displeji varování. Současně budete varováni prostřednictvím vibrace volantu.

Používání upozornění na udržování v jízdním pruhu

Zapínání a vypínání systému

Poznámka: *Když systém vypnete, varovný indikátor na informačním displeji zůstane svítit. Viz* ***Varovné kontrolky a indikátory*** *(stana 78).*

Poznámka: *Stav systému a nastavení zůstanou nezměněné, když zapalování zapnete a vypnete.*

E132099

Systém lze zapínat a vypínat stisknutím tlačítka na páčce směrových světel.

Dvojitým stisknutím tlačítka systém zapnete. Jedním stisknutím tlačítka systém vypnete.

Nastavení úrovně vibrací volantu

Systém má tři úrovně intenzity, které můžete nastavit pomocí informačního displeje. Viz **Všeobecné informace** (stana 83).

Nastavení citlivosti systému

Můžete si nastavit, jak rychle vás má systém varovat před nebezpečnou situací. Systém má dvě úrovně citlivosti, které můžete nastavit pomocí informačního displeje. Viz **Všeobecné informace** (stana 83).

Výstrahy systému

E132651

Sloupec se značením jízdních pruhů je zobrazen na obou stranách obrázku vozidla.

Pruhy jsou barevně odlišeny následujícím způsobem:

- Zelená: Systém je připraven varovat v případě neúmyslného opuštění jízdního pruhu.
- Červená: Vaše vozidlo se přibližuje nebo je příliš blízko zjištěnému ohraničení jízdního pruhu. Okamžitě proveďte bezpečnou nápravu a vraťte vozidlo do správné polohy.
- Šedá: Ohraničení odpovídajícího pruhu je potlačeno.

Případy, kdy mohou být ohraničení jízdních pruhů potlačená:

- Značení jízdních pruhů na vozovce nemusí být snímačem detekováno.
- Zapněte směrová světla pro tuto stranu vozidla.
- Pokud přímo zatočíte, rychle zrychlete nebo silně zabrzděte.
- Rychlost vozidla se nachází mimo provozní omezení.
- Pokud dojde k zásahu protiblokovacího brzdového systému nebo systému jízdní stability.
- Úzký jízdní pruh.

Pokud se značení jízdních pruhů na displeji zbarví červeně nebo ucítíte vibrace volantu, musíte okamžitě provést bezpečnou nápravu a vyrovnat vozidlo. Okamžitě opravte jakoukoli nechtěnou změnu jízdního pruhu.

Asistence zachování jízdního pruhu

Zapínání a vypínání systému

Poznámka: *Tento systém se nezapne automaticky vždy, když zapnete zapalování.*

Poznámka: *Při zapnutí systému se automaticky zapne upozornění na udržování v jízdním pruhu.*

E132099

Systém lze zapínat a vypínat stisknutím tlačítka na páčce směrových světel.

Pokud chcete systém zapnout, třikrát stiskněte toto tlačítko. Opětovným stisknutím příslušného tlačítka systém vypnete.

Nastavení citlivosti systému

Můžete nastavit, jak rychle vás má systém varovat před nebezpečnou situací. Systém má dvě úrovně citlivosti, které můžete nastavit pomocí informačního displeje. Viz **Všeobecné informace** (stana 83).

Výstrahy systému

E132651

Sloupec se značením jízdních pruhů je zobrazen na obou stranách obrázku vozidla.

Pruhy jsou barevně odlišeny následujícím způsobem:

- Zelená: Systém je připraven varovat v případě neúmyslného opuštění jízdního pruhu.
- Žlutá: Systém automaticky použije krouticí moment řízení k nápravě směru jízdy vozidla a opraví jakoukoli nechtěnou změnu jízdního pruhu.
- Červená: Vaše vozidlo se přibližuje nebo je příliš blízko zjištěnému ohraničení jízdního pruhu. Volant začne vibrovat. Okamžitě proveďte bezpečnou nápravu a vraťte vozidlo do správné polohy.

Případy, kdy mohou být ohraničení jízdních pruhů potlačená:

- Značení jízdních pruhů na vozovce nemusí být snímačem detekováno.
- Zapněte směrová světla pro tuto stranu vozidla.
- Pokud přímo zatočíte, rychle zrychlete nebo silně zabrzděte.
- Rychlost vozidla se nachází mimo provozní omezení.
- Pokud dojde k zásahu protiblokovacího brzdového systému nebo systému jízdní stability.
- Úzký jízdní pruh.

Poznámka: *Pohybem volantu můžete systém kdykoli vypnout.*

FUNKCE ROZPOZNÁVÁNÍ DOPRAVNÍCH ZNAČEK

Princip fungování

UPOZORNĚNÍ

Tento systém vás nezbavuje zodpovědnosti za zachovávání potřebné opatrnosti a pozornosti při jízdě.

UPOZORNĚNÍ

Za všech okolností nesete odpovědnost za kontrolu nad vozidlem, dohledem nad systémem a zasáhnutím v případě potřeby.

Pokud je snímač blokován, nemusí systém fungovat.

Poznámka: *Ve studeném počasí nebo při velmi špatných povětrnostních podmínkách nemusí systém fungovat. Déšť, sníh, pěna a velmi kontrastní osvětlení mohou ovlivnit správnou funkci snímače.*

Poznámka: *V blízkosti umístění snímače neprovádějte opravy čelního skla.*

Poznámka: *Pokud je vozidlo vybaveno soupravou zavěšení, které není schváleno společností Ford, systém nemusí fungovat správně.*

Poznámka: *Při výměně žárovek světlometů používejte výhradně originální součásti od společnosti Ford. Ostatní žárovky mohou snížit výkon systému.*

Poznámka: *Udržujte čelní sklo čisté bez ptačího trusu, hmyzu a sněhu nebo ledu.*

Poznámka: *Systém nemusí zaznamenat všechny dopravní značky nebo je může nesprávně přečíst.*

Poznámka: *Systém byl navržen tak, aby automaticky snímal dopravní značky splňující požadavky Vídeňské úmluvy.*

Poznámka: *Navigační systém disponuje údaji o dopravním značení, které byly uloženy na použitém datovém nosiči.*

Za vnitřním zpětným zrcátkem je namontován snímač. Průběžně snímá dopravní značky a upozorňuje řidiče na omezení rychlosti a zákazy předjíždění.

Systém automaticky snímá rozpoznatelné dopravní značky, jako např.:

- omezení rychlosti;
- zákaz předjíždění;
- zrušení omezení rychlosti.

Když systém rozpozná dopravní značku, zobrazí ji na displeji.

Použití systému

Zapínání a vypínání systému

Poznámka: *Stav systému a nastavení se během zapalovacích cyklů nezmění.*

Systém můžete zapnout a vypnout prostřednictvím informačního displeje. Viz **Všeobecné informace** (stana 83).

Nastavení výstrahy upozorňující na překročení rychlosti

Systém nabízí několik úrovní upozornění na omezení rychlosti, které lze nastavit na informačním displeji. Viz **Všeobecné informace** (stana 83).

Displej systému

E132994

Systém může současně zobrazit dvě dopravní značky.

Jeho stav si můžete kdykoli prohlédnout na informačním displeji.

Zobrazení na systémovém displeji probíhá ve čtyřech fázích:

1. Nově rozpoznané dopravní značky se na displeji zobrazí výrazněji než ostatní dopravní značení.
2. Po určité přednastavené době se zobrazí normálně.
3. Po ujetí určité přednastavené vzdálenosti se zobrazí šedě.
4. Po ujetí určité přednastavené vzdálenosti budou odstraněny.

Pokud systém zaznamená doplňující dopravní značku, bude označena jako pole pod příslušnou dopravní značkou. Příkladem může být například omezení rychlosti u značky řízení za mokra.

Pokud je vozidlo vybaveno navigačním systémem, mohou mít na zobrazení omezení rychlosti vliv data o dopravním značení uložená v tomto systému.

VŠEOBECNÉ INFORMACE

UPOZORNĚNÍ

Pro zabezpečení nákladu používejte popruhy schváleného typu, např. dle DIN.

Ujistěte se, že jste všechny pohyblivé předměty řádně zajistili.

Umístěte zavazadla nebo další náklad co nejníže a co nejvíce do přední části zavazadlového nebo nákladového prostoru.

Nejezděte s otevřeným zavazadlovým prostorem nebo otevřenými zadními výklopnými dveřmi. Do vozidla by mohly vnikat výfukové plyny.

Nepřekračujte povolené zatížení přední a zadní nápravy. Viz **Identifikační štítek vozidla** (stana 231).

Těžké náklady, které umísťujete do prostoru pro cestující, by měly být umístěny na sklopená zadní sedadla nebo za ně, jak je znázorněno. Viz **Zadní sedadla** (stana 112).

UPOZORNĚNÍ

Nedovolte, aby se věci dotýkaly zadních oken.

C-Max

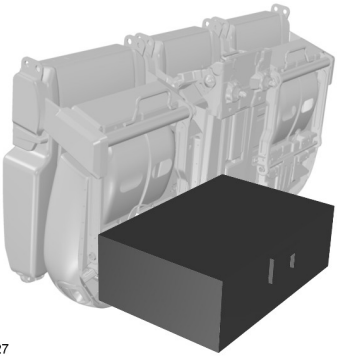

E98627

Grand C-Max

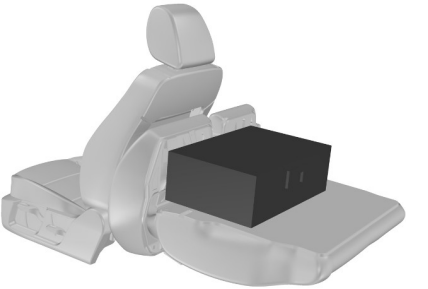

E97377

KOTEVNÍ BODY V ZAVAZADLOVÉM PROSTORU

Poznámka: *Položka **D** je k dispozici pouze u vozidel vybavených sadou pro opravu pneumatik.*

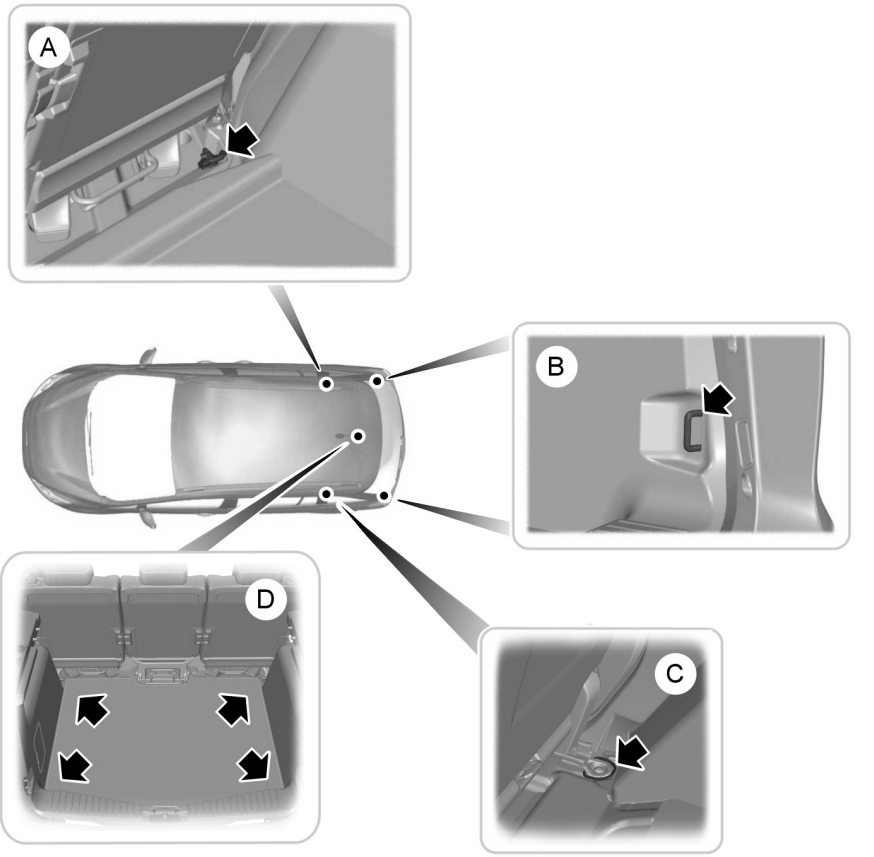

E130146

A C-MAX
B C-MAX a Grand C-MAX
C Grand C-MAX
D C-MAX

KRYTY ZAVAZADLOVÉHO PROSTORU

POZOR

Neukládejte předměty na kryt zavazadlového prostoru.

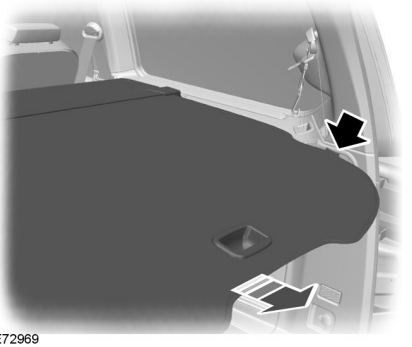

E72969

Vytáhněte kryt a zajistěte jej v upevňovacích bodech.

Uvolněte jej z úchytů a nechte jej svinout zpět do pouzdra. Přichyťte příchytný háček za pouzdro.

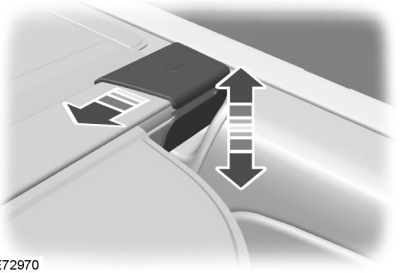

E72970

Pro vyjmutí či nasazení krytu zatlačte kterýkoli konec pouzdra dovnitř.

UPEVŇOVACÍ SÍTĚ NA ZAVAZADLA

C-MAX

POZOR

Ukotvovací body upevňovací sítě na zavazadla nejsou za sedadly první a druhé řady namontovány.

Grand C-MAX

POZOR

Ukotvovací body upevňovací sítě na zavazadla nejsou za sedadly první řady namontovány, ale za sedadly druhé řady namontovány jsou.

Upevňovací síť na zavazadla

Montáž sítě

VÝSTRAHY

Pokud je nainstalována síť na zavazadla, zadní sedadla neposouvejte.

Pokud jsou používána sedadla ve třetí řadě, síť na zavazadla nepoužívejte.

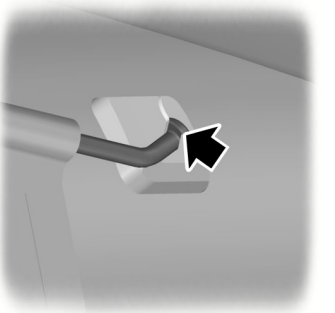

E87052

1. Stlačte konce horní tyče směrem k sobě a vložte je do držáků na střeše. Zatlačte tyč směrem vpřed do zúžené části držáků.

E130320

Poznámka: *Zajistěte, aby bylo prostřední sedadlo ve vzpřímené poloze.*

Poznámka: *Síť na zavazadla je určena výhradně k montáži za zadní sedadla.*

2. Do kotevních bodů pro zavazadla upevněte síť. Viz **Kotevní body v zavazadlovém prostoru** (stana 172).

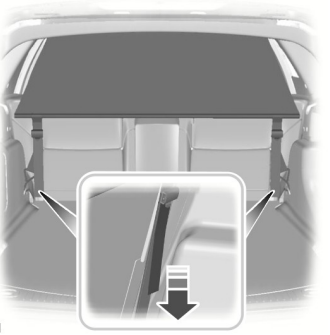

E130321

3. Utáhněte pásy.

Demontáž sítě

E130322

1. Uvolněte pásy.
2. Uvolněte síť z kotevních bodů pro zavazadla.
3. Demontujte horní tyče.

STŘEŠNÍ DRŽÁKY A NOSIČE

Střešní nosič

UPOZORNĚNÍ

Při používání střešního nosiče může vzrůst spotřeba paliva a může dojít ke změně jízdních vlastností.

Při montáži střešního nosiče si přečtěte pokyny výrobce a dodržujte je.

UPOZORNĚNÍ

Nepřekračujte maximální zatížení střechy 75 kilogramů (včetně střešního nosiče).

Zkontrolujte zajištění střešního nosiče a při následujících příležitostech dotahujte jeho úchyty:

- před jízdou,
- po ujetí 50 km,
- po ujetí každých 1000 km.

Pro snížení spotřeby paliva by měly být příčníky demontovány, pokud nejsou používány.

Instalace příčných lišt

POZOR

Rozložte náklad rovnoměrně na celou plochu tak, aby těžiště bylo co nejníže. Náklad dobře zajistěte před sklouznutím. Nikdy neumísťujte zátěž přímo na povrch střechy.

UPOZORNĚNÍ

Před vjezdem do automatické mycí linky odmontujte příčné lišty.

Poznámka: *Boční upevňovací lišty jsou navrženy tak, aby na ně bylo možno namontovat příčné lišty (pro nosiče kol, lyží atd.) z řady příslušenství Ford.*

Poznámka: *Před instalací příčných lišt očistěte boční upevňovací lišty vodou a houbou.*

Poznámka: *Umístěte příčné lišty podle obrázku.*

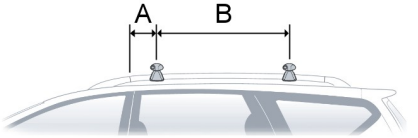

E98206

A	120 mm
B	800 mm

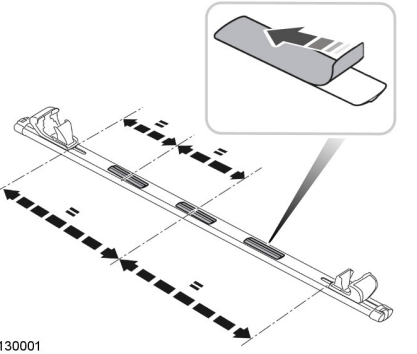

E130001

Poznámka: *K dispozici jsou adhezivní podložky snižující hluk klepání.*

Poznámka: *Zajistěte, aby byl povrch příčných lišt před instalací adhezivních podložek čistý.*

1. Odstraňte zadní vrstvu a podle obrázku na příčné lišty připevněte adhezivní podložky.

E130066

2. Vytáhněte rukojeť ven.
3. Otočte rukojeť ve směru hodinových ručiček, aby se příčná lišta dostala do kontaktu s ližinou.

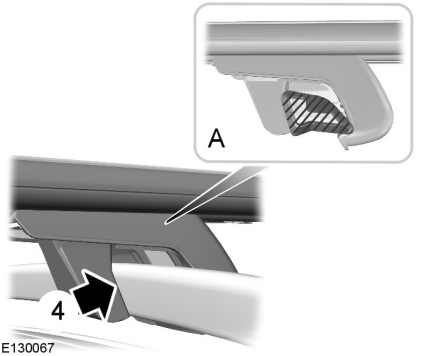

E130067

Poznámka: *Dejte pozor, aby mezi příčnou lištou a ližinou nebyla mezera (**A**).*

4. Otočte rukojeť nejméně o 3,5 otáčky.

E98208

5. Zamáčkněte rukojeť dovnitř. Otočením klíče ve směru hodinových ručiček zámek uzamkněte.
6. Vyjměte klíč.

Přístup k T-drážce

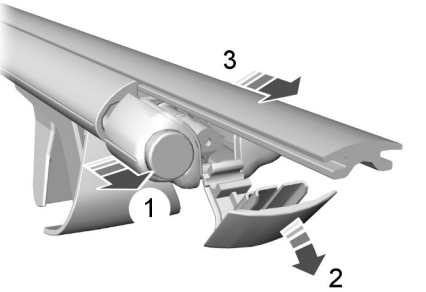

E98209

1. Vytáhněte rukojeť ven.
2. Sklopte kryt.
3. Demontujte posuvnou lištu.

Montáž střešního boxu

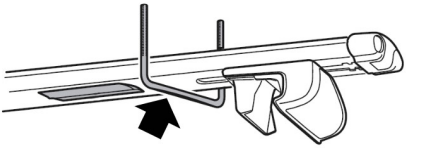

E130002

Zajistěte, aby adhezivní podložky nepřišly do kontaktu s připevňovacím šroubem.

TAŽENÍ PŘÍVĚSU

UPOZORNĚNÍ

Nepřekračujte rychlost 100 km/h (62 mil/h). Mohli byste ztratit kontrolu nad vozidlem nebo by mohlo dojít k vážnému zranění nebo dokonce smrti osob.

Tlak v zadních pneumatikách je nutné zvýšit o 3 psi (0,2 baru) nad stanovené hodnoty. Nepřekračujte maximální hodnotu tlaku uvedenou na bočnici pneumatiky. Mohlo by dojít k vážnému zranění osob.

Nepřekračujte maximální celkovou hmotnost přívěsu, která je uvedena na identifikačním štítku vozidla. Mohli byste ztratit kontrolu nad vozidlem nebo by mohlo dojít k vážnému zranění nebo dokonce smrti osob. Viz **Identifikační štítek vozidla** (stana 231).

Nepřekračujte maximální povolené zatížení přívěsu přenášené na tažné zařízení, tj. svislé zatížení koule tažného zařízení, uvedené v tabulce technických údajů vozidla. Mohli byste ztratit kontrolu nad vozidlem nebo by mohlo dojít k vážnému zranění nebo dokonce smrti osob.

Protiblokovací brzdový systém neřídí nájezdovou brzdu přívěsu. Mohli byste ztratit kontrolu nad vozidlem nebo by mohlo dojít k vážnému zranění nebo dokonce smrti osob.

Při jízdě s přívěsem:

- Řiďte se předpisy k jízdě s přívěsem platnými v příslušné zemi.
- Nepřekračujte rychlost 62 mil/h (100 km/h), přestože předpisy v dané zemi povolují za určitých podmínek jízdy vyšší rychlostí.
- Náklad umísťujte co nejníže a doprostřed nápravy přívěsu. Jestliže je tažné vozidlo nenaložené, náklad na přívěsu musí být umístěn směrem k přední části s maximálním zatížením přední části, protože tak je dosaženo největší stability.
- Zatížení přívěsu přenášené na tažné zařízení, tj. svislé zatížení koule tažného zařízení, má důležitý vliv na jízdní stabilitu vozidla a přívěsu.
- Svislé zatížení koule tažného zařízení by mělo představovat nejméně 4 % hmotnosti přívěsu a nemělo by překračovat nejvyšší povolené zatížení.
- Pokud se přívěs začne naklánět, neprodleně snižte rychlost.
- Při sjíždění prudkých svahů podřaďte.

Poznámka: *Hodnota nejvyššího povoleného zatížení přívěsu přenášeného na tažné zařízení, která je uvedena na identifikačním štítku přívěsu, představuje hodnotu vycházející ze zkoušek realizovaných výrobcem. Nejvyšší povolené zatížení přívěsu přenášené na tažné zařízení může být nižší.*

Stabilita soupravy vozidla s přívěsem je velmi závislá na kvalitě přívěsu.

Připojený přívěs má vliv na ovladatelnost vozidla a prodlužuje brzdnou vzdálenost. Přizpůsobte rychlost a chování za jízdy nákladu přívěsu.

Celková hmotnost jízdní soupravy uvedená na identifikačním štítku vozidla platí pro jízdu s přívěsem do svahů s nejvýše 12% náklonem a v nadmořské výšce do 3 281 stop (1 000 metrů). V hornatých oblastech se výkon motoru s rostoucí nadmořskou výškou a klesající hustotou vzduchu snižuje. V oblastech s nadmořskou výškou nad 3 281 stop (1 000 metrů) je nutné po překročení každých 3 281 výškových stop (1 000 výškových metrů) snížit stanovenou maximální celkovou hmotnost jízdní soupravy o 10 %.

Poznámka: *Ne všechna vozidla jsou vhodná nebo schválená pro montáž tažného zařízení. Další informace získáte od autorizovaného prodejce.*

Osvětlení přívěsu

Elektrický systém vozidla není vhodný pro tažení přívěsů s osvětlením LED.

ZASOUVACÍ TAŽNÉ ZAŘÍZENÍ

UPOZORNĚNÍ

S ramenem tažného zařízení manipulujte pouze rukama. Nikdy nepoužívejte nohou nebo nářadí, mohlo by dojít k poškození mechanizmu.

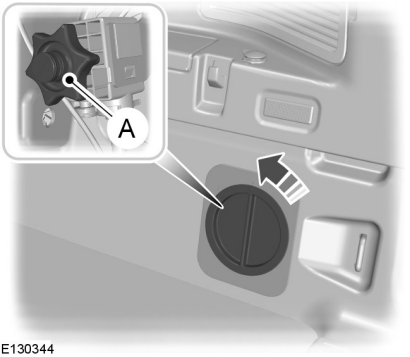

E130344

Snímatelné rameno tažného zařízení je možné pomocí ručního kola **A** otočit o 90º.

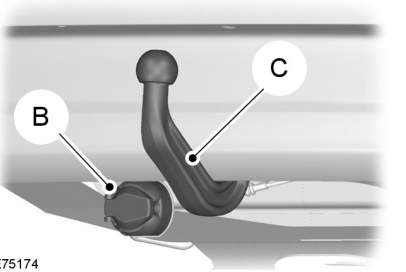

E75174

13kolíková zásuvka pro přívěs **B** je umístěna pod zadním nárazníkem vedle ramena tažného zařízení **C**.

Zašroubování tažného zařízení

UPOZORNĚNÍ

Ruční kolo se bude během montáže otáčet, nepřibližujte k němu ruce.

Pokud nedojde k zajištění ramena tažného zařízení v zajišťovací poloze, bude znít varovný tón. Pokud nebude během montáže ramena tažného zařízení slyšet tón, nepoužívejte tažné zařízení a nechte jej zkontrolovat řádně vyškoleným technikem.

UPOZORNĚNÍ

Před vyjmutím a uložením tažného zařízení do ukládací polohy vždy odpojte přívěs nebo rozeberte nosiče nákladu a jejich příslušenství. Pro zajištění stability rozeberte příslušenství. Vyjměte za zásuvky zástrčku a adaptér pro napájení přívěsu. Nedodržením tohoto pokynu může dojít k poškození nárazníku.

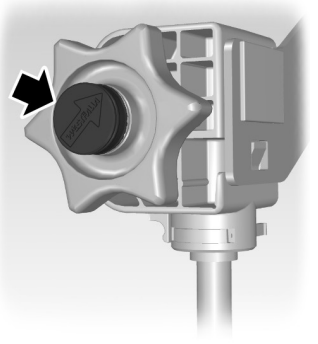

E130345

1. Vložte klíč do ručního kola a pro odjištění jím otáčejte ve směru chodu hodinových ručiček.

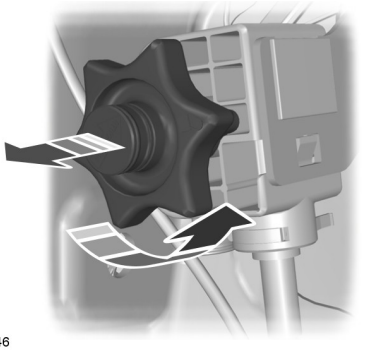

E130346

2. Vytáhněte ruční kolo a otočte jím proti směru chodu hodinových ručiček až na doraz. Rameno tažného zařízení se automaticky natočí do střední polohy.

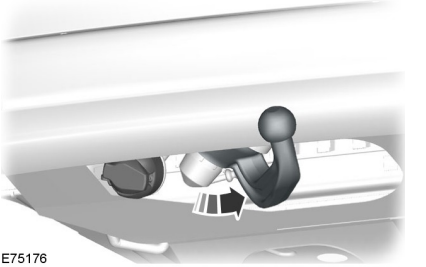

E75176

3. Uvolněte točítko. Rameno tažného zařízení není zajištěno. To je signalizováno varovným tónem a vysunutím ručního kola přibližně pět milimetrů z jeho klidové polohy.

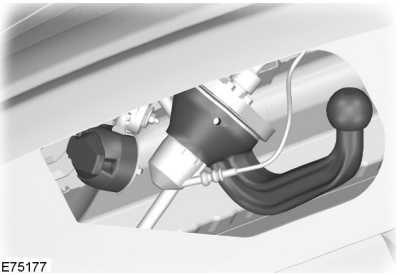

E75177

4. Rukou klidně otáčejte ramenem tažného zařízení z jeho středové polohy na doraz do polohy pro uskladnění. Rameno tažného zařízení se v koncové poloze automaticky zajistí. Není-li okolní zvuk příliš velký, je zajištění doprovázeno zřetelným cvaknutím. Po dokončení zajištění přestane znít varovný tón a ruční kolo se vrátí zpět do klidové polohy.
5. Otočte klíčem proti směru hodinových ručiček a vyjměte jej.

Vyšroubování tažného zařízení

POZOR

Pokud nedojde k zajištění ramena tažného zařízení v zajišťovací poloze, bude znít varovný tón. Pokud nebude během montáže ramena tažného zařízení slyšet tón, nepoužívejte tažné zařízení a nechte jej zkontrolovat řádně vyškoleným technikem.

1. Vložte klíč do ručního kola a pro odjištění jím otáčejte ve směru chodu hodinových ručiček.
2. Vytáhněte ruční kolo a otočte jím proti směru chodu hodinových ručiček až na doraz. Rameno tažného zařízení se automaticky natočí do střední polohy.

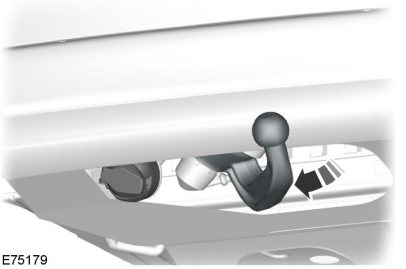

E75179

3. Uvolněte točítko. Rameno tažného zařízení není zajištěno. To je signalizováno varovným tónem a vysunutím ručního kola přibližně pět milimetrů z jeho klidové polohy.

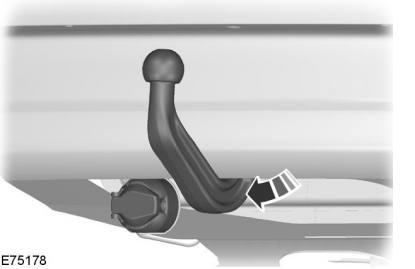

E75178

4. Rukou klidně otáčejte ramenem tažného zařízení z jeho středové polohy na doraz do pracovní polohy. Rameno tažného zařízení se v koncové poloze automaticky zajistí. Není-li okolní zvuk příliš velký, je zajištění doprovázeno zřetelným cvaknutím. Po dokončení zajištění přestane znít varovný tón a ruční kolo se vrátí zpět do klidové polohy.
5. Otočte klíčem proti směru hodinových ručiček a vyjměte jej.

Jízda s přívěsem

POZOR

Nemůže-li být splněna kterákoli z následujících podmínek, pak tažné zařízení nepoužívejte a nechte je zkontrolovat řádně vyškolenými techniky.

Před jízdou se ujistěte, je-li koule tažného zařízení řádně uzamknuta. Zkontrolujte:

- pokud je zajišťovací postup dokončen, neozývá se žádný varovný tón,
- ruční kolo je v klidové poloze a nevytvořila se žádná mezera,
- zajistili jste ruční kolo (proti směru chodu hodinových ručiček) a vyjmuli jste klíč,
- koule tažného zařízení je uzamknuta. Při zkoušce škubnutím se nesmí hýbat.

Údržba

VÝSTRAHY

Závěs tažného zařízení a řídicí jednotka nevyžadují žádnou údržbu. Nenanášejte na ně mazací tuk ani olej.

Opravy a rozebrání závěsu tažného zařízení může provádět pouze výrobce.

Pokud používáte k mytí vozidla vysokotlakou myčku, nestříkejte přímo na otočný kloub ramene tažného zařízení.

ZAJÍŽDĚNÍ

Pneumatiky

POZOR

Nové pneumatiky potřebují pro zajetí přibližně 500 km. Po tuto dobu se může objevovat nestandardní jízdní chování.

Brzdy a spojka

POZOR

Prvních 150 km ve městě a prvních 1500 km na dálnicích se vyvarujte prudkého používání brzd a spojky.

Motor

UPOZORNĚNÍ

Prvních 1500 km nejezděte příliš rychle. Často a včas přeřazujte. Nezatěžujte motor.

BEZPEČNOSTNÍ OPATŘENÍ PŘI STUDENÉM POČASÍ

Funkčnost některých součástí a systémů může být ovlivněna při teplotách nižších než -30 ºC (-22 ºF).

JÍZDA VODOU

Projíždění vodou

VÝSTRAHY

Vodou projíždějte pouze v nouzových případech a normálně tento způsob jízdy nepoužívejte.

Pokud by se dostala voda do vzduchového filtru, mohlo by dojít k poškození motoru.

V nouzových případech můžete jet vodou do maximální hloubky 200 milimetrů při maximální rychlosti vozidla 10 km/h. Zvláštní pozornost musíte věnovat jízdě tekoucí vodou.

Pokud byste projížděli vodou, dodržujte nízkou rychlost a nezastavujte vozidlo. Po projetí vody, a jakmile je to z důvodu bezpečnosti možné, proveďte následující úkony:

- Sešlápněte zlehka brzdový pedál a ověřte správnou funkci brzd.
- Zkontrolujte plnou funkci houkačky.
- Zkontrolujte plnou funkci světel vozidla.
- Zkontrolujte účinek posilovače řízení.

AUTOLÉKÁRNIČKA

Prostor pro uložení lékárničky je v ukládacím prostoru pod podlahou.

VÝSTRAŽNÝ TROJÚHELNÍK

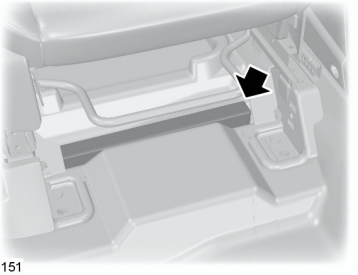

E130151

Přední sedadla posuňte úplně dozadu. Viz **Sedadla** (stana 109).

NOUZOVÝ VÝCHOD

Pokud vaše vozidlo bylo poškozeno nehodou, je nezbytné, aby cestující ze třetí řady opustili vozidlo přes prostřední sedadlo druhé řady.

E129302

Zatáhněte za červenou páku a sklopte opěradlo sedadla dopředu.

UMÍSTĚNÍ POJISTKOVÝCH SKŘÍNĚK

Pojistková skříňka v motorovém prostoru

Tato pojistková skříň je umístěna v motorovém prostoru Viz **Údržba** (stana 196). .

Pojistková skříňka v prostoru pro cestující

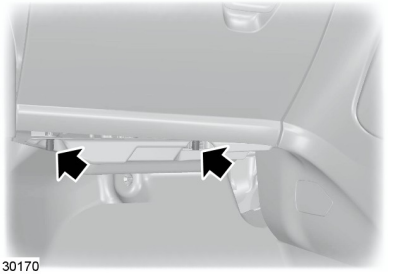

E130170

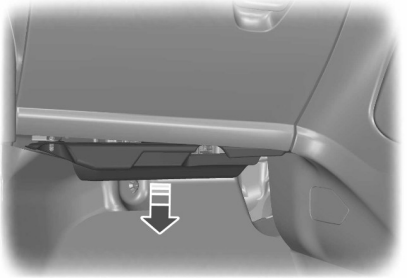

E130171

1. Stlačením přidržovacích spon kryt uvolníte.
2. Spusťte pojistkovou skříňku dolů a přitáhněte ji k sobě.

Instalaci proveďte obráceným postupem.

Pojistková skříňka v zavazadlovém prostoru

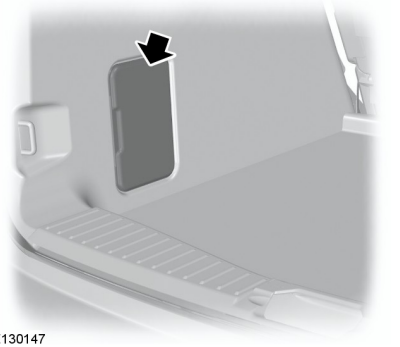

E130147

VÝMĚNA POJISTKY

UPOZORNĚNÍ

V žádném případě elektrický systém vozidla neupravujte. Opravy elektrického systému, výměnu relé a pojistek pro vysoké proudy přenechejte řádně vyškolenému technikovi.

Před dotykem nebo výměnou pojistky vypněte zapalování a všechny elektrické spotřebiče.

UPOZORNĚNÍ

Vadnou pojistku nahraďte pojistkou se stejnými parametry.

Poznámka: *Vadnou pojistku je možné poznat podle přerušení vlákna.*

Poznámka: *Všechny pojistky kromě pojistek na vysoké proudy se montují pouze zamáčknutím.*

Poznámka: *Kleště na vytahování pojistek jsou umístěny v pojistkové skříňce motorového prostoru.*

TABULKA S TECHNICKÝMI ÚDAJI POJISTEK

Pojistková skříňka v motorovém prostoru

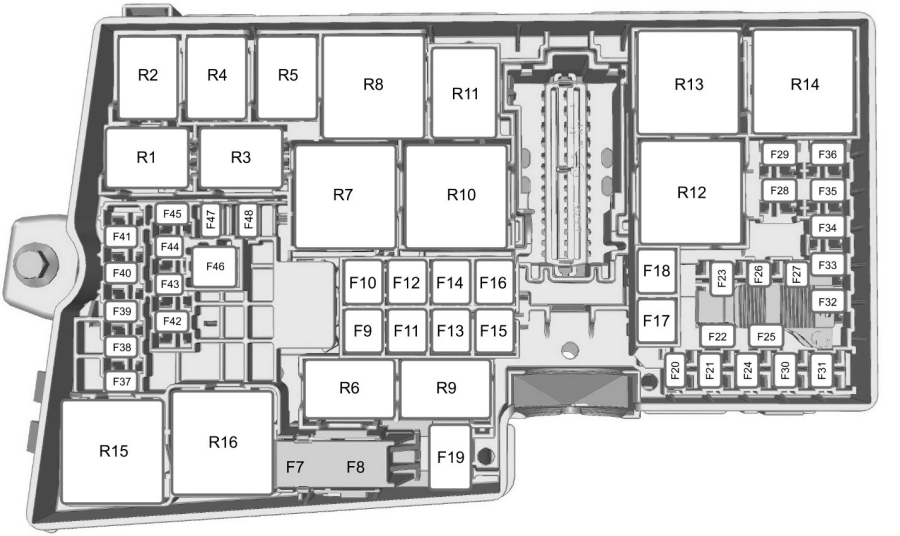

E129925

Pojistka	Hodnota (A)	Jištěné obvody
7	40	Čerpadlo protiblokovacího brzdového systému
8	30	Ventil protiblokovacího brzdového systému
9	20	Ostřikovač světlometů
10	40	Ventilátor topení
11	30	Řídicí jednotka kvality napětí
12	30	Relé řízení motoru
13	30	Relé startéru
14	40	Vyhřívání čelního skla (pravá strana)
15	25	Ventilátor mezichladiče – 1.0 EcoBoost

Pojistka	Hodnota (A)	Jištěné obvody
16	40	Vyhřívání čelního skla (levá strana)
17	20	Topení na palivo
18	20	Stěrače čelního okna
19	5	Protiblokovací brzdový systém, jednotka elektronického programu stability vozidla
20	15	Houkačka
21	5	Spínač brzdových světel
22	15	Systém monitorování autobaterie
23	5	Cívky relé, řídicí jednotka spínače světel
24	20	Zadní elektrická zásuvka
25	10	Elektricky ovládaná vnější zpětná zrcátka
26	15	Řídicí jednotka hnacího agregátu
27	15	Spojka klimatizace
28	-	Nepoužívá se
29	25	Vyhřívané zadní sklo
30	5	Řídicí jednotka hnacího agregátu
31	-	Nepoužívá se
32	10	Ventil recirkulace výfukových plynů EGR, řídicí ventily víření, vyhřívaný snímač kyslíku ve výfukových plynech (řízení motoru), relé elektronické řídicí jednotky ventilátoru chlazení motoru (cívka), jednotka čerpadla chladicí kapaliny s doběhem – motor 1.0 EcoBoost
33	10	Zapalovací cívky
34	10	Vstřikovače
35	5	Cívka relé mezichladiče
35	15	Vyhřívání filtru (vznětové motory)
36	10	Řídicí jednotka hnacího agregátu
37	-	Nepoužívá se

Pojistka	Hodnota (A)	Jištěné obvody
38	15	Řídicí jednotka hnacího agregátu, řídicí jednotka převodovky
39	5	Řídicí jednotka světlometů
40	5	Řídicí jednotka posilovačů řízení
41	20	Řídicí jednotka karoserie
42	15	Stěrač zadního okna
43	15	Nastavení sklonu světlometů
44	-	Nepoužívá se
45	10	Vyhřívané trysky ostřikovače
46	25	Elektricky ovládaná okna (přední)
47	7,5	Vyhřívaná vnější zpětná zrcátka
48	15	Výparník

Pojistková skříňka v prostoru pro cestující

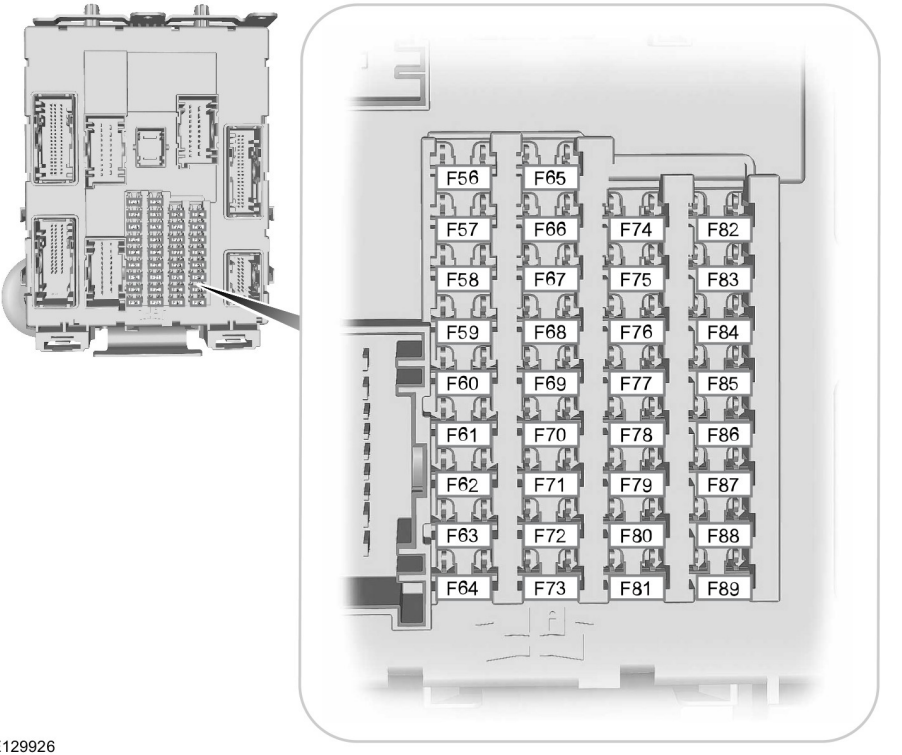

E129926

Pojistka	Hodnota (A)	Jištěné obvody
56	20	Napájení čerpadla paliva
57	-	Nepoužívá se
58	-	Nepoužívá se
59	5	Pasivní systém proti krádeži
60	10	Vnitřní osvětlení, sestava spínačů dveří na straně řidiče, schránka v přístrojové desce

Pojistka	Hodnota (A)	Jištěné obvody
61	20	Zapalovač cigaret, elektrická zásuvka ve druhé řadě
62	5	Řídicí jednotka snímače deště, samostmívací zpětné zrcátko
63	-	Nepoužívá se
64	-	Nepoužívá se
65	10	Odjišťování zadních výklopných dveří
66	20	Zámek dveří na straně řidiče, dvojité zamykání
67	7,5	Displej informačního a zábavního systému
68	15	Zámek sloupku řízení
69	5	Panel přístrojů
70	20	Centrální zamykání
71	10	Klimatizace
72	7,5	Řídicí jednotka volantu
73	7,5	Alarm, palubní diagnostika II
74	15	Dálková světla
75	15	Přední mlhové světlomety
76	10	Zpětný světlomet
77	20	Čerpadlo ostřikovače
78	5	Spínač zapalování nebo startovací tlačítko
79	15	Jednotka hlasového ovládání, navigační systém, přehrávač disků DVD, měnič disků CD, tlačítko zamykání dveří
80	-	Nepoužívá se
81	5	Snímač pohybu v interiéru, radiofrekvenční přijímač, sluneční clony
82	20	Kostra čerpadla ostřikovače
83	20	Kostra centrálního zamykání
84	20	Kostra zámku dveří na straně řidiče, dvojité zamykání

Pojistka	Hodnota (A)	Jištěné obvody
85	7,5	Rádio, navigační systém, spínač deaktivace airbagu spolujezdce, spínač vyhřívání předního sedadla, nezávislé topení, vyhřívání ručně ovládané recirkulace vzduchu
86	10	Zádržný systém
87	-	Nepoužívá se
88	-	Nepoužívá se
89	-	Nepoužívá se

Pojistková skříňka v zavazadlovém prostoru

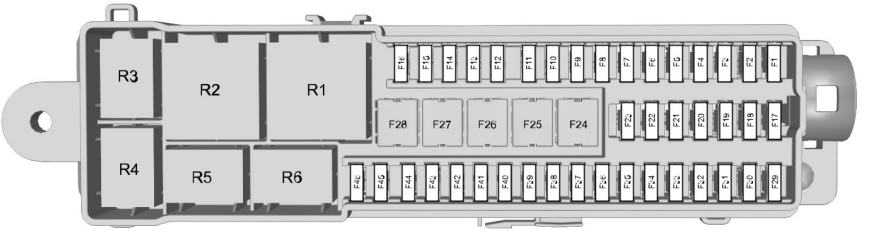

E129927

Pojistka	Hodnota (A)	Jištěné obvody
1	-	Nepoužívá se
2	10	Modul bezklíčového systému zamykání a startování
3	5	Kliky dveří vozidla s bezklíčovým systémem
4	25	Modul dveří (levé přední) (elektricky ovládaná okna, centrální zamykání, elektrické sklápění vnějšího zpětného zrcátka, vyhřívání vnějšího zpětného zrcátka)
5	25	Jednotka dveří (pravá přední) (elektricky ovládaná okna, centrální zamykání, elektrické sklápění vnějšího zpětného zrcátka, vyhřívání vnějšího zpětného zrcátka)
6	25	Jednotka dveří (levé zadní) (elektricky ovládaná okna)

Pojistka	Hodnota (A)	Jištěné obvody
7	25	Jednotka dveří (pravé zadní) (elektricky ovládaná okna)
8	10	Bezpečnostní houkačka
9	25	Elektricky ovládané sedadlo řidiče
10	-	Nepoužívá se
11	-	Nepoužívá se
12	10	Řídicí jednotka klimatizace
13	5	Jednotka přístrojového panelu
14	7,5	Displej informačního a zábavního systému, řídicí jednotka systému GPS (včetně jednotky start/stop)
15	15	Audiojednotka, ovládací panel audiojednotky
16	-	Nepoužívá se
17	-	Nepoužívá se
18	-	Nepoužívá se
19	-	Nepoužívá se
20	-	Nepoužívá se
21	-	Nepoužívá se
22	-	Nepoužívá se
23	-	Nepoužívá se
24	30	Měnič napětí
25	25	Elektricky ovládané zadní výklopné dveře
26	40	Příslušenství, modul tažného zařízení
27	-	Nepoužívá se
28	-	Nepoužívá se
29	5	Monitorování mrtvého úhlu, asistence zachování jízdního pruhu, systém active city stop, kamera pro zpětný výhled (bez jednotky start/stop)
29	5	Signál prodlouženého zapalování (včetně jednotky start/stop)

Pojistka	Hodnota (A)	Jištěné obvody
30	5	Řídicí jednotka parkovacího asistenta
31	-	Nepoužívá se
32	5	Měnič napětí
33	-	Nepoužívá se
34	15	Vyhřívání sedadla řidiče
35	15	Vyhřívání sedadla spolujezdce
36	-	Nepoužívá se
37	20	Systém slunečních clon
38	-	Nepoužívá se
39	-	Nepoužívá se
40	-	Nepoužívá se
41	-	Nepoužívá se
42	-	Nepoužívá se
43	-	Nepoužívá se
44	-	Nepoužívá se
45	-	Nepoužívá se
46	5	Monitorování mrtvého úhlu, asistence zachování jízdního pruhu, kamera pro zpětný výhled (s jednotkou start/stop)

BODY PRO TAŽENÍ

Umístění tažného oka

Našroubujte tažné oko, které je umístěno v prohlubni náhradního kola.

Vlečné oko se **vždy** musí vozit ve vozidle.

Montáž tažného oka

UPOZORNĚNÍ

Šroubovací vlečné oko má **levý závit**. Namontujte jej šroubováním **proti směru hodinových ručiček**. Ujistěte se, zda je tažné oko zcela utaženo.

Poznámka: *U vozidel s tažným zařízením nelze na zádi vozidla namontovat tažné oko. Pro tažení vozidla použijte tažné zařízení.*

Přední vlečné oko

E78367

Zadní vlečné oko

E78368

Zasuňte vhodný předmět do otvoru na dolní straně krytu a odpačte kryt.

Namontujte vlečné oko.

TAŽENÍ VOZIDLA PO ČTYŘECH KOLECH

Všechna vozidla

UPOZORNĚNÍ

Když je vozidlo taženo, zapněte zapalování. Pokud tak neuděláte, zámek řízení se uzamkne a směrová a brzdová světla nebudou fungovat.

Brzda a posilovač řízení nefungují, pokud motor není v provozu. Budete muset sešlápnout pedál brzdy větší silou a zachovávat větší odstup z důvodu prodloužené brzdné dráhy a obtížnějšího řízení.

VÝSTRAHY

Nadměrné napětí tažného lana může vést k poškození vašeho vozidla nebo vozidla, které táhne.

VÝSTRAHY

Při tažení vozidla zvolte neutrál.

V případě závady nebo mechanického selhání **nepoužívejte** samostatné nosiče nápravy. Vaše vozidlo musí být přepravováno se **VŠEMI** koly na vozovce nebo se **VŠEMI** koly zvednutými.

Při tažení se vždy rozjíždějte pomalu a plynule bez trhání taženým vozidlem.

Vozidla s automatickou převodovkou

VÝSTRAHY

Pokud je třeba jet rychleji než 20 km/h nebo ujet vzdálenost delší než 20 kilometrů, musí se vozidlo přepravovat se **VŠEMI** koly zvednutými.

Doporučujeme neodtahovat vozidla, když jsou hnací kola na zemi. Pokud je však nutné odtáhnout vozidlo z nebezpečného místa, netáhněte je rychleji než 20 km/h a dále než 20 km.

Při tažení vozidlem necouvejte.

V případě mechanického selhání převodovky **nepoužívejte** samostatné nosiče nápravy. **VŠECHNA** kola musí být zvednuta.

Neodtahujte vozidlo, je-li okolní teplota nižší než 0ºC (32ºF).

VŠEOBECNÉ INFORMACE

Nechávejte své vozidlo pravidelně prohlédnout v servisu, což pomáhá udržovat jeho technický stav a cenu pro případný další prodej vozidla. Je pro vás připravena široká síť autorizovaných servisů Ford, které jsou zde proto, aby vám svými profesionálními odbornými znalostmi pomohly. Věříme, že jejich speciálně vyškolení technici jsou nejlépe kvalifikovaní pro řádné a odborné provedení servisních prací na vašem vozidle. K tomu mohou použít širokou řadu vysoce specializovaných nástrojů, které byly vyvinuty konkrétně pro provádění servisních prací na vašem vozidle.

Kromě provádění pravidelných servisních prohlídek doporučujeme, abyste prováděli následující dodatkové kontroly.

UPOZORNĚNÍ

Než se čehokoliv dotknete nebo začnete zkoušet cokoliv seřizovat, vypněte zapalování.

Když je zapnuté zapalování nebo když je motor v chodu, nedotýkejte se součástí systému elektronického zapalování. Systém pracuje s vysokým napětím.

Dávejte pozor, aby vám chladicí ventilátor motoru nezachytil prsty nebo některou součást oděvu. Za určitých provozních podmínek může ventilátor chlazení pokračovat v chodu i několik minut po vypnutí motoru.

UPOZORNĚNÍ

Při kontrolování vozidla se ujistěte, že jsou plnící hrdla pevně utažena.

Každodenní kontroly

- Vnější světla
- Svítilny vnitřního osvětlení
- Varovné kontrolky a indikátory

Při čerpání pohonných hmot zkontrolujte

- Hladinu motorového oleje. Viz **Kontrola motorového oleje** (stana 203).
- Hladinu brzdové kapaliny. Viz **Kontrola brzdové a spojkové kapaliny** (stana 205).
- Hladinu ostřikovací kapaliny. Viz **Kontrola kapaliny ostřikovačů** (stana 205).
- Tlak v pneumatikách (u studených pneumatik). Viz **Technická data** (stana 226).
- Stav pneumatik. Viz **Kola a pneumatiky** (stana 213).

Každý měsíc zkontrolujte

- Hladinu chladicí kapaliny motoru (studený motor). Viz **Kontrola chladicí kapaliny motoru** (stana 204).
- Těsnost potrubí, hadic a nádrží
- Funkci klimatizace
- Funkci ruční brzdy
- Funkci houkačky
- Dotažení matic kol. Viz **Technická data** (stana 226).

OTEVÍRÁNÍ A ZAVÍRÁNÍ KAPOTY

Otvírání kapoty

E73698

E135852

Přesuňte hák nalevo.

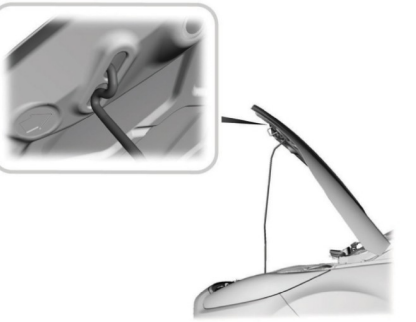

E87786

Otevřete kapotu a podepřete ji podpěrou.

Zavírání kapoty

POZOR

Ujistěte se, že je kapota správně zavřena.

Přivřete kapotu a nechte ji z výšky 20 - 30 centimetrů dopadnout vlastní vahou.

PŘEHLED SOUČÁSTÍ POD KAPOTOU - 1,0L ECOBOOST™

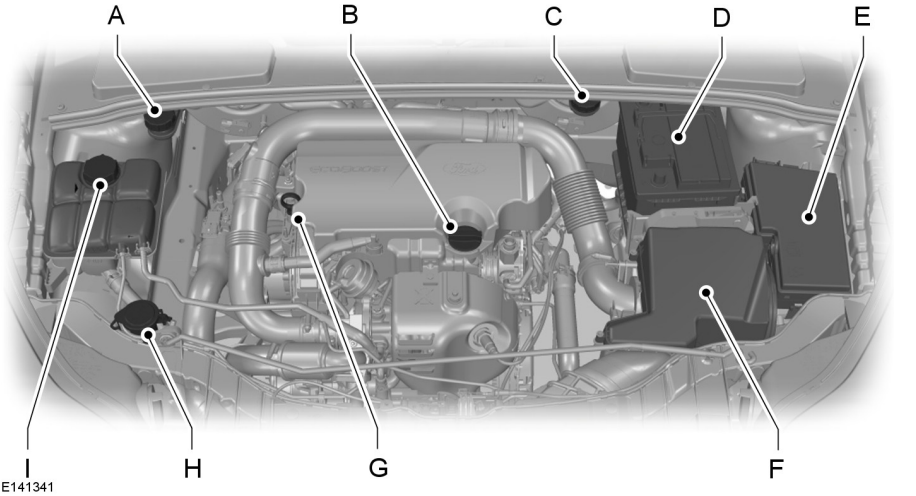

A Zásobník brzdové a spojkové kapaliny (řízení na pravé straně) Viz **Kontrola brzdové a spojkové kapaliny** (stana 205).

B Plnicí hrdlo motorového oleje [1] Viz **Kontrola motorového oleje** (stana 203).

C Zásobník brzdové a spojkové kapaliny (řízení na levé straně) Viz **Kontrola brzdové a spojkové kapaliny** (stana 205).

D Autobaterie Viz **Autobaterie vozidla** (stana 211).

E Pojistková skříňka v motorovém prostoru Viz **Pojistky** (stana 185).

F Vzduchový filtr Nevyžaduje žádnou údržbu.

G Měrka motorového oleje [1] Viz **Kontrola motorového oleje** (stana 203).

H Nádržka kapaliny ostřikovačů. Viz **Kontrola kapaliny ostřikovačů** (stana 205).

I Nádržka chladicí kapaliny motoru Viz **Kontrola chladicí kapaliny motoru** (stana 204).

[1]Plnicí víko a olejová měrka jsou pro snadnou identifikaci barevně označeny.

PŘEHLED SOUČÁSTÍ POD KAPOTOU - 1,6L DURATEC-16V TI-VCT (SIGMA)

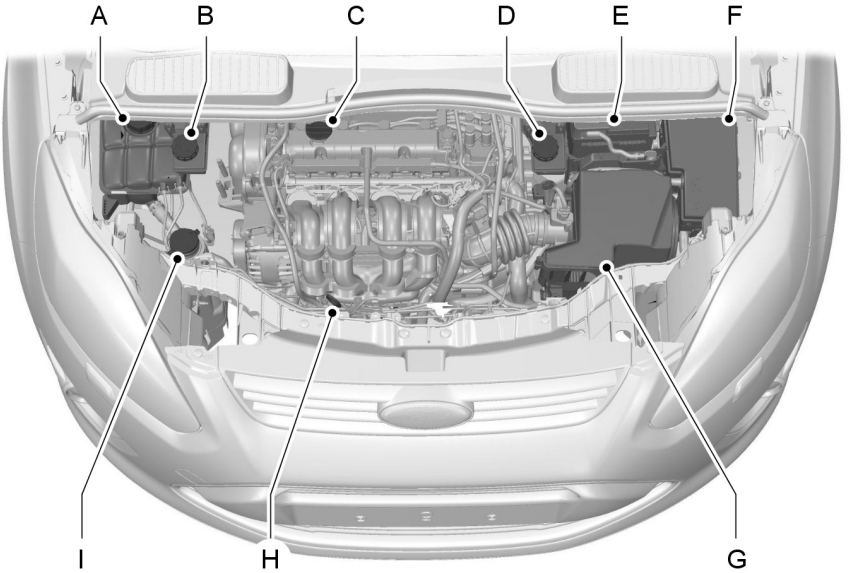

E130030

A Nádržka chladicí kapaliny motoru*: Viz **Kontrola chladicí kapaliny motoru** (stana 204).

B Zásobník brzdové a spojkové kapaliny (řízení na pravé straně)*: Viz **Kontrola brzdové a spojkové kapaliny** (stana 205).

C Plnicí víko motorového oleje[1]: Viz **Kontrola motorového oleje** (stana 203).

D Zásobník brzdové a spojkové kapaliny (řízení na levé straně)*: Viz **Kontrola brzdové a spojkové kapaliny** (stana 205).

E Autobaterie: Viz **Autobaterie vozidla** (stana 211).

F Pojistková skříňka v motorovém prostoru: Viz **Pojistky** (stana 185).

G Vzduchový filtr: Nevyžaduje žádnou údržbu.

H Měrka motorového oleje[1]: Viz **Kontrola motorového oleje** (stana 203).

I Nádržka kapaliny ostřikovačů*: Viz **Kontrola kapaliny ostřikovačů** (stana 205).

[1] Pro snadné rozpoznání jsou víka plnicích otvorů a měrka motorového oleje barevně označeny.

PŘEHLED SOUČÁSTÍ POD KAPOTOU - 1,6 L DURATORQ-TDCI (DV) VZNĚTOVÝ

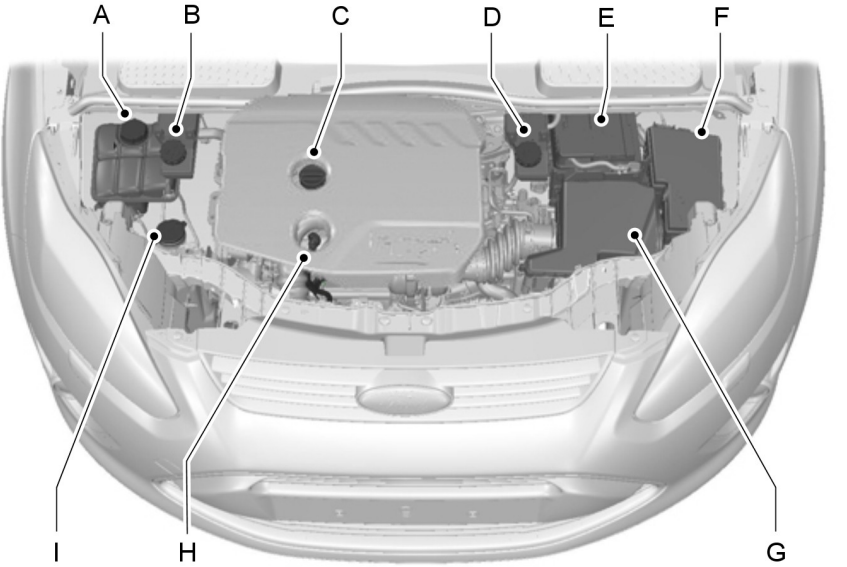

E130031

A Nádržka chladicí kapaliny motoru*: Viz **Kontrola chladicí kapaliny motoru** (stana 204).

B Zásobník brzdové a spojkové kapaliny (řízení na pravé straně)*: Viz **Kontrola brzdové a spojkové kapaliny** (stana 205).

C Plnicí víko motorového oleje[1]: Viz **Kontrola motorového oleje** (stana 203).

D Zásobník brzdové a spojkové kapaliny (řízení na levé straně)*: Viz **Kontrola brzdové a spojkové kapaliny** (stana 205).

E Autobaterie: Viz **Autobaterie vozidla** (stana 211).

F Pojistková skříňka v motorovém prostoru: Viz **Pojistky** (stana 185).

G Vzduchový filtr: Nevyžaduje žádnou údržbu.

H Měrka motorového oleje[1]: Viz **Kontrola motorového oleje** (stana 203).

I Nádržka kapaliny ostřikovačů*: Viz **Kontrola kapaliny ostřikovačů** (stana 205).

[1] Pro snadné rozpoznání jsou víka plnicích otvorů a měrka motorového oleje barevně označeny.

PŘEHLED SOUČÁSTÍ POD KAPOTOU - 2,0 L DURATORQ-TDCI (DW) VZNĚTOVÝ

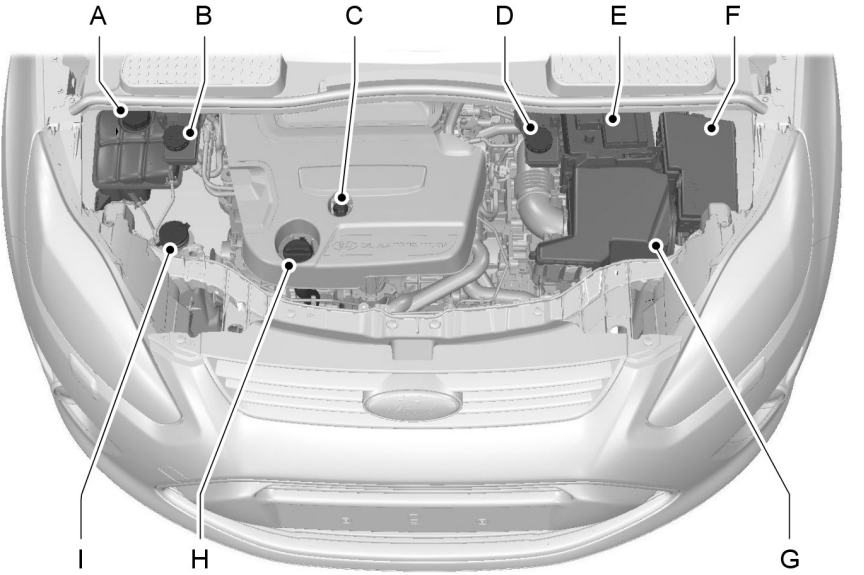

E130032

A Nádržka chladicí kapaliny motoru*: Viz **Kontrola chladicí kapaliny motoru** (stana 204).

B Zásobník brzdové a spojkové kapaliny (řízení na pravé straně)*: Viz **Kontrola brzdové a spojkové kapaliny** (stana 205).

C Měrka motorového oleje[1]: Viz **Kontrola motorového oleje** (stana 203).

D Zásobník brzdové a spojkové kapaliny (řízení na levé straně)*: Viz **Kontrola brzdové a spojkové kapaliny** (stana 205).

E Autobaterie: Viz **Autobaterie vozidla** (stana 211).

F Pojistková skříňka v motorovém prostoru: Viz **Pojistky** (stana 185).

G Vzduchový filtr: Nevyžaduje žádnou údržbu.

H Plnicí víko motorového oleje[1]: Viz **Kontrola motorového oleje** (stana 203).

I Nádržka kapaliny ostřikovačů*: Viz **Kontrola kapaliny ostřikovačů** (stana 205).

[1] Pro snadné rozpoznání jsou víka plnicích otvorů a měrka motorového oleje barevně označeny.

MĚRKA HLADINY MOTOROVÉHO OLEJE - 1,0L ECOBOOST™

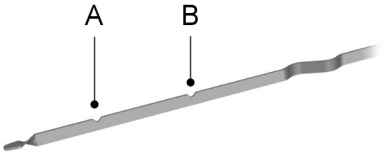

E141337

A MIN

B MAX

MĚRKA HLADINY MOTOROVÉHO OLEJE - 1,6L DURATEC-16V TI-VCT (SIGMA)

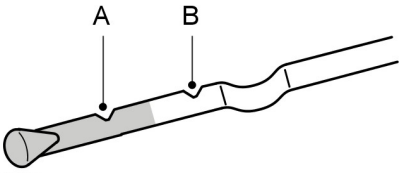

E95540

A MIN

B MAX

MĚRKA HLADINY MOTOROVÉHO OLEJE - 1,6 L DURATORQ-TDCI (DV) VZNĚTOVÝ/2,0 L DURATORQ-TDCI (DW) VZNĚTOVÝ

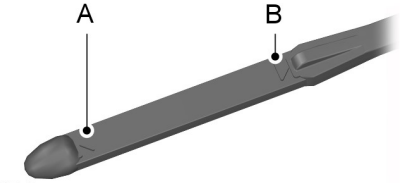

E95543

A MIN

B MAX

KONTROLA MOTOROVÉHO OLEJE

UPOZORNĚNÍ

Nepoužívejte přísady do oleje ani jiné prostředky k ošetřování motoru. V určitých případech mohou poškodit motor.

Poznámka: *Spotřeba oleje se u nového motoru dostane na běžnou hodnotu až po ujetí přibližně 5000 kilometrů.*

Kontrola motorového oleje

UPOZORNĚNÍ

Ujistěte se, že je hladina mezi značkami **MIN** a **MAX**.

Poznámka: *Zkontrolujte hladinu před nastartováním motoru.*

Poznámka: *Ujistěte se, že vozidlo stojí vodorovně.*

Poznámka: *Po zahřání se objem oleje zvýší. Hladina může z tohoto důvodu být i několik mm nad značkou **MAX**.*

Vytáhněte měrku a otřete ji čistou netřepivou látkou. Pro kontrolu hladiny motorového oleje měrku motorového oleje zasuňte zpět a znovu ji vytáhněte.

Pokud je hladina na značce **MIN**, okamžitě doplňte.

Plnění

UPOZORNĚNÍ

Doplňujte jen při studeném motoru. Pokud je motor horký, nechte jej 10 minut vychladnout.

Nesnímejte plnicí víko za běhu motoru.

Demontujte plnicí víko.

POZOR

Nedoplňujte nad značku **MAX**.

Poznámka: *Jakoukoli uniklou kapalinu neprodleně setřete pomocí nasákavé tkaniny.*

Doplňte kapalinu, která splňuje specifikace Ford. Viz **Technická data** (stana 205).

Vyměňte uzávěr plnicího hrdla. Otáčejte jím, dokud neucítíte silný odpor.

KONTROLA CHLADICÍ KAPALINY MOTORU

Kontrola hladiny chladicí kapaliny

POZOR

Dbejte, aby nedošlo k potřísnění pokožky kapalinou a aby kapalina nevnikla do očí. Dojde-li k tomu, opláchněte postižená místa ihned velkým množstvím vody a navštivte lékaře.

UPOZORNĚNÍ

Ujistěte se, že je hladina mezi značkami **MIN** a **MAX**.

Poznámka: *Po zahřání se objem chladicí kapaliny zvětší. Hladina může z tohoto důvodu být i nad značkou **MAX**.*

Pokud je hladina na značce **MIN**, okamžitě doplňte.

Plnění

UPOZORNĚNÍ

Doplňujte jen při studeném motoru. Pokud je motor horký, nechte jej 10 minut vychladnout.

Nesnímejte plnicí víko za běhu motoru.

Nesnímejte plnicí víko, je-li motor horký. Vyčkejte, až motor vychladne.

Nezředěná chladicí kapalina je hořlavá a může se vznítit, dojde-li k polití horkého výfuku.

VÝSTRAHY

V případě nouze můžete do chladicího systému doplnit pouze vodu a dojet na servisní stanici. Co nejdříve nechte systém zkontrolovat řádně vyškoleným technikem.

VÝSTRAHY

Delší používání nesprávně naředěné chladicí kapaliny může způsobit poškození motoru v důsledku koroze, přehřátí nebo zmrznutí.

Pomalu odšroubujte víko. Při odšroubovávání víka může pomalu unikat tlak.

UPOZORNĚNÍ

Nedoplňujte nad značku **MAX**.

Doplňte směs chladicí kapaliny a vody v poměru 50/50 s použitím kapalin odpovídajících specifikaci Ford. Viz **Technická data** (stana 205).

KONTROLA BRZDOVÉ A SPOJKOVÉ KAPALINY

UPOZORNĚNÍ

Použití jiné než doporučené brzdové kapaliny může vést ke snížení účinku brzd a nesplnění výkonnostních norem Ford.

Dbejte, aby nedošlo k potřísnění pokožky kapalinou a aby kapalina nevnikla do očí. Dojde-li k tomu, opláchněte postižená místa ihned velkým množstvím vody a navštivte lékaře.

UPOZORNĚNÍ

Dosáhne-li hladina značky **MIN**, nechte systém co nejdříve zkontrolovat řádně vyškoleným technikem.

Poznámka: *Udržujte brzdovou kapalinu v čistotě a suchu. V případě znečištění, zasažení vodou, ropnými produkty nebo jinými látkami může dojít k poškození brzdového systému a k jeho možnému selhání.*

Poznámka: *Brzdová a spojková soustava jsou zásobovány z téže nádržky.*

Doplňte kapalinu, která splňuje specifikace Ford. Viz **Technická data** (stana 205).

KONTROLA KAPALINY OSTŘIKOVAČŮ

Poznámka: *Přední a zadní ostřikovače jsou zásobovány z téže nádržky.*

K doplnění použijte směs kapaliny do ostřikovačů a vody. Zabráníte tak zamrznutí kapaliny v chladném počasí a přispějete k vyšší kvalitě čištění. Doporučujeme vám, abyste používali pouze vysoce kvalitní kapalinu do ostřikovačů.

Při ředění kapaliny postupujte podle pokynů k příslušnému produktu.

TECHNICKÁ DATA

Kapaliny ve vozidle

UPOZORNĚNÍ

Nepoužívejte kapaliny nevyhovující specifikacím nebo požadavkům. Použití nevhodné kapaliny může vést k poškození, které nebude kryto zárukou.

Položka	Specifikace	Stupeň viskozity	Doporučená kapalina
Motorový olej – pouze zážehové motory	WSS-M2C948-B	5W-20	Motorový olej Castrol nebo Ford
Alternativní motorový olej – všechny zážehové motory vyjma motoru 1.0 EcoBoost	WSS-M2C913-C	5W-30	Motorový olej Castrol nebo Ford
Motorový olej – vznětové motory	WSS-M2C913-C	5W-30	Motorový olej Castrol nebo Ford
Nemrznoucí kapalina	WSS-M97B44-D	-	Nemrznoucí kapalina Motorcraft SuperPlus Antifreeze
Brzdová kapalina	WSS-M6C65-A2	-	Brzdová kapalina Motorcraft nebo Ford DOT 4 LV High Performance

Motor byl navržen k použití s motorovým olejem Castrol nebo Ford, což přispívá k nižší spotřebě paliva a zachování životnosti motoru.

Doplňování oleje: Pokud nelze použít olej splňující specifikaci **WSS-M2C913-C** nebo **WSS-M2C948-B** (pouze zážehové motory), použijte olej **SAE 5W-30**, vyhovující specifikaci **ACEA A5/B5**.

Použití jiných neuvedených olejů na doplňování může mít za následek delší startování motoru, snížení výkonu motoru, zvýšení spotřeby paliva a zvýšení úrovní emisí.

Doporučený motorový olej Castrol.

Objemy

Varianta	Položka	Objemy v litrech (galonech)
Všechna vozidla – Grand C-MAX	Palivová nádrž	60 (13,2)
Vozidla se zážehovým motorem – C-MAX	Palivová nádrž	55 (12,1)
1.6 Duratorq-TDCi, C-MAX	Palivová nádrž	53 (11,7)

Varianta	Položka	Objemy v litrech (galonech)
2.0L Duratorq-TDCi - DW, C-MAX	Palivová nádrž	60 (13,2)
Všechna	Systém ostřikovače čelního okna - s ostřikováním světlometů	4,5 (1)
Všechna	Systém ostřikovače čelního okna - bez ostřikování světlometů	3 (0,7)
1.0 EcoBoost	Motorový olej - s filtrem	4,1 (0,9)
1.0 EcoBoost	Motorový olej - bez filtru	4 (0,9)
1.0 EcoBoost	Chladicí soustava	přibl. 6,3 (1,4)
1.6L Duratec-16V Ti-VCT - Sigma	Motorový olej - s filtrem	4,1 (0,9)
1.6L Duratec-16V Ti-VCT - Sigma	Motorový olej - bez filtru	3,75 (0,8)
1.6L Duratec-16V Ti-VCT - Sigma	Chladicí soustava	cca 5,8 (1,3)
1.6L EcoBoost - Sigma	Motorový olej - s filtrem	4,1 (0,9)
1.6L EcoBoost - Sigma	Motorový olej - bez filtru	3,75 (0,8)
1.6L EcoBoost - Sigma	Chladicí soustava	přibl. 6,3 (1,4)
1.6 Duratorq-TDCi	Motorový olej - s filtrem	3,8 (0,8)
1.6 Duratorq-TDCi	Motorový olej - bez filtru	3,5 (0,8)
1.6 Duratorq-TDCi	Chladicí soustava	cca 7,3 (1,6)
2.0L Duratorq-TDCi - DW	Motorový olej - s filtrem	5,7 (1,3)
2.0L Duratorq-TDCi - DW	Motorový olej - bez filtru	5,4 (1,2)
2.0L Duratorq-TDCi - DW	Chladicí soustava	přibl. 8,5 (1,9)

Doplňovací množství motorového oleje

Motor	Objem v litrech (galonech)
1.0 EcoBoost	0,8 (0,2)
1.6L Duratec-16V Ti-VCT - Sigma	0,7 (0,2)
1.6L EcoBoost - Sigma	0,8 (0,2)
1.6 Duratorq-TDCi	1,6 (0,4)
2.0L Duratorq-TDCi - DW	1,8 (0,4)

ČIŠTĚNÍ EXTERIÉRU

POZOR

Pokud použijete myčku s voskovacím cyklem, nezapomeňte odstranit vosk z čelního skla.

VÝSTRAHY

Před použitím zařízení pro mytí automobilů zkontrolujte jeho vhodnost pro vaše vozidlo.

Některá zařízení v myčkách používají vodu pod vysokým tlakem. To by mohlo poškodit určité části vašeho vozidla.

Před vjezdem do automatické mycí linky demontujte anténu.

Vypněte ventilátor topení, aby nedocházelo ke znečišťování protipachového filtru.

Doporučujeme vám, abyste své vozidlo myli houbou a vlažnou vodou s autošampónem.

Čištění světlometů

VÝSTRAHY

Skla světlometů nedrhněte, ani na jejich čištění nepoužívejte brusné čisticí prostředky, alkoholová nebo chemická rozpouštědla.

Neotírejte světlomety, když jsou suché.

Čištění zadního okna

UPOZORNĚNÍ

Vnitřní stranu zadního skla nedrhněte, ani na její čištění nepoužívejte brusné čisticí prostředky nebo chemická rozpouštědla.

Při čištění vnitřní strany zadního skla používejte pouze čistý netřepivý hadřík nebo vlhkou jelenici.

Čištění chromové masky

UPOZORNĚNÍ

Nepoužívejte abrazivní materiály nebo chemická čistidla. Použijte mýdlovou vodu.

Čištění litinových kol

Poznámka: *Na ohřáté a horké ráfky nebo kryty kol nikdy nenanášejte čisticí chemikálie.*

Poznámka: *Průmyslové čisticí prostředky nebo čisticí chemikálie v kombinaci s brusnou směsí k odstranění prachu a nečistot z brzd mohou po určité době používání odstranit krycí lak.*

Poznámka: *Nepoužívejte čističe kol založené na kyselině fluorovodíkové, čističe kol s vysokým obsahem žíravin, ocelovou vlnu, paliva ani silné domácí čisticí prostředky.*

Poznámka: *Pokud se chystáte vozidlo na delší dobu po čištění kol pomocí čisticího prostředku zaparkovat, nejdříve s vozidlem uskutečněte krátkou jízdu. Snížíte tím riziko vyšší koroze brzdových kotoučů, brzdových destiček a brzdových obložení.*

Poznámka: *Některé automatické myčky aut mohou poškodit povrch ráfků a krytů kol.*

Povrch litinových kol a krytů je pokrytý krycím lakem. Doporučený postup pro zachování jejich stavu:

- Čistěte kola každý týden pomocí doporučeného čisticího prostředku na kola a pneumatiky.
- Pomocí houby odstraňte velké nánosy nečistot a prachu z brzd.
- Po dokončení čistění kola důkladně opláchněte tlakovým proudem vody.

Doporučujeme, abyste používali servisní čisticí prostředek od společnosti Ford. Je třeba si přečíst a dodržovat pokyny od výrobce.

Použití jiných než doporučených čisticích prostředků může vést k závažným a trvalým povrchovým závadám.

Ochrana laku karosérie

VÝSTRAHY

Neleštěte vozidlo na prudkém slunci.

Dbejte na to, aby leštěnka nepřišla do styku s plastovými díly. Bylo by obtížné vzniklé skvrny odstranit.

Nenatírejte leštěnkou čelní nebo zadní sklo. Mohlo by způsobit špatnou a hlučnou činnost stěračů.

Doporučujeme, abyste lak karosérie navoskovali jednou nebo dvakrát do roka.

ČIŠTĚNÍ INTERIÉRU

Bezpečnostní pásy

UPOZORNĚNÍ

Pro čistění bezpečnostních pásů nepoužívejte hrubé materiály nebo chemická čistidla.

Dbejte na to, aby voda nevnikla do navíjecího mechanizmu pásů.

Bezpečnostní pásy vyčistěte čističem interiéru nebo vodou nanesenou pomocí měkké houby. Bezpečnostní pásy nechte vyschnout přirozenou cestou, bez přídavného zdroje tepla.

Obrazovky panelu přístrojů, LCD obrazovky, obrazovky rádiového přijímače

POZOR

Pro čistění nepoužívejte brusné materiály, alkoholová nebo chemická rozpouštědla.

Zadní okna

VÝSTRAHY

Pro čištění vnitřku zadních oken nepoužívejte žádné abrazivní materiály.

Na vnitřek zadních oken neinstalujte nálepky nebo štítky.

OPRAVA MENŠÍCH POŠKOZENÍ LAKU

UPOZORNĚNÍ

Okamžitě z laku odstraňujte zdánlivě neškodně vypadající látky (např. ptačí trus, smůlu ze stromů, zbytky hmyzu, asfaltové skvrny, silniční sůl a průmyslový spad).

Poškození laku od odletujících kamínků nebo menší vrypy opravte co nejdříve. U svého prodejce Ford naleznete velký výběr vhodných prostředků. Přečtěte si a dodržujte pokyny výrobce.

POMOCNÉ STARTOVÁNÍ VOZIDLA

POZOR

Nepoužívejte palivové potrubí, kryty vahadel motoru nebo sací potrubí jako body ukostření.

VÝSTRAHY

Připojujte výhradně baterie se stejným jmenovitým napětím.

Vždy používejte startovací kabely s odizolovanými svorkami a dostatečným průřezem kabelů.

Neodpojujte autobaterii od elektrického systému vozidla.

Připojení startovacích kabelů

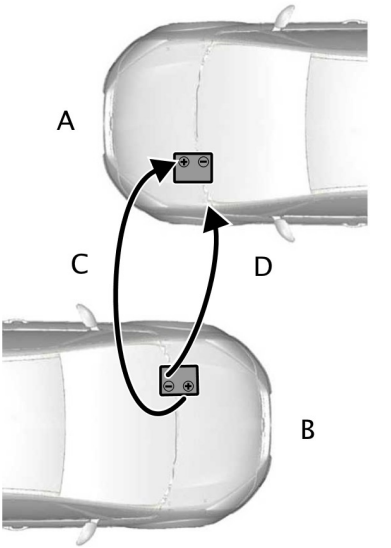

E102925

A	Vozidlo s vybitou baterií
B	Pomocné vozidlo pro startování
C	Propojovací kabel kladných pólů
D	Propojovací kabel záporných pólů

1. Postavte vozidla tak, aby se vzájemně nedotýkala.
2. Vypněte motor a všechna elektrická zařízení.
3. Připojte kladný pól (+) vozidla **B** ke kladnému pólu (+) vozidla **A** (kabel **C**).
4. Připojte záporný pól (-) vozidla **B** k připojení kostry vozidla **A** (kabel **D**). Viz **Místa připojení baterie** (stana 212).

VÝSTRAHY

Nepřipojujte kabel na záporný (–) pól vybité autobaterie.

Zajistěte, aby kabely nemohly být zachyceny pohyblivými součástmi a nedotýkaly se dílů sacího systému paliva.

Nastartování motoru

1. Motor vozidla **B** nechte běžet ve středních otáčkách.
2. Nastartujte motor vozidla **A**.
3. Před odpojením kabelů nechte motory obou vozidel běžet nejméně tři minuty.

UPOZORNĚNÍ

Během odpojování kabelů nechte vypnuté světlomety. Napěťová špička by mohla zničit žárovky.

Odpojte kabely v opačném pořadí.

VÝMĚNA 12V BATERIE

UPOZORNĚNÍ

Požadavky na autobaterii vozidel s funkcí Start-stop se liší. Tuto autobaterii je třeba vyměnit za jinou se stejnými specifikacemi.

Poznámka: *V případě potřeby musí být audiosystém přeprogramován pomocí kódového klíče.*

Autobaterie je umístěna v motorovém prostoru. Viz **Údržba** (stana 196).

MÍSTA PŘIPOJENÍ BATERIE

UPOZORNĚNÍ

Nepřipojujte kabel na záporný (–) pól vybité autobaterie.

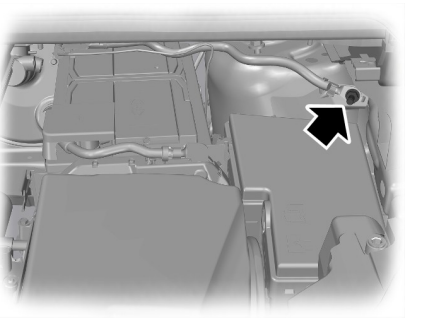

E130431

Místo pro připojení uzemnění se nachází napravo od akumulátoru poblíž pojistkové skříně motorového prostoru.

VŠEOBECNÉ INFORMACE

VÝSTRAHY

Používejte pouze schválené velikosti pneumatik a kol. Použitím jiných velikostí se může poškodit vozidlo a zneplatnit technický průkaz.

Pokud změníte průměr pneumatik oproti těm, které byly namontovány u výrobce, nemusí měřič rychlosti zobrazovat správné hodnoty. Navštivte s vozidlem svého prodejce, aby váš systém řízení motoru přeprogramoval.

Pokud chcete změnit velikost kol namontovaných ve výrobě, poraďte se se svým prodejcem.

Poznámka: *Pravidelně kontrolujte tlak v pneumatikách z důvodu optimalizace spotřeby paliva.*

Štítek s údaji o tlacích v pneumatikách je umístěn v otvoru dveří řidiče na sloupku B.

Tlak pneumatik kontrolujte a upravujte u studených pneumatik a při teplotě okolí odpovídající plánovanému provozu.

VÝMĚNA KOLA

Pojistné matice kola

Náhradní klíč na pojistné matice a náhradní pojistnou matici můžete dostat od svého prodejce Ford při předložení referenčního čísla certifikátu.

Vozidla s rezervním kolem

Rezervní kolo je stejného typu a velikosti jako ostatní kola vozidla. V případě nutnosti je můžete použít k výměně za jiné z momentálně používaných kol a pokračovat v jízdě normálním způsobem.

Pokud se rezervní kolo od používaných kol liší, je opatřeno žlutým štítkem, na kterém je uvedeno odpovídající rychlostní omezení.

Před výměnou kol si přečtěte následující informace.

UPOZORNĚNÍ

Jeďte s rezervním kolem jen na nejkratší možnou vzdálenost.

Na vozidlo nemontujte víc než jedno rezervní kolo současně.

Neprovádějte žádné opravy pneumatiky rezervního kola.

Neprojíždějte automatickými mycími linkami.

Pokud si nejste jistí s typem použitého rezervního kola, nepřekračujte při jízdě rychlost 80 km/h.

Sněhové řetězy lze namontovat pouze na uvedené pneumatiky. Viz **Technická data** (stana 226).

UPOZORNĚNÍ

Světlá výška vozidla může být snížena. Pozor při parkování u obrubníku.

Poznámka: *Vozidlo může vykazovat nezvyklé jízdní vlastnosti.*

Zvedák na vozidlo

UPOZORNĚNÍ

Zvedák na vozidlo dodaný s vozidlem smí být použit pouze pro výměnu kola v nouzových situacích.

Před použitím zvedáku na vozidlo zkontrolujte, zda není poškozený nebo zdeformovaný a zda je závit namazaný a bez nečistot.

Nikdy nic nevkládejte mezi zvedák a zem nebo mezi zvedák a vozidlo.

Poznámka: *Vozidla vybavená sadou na opravu pneumatiky nejsou vybavena zvedákem na vozidlo a klíčem na kola.*

Pro výměnu letních a zimních pneumatik doporučujeme používat hydraulický zvedák dílenského typu.

Poznámka: *Používejte zvedák s minimální nosností 1,5 t a podpěrnou desku s minimálním průměrem 80 mm.*

Vozidla bez sady na opravu pneumatiky

Zvedák na vozidlo, klíč na matice kola, šroubovací tažné oko a odstraňovač krytů kol jsou uloženy v prohlubni náhradního kola.

Zvedací a podpěrné body

UPOZORNĚNÍ

Používejte pouze specifikované zvedací body. Umístění do jiných míst může způsobit poškození karoserie, řízení, odpružení, motoru, brzdového systému nebo palivového potrubí.

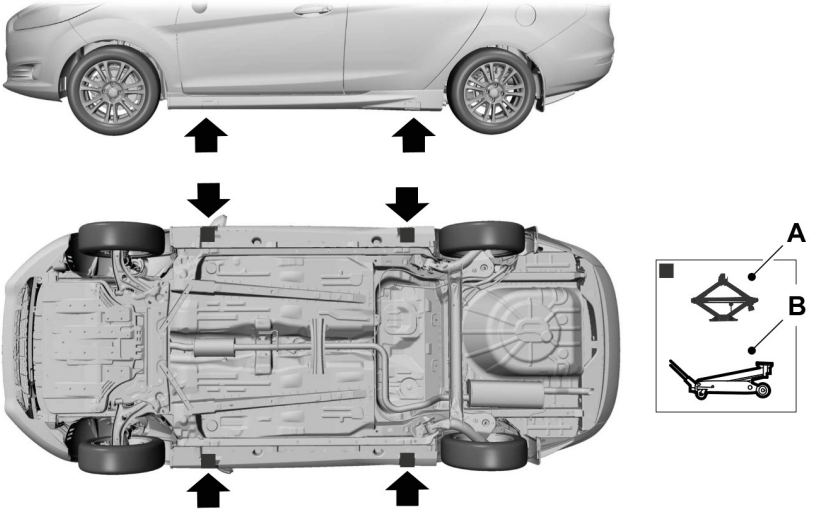

E92658

A Jen pro nouzové použití

B Údržba

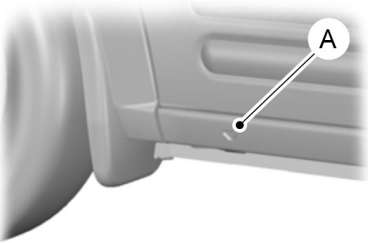

E93302

Umístění zvedacích bodů označují malé značky ve tvaru šipky na prazích **A**.

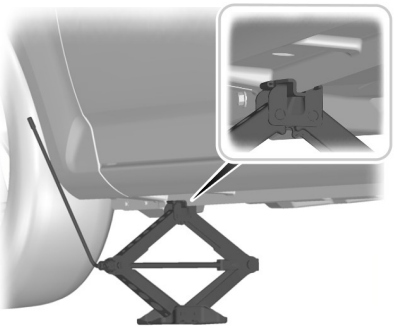

E92932

E93020

Sestavení klíče na matice kola

Typ jedna

POZOR

Při vracení nástavce klíče na matice kola do původní polohy dávejte pozor, abyste si nepřiskřípli prsty.

Poznámka: *Přesvědčte se, zda je klíč na matice kola plně vytažený.*

E122546

Vytáhněte klíč na matice kola.

Typ dvě

UPOZORNĚNÍ

Šroubovací vlečné oko má **levý závit**. Namontujte jej šroubováním proti směru hodinových ručiček. Ujistěte se, zda je tažné oko zcela utaženo.

E122502

Vložte šroubovací tažné oko do klíče na matice kola.

Odstranění krytu kola

Typ jedna

Vložte plochý konec klíče na matice kola mezi ráfek a kryt kola a opatrně kryt odstraňte.

Typ dvě

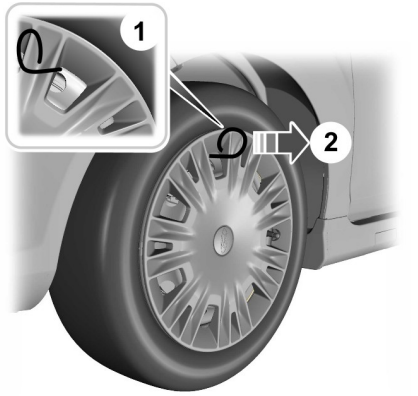

E122314

1. Vložte odstraňovač krytů kol.
2. Odstraňte kryt kola.

Poznámka: *Dejte pozor, abyste odstraňovač krytů kol tlačili na kryt ve správném úhlu.*

Demontáž kola

UPOZORNĚNÍ

Zaparkujte vozidlo na bezpečném místě mimo silniční provoz.

Postavte výstražný trojúhelník.

Ujistěte se, že vozidlo stojí na pevném rovném podkladu a natočte kola do polohy pro přímou jízdu.

UPOZORNĚNÍ

Vypněte zapalování a zatáhněte ruční brzdu.

Má-li vaše vozidlo manuální převodovku zařaďte 1. rychlostní stupeň nebo zpátečku. Má-li vaše vozidlo automatickou převodovku, zvolte PARK.

Požádejte cestující, aby vystoupili z vozidla.

Zajistěte blokem nebo klínem kola v diagonále.

Ujistěte se, že šipky na směrových pneumatikách ukazují směr otáčení kola při jízdě vpřed. Pokud šipka na rezervním kole ukazuje proti směru otáčení, nechte pneumatiku přezout odborníkem do správné polohy.

Nepracujte pod vozidlem, pokud je podpíráno pouze zvedákem.

Zajistěte, aby byl zvedák mezi rovnou zemí a zvedacím místem ve svislé poloze.

UPOZORNĚNÍ

Nepokládejte hliníková kola čelní stranou na zem, došlo by k poškození laku.

Poznámka: *Rezervní kolo je umístěno pod krytem podlahy v zavazadlovém prostoru.*

1. Nasaďte klíč na pojistnou matici.

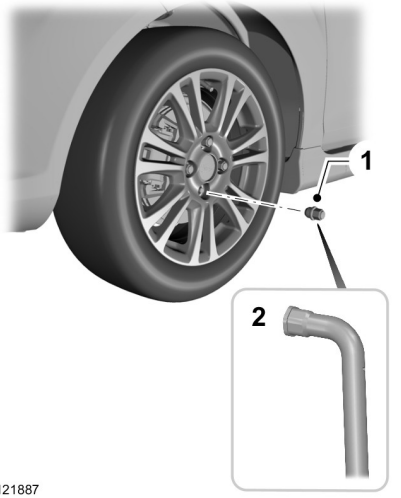

E121887

2. Uvolněte matice kola.
3. Zvedejte vozidlo, dokud pneumatika nebude volná nad podkladem.
4. Demontujte pojistnou matici a kolo.

Montáž kola

UPOZORNĚNÍ

Používejte pouze schválené velikosti pneumatik a kol. Použitím jiných velikostí se může poškodit vozidlo a zneplatnit technický průkaz. Viz **Technická data** (stana 226).

Nemontujte kola pro nouzový dojezd na prázdné pneumatice na vozidlo, kde nebyla namontována od výrobce. Pro více informací ohledně zaměnitelnosti se obraťte na svého prodejce.

UPOZORNĚNÍ

Nemontujte ráfky z lehkých slitin za použití matic určených pro ocelové ráfky.

Poznámka: *Matice kol z lehké slitiny a paprskových ocelových kol je možno na krátkou dobu použít i pro ocelové náhradní kolo (maximálně dva týdny).*

Poznámka: *Ujistěte se, že jsou styčné plochy kola a náboje zbaveny nečistot.*

Poznámka: *Ujistěte se, že kužely matek kola jsou na straně u kola.*

1. Namontujte kolo.
2. Namontujte matice kola a utáhněte je rukou.
3. Nasaďte klíč na pojistnou matici.

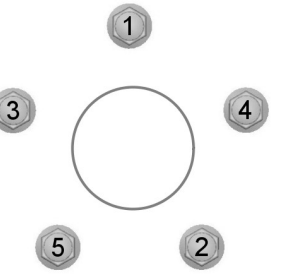

E75442

4. Částečně dotáhněte matice kola v pořadí podle obrázku.
5. Spusťte vozidlo a odstraňte zvedák.
6. Plně dotáhněte matice kola v pořadí podle obrázku. Viz **Technická data** (stana 226).
7. Dlaní upevněte kryt kola.

POZOR

Co nejdříve zkontrolujte stav matic kola a tlak pneumatik.

SADA PRO DOČASNOU POJÍZDNOST

Vaše vozidlo nemusí být vybaveno náhradním kolem. Souprava pro nouzovou opravu tedy vystačí pouze k opravě jedné píchlé pneumatiky.

Souprava je umístěna v prohlubni rezervního kola.

Všeobecné informace

UPOZORNĚNÍ

V závislosti na typu a rozsahu poškození pneumatiky je možné některé pneumatiky utěsnit pouze částečně, případně je není možné utěsnit vůbec. Ztráta tlaku v pneumatice může mít vliv na ovladatelnost vozidla a vést ke ztrátě kontroly nad vozidlem

Soupravu nepoužívejte, pokud byla pneumatika již dříve poškozena, například podhuštěná při jízdě.

Nepoužívejte soupravu na samonosné pneumatiky s možností nouzové jízdy po defektu.

Nesnažte se utěsnit defekt na boční stěně pneumatiky.

Souprava na opravu pneumatiky utěsní většinu poškození pneumatiky (s průměrem až do šesti milimetrů, 1/4 palce) a dočasně obnoví pojízdnost.

Při používání soupravy dodržujte následující pravidla:

- Jeďte opatrně a neprovádějte žádné náhlé jízdní manévry, zvláště pokud je vozidlo těžce naloženo nebo táhne přívěs.
- Tato souprava vám umožní provést nouzovou dočasnou opravu a pokračovat v cestě k nejbližšímu prodejci vozidel nebo pneumatik, nebo ujet vzdálenost maximálně 200 kilometrů.
- Nepřekračujte maximální rychlost 80 km/h (50 mil/h).
- Chraňte soupravu před dětmi.
- Soupravu používejte, pouze pokud se okolní teplota pohybuje v rozsahu -40 ºC (-40 ºF) a +70 ºC (+158 ºF).

Použití soupravy

UPOZORNĚNÍ

Stlačený vzduch se může chovat jako výbušnina nebo raketové palivo.

Pokud je souprava na opravu pneumatiky v provozu, nikdy ji nenechávejte bez dozoru.

UPOZORNĚNÍ

Nenechávejte kompresor pracovat déle než 10 minut.

Poznámka: *Soupravu používejte pouze pro vozidla, ke kterým byla dodána.*

- Zaparkujte vaše vozidlo na krajnici tak, abyste nebránili plynulosti provozu a abyste mohli použít soupravu bez ohrožení vaší osoby.
- I v případě, že stojíte na rovné silnici, zatáhněte parkovací brzdu, aby bylo zajištěno, že nedojde k pohybu vozidla.
- Nesnažte se vytáhnout cizí předměty (jako např. hřebíky nebo šrouby), které prorazily pneumatiku.

- Při používání soupravy nechte běžet motor, ne však tehdy, pokud je vozidlo v uzavřených nebo špatně větraných prostorách (např. uvnitř budovy). Za těchto podmínek zapněte kompresor při vypnutém motoru.
- Lahev s těsnicí hmotou vyměňte za novou dříve, než uplyne její doba použitelnosti (viz horní část lahve).
- Informujte všechny ostatní uživatele vozidla, že pneumatika byla dočasně utěsněna pomocí soupravy pro nouzovou opravu pneumatik. Upozorněte je, že je nutné dodržovat zvláštní jízdní podmínky.

Huštění pneumatiky

UPOZORNĚNÍ

Před nahuštěním zkontrolujte boční stěny pneumatiky. Pokud jsou zde nějaké praskliny, boule nebo podobné poškození, pneumatiku nenafukujte.

Při huštění kompresorem nestůjte přímo vedle pneumatiky.

Sledujte boční stěnu pneumatiky. Pokud se objeví jakékoli praskliny, boule nebo podobné poškození, vypněte kompresor a nechte vzduch uniknout přetlakovým ventilem B. Nepokračujte v jízdě na této pneumatice.

Těsnicí hmota obsahuje přírodní latexovou gumu. Vyvarujte se kontaktu s kůží a oděvem. Dojde-li k tomu, opláchněte postižená místa ihned velkým množstvím vody. Pokud zaznamenáte jakoukoli nežádoucí reakci, vyhledejte lékaře.

Pokud tlak vzduchu v pneumatice nedosáhne 180 kPa (1,8 bar 26 psi) do 10 minut, bude pneumatika zřejmě poškozena natolik, že dočasná oprava není možná. V takovém případě nepokračujte v jízdě s touto pneumatikou.

UPOZORNĚNÍ

Našroubováním lahve do držáku se propíchne těsnění na lahvi. Neodšroubovávejte láhev z držáku, protože by unikla těsnicí hmota.

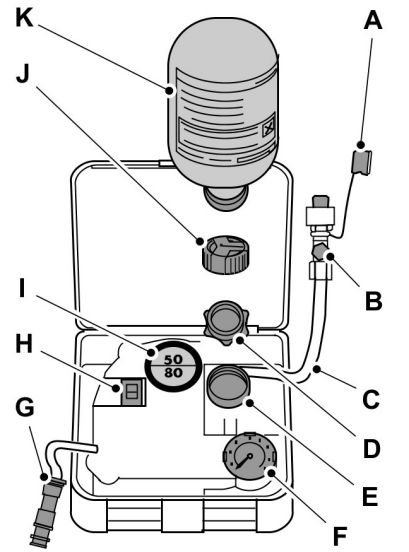

E94973

A	Ochranná čepička
B	Tlakový pojistný ventil
C	Hadice
D	Oranžové víko
E	Držák lahve
F	Měřič tlaku
G	Napájecí zástrčka s kabelem
H	Spínač kompresoru
I	Nálepka

J Víko lahve

K Lahev s těsnicí hmotou

1. Otevřete víko soupravy na opravu pneumatiky.
2. Ze skříňky sloupněte nálepku I upozorňující na maximální povolenou rychlost 80 km/h (50 mil/h) a nalepte ji na přístrojovou desku tak, aby na ni řidič viděl. Ujistěte se, že nálepka nezakrývá nic důležitého.
3. Vyndejte ze soupravy hadici C a napájecí zástrčku s kabelem G.
4. Odšroubujte oranžové víko D a víko lahve J.
5. Našroubujte lahev s těsnicí hmotou K po směru hodinových ručiček do držáku lahve E a plně ji dotáhněte.
6. Z poškozené pneumatiky sundejte čepičku ventilku.
7. Sejměte ochrannou čepičku A z hadice C a našroubujte hadici C pevně na ventilek poškozené pneumatiky.
8. Dejte pozor, aby byl spínač kompresoru H v poloze 0.
9. Napájecí zástrčku G zastrčte do zásuvky zapalovače cigaret nebo do přídavné elektrické zásuvky. Viz **Zapalovač** (stana 123). Viz **Přídavné zásuvky** (stana 124).
10. Nastartujte motor.
11. Přepněte spínač kompresoru H do polohy 1.
12. Nenafukujte pneumatiku déle než 10 minut na tlak minimálně 180 kPa (1,8 bar 26 psi) a maximálně 350 kPa (3,5 bar 51 psi). Přepněte spínač kompresoru H do polohy 0 a zkontrolujte tlak vzduchu v pneumatice pomocí měřiče tlaku F.

Poznámka: *Při čerpání těsnicí hmoty ventilkem pneumatiky může tlak vzrůst až na 600 kPA (6 bar 87 psi), ale asi po 30 sekundách znovu klesne.*

Poznámka: *Po vypnutí kompresoru můžete slyšet vzduch unikající z poškozené pneumatiky. To je normální a lze to ignorovat za předpokladu, že byl dosažen stanovený minimální tlak v pneumatice.*

13. Napájecí zástrčku G vytáhněte ze zásuvky zapalovače cigaret nebo z přídavné elektrické zásuvky.
14. Rychle odšroubujte hadici C z ventilku pneumatiky a znovu nasaďte ochrannou čepičku A. Čepičku ventilku znovu utáhněte

Poznámka: *Z hadice C může při odpojování vytéct nebo vystříknout zbytek těsnicí hmoty. To je normální.*

15. Lahev s těsnicí hmotou K nechte v držáku lahve E.
16. Dbejte na to, aby souprava, víko lahve a oranžové víko byly bezpečně uložené ve vozidle, ale stále snadno přístupné. Soupravu budete potřebovat znovu, až budete kontrolovat tlak v pneumatice.
17. Okamžitě ujeďte asi tři kilometry, aby těsnicí hmota mohla utěsnit poškozené místo.

POZOR

Pokud během jízdy zaznamenáte silné vibrace, neklidné řízení nebo různé zvuky, snižte rychlost a dojeďte opatrně na místo, kde můžete vozidlo bezpečně zastavit. Překontrolujte pneumatiku a tlak vzduchu. Pokud je tlak v pneumatice nižší než 130 kPa (1,3 bar 19 psi) nebo pokud jsou vidět nějaké praskliny, boule nebo podobné poškození, nepokračujte v jízdě s touto pneumatikou.

Kontrola tlaku v pneumatikách

1. Po ujetí přibližně 3 kilometrů vozidlo zastavte. Zkontrolujte a v případě potřeby upravte tlak v poškozené pneumatice.
2. Připojte soupravu a pomocí měřiče tlaku F zjistěte tlak v pneumatice.
3. Pokud je tlak v pneumatice naplněné těsnicí hmotou 130 kPa (1,3 bar 19 psi) nebo vyšší, upravte tlak podle specifikace. Viz **Technická data** (stana 226).
4. Postup huštění ještě jednou zopakujte pro dohuštění pneumatiky.
5. Pomocí měřiče tlaku F znovu zkontrolujte tlak v pneumatice. Pokud je tlak v pneumatice příliš vysoký, vyfoukněte pneumatiku na předepsaný tlak pomocí pojistného ventilu B.
6. Poté, co jste nahustili pneumatiku na předepsaný tlak, přepněte spínač kompresoru H do polohy 0, vytáhněte napájecí zástrčku G ze zásuvky, odšroubujte hadici C, utáhněte čepičku ventilku a nasaďte zpět ochrannou čepičku A.
7. Nechte lahev s těsnicí hmotou K v držáku lahve E a bezpečně uložte soupravu na její původní místo.
8. Jeďte k nejbližšímu pneuservisu a nechte si poškozenou pneumatiku vyměnit. Před stažením pneumatiky z ráfku informujte technika v pneuservisu, že pneumatika obsahuje těsnicí hmotu. Použitou lahev s těsnicí hmotou K a hadici C co nejdříve vyměňte.

Poznámka: *Upozorňujeme, že tato souprava umožňuje pouze jízdu na krátkou vzdálenost. Předpisy týkající se oprav pneumatiky pomocí soupravy pro nouzovou opravu pneumatik se mohou v jednotlivých zemích lišit. Požádejte o radu ve vašem pneuservisu.*

POZOR

Před jízdou se ujistěte, že je pneumatika nahuštěna doporučenou hodnotou tlaku. Viz **Technická data** (stana 226). Dokud nebude utěsněná pneumatika vyměněna, tlak vzduchu v pneumatice sledujte.

Prázdné lahve od těsnicí hmoty je možné likvidovat s běžným domovním odpadem. Zbytky těsnicí hmoty vraťte svému dealerovi nebo je zlikvidujte v souladu s místními předpisy pro likvidaci odpadů.

PÉČE O PNEUMATIKY

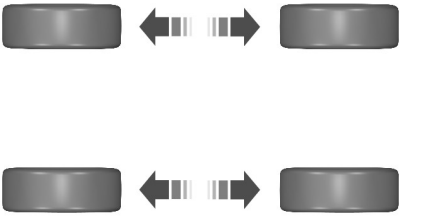

E70415

Abyste zajistili, že se budou přední a zadní pneumatiky opotřebovávat rovnoměrně a vydrží co nejdéle, doporučujeme vyměnit každých 5000 až 10000 kilometrů zadní pneumatiky za přední a naopak.

UPOZORNĚNÍ

Během parkování se vyvarujte odírání boku pneumatiky.

Musíte-li najet na obrubník, udělejte to pomalu a pokud možno s koly v pravém úhlu k obrubníku.

Pravidelně kontrolujte, zda nejsou pneumatiky pořezané, nezvykle opotřebené a zda v nich nejsou zapíchlé cízí předměty. Nezvyklé opotřebení pneumatik může signalizovat nesprávné nastavení geometrie.

Každé dva týdny kontrolujte za studena tlak v pneumatikách (včetně rezervy).

POUŽÍVÁNÍ ZIMNÍCH PNEUMATIK

UPOZORNĚNÍ

Ujistěte se, že používáte správné matice kol pro typ kol, na nichž máte nasazené zimní pneumatiky.

Pokud používáte zimní pneumatiky, ujistěte se, že jsou nahuštěny na správný tlak. Viz **Technická data** (stana 226).

POUŽÍVÁNÍ SNĚHOVÝCH ŘETĚZŮ

UPOZORNĚNÍ

Nepřekračujte rychlost 50 km/h (30 mil/h).

Nepoužívejte sněhové řetězy na silnicích bez sněhové pokrývky.

Sněhové řetězy lze namontovat pouze na uvedené pneumatiky. Viz **Technická data** (stana 226).

UPOZORNĚNÍ

Pokud jsou na vozidle namontovány poklice, je nutné je před montáží řetězů sundat.

Poznámka: *Funkce ABS bude plně zachována.*

Používejte sněhové řetězy pouze o rozměru 10 mm nebo méně.

Sněhové řetězy používejte pouze na přední kola.

Vozidla se systémem stability jízdy (ESP)

Vozidla se systémem stability jízdy (ESP) mohou vykazovat některé neobvyklé jízdní charakteristiky, které je možné omezit vypnutím systému regulace prokluzu. Viz **Používání řízení stability** (stana 147).

SYSTÉM MONITOROVÁNÍ TLAKU V PNEUMATIKÁCH

POZOR

Systém monitorování tlaku v pneumatikách nepředstavuje náhradu ruční kontroly tlaku v pneumatikách. Tlak v pneumatikách je třeba pravidelně kontrolovat tlakoměrem. Informace naleznete v části **Huštění pneumatik** v této kapitole. Nesprávný tlak v pneumatikách může zvýšit riziko selhání pneumatik, ztráty kontroly nad vozidlem, převrácení vozidla a zranění osob.

Tlak v pneumatikách (včetně rezervy) je nutné kontrolovat za studena každé dva týdny. Pneumatiky je nutné nahustit na předepsaný tlak. Tlaky v pneumatikách jsou rovněž uvedeny na informačním štítku s tlaky pneumatik (nachází se na okraji dveří řidiče nebo sloupku B).

Vozidlo je vybaveno systémem monitorování tlaku v pneumatikách, který slouží jako pomůcka řidiče. Pokud je některá z pneumatik značně podhuštěna, rozsvítí se výstražná kontrolka. Pokud se rozsvítí výstražná kontrolka nízkého tlaku v pneumatikách, měli byste zastavit vozidlo, jakmile to bude bezpečné, zkontrolovat pneumatiky a nahustit je na správný tlak.

Jízda s podhuštěnými pneumatikami může:

- způsobit přehřívání pneumatik,
- způsobit selhání pneumatik,
- zvýšit spotřebu paliva,
- zkrátit životnost pneumatik,
- nepříznivě ovlivnit řízení vozidla a schopnost zastavit.

Systém nenahrazuje správné postupy údržby pneumatik. Předepsaný tlak je nutné dodržovat i v případě, že se nerozsvítí výstražná kontrolka nízkého tlaku v pneumatikách.

Vozidlo je vybaveno kontrolkou závady systému, která informuje o případném nesprávném fungování systému. Kontrolka chybné funkce a výstražná kontrolka nízkého tlaku v pneumatikách sdílejí jednu diodu. Pokud systém zjistí závadu, výstražná kontrolka bude přibližně jednu minutu blikat a poté zůstane rozsvícena. K tomuto chování kontrolky bude docházet vždy, když zapnete zapalování a závada bude stále přítomná. Co nejdříve nechte své vozidlo zkontrolovat u autorizovaného prodejce.

Pokud kontrolka závady svítí, systém nemůže zjišťovat nebo signalizovat nízký tlak v pneumatikách. K závadě může dojít z různých důvodů, mimo jiné i pokud namontujete rezervní pneumatiku nebo kolo, které brání ve správném fungování systému. Pokud na vozidle vyměníte některé pneumatiky nebo kola, vždy zkontrolujte, zda nesvítí výstražná kontrolka závady systému monitorování tlaku v pneumatikách. Ujistěte se, zda náhradní pneumatiky nebo kola umožňují systému nadále fungovat správně.

Výměna pneumatiky se systémem monitorování tlaku v pneumatikách

Poznámka: *Každé silniční kolo a pneumatika jsou vybaveny snímačem tlaku v pneumatice. Tento snímač se nachází uvnitř dutiny pneumatiky. Snímač tlaku je přichycen k dříku ventilu. Pneumatika snímač tlaku zakrývá, takže ho neuvidíte, dokud pneumatiku nesundáte. Při výměně pneumatiky postupujte opatrně, abyste nepoškodili snímač. Nesprávný tlak v pneumatikách může zvýšit riziko selhání pneumatik, ztráty kontroly nad vozidlem, převrácení vozidla a zranění osob.*

Servis pneumatik by měl provádět autorizovaný prodejce.

Seznámení se systémem monitorování tlaku v pneumatikách

Systém měří tlak ve čtyřech silničních pneumatikách a odesílá odečty tlaku do vozidla. Výstražná kontrolka nízkého tlaku v pneumatikách se rozsvítí v případě výrazného poklesu tlaku v některé z pneumatik. Pokud výstražná kontrolka svítí, odpovídající pneumatiky je nutné nahustit na správný tlak.

Když je namontována dočasná náhradní pneumatika

Pokud kolo s pneumatikou vyměníte za dojezdové náhradní kolo, systém bude po výměně i nadále oznamovat závadu. Jedná se o připomínku toho, že je nutné opravit poškozené kolo a pneumatiku a znovu je nasadit na vozidlo.

Chcete-li obnovit správné fungování systému, je nutné opravit sestavu kola a pneumatiky a znovu ji namontovat na vozidlo. Další informace naleznete v tématu **Výměna pneumatiky se systémem monitorování tlaku v pneumatikách** v této části.

Pokud si myslíte, že systém nefunguje správně

Hlavní funkcí systému je varování na nízký tlak v pneumatikách. Také vás dokáže varovat v případě, že již není schopný fungovat správně. Informace týkající se systému naleznete v následující tabulce:

Výstražná kontrolka nízkého tlaku v pneumatikách	Pravděpodobná příčina	Požadovaná akce
Svítící výstražná kontrolka	Podhuštěné pneumatiky	1. Nahustěte pneumatiky na správný tlak. Informace naleznete v části **Huštění pneumatik** v této kapitole. 2. Po nahuštění pneumatik na správný tlak je nutné restartovat systém monitorování tlaku v pneumatikách. Tlaky v pneumatikách jsou rovněž uvedeny na informačním štítku s tlaky pneumatik (nachází se na okraji dveří řidiče nebo sloupku B).
	Používá se náhradní pneumatika	Opravte poškozenou sestavu silničního kola a pneumatiky a znovu ji namontujte na vozidlo, abyste obnovili správné fungování systému. Popis fungování systému naleznete v tématu **Když je namontována dočasná náhradní pneumatika** v této části.

Výstražná kontrolka nízkého tlaku v pneumatikách	Pravděpodobná příčina	Požadovaná akce
	Závada systému monitorování tlaku v pneumatikách	Pokud jsou pneumatiky správně nahuštěny a náhradní pneumatika se nepoužívá, avšak kontrolka dále svítí, co nejdříve požádejte autorizovaného prodejce, aby vozidlo zkontroloval.
Blikající výstražná kontrolka	Používá se náhradní pneumatika	Opravte poškozenou sestavu silničního kola a pneumatiky a znovu ji namontujte na vozidlo, abyste obnovili správné fungování systému. Popis fungování systému naleznete v tématu **Když je namontována dočasná náhradní pneumatika** v této části.
	Závada systému monitorování tlaku v pneumatikách	Pokud jsou pneumatiky správně nahuštěny a náhradní pneumatika se nepoužívá, avšak kontrolka dále svítí, co nejdříve požádejte autorizovaného prodejce, aby vozidlo zkontroloval.

Postup resetování systému monitorování tlaku v pneumatikách

Přehled

Po každé výměně pneumatiky nebo úpravě tlaku je nutné provést restart systému.

Aby byla zachována schopnost vozidla převážet náklad, musí být na každé nápravě v pneumatikách jiný tlak. Výstražná kontrola nízkého tlaku v pneumatikách signalizuje pokles tlaku s jinými prahovými hodnotami pro přední a pro zadní kola.

Pneumatiky je navíc třeba pravidelně vzájemně vyměňovat pro dosažení rovnoměrného opotřebení a prodloužení jejich životnosti; systém přitom musí vědět, kdy byly pneumatiky vyměněny a tedy jaké pneumatiky jsou na přední nebo zadní nápravě. Na základě těchto informací bude moci správně vyhodnocovat a upozorňovat na pokles tlaku v pneumatikách.

Postup resetování systému

1. Zapněte zapalování.
2. Pomocí ovládacího prvku informačního displeje zvolte položky **Menu**, **Nastavení vozu**, **Asist. řidiče**, **Monitor pneu**.
3. Stiskněte a podržte tlačítko **OK**, než se zobrazí potvrzení.

Pokud je vozidlo případně vybaveno resetovacím tlačítkem systému monitorování tlaku v pneumatikách, stiskněte a podržte toto tlačítko, dokud se nezobrazí potvrzení.

Jak teplota ovlivňuje tlak v pneumatikách

Při jízdě běžným způsobem se může tlak v pneumatikách zvýšit oproti studeným pneumatikám až o 0,3 baru (4 psi). Pokud je vozidlo přes noc v klidu a teploty jsou výrazně nižší než ve dne, může tlak v pneumatikách klesnout až o 0,2 baru (3 psi) při poklesu okolní teploty o 17 ºC (30 ºF). Systém totiž porovnává skutečný tlak s předepsaným tlakem a rozsvítí výstražnou kontrolku až v případě, že dojde k poklesu o určitou hodnotu.

Huštění pneumatik

Při huštění pneumatik nemusí systém zaznamenat změnu okamžitě.

Pokud výstražná kontrolka svítí:

1. Ověřte, zda některá z pneumatik není vyfouknutá.
2. Pokud je některá z pneumatik vyfouknutá, proveďte potřebnou opravu.
3. Zkontrolujte tlak v pneumatikách a nahustěte všechny pneumatiky na správný tlak.
4. Resetujte systém monitorování tlaku v pneumatikách.

TECHNICKÁ DATA

Utahovací moment matice kola

Typ kola	Nm (libry-stopy)
Všechna	135 (100)

Tlaky v pneumatikách (studené pneumatiky)

Do 80 km/h (50 mil/h)

Varianta	Velikost pneumatik	Normální zatížení		Plné zatížení	
		Přední	Zadní	Přední	Zadní
		bar (lbf/in²)	bar (lbf/in²)	bar (lbf/in²)	bar (lbf/in²)
Všechna	T125/80 R 16	4,2 (61)	4,2 (61)	4,2 (61)	4,2 (61)
Všechna	T125/90 R 16	4,2 (61)	4,2 (61)	4,2 (61)	4,2 (61)

C-MAX

Až do 160 km/h (100 mil/h)

Varianta	Velikost pneumatik	Normální zatížení		Plné zatížení	
		Přední	Zadní	Přední	Zadní
		barů (psi)	barů (psi)	barů (psi)	barů (psi)
1.0 EcoBoost, 1.6 Duratec-16V Ti-VCT (Sigma), 1.6 EcoBoost (Sigma)	205/55 R 16 *	2,1 (31)	2,1 (31)	2,5 (36)	2,8 (41)
1.6 Duratorq-TDCi, 2.0 Duratorq-TDCi (DW)	205/55 R 16 *	2,3 (33)	2,1 (31)	2,5 (36)	2,8 (41)
1.0 EcoBoost, 1.6 Duratec-16V Ti-VCT (Sigma), 1.6 EcoBoost (Sigma)	215/55 R 16*	2,1 (31)	2,1 (31)	2,5 (36)	2,8 (41)
1.6 Duratorq-TDCi, 2.0 Duratorq-TDCi (DW)	215/55 R 16*	2,3 (33)	2,1 (31)	2,5 (36)	2,8 (41)
1.0 EcoBoost, 1.6 Duratec-16V Ti-VCT (Sigma), 1.6 EcoBoost (Sigma)	215/50 R 17	2,1 (31)	2,1 (31)	2,5 (36)	2,8 (41)
1.6 Duratorq-TDCi	215/50 R 17	2,3 (33)	2,1 (31)	2,5 (36)	2,8 (41)
2.0L Duratorq-TDCi - DW	215/50 R 17	2,4 (35)	2,1 (31)	2,5 (36)	2,8 (41)
1.0 EcoBoost, 1.6 Duratec-16V Ti-VCT (Sigma), 1.6 EcoBoost (Sigma), 1.6 Duratorq-TDCi	235/40 R 18	2,1 (31)	2,1 (31)	2,6 (38)	2,9 (42)
2.0L Duratorq-TDCi - DW	235/40 R 18	2,4 (35)	2,1 (31)	2,6 (38)	2,9 (42)

*Sněhové řetězy lze namontovat pouze na uvedené pneumatiky.

Trvalá rychlost překračující 160 km/h (100 mil/h)

Varianta	Velikost pneumatik	Normální zatížení		Plné zatížení	
		Přední	Zadní	Přední	Zadní
		barů (psi)	barů (psi)	barů (psi)	barů (psi)
1.0 EcoBoost, 1.6 Duratec-16V Ti-VCT (Sigma)	205/55 R 16	2,1 (31)	2,1 (31)	2,5 (36)	2,8 (41)
1.6L EcoBoost - Sigma	205/55 R 16	2,3 (33)	2,1 (31)	2,5 (36)	2,8 (41)
1.6 Duratorq-TDCi	205/55 R 16	2,3 (33)	2,1 (31)	2,5 (36)	2,8 (41)
1.0 EcoBoost, 1.6 Duratec-16V Ti-VCT (Sigma), 1.6 EcoBoost (Sigma)	215/55 R 16	2,1 (31)	2,1 (31)	2,5 (36)	2,8 (41)
1.6 Duratorq-TDCi, 2.0 Duratorq-TDCi (DW)	215/55 R 16	2,4 (35)	2,1 (31)	2,5 (36)	2,8 (41)
1.0 EcoBoost, 1.6 Duratec-16V Ti-VCT (Sigma), 1.6 EcoBoost (Sigma)	215/50 R 17	2,2 (32)	2,1 (31)	2,6 (38)	2,8 (41)
1.6 Duratorq-TDCi	215/50 R 17	2,3 (33)	2,1 (31)	2,6 (38)	2,8 (41)
2.0L Duratorq-TDCi - DW	215/50 R 17	2,4 (35)	2,1 (31)	2,6 (38)	2,8 (41)
1.0 EcoBoost, 1.6 Duratec-16V Ti-VCT (Sigma), 1.6 EcoBoost (Sigma)	235/40 R 18	2,2 (32)	2,1 (31)	2,6 (38)	2,9 (42)
1.6 Duratorq-TDCi	235/40 R 18	2,1 (31)	2,1 (31)	2,6 (38)	2,9 (42)
2.0L Duratorq-TDCi - DW	235/40 R 18	2,4 (35)	2,1 (31)	2,6 (38)	2,9 (42)

Grand C-MAX

Až do 160 km/h (100 mil/h)

Varianta	Velikost pneumatik	Normální zatížení		Plné zatížení	
		Přední	Zadní	Přední	Zadní
		barů (psi)	barů (psi)	barů (psi)	barů (psi)
1.6L Duratec-16V Ti-VCT - Sigma	205/55 R 16 *	2,1 (31)	2,3 (33)	2,5 (36)	2,8 (41)
1.0 EcoBoost, 1.6 EcoBoost (Sigma)	215/55 R 16*	2,1 (31)	2,3 (33)	2,5 (36)	2,8 (41)
1.6 Duratorq-TDCi, 2.0 Duratorq-TDCi (DW)	215/55 R 16*	2,3 (33)	2,3 (33)	2,5 (36)	2,8 (41)
1.0 EcoBoost, 1.6 EcoBoost (Sigma)	215/50 R 17	2,1 (31)	2,3 (33)	2,5 (36)	2,9 (42)
1.6 Duratorq-TDCi	215/50 R 17	2,3 (33)	2,3 (33)	2,5 (36)	2,9 (42)
2.0L Duratorq-TDCi - DW	215/50 R 17	2,4 (35)	2,3 (33)	2,5 (36)	2,9 (42)
1.0 EcoBoost, 1.6 EcoBoost (Sigma), 1.6 Duratorq-TDCi	235/40 R 18	2,1 (31)	2,1 (31)	2,6 (38)	2,9 (42)
2.0L Duratorq-TDCi - DW	235/40 R 18	2,4 (35)	2,1 (31)	2,6 (38)	2,9 (42)

*Sněhové řetězy lze namontovat pouze na uvedené pneumatiky.

Trvalá rychlost překračující 160 km/h (100 mil/h)

Varianta	Velikost pneumatik	Normální zatížení		Plné zatížení	
		Přední	Zadní	Přední	Zadní
		barů (psi)	barů (psi)	barů (psi)	barů (psi)
1.6L Duratec-16V Ti-VCT - Sigma	205/55 R 16	2,2 (32)	2,3 (33)	2,6 (38)	3 (44)
1.0 EcoBoost, 1.6 EcoBoost (Sigma)	215/55 R 16	2,2 (32)	2,3 (33)	2,6 (38)	3 (44)
1.6 Duratorq-TDCi, 2.0 Duratorq-TDCi (DW)	215/55 R 16	2,4 (35)	2,3 (33)	2,6 (38)	3 (44)
1.0 EcoBoost, 1.6 EcoBoost (Sigma)	215/50 R 17	2,3 (33)	2,3 (33)	2,7 (39)	3,1 (45)
1.6 Duratorq-TDCi	215/50 R 17	2,3 (33)	2,3 (33)	2,7 (39)	3,1 (45)
2.0L Duratorq-TDCi - DW	215/50 R 17	2,5 (36)	2,3 (33)	2,7 (39)	3,1 (45)
1.0 EcoBoost, 1.6 EcoBoost (Sigma)	235/40 R 18	2,3 (33)	2,1 (31)	2,7 (39)	3,2 (46)
1.6 Duratorq-TDCi	235/40 R 18	2,1 (31)	2,1 (31)	2,7 (39)	3,2 (46)
2.0L Duratorq-TDCi - DW	235/40 R 18	2,5 (36)	2,1 (31)	2,7 (39)	3,2 (46)

IDENTIFIKAČNÍ ŠTÍTEK VOZIDLA

Poznámka: *Identifikační štítek vozidla se může od obrázku lišit.*

Poznámka: *Informace uvedené na identifikačním štítku vozidla se mohou v závislosti na požadavcích trhu lišit.*

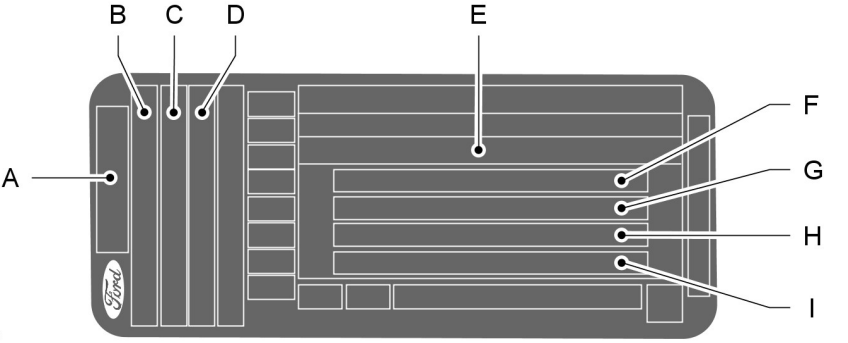

A	model,
B	Varianta
C	Označení motoru
D	Emisní úroveň
E	Identifikační číslo vozidla
F	Celková hmotnost vozidla
G	Celková hmotnost soupravy
H	Maximální zatížení přední nápravy
I	Maximální zatížení zadní nápravy

Identifikační číslo vozidla a maximální hmotnosti jsou uvedeny na štítku umístěném ve spodní části otvoru pro pravé dveře na straně zámku.

IDENTIFIKAČNÍ ČÍSLO VOZIDLA

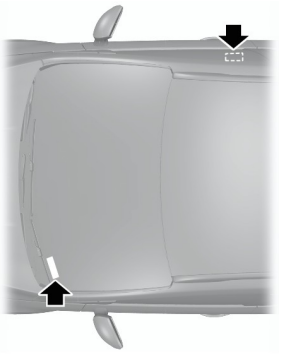

E87496

Identifikační číslo vozidla je vyraženo do podlahového panelu na pravé straně před sedadlem. Je také uvedeno na levé straně přístrojové desky.

TECHNICKÁ DATA

Rozměry vozidla

C-MAX

Rozměry	Rozměr v mm (palcích)
Maximální délka	4380 (172,4)
Celková šířka včetně vnějších zrcátek	2067 (81,4)
Celková výška - při provozní hmotnosti dle EU	1595 - 1626 (62,8 - 64)
Rozvor	2648 (104,2)
Rozchod předních kol	1544 - 1559 (60,8 - 61,4)
Rozchod zadních kol	1554 - 1569 (61,2 - 61,8)

Grand C-MAX

Rozměry	Rozměr v mm (palcích)
Maximální délka	4520 (177,9)
Celková šířka včetně vnějších zrcátek	2067 (81,4)
Celková výška – pohotovostní hmotnost EC bez střešních tyčí	1653 - 1684 (65 - 66,3)
Celková výška – pohotovostní hmotnost EC včetně střešních tyčí	1667 - 1698 (65,6 - 66,8)
Rozvor	2788 (109,8)
Rozchod předních kol	1544 - 1559 (60,8 - 61,4)
Rozchod zadních kol	1554 - 1569 (61,2 - 61,8)

Rozměry tažného zařízení

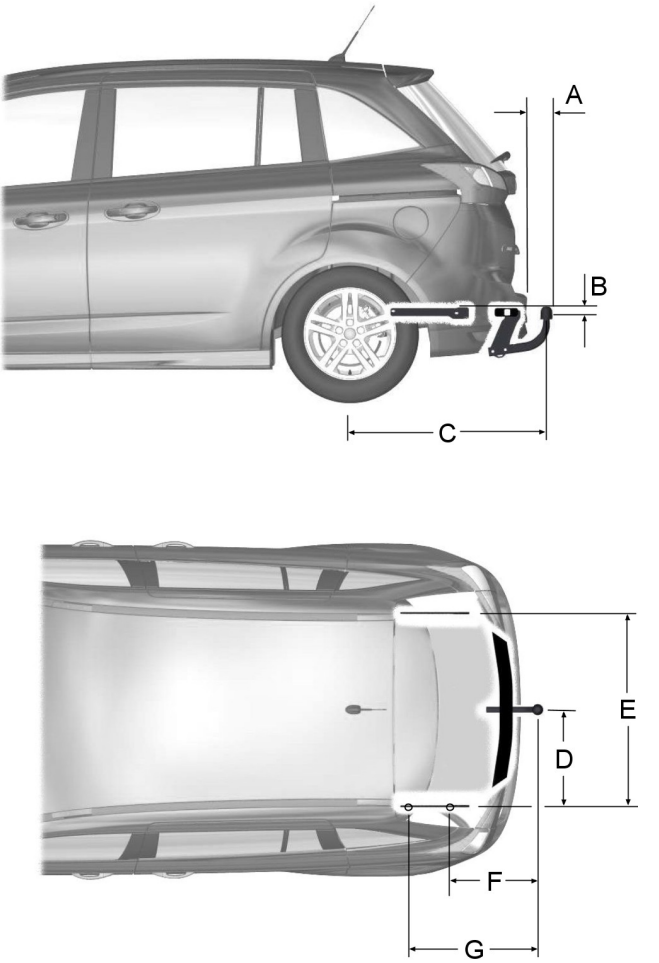

E130084

Položka	Rozměry	Rozměr v mm (palcích)
A	Nárazník – konec koule tažného zařízení	111 (4,4)
B	Připojovací bod – střed koule tažného zařízení (C-MAX)	4 (0,1)
B	Připojovací bod – střed koule tažného zařízení (Grand C-MAX)	5 (0,2)
C	Střed kola - střed koule tažného zařízení	925 (36,4)
D	Střed koule tažného zařízení - podélník rámu	518 (20,4)
E	Vzdálenost mezi bočními členy	1036 (40,8)
F	Střed koule tažného zařízení – střed 1. upevňovacího bodu	426 (16,8)
G	Střed koule tažného zařízení – střed 2. upevňovacího bodu	726 (28,6)

AUDIO - DŮLEŽITÉ INFORMACE

UPOZORNĚNÍ

V důsledku technické nekompatibility nemusejí zapisovatelné (CD-R) a přepisovatelné (CD-RW) disky správně fungovat.

Tyto jednotky budou přehrávat pouze takové kompaktní disky, které odpovídají standardní specifikaci podle Mezinárodní červené knihy. CD-disky od některých výrobců chráněné proti nelegálnímu kopírování této normě nevyhovují, a proto nelze zaručit jejich bezchybné přehrávání.

Dvouformátové, oboustranné disky (DVD Plus, formát CD-DVD) přejaté hudebním průmyslem mají větší tloušťku než normální CD, a proto nelze zaručit, že půjdou přehrávat, nebo nedojde k zaseknutí. CD-disky nepravidelného tvaru ani disky s ochrannou vrstvou proti poškrábání či nalepenými samolepicími štítky by se neměly používat. Reklamace, při nichž bude uvnitř přehrávače, vráceného k opravě, nalezen tento typ disku, nebudou akceptovány.

Všechny CD jednotky jsou zkonstruovány tak, aby přehrávaly komerčně lisované 12centimetrové zvukové kompaktní disky.

Audiojednotka se může poškodit, pokud se do otvoru pro CD-disk dostanou nepatřičné předměty, jako např. kreditní karty nebo mince.

Štítky na audiojednotce

CLASS 1
LASER PRODUCT

CAUTION—INVISIBLE LASER RADIATION WHEN OPEN
DO NOT STARE INTO BEAM OR
VIEW DIRECTLY WITH OPTICAL INSTRUMENTS

Štítky na disku

Zvukové CD

MP3

Poznámka: *V jednotkách je zabudován multifunkční displej, který se nachází nad otvorem pro CD. Zobrazují se na něm důležité informace týkající se ovládání vaší audiojednotky. Dále se zde po obvodu obrazovky displeje nacházejí různé ikony, které se rozsvítí, když je daná funkce aktivní (např. CD, Radio nebo Aux.)*

Typ 1

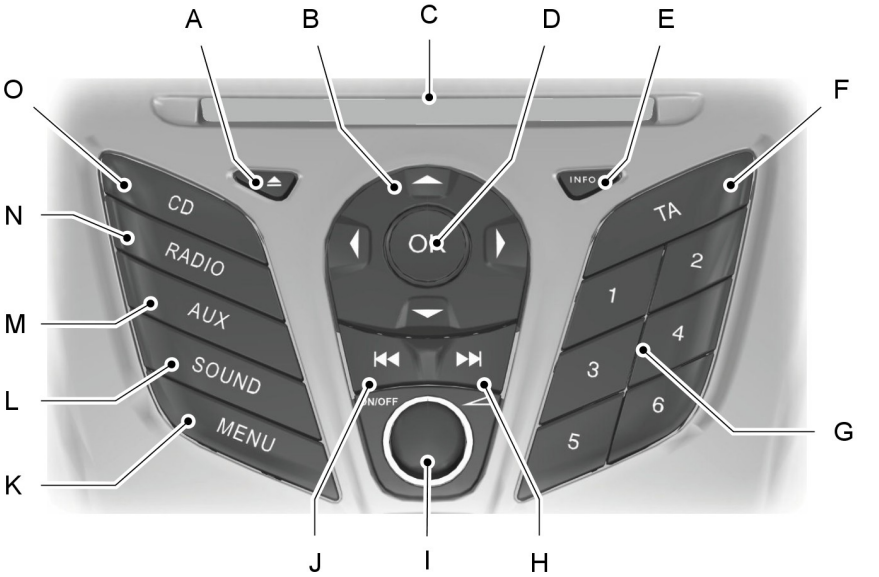

E130324

A **Vysunutí:** Stiskem tohoto tlačítka vysunete CD. Viz **Přehrávač kompaktních disků** (stana 251).

B **Šipky:** Stiskem těchto tlačítek se můžete pohybovat v nabídce na obrazovce.

C **Otvor pro vkládání CD:** Místo pro vkládání CD. Viz **Přehrávač kompaktních disků** (stana 251).

D **OK:** Stiskem tohoto tlačítka potvrdíte výběr na obrazovce.

E **INFO:** Stiskem tohoto tlačítka potvrdíte volbu rádia, CD, USB nebo iPodu.

F **TA:** Stiskem tohoto tlačítka zapnete nebo vypnete dopravní informace nebo zrušíte dopravní informace během jejich aktivního příjmu. Viz **Ovládání dopravních informací** (stana 247).

G **Numerická klávesnice:** Stiskem tohoto tlačítka aktivujete uloženou stanici. Stanici uložíte mezi oblíbené stanice podržením tlačítka dokud se přehrávání zvuku neobnoví. Viz **Tlačítka předvoleb stanic** (stana 247).

H **Vyhledávání vpřed:** Stiskem tohoto tlačítka přejdete na rádiovou stanici s vyšší frekvencí nebo na další stopu na CD. Viz **Ovládání ladění stanic** (stana 246). Viz **Výběr stopy** (stana 251).

I **Spínač Zap./Vyp. a regulátor hlasitosti:** Stiskem tohoto tlačítka zapnete nebo vypnete audio systém. Otočením knoflíku upravíte hlasitost.

J **Vyhledávání zpět:** Stiskem tohoto tlačítka přejdete na rádiovou stanici s nižší frekvencí nebo na předchozí stopu na CD. Viz **Ovládání ladění stanic** (stana 246). Viz **Výběr stopy** (stana 251).

K **MENU:** Stiskem tohoto tlačítka aktivujete různé funkce audio systému.

L **SOUND:** Stiskem tohoto tlačítka nastavíte zvuk – hloubky, výšky, středy, vyvážení hlasitosti pravé a levé strany, rozložení zvuku vpředu a vzadu. Viz **Zvukové tlačítko** (stana 246).

M **AUX:** Stiskem tohoto tlačítka aktivujete funkce AUX a SYNC a zrušíte procházení nabídky nebo seznamu. Viz **Zásuvka vstupu příslušenství** (stana 126). Viz **Zásuvka pomocného vstupu (AUX IN)** (stana 254).

N **RADIO:** Stiskem tohoto tlačítka můžete volit různé rádiové stanice a zrušit procházení nabídky nebo seznamu. Viz **Audio jednotka - funkce** (stana 246).

O **CD:** Stiskem tohoto tlačítka můžete změnit zdroj na CD a zrušit procházení nabídky nebo seznamu. Viz **Přehrávač kompaktních disků** (stana 251).

Typ 2

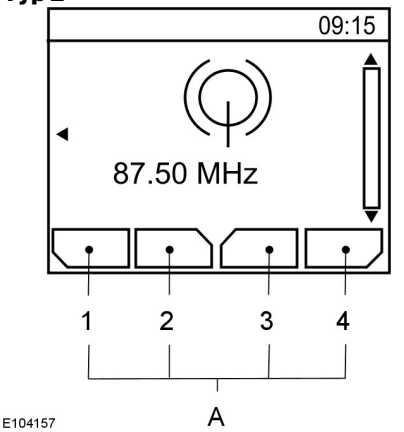

A Popisky pro tlačítka funkcí 1-4

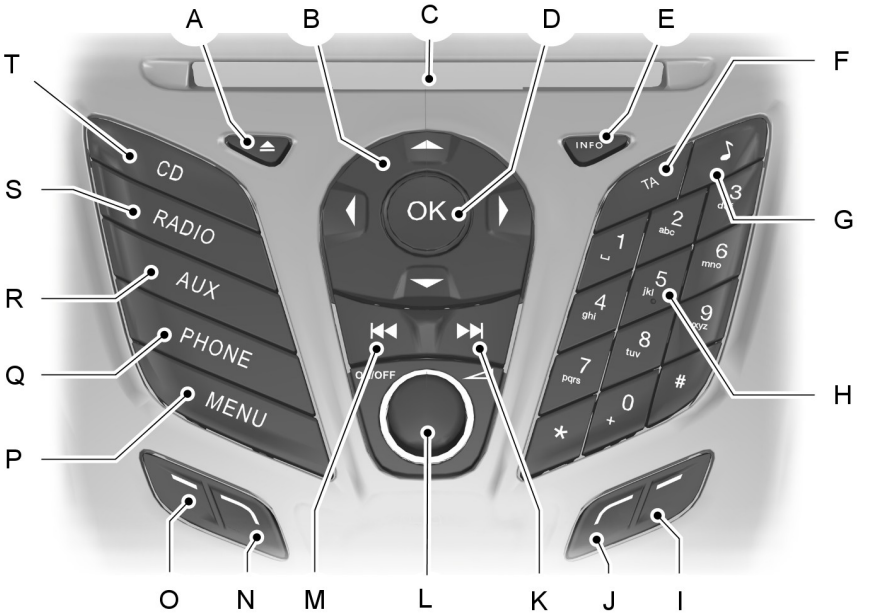

A **Vysunutí:** Stiskem tohoto tlačítka vysunete CD. Viz **Přehrávač kompaktních disků** (stana 251).

B **Šipky:** Stiskem těchto tlačítek se můžete pohybovat v nabídce na obrazovce.

C **Otvor pro vkládání CD:** Místo pro vkládání CD. Viz **Přehrávač kompaktních disků** (stana 251).

D **OK:** Stiskem tohoto tlačítka potvrdíte výběr na obrazovce.

E **INFO:** Stiskem tohoto tlačítka potvrdíte volbu rádia, CD, USB nebo iPodu.

F **TA:** Stiskem tohoto tlačítka zapnete nebo vypnete dopravní informace nebo zrušíte dopravní informace během jejich aktivního příjmu. Viz **Ovládání dopravních informací** (stana 247).

G **Zvuk:** Stiskem tohoto tlačítka nastavíte zvuk – hloubky, výšky, středy, vyvážení hlasitosti pravé a levé strany, rozložení zvuku vpředu a vzadu. Viz **Zvukové tlačítko** (stana 246).

H **Numerická klávesnice:** Stiskem tohoto tlačítka aktivujete uloženou stanici. Stanici uložíte mezi oblíbené stanice podržením tlačítka dokud se přehrávání zvuku neobnoví. Viz **Tlačítka předvoleb stanic** (stana 247).

I **Funkční tlačítko 4:** Stiskem tohoto tlačítka zvolíte různé funkce audio systému podle toho, ve kterém režimu (např. rádio nebo CD) se právě nacházíte.

J **Funkční tlačítko 3:** Stiskem tohoto tlačítka zvolíte různé funkce audio systému podle toho, ve kterém režimu (např. rádio nebo CD) se právě nacházíte.

K **Vyhledávání vpřed:** Stiskem tohoto tlačítka přejdete na rádiovou stanici s vyšší frekvencí nebo na další stopu na CD. Viz **Ovládání ladění stanic** (stana 246). Viz **Výběr stopy** (stana 251).

L **Spínač Zap./Vyp. a regulátor hlasitosti:** Stiskem tohoto tlačítka zapnete nebo vypnete audio systém. Otočením knoflíku upravíte hlasitost.

M **Vyhledávání zpět:** Stiskem tohoto tlačítka přejdete na rádiovou stanici s nižší frekvencí nebo na předchozí stopu na CD. Viz **Ovládání ladění stanic** (stana 246). Viz **Výběr stopy** (stana 251).

N **Funkční tlačítko 2:** Stiskem tohoto tlačítka zvolíte různé funkce audio systému podle toho, ve kterém režimu (např. rádio nebo CD) se právě nacházíte.

O **Funkční tlačítko 1:** Stiskem tohoto tlačítka zvolíte různé funkce audio systému podle toho, ve kterém režimu (např. rádio nebo CD) se právě nacházíte.

P **MENU:** Stiskem tohoto tlačítka aktivujete různé funkce audio systému.

Q **PHONE:** Stiskem tohoto tlačítka aktivujete funkci telefonu systému SYNC. Stiskněte nejprve tlačítko **PHONE** a poté tlačítko **MENU**. Viz příslušná příručka.

R **AUX:** Stiskem tohoto tlačítka aktivujete funkce AUX a SYNC a zrušíte procházení nabídky nebo seznamu. Viz **Zásuvka vstupu příslušenství** (stana 126). Viz **Zásuvka pomocného vstupu (AUX IN)** (stana 254).

S **RADIO:** Stiskem tohoto tlačítka můžete volit různé rádiové stanice a zrušit procházení nabídky nebo seznamu. Viz **Audio jednotka - funkce** (stana 246).

T **CD:** Stiskem tohoto tlačítka můžete změnit zdroj na CD a zrušit procházení nabídky nebo seznamu. Viz **Přehrávač kompaktních disků** (stana 251).

Tlačítka funkcí 1 až 4 jsou závislá na kontextu a jejich funkce se mění podle aktuálního režimu jednotky. Popisy funkcí jsou uvedeny ve spodní části displeje.

Typ 3

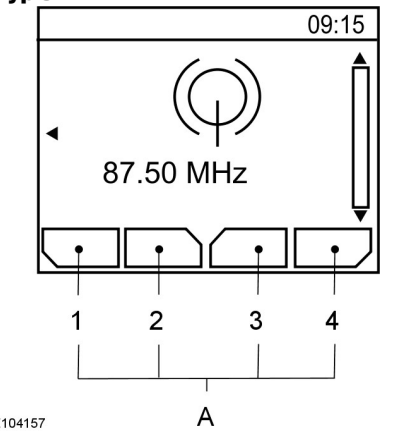

A Popisky pro tlačítka funkcí 1-4

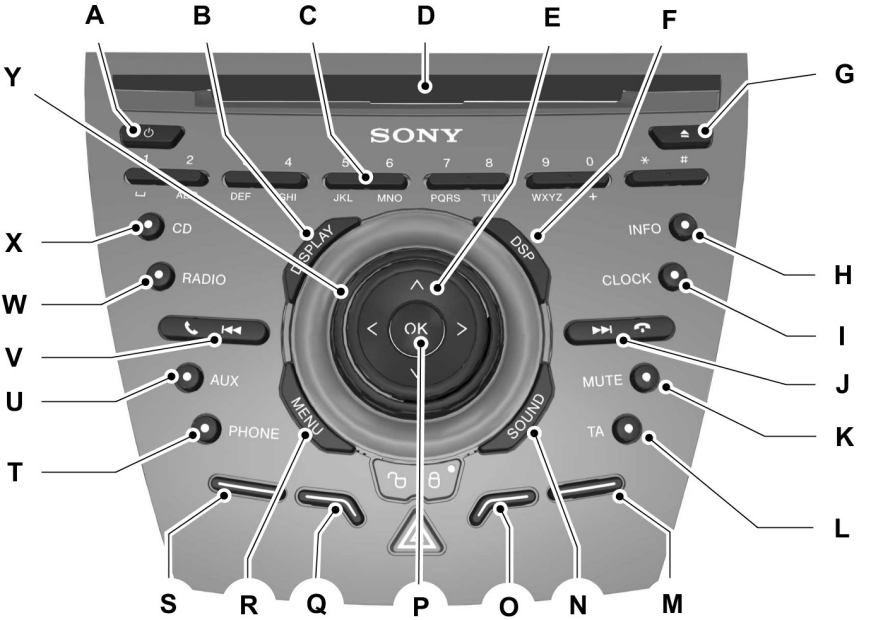

E129074

A **Zapnuto, vypnuto:** Stiskem tohoto tlačítka zapnete nebo vypnete audio systém.

B **DISPLAY:** Stiskem tohoto tlačítka přepnete displej do režimu nečinnosti.

C **Numerická klávesnice:** Stiskem tohoto tlačítka aktivujete uloženou stanici. Stanici uložíte mezi oblíbené stanice podržením tlačítka dokud se přehrávání zvuku neobnoví. Viz **Tlačítka předvoleb stanic** (stana 247).

D **Otvor pro vkládání CD:** Místo pro vkládání CD. Viz **Přehrávač kompaktních disků** (stana 251).

E **Šipky:** Stiskem tohoto tlačítka se můžete pohybovat v nabídce na displeji.

F **Zpracování digitálního signálu:** Stiskem tohoto tlačítka získáte přístup k funkcím zpracování digitálního signálu. Viz **Digitální zpracování signálu (DSP)** (stana 249).

G **Vysunutí:** Stiskem tohoto tlačítka vysunete CD. Viz **Přehrávač kompaktních disků** (stana 251).

H **INFO:** Stiskem tohoto tlačítka potvrdíte volbu rádia, CD, USB nebo iPodu.

I **CLOCK:** Stiskem tohoto tlačítka získáte přístup k funkcím hodin.

J **Vyhledávání vpřed:** Stiskem tohoto tlačítka přejdete na rádiovou stanici s vyšší frekvencí nebo v případě přehrávání CD na další stopu na CD. V režimu telefonu použijte toto tlačítko k ukončení hovoru. Příchozí hovor lze odmítnout. Viz **Ovládání ladění stanic** (stana 246). Viz **Výběr stopy** (stana 251).

K **MUTE:** Stiskem tohoto tlačítka vypnete zvuk a opětovným stisknutím jej zase zapnete.

L **TA:** Stiskem tohoto tlačítka zapnete nebo vypnete dopravní informace nebo zrušíte dopravní informace během jejich aktivního příjmu. Viz **Ovládání dopravních informací** (stana 247).

M **Funkční tlačítko 4:** Stiskem tohoto tlačítka zvolíte různé funkce audio systému podle toho, ve kterém režimu (např. rádio nebo CD) se právě nacházíte.

N **SOUND:** Stiskem tohoto tlačítka nastavíte zvuk – hloubky, výšky, středy, vyvážení hlasitosti pravé a levé strany, rozložení zvuku vpředu a vzadu. Viz **Zvukové tlačítko** (stana 246).

O **Funkční tlačítko 3:** Stiskem tohoto tlačítka zvolíte různé funkce audio systému podle toho, ve kterém režimu (např. rádio nebo CD) se právě nacházíte.

P **OK:** Stiskem tohoto tlačítka potvrdíte výběr na obrazovce.

Q **Funkční tlačítko 2:** Stiskem tohoto tlačítka zvolíte různé funkce audio systému podle toho, ve kterém režimu (např. rádio nebo CD) se právě nacházíte.

R **MENU:** Stiskem tohoto tlačítka aktivujete různé funkce audio systému.

S **Funkční tlačítko 1:** Stiskem tohoto tlačítka zvolíte různé funkce audio systému podle toho, ve kterém režimu (např. rádio nebo CD) se právě nacházíte.

T **PHONE:** Stiskem tohoto tlačítka aktivujete funkci telefonu systému SYNC. Stiskněte nejprve tlačítko **PHONE** a poté tlačítko **MENU**. Viz příslušná příručka.

U **AUX:** Stiskem tohoto tlačítka aktivujete funkce AUX a SYNC a zrušíte procházení nabídky nebo seznamu. Viz **Zásuvka vstupu příslušenství** (stana 126). Viz **Zásuvka pomocného vstupu (AUX IN)** (stana 254).

V **Vyhledávání zpět:** Stiskem tohoto tlačítka přejdete na rádiovou stanici s nižší frekvencí nebo v případě přehrávání CD na předchozí stopu na CD. V režimu telefonu použijte toto tlačítko k zahájení hovoru. Příchozí hovor lze přijmout. Viz **Ovládání ladění stanic** (stana 246). Viz **Výběr stopy** (stana 251).

W **RADIO:** Stiskem tohoto tlačítka můžete volit různé rádiové stanice a zrušit procházení nabídky nebo seznamu. Viz **Audio jednotka - funkce** (stana 246).

X **CD:** Stiskem tohoto tlačítka můžete změnit zdroj na CD a zrušit procházení nabídky nebo seznamu. Viz **Přehrávač kompaktních disků** (stana 251).

Y **Hlasitost:** Otočením knoflíku upravíte hlasitost.

Tlačítka funkcí 1 až 4 jsou závislá na kontextu a jejich funkce se mění podle aktuálního režimu jednotky. Popisy funkcí jsou uvedeny ve spodní části displeje.

BEZPEČNOSTNÍ KÓD

Každé jednotce přísluší jednoznačný kód, který souvisí s VIN vozidla. Systém před zapnutím automaticky zkontrolujte, zda audiojednotka přísluší danému vozidlu.

Pokud se na displeji objeví zpráva o bezpečnostním kódu, navštivte prosím vašeho prodejce.

ZAPNUTÍ/VYPNUTÍ

Vypněte zapalování a poté stiskněte tlačítko. Tím audio jednotku uvedete do provozu na dobu přibližně jedné hodiny.

Pokud audio jednotku zapnete dříve, než vypnete zapalování, audio jednotka se automaticky vypne po uplynutí doby 10 minut nebo při otevření předních dveří.

ZVUKOVÉ TLAČÍTKO

Nyní budete moci nastavit zvuk (např. basy a výšky).

1. Stiskněte tlačítko zvuku.
2. Požadované nastavení zvolte pomocí tlačítek se šipkami nahoru/dolů.
3. Potřebné seřízení proveďte pomocí tlačítek se šipkami vlevo/vpravo. Na displeji se zobrazí zvolená úroveň.
4. Potvrďte nové nastavení stisknutím tlačítka **OK**.

TLAČÍTKO VLNOVÝCH ROZSAHŮ

Abyste zvolili některé z dostupných vlnových pásem, stiskněte tlačítko RADIO.

Volič vlnového pásma lze rovněž použít pro návrat k poslechu rádia, pokud jste předtím poslouchali jiný zdroj.

Případně stiskněte tlačítko se šipkou vlevo a zobrazí se dostupná vlnová pásma. Přejděte na požadované vlnové pásmo a stiskněte OK.

OVLÁDÁNÍ LADĚNÍ STANIC

Služba přeladění stanice DAB

Poznámka: *Služba přeladění stanice DAB je ve výchozím nastavení vypnuta.*

Poznámka: *Služba přeladění umožňuje odkázání na jiné frekvence stejné stanice, například u souborů stanic vysílajících v pásmu FM nebo DAB.*

Poznámka: *Poté, co stávající stanice přestane být dostupná, systém automaticky přeladí na jinou stanici – například při opuštění oblasti pokrytí.*

Zapnutí a vypnutí služby přeladění stanic DAB Viz **Všeobecné informace** (stana 83).

Automatické ladění

Vyberte vlnové pásmo a krátce stiskněte jedno z tlačítek pro vyhledávání. Jednotka se zastaví na první stanici, kterou najde ve zvoleném směru vyhledávání.

Ruční ladění

Typ 1

1. Stiskněte tlačítko MENU.
2. Zvolte režim RADIO a pak MANUAL TUNE.
3. Pomocí tlačítek se šipkami vlevo nebo vpravo změňte frekvenci ve vlnovém pásmu o malou hodnotu nahoru nebo dolů nebo, chcete-li změnu frekvence provést rychleji, stiskněte příslušné tlačítko se šipkou a podržte jej, dokud nenajdete požadovanou stanici.
4. Chcete-li pokračovat v poslechu některé vyhledané stanice, stiskněte tlačítko OK.

Typ 2 a 3

1. Stiskněte funkční tlačítko 2.
2. Pomocí tlačítek se šipkami vlevo nebo vpravo změňte frekvenci ve vlnovém pásmu o malou hodnotu nahoru nebo dolů nebo, chcete-li změnu frekvence provést rychleji, stiskněte příslušné tlačítko se šipkou a podržte jej, dokud nenajdete požadovanou stanici.

3. Chcete-li pokračovat v poslechu některé vyhledané stanice, stiskněte tlačítko OK.

Ladění s přehráváním ukázek

Funkce Scan umožňuje poslouchat po dobu několika sekund každou nalezenou stanici.

Typ 1

1. Stiskněte tlačítko MENU.
2. Zvolte režim RADIO a pak SCAN.
3. Pomocí tlačítek pro vyhledávání prohledejte zvolené vlnové pásmo směrem nahoru nebo dolů.
4. Chcete-li pokračovat v poslechu některé vyhledané stanice, stiskněte tlačítko OK.

Typ 2 a 3

1. Stiskněte funkční tlačítko 3.
2. Pomocí tlačítek pro vyhledávání prohledejte zvolené vlnové pásmo směrem nahoru nebo dolů.
3. Chcete-li některou vyhledanou stanici poslouchat dále, stiskněte znovu funkční tlačítko 3 nebo tlačítko OK.

TLAČÍTKA PŘEDVOLEB STANIC

Tato funkce vám umožňuje uložit si oblíbené stanice do paměti, takže je lze později znovu vyvolat zvolením příslušného vlnového pásma a stisknutím některého z tlačítek předvoleb.

1. Zvolte vlnové pásmo.
2. Vylaďte požadovanou stanici.
3. Stiskněte a přidržte jedno z tlačítek předvolby. Objeví se postupová lišta a zpráva. Když se postupová lišta dokončí, stanice je uložena do paměti. Audiojednotka se také na chvíli ztlumí jako potvrzení.

Tento postup je možno zopakovat v každém vlnovém pásmu a pro každé tlačítko předvolby.

Poznámka: *U stanic FM a DAB, které jsou přiřazeny k tlačítkům předvolby a vysílají na různých frekvencích, dojde v případě jízdy do jiné části země k automatické aktualizaci frekvence.*

OVLÁDÁNÍ AUTOMATICKÉHO ULOŽENÍ

Poznámka: *Uloží se až 10 dostupných stanic s nejsilnějším signálem, a to jak z pásma AM, tak FM. Dříve uložené stanice budou přepsány. Tuto funkci lze použít také pro ruční uložení stanic stejným způsobem, jako u ostatních vlnových pásem.*

Poznámka: *Pokud tuto funkci chcete používat v případě typu 3, je třeba vybrat stanici FM AST nebo AM AST.*

- Stiskněte a přidržte funkční tlačítko 1 nebo tlačítko RADIO.
- Po dokončení vyhledávání se zvuk obnoví a v předvolbě Autostore se uloží stanice s nejsilnějším signálem.

OVLÁDÁNÍ DOPRAVNÍCH INFORMACÍ

Mnoho stanic, které vysílají ve vlnovém pásmu FM, má kód TP, který určuje, že tyto stanice vysílají dopravní informace.

Aktivace dopravního vysílání

Abyste mohli přijímat dopravní informace, musíte stisknout tlačítko TA nebo tlačítko TRAFFIC. Na displeji se objeví značka ‘TA’, která signalizuje, že funkce je zapnuta.

Pokud již máte naladěnu stanici, která vysílá dopravní informace, na displeji se také objeví ‘TP’. Jinak jednotka začne vyhledávat dopravní program.

Při vysílání dopravních informací se automaticky přeruší normální příjem rádiového vysílání nebo přehrávání CD a na displeji se objeví ‘Traffic announcement (TA)’ (dopravní hlášení).

Jestliže je zvolena nebo pomocí tlačítka předvolby vyvolána stanice, na které neprobíhá hlášení dopravních zpráv, audio-jednotka zůstane naladěna na tuto stanici, pokud není funkce TA nebo TRAFFIC vypnuta a potom znovu zapnuta.

Poznámka: *Pokud je funkce TA zapnuta a vyberete přednastavenou stanici nebo ručně naladíte stanici, která funkci TA neposkytuje, neuslyšíte žádná hlášení dopravních zpráv.*

Poznámka: *Pokud posloucháte stanici, která funkci TA nepodporuje, a přitom funkci TA vypnete a znovu zapnete, bude provedeno vyhledávání TP.*

Hlasitost dopravního vysílání

Dopravní hlášení přeruší normální vysílání s přednastavenou minimální hlasitostí, která je obvykle vyšší než hlasitost normálního poslechu.

Seřízení přednastavené hlasitosti:

- Potřebnou úpravu hlasitosti v průběhu vysílání v režimu TA provedete regulátorem hlasitosti. Na displeji se zobrazí zvolená úroveň.

Ukončení dopravních hlášení

Po skončení každého dopravního hlášení se audiojednotka vrátí do normálního režimu. Chcete-li dopravní hlášení ukončit dříve, stiskněte během jeho vysílání tlačítko TA nebo tlačítko TRAFFIC.

Poznámka: *Pokud tlačítko TA nebo tlačítko TRAFFIC stisknete kdykoli jindy, vypnou se všechna dopravní hlášení.*

AUTOMATICKÁ REGULACE HLASITOSTI

Je-li ve výbavě, upravuje automatické řízení hlasitosti (AVC) automaticky úroveň hlasitosti v závislosti na hluku motoru a hlučnosti proudícího vzduchu za jízdy.

1. Stiskněte tlačítko MENU a zvolte AUDIO.
2. Zvolte AVC LEVEL nebo ADAPTIVE VOL.
3. Pomocí šipky vlevo nebo vpravo upravte nastavení.
4. Svůj výběr potvrďte stisknutím tlačítka OK.
5. Pro návrat stiskněte tlačítko MENU.

DIGITÁLNÍ ZPRACOVÁNÍ SIGNÁLU (DSP)

Obsazenost DSP

Tato funkce bere v úvahu rozdíly ve vzdálenosti mezi různými reproduktory ve vozidle a jednotlivými sedadly. Zvolte sedadlo, pro které má být zvuk správně upraven.

Ekvalizér DSP

Zvolte kategorii hudby, které dáváte přednost. Audio výstup se změní tak, aby zvýraznil konkrétní styl zvolené hudby.

Změna nastavení DSP

1. Stiskněte tlačítko MENU.
2. Vyberte možnost AUDIO nebo AUDIO SETTINGS.
3. Přejděte na požadovanou funkci DSP.
4. Požadované nastavení zvolte pomocí tlačítek se šipkami nahoru/dolů.
5. Svůj výběr potvrďte stisknutím tlačítka OK.
6. Pro návrat stiskněte tlačítko MENU.

VYSÍLÁNÍ ZPRÁV

Některé audiojednotky přeruší běžné vysílání a podobně jako při vysílání dopravních informací přepnou na vysílání zpráv na stanicích ve vlnovém pásmu FM nebo vysílajících kód radiového datového systému (RDS) a systému rozšířeného o další sítě (EON).

Během vysílání zpráv se na displeji zobrazí oznámení o příchozí zprávě. Zprávy při přerušeném vysílání mají stejnou přednastavenou úroveň hlasitosti jako dopravní hlášení.

1. Stiskněte tlačítko MENU.
2. Vyberte možnost AUDIO nebo AUDIO SETTINGS.
3. Přejděte na NEWS a pomocí tlačítka OK proveďte zapnutí nebo vypnutí.
4. Pro návrat stiskněte tlačítko MENU.

ALTERNATIVNÍ FREKVENCE

Mnoho programů vysílaných na vlnovém pásmu FM má identifikační kód programu (PI), který audiojednotky dokážou rozpoznat.

Pokud má vaše rádio zapnuto ladění alternativních frekvencí (AF) a vy se přesunete z jedné vysílací oblasti do jiné, toto zařízení vyhledá a přepne na silnější signál dané stanice, pokud je možno jej nalézt.

Za určitých podmínek však může ladění AF dočasně přerušit normální příjem.

Pokud tuto funkci zvolíte, bude jednotka neustále vyhodnocovat sílu signálu a pokud bude dostupný silnější signál, přepne jednotka na něj. Zvuk se ztiší, zatímco jednotka prohledává seznam alternativních frekvencí, a v případě potřeby prohledá ještě jednou celé zvolené vlnové pásmo a vyhledá skutečně alternativní frekvenci.

Když nějakou takovou frekvenci najde, příjem se obnoví, nebo, když takovou frekvenci nenajde, jednotka se vrátí k původní uložené frekvenci.

Je-li zvoleno, zobrazí se na displeji 'AF'.

1. Stiskněte tlačítko MENU.
2. Vyberte možnost AUDIO nebo AUDIO MENU.
3. Přejděte na možnost ALTERNAT FREQ. nebo ALTERNATIVE FREQ a pomocí tlačítka OK ji vypněte nebo zapněte.
4. Pro návrat stiskněte tlačítko MENU.

REGIONÁLNÍ REŽIM (REG)

Regionální režim (REG) ovládá chování AF přepínání mezi místními sítěmi hlavního vysílání stanice. Stanice může být vysílána rozsáhlou sítí vysílačů umístěných v různých oblastech. Během dne může být tato velká síť rozdělena na množství místních sítí, většinou kolem velkých měst. Pokud síť není rozdělena na místní sítě, je v celé síti vysílán stejný program.

Režim regionálního vysílání ON: Tato volba zabraňuje "náhodnému" AF přeladění, pokud dostupná regionální vysílání nevysílají stejný program.

Režim regionálního vysílání vypnut: Toto nastavení umožňuje přepínání mezi regionálními sítěmi vysílajícími stejný program, ale nebrání 'náhodnému' přepínání AF, pokud program není stejný.

1. Stiskněte tlačítko MENU.
2. Vyberte možnost AUDIO nebo AUDIO SETTINGS.
3. Přejděte na RDS REGIONAL a pomocí tlačítka OK jej vypněte nebo zapněte.
4. Pro návrat stiskněte tlačítko MENU.

PŘEHRÁVÁNÍ KOMPAKTNÍHO DISKU

Poznámka: *V průběhu přehrávání je na displeji zobrazeno číslo disku a čas, který uběhl od zahájení stopy.*

Chcete-li během poslechu rádia spustit přehrávání CD, stiskněte jednou tlačítko CD.

Přehrávání bude zahájeno okamžitě po vložení disku.

VÝBĚR STOPY

- Jedním stisknutím tlačítka pro vyhledávání vpřed přejdete na další skladbu, zatímco jeho opakovaným stisknutím přejdete na skladby dále vpředu.
- Jedním stisknutím tlačítka pro vyhledávání vzad se znovu přehraje aktuální skladba. Pokud ji stisknete během tří sekund po zahájení skladby, zvolí se předcházející skladba.
- Opakovaným stisknutím tlačítka pro vyhledávání vzad přejdete na předchozí skladby.
- Pomocí tlačítek se šipkami nahoru nebo dolů vyhledejte požadovanou skladbu a stisknutím tlačítka OK ji vyberte.

Typ 2 a 3

Požadované číslo skladby můžete zadat pomocí numerické klávesnice. Zadávejte požadované číslo skladby, dokud nebude celé (např. 1 a potom 2 pro skladbu 12), nebo zadejte číslo a rovnou stiskněte OK.

RYCHLÉ PŘECHÁZENÍ VPŘED/ZPĚT

Chcete-li prohledávat skladby na disku směrem dozadu nebo dopředu, stiskněte a přidržte příslušné tlačítko vyhledávání nahoru nebo dolů.

NÁHODNÝ VÝBĚR

Při přehrávání náhodně vybraných skladeb, známém také jako shuffle (promíchání), se přehrají všechny skladby na CD v náhodném pořadí.

Typ 1

1. Stiskněte tlačítko MENU a vyberte CD MODE.
2. Vyberte SHUFFLE, což vám poté umožní tuto funkci vybrat nebo zrušit.

Při přehrávání CD s MP3 je možné zvolit SHUFFLE pro celé CD nebo pro přehrávání všech skladeb ve složce v náhodném pořadí.

Typ 2 a 3

Stiskněte funkční tlačítko 2.

Poznámka: *Při přehrávání CD s MP3 je možné zvolit SHUFFLE pro celé CD nebo pro přehrávání všech skladeb ve složce v náhodném pořadí. Tyto volby se přepínají opakovaným stisknutím funkčního tlačítka 2.*

Tlačítkem pro vyhledávání vpřed nebo vzad můžete podle přání zvolit další, náhodně přehrávanou skladbu.

OPAKOVÁNÍ STOP KOMPAKTNÍHO DISKU

Typ 1

1. Stiskněte tlačítko MENU a vyberte CD MODE.
2. Vyberte REPEAT, což vám poté umožní tuto funkci vybrat nebo zrušit. Skladba se po skončení přehraje znovu.

Při přehrávání CD s MP3 je možné zvolit REPEAT pro danou skladbu nebo pro opakování všech skladeb ve složce.

Typ 2 a 3

Stiskněte funkční tlačítko 1.

Při přehrávání CD s MP3 je možné zvolit REPEAT pro danou skladbu nebo pro opakování všech skladeb ve složce. Tyto volby se přepínají opakovaným stisknutím funkčního tlačítka 1.

PROHLÍŽENÍ STOP KOMPAKTNÍHO DISKU

Funkce SCAN umožňuje poslechnout si z každé skladby přibližně 5 sekund.

Typ 1

K dispozici jsou různé režimy ukázek, a to podle typu aktuálně přehrávaného CD.

1. Stiskněte tlačítko MENU a vyberte CD MODE.
2. Vyberte SCAN, což vám poté umožní tuto funkci vybrat nebo zrušit.

Poznámka: *Při přehrávání CD s MP3 je možné zvolit SCAN pro CD nebo pouze pro skladby ve složce.*

3. Režim ukázek zastavíte stisknutím tlačítka OK.

Typ 2 a 3

1. Stiskněte funkční tlačítko 3.

Poznámka: *Při přehrávání CD s MP3 je možné zvolit SCAN pro CD nebo pouze pro skladby ve složce. Tyto volby se přepínají opakovaným stisknutím funkčního tlačítka 3.*

2. Stisknutím funkčního tlačítka 3 režim ukázek zastavíte.

PŘEHRÁVÁNÍ SKLADEB VE FORMÁTU MP3

Poznámka: *Některé zvukové soubory s ochranou proti kopírování nemusí přehrávač disků CD přečíst.*

Přehrávač disků CD podporuje také soubory ve formátu MP3 a WMA.

Po vložení zvukového disku CD do přehrávače disků CD se načte struktura adresářů. Doba, za jakou bude spuštěno přehrávání, závisí na kvalitě disku.

Skladby ve formátu MP3 lze na CD nahrávat několika způsoby. Mohou být všechny umístěny v kořenovém adresáři jako konvenční zvukové CD, nebo mohou být umístěny do adresářů, které mohou reprezentovat např. album, umělce nebo žánr.

Přehrávání disku s více bloky

Skladby na disku CD s více adresáři jsou běžně přehrávány po adresářích. Nejdříve se přehrají skladby v prvním adresáři, poté skladby ve vnořených adresářích prvního adresáře a následně skladby v druhém adresáři. Stejným způsobem probíhá přehrávání dále. Například, pokud má adresář č. 1 podadresáře 1a a 1b, a adresář č. 2 obsahuje podadresář 2a, bude pořadí přehrávání: adresář č. 1, podadresáře 1a, 1b, adresář č. 2, podadresář 2a.

Po dokončení přehrávání souboru se spustí přehrávání dalších souborů stejného adresáře. Po přehrání všech souborů umístěných v daném adresáři se automaticky spustí přehrávání souborů dalšího adresáře.

VOLBY ZOBRAZOVÁNÍ INFORMACÍ K MP3

Při přehrávání disku se skladbami MP3 se mohou na displeji přehrávače zobrazovat určité informace zakódované v každé zaznamenané stopě. Tyto informace obvykle zahrnují:

- Název souboru
- Název adresáře
- Informace ID3 obsahující například název alba nebo jméno interpreta.

Na displeji se normálně zobrazuje název souboru, který se přehrává. Požadovanou položku těchto informací zobrazíte opakovaným stisknutím tlačítka **INFO** (Informace).

Poznámka: *Pokud není zvolená informace ID3 k dispozici, zobrazí se na displeji hlášení* ***NO MP3 TAG*** *(Informace k souboru MP3 nejsou k dispozici).*

Možnosti zobrazení CD textu

Přehrává-li se zvukový disk s CD-textem, může se na displeji zobrazovat omezené množství informací zakódovaných v každé skladbě. Tyto informace obvykle zahrnují:

- Název disku
- Jméno zpěváka
- Název skladby.

Poznámka: *Tato zobrazení na displeji se volí stejným způsobem jako u souborů MP3. Pokud nebyly zadány žádné údaje, zobrazí se na displeji hlášení* ***NO DISC NAME*** *(Disk bez názvu) nebo* ***NO TRACK NAME*** *(Skladba bez názvu).*

UKONČENÍ PŘEHRÁVÁNÍ KOMPAKTNÍHO DISKU

Chcete-li obnovit příjem rozhlasového vysílání (všechny modely):

- Stiskněte tlačítko RADIO.

Poznámka: *Tímto se CD-disk nevysune z přehrávače; přehrávání disku se pouze pozastaví na místě, kde byl obnoven příjem rozhlasového vysílání.*

Chcete-li obnovit přehrávání CD, stiskněte znovu tlačítko CD.

Poznámka: *Aby při používání přídavného zařízení byla výkonnost optimální, nastavte hlasitost na tomto zařízení na vysokou úroveň. Omezí se tím ovlivnění kvality zvuku vznikající při dobíjení zařízení z napájecí zásuvky vozidla.*

Je-li jednotka vybavena zásuvkou pro připojení vnějších zařízení (AUX IN), lze přes ni k audiosystému vozidla připojit externí zařízení jako např. MP3 přehrávač. Reprodukce pak bude probíhat přes reproduktory ve vozidle.

Vnější zařízení připojte do zásuvky AUX IN pomocí běžného konektoru jack 3,5 mm.

Pomocí tlačítka AUX nebo MENU zvolte přídavné zařízení a zvuk z tohoto zdroje bude slyšet z reproduktorů vozidla. Na displeji audiojednotky se objeví nápis LINE IN nebo LINE IN ACTIVE. Hlasitost, hloubky a výšky je možné regulovat na audiojednotce vozidla jako normálně.

Tlačítka na audiojednotce mohou být také použita k obnovení reprodukce z audiojednotky, i když přídavné zařízení zůstává připojeno.

Displej audio jednotky	Náprava
PLEASE CHECK CD (PROSÍM ZKONTROLUJTE CD)	Obecné chybové hlášení při problému s CD, jako např. že je nelze načíst, vloženo datové CD atd. Ujistěte se, že je disk vložen tak, že je otočen správnou stranou nahoru. Disk očistěte a zkuste znovu, případně jej vyměňte za disk s hudbou, o kterém víte, že je v pořádku. Pokud závada přetrvává, kontaktujte vašeho prodejce.
CD DRIVE MALFUNCTION (NEFUNKČNÍ CD MECHANIKA)	Obecné chybové hlášení pro podmínky závady na CD přehrávači, jako jsou např. vadný mechanizmus.
CD DRIVE HIGH TEMP (VYSOKÁ TEPLOTA MECHANIKY CD)	Příliš vysoká okolní teplota - přístroj začne znovu fungovat, teprve až zchladne.
IPOD ERROR READING DEVICE (CHYBA NAČÍTÁNÍ ZAŘÍZENÍ IPOD)	Obecné chybové hlášení pro podmínky závady iPod, jako např. že není možné číst data. Zkontrolujte, zda je iPod vložen správně. Pokud závada přetrvává, kontaktujte vašeho prodejce.

Stisknutím příslušného tlačítka na okraji jednotky se dostanete k dané funkci systému. Tím přejdete do zvoleného režimu.

Pokyny k ovládání audio jednotky a dostupných funkcí navigace naleznete v příslušném postupu práce s audio jednotkou. Viz **Audio jednotka - přehled** (stana 237).

Načítání mapových dat

UPOZORNĚNÍ

Uvedená maximální rychlost se nemusí vztahovat k vašemu vozidlu. Nesete trvalou zodpovědnost za zachování kontroly nad vozidlem, dohled nad všemi systémy a dodržování maximální povolené rychlosti. Nedodržení tohoto pokynu může vést ke ztrátě kontroly nad vozidlem.

Přední sklo displeje z tekutých krystalů se může při nárazu tvrdým předmětem rozbít. Pokud se sklo rozbije, nedotýkejte se tekuté krystalické látky. V případě kontaktu s pokožkou omyjte zasažená místa okamžitě mýdlem a vodou.

Poznámka: *Během aktualizace softwaru nezapínejte zapalování ani nezkoušejte nastartovat motor.*

Poznámka: *Nečistěte přístroj pomocí rozpouštědel nebo čisticích prostředků ve spreji. Používejte pouze vlhký hadřík.*

Poznámka: *Aby navigační systém fungoval, musí být SD karta navigace zasunuta do slotu pro paměťovou kartu SD. Potřebujete-li náhradní kartu SD, kontaktujte autorizovaného prodejce.*

Poznámka: *Slot pro SD kartu je vybaven pružinou. Chcete-li kartu SD vytáhnout, stačí ji zatlačit dovnitř a uvolnit. Nepokoušejte se kartu vyjmout, aniž byste ji nejprve zatlačili dovnitř. Může dojít k poškození.*

E129900

1. Vložte do slotu kartu SD s navigací.
2. Stiskněte tlačítko **NAV**. Upozornění na bezpečnost silničního provozu potvrdí. že import mapových dat byl úspěšný.
3. Systém je nyní připraven k použití.

Aktualizace map a systému vám poskytne autorizovaný prodejce.

Poznámka: *Můžete používat pouze data licencovaná společností Ford.*

Bezpečnost silničního provozu

POZOR

Nesoustředěná jízda může mít za následek ztrátu kontroly nad vozidlem, nehodu a zranění. Důrazně doporučujeme dbát při používání zařízení, která mohou odpoutat pozornost od řízení, zvýšené opatrnosti. Za bezpečný provoz vozidla je vždy zodpovědný především řidič. Doporučujeme, abyste za jízdy nepoužívali žádné zařízení, které je nutné obsluhovat ručně. Namísto toho používejte vždy, když je to možné, systémy hlasového ovládání. Dále nezapomínejte na místní zákony a nařízení, které mohou upravovat používání elektronických zařízení za jízdy.

Poznámka: *Za bezpečný provoz vozidla odpovídá řidič, a proto musí vždy vyhodnotit, zdali je bezpečné držet se navrhované trasy. Navigační funkce jsou poskytovány pouze jako pomůcka. Rozhodnutí o jízdě je nutné učinit na základě místních jízdních podmínek a platných pravidel silničního provozu. Pokyny navigace se neřiďte v případě, že vám přikazují provést nebezpečný nebo zakázaný manévr, mohly by způsobit nebezpečnou situaci nebo vás zavést do oblasti, kterou považujete za nebezpečnou. Mapy používané systémem nemusí v důsledku proměny dopravní sítě, aktuální dopravní situace a odpovídajících jízdních podmínek být přesné a mohou obsahovat chyby.*

Bezpečnostní informace

Pokud se potřebujete podívat podrobněji, sjeďte z vozovky v místě, kde to bude bezpečné, a vozidlo zaparkujte.

Nastavení trasy

1. Stiskněte tlačítko **NAV**.
2. Zvolte **Destination input**.
3. Začněte v horní části, vyberte zemi a následně poštovní směrovací číslo nebo město a ulici společně s číslem domu nebo křižovatky.
4. Pomocí tlačítek se šipkami zadejte adresu.
5. Po zadání patřičných informací výběrem položky **Spustit navigaci** nebo stisknutím tlačítka funkce spusťte výpočet trasy.

Poznámka: *Po prvním zadání zůstane zvolená země nastavená jako výchozí, dokud ji ručně nezměníte.*

Poznámka: *V případě potřeby můžete pomocí tlačítek nahoru a dolů zobrazit obrazovky s dalšími znakovými sadami.*

Poznámka: *Pokud potřebujete pouze navigaci do středu města, stačí zadat název města a spustit navigaci.*

Poznámka: *Pokud potřebujete pouze navigaci do oblasti, například do čtvrti ve městě, stačí zadat název oblasti a spustit navigaci.*

Proběhne výpočet trasy a opět se zobrazí hlavní obrazovka navigace. Pokud se zobrazí výzva, zvolte nejprve požadovaný typ trasy. Informace na obrazovce a hlasové pokyny vás dovedou do cíle.

Struktura nabídek

Nabídku zobrazíte pomocí ovladače displeje informačního a zábavního systému. Viz **Informační displeje** (stana 83).

Poznámka: *Některé možnosti se mohou mírně lišit nebo nemusejí být k dispozici, pokud jsou volitelné.*

Navigace	
Trasa*	Aktiv. nav. na cíl
	Úseky trasy
	Objížďka
	Uvolnit úseky trasy
Zadání cíle*	Stát
	Město/PSČ

Navigace		
	Ulice	
	Čtvrť	
	Spustit navádění	
Doprava*	TA	
	TMC na trase	
	Všechna TMC	
	Objížďka	
	Úseky trasy	
	Uvolnit úseky trasy	
Domácí adresa*	Spustit navádění	
	Změnit adresu	
Poslední cíle*		
Oblíbené*	Oblíbené (a-z)	
Body zájmu*	Body zájmu v okolí	
	Blízko cíle	
	Podél dálnice	
	Body zájmu blízko adresy	
	Hledat jména	
Plánování cesty*	Nová cesta	
	Uložené cesty	
Uložit polohu*		
Volby trasy*	Trasa	Eko
		Rychlá
		Krátká
		Vždy se ptát
	Řidič:	Klidná

Navigace		
		Normální
		Sportovní
	Nastavení Eko	Přívěs
		Střešní box
	Dyn. navádění	
	Dálnice	
	Tunel	
	Trajekt/autovlak	
	Mýto	
	Sezónní silnice	
	Dálniční známka	
Zvláštní funkce*	Informace GPS	
	Systém. info	
	Zadat polohu	
	Demo provoz	

*Popis těchto položek nabídky naleznete v odpovídající tabulce.

Volby trasy

Stiskněte tlačítko **NAV** a přejděte na položku **Volby trasy**. Poté můžete nastavit následující volby trasy.

Trasa

Pokud zvolíte možnost **Vždy se ptát**, bude vám vždy nabídnuta možnost výběru trasy cesty.

Eko

Použije se trasa s podmínkami pro nejhospodárnější spotřebu paliva.

Poznámka: *Na spotřebu má vliv váš styl jízdy.*

Rychlá

Použije nejrychlejší trasu.

Krátká

Použije nejkratší trasu.

Řidič

Volně

Tato volba spočítá čas příjezdu v případě pomalejší jízdy do cíle.

Normální

Tato volba spočítá čas příjezdu v případě normální jízdy do cíle.

Rychlá

Tato volba spočítá čas příjezdu v případě rychlé jízdy do cíle.

Nastavení Eco

Přívěs

Pomocí této funkce můžete upravovat nastavení ekonomické trasy s ohledem na to, zda táhnete přívěs či nikoli, případně můžete zadat rozměry přívěsu.

Střešní box

Pomocí této funkce můžete upravovat nastavení ekonomické trasy s ohledem na to, zda vezete střešní box či nikoli.

Dynamická trasa

Když je zapnutá a jednotka přijímá platný signál kanálu dopravních hlášení (TMC), trasa je automaticky aktualizována tak, aby byla zohledněna dopravní situace v dané chvíli, nehody nebo zácpy.

Poznámka: *Tato funkce pomáhá vyhnout se zpožděním nebo zdržením na cestách.*

Dálnice

Pokud je tato možnost vypnuta, systém se na trase vyhne dálnicím a automaticky aktualizuje vzdálenost cíle a časový odhad jízdy.

Tunel

Pokud je tato možnost vypnuta, systém se na trase vyhne tunelům a automaticky aktualizuje vzdálenost cíle a časový odhad jízdy.

Převozy a autovlaky

Pokud je tato možnost vypnuta, systém se na trase vyhne trajektům a autovlakům a automaticky aktualizuje vzdálenost cíle a časový odhad jízdy.

Mýto

Pokud je tato možnost vypnuta, systém se na trase vyhne silnicím s mýtným a automaticky aktualizuje vzdálenost cíle a časový odhad jízdy.

Cesty se sezonním provozem

Pokud je tato možnost vypnuta, systém se na trase vyhne silnicím se sezónním provozem (např. horským průsmykům) a automaticky aktualizuje vzdálenost cíle a časový odhad jízdy.

Dálniční známka

Pokud je tato možnost vypnuta, systém se na trase vyhne silnicím vyžadujícím dálniční známku a automaticky aktualizuje vzdálenost cíle a časový odhad jízdy.

Informace

Stisknutím tlačítka informací zobrazíte údaje o aktuální poloze nebo cestě. Pokud při používání navigace stisknete toto tlačítko, zopakuje se poslední navigační pokyn.

Nastavení vašich navigačních priorit

Vyberte nastavení systému, která budou brána v úvahu při plánování vaší trasy.

Stiskněte tlačítko NAV a zvolte některou z následujících možností.

Možnost	Význam
Zadání cíle	V systému můžete zadat údaje o cíli (např. zadání názvů měst, zadání názvů ulic nebo výběr místa na mapě).
Doprava	Vyberte, jak má systém reagovat na dopravní problémy na trase (např. úseky s dopravní zácpou).
Domácí adresa	Udává polohu na mapě, která je aktuálně uložena jako vaše domácí poloha. Je možné uložit pouze jednu domácí adresu.
Poslední cíle	Můžete zobrazit historii minulých cílů zadaných do systému. Ze seznamu vyberte požadovaný cíl, který chcete zopakovat.
Oblíbené	Zobrazí seznam uložených oblíbených míst.
Body zájmu	Umožňuje vyhledávat a vybírat blízké body zájmu na trase nebo v cíli. Vyhledávat můžete podle jména nebo kategorie.
Plánování cesty	Umožňuje nastavit a uložit novou cestu tak, že zadáte několik různých cílů a vyberete pořadí, ve kterém je chcete navštívit. Můžete také upravovat stávající trasu nebo vyvolat předcházející trasu. Systém automaticky vypočítá a zobrazí vámi zvolenou trasu.
Uložit polohu	Umožňuje uložení a pojmenování aktuální polohy. Tato poloha se automaticky uloží do oblíbených položek.
Volby trasy	Umožňuje nastavit dostupné volby trasy.
Speciální funkce	Umožňuje výběr informací o GPS a o systému nebo předvedení funkcí systému. Pokud vozidlo stojí, můžete vybrat demonstrační režim, ve kterém systém zobrazí simulaci cesty. Počáteční polohu vozidla můžete vybrat ručně.

Stiskněte tlačítko MENU, vyberte možnost navigace a zvolte některou z následujících možností.

Možnost	Význam
Volby trasy	Umožňuje nastavit volby trasy.
Zobrazení mapy	Umožňuje přizpůsobit zobrazení mapy cesty (např. šipek na mapě, časů příjezdu a obsahu mapy).
Možnosti asistence	Umožňuje nastavení zobrazovaných informací ke zvolené cestě (např. značky, jízdní pruhy a omezení rychlosti). Umožňuje zapnout nebo vypnout funkci upozornění na nebezpečí.
Osobní údaje	Umožňuje odstranit osobní údaje (např. domácí adresu).
Reset vš. nastavení	Slouží k resetování nastavení navigace.

Uložení domácí adresy

1. Stiskněte tlačítko **NAV**.
2. Vyberte možnost domácí adresy.
3. Zadejte požadované údaje pomocí tlačítek se šipkami.
4. Stiskněte tlačítko funkce pro potvrzení.

Poznámka: *Pokud se rozhodnete domácí adresu změnit, automaticky se zobrazí poslední cíl.*

Přidání oblíbené položky

1. Stiskněte tlačítko **NAV**.
2. Přejděte na možnost pro zadání cíle.
3. Zadejte požadované údaje pomocí tlačítek se šipkami.
4. Stiskněte tlačítko funkce pro uložení.

Poznámka: *Pokud vyberete možnost uložení polohy, cíl se také uloží do oblíbených položek.*

Výběr oblíbené položky

1. Stiskněte tlačítko **NAV**.
2. Vyberte možnost oblíbených.
3. Pomocí tlačítek se šipkami přejděte na požadovaný cíl.
4. Stisknutím tlačítka **OK** spusťte navigaci.

Nastavení hlasitosti navigace

Pomocí ovládacího prvku hlasitosti můžete při aktivní hlasové navigaci upravit hlasitost pokynů.

Poznámka: *Pokud při používání navigace stisknete tlačítko informací, zopakuje se poslední navigační pokyn.*

Směšování zvuku navigace

Tato funkce umožňuje nastavovat směšovací poměr zvuku mezi audio jednotkou a navigací. Viz **Všeobecné informace** (stana 83).

Tolerantní zadání cíle

Tato funkce vyhledá několik cílů, jejichž název se podobá zadanému cíli. Tato možnost se hodí, když si nejste jisti se správností pravopisu názvu cíle.

1. Stiskněte tlačítko **NAV**.
2. Přejděte na možnost pro zadání cíle.

3. Nejprve vyberte možnost **Tolerantní** a poté zadejte cíl.
4. Stiskněte tlačítko **OK**. Systém vyhledá cíle s podobnými názvy.
5. Pomocí tlačítek se šipkami vyberte požadovaný cíl ze seznamu a stisknutím tlačítka **OK** potvrďte jeho volbu.

Zobrazení trasy

Zobrazení mapy

Stisknutím tlačítka **MAP** zobrazíte režim mapy. Toto zobrazení ukáže vaši aktuální polohu uprostřed displeje jako šipku v kroužku. Šipka ukazuje směr jízdy.

Nad linkou je zobrazena informace o názvu aktuální ulice nebo, pokud se blíží odbočka, následující ulice vaší trasy.

Způsob zobrazení mapy lze změnit změnou nastaveného měřítka a orientace. Stiskněte tlačítko funkce číslo jedna. Na displeji se zobrazuje aktuální měřítko mapy.

Měřítko mapy lze nastavit v rozmezí 0,05 míle až 500 mil nebo 50 metrů až 500 kilometrů. Možnost automatického nastavení je dostupná nahoře. Funkce automatického nastavení neustále mění měřítko mapy podle rychlosti vozidla a typu aktuální silnice.

Pomocí tlačítek se šipkami změníte zobrazení na 2D, zobrazení s pokyny, 3D nebo jasné zobrazení.

Transfokace

Tato funkce automaticky zvětší měřítko zobrazení mapy ve chvíli, kdy je třeba odbočit nebo provést složitější jízdní úkon. Pokud je zapnutý automatický režim, krátce na to se měřítko zobrazení vrátí na předchozí úroveň.

Ruční: Stiskněte tlačítko funkce číslo jedna a upravte nastavení pomocí tlačítek se šipkou doleva a doprava. Stisknutím tlačítka **OK** potvrďte provedené nastavení.

Automatický: Stiskněte tlačítko funkce číslo jedna a vyberte možnost automatického nastavení pomocí tlačítek se šipkou doleva nebo doprava. Stisknutím tlačítka **OK** potvrďte provedené nastavení.

Přesun

Stiskněte v režimu mapy tlačítko funkce číslo dvě. Nyní můžete pomocí tlačítek se šipkami na audio jednotce posouvat zobrazení mapy.

Opětovným stisknutím tlačítka funkce číslo dvě obnovíte původní zobrazení.

Displej navigace

Po potvrzení navigační trasy se výchozí obrazovkou stane hlavní navigační obrazovka.

Po zahájení aktivní trasy se uskutečňuje navádění pomocí informací na obrazovce a hlasových pokynů. Bez ohledu na to, který zdroj zvuku je v jednotce zapnutý, zůstává na obrazovce grafický výřez se základními informacemi o odbočkách a vzdálenosti. Není proto třeba, aby na jednotce zůstala během navigace trasou zobrazena hlavní navigační obrazovka. Stisknutím tlačítka **MAP** se můžete kdykoli vrátit na hlavní obrazovku navigace. V případě potřeby lze na hlavní obrazovce navigace zobrazit podrobnější informace o trase.

Varování při nebezpečí

Tento systém podporuje funkci výstražného upozornění pomocí vizuálních a zvukových prvků na nebezpečná místa v dopravě. Prostřednictvím nabídky na informačním a zábavním displeji můžete tento systém vypnout. Otevřete v nabídce navigace položku **Funkce asistenta**.

Poznámka: *Tato funkce je k dispozici pouze v některých zemích.*

Aktualizace navigačních map

Můžete si zakoupit roční aktualizace map. Obraťte se na autorizovaného prodejce.

Schválení typu

Logo SD je ochranná známka.

Navigační software je založen na části prací skupiny FreeType Team © 2006.

Navigační software je založen na části prací skupiny nezávislé skupiny JPEG Group.

VŠEOBECNÉ INFORMACE

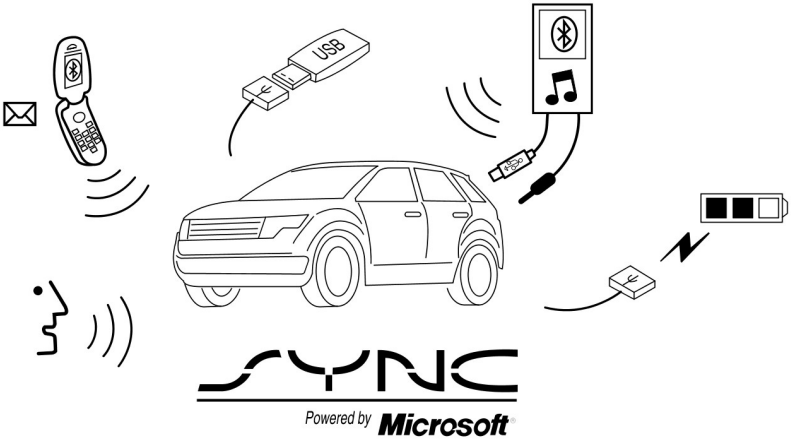

E142598

SYNC je komunikační systém spolupracující s mobilními telefony se zařízením Bluetooth a přenosnými mediálními přehrávači.

Slouží k:

- zahajování a příjmu hovorů,
- přístupu k hudbě v přehrávači médií a jejímu přehrávání,
- použití nouzového asistenta,
- přístupu ke kontaktům v telefonním seznamu a hudbě pomocí hlasových příkazů,
- vysílání hudby z připojeného mobilního telefonu,
- výběru předem nastavených textových zpráv,
- použití pokročilého systému rozpoznávání hlasu,
- nabíjení zařízení USB (pokud to zařízení podporuje).

Před připojením k systému SYNC si přečtěte příručku k připojovanému zařízení.

Podpora

Další podporu vám poskytne autorizovaný prodejce. Další informace naleznete na místních webových stránkách společnosti Ford.

Bezpečnostní informace

POZOR

Nesoustředěná jízda může mít za následek ztrátu kontroly nad vozidlem, nehodu a zranění. Důrazně doporučujeme dbát při používání zařízení, která mohou odpoutat pozornost od řízení, zvýšené opatrnosti. Za bezpečný provoz vozidla je vždy zodpovědný především řidič. Doporučujeme, abyste za jízdy nepoužívali žádné zařízení, které je nutné obsluhovat ručně. Místo toho používejte vždy, když je to možné, systémy hlasového ovládání. Dále nezapomínejte na místní zákony a nařízení, které mohou upravovat používání elektronických zařízení za jízdy.

Pokyny k používání jednotky SYNC:

- Pokud jsou napájecí šňůry nebo kabely zařízení zlomené, naprasklé nebo poškozené, zařízení nepoužívejte. Kabely opatrně umístěte tak, abyste na ně nešlápli a aby nepřekážely v dráze pedálů, neznemožňovaly nastavování sedadel ani nebránily bezpečnému ovládání vozu.
- Za extrémních klimatických podmínek nenechávejte přehrávací zařízení ve vozidle – může dojít k jejich poškození. Další informace naleznete v příručce k zařízení.
- Nepokoušejte se opravovat systém vlastními silami. Obraťte se na autorizovaného prodejce.

Informace o ochraně soukromí

Po připojení mobilního telefonu k systému SYNC dojde k vytvoření profilu přiřazeného k příslušnému mobilnímu telefonu. Profil je vytvářen za účelem rozšíření nabídky funkcí mobilního telefonu a zajištění účelnějšího ovládání. Profil může kromě jiného obsahovat údaje o telefonním seznamu, textových zprávách (přečtených i nepřečtených) a historii hovorů. včetně historie hovorů z doby, kdy mobilní telefon nebyl připojen k systému. Po připojení přehrávače médií systém vytvoří a uloží rejstřík podporovaného mediálního obsahu. Systém si rovněž udržuje krátký záznam činnosti obsahující údaje o posledních 10 minutách využívání systému. Protokol a další systémová data slouží ke zlepšení chování systému a k usnadnění diagnostiky případných potíží.

Profil mobilního telefonu, rejstřík přehrávače médií a protokol činnosti zůstávají v systému uloženy, dokud je odstraníte. Ve vozidle zůstávají přístupné pouze po připojení mobilního telefonu nebo přehrávače médií. Pokud již nemáte v úmyslu využívat systém nebo vozidlo, doporučujeme provést obnovení továrního stavu, při němž dojde ke smazání všech uložených informací. Viz **Informační displeje** (stana 83).

Pro přístup k údajům uloženým v systému je vyžadováno speciální vybavení. Je vyžadován také přístup k jednotce SYNC ve vozidle. Společnost Ford nepřistoupí k údajům uloženým v systému bez souhlasu z jiných než zde uvedených důvodů. Mezi situace, kdy je vyžadován přístup k datům v systému, patří nařízení soudu a situace, kdy to budou vyžadovat zákonné předpisy, vládní organizace nebo jiné společnosti jednající z pověření zákona. Další strany mohou o přístup k informacím žádat nezávisle na společnosti Ford. K dispozici jsou další informace o ochraně soukromí. Viz **Aplikace a služby SYNC™** (stana 281).

POUŽITÍ FUNKCE ROZPOZNÁVÁNÍ HLASU

Tento systém slouží k ovládání funkcí pomocí hlasových příkazů. Díky tomu se budete moct plně soustředit na okolní provoz a nespouštět přitom ruce z volantu.

Užitečné rady

V interiéru vozidla by měl být co největší klid. Hluk pronikající do vozu otevřenými okny a vibrace způsobené jízdou po nerovné vozovce mohou systému znemožnit správné rozpoznání vyslovených příkazů.

Než vydáte hlasový příkaz, vyčkejte na dokončení hlášení systému, po kterém bude následovat pípnutí. Příkazy vyslovené před tímto znamením systém nezaregistruje.

Mluvte přirozeně a mezi slovy dělejte delší přestávky.

Systém můžete v průběhu hlášení kdykoli přerušit stisknutím tlačítka hlasového ovládání. Stisknutím a podržením tlačítka hlasového ovládání můžete také kdykoli zrušit hlasové ovládání.

Zahájení hlasového ovládání

Stiskněte tlačítko hlasového ovládání. Na displeji se zobrazí seznam dostupných příkazů.

Příkaz	Pokud chcete
„Bluetooth Audio“	Přehrávání zvuku z mobilního telefonu.
„Cancel“ (Storno)	Zrušení požadované akce.
„Line in“ (Externí vstup)	Přístup k zařízení připojenému k externímu zvukovému vstupu.
„Telefon“	Uskutečnění hovoru.
„SYNC“	Návrat do hlavní nabídky.
„USB“	Přístup k zařízení připojenému k portu USB.
„Voice settings“ (Nastavení hlasového ovládání)	Nastavení úrovně hlasové interakce systému.
„Help“ (Nápověda)	Přehrání hlasových příkazů, které je možné v aktuálním režimu využít.

Interakce systému

Systém v závislosti na situaci a nastavené úrovni interakce (nastavení hlasového ovládání) reaguje přehráním zvukových znamení, výzev, otázek a potvrzení vyslovených příkazů. Míru přehrávání pokynů a interakce systému hlasového ovládání si můžete upravit.

K usnadnění používání systému je ve výchozím nastavení aktivována vyšší úroveň interakce. Toto nastavení však můžete kdykoliv změnit.

Nastavení úrovně interakce

Stiskněte tlačítko hlasového ovládání. Po výzvě vyslovte příkaz „Voice settings“ (Nastavení hlasového ovládání) a poté jednu z následujících možností:

Pokud vyslovíte	Systém:
„Interaction mode advanced“ (Rozšířený režim interakce)	Méně hlasové interakce, častější výzva zvukovým znamením.
„Interaction mode standard“ (Standardní režim interakce)	Podrobnější interakce a pokyny.

Podle výchozího nastavení je aktivován standardní režim interakce.

Ověřovací výzvy jsou krátké otázky, které systém položí v případě, že si není jistý vaším požadavkem, nebo v případě, že je možné na váš příkaz reagovat více způsoby. Systém se například může zeptat, zda je příkaz telefonu správný.

Stiskněte tlačítko hlasového ovládání a změňte nastavení potvrzovacích výzev. Po výzvě vyslovte příkaz „Voice settings“ (Nastavení hlasového ovládání) a poté jednu z následujících možností:

Pokud vyslovíte	Systém:
„Confirmation prompts off“ (Vypnutí potvrzovacích výzev)	Vybere nejvhodnější příkaz. Občas můžete být požádáni o potvrzení nastavení.
„Confirmation prompts on“ (Zapnutí potvrzovacích výzev)	Ověření hlasového příkazu formou krátkého dotazu.

Systém vytvoří seznam položek, jež vyslovenému příkazu odpovídají se stejnou pravděpodobností. Je-li tato funkce zapnuta, systém může nabídnout až čtyři možnosti.

Například: „Say 1 after the tone to call John Doe at home.“ (Chcete-li zavolat Johna Doea a použít číslo domů, vyslovte po zaznění zvukového znamení číslo 1.) „Say 2 after the tone to call John Doe on mobile.“ (Chcete-li zavolat Johnnyho Doea a použít číslo mobilního telefonu, vyslovte po zaznění zvukového znamení číslo 2.) „Say 3 after the tone to call Jane Doe at home.“ (Chcete-li zavolat Jane Doeovou a použít číslo domů, vyslovte po zaznění zvukového znamení číslo 3.)

Stejný systém se týká médií. Chcete-li třeba přehrát skladbu John Doe, vyslovte po zaznění zvukového znamení číslo 1. „Say 2 after the tone to play Johnny Doe.“ (Chcete-li přehrát skladbu Johnny Doe, vyslovte po zaznění zvukového znamení číslo 2.) „Say 3 after the tone to play Jane Doe.“ (Chcete-li přehrát skladbu Jane Doe, vyslovte po zaznění zvukového znamení číslo 3.)

Pokud vyslovíte	Systém:
„Media candidate lists off“ (Vypnutí seznamu návrhů médií)	Vybere nejvhodnější možnost ze seznamu návrhu médií. Systém se vás občas může na něco dotázat.
„Media candidate lists on“ (Zapnutí seznamu návrhů médií)	Upřesní hlasový příkaz při návrhu médií.
„Phone candidate lists off“ (Vypnutí seznamu návrhů kontaktů)	Vybere nejvhodnější možnost ze seznamu návrhu kontaktů. Systém se vás občas může na něco dotázat.
„Phone candidate lists on“ (Zapnutí seznamu návrhů kontaktů)	Upřesní hlasový příkaz v rámci kontaktů z mobilního telefonu.

Změna nastavení hlasového ovládání

Pomocí informačního a zábavního displeje můžete změnit nastavení hlasového ovládání.

1. Stiskněte tlačítko **MENU**.
2. Zvolte možnost **SYNC-Settings**.
3. Zvolte možnost **Voice Settings**.

POUŽITÍ SYSTÉMU SYNC™ SPOLU S TELEFONEM

Jednou z hlavních funkcí systému SYNC je uskutečňování hovorů pomocí zařízení hands-free. Systém podporuje mnoho různých funkcí, nicméně značná část závisí také na vlastnostech použitého mobilního telefonu.

Většina mobilních telefonů vybavených bezdrátovou technologií Bluetooth však podporuje přinejmenším tyto funkce:

- Přijetí příchozího hovoru
- Ukončení hovoru
- Přepnutí do soukromého režimu
- Vytočení čísla
- Opakované vytočení čísla
- Oznámení čekajícího hovoru
- Identifikace volajícího

Ostatní funkce, jako například psaní textových zpráv pomocí zařízení Bluetooth nebo automatické stahování telefonního seznamu, závisí na konkrétním telefonu. Kompatibilitu vašeho mobilního telefonu můžete ověřit podle informací v příručce k telefonu nebo na internetových stránkách místního zastoupení společnosti Ford.

První párování mobilního telefonu

Poznámka: *Musíte zapnout zapalování a rádio.*

Poznámka: *Nabídkou procházejte pomocí tlačítek se šipkami nahoru a dolů nacházejících se na audio systému.*

Po spárování mobilního telefonu se systémem je možné přijímat příchozí hovory a uskutečňovat odchozí hovory pomocí zařízení hands-free.

1. Před vyhledáváním se ujistěte, že je v mobilním telefonu aktivována funkce Bluetooth. V případě potřeby vyhledejte informace v příručce k zařízení.

2. Stiskněte tlačítko **PHONE**. Když displej audiojednotky signalizuje, že nejsou spárovány žádné telefony, stiskněte tlačítko pro přidání.
3. Když se na displeji audiojednotky objeví hlášení vyzývající k párování, vyhledejte v telefonu systém SYNC a zahajte proces párování.
4. Až se na displeji telefonu zobrazí výzva, zadejte šestimístný kód PIN zobrazený systémem na displeji audiojednotky. Úspěšné spárování bude znázorněno na displeji.

V závislosti na vlastnostech telefonu a na konkrétním trhu vás může systém vyzvat k nastavení aktuálního mobilního telefonu jako hlavního telefonu (po zapnutí zapalování se systém pokusí připojit nejprve k hlavnímu telefonu), ke stažení telefonního seznamu atd.

Párování dalších telefonů

Poznámka: *Musíte zapnout zapalování a rádio.*

Poznámka: *Nabídkou procházejte pomocí tlačítek se šipkami nahoru a dolů nacházejících se na audio systému.*

1. Před vyhledáváním se ujistěte, že je v mobilním telefonu aktivována funkce Bluetooth. V případě potřeby vyhledejte informace v příručce k zařízení.
2. Stiskněte tlačítko **PHONE**.
3. Zvolte nastavení zařízení Bluetooth.
4. Stiskněte tlačítko **OK**.
5. Stiskněte tlačítko pro přidání. Spustí se proces párování.
6. Když se na displeji audiojednotky objeví hlášení vyzývající k párování, vyhledejte v zařízení systém SYNC a zahajte proces párování.
7. Až se na displeji telefonu zobrazí výzva, zadejte šestimístný kód PIN zobrazený systémem na displeji audiojednotky. Úspěšné spárování bude znázorněno na displeji.

Systém vás může vyzvat k nastavení aktuálního mobilního telefonu jako hlavního telefonu, stažení telefonního seznamu atd.

Hlasové příkazy telefonu

„Telefon“	
„Call <jméno>“[1] (Volat <jméno>)	„Go to privacy“ (Soukromý hovor)
„Call <jméno> at home“[1] (Volat <jméno>, použít číslo domů)	„Hold“ (Podržet)
„Call <jméno> at work“[1] (Volat <jméno>, použít číslo do práce)	„Join“ (Sloučit)
„Call <jméno> in office“[1] (Volat <jméno>, použít číslo do kanceláře)	„Menu“[2,4] (Nabídka)
„Call <jméno> on cell“[1]	„Phonebook <jméno>“[2]

„Telefon“	
„Call <jméno> on other“[1] (Volat <jméno>, použít jiné číslo)	„Phonebook <jméno> at home“[2]
„Call history incoming“[2] (Historie příchozích hovorů)	„Phonebook <jméno> in office“[2]
„Call history missed“[2] (Historie zmeškaných hovorů)	„Phonebook <jméno> at work“ [2]
„Call history outgoing“[2] (Historie odchozích hovorů)	„Phonebook <jméno> on cell“[2]
„Connections“[2] (Spojení)	„Phonebook <jméno> on cell“[2]
„Dial“[1,3] (Vytočit)	-

[1] Před těmito příkazy není nutné vyslovit příkaz „Phone“ (telefon).

[2] Tyto příkazy nejsou dostupné do doby, než systém prostřednictvím rozhraní Bluetooth stáhne z telefonu všechny informace.

[3] Viz tabulka **Dial** uvedená níže.

[4] Viz tabulka **Menu**.

Příkazy telefonního seznamu

Poté co systém vyzvete k přístupu k záznamu telefonního seznamu (jméno, číslo atd.), zobrazí se požadované informace na displeji audiojednotky. Chcete-li vytočit číslo uložené u kontaktu, stiskněte tlačítko hlasového ovládání a vyslovte příkaz „call“ („volat“).

„Dial“ (Vytočit)
„112“ (jedna-jedna-dva) atd.
„700“ (sedm set)
„800“ (osm set)
„900“ (devět set)
„Pound“, (#)

„Dial“ (Vytočit)
„Číslo <0–9>“
„Asterisk“ (*)
„Clear“ (odstranění všech zadaných číslic)
„Delete“ (odstranění jedné číslice)
„Plus“
„Star“

Poznámka: *Pokud chcete ukončit vytáčení, stiskněte a podržte tlačítko telefonu nebo jakékoli jiné tlačítko audiojednotky.*

„Menu“ (Nabídka)
„(Phone) connections“ (Telefonní spojení)
„(Phone) settings (message) notification off“ (Vypnutí oznámení příchozích textových zpráv)
„(Phone) settings (message) notification on“ (Zapnutí oznámení příchozích textových zpráv)
„(Phone) settings (set) phone ringer“ (Nastavení vyzvánění)
„(Phone) settings (set) ringer 1“ (Nastavení vyzvánění 1)
„(Phone) settings (set) ringer 2“ (Nastavení vyzvánění 2)
„(Phone) settings (set) ringer 3“ (Nastavení vyzvánění 3)
„(Phone) settings (set) ringer off“ (Vypnutí vyzvánění)
„Phone name“ (Název telefonu)
„Text message inbox“ (Příchozí složka textových zpráv)

Slova uvedená v závorkách není nutné vyslovit. Systém příkaz pochopí i bez nich.

Uskutečnění hovoru

1. Stiskněte tlačítko hlasového ovládání a po zaznění výzvy vyslovte příkaz „Call <name>“ (Volat <jméno>) nebo „Dial“ (Vytočit) a následně řekněte číslo.
2. Po potvrzení čísla systémem zahajte hovor vyslovením příkazu „Dial“ (Vytočit).

Poslední zaznamenanou číslici odstraníte vyslovením příkazu „Delete“ (Odstranit) nebo stisknutím tlačítka se šipkou doleva na audio jednotce. Všechny zaznamenané číslice odstraníte vyslovením příkazu „Clear“ (Vymazat) nebo podržením tlačítka se šipkou doleva na audio jednotce.

Pokud chcete ukončit hovor, stiskněte tlačítko ukončení hovoru na volantu nebo zvolte možnost ukončení hovoru na displeji audiojednotky a potvrďte tlačítkem **OK**.

Příjem hovoru

Příchozí hovor můžete:

- Hovor přijmete stisknutím tlačítka přijetí hovoru na volantu nebo volbou možnosti přijetí hovoru na displeji audiojednotky. Stiskněte tlačítko **OK**.
- Hovor odmítnete stisknutím tlačítka odmítnutí hovoru na volantu nebo volbou možnosti odmítnutí hovoru na displeji audiojednotky. Stiskněte tlačítko **OK**.
- Ignorovat neprovedením žádné činnosti.

Možnosti během probíhajícího hovoru

Po spojení hovoru se zpřístupní další funkce nabídky, jako například podržení hovoru, sloučení hovorů do konferenčního atd.

Pokud chcete zpřístupnit tyto možnosti, vyberte některou z možností ve spodní části displeje audiojednotky nebo stiskněte možnost zobrazení dalších.

Možnost	Význam
Mic. off	Vypne mikrofon ve vozidle. Pokud chcete mikrofon zapnout, stiskněte dané tlačítko znovu.
Privacy	Přepnutí hovoru ze zařízení hands-free do sluchátka mobilního telefonu (soukromá konverzace). Po výběru této funkce displej audiojednotky signalizuje, že je hovor soukromý.
Hold	Podržení aktivního hovoru. Po výběru této funkce displej audiojednotky signalizuje, že je hovor podržený.
Dial a number	Zadejte čísla pomocí numerické klávesnice audio systému, například čísla hesel.
Join Calls	Sloučení dvou samostatných hovorů. Systém podporuje konferenční hovor nanejvýš tří účastníků. 1. Stiskněte možnost zobrazení dalších.

Možnost	Význam
	2. Pomocí systému nebo hlasových příkazů vyberte požadovaný kontakt a zahajte druhý hovor. Jakmile bude druhý hovor spojen, stiskněte možnost zobrazení dalších. 3. Přejděte na možnost sloučení hovorů a stiskněte tlačítko **OK**.
Phonebook	Přístup k záznamům telefonního seznamu. 1. Stiskněte možnost zobrazení dalších. 2. Přejděte na možnost telefonního seznamu a stiskněte tlačítko **OK**. 3. V telefonním seznamu vyhledejte požadovaný kontakt. 4. Až se kontakt zobrazí na displeji audiojednotky, stiskněte tlačítko **OK**. 5. Kontakt vytočíte stisknutím tlačítka **OK** nebo tlačítka vytáčení.
Call History	Přístup k historii hovorů. 1. Stiskněte možnost zobrazení dalších. 2. Přejděte na možnost historie hovorů a stiskněte tlačítko **OK**. 3. Vyberte požadovanou možnost historie hovorů (příchozí, odchozí nebo zmeškané). 4. Až se kontakt zobrazí na displeji audiojednotky, stiskněte tlačítko **OK**. 5. Kontakt vytočíte stisknutím tlačítka **OK** nebo tlačítka vytáčení.

Přístup k funkcím prostřednictvím nabídky telefonu

Můžete zobrazit historii hovorů, telefonní seznam, odeslané textové zprávy a také nastavení mobilního telefonu a systému. Dále můžete zobrazit pokročilé funkce, jako je například nouzový asistent.

1. Stisknutím tlačítka **PHONE** vstupte do nabídky telefonu.
2. Vyberte jednu z nabízených možností.

Možnost	Význam
Dial a number	Vytočte číslo pomocí numerické klávesnice audio systému.
Redial	Opětovné vytočení naposledy volaného čísla (je-li k dispozici). Stisknutím tlačítka **OK** proveďte výběr.
Phonebook[1,2]	Umožňuje přechod ke staženému telefonnímu seznamu.

Možnost	Význam
	1. Stisknutím tlačítka **OK** vstupte do telefonního seznamu. Pomocí tlačítek v dolní časti displeje můžete rychle přejít k některé abecední skupině. K rychlému výběru ze seznamu lze také použít písmena na klávesnici. 2. V telefonním seznamu vyhledejte požadovaný kontakt. 3. Až se kontakt zobrazí na displeji audiojednotky, stiskněte tlačítko **OK**. 4. Kontakt vytočíte stisknutím tlačítka **OK** nebo tlačítka vytáčení.
Call History[1]	Umožňuje zobrazit předešlé odchozí, přijaté a zmeškané hovory. 1. Stisknutím tlačítka **OK** proveďte výběr. 2. Vyberte některou z následujících možností: příchozí hovory, odchozí hovory nebo zmeškané hovory. Stisknutím tlačítka **OK** svůj výběr aktivujte. 3. Kontakt vytočíte stisknutím tlačítka **OK** nebo tlačítka vytáčení. Systém se automaticky pokusí o opětovné stažení telefonního seznamu a historie hovorů po každém připojení telefonu k sytému (pokud je zapnuta funkce automatického stahování a váš telefon tuto funkci podporuje).
Speed Dial	Vyberte jeden z deseti záznamů rychlé volby. Pokud chcete u některého kontaktu nastavit rychlou volbu, přejděte do telefonního seznamu a na numerické klávesnici audio systému stiskněte a podržte některou z číslic.
Text Message[1]	Umožňuje odesílání, stahování a mazání textových zpráv.
BT Devices	Umožňuje zobrazení položek nabídky dostupných zařízení Bluetooth (přidat, připojit, nastavit jako hlavní, vypnout nebo zapnout, vymazat).
Phone settings [1]	Umožňuje zobrazení různých nastavení a funkcí mobilního telefonu.
Emergency Assistance	Umožňuje zapnout nebo vypnout funkci nouzového asistenta systému SYNC.

[1] Tato funkce závisí na modelu telefonu.

Textové zprávy

Poznámka: *Tato funkce závisí na modelu telefonu.*

Systém podporuje příjem, odesílání, stahování a mazání textových zpráv. Systém rovněž disponuje funkcí čtení textové zprávy, takže si zprávu můžete poslechnout a stále přitom sledovat vozovku.

Přijímání textových zpráv

Poznámka: *Aby bylo možné přijímat textové zprávy, musí mobilní telefon podporovat stahování textových zpráv přes rozhraní Bluetooth.*

Poznámka: *Textovou zprávu je možné odeslat pouze jednomu příjemci.*

Přijetí nové zprávy je indikováno zobrazením na displeji audiojednotky a také zvukovým znamením.

Můžete provést tyto činnosti:

- Chcete-li, aby vám systém zprávu přečetl, stiskněte tlačítko poslechu.
- Stisknutím tlačítka zobrazení přijatou zprávu otevřete. Stisknete-li tlačítko ignorování nebo neprovedete žádnou činnost, zpráva se uloží do složky přijatých zpráv. Pokud tlačítko stisknete, budete si moci zprávu poslechnout, zobrazit jiné zprávy nebo vybrat možnost zobrazení dalších.
- Stiskněte tlačítko hlasového ovládání a řekněte „Read text message“ (Přečíst textovou zprávu).
- Stiskněte možnost zobrazení dalších. Nabídkou můžete procházet pomocí tlačítek se šipkami. Vyberte některou z následujících možností:
  - **Reply to sender**: Stisknutím tlačítka **OK** budete moci zobrazit a procházet seznam předem vytvořených zpráv.
  - **Call sender**: Stisknutím tlačítka **OK** můžete zavolat odesílateli zprávy.
  - **Forward msg**: Stisknutím tlačítka **OK** můžete zprávu přeposlat kontaktu z telefonního seznamu nebo z historie hovorů. Případně můžete také číslo zadat.

Odeslání, stažení a odstranění textové zprávy

1. Stiskněte tlačítko **PHONE**.
2. Zvolte možnost psaní textových zpráv a stiskněte tlačítko **OK**.

Zobrazí se seznam dostupných textových zpráv.

Můžete zvolit některou z následujících možností:

- Možnost **New** umožňuje odeslání nové textové zprávy na základě jedné z 15 předem vytvořených šablon.
- Možnost **View** umožňuje zobrazit celé zprávy a navíc nabízí možnost hlasového přehrání zprávy systémem. Pokud chcete přejít na další textovou zprávu, zvolte možnost zobrazení dalších. Poté budete moci odpovědět či zavolat odesílateli nebo zprávu přeposlat.

- Možnost **Delete** umožňuje odstranit aktuálně uložené zprávy ze systému (nikoli z telefonu). Displej audiojednotky signalizuje, že byly všechny textové zprávy smazány.
- Možnost **More** umožňuje smazat všechny zprávy, ručně spustit zprávy nebo z mobilního telefonu stáhnout všechny nepřečtené zprávy.

Pokud zvolíte možnost odeslání textové zprávy, zobrazí se na displeji audiojednotky seznam předem vytvořených zpráv.

Odeslání textové zprávy

1. Volbu zobrazenou na displeji audiojednotky potvrďte stisknutím tlačítka odeslání.
2. Kontakt vyberte stisknutím možnosti potvrzení. Systém se dotáže, zda si přejete zprávu skutečně poslat tomuto kontaktu. Volbu potvrďte opětovným stisknutím tlačítka **OK**. Každá textová zpráva je doplněna o předem vytvořený podpis.

Poznámka: *Textové zprávy můžete odeslat buď výběrem kontaktu z telefonního seznamu a zvolením psaní textu na displeji audiojednotky, nebo tak, že odpovíte na přijatou zprávu uloženou ve složce přijatých zpráv.*

Úprava nastavení mobilního telefonu

Tyto funkce závisí na typu telefonu.
V nastavení telefonu si můžete upravit vyzvánění, způsob oznamování příchozích textových zpráv nebo záznamy telefonního seznamu a také nastavit automatické stahování dat.

1. Stiskněte tlačítko **PHONE**.
2. Vyberte položku nastavení telefonu a stiskněte tlačítko **OK**.
3. K dispozici budete mít tyto možnosti:

Možnost	Význam
Set as master	Pokud je zvolena tato možnost, systém použije daný mobilní telefon jako hlavní v případě, že je se systémem spárováno více mobilních telefonů. Tuto možnost lze změnit u všech spárovaných mobilních telefonů (nejen u aktivního) pomocí nabídky zařízení Bluetooth.
Phone Status	Zahrnuje název mobilního telefonu, název poskytovatele služeb, číslo mobilního telefonu, sílu signálu a stav baterie. Po zjištění informací stiskněte tlačítko se šipkou vlevo a vraťte se do nabídky stavu telefonu.
Set ringtone	Můžete zvolit vyzvánění oznamující příchozí hovor (vyzvánění uložené v systému nebo v telefonu). 1. Do nabídky vstoupíte stisknutím tlačítka **OK**. Po přesunutí na jednotlivé položky se přehraje ukázka vyzvánění. 2. Stisknutím tlačítka **OK** proveďte výběr.

Možnost	Význam
	Pokud telefon podporuje přenos vyzvánění a je vybrána možnost vyzvánění telefonu, bude použito vyzvánění telefonu.
Text msg notify	Nastavení zvukového znamení upozorňujícího na příjem nové textové zprávy. 1. Stisknutím tlačítka **OK** zapnete nebo vypnete zvukové znamení.
Phonebook pref.	Úprava záznamů telefonního seznamu (např. přidání, odstranění nebo stažení záznamu). Stiskněte tlačítko **OK** a vyberte jednu z těchto položek: **Add contacts:** Po stisknutí tlačítka **OK** můžete přidat jeden či více kontaktů z telefonního seznamu. Přeneste požadované kontakty do telefonu. Informace o odesílání kontaktů do telefonu naleznete v příručce k zařízení. **Delete:** Stisknutím tlačítka **OK** vymažete obsah aktuálního telefonního seznamu a historii hovorů. Po zobrazení zprávy s výzvou k vymazání obsahu volbu potvrďte. Systém přejde zpět do nabídky nastavení telefonu. **Download now:** Stisknutím tlačítka **OK** provedete výběr a stáhnete telefonní seznam do systému. **Auto-download:** Zaškrtnutím označte, zda chcete použít tuto možnost a automaticky stahovat telefonní seznam při každém připojení telefonu k systému. Doba, za jakou bude seznam stažen, závisí na typu telefonu a na počtu uložených záznamů. Pokud je automatické stahování zapnuto, přijdete o všechny změny, přidání nebo smazání kontaktů, které jste v systému od posledního stažení učinili. Pokud je automatické stahování vypnuto, telefonní seznam se při připojení telefonu do systému nestáhne. Telefonní seznam, historie hovorů a textové zprávy budou dostupné pouze v případě, že je spárovaný telefon připojen k systému.

Zařízení Bluetooth

Tato nabídka poskytuje přístup k zařízením s technologií Bluetooth. Nabídkou můžete procházet pomocí tlačítek se šipkami. Nabídka umožňuje přidat, připojit nebo odebrat zařízení a nastavit mobilní telefon jako hlavní.

Možnosti nabídky Bluetooth Devices (Zařízení Bluetooth)

1. Stiskněte tlačítko **PHONE**.
2. Vyberte položku nabídky dostupných zařízení Bluetooth a stiskněte tlačítko **OK**.
3. K dispozici budete mít tyto možnosti:

Možnost	Význam
Add	Spárování dalšího telefonu se systémem. 1. Proces párování zahájíte stisknutím tlačítka pro přidání. 2. Když se na displeji audiojednotky objeví hlášení vyzývající k párování, vyhledejte v telefonu systém **SYNC**. V případě potřeby vyhledejte informace v příručce k zařízení. 3. Až se na displeji telefonu zobrazí výzva, zadejte šestimístný kód PIN zobrazený systémem na displeji audiojednotky. Úspěšné spárování bude znázorněno na displeji. 4. Když se zobrazí výzva k nastavení aktuálního mobilního telefonu jako hlavního telefonu, zvolte možnost Ano nebo Ne. 5. V závislosti na vlastnostech telefonu můžete být vyzvání k dalším úkonům (např. stažení telefonního seznamu). Svůj výběr potvrďte stisknutím možnosti Ano nebo Ne.
Delete	Odstranění spárovaného telefonu. Zvolte možnost odstranění a na výzvu systému k odstranění vybraného zařízení volbu potvrďte. Po odebrání telefonu ze seznamu lze daný telefon připojit k systému pouze provedením kompletního procesu párování.
Master	Nastavení dříve spárovaného telefonu jako hlavního. Zvolte možnost nastavení telefonu jako hlavního a volbu potvrďte. Systém se pokusí spojit s hlavním telefonem vždy, když zapnete zapalování. Telefon, který je nastaven jako hlavní, se v seznamu zobrazuje na prvním místě a je označen hvězdičkou.
Conn.	Umožňuje připojení dříve spárovaného telefonu. Aby bylo možné u telefonu tuto funkci použít, musí být připojeno pouze jedno zařízení. Pokud je připojen další telefon, předešlý telefon bude od telefonní služby odpojen. Systém umožňuje najednou používat více zařízení s technologií Bluetooth, pokud je jedno zařízení používáno jako telefon a druhé pro přehrávání hudby. Stisknutím tohoto tlačítka připojíte vybraný spárovaný telefon.
Discon.	Odpojení vybraného mobilního telefonu. Zvolte tuto možnost a na výzvu systému volbu potvrďte. Po odpojení telefonu jej lze znovu připojit bez nutnosti kompletního procesu párování.

Nastavení systému

1. Stiskněte tlačítko **MENU**.
2. Zvolte možnost nastavení systému SYNC a stiskněte tlačítko **OK**.

Možnost	Význam
Bluetooth on	Zaškrtnutím této možnosti zvolte, zda chcete rozhraní Bluetooth zapnout nebo vypnout. Zvolte tuto možnost a změnu stavu potvrďte stisknutím tlačítka **OK**.
Set defaults	Obnovení nastavení z výroby. Tato funkce neodstraní vaše osobní informace (telefonní seznam, historii hovorů, textové zprávy a spárovaná zařízení). Zvolte tuto možnost a po zobrazení hlášení **Set defaults?** (Obnovit nastavení z výroby?) na displeji audiojednotky volbu potvrďte.
Master reset	Úplné odstranění všech informací uložených v systému (telefonní seznam, historie hovorů, textové zprávy a spárovaná zařízení) a obnovení továrního nastavení. Zvolte tuto možnost a po zobrazení hlášení **Master reset?** na displeji audiojednotky volbu potvrďte. Po dokončení akce přejde systém zpět do nabídky **SYNC-Settings** (nastavení systému SYNC).
Install on SYNC	Instalace stažených aplikací nebo aktualizací softwaru. Zvolte tuto možnost a po zobrazení hlášení **Install on SYNC** (instalace v systému SYNC) na displeji audiojednotky volbu potvrďte. Aby bylo možné instalaci úspěšně provést, musí být na zařízení USB k dispozici platná verze aplikace nebo aktualizace pro systém SYNC.
System info	Zobrazení verzí a sériových čísel systému Stisknutím tlačítka **OK** proveďte výběr.
Voice settings	Podnabídka nastavení hlasového ovládání obsahuje několik možností. Viz **Použití funkce rozpoznávání hlasu** (stana 266).
Browse USB	Procházení aktuální struktury připojeného zařízení USB. Stiskněte tlačítko **OK** a pomocí šipek nahoru a dolů procházejte adresáře a soubory. Pomocí šipek vlevo a vpravo otevřete adresář nebo ukončete jeho prohlížení. V této nabídce lze přímo vybrat multimediální soubory k přehrání.
Emergency assistance	Umožňuje zapnout nebo vypnout funkci nouzového asistenta. Viz **Aplikace a služby SYNC™** (stana 281).

APLIKACE A SLUŽBY SYNC™

1. Stisknutím tlačítka **MENU** vstoupíte do nabídky systému.
2. Přejděte na položku **SYNC-Apps** a poté stiskněte tlačítko **OK**.

Zobrazí se seznam dostupných aplikací. Každá aplikace má své vlastní specifické nastavení.

Nouzový asistent systému SYNC

UPOZORNĚNÍ

Abyste mohli využívat tuto funkci, musí být mobilní telefon vybaven rozhraním Bluetooth a být kompatibilní se systémem.

Mobilní telefon vždy umístěte ve vozidle na bezpečné místo. Pokud tak neučiníte, může telefon někoho vážně zranit. V případě poškození telefonu navíc funkce nebude moci pracovat správně.

Jestliže nebude funkce v době nehody aktivní, systém nenaváže spojení s tísňovou linkou. Může tak dojít k prodlevě reakce záchranných složek, což může mít za následek zvýšení rizika vážného zranění nebo dokonce smrti. Pokud zvládnete uskutečnit tísňové volání sami, nečekejte, až to za vás provede systém. Zavolejte na tísňovou linku okamžitě a předejděte čekání na zásah. Pokud neuslyšíte nouzového asistenta během pěti vteřin od nehody, pravděpodobně došlo k poškození nebo výpadku systému či telefonu.

Poznámka: *Před volbou této funkce je nutné si přečíst upozornění týkající se ochrany osobních údajů při používání nouzového asistenta, které je uvedeno v další části této kapitoly. Obsahuje důležité informace.*

Poznámka: *Jakmile tuto funkci zapnete či vypnete, dané nastavení se použije pro všechny spárované mobilní telefony. Pokud tuto funkci vypnete a po zapnutí zapalování se připojí dříve spárovaný telefon, buď zazní výstražné hlášení, nebo se na displeji zobrazí odpovídající zpráva či ikona, případně obojí.*

Poznámka: *Každý mobilní telefon funguje jinak. Ačkoli je funkce kompatibilní s většinou mobilních telefonů, některé modely mohou mít s jejím využitím potíže.*

Poznámka: *Přečtěte si všechny informace týkající se odpálení airbagu. Viz* ***Ochrana cestujících*** *(stana 26).*

V případě nárazu, při němž dojde k odpálení airbagu nebo aktivaci uzávěrky palivového čerpadla, může systém uskutečnit volání na tísňovou linku 112 (číslo tísňové linky, které funguje ve většině evropských zemí) prostřednictvím spárovaného a připojeného mobilního telefonu. Více informací o systému a nouzovém asistentovi naleznete na internetových stránkách místního zastoupení společnosti Ford.

Zapnutí/vypnutí nouzového asistenta

1. Stisknutím tlačítka **PHONE** vstupte do nabídky telefonu.
2. Zvolte položku nouzového asistenta a stiskněte tlačítko **OK**.
3. Zvolte požadovanou možnost a stiskněte tlačítko **OK**.

Možnosti zobrazení

Pokud tuto funkci zapnete, zobrazí se na displeji potvrzující zpráva.

Pokud tuto funkci vypnete, zobrazí se na displeji dialogové okno s možností nastavení výstražného hlášení.

Zapnete-li připomenutí, po nastartování motoru a připojení telefonu se na displeji zobrazí upozornění a přehraje se výstražné hlášení.

Jestliže připomenutí vypnete, zobrazí se po připojení telefonu pouze zpráva na displeji. Výstražné hlášení nebude přehráno.

Postup ověření správné funkce nouzového asistenta:

- Systém musí být napájený a při nárazu, aktivaci systému a jeho používání musí být funkční.
- Funkce musí být zapnuta již před nárazem.
- Telefon musí být připojen k systému.
- V některých zemích lze uskutečnit hovor na tísňovou linku pouze s platnou a registrovanou kartou SIM s nabitým kreditem.
- Připojený mobilní telefon musí být ve chvíli srážky schopen uskutečnit a udržet odchozí spojení.
- Připojený mobilní telefon se musí nacházet v místě pokrytém signálem dostatečné intenzity a musí mít nabitou baterii.
- Ve vozidle musí být nabitá baterie.

Poznámka: *Tato funkce je dostupná pouze v Evropě a v oblastech, kde může funkce nouzového asistenta SYNC uskutečnit volání na místní tísňovou linku. Další informace naleznete na místních webových stránkách společnosti Ford.*

V případě nehody

Poznámka: *K odpálení airbagu nebo aktivaci uzávěrky palivového čerpadla (což může mít za následek aktivaci nouzového asistenta) nedojde při každé srážce. Pokud k tomu však dojde, nouzový asistent se pokusí o kontaktování záchranných složek. Dojde-li k poškození připojeného mobilního telefonu nebo ke ztrátě spojení se systémem, pokusí se systém vyhledat jiný z dříve spárovaných telefonů a připojit se k němu. Systém se pokusí vytočit linku 112.*

Před uskutečněním hovoru:

- Pokud hovor nezrušíte a jednotka SYNC úspěšně naváže spojení, dispečerovi tísňové linky se přehraje úvodní zpráva. Po této zprávě se aktivuje komunikace hands-free mezi posádkou vozidla a dispečerem.
- V systému je nastavena krátká prodleva poskytující možnost zrušení hovoru (přibližně 10 sekund). Pokud hovor nezrušíte, systém se pokusí vytočit linku 112.
- Systém přehraje zprávu s upozorněním, že se pokusí uskutečnit hovor na tísňovou linku. Hovor můžete zrušit výběrem příslušného symbolu na displeji nebo stisknutím tlačítka zavěšení na mobilním telefonu.

Během hovoru:

- Nouzový asistent využívá informace ze systému GPS integrovaného ve vozidle nebo informace z mobilního telefonu k výběru nejvhodnějšího jazyka. Dispečera tísňové linky informuje o srážce a přehraje úvodní zprávu. Zpráva může zahrnovat souřadnice zařízení GPS.
- Jazyk, který je používán ke komunikaci s posádkou vozidla, se může lišit od jazyka, jejž systém použije k uvědomění dispečera tísňové linky.

- Po přehrání úvodní zprávy budete mít možnost pomocí zařízení hands-free komunikovat s dispečerem tísňové linky.
- Po provedení spojení s tísňovou linku je potřeba, abyste byli připraveni okamžitě uvést své jméno, telefonní číslo a informaci o poloze.

Poznámka: *Během informování dispečera tísňové linky vám systém přehraje zprávu s upozorněním, že přenáší důležité informace. Jakmile bude linka volná, upozorní vás, že můžete navázat komunikaci pomocí zařízení hands-free.*

Poznámka: *Během hovoru na tísňovou linku se na displeji zobrazí tísňové hlášení, které obsahuje aktuální souřadnice GPS vozidla (pokud jsou dostupné).*

Poznámka: *Je možné, že ve chvíli nehody nebudou aktuální souřadnice GPS k dispozici. Nouzový asistent se však přesto pokusí o uskutečnění tísňového hovoru.*

Poznámka: *V takovém případě je možné, že záchranné složky neobdrží souřadnice GPS. Komunikace v režimu hands-free s operátorem tísňové linky však bude i tak možná.*

Poznámka: *Dispečinku záchranné služby mohou být nezávisle na nouzovém asistentu SYNC poskytnuty také informace z mobilní sítě, jako například vaše telefonní číslo, aktuální poloha telefonu a název mobilního operátora.*

Nouzový asistent nemusí v následujících případech správně fungovat:

- Při nehodě došlo k poškození mobilního telefonu nebo systému nouzového asistenta.
- Autobaterie je vybitá nebo je vybitý systém.
- Mobilní telefon během nehody vypadl z vozidla.
- Ve svém mobilním telefonu nemáte platnou a registrovanou kartu SIM s kreditem.
- Nacházíte se v evropské zemi nebo oblasti, kde nouzový asistent systému SYNC nemůže uskutečnit hovor. Další informace naleznete na místních webových stránkách společnosti Ford.

Důležité informace o funkci nouzového asistenta

Nouzového asistenta nelze v současné době využívat v následujících zemích: Albánie, Bělorusko, Bosna a Hercegovina, Makedonie, Nizozemsko, Ukrajina, Moldávie a Rusko.

Nejnovější informace naleznete na místních webových stránkách společnosti Ford.

Upozornění týkající se nouzového asistenta

Je-li funkce nouzového asistenta zapnutá, může záchranným složkám předat informaci o tom, že došlo k havárii vozidla, při níž byl aktivován airbag nebo uzávěrka palivového čerpadla. Tato funkce sdělí operátorovi linky v zájmu zajištění nejvhodnější tísňové pomoci informace o vaší poloze a také další podrobnosti o vozidle nebo nehodě.

Pokud si nepřejte tyto informace předávat, funkci nezapínejte.

POUŽITÍ SYSTÉMU SYNC™ SPOLU S PŘEHRÁVAČEM MEDIA PLAYER

Vyhledávání a přehrávání hudebního obsahu uloženého v přehrávači médií prostřednictvím reproduktorů zvukového systému vozidla můžete ovládat pomocí nabídek systému nebo hlasových příkazů. Hudební obsah můžete také třídit a přehrávat podle různých kategorií, například podle interpreta, alba atd.

Systém SYNC je kompatibilní s téměř všemi přehrávači médií včetně zařízení iPod a Zune a s většinou jednotek USB. Systém SYNC podporuje různé formáty zvukových souborů jako například MP3, WMA, WAV a ACC.

Připojení přehrávače médií k portu USB

Poznámka: *Pokud je přehrávač médií vybaven vypínačem, ujistěte se, zda je zařízení zapnuté.*

Připojení pomocí hlasového ovládání

1. Zařízení připojte k portu USB vozidla.
2. Stiskněte ikonu hlasového ovládání a po výzvě vyslovte příkaz „USB“.
3. Nyní je možné vyslovením odpovídajících příkazů spustit přehrávání hudby. Prostudujte si seznam příkazů hlasového ovládání přehrávání mediálních souborů.

Připojení pomocí nabídky systému

1. Zařízení připojte k portu USB vozidla.
2. Podržte tlačítko **AUX** tak dlouho, dokud se na displeji nezobrazí inicializační zpráva.
3. V závislosti na počtu multimediálních souborů uložených v připojeném zařízení se může na displeji zobrazit nápis indexing. Po dokončení indexování se na obrazovce znovu zobrazí nabídka **Play**.

Stiskněte tlačítko **Browse**. Nyní můžete listovat seznamem:

- **Play all.**
- **Playlists.**
- **Songs.**
- **Artists.**
- **Albums.**
- **Genres.**
- **Browse USB.**
- **Reset USB.**
- **Exit.**

Aktuálně přehrávaný soubor

Kdykoli, když je přehrávána nějaká skladba, můžete stisknout ikonu hlasového ovládání a zeptat se systému „What's playing?“ (Který soubor je právě přehráván?). Systém přečte metadata vyplněná u přehrávané skladby (jsou-li k dispozici).

Hlasové příkazy ovládání přehrávání

Stiskněte tlačítko hlasového ovládání, po výzvě vyslovte příkaz „USB“ a poté jeden z následujících příkazů:

„USB“	
„Pause“	„Play track <name>“[1,2]
„Play“	„Repeat off“
„Play album <name>“[1,2]	„Repeat on“
„Play All“	„Search album <name>“[1,2]
„Play artist <name>“[1,2]	„Search artist <name>“[1,2]
„Play genre <name>“[1,2]	„Search genre <name>“[1]
„Play next folder“[3]	„Search song <name>“[1]
„Play next track“	„Search track <name>“[1,2]
„Play playlist <name>“[1,2]	„Shuffle off“
„Play previous folder“[3]	„Shuffle on“
„Play previous track“	„Similar music“
„Play song <název>“[1]	„What's playing?“

[1] <name> je proměnná, což znamená, že na tomto místě můžete vyslovit název skupiny, interpreta, skladby atd.

[2] Takto označené hlasové příkazy jsou dostupné až po vytvoření indexu.

[3] Takto označené hlasové příkazy jsou dostupné pouze v režimu složek.

Průvodce hlasovým ovládáním	
„Search genre“ nebo „Play genre“	Systém prohledá všechny indexované soubory. Pokud najde položky vyhovující danému zadání, přehraje je. Přehrát můžete pouze hudbu takového žánru, který je uveden v metadatech souborů uložených v přehrávači médií.
„Similar music“	Systém zpracuje seznam skladeb a následně přehraje hudbu, která je podobná (na základě metadat souborů) hudbě přehrávané z portu USB.
„Search“ nebo „Play“, „Artist“, „Track“ nebo „Album“	Systém vyhledá mezi hudebními soubory indexovanými přes port USB konkrétního interpreta, skladbu nebo album.

Systém může také přehrát hudbu z mobilního telefonu prostřednictvím rozhraní Bluetooth.

Pokud chcete zapnout funkci přenosu zvuku přes rozhraní Bluetooth, použijte tlačítko **AUX** nebo **Source**, případně stiskněte tlačítko hlasového ovládání. Po výzvě vyslovte příkaz „Bluetooth audio“ (zvuk Bluetooth) a poté jeden z následujících příkazů:

„Bluetooth Audio“
„Connections“
„Pause“
„Play“
„Play next track“
„Play previous track“

Funkce v nabídce médií

V nabídce médií můžete vybrat způsob přehrávání hudby (podle interpreta, žánru, náhodně, opakovaně atd.) a také vyhledávat podobnou hudbu nebo obnovit index zařízení USB.

1. Stisknutím tlačítka **AUX** vyberete přehrávání ze zařízení USB a stisknutím tlačítka **Options** vstoupíte do nabídky **Media**.
2. K dispozici budete mít tyto možnosti:

Vybraná možnost	Umožňuje
Shuffle playlist and Repeat track	Vyberte náhodné přehrávání nebo opakované přehrávání hudby. Vybraná funkce zůstane zapnutá, dokud ji nevypnete.
Similar music	Můžete přehrávat typ hudby, který je podobný aktuálně přehrávanému seznamu skladeb ze zařízení USB. Systém k vytvoření seznamu skladeb využívá metadata uložená u jednotlivých souborů. Systém pak vytvoří nový seznam podobných skladeb a spustí jeho přehrávání. Tuto funkci lze použít jen v případě, že jsou u skladeb vyplněna metadata. U některých přehrávačů se může stát, že pokud nebudou metadata vyplněna, skladby nebude možné prostřednictvím hlasového ovládání přehrát, nebudou dostupné v nabídce přehrávání, nebo je nebude možné zařadit na seznam podobných skladeb. Pokud však přehrávač připojíte v režimu velkokapacitního úložiště, bude k nim možné přistoupit pomocí hlasového ovládání či nabídky přehrávání a bude je možné zařadit na seznam podobných skladeb. Nevyplněná metadata systém nahradí údajem „Neznámý“.
Reset SYNC USB	Obnoví rejstřík zařízení USB. Po dokončení nového rejstříku můžete vybrat, co z hudební knihovny v zařízení USB chcete přehrát.

Přístup k hudební knihovně v zařízení USB

Tato nabídka slouží k výběru a přehrávání multimediálních souborů podle interpreta, alba, žánru, seznamu skladeb a skladby nebo také k procházení obsahu zařízení USB.

1. Zkontrolujte, zda je zařízení připojeno k portu USB vozidla, a zapněte je.
2. Stisknutím tlačítka **AUX** zvolíte přehrávání ze zařízení USB a poté stiskněte tlačítko **Browse**.

Pokud nejsou k dispozici žádné multimediální soubory, zobrazí se na displeji odpovídající hlášení. Jsou-li k dispozici multimediální soubory, můžete zvolit jednu z následujících možností:

Vybraná možnost	Umožňuje
Play all.	Přehrání veškeré indexované hudby uložené v zařízení. Soubory budou přehrány postupně podle číselného pořadí. *

Vybraná možnost	Umožňuje
	Pokračujte stisknutím tlačítka **OK**. Na displeji se zobrazí název první skladby.
Playlists	Načtení seznamů skladeb (např. ve formátu . ASX, .M3U, . WPL nebo . MTP). * 1. Pokračujte stisknutím tlačítka **OK**. 2. Vyberte požadovaný seznam skladeb a stiskněte tlačítko **OK**.
Songs.	Vyhledání a přehrání konkrétní indexované skladby. * 1. Pokračujte stisknutím tlačítka **OK**. 2. Vyberte požadovanou skladbu a stiskněte tlačítko **OK**.
Artists	Všechny indexované soubory se seřadí podle jména interpreta. Systém abecedně seřadí všechny soubory interprety a názvy skladeb a poté je přehraje. * 1. Pokračujte stisknutím tlačítka **OK**. 2. Vyberte požadovaného interpreta a stiskněte tlačítko **OK**.
Albums	Všechny indexované soubory se seřadí podle názvu alba. * 1. Pokračujte stisknutím tlačítka **OK**. 2. Vyberte požadovaná alba a stiskněte tlačítko **OK**.
Genres	Indexované hudební soubory budou seřazeny podle žánru (kategorie). * 1. Pokračujte stisknutím tlačítka **OK**. 2. Vyberte požadovaný žánr a stiskněte tlačítko **OK**.
Browse USB.	Procházení všech podporovaných multimediálních souborů uložených v zařízení připojeném k portu USB. Zobrazí se pouze ty multimediální soubory, které jsou podporovány systémem SYNC. Ostatní uložené soubory nebudou k dispozici. 1. Pokračujte stisknutím tlačítka **OK**. 2. Vyhledejte indexované multimediální soubory na jednotce flash a stiskněte tlačítko **OK**.
Reset USB.	Obnoví rejstřík zařízení USB. Po dokončení nového indexu můžete vybrat, co z hudební knihovny v zařízení USB chcete přehrát.

* Pomocí tlačítek v dolní časti displeje audio jednotky můžete rychle přejít k některé abecední kategorii. K rychlému výběru ze seznamu lze také použít písmena na numerické klávesnici.

Zařízení Bluetooth a nastavení systému

Tyto nabídky lze zobrazit pomocí displeje audiojednotky. Viz **Použití systému SYNC™ spolu s telefonem** (stana 269).

ŘEŠENÍ PROBLÉMŮ SE SYSTÉMEM SYNC™

Ovládání systému SYNC je intuitivní. Pokud si však nebudete s něčím vědět rady, vyhledejte informace v níže uvedených tabulkách.

Informaci o kompatibilitě vašeho mobilního telefonu najdete na webových stránkách společnosti Ford.

Potíže s mobilním telefonem		
Věc	**Pravděpodobná příčina**	**Možné řešení**
Přílišný hluk na pozadí během telefonického hovoru.	Nastavení hlasového ovládání v mobilním telefonu může mít vliv na činnost systému SYNC.	Informace o nastavení zvuku naleznete v příručce k zařízení.
Během hovoru slyším ostatní účastníky, ale oni neslyší mě.	Možná závada telefonu.	Vypněte mobilní telefon, resetujte ho nebo vyjměte baterii a pokus opakujte.
		Ujistěte se, zda není mikrofon systému SYNC vypnutý.
Systému SYNC se nepodařilo stáhnout telefonní seznam.	Tato funkce závisí na modelu telefonu.	Prověřte kompatibilitu mobilního telefonu.
	Možná závada telefonu.	Vypněte mobilní telefon, resetujte ho nebo vyjměte baterii a pokus opakujte.
		Zkuste přenést kontakty z telefonního seznamu do systému SYNC využitím funkce přidání kontaktů.
		Je nutné zapnout mobilní telefon a v systému SYNC aktivovat funkci automatického stahování telefonního seznamu.
Systém oznámí zprávu „Phonebook downloaded“ (Telefonní seznam byl stažen), ale v telefonním	Omezení vlastností mobilního telefonu	Zkuste přenést kontakty z telefonního seznamu do systému SYNC využitím funkce přidání kontaktů.
		Pokud jsou chybějící kontakty uloženy na kartě SIM, zkuste je přenést do paměti zařízení.

Potíže s mobilním telefonem		
Věc	**Pravděpodobná příčina**	**Možné řešení**
seznamu systému SYNC nejsou žádné kontakty nebo některé kontakty chybí.		U chybějících kontaktů odstraňte přiřazené obrázky nebo speciální vyzvánění.
		Je nutné zapnout mobilní telefon a v systému SYNC aktivovat funkci automatického stahování telefonního seznamu.
Mám potíže s připojením telefonu k systému SYNC.	Tato funkce závisí na modelu telefonu.	Prověřte kompatibilitu mobilního telefonu.
	Možná závada telefonu.	Vypněte mobilní telefon, resetujte ho nebo vyjměte baterii a pokus opakujte.
		Zkuste odstranit zařízení ze systému SYNC a systém SYNC ze zařízení a zkuste to znovu.
		V telefonu vždy zkontrolujte bezpečnostní nastavení a nastavení automatického připojování zařízení Bluetooth k systému SYNC.
		Aktualizujte firmware mobilního telefonu.
		Vypněte funkci automatického stahování.
Systém SYNC neumožňuje práci s textovými zprávami.	Tato funkce závisí na modelu telefonu.	Prověřte kompatibilitu mobilního telefonu.
	Možná závada telefonu.	Vypněte mobilní telefon, resetujte ho nebo vyjměte baterii a pokus opakujte.

Potíže s mobilním telefonem		
Věc	**Pravděpodobná příčina**	**Možné řešení**
Hlasové zprávy na mém telefonu nefungují.	Tato funkce závisí na modelu telefonu.	Aby bylo možné přijímat textové zprávy, musí mobilní telefon podporovat stahování textových zpráv přes rozhraní Bluetooth.
		Pokud chcete zjistit, zda je tato funkce mobilním telefonem podporována, podívejte se do nabídky textových zpráv systému SYNC. Stiskněte tlačítko **PHONE**, vyberte možnost práce s textovými zprávami a stiskněte tlačítko **OK**.
	Omezení mobilního telefonu.	Jelikož je každý mobilní telefon jiný, nahlédněte do uživatelské příručky mobilního telefonu, který párujete se systémem. Mobilní telefony se mohou lišit v závislosti na značce, modelu, poskytovateli služeb a verzi softwaru.

Potíže s rozhraním USB a médii		
Věc	**Pravděpodobná příčina**	**Možné řešení**
Mám potíže s připojením zařízení.	Závada zařízení.	Vypněte zařízení, resetujte ho nebo vyjměte baterii a pokus opakujte.
		Ujistěte se, že používáte kabel schválený výrobcem.
		Zkontrolujte, zda je kabel USB řádně připojen k zařízení a k portu USB vozidla.
		Zkontrolujte, zda zařízení nevyužívá aplikaci automatické instalace nebo nemá aktivováno bezpečnostní nastavení.
Systém SYNC při nastartování vozidla nerozpozná žádné zařízení.	Omezení zařízení.	Za extrémních klimatických podmínek (velmi vysoké či nízké teploty) nenechávejte zařízení ve vozidle.
Potíže s vysíláním zvuku přes rozhraní Bluetooth.	Tato funkce závisí na telefonu.	Zkontrolujte, zda je zařízení připojeno k systému SYNC a zda jste na zařízení stiskli tlačítko přehrávání.
	Zařízení není připojeno.	

Potíže s rozhraním USB a médii		
Věc	**Pravděpodobná příčina**	**Možné řešení**
Systém SYNC nerozpoznal hudební soubory uložené v zařízení.	Hudební soubory nemají řádně vyplněné údaje o interpretovi, názvu skladby, albu či žánru.	Ověřte, zda jsou vyplněny všechny údaje o skladbě.
	Soubor je poškozen.	Zkuste poškozený soubor nahradit novým souborem.
	Skladba může být chráněna autorskými právy a její přehrávání proto není možné.	U některých zařízení je nutné přepnout režim připojování přes rozhraní USB z velkokapacitního úložiště na protokol MTP.
Když je telefon iPhone nebo přehrávač iPod Touch připojen zároveň přes rozhraní USB a rozhraní Bluetooth, někdy není slyšet žádný zvuk.	Omezení zařízení.	Na displeji aktuálního přehrávání v zařízeních iPhone nebo iPodTouch vyberte v dolní části displeje ikonu airplay audio zařízení.
		Pokud chcete poslouchat hudbu ze zařízení iPhone nebo iPod Touch přes rozhraní Bluetooth, zvolte systém SYNC.
		Pokud chcete poslouchat hudbu ze zařízení iPhone nebo iPod Touch přes USB, zvolte možnost Dock Connector.

Potíže s hlasovým ovládáním		
Věc	**Pravděpodobná příčina**	**Možné řešení**
Systém SYNC nerozpoznává mé příkazy.	Používáte špatné hlasové příkazy.	Prostudujte si příkazy hlasového ovládání telefonu a přehrávání médií, které jsou uvedeny na začátku příslušných kapitol.
		Během hlasové komunikace se systémem se na displeji audio jednotky zobrazuje seznam hlasových příkazů.
	Mluvíte příliš brzy nebo v nesprávný okamžik.	Mikrofon systému se nachází buď ve zpětném zrcátku, nebo ve stropním panelu těsně u čelního skla.

Potíže s hlasovým ovládáním		
Věc	**Pravděpodobná příčina**	**Možné řešení**
Systém SYNC nerozpozná jméno interpreta nebo název skladby.	Používáte špatné hlasové příkazy.	Prostudujte si příkazy hlasového ovládání přehrávání médií uvedené na začátku kapitoly věnované multimédiím.
	Jména nevyslovujete přesně tak, jak jsou v systému uložena.	Jméno interpreta nebo název skladby vyslovte přesně tak, jak jsou v systému uloženy. Pokud vyslovíte příkaz „Play Artist Prince“ (Přehrát skladby interpreta Prince), systém nepřehraje skladby interpreta Prince and the Revolution ani Prince and the New Power Generation.
		Vždy vyslovte celý název skladby, například „California remix featuring Jennifer Nettles“.
		Pokud je název skladby uložen velkými písmeny, je nutné tento název hláskovat. K přehrání skladby LOLA je tedy nutné říci: „L-O-L-A“.
	Systém může číst názvy jinak, než jak je vyslovujete.	Název nesmí obsahovat zvláštní znaky. Systém je nerozpozná.
Systém SYNC nerozpoznává kontakty v telefonním seznamu, případně volá jinému kontaktu.	Používáte špatné hlasové příkazy.	Prostudujte si příkazy hlasového ovládání telefonu uvedené na začátku kapitoly věnované mobilnímu telefonu.
		Můžete také použít seznamy návrhu kontaktů a médií, které jsou dostupné v případě, že vám systém zcela neporozuměl. Viz **Použití funkce rozpoznávání hlasu** (stana 266).
	Jména nevyslovujete přesně tak, jak jsou v systému uložena.	Jména je třeba vyslovovat přesně tak, jak jsou v systému uložena. Pokud je kontakt například uložen jako Joe Wilson, vyslovte příkaz „Call Joe Wilson“ (Volat Joa Wilsona).
		Systém má větší pravděpodobnost správného rozpoznání, pokud u kontaktů uložíte celá jména (tedy „Joe Wilson“ namísto „Joe“).

Potíže s hlasovým ovládáním		
Věc	**Pravděpodobná příčina**	**Možné řešení**
	Kontakty uložené v telefonním seznamu mají velmi krátká a podobná jména nebo obsahují zvláštní znaky.	Název nesmí obsahovat zvláštní znaky (např. 123 nebo ICE). Systém tyto znaky nerozpozná.
	Kontakty mohou být v telefonním seznamu uloženy velkými písmeny.	Pokud je kontakt uložen velkými písmeny, je nutné jeho název hláskovat. K vytočení čísla uloženého u kontaktu „JAKE“ je tedy nutné říci: „Call J-A-K-E“.
Hlasové ovládání systému SYNC má potíže rozeznat cizí jména uložená v mobilním telefonu.	Cizí jména může být třeba vyslovovat v závislosti na aktuálně vybraném jazyku systému SYNC.	Systém SYNC použije u jmen uložených v mobilním telefonu pravidla fonetické výslovnosti daného jazyka.
		Užitečná rada: Kontakt můžete vybrat ručně. Stiskněte tlačítko **PHONE**. Zvolte telefonní seznam a poté kontakt. Stisknutím programovatelného tlačítka ho přehrajte. Systém SYNC vám přečte jméno kontaktu, abyste měli představu o výslovnosti, kterou systém SYNC očekává.
Hlasové ovládání systému SYNC má potíže rozeznat cizí názvy skladeb, interpretů, alb, žánrů a seznamů skladeb z přehrávače médií nebo flash disku USB.	Cizí jména může být třeba vyslovovat v závislosti na aktuálně vybraném jazyku systému SYNC.	Systém SYNC použije u jmen uložených v přehrávači médií nebo na flash disku USB pravidla fonetické výslovnosti daného jazyka. Systém je schopen udělat výjimky u velmi známých jmen interpretů (např. U2) tím způsobem, že u nich můžete vždy použít anglickou výslovnost.

Potíže s hlasovým ovládáním		
Věc	**Pravděpodobná příčina**	**Možné řešení**
Hlasové výzvy generované systémem a výslovnost některých slov nemusí být v mém jazyce přesná.	Systém SYNC používá technologii hlasových výzev vycházejících z psaného textu.	Systém SYNC používá synteticky generovaný hlas namísto předem namluveného lidského hlasu.
		Systém SYNC nabízí několik nových funkcí hlasového ovládání pro mnoho jazyků. Vytáčení kontaktu přímo z telefonního seznamu bez předchozího nahrání (např. „zavolat Johnu Smithovi“) nebo výběr skladby, interpreta, alba, žánru nebo seznamu skladeb přímo z přehrávače médií (např. „přehrát Madonnu“).
Můj předchozí systém hlasového ovládání přes rozhraní Bluetooth mi umožňoval ovládat rádio, CD a klimatizaci. Proč nemohu tyto systémy ovládat pomocí systému SYNC?	Účelem systému SYNC je ovládání mobilních zařízení a obsahu uloženého v těchto zařízeních.	Systém SYNC poskytuje ve srovnání s předchozím systémem mnohem více možností, jako je vytáčení kontaktu přímo z telefonního seznamu bez předchozího nahrání (např. „Call John Smith“ (Zavolat Johnu Smithovi)) nebo výběr skladby, interpreta, alba, žánru nebo seznamu skladeb přímo z přehrávače médií (např. „Play artist Madonna“ (Přehrát Madonnu)).

Obecné pokyny		
Věc	**Pravděpodobná příčina**	**Možné řešení**
Jazyk vybraný pro přístrojový panel a displej informačního a zábavního systému se neshoduje s jazykem systému SYNC (telefon, zařízení USB, přenos zvuku přes rozhraní Bluetooth, hlasové ovládání a hlasové výzvy).	Systém SYNC nepodporuje aktuálně vybraný jazyk pro přístrojový panel a displej informačního a zábavního systému.	Systém SYNC podporuje v jednotném modulu pro zobrazování textu, hlasové ovládání a hlasové výzvy pouze čtyři jazyky. Země, kde jste vozidlo zakoupili, vyžaduje použití čtyř nejčastěji používaných jazyků. Pokud zvolený jazyk není dostupný, systém SYNC bude nadále pracovat v aktuálně aktivním jazyce.
		Systém SYNC nabízí několik nových funkcí hlasového ovládání pro mnoho jazyků. Vytáčení kontaktu přímo z telefonního seznamu bez předchozího nahrání (např. „zavolat Johnu Smithovi“) nebo výběr skladby, interpreta, alba, žánru nebo seznamu skladeb přímo z přehrávače médií (např. „přehrát Madonnu“).

HOMOLOGACE

UPOZORNĚNÍ FCC/INDUSTRY CANADA

Toto zařízení odpovídá části 15 Předpisů FCC. Provozování je podmíněno dvěma následujícími podmínkami: (1) Toto zařízení nesmí způsobovat škodlivou interferenci a (2) Toto zařízení musí přijímat jakoukoli interferenci, včetně interference, která může způsobit nežádoucí provoz.

FCC ID: WJLRX-42

IC: 7847A-RX42

Změny nebo úpravy zařízení, které nejsou výslovně schváleny stranou odpovědnou za shodu, mohou vést ke zrušení oprávnění uživatele k provozování zařízení.

RX-42 - prohlášení o shodě

My, strana odpovědná za shodu, prohlašujeme na svou výhradní odpovědnost, že telefonní integrátor RX-42 je ve shodě s ustanoveními následující směrnice Rady: 1999/5/EC. Kopii Prohlášení o shodě naleznete na: www.novero.com/declaration_of_conformity

Známka a loga se slovem Bluetooth jsou majetkem společnosti Bluetooth SIG, Inc. a jakékoliv použití těchto známek společností Ford Motor Company je licencováno. Další ochranné známky a obchodní názvy jsou majetkem příslušných vlastníků.

HOMOLOGACE

iPod je ochranná známka společnosti Apple Inc.

HOMOLOGACE

NAVTEQ ON BOARD™

© 2008 NAVTEQ B.V. Všechna práva vyhrazena.

AT	“© Bundesamt für Eich- und Vermessungswesen”
PL	“© EuroGeographics”
FR	“source: Géoroute® IGN France & BD Carto® IGN France”
DE	“Die Grundlagendaten wurden mit Genehmigung der zuständigen Behörden entnommen”
GB	“Based upon Crown Copyright material.”
GR	“Copyright Geomatics Ltd.”
IT	“La Banca Dati Italiana è stata prodotta usando quale riferimento anche cartografia numerica ed al tratto prodotta e fornita dalla Regione Toscana.”
NO	“Copyright © 2000; Norwegian Mapping Authority”
PT	“Source: IgeoE – Portugal”
ES	“Información geográfica propiedad del CNIG”
SE	“Based upon electronic data © National Land Survey Sweden.”
CH	“Topografische Grundlage: © Bundesamt für Landestopographie“

HOMOLOGACE

Logo SD je ochranná známka.

HOMOLOGACE

Prohlášení EU

Společnost Valeo prohlašuje, že toto krátkodosahové zařízení je v souladu se základními požadavky a dalšími příslušnými ustanoveními Směrnice 1999/5/EC.

Certifikát pro Spojené arabské emiráty

E125209 ER-GEN-00-0002-24

HOMOLOGACE

Navigační software je založen na části prací skupiny FreeType Team © 2006.

HOMOLOGACE

Navigační software je založen na části prací skupiny nezávislé skupiny JPEG Group.

ELEKTROMAGNETICKÁ KOMPATIBILITA

UPOZORNĚNÍ

Vaše vozidlo bylo testováno a homologováno podle evropských směrnic vztahujících se na elektromagnetické přístroje (72/245/EHS, předpis EHK OSN č. 10 nebo jiné platné místní vyhlášky). Je vaší zodpovědností se přesvědčit, že výbava, kterou jste namontovali, je v souladu s platnou místní legislativou. Veškerou výbavu nechte řádně namontovat vyškolenými techniky.

Vybavení pracující na rádiových frekvencích (RF) (např. mobilní telefony, amatérské radiostanice apod.) mohou být do vozidla namontovány pouze v případě, že splňují parametry uvedené v tabulce níže. Pro montáž nebo používání těchto zařízení nejsou žádné zvláštní požadavky nebo podmínky.

Nemontujte jakákoli zařízení, mikrofony, reproduktory nebo jiné předměty do prostoru odpálení systému airbagů.

Neupevňujte anténní kabely k původní kabeláži vozidla a k palivovému a brzdovému vedení.

Přívodní kabely a anténu umístěte minimálně 10 cm od všech elektronických modulů a airbagů.

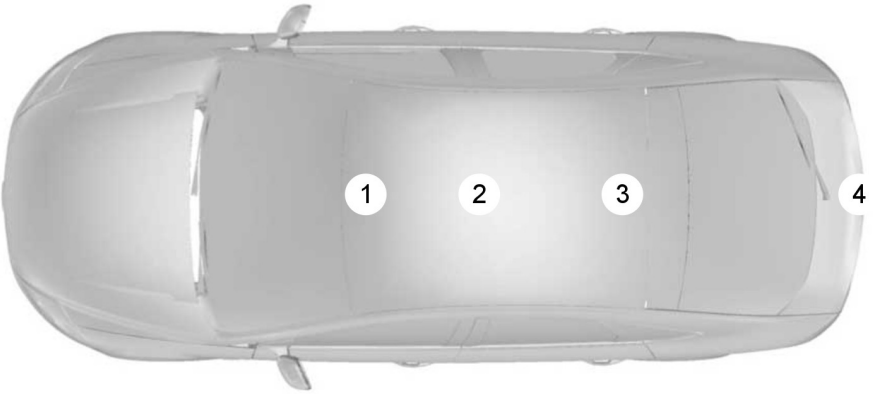

E85998

Frekvenční pásmo MHz	Maximální výstupní výkon ve wattech (maximální efektivní hodnota)	Umístění antén
1 – 30	50 W	3. 4
30 – 54	50 W	1. 2. 3
68 – 87,5	50 W	1. 2. 3
142 – 176	50 W	1. 2. 3
380 – 512	50 W	1. 2. 3
806 – 940	10 W	1. 2. 3
1200 – 1400	10 W	1. 2. 3
1710 – 1885	10 W	1. 2. 3
1885 – 2025	10 W	1. 2. 3

Poznámka: *Po namontování RF vysílače zkontrolujte případné rušení od a na elektrická zařízení vozidla v klidovém režimu i při vysílání.*

Zkontrolujte veškerá elektrická zařízení:

- se **ZAPNUTÝM** zapalováním,
- při běžícím motoru,
- za jízdy při různých rychlostech.

Zkontrolujte, zda elektromagnetické pole vytvářené uvnitř kabiny vozidla vysílačem nepřekračuje platné limity pro vystavení lidí elektromagnetickému záření.

LICENČNÍ SMLOUVA S KONCOVÝM UŽIVATELEM

Licenční smlouva s koncovým uživatelem SYNC® (EULA)

- Získali jste zařízení („ZAŘÍZENÍ“), které obsahuje software od sesterské společnosti skupiny Microsoft Corporation („MS“) licencovaný společností Ford Motor Company a jejími pobočkami. Tyto nainstalované softwarové produkty společnosti MS, související média, tištěné materiály, online dokumentace a elektronická dokumentace („MS SOFTWARE“) jsou chráněny mezinárodními právy a smluvními ustanoveními k duševnímu vlastnictví. MS SOFTWARE je poskytován na základě licence, nikoliv prodáván. Všechna práva vyhrazena.
- MS SOFTWARE může tvořit rozhraní nebo komunikační jednotku, případně může být později aktualizován, aby byl kompatibilní a mohl komunikovat s dalším softwarem nebo systémy společnosti FORD MOTOR COMPANY. Tyto další softwary a systémy společnosti FORD MOTOR COMPANY, související média, tištěné materiály, online dokumentace a elektronická dokumentace („FORD SOFTWARE“) jsou chráněny mezinárodními právy a smluvními ustanoveními k duševnímu vlastnictví. FORD SOFTWARE je poskytován na základě licence, nikoliv prodáván. Všechna práva vyhrazena.
- MS SOFTWARE nebo FORD SOFTWARE může tvořit rozhraní nebo komunikační jednotku, případně může být později aktualizován, aby byl kompatibilní a mohl komunikovat s dalším softwarem nebo systémy poskytovatelů softwaru a služeb třetích stran. Tento další software a služby třetích stran, stejně jako související média, tištěné materiály, online dokumentace a elektronická dokumentace („SOFTWARE TŘETÍCH STRAN“) jsou chráněny mezinárodními právy a smluvními ustanoveními k duševnímu vlastnictví. SOFTWARE TŘETÍCH STRAN je poskytován na základě licence, nikoliv prodáván. Všechna práva vyhrazena.
- MS SOFTWARE, FORD SOFTWARE i SOFTWARE TŘETÍCH STRAN budou dále označovány, souhrnně i jednotlivě, jako „SOFTWARE“.

POKUD NESOUHLASÍTE S TOUTO LICENČNÍ SMLOUVOU S KONCOVÝM UŽIVATELEM (DÁLE JEN „SMLOUVA EULA“), NEPOUŽÍVEJTE ZAŘÍZENÍ ANI NEKOPÍRUJTE SOFTWARE. JAKÉKOLI POUŽITÍ SOFTWARU, ZEJMÉNA JEHO POUŽITÍ NA ZAŘÍZENÍ, SE BUDE POVAŽOVAT ZA VÁŠ SOUHLAS S PODMÍNKAMI TÉTO SMLOUVY EULA (NEBO POTVRZENÍ JAKÉHOKOLI PŘEDCHOZÍHO SOUHLASU).

UDĚLENÍ LICENCE K SOFTWARU: Touto smlouvou EULA se uděluje následující licence:

- Tento SOFTWARE můžete používat nainstalovaný na ZAŘÍZENÍ nebo jinak propojený se systémy či službami poskytovanými společností FORD MOTOR COMPANY nebo poskytovateli softwaru a služeb třetích stran.

Popis dalších práv a omezení

- **Rozpoznávání řeči:** Pokud SOFTWARE zahrnuje součásti k rozpoznávání řeči, uvědomte si, že se jedná o čistě statistický proces a že nelze vyloučit výskyt chyb. Společnost FORD MOTOR COMPANY ani dodavatelé nezodpovídají za škody vzniklé vlivem chyb, ke kterým dojde během procesu rozpoznávání řeči.
- **Omezení zpětné analýzy, dekompilace a rozkládání:** Provádět zpětnou analýzu, dekompilaci a rozkládat SOFTWAROVÝ PRODUKT nebo umožnit druhým, aby prováděli zpětnou analýzu, dekompilaci a rozkládali softwarový produkt, smíte pouze v rozsahu výslovně povoleném platným zákonem bez ohledu na toto omezení.
- **Omezení distribuce, kopírování, úpravy a tvorby odvozených děl:** Šířit, kopírovat, provádět úpravy nebo vytvářet odvozená díla na základě SOFTWARU smíte pouze v rozsahu výslovně povoleném platným zákonem bez ohledu na toto omezení.
- **Jediná smlouva EULA:** Dokumentace pro koncového uživatele ZAŘÍZENÍ a souvisejících systémů a služeb může obsahovat více verzí této smlouvy EULA, jako například více různých překladů nebo více verzí médií (např. v dokumentaci pro uživatele a v softwaru). V takovém případě vás tato licence opravňuje použít pouze jednu (1) kopii SOFTWARU.
- **Převod SOFTWAROVÉHO PRODUKTU:** Veškerá svoje práva v rámci smlouvy EULA jste oprávněni trvale převést výhradně v souvislosti s trvalým prodejem nebo převodem ZAŘÍZENÍ, a to za předpokladu, že si neponecháte žádné kopie, převedete celý SOFTWARE (včetně všech komponent, médií a tištěných materiálů, všech aktualizovaných verzí a případně také potvrzení pravosti), a nabyvatel bude souhlasit s podmínkami této smlouvy EULA. Pokud SOFTWARE představuje aktualizovanou verzi (tzv. „upgrade“), musí být součástí jakéhokoli převodu i všechny předchozí verze SOFTWARU.
- **Zrušení smlouvy:** Bez omezení dalších práv může společnost FORD MOTOR COMPANY nebo MS ukončit tuto smlouvu EULA, jestliže nesplníte její podmínky.
- **Bezpečnostní aktualizace / správa digitálních práv:** Vlastníci obsahu využívají k ochraně svého duševního vlastnictví, včetně autorského práva, technologii WMDRM (Windows Media digital rights management). Části softwaru nainstalované v ZAŘÍZENÍ užívají pro přístup k obsahu zabezpečenému technologií WMDRM software WMDRM. Pokud software WMDRM daný obsah neochrání, vlastníci takového obsahu mohou požadovat po společnosti Microsoft zrušení práva používat SOFTWARE k přehrávání a kopírování chráněného obsahu technologii WMDRM. Toto zrušení nemá vliv na nechráněný obsah. Stažením licencí k chráněnému obsahu souhlasíte s tím, že společnost Microsoft může k těmto licencím přiložit seznam zrušených oprávnění. Vlastníci obsahu mohou pro přístup k jejich obsahu požadovat aktualizaci SOFTWARU nainstalovaného v ZAŘÍZENÍ. Pokud aktualizaci odmítnete, bude vám odepřen přístup k obsahu, který tuto aktualizaci vyžaduje.
- **Souhlas s užíváním údajů:** Souhlasíte s tím, že společnost MS, Microsoft Corporation, FORD MOTOR COMPANY, dodavatelé softwaru a systémů třetích stran a jejich přidružené společnosti nebo zástupci

poskytovatele mohou shromažďovat a využívat technické informace shromážděné jakýmkoli způsobem jako součást služeb souvisejících s podporou produktu v souvislosti se SOFTWAREM nebo souvisejícími službami. Společnost MS, Microsoft Corporation, FORD MOTOR COMPANY, poskytovatelé softwaru a služeb třetích stran a jejich přidružené společnosti nebo zástupci poskytovatele mohou využívat tyto informace výhradně ke zlepšování svých produktů nebo poskytování služeb nebo technologií upravených podle potřeb zákazníků pro vás. Společnost MS, Microsoft Corporation, FORD MOTOR COMPANY, poskytovatelé softwaru a služeb třetích stran a jejich přidružené společnosti nebo zástupci poskytovatele mohou sdělovat tyto informace ostatním, ale nikoli tak, abyste byli identifikováni.

- **Součásti služeb založených na Internetu:** SOFTWARE může obsahovat součásti, které umožňují a usnadňují užívání určitých služeb založených na Internetu. Berete na vědomí a souhlasíte s tím, že společnost MS, Microsoft Corporation, FORD MOTOR COMPANY, poskytovatelé softwaru a služeb třetích stran a jejich přidružené společnosti nebo zástupci poskytovatele mohou automaticky zkontrolovat verzi SOFTWARU nebo jeho součástí, které používáte. Mohou také poskytnout upgrady nebo doplňky k SOFTWARU, které lze automaticky stahovat do vašeho ZAŘÍZENÍ.
- **Doplňkové softwarové produkty / služby:** Tato EULA se týká aktualizací, doplňků, přidaných součástí nebo součástí služeb založených na Internetu (dále jen „doplňkové součásti“) k SOFTWARU, které můžete získat od společnosti FORD MOTOR COMPANY, poskytovatelů softwaru a služeb třetích stran, společnosti MS, Microsoft Corporation, jejich přidružených společností nebo zástupců poskytovatele po dni, kdy získáte svou první kopii SOFTWARU.

Pokud nejsou ostatní podmínky poskytnuty spolu s takovými doplňkovými součástmi a doplňkové součásti vám poskytne společnost FORD MOTOR COMPANY nebo poskytovatelé softwaru a služeb třetích stran, pak vám tento subjekt udělí licenci za stejných podmínek této smlouvy EULA.

Pokud nejsou ostatní podmínky poskytnuty spolu s takovými doplňkovými součástmi a doplňkové součásti vám poskytne společnost MS, Microsoft Corporation, jejich přidružené společnosti nebo zástupci poskytovatele, pak vám tento subjekt udělí licenci za stejných podmínek smlouvy EULA kromě toho, že společnost MS, Microsoft Corporation nebo jejich dceřiné společnosti poskytující doplňkové součásti budou pro účely smlouvy EULA poskytovatelem licence vzhledem k takovým doplňkovým součástem.

Společnost FORD MOTOR COMPANY, MS, Microsoft Corporation, jejich přidružené společnosti nebo pověření zástupci si vyhrazují právo zastavit poskytování internetových služeb, které jsou vám poskytovány, nebo které máte k dispozici používáním SOFTWARU.

- **Odkazy na stránky třetích stran:** Prostřednictvím využití SOFTWARU můžete díky MS SOFTWARU odkazovat na stránky třetích stran. Stránky třetí strany nejsou pod kontrolou společnosti MS, společnosti Microsoft Corporation, jejich přidružených společností nebo zástupců poskytovatelů a společnost MS ani společnost Microsoft Corporation nejsou odpovědny za (i) obsah žádné stránky třetí strany, jakékoli odkazy obsažené na stránkách třetí strany nebo jakékoli změny nebo aktualizace stránek třetí strany, (ii) ani webcasting nebo jakoukoli jinou formu přenosu získanou ze stránek jakékoli třetí strany. Společnost MS, Microsoft Corporation, jejich sesterské společnosti nebo pověření agenti umisťují tyto odkazy na stránky třetích stran pouze pro vaši potřebu a umístění odkazu neimplikuje to, že společnost MS, Microsoft Corporation, jejich přidružené společnosti nebo zástupci poskytovatele schvalují obsah stránek třetí strany.
- **Závazek odpovědnosti při řízení:** Jste si vědomi svého závazku odpovědnosti při řízení a zvýšené opatrnosti při jízdě. Přečtete si a budete dodržovat pokyny uvedené v návodu k obsluze ZAŘÍZENÍ, a to zejména ty, které se týkají bezpečnosti a rizik souvisejících s používáním ZAŘÍZENÍ.

AKTUALIZACE A OBNOVOVACÍ DISKY: Pokud společnost FORD MOTOR COMPANY poskytuje SOFTWARE odděleně od ZAŘÍZENÍ na médiu, jako je čip ROM, disk CD ROM, stažením z příslušných webových stránek nebo jiných aplikací, a je označen nápisem „For Upgrade Purposes Only“ (tj. pouze pro aktualizaci verze) nebo „For Recovery Purposes Only“ (tj. pouze pro obnovu verze), můžete do SYSTÉMU nainstalovat pouze jednu (1) novou verzi SOFTWARU jako náhradní kopii SOFTWARU za původně instalovanou a používat ji v souladu s ustanoveními této smlouvy EULA včetně dalších podmínek souvisejících s aktualizací SOFTWARU.

DUŠEVNÍ VLASTNICTVÍ: Veškerá práva vyplývající ze zákonů a dohod o duševním vlastnictví týkající se SOFTWARU (včetně, ale bez omezení na jakákoli zobrazení, fotografie, animace, obrazové, zvukové a hudební záznamy, text a aplikace, jež jsou součástí softwaru), doprovodné tištěné materiály a jakékoli kopie softwaru, jsou majetkem společnosti MS, Microsoft Corporation, FORD MOTOR COMPANY, jejich přidružených společností nebo dodavatelů. SOFTWARE je poskytován na základě licence, nikoliv prodáván. Tištěné materiály dodávané se SOFTWAREM není povoleno kopírovat. Všechna práva a duševní vlastnictví SOFTWARU jsou majetkem vlastníka obsahu a můžou být chráněna příslušnými zákony na ochranu autorských práv a zákony a smluvními ustanoveními k duševnímu vlastnictví. Tato smlouva EULA neposkytuje žádná práva na používání takového obsahu. Všechna práva, která nejsou výslovně udělena touto smlouvou EULA, jsou vyhrazena společnosti MS, Microsoft Corporation, FORD MOTOR COMPANY, poskytovatelům softwaru a služeb třetích stran a jejich přidruženým společnostem nebo dodavatelům. Používání internetových služeb dostupných prostřednictvím SOFTWARU se řídí následujícími podmínkami použití. Jestliže tento SOFTWARE obsahuje dokumentaci, která je poskytována pouze v elektronické podobě, smíte vytisknout jednu kopii této elektronické dokumentace.

OMEZENÍ VÝVOZU: Berete na vědomí, že tento SOFTWARE podléhá omezením pro export podle platných zákonů a předpisů EU a USA. Souhlasíte s dodržováním veškerých příslušných mezinárodních a národních zákonů, které se vztahují na SOFTWARE, včetně nařízení správy exportu USA (U.S. Export Administration Regulations) a omezení koncových uživatelů, koncového použití a omezení míst určení vydaných vládami USA a jiných států. Další informace naleznete na stránkách http://www.microsoft.com/exporting/.

OCHRANNÉ ZNÁMKY: Tato smlouva EULA vám neuděluje žádná práva ve spojení s ochrannými nebo servisními známkami společnosti FORD MOTOR COMPANY, MS, Microsoft Corporation, poskytovatelů softwaru a služeb třetích stran a jejich přidružených společností nebo dodavatelů.

PODPORA PRODUKTU: Společnost MS, mateřská společnost Microsoft Corporation, jejich pobočky ani dodavatelé SOFTWARE nepodporují. Pozorně si přečtěte všechny pokyny společnosti FORD MOTOR COMPANY obsažené v dokumentaci dodané k ZAŘÍZENÍ. Pokud budete mít nějaké dotazy týkající se této smlouvy EULA nebo budete chtít z jakéhokoli důvodu kontaktovat společnost FORD MOTOR COMPANY, naleznete kontaktní adresu v dokumentaci k ZAŘÍZENÍ.

Vyloučení odpovědnosti za určité škody: KROMĚ PŘÍPADŮ A ROZSAHU ZAKÁZANÉHO PŘÍSLUŠNÝM ZÁKONEM ODMÍTÁ SPOLEČNOST FORD MOTOR COMPANY, POSKYTOVATELÉ SOFTWARU A SLUŽEB TŘETÍCH STRAN, SPOLEČNOST MS, MICROSOFT CORPORATION A JEJICH SESTERSKÉ SPOLEČNOSTI JAKOUKOLI ZODPOVĚDNOST V PŘÍPADĚ NEPŘÍMÉ, ZVLÁŠTNÍ, NÁHODNÉ NEBO NÁSLEDNÉ ŠKODY VZNIKLÉ V DŮSLEDKU POUŽÍVÁNÍ SOFTWARU. VÝŠE UVEDENÁ OMEZENÍ PLATÍ BEZ OHLEDU NA SELHÁNÍ ZÁKLADNÍHO ÚČELU JAKÉHOKOLI OMEZENĚ NÁPRAVNÉHO PROSTŘEDKU. SPOLEČNOST MS, MICROSOFT CORPORATION ANI JEJICH SESTERSKÉ SPOLEČNOSTI NEJSOU V ŽÁDNÉM PŘÍPADĚ ZODPOVĚDNÉ ZA PŘEKROČENÍ ROZSAHU STANOVENÉHO ZÁKONEM USA VE VÝŠI DVĚ STĚ PADESÁT DOLARŮ (250,00 am. dolarů).

- PLATÍ POUZE ZÁRUKY, KTERÉ SE VÝSLOVNĚ VZTAHUJÍ K NOVÉMU VOZIDLU.

Adobe

Obsahuje technologii Adobe® [Flash® Player] nebo [AIR®] od společnosti Adobe Systems Incorporated. Produkt [Licencovaný produkt] obsahuje software [Adobe® Flash® Player] [Adobe® AIR®] na základě licence od společnosti Adobe Systems Incorporated. Copyright ©1995–2009 Adobe Macromedia Software LLC. Všechna práva vyhrazena. Adobe, Flash a AIR jsou ochranné známky společnosti Adobe Systems Incorporated.

Oznámení pro koncové uživatele

Důležité bezpečnostní informace o platformě Microsoft® Windows® Mobile for Automotive

Tento systém Ford SYNC™ zahrnuje software, který je poskytován na základě licence výrobce FORD MOTOR COMPANY přidruženou společností Microsoft Corporation podle zásad licenční smlouvy. Odinstalování, reprodukce, zpětná analýza nebo jiné neoprávněné použití softwaru tohoto systému v rozporu s podmínkami licenční smlouvy je přísně zakázáno a může vést k trestnímu stíhání.

Přečtěte si tyto pokyny a dodržujte je: Než začnete systém Windows Automotive používat, přečtěte si všechny pokyny a bezpečnostní informace uvedené v této příručce pro koncové uživatele („Uživatelská příručka“) a dodržujte je. Pokud nebudou pokyny uvedené v uživatelské příručce dodrženy, může dojít k nehodě nebo jiným vážným následkům.

Uložte uživatelskou příručku ve vozidle: Uživatelská příručka uložená ve vozidle může být zdrojem okamžité pomoci pro uživatele, kteří nemají dostatečné zkušenosti s použitím systému Windows Automotive. Zajistěte, aby si všechny osoby, které přijdou do kontaktu se systémem, před prvním použitím tohoto systému pozorně přečetli pokyny a bezpečnostní informace uvedené v uživatelské příručce.

POZOR

Obsluha určitých částí tohoto systému během jízdy může odvést vaši pozornost od řízení, což může vést k nehodě nebo jiným vážným následkům. Během jízdy neměňte nastavení systému ani nezadávejte data ručně. Než začnete provádět tyto činnosti, zastavte vozidlo na bezpečném místě, kde je povoleno zastavit. Je to důležité, protože nastavování funkcí nebo změna nastavených hodnot může působit rušivě a může odvést vaší pozornost od řízení, nebo si vyžádat, abyste pustili volant.

Obecné informace o ovládání systému

Hlasové ovládání: Funkce systému Windows Automotive je možné ovládat pouze pomocí hlasových příkazů. Hlasové příkazy řidiči umožňují ovládat systém, aniž by musel při jízdě pustit volant.

Delší pohled na obrazovku: Nepoužívejte funkce, které vyžadují, abyste při jízdě sledovali obrazovku. Než začnete používat funkce systému, které by upoutaly vaši pozornost na delší dobu, zastavte vozidlo na bezpečném místě, kde je to povoleno. Nebezpečné mohou být i krátkodobé pohledy na obrazovku, které odvedou vaši pozornost od řízení v kritickém okamžiku.

Nastavení hlasitosti: Nezvyšujte hlasitost na příliš vysokou úroveň. Úroveň hlasitosti musí být uzpůsobena tak, abyste slyšeli okolní provoz a nouzové signály. Pokud byste je při jízdě neslyšeli, mohlo by dojít k nehodě.

Použití funkcí rozpoznávání řeči: Software na rozpoznávání řeči představuje čistě statistický proces a nelze tedy vyloučit výskyt chyb. Je vaší odpovědností sledovat funkce rozpoznávání řeči integrované do systému a řešit případné chyby.

Funkce navigačního systému: Funkce navigačního systému integrované do systému nabízí podrobné pokyny, které vás krok za krokem dovedou do cíle. Zajistěte, aby si všechny osoby, které budou systém používat, pozorně přečetly všechny pokyny a bezpečnostní informace.

Nebezpečí rozptýlení pozornosti: Nastavení funkcí navigačního systému je třeba provádět ručně (hlasové příkazy nejsou možné). Provádění nastavení nebo zadávání dat během jízdy může odvést vaší pozornost od řízení, což může vést k nehodě nebo jiným vážným následkům. Než začnete provádět tyto činnosti, zastavte vozidlo na bezpečném místě, kde je povoleno zastavit.

Věřte svému úsudku: Všechny navigační funkce jsou poskytovány pouze jako pomůcka. Konečné rozhodnutí je však nutné učinit na základě aktuálních podmínek a dopravní situace. Funkce nenahrazují váš osobní úsudek. Doporučená trasa nemá přednost před místními dopravními omezeními, osobním úsudkem nebo zásadami bezpečné jízdy.

Bezpečnost trasy: Pokyny se neřiďte v případě, že vám přikazují provést nebezpečný nebo zakázaný manévr, mohly by způsobit nebezpečnou situaci nebo vás zavést do oblasti, kterou považujete za nebezpečnou. Za bezpečný provoz vozidla odpovídá řidič, a proto musí vždy vyhodnotit, zda se může držet navrhovaných navigačních pokynů.

Možné nepřesnosti v mapě: Mapy používané systémem nemusí být přesné a mohou obsahovat chyby, například nesprávně uvedené cesty, neaktuální dopravní podmínky a neodpovídající typy cest. Při jízdě podle navrhované trasy vždy věřte svému úsudku a používejte zdravý rozum.

Pohotovostní služby: Nepoužívejte navigační systém k nalezení pohotovostních služeb. Informujte se u místních orgánů nebo požádejte o pomoc operátora pohotovostních služeb. Databáze map neobsahuje adresy všech pohotovostních služeb (policie, hasičů, nemocnic nebo klinik).

Licenční smlouva s koncovým uživatelem – software TeleNav

Přečtěte si prosím pečlivě licenční podmínky, než začnete používat software TeleNav. Používání softwaru TeleNav je známkou toho, že souhlasíte se smluvními podmínkami. Pokud s podmínkami nesouhlasíte, nenarušujte obal a software TeleNav nespouštějte ani jinak nepoužívejte.

Společnost TeleNav může smlouvu a zásady ochrany osobních údajů v případě potřeby kdykoli upravit bez předchozího upozornění nebo po ohlášení. Souhlasíte s tím, že občas navštívíte webové stránky http://www.telenav.com a zkontrolujete, zda nejsou k dispozici aktuální verze smlouvy nebo zásady ochrany osobních údajů.

1. Bezpečné a zákonné používání

Berete na vědomí, že zaměření pozornosti na systém TeleNav v situacích, které jinak vyžadují plnou pozornost, může představovat riziko zranění nebo smrti pro vás a ostatní osoby. Souhlasíte tedy s tím, že při používání softwaru TeleNav budete dodržovat následující pokyny: (a) sledovat všechny dopravní předpisy a řídit bezpečně; (b) spoléhat se při jízdě na svůj vlastní osobní úsudek. Pokud máte pocit, že trasa navrhovaná softwarem TeleNav vyžaduje, abyste provedli nebezpečný nebo nezákonný manévr, dostane vás do nebezpečné situace, nebo vás navede do oblasti, kterou nepovažujete za bezpečnou, pokyny ignorujte; (c) nezadávejte cíle cesty ani jinak nepoužívejte software TeleNav, pokud vozidlo nestojí a není zaparkováno; (d) nepoužívejte softwareTeleNav k nezákonným, neautorizovaným, nepředpokládaným, nebezpečným, rizikovým ani nezákonným účelům nebo způsobem, který je v rozporu s podmínkami této smlouvy; (e) GPS zařízení, zařízení pro bezdrátový přenos a kabely nezbytné pro používání softwaru TeleNav umístěte ve vozidle bezpečně, aby vám nepřekážely při řízení a nebránily v provozu bezpečnostních prvků (jako například airbagu).

Souhlasíte s tím, že odškodníte, obhájíte a ochráníte společnost TeleNav proti jakýmkoli nárokům, které vyplynou z používání softwaru TeleNav během jízdy nebezpečným nebo nevhodným způsobem a nedodržení uvedených pokynů.

2. Informace o účtu

Souhlasíte s tím, že: (a) při registraci softwaru TeleNav o sobě společnosti TeleNav předáte pravdivé, přesné a kompletní informace a (b) budete společnost TeleNav neodkladně informovat o všech změnách, ke kterým v souvislosti s těmito informacemi dojde tak, aby byly vždy pravdivé, přesné, aktuální a kompletní.

3. Licence softwaru

Za předpokladu splnění smluvních podmínek této smlouvy vám společnost TeleNav poskytne osobní, nevýlučnou a nepřenosnou licenci (s výjimkou případů výslovně povolených dále ve spojení s trvalým přenosem licence k softwaru TeleNav), bez práva na sublicenci, k přístupu a používání softwaru TeleNav (pouze jako objektový kód). Platnost licence končí ihned po ukončení nebo vypršení platnosti této smlouvy. Souhlasíte s tím, že budete software TeleNav používat pouze k soukromým účelům nebo volnočasovým aktivitám a nebudete poskytovat komerční navigační služby pro druhou stranu.

3.1 Omezení licence

Souhlasíte s tím, že nebudete provádět následující činnosti: (a) provádět zpětnou analýzu, dekompilaci, rozkládat, překládat, měnit, doplňovat nebo jinak upravovat softwarový produktTeleNav Software nebo jeho části; (b) pokusit se odvodit zdrojový kód, audio knihovnu nebo strukturu softwaru TeleNav bez předchozího výslovného písemného schválení společností TeleNav; (c) odstraňovat či měnit v softwaru TeleNav ochranné známky, obchodní názvy, loga, patenty nebo upozornění o autorských právech společnosti TeleNav nebo jejích dodavatelů, případně jiné upozornění a označení; (d) šířit, sublicencovat ani přidělovat software TeleNav dalším osobám nebo subjektům, s výjimkou případů povolených ve spojení s trvalým přenosem softwaru TeleNav; nebo (e) používat software TeleNav způsobem, který (i) porušuje práva na duševní vlastnictví nebo vlastnická práva, práva na ochranu osobnosti v publikovaných materiálech, práva na soukromí nebo jiná práva jakékoli další osoby či subjektu, (ii) porušuje zákon, ustanovení, předpis nebo nařízení, včetně, avšak nejen, zákonů a předpisů souvisejících se spamy, soukromím, ochranou spotřebitelů a dětí, obscénnostmi nebo pomluvami, nebo (iii) je škodlivý, ohrožující, hanlivý, útočný, nepoctivý, urážlivý, vulgární, obscénní, pomlouvačný, nebo jinak zaujatý; a (f) pronajímat, půjčovat nebo jinak umožňovat neoprávněný přístup třetích stran k softwaru TeleNav Software bez předchozího písemného schválení společností TeleNav.

4. Zřeknutí se zodpovědnosti

V plném rozsahu v souladu s platnými zákony vlastníci licence a dodavatelé, zástupci nebo zaměstnanci výše uvedených společností nezodpovídají za rozhodnutí, která učiníte, nebo činnosti, které provedete vy nebo jakákoli třetí strana na základě informací přijatých ze softwaru TeleNav. Společnost TeleNav neručí za přesnost mapy nebo jiných dat softwaru TeleNav. Tato data nemusí vždy odpovídat aktuální dopravní situaci (uzavírky cest, práce na silnici, povětrnostní podmínky, nové cesty a jiné měnící se podmínky). Jste odpovědni za veškerá rizika vyplývající z použití softwaru TeleNav. Souhlasíte například (ale bez omezení) s tím, že nebudete spoléhat na software TeleNav při navigaci v kritickým místech, kde na přesnosti navigace závisí vaše

bezpečí nebo přežití vás a ostatních cestujících osob, poněvadž mapy a jiné funkce softwaru TeleNav nejsou určeny k podpoře vysoce rizikových aplikací, a to zejména ve vzdálenějších zeměpisných oblastech.

SPOLEČNOST TELENAV VÝSLOVNĚ VYLUČUJE A ODMÍTÁ VŠECHNY ZÁRUKY TÝKAJÍCÍ SE SOFTWARU TELENAV, BYŤ NEPŘÍMÉ, VÝSLOVNÉ NEBO STATUTÁRNÍ, VYPLÝVAJÍCÍ ZE ZPŮSOBU PRODEJE, ZVYKŮ ČI OBCHODNÍCH ZVYKLOSTÍ, VČETNĚ, AVŠAK NIKOLIV POUZE, ZÁRUK PRODEJNOSTI A VHODNOSTI PRO URČITÝ ÚČEL A NEPORUŠENÍ PRÁV TŘETÍ STRANY TÝKAJÍCÍCH SE SOFTWARU TELENAV. Některé státy nedovolují vyloučení předpokládaných záruk, takže se toto omezení nemusí vztahovat na vás.

5. Omezení zodpovědnosti

SPOLEČNOST TELENAV ANI JEJICH POSKYTOVATELÉ LICENCÍ A DODAVATELÉ V ŽÁDNÉM PŘÍPADĚ NEZODPOVÍDAJÍ VÁM ANI ŽÁDNÉ TŘETÍ STRANĚ, KTERÁ POSKYTUJE LICENCE, V ROZSAHU POVOLENÉM PLATNÝM ZÁKONEM ZA NEPŘÍMÉ, NÁHODNÉ, NÁSLEDNÉ, ZVLÁŠTNÍ NEBO EXEMPLÁRNÍ ŠKODY (VČETNĚ, AVŠAK NEJEN, ŠKODY VYPLÝVAJÍCÍ NAPŘÍKLAD Z NESCHOPNOSTI POUŽÍT DANÉ ZAŘÍZENÍ, ANI ÚDAJŮ S NIMI POSKYTNUTÝMI, ZTRÁTY PODNIKÁNÍ, ZTRÁTY PŘÍJMŮ NEBO PŘERUŠENÍ OBCHODŮ) VZNIKLÉ PŘI POUŽITÍ NEBO NESCHOPNOSTI POUŽÍT SOFTWARE TELENAV, A TO I TEHDY, KDYŽ BYLO NA MOŽNOST TAKOVÝCH ŠKOD UPOZORNĚNO.

ODPOVĚDNOST SPOLEČNOSTI TELENAV A JEJÍCH DODAVATELŮ JE OMEZENA NA ČÁSTKU, KTEROU JSTE VY SKUTEČNĚ ZAPLATILI ZA SOFTWARE TELENAV, A TO BEZ OHLEDU NA HODNOTU ŠKOD, KTERÉ MŮŽETE UTRPĚT (AŤ UŽ NA ZÁKLADĚ SMLOUVY, KVŮLI PŘEČINU (VČETNĚ NEDBALOSTI) NEBO JINAK). NĚKTERÉ STÁTY NEDOVOLUJÍ VYLOUČENÍ NEBO OMEZENÍ NÁHODNÝCH NEBO NÁSLEDNÝCH ŠKOD, TAKŽE VÝŠE UVEDENÉ VYLOUČENÍ NEBO OMEZENÍ SE NEMUSÍ VZTAHOVAT NA VÁS.

6. Arbitráž a rozhodné právo

Souhlasíte s tím, že jakákoli námitka, nárok nebo spor vyplývající z této smlouvy nebo softwaru TeleNav nebo s nimi související, musí být řešeny v nezávislém arbitrážním řízení s nestranným rozhodcem pod správou americké arbitrážní asociace v okrese Santa Clara ve státě Kalifornie. Arbitrážní řízení musí probíhat podle pravidel pro komerční arbitráž americké arbitrážní asociace a rozhodnutí o částce učiněné při arbitráži musí být uznáno v rámci řízení před soudem s jurisdikcí. Arbitrážnímu řízení nepředsedá arbitrážní soudce ani rada a rozhodnutí arbitráže je závazné pro všechny strany. Výslovně souhlasíte s výkonem jurisdikce tímto soudem.

Tato smlouva a související závazky se řídí a jsou vytvořeny v souladu s právními předpisy státu Kalifornie s vyloučením jejích konfliktů s právními principy. V případě zahájení soudního či arbitrážního řízení společnost TeleNav i vy souhlasíte s předložením dané záležitosti výlučné jurisdikci soudu v okresu Santa Clara ve státě Kalifornia. Tato smlouva se neřídí Konvencí Spojených národů nebo Úmluvami pro smlouvy o mezinárodním prodeji zboží.

7. Postoupení

Nejste oprávněni dále prodávat, postupovat druhé osobě nebo převádět tuto smlouvu ani svá práva nebo povinnosti, pokud tak neučiníte ve spojení s trvalým převodem softwaru TeleNav a nový uživatel softwaru TeleNav výslovně

nesouhlasí s tím, že podmínky uvedené v této smlouvě považuje za závazné. Pokud není prodej, postoupení nebo převod této smlouvy výslovně povolen tímto odstavcem, bude platnost této smlouvy ihned ukončena bez odpovědnosti vůči společnosti TeleNav. V tomto případě souhlasíte vy i všechny další strany s tím, že ihned přestanete jakýmkoli způsobem používat software TeleNav. Nehledě na výše uvedené skutečnosti může společnost TeleNav kdykoli postoupit tuto smlouvu druhé straně bez předchozího upozornění v případě, že tato strana podmínky uvedené v této smlouvě považuje za závazné.

8. Různé

8,1

Tato smlouva představuje kompletní smlouvu mezi společností TeleNav a vámi s ohledem na předmět této smlouvy.

8,2

S výjimkou omezených licencí, které jsou výslovně poskytnuta v této smlouvě, si společnost TeleNavzachovává všechna práva, vlastnická práva a nároky na software TeleNav, včetně a bez omezení všech souvisejících práv k duševnímu vlastnictví. Není-li v této smlouvě uvedeno jinak, není vám udělena žádná licence nebo právo přímo ani implicitně, vyvozením, překážkou uplatnění žalobního návrhu nebo jinak a společnost TeleNav a její dodavatelé a poskytovatelé jejich licencí si výslovně vyhrazují všechna práva neudělená v této smlouvě.

8,3

Používáním softwaru TeleNav souhlasíte s tím, že vám společnost TeleNav může obecně zasílat elektronická oznámení včetně upozornění, smluv, právně požadovaných informací a jiných informací souvisejících se softwarem TeleNav (souhrnně označované jako „oznámení“). Společnost může tato oznámení zveřejnit na svých webových stránkách nebo je může stáhnout do vašeho bezdrátového zařízení. Abyste zrušili svůj souhlas se zasíláním elektronických zpráv, musíte přestat software TeleNav používat.

8,4

Společnost TeleNav nebo skutečnost, že není vyžadováno plnění jakéhokoli ustanovení nesmí ovlivnit právo dané strany, ani nesmí vzdání se práva při jakémkoliv porušení nebo nedodržení podle této smlouvy představovat vzdání se práva při jakémkoli následném porušení nebo nedodržení, případně vzdání se práva na samotném ustanovení.

8,5

Nevymahatelná ustanovení budou upravena tak, aby vyjadřovala úmysl smluvních stran, přičemž zbývající ustanovení této smlouvy zůstávají plně v platnosti a účinnosti.

8,6

Záhlaví v této smlouvě jsou pouze pro účely přehlednosti a pro referenci, nejsou považována za součást této smlouvy a nemají žádný vliv na její výklad nebo interpretaci. Slova jako „včetně“ a „zahrnující“ a jejich variace nejsou pro účely této smlouvy považovány za termíny vyjadřující omezení, ale jsou spíše spojeny s významem „bez omezení“.

9. Doplňující podmínky prodejců

Software TeleNav využívá mapu a další data, která jsou společnosti TeleNav licencována prodejci třetích stran s cílem zajistit vám a ostatním koncovým uživatelům jisté výhody. Tato smlouva zahrnuje podmínky dat uvedených společností pro koncového uživatele (jsou uvedené na konci této smlouvy); uvedené

podmínky se tedy vztahují také na používání softwaru TeleNav uživatelem. Souhlasíte s tím, že budete dodržovat následující doplňující podmínky, které se vztahují k prodejcům třetích stran společnosti TeleNav, které poskytují licence:

Licenční smlouva s koncovým uživatelem NavTeq

PODMÍNKY PRO KONCOVÉ UŽIVATELE

Obsah („data“) je poskytován na základě licence, nikoliv prodáván. Otevřením tohoto balení a instalací, kopírováním nebo využitím uvedených dat jiným způsobem potvrzujete, že podmínky uvedené v této smlouvě považujete za závazné. Pokud s podmínkami této smlouvy nesouhlasíte, nejste oprávněni tato data instalovat, kopírovat, používat ani převádět. Pokud nesouhlasíte s podmínkami této smlouvy a data jste neinstalovali, nekopírovali ani nepoužívali, musíte do třiceti (30) dnů ode dne zakoupení produktu kontaktovat prodejce nebo společnost NAVTEQ North America, LLC („NT“) a zažádat o navrácení nákupní ceny. Kontaktní údaje společnosti NT jsou uvedeny na webových stránkách www.navteq.com.

Data jsou určena k čistě osobním nekomerčním účelům, a nikoli prodeji. Jsou chráněna autorskými právy a podléhají na jedné straně následujícím podmínkám (této „Licenční smlouvy s koncovým uživatelem“) a podmínkám, s kterými jste vyjádřili svůj souhlas, a na straně druhé podmínkám společnosti NAVTEQ North America, LLC („NT“) a jejich poskytovatelů licencí (včetně jejich poskytovatelů licencí a dodavatelů).

Data určená pro oblasti Kanady zahrnují informace vydané s povolením kanadských úřadů. Patří sem: © Her Majesty the Queen in Right of Canada, © Queen's Printer for Ontario, © Canada Post Corporation, GeoBase®.

Společnost NT vlastní nevýhradní licenci od společnosti United States Postal Service ® na zveřejnění a prodej informací o produktu ZIP+4 ®.

© United States Postal Service ® 2009. Ceny produktu nejsou vytvořeny, kontrolovány ani schváleny společností United States Postal Service ®. Společnost USPS vlastní následující obchodní známky a registrační obchodní známky: United States Postal Service, USPS a ZIP+4.

Data určená pro Mexiko zahrnují určitá data institutu Instituto Nacional de Estadística y Geografía.

PODMÍNKY

Omezení licence týkající se používání: Tímto souhlasíte, že tato data budete používat k čistě osobním, nekomerčním účelům, na které se vztahuje vaše licence, a ne pro servisní kanceláře, pronájem a podobné účely. Zavazujete se, že nebudete jinak reprodukovat, kopírovat, upravovat, dekompilovat, rozkládat ani zpětně analyzovat žádnou část těchto dat a nebudete je přenášet ani distribuovat v jakékoli formě a za jakýmkoli účelem mimo rozsah povolený platnými zákony.

Omezení licence týkající se přenosu dat: Omezená licence umožňuje data převést nebo prodat výhradně v souvislosti s trvalým převodem dat a všech souvisejících materiálů, a to za předpokladu, že: (a) si neponecháte žádné kopie; (b) nabyvatel bude souhlasit s podmínkami této licenční smlouvy s koncovým uživatelem; a (c) převedete všechna data ve stejné podobě, jako jste je zakoupili a fyzicky převedete původní

média (např. zakoupený disk CD-ROM nebo DVD), veškeré původní obaly, všechny uživatelské příručky a další dokumentace. Sady o více discích mohou být předávány či prodávány pouze jako úplné sady, a nikoli po částech.

Další omezení licence: Bez omezení platnosti předchozího odstavce nesmíte tato data (a) používat v kombinaci s žádnými produkty, systémy ani aplikacemi nainstalovanými nebo jinak spojenými či komunikujícími s vozidly, schopnými navigace, určování polohy, okamžitého určování trajektorie a vysílání vozidel, určenými pro správu vozového parku a podobné účely; nebo (b) v kombinaci či spojení s jakýmikoli zařízeními pro určování polohy a jakýmikoli mobilními či bezdrátově připojenými elektronickými nebo počítačovými zařízeními, včetně a bez omezení na mobilní telefony, kapesní a přenosné počítače, pagery a zařízení PDA, pokud pro tato použití nemáte konkrétní licenci od společnosti NT (v samostatné písemné smlouvě).

POZOR

Data mohou obsahovat nepřesné nebo neúplné informace způsobené časovým odstupem, změnou okolností, použitými zdroji a způsobem sběru souhrnných zeměpisných dat, což může vést k nesprávným výsledkům.

Bez záruky: Tato data jsou vám poskytována „tak, jak jsou“ a souhlasíte s jejich použitím na vlastní riziko. Společnost NT ani její vlastníci licence (a jejich vlastníci licence a dodavatelé) neposkytují žádné záruky ani ujištění jakéhokoli druhu, výslovně uvedené ani předpokládané včetně (bez omezení) obsahu, kvality, přesnosti, úplnosti, efektivity, spolehlivosti, vhodnosti pro určitý účel, užitečnosti, používání nebo výsledků vyplývajících z těchto dat, ani není poskytována žádná záruka na to, že tato data nebo server budou pracovat bez chyb, ani na to, že jejich provoz bude nepřetržitý.

Omezení záruky: SPOLEČNOST NT A JEJÍ POSKYTOVATELÉ LICENCÍ (VČETNĚ JEJICH POSKYTOVATELŮ LICENCÍ A DODAVATELŮ) NEPOSKYTUJÍ ŽÁDNÉ ZÁRUKY, VÝSLOVNÉ ANI PŘEDPOKLÁDANÉ, CO SE TÝČE KVALITY, VÝKONU, OBCHODOVATELNOSTI, VHODNOSTI PRO URČITÝ ÚČEL ČI TÝKAJÍCÍ SE PORUŠENÍ PRÁV A PŘEDPISŮ. Některé státy, území a země nedovolují určité výjimky ze záruky, takže pro vás rozsah výše uvedených výjimek nemusí být platný.

Omezení odpovědnosti: SPOLEČNOST NT A JEJÍ POSKYTOVATELÉ LICENCÍ (VČETNĚ JEJICH POSKYTOVATELŮ LICENCÍ A DODAVATELŮ) VŮČI VÁM NENESOU ODPOVĚDNOST: VE VZTAHU K JAKÝMKOLI TVRZENÍM, NÁROKŮM ČI AKCÍM, BEZ OHLEDU NA POVAHU JEJICH PŘÍČINY TÝKAJÍCÍ SE JAKÝCHKOLI ZTRÁT, ZRANĚNÍ ČI ŠKOD, PŘÍMÝCH ČI NEPŘÍMÝCH, KTERÉ MOHOU VYPLYNOUT Z POUŽÍVÁNÍ ČI VLASTNICTVÍ TĚCHTO INFORMACÍ; NEBO ZA JAKOUKOLI ZTRÁTU ZISKU, OBRATU, ZAKÁZEK ČI ÚSPOR NEBO JAKÉKOLI PŘÍMÉ, NEPŘÍMÉ, NÁHODNÉ, ZVLÁŠTNÍ NEBO NÁSLEDNÉ ŠKODY VYPLÝVAJÍCÍ Z POUŽITÍ NEBO NESCHOPNOSTI POUŽÍVAT TYTO INFORMACE, JAKÝCHKOLI ZÁVAD V TĚCHTO INFORMACÍCH NEBO PORUŠENÍ TĚCHTO PODMÍNEK, AŤ UŽ K NIM DOŠLO V DŮSLEDKU SMLOUVY, ÚMYSLNÉHO PORUŠENÍ PRÁVA NEBO NA ZÁKLADĚ ZÁRUKY, A TO ANI V PŘÍPADĚ, ŽE BYLI SPOLEČNOST NT NEBO JEJÍ

POSKYTOVATELÉ LICENCÍ NA MOŽNOST TAKOVÝCHTO ŠKOD UPOZORNĚNI. Některé státy, území a země nedovolují určité výjimky z odpovědnosti či omezení škod, takže pro vás rozsah výše uvedených výjimek nemusí být platný.

Kontrola vývozu: Souhlasíte, že nebudete odnikud exportovat žádnou část vám poskytnutých dat ani žádný jejich přímý produkt jinak, než v souladu s platnými zákony, pravidly a ustanoveními pro export pod správou Úřadu pro kontrolu zahraničních aktiv USA (OFAC) a všemi jimi požadovanými licencemi a povoleními. Ministerstvo obchodu a Úřad pro průmysl a bezpečnost USA Ministerstvo obchodu V rozsahu, v jakém zákony, pravidla a ustanovení pro export brání společnosti NT v dodržování povinností uvedených v této smlouvě a v doručování nebo šíření dat, bude toto selhání omluveno a nebude představovat porušení podmínek této smlouvy.

Celá smlouva: Tyto podmínky tvoří celou smlouvu mezi společností NT (a jejími poskytovateli licencí, včetně jejich poskytovatelů licencí a dodavatelů) a vámi ohledně zde diskutovaného předmětu a v plném rozsahu nahrazují všechny dříve platné ústní nebo písemné dohody týkající se tohoto předmětu.

Oddělitelnost: Vy i společnosti NT souhlasíte s tím, že pokud bude jakákoli část této smlouvy shledána protiprávní nebo nevynutitelnou, bude oddělena, a zbytek této smlouvy zůstává plně platný a účinný.

Rozhodné právo: Výše uvedené podmínky budou řízeny zákony státu Illinois, a to bez platnosti (i) jeho ustanovení o střetu zákonů a (ii) Úmluvy Spojených národů o smlouvách o mezinárodním prodeji zboží, jejichž působnost je tímto výslovně vyloučena. Souhlasíte, že se se všemi spory, nároky a akcemi vyplývajícími z dat, která vám byla poskytnuta, nebo v souvislosti s nimi podřídíte jurisdikci státu Illinois.

Koncoví uživatelé ve vládních organizacích: Pokud jsou data opatřována vládou USA nebo jejím jménem či jakoukoli jinou entitou s úmyslem aplikovat práva podobná těm obvykle uplatňovaným vládou USA, data jsou chápána jako „komerční položka“ dle definice tohoto termínu v dokumentaci 48 C.F.R. („FAR“) 2.101, jsou licencována v souladu s podmínkami koncového uživatele, za kterých jsou tato data poskytována, a každá dodaná nebo jinak poskytnutá kopie dat bude odpovídajícím způsobem označena následujícím „Upozorněním pro použití“ a musí s ní být nakládáno v souladu s tímto upozorněním:

UPOZORNĚNÍ PRO POUŽITÍ:

SMLUVNÍ PARTNER (VÝROBCE/DODAVATEL)

NÁZEV:

NAVTEQ

SMLUVNÍ PARTNER (VÝROBCE/DODAVATEL)

ADRESA:

425 West Randolph Street, Chicago, IL 60606.

Tato data představují komerční položku dle definice v normě FAR 2.101

a podléhají podmínkám koncového uživatele, za

kterých jsou tato data poskytována.

© 2011 NAVTEQ. Všechna práva vyhrazena.

Pokud smluvní úředník, vládní agentura nebo jakýkoli federální úředník odmítá použít zde poskytnutý popisek, musí před vyhledáním dalších nebo alternativních práv v datech upozornit společnost NAVTEQ.

Data WiFi hotspotů společnosti JiWire, © 2013 JiWire.

Gracenote® Copyright

CD a data související s hudbou od společnosti Gracenote, Inc., copyright© 2000-2007 Gracenote. Gracenote Software, copyright © 2000-2007 Gracenote. Na tento produkt a službu se vztahuje jeden nebo více patentů registrovaných v USA: Patent #5,987,525, #6,061,680, #6,154,773, #6,161,132, #6,230,192, #6,230,207, #6.240,459, #6,330,593 a další patenty vydané nebo v jednání. Některé služby dodané na základě licence od společnosti Open Globe, Inc. pro patent registrovaný v USA: #6,304,523.

Gracenote a CDDB jsou registrované ochranné známky společnosti Gracenote. Logo a typ loga Gracenote a logo „Powered by Gracenote™“ jsou ochranné známky společnosti Gracenote.

Licenční smlouva s koncovým uživatelem Gracenote® (EULA)

Toto zařízení může obsahovat software společnosti Gracenote, Inc. se sídlem na adrese 2000 Powell Street v Emeryvillu v Kalifornii 94608 („Gracenote“).

Software společnosti Gracenote („software Gracenote“) zařízení umožňuje provádět identifikaci disku nebo hudebních souborů a získávat z online serverů („servery Gracenote“) informace o skladbách, včetně jejich názvů, jmen interpretů, stop, titulů („data Gracenote“) a provádět další funkce. Data Gracenote můžete používat pouze prostřednictvím funkcí tohoto zařízení určených pro koncové uživatele.

Toto zařízení může obsahovat data patřící poskytovatelům společnosti Gracenote. Pokud tomu tak je, všechna omezení stanovená s ohledem na data společnosti Gracenote se budou vztahovat také k tomuto obsahu a poskytovatelé tohoto obsahu mohou využívat všechny zde přiznané výhody a ochrany vyhrazené pro společnost Gracenote.

Souhlasíte s tím, že budete používat obsah Gracenote („obsah Gracenote“) a data Gracenote, software Gracenote a servery Gracenote pouze pro osobní potřebu a nekomerční účely. Software Gracenote ani data Gracenote nesmíte přidělit, zkopírovat, přenést ani odeslat (vyjma identifikace pomocí tagu obsažené v hudebním souboru) žádné třetí straně. SOUHLASÍTE, ŽE NEBUDETE POUŽÍVAT ANI VYUŽÍVAT OBSAH GRACENOTE, DATA GRACENOTE, SOFTWARE GRACENOTE ANI SERVERY GRACENOTE JINAK, NEŽ JE VÝSLOVNĚ POVOLENO V TÉTO SMLOUVĚ.

Souhlasíte s tím, že vaše nevýhradní licence k používání obsahu Gracenote, dat Gracenote, softwaru Gracenote a serverů Gracenote bude ukončena, pokud tato omezení porušíte. Bude-li vaše licence ukončena, souhlasíte s tím, že přestanete jakýmkoli způsobem používat obsah Gracenote, data Gracenote, software Gracenote a servery Gracenote. Všechna práva k datům Gracenote, softwaru Gracenote, serverům Gracenote a obsahu Gracenote včetně všech vlastnických práv

jsou vyhrazena společnosti Gracenote. Za žádných okolností není společnost Gracenote povinna vyplácet vám jakoukoli částku za vámi poskytnuté informace včetně materiálů a hudebních souborů chráněných autorskými právy. Souhlasíte s tím, že společnost Gracenote může svá práva vyplývající z této smlouvy proti vám uplatnit, zvlášť nebo jako celek, přímo pod svým vlastním jménem.

Služba Gracenote používá jedinečný identifikátor ke sledování dotazů pro statistické účely. Náhodně přiřazený číselný identifikátor je určen k tomu, aby služba Gracenote mohla počítat dotazy, aniž by zjišťovala vaši totožnost. Více informací o službě Gracenote najdete na webových stránkách www.gracenote.com v části Gracenote Privacy Policy (Zásady zachování soukromí společnosti Gracenote).

SOFTWARE GRACENOTE A VŠECHNY POLOŽKY DAT GRACENOTE JSOU VÁM LICENCOVÁNY „TAK JAK JSOU“. SPOLEČNOST GRACENOTE NEPOSKYTUJE ŽÁDNÉ ZÁRUKY ANI UJIŠTĚNÍ, VÝSLOVNĚ UVEDENÉ NEBO PŘEDPOKLÁDANÉ, TÝKAJÍCÍ SE SPRÁVNOSTI DAT GRACENOTE ZÍSKANÝCH ZE SERVERŮ GRACENOTE NEBO OBSAHU GRACENOTE. SPOLEČNOST GRACENOTE SI VYHRAZUJE PRÁVO ODSTRAŇOVAT DATA ZE SERVERŮ GRACENOTE A MĚNIT KATEGORIE DAT KDYKOLI TO UZNÁ ZA VHODNÉ. NENÍ POSKYTOVÁNA ŽÁDNÁ ZÁRUKA NA TO, ŽE OBSAH GRACENOTE NEBO SOFTWARE GRACENOTE A SERVERY GRACENOTE BUDOU PRACOVAT BEZ CHYB, ANI NA TO, ŽE PROVOZ SOFTWARU GRACENOTE A SERVERŮ GRACENOTE BUDE NEPŘETRŽITÝ. SPOLEČNOST GRACENOTE VÁM NENÍ POVINNA POSKYTOVAT NOVÉ, VYLEPŠENÉ NEBO DODATEČNÉ DATOVÉ TYPY, KTERÉ MOŽNÁ BUDE V BUDOUCNU POSKYTOVAT, A MŮŽE KDYKOLI UKONČIT POSKYTOVÁNÍ SVÝCH ONLINE SLUŽEB. SPOLEČNOST GRACENOTE NEUZNÁVÁ ŽÁDNÉ ZÁRUKY VÝSLOVNĚ UVEDENÉ NEBO PŘEDPOKLÁDANÉ VČETNĚ, ALE NIKOLI VÝHRADNĚ, PŘEDPOKLÁDANÝCH ZÁRUK VZTAHUJÍCÍCH SE K OBCHODOVATELNOSTI, VHODNOSTI PRO URČITÝ ÚČEL A K NEPORUŠENÍ PRÁVA. SPOLEČNOST GRACENOTE NEPOSKYTUJE ŽÁDNOU ZÁRUKU NA VÝSLEDKY, KTERÉ ZÍSKÁTE POUŽITÍM SOFTWARU GRACENOTE NEBO KTERÉHOKOLI SERVERU GRACENOTE. SPOLEČNOST GRACENOTE NEBUDE V ŽÁDNÉM PŘÍPADĚ ZODPOVĚDNÁ ZA NÁSLEDNÉ NEBO NEPŘÍMÉ ŠKODY ANI ZA JAKÉKOLI ZTRÁTY NA ZISCÍCH ČI VÝNOSECH.

© Gracenote 2007.

FCC ID: KMHSYNCG2

IC: 1422A-SYNCG2

Toto zařízení odpovídá části 15 předpisů FCC a normě RSS-210 Industry Canada. Provozování je podmíněno dvěma následujícími podmínkami: (1) Toto zařízení nesmí způsobovat škodlivou interferenci a (2) Toto zařízení musí přijímat jakoukoli interferenci, včetně interference, která může způsobit nežádoucí provoz.

POZOR

Změny nebo úpravy zařízení, které nejsou výslovně schváleny stranou odpovědnou za shodu, mohou vést ke zrušení oprávnění uživatele k provozování zařízení. Označení „IC“ před číslem certifikátu rádiového zařízení značí, že byly splněny technické specifikace normy Industry Canada.

Anténa používaná u tohoto vysílače nesmí být umístěna společně s jinou anténou ani s ní nebo jiným vysílačem nesmí být provozována.

A

A/C
Viz: Regulace klimatu.....100
ABS
Viz: Brzdy.....145
Active City Stop.....165
Principy funkce.....165
Aktivní parkovací asistent.....154
Principy funkce.....154
Aktivování imobilizéru motoru.....44
Alarm.....45
Principy funkce.....45
Alternativní frekvence.....249
Aplikace a služby SYNC™.....281
Nouzový asistent systému SYNC.....281
V případě nehody.....282
Zapnutí/vypnutí nouzového asistenta.....281
Asistent rozjezdu do svahu.....148
Principy funkce.....148
Audio - důležité informace.....236
Štítky na audiojednotce.....236
Štítky na disku.....236
Audio jednotka - funkce.....246
Audio jednotka - přehled.....237
Audio - systém zabezpečení.....245
Audio úvod.....236
Autobaterie vozidla.....211
Autolékárnička.....184
Automatická převodovka.....142
Manuální řazení – vozidla s 5stupňovou převodovkou.....143
Páka pro nouzové uvolnění z parkovací polohy.....144
Pokyny pro řízení s automatickou převodovkou.....144
Polohy volicí páky.....142
Režim Sport a manuální řazení – vozidla se 6stupňovou převodovkou.....143
Automatická regulace hlasitosti 249
Automatická regulace klimatu.....103
Jednozónový režim.....105
Opětovné zapnutí jednozónového režimu.....105
Regulace teploty.....105
Vypnutí jednozónového režimu.....105
Automatické řízení dálkových světel.....55
Nastavení citlivosti systému.....56
Ruční zásah do automatického ovládání.....57
Zapnutí systému.....56
Automatické stírání 49
Automaticky zapínaná světla 55
Auto-Start-Stop.....134
Principy funkce.....134

B

Bezklíčový systém.....39
Odemykání vozidla.....40
Pasivní klíč.....39
Všeobecné informace.....39
Zablokované klíče.....41
Zamykání a odemykání dveří pomocí listu klíče.....41
Zamykání vozidla.....40
Bezpečnost dětí.....18
Bezpečnostní kód.....245
Bezpečnostní opatření.....137
Bezpečnostní opatření při studeném počasí.....183
Body pro tažení.....194
Montáž tažného oka.....194
Umístění tažného oka.....194
Brzdy.....145
Principy funkce.....145

Č

Čištění exteriéru.....209
Čištění chromové masky.....209
Čištění litinových kol.....209
Čištění světlometů.....209
Čištění zadního okna.....209
Ochrana laku karosérie.....210
Čištění interiéru.....210
Bezpečnostní pásy.....210
Obrazovky panelu přístrojů, LCD obrazovky, obrazovky rádiového přijímače.....210
Zadní okna.....210

D

Deaktivace airbagu spolujezdce.....33
Aktivace airbagu spolujezdce.....34
Deaktivace airbagu spolujezdce.....34
Montáž spínače deaktivace airbagu spolujezdce.....33
Deaktivování imobilizéru motoru.....44
Demontování světlometu.....61
Dětské bezpečnostní zámky.....24
Dětské sedačky.....18
Dětské zádržné prostředky pro různé hmotnostní skupiny.....18
Zvýšené sedadlo (skupina 2).....19
Zvýšený sedák (skupina 3).....20
Digitální zpracování signálu (DSP).....249
Ekvalizér DSP.....249
Obsazenost DSP.....249
Změna nastavení DSP.....249
Dodatky 297
Doporučení ohledně náhradních součástí.....8
Oprava po nárazu.....8
Pravidelná údržba a mechanické opravy.....8
Záruka na náhradní díly.....8
DPF
Viz: Filtr vznětových částic.....132
Držák jednotky satelitní navigace.....127
Nastavení držáku.....127
Držák na brýle.....125
Držáky nápojů.....125
Podnosy v opěradlech.....125

E

Elektrické zámky dveří
Viz: Zamykání a odemykání.....35
Elektricky nastavitelná sedadla.....112
Elektricky ovládaná okna.....70
Ochrana proti přivření.....70
Otevření okna jedním dotykem.....70
Zámek okna.....70
Zavření okna jedním dotykem.....70
Zpožděné ovládání příslušenství.....71
Elektricky ovládaná vnější zpětná zrcátka.....71
Elektricky sklápěná zrcátka.....72
Polohy sklápění zrcátka.....72
Elektromagnetická kompatibilita.....299

F

Filtr vznětových částic.....132
Regenerace.....132
Funkce rozpoznávání dopravních značek.....169
Použití systému.....170
Princip fungování.....169
Funkce zajišťující pohodlí.....122

G

Globální otevírání a zavírání.....41
Globální otevření.....42
Globální zavření.....42

H

HLA
Viz: Asistent rozjezdu do svahu.....148
HLA
Viz: Používání asistenta rozjezdu do svahu.....148
Hlasové ovládání.....48
Hodiny.....123
Homologace 297
Certifikát pro Spojené arabské emiráty.....299
Prohlášení EU.....298
RX-42 - prohlášení o shodě.....297
UPOZORNĚNÍ FCC/INDUSTRY CANADA.....297
Huštění pneumatik po defektu
Viz: Sada pro dočasnou pojízdnost.....218
Huštění vypuštěných pneumatik
Viz: Sada pro dočasnou pojízdnost.....218

I

Identifikace vozidla.....231
Identifikační číslo vozidla.....232
Identifikační štítek vozidla.....231

Imobilizér
Viz: Imobilizér motoru.....44
Imobilizér motoru.....44
Principy funkce.....44
Informace o této příručce.....7
Ochrana životního prostředí.....7
Informační displeje.....83
Všeobecné informace.....83
Informační displej
Viz: Informační displeje.....83
Informační hlášení.....89
Airbag.....90
Asistent rozjezdu do svahu.....92
Baterie a systém dobíjení.....90
Bezklíčové otevírání.....93
Elektrický dětský zámek.....91
Imobilizér motoru.....92
Kontrolka ohlášení zprávy.....90
Monitorování mrtvého úhlu.....91
Osvětlení.....93
Otevřené dveře.....91
Poplach.....90
Posilovač řízení.....95
Převodovka.....98
Startování a vypínání motoru.....97
Startování motoru.....96
Systém monitorování tlaku v pneumatikách.....99
Systém programu elektronické stability jízdy (ESP).....96
Údržba.....94

J

Jedním pohledem.....9
.....15
Automatická převodovka.....17
Automatické nastavení klimatu.....15
Automatické osvětlení.....14
Automatické stírání.....13
Bezklíčové otevírání.....12
Bezklíčové startování.....15
Celkový pohled na přístrojovou desku.....9
Elektrické ovládání oken.....14
Elektricky ovládané zadní výklopné dveře.....12
Elektricky sklápěná zrcátka.....14
Filtr vznětových částic (DPF).....16
Informační displeje.....14
Manuální nastavení klimatu.....15
Manuální převodovka.....17
Nastavení volantu.....13
Odemykání vozidla.....12
Omezovač rychlosti.....17
Tažení vozidla po čtyřech kolech.....17
Uzávěr plnicího hrdla paliva.....16
Zamykání vozidla.....13
Jízda vodou.....183
Projíždění vodou.....183

K

Kamera pro zpětný výhled.....157
Principy funkce.....157
Kapacity a specifikace.....233
Technická data.....233
Katalyzátor.....137
Jízda s katalyzátorem.....138
Klapka plnicího hrdla palivové nádrže.....138
Doplňování paliva z kanystru.....139
Klimatizace
Viz: Regulace klimatu.....100
Koberce na podlahu.....127
Kódované klíče.....44
Kola a pneumatiky.....213
Technická data.....226
Všeobecné informace.....213
Kontrola brzdové a spojkové kapaliny.....205

Kontrola chladicí kapaliny
Viz: Kontrola chladicí kapaliny motoru.....204
Kontrola chladicí kapaliny motoru.....204
Kontrola hladiny chladicí kapaliny.....204
Plnění.....204
Kontrola kapaliny ostřikovačů.....205
Kontrola motorového oleje.....203
Kontrola motorového oleje.....204
Plnění.....204
Kontrola oleje
Viz: Kontrola motorového oleje.....203
Kontrola stírátek stěračů.....51
Kotevní body ISOFIX 23
Upevnění dětské sedačky pomocí horních upevňovacích popruhů.....24
Vrchní kotevní body pro závěsný popruh – C-MAX.....23
Vrchní kotevní body pro závěsný popruh – Grand C-MAX.....24
Vrchní kotevní body pro závěsný popruh – všechna vozidla.....23
Kotevní body v zavazadlovém prostoru.....172
Kryty zavazadlového prostoru.....174
Kvalita paliva - Benzin.....137
Kvalita paliva - Nafta 137
Dlouhodobé uskladnění.....137

L

Licenční smlouva s koncovým uživatelem.....301
Licenční smlouva s koncovým uživatelem SYNC® (EULA).....301

M

Manuální převodovka.....142
Matice kol
Viz: Výměna kola.....213
Viz: Výměna kola.....213
Menu audio jednotky.....249
Měrka hladiny motorového oleje - 1,0L EcoBoost™.....203
Měrka hladiny motorového oleje - 1,6L Duratec-16V Ti-VCT (Sigma).....203
Měrka hladiny motorového oleje - 1,6 l Duratorq-TDCi (DV) vznětový/2,0 l Duratorq-TDCi (DW) vznětový.....203
Měřicí ukazatele.....76
Ukazatel paliva.....77
Ukazatel teploty chladicí kapaliny.....77
Místa připojení baterie 212
Mytí
Viz: Čištění exteriéru.....209
Mytí vozidla
Viz: Čištění exteriéru.....209

N

Náhodný výběr.....251
Typ 1.....251
Typ 2 a 3.....251
Nastartování a zastavení motoru.....128
Všeobecné informace.....128
Nastavení sklonu světlometů.....57
Doporučené polohy spínače regulace sklonu světlometů.....58
Nastavení světlometů - Vozidla s: Adaptivní osvětlení vpředu/Xenonové světlomety.....57
Nastavení volantu.....47
Navigace.....256
Aktualizace navigačních map.....264
Bezpečnost silničního provozu.....256
Informace.....260
Načítání mapových dat.....256
Nastavení trasy.....257
Nastavení vašich navigačních priorit.....260
Schválení typu.....264
Struktura nabídek.....257
Varování při nebezpečí 263
Volby trasy.....259
Nosiče zavazadel
Viz: Střešní držáky a nosiče.....175
Nouzové situace na silnici.....184
Nouzový východ.....184

O

Odjištění alarmu.....46
Ohřívač bloku motoru.....133
Ochrana cestujících.....26
Principy funkce.....26

Okna a zrcátka.....70
Omezovač rychlosti.....162
Principy funkce.....162
Opakování stop kompaktního disku.....252
Typ 1.....252
Typ 2 a 3.....252
Opěrky hlavy.....110
Demontáž hlavových opěrek.....111
Seřízení hlavových opěrek.....110
Oprava menších poškození laku.....210
Osobní nastavení.....89
Deaktivace zvukového signálu.....89
Jednotky teploty.....89
Měrné jednotky.....89
Nastavení jazyka.....89
Ostřikovače čelního skla.....50
Ostřikovače světlometů.....51
Osvětlení.....54
Otevírání a zavírání kapoty.....197
Otvírání kapoty.....197
Zavírání kapoty.....197
Ovládání automatického uložení.....247
Ovládání autorádia.....47
Typ 1.....47
Typ 2.....48
Ovládání dopravních informací 247
Aktivace dopravního vysílání.....248
Hlasitost dopravního vysílání.....248
Ukončení dopravních hlášení.....248
Ovládání ladění stanic.....246
Automatické ladění.....246
Ladění s přehráváním ukázek.....247
Ruční ladění.....246
Služba přeladění stanice DAB.....246
Ovládání osvětlení.....54
Dálková a tlumená světla.....54
Obrysová světla.....54
Osvětlení příjezdu.....55
Polohy spínače osvětlení.....54
Světelná houkačka.....54

P

Palivo a tankování.....137
Technická data.....140
Palubní počítač.....88
Digitální rychloměr.....88
Odometr jízdy.....88
Okamžitá spotřeba paliva.....88
Počitadlo ujetých kilometrů.....89
Průměrná rychlost.....88
Průměrná spotřeba paliva.....88
Resetování palubního počítače.....89
Teplota venkovního vzduchu.....88
Vzdálenost do vyprázdnění nádrže.....88
Parkovací asistenti.....150
Principy funkce.....150
Parkovací pomůcka - Vozidla s: Přední a zadní parkovací asistent.....151
Manévrování s parkovacím asistentem.....152
Zapnutí a vypnutí parkovacího asistenta.....151
Parkovací pomůcka - Vozidla s: Zadní parkovací systém.....150
Péče o pneumatiky.....221
Péče o vozidlo.....209
Pneumatiky
Viz: Kola a pneumatiky.....213
Podložky
Viz: Stěrače a ostřikovače.....49
Pojistky.....185
Pomocné startování vozidla.....211
Nastartování motoru.....212
Připojení startovacích kabelů.....211
Pomůcky pro řidiče.....167
Použití aktivního parkovacího asistenta 154
Použití funkce rozpoznávání hlasu.....266
Interakce systému.....267
Užitečné rady.....267
Zahájení hlasového ovládání.....267
Použití režimu Eco.....136
Resetování režimu Eco.....136
Použití start-stop.....134
Opětovné nastartování motoru.....135
Zastavení motoru.....134
Použití systému Active City Stop.....165
Zapnutí a vypnutí systému.....166

Použití systému SYNC™ spolu s přehrávačem Media Player.....284
Aktuálně přehrávaný soubor.....284
Funkce v nabídce médií.....286
Hlasové příkazy ovládání přehrávání.....284
Připojení přehrávače médií k portu USB.....284
Přístup k hudební knihovně v zařízení USB.....287
Zařízení Bluetooth a nastavení systému.....289
Použití systému SYNC™ spolu s telefonem.....269
Hlasové příkazy telefonu.....270
Možnosti během probíhajícího hovoru.....273
Párování dalších telefonů.....270
První párování mobilního telefonu.....269
Příjem hovoru.....273
Přístup k funkcím prostřednictvím nabídky telefonu.....274
Textové zprávy.....275
Úprava nastavení mobilního telefonu.....277
Uskutečnění hovoru.....272
Zařízení Bluetooth.....278
Používání asistenta rozjezdu do svahu.....148
Aktivace systému.....148
Deaktivace systému.....148
Pouze vozidla s manuální převodovkou.....148
Používání bezpečnostních pásů při těhotenství.....33
Používání řízení stability.....147
Používání sněhových řetězů.....222
Vozidla se systémem stability jízdy (ESP).....222
Používání tempomatu.....160
Nastavení rychlosti.....160
Obnovení nastavené rychlosti vozidla.....161
Vypnutí tempomatu.....161
Zapnutí tempomatu.....160
Změna nastavené rychlosti.....160
Zrušení nastavené rychlosti.....160
Používání výstrah pro řidiče.....163
Restart systému.....164
Systémový displej.....164
Výstrahy systému.....163
Zapnutí a vypnutí systému.....163
Používání zimních pneumatik.....222
Problémy s audio jednotkou.....255
Prohlížení stop kompaktního disku.....252
Typ 1.....252
Typ 2 a 3.....252
Průduch
Viz: Větrací průduchy.....100
Přední mlhová světla.....57
Přední mlhová světla
Viz: Přední mlhová světla.....57
Přehled součástí pod kapotou - 1,0L EcoBoost™.....198
Přehled součástí pod kapotou - 1,6L Duratec-16V Ti-VCT (Sigma).....199
Přehled součástí pod kapotou - 1,6 l Duratorq-TDCi (DV) vznětový.....200
Přehled součástí pod kapotou - 2,0 l Duratorq-TDCi (DW) vznětový.....202
Přehrávač kompaktních disků.....251
Přehrávání kompaktního disku.....251
Přehrávání skladeb ve formátu MP3.....252
Přehrávání disku s více bloky.....252
Přeprava nákladu.....172
Všeobecné informace.....172
Přeprava nepojízdného vozidla do opravy.....194
Převodová skříň
Viz: Převodovka.....142
Převodovka.....142
Přídavné topení.....106
Nezávislé topení.....106
Přídavné topení vznětového motoru (v závislosti na konkrétním státu).....108
Topení na palivo (podle země).....107
Přídavné zásuvky.....124
Měnič napětí.....124
Příslušenství
Viz: Doporučení ohledně náhradních součástí.....8
Přístrojový panel.....76

R

Rady pro jízdu.....183
Rady pro jízdu s ABS
Viz: Rady pro jízdu s protiblokovacím brzdovým systémem 145
Rady pro jízdu s protiblokovacím brzdovým systémem 145
Regionální režim (REG).....250
Regulace klimatu.....100
Principy funkce.....100
Režim Eco.....136
Principy funkce.....136
Ručně nastavitelná sedadla.....109
Nastavení bederní opěrky.....110
Nastavení sklonu opěradla.....110
Nastavení výšky sedadla řidiče.....110
Posouvání sedadel dozadu a dopředu.....109
Ruční brzda.....145
Ruční brzda
Viz: Ruční brzda.....145
Ruční regulace klimatu.....101
Klimatizace.....102
Ovládací prvek rozvodu vzduchu.....101
Recirkulovaný vzduch.....102
Rychlé vytápění interiéru.....102
Ventilátor.....102
Větrání.....102
Rychlé přecházení vpřed/zpět.....251

Ř

Řešení problémů se systémem SYNC™.....289
Řízení stability.....147
Principy funkce.....147

S

Sada pro dočasnou pojízdnost.....218
Huštění pneumatiky.....219
Kontrola tlaku v pneumatikách.....221
Použití soupravy.....218
Všeobecné informace.....218
Sedadla.....109
Seřízení světlometů
Viz: Nastavení světlometů - Vozidla s: Adaptivní osvětlení vpředu/Xenonové světlomety.....57
Seřizování výšky bezpečnostních pásů.....32
Sezení ve správné poloze.....109
Signál nezapnutí bezpečnostního pásu.....32
Deaktivace upozornění na nezapnutý bezpečnostní pás.....32
pouze Grand C-MAX.....32
Sluneční stínítka.....122
Boční okna.....122
Střecha.....122
Směrová světla.....59
Sněhové řetězy
Viz: Používání sněhových řetězů.....222
Souprava na opravu pneumatik
Viz: Sada pro dočasnou pojízdnost.....218
Spínač startéru
Viz: Spínač zapalování.....128
Spínač zapalování.....128
Spotřeba paliva.....139
Spotřeba paliva
Viz: Technická data.....140
Startovací kabely
Viz: Pomocné startování vozidla.....211
Startování bez klíče.....130
Selhání startování.....131
Startování u vozidla s automatickou převodovkou.....130
Startování u vozidla s manuální převodovkou.....130
Startování vznětového motoru.....131
Zapnutí zapalování.....130
Zastavení motoru, pokud vozidlo stojí.....131
Zastavení motoru u vozidla v pohybu.....132
Startování vznětového motoru.....130
Studený nebo horký motor.....130
Startování zážehového motoru.....129
Přeplavený motor.....129
Studený nebo horký motor.....129
Volnoběžné otáčky motoru po nastartování.....129

Stěrač a ostřikovače zadního okna.....50
Intervalové stírání.....50
Ostřikovač zadního skla.....51
Stírání při zpátečce.....50
Stěrače a ostřikovače.....49
Technická data.....53
Stěrače čelního skla.....49
Automatický systém stěračů.....49
Intervalové stírání.....49
Stmívač osvětlení přístrojů.....123
Střešní držáky a nosiče.....175
Instalace příčných lišt.....176
Střešní nosič.....175
Světlomety do zatáčky.....59
SYNC™.....265
Všeobecné informace.....265
Systém asistence zachování jízdního pruhu.....167
Asistence zachování jízdního pruhu.....168
Upozornění na udržování v jízdním pruhu.....167
Systém monitorování tlaku v pneumatikách.....222
Jak teplota ovlivňuje tlak v pneumatikách.....226
Postup resetování systému monitorování tlaku v pneumatikách.....225
Seznámení se systémem monitorování tlaku v pneumatikách.....224
Výměna pneumatiky se systémem monitorování tlaku v pneumatikách.....223
Systém sledování mrtvého úhlu.....73
Detekce a výstrahy systému.....73
Chyby detekce.....74
Informační systém mrtvého úhlu (BLIS).....73
Použití systému.....73
Zapnutí a vypnutí systému.....74

T

Tabulka specifikací žárovek.....69
Tabulka s technickými údaji pojistek.....186
Pojistková skříňka v motorovém prostoru.....186
Pojistková skříňka v prostoru pro cestující.....189
Pojistková skříňka v zavazadlovém prostoru.....191
Tankování.....139
Tažení přívěsu.....178
Osvětlení přívěsu.....179
Při jízdě s přívěsem:.....178
Tažení.....178
Tažení vozidla po čtyřech kolech.....194
Vozidla s automatickou převodovkou.....195
Všechna vozidla.....194
Technické specifikace
Viz: Kapacity a specifikace.....233
Tempomat
Viz: Používání tempomatu.....160
Tempomat.....160
Principy funkce.....160
Viz: Tempomat.....160
Tlačítka předvoleb stanic.....247
Tlačítko vlnových rozsahů.....246
Topení na palivo
Viz: Přídavné topení.....106
Topení
Viz: Regulace klimatu.....100

Ú

Údržba.....196
Technická data.....205
Všeobecné informace.....196

U

Ukládací prostory.....125
Zadní ukládací prostor.....125
Ukončení přehrávání kompaktního disku.....253
Umístění dětské sedačky.....20

Umístění pojistkových skříněk.....185
Pojistková skříňka v motorovém prostoru.....185
Pojistková skříňka v prostoru pro cestující.....185
Pojistková skříňka v zavazadlovém prostoru.....185
Upevňovací sítě na zavazadla.....174
C-MAX.....174
Grand C-MAX.....174
Upevňovací síť na zavazadla.....174
USB port.....126

Ú

Úvod.....7

V

Varovné kontrolky a indikátory.....78
Automatické dálkové světlo.....78
Indikátor monitorování mrtvého úhlu.....78
Kontrolka brzdového systému.....78
Kontrolka dálkových světel.....79
Kontrolka elektronické stability jízdy (ESP).....80
Kontrolka nízkého tlaku v pneumatikách.....79
Kontrolka ohlášení zprávy.....79
Kontrolka předních světlometů do mlhy.....79
Kontrolka překročení rychlosti.....80
Kontrolka světlometů.....79
Kontrolka systému Start-stop.....80
Kontrolka tempomatu.....78
Kontrolka zadních mlhových světel.....80
Kontrolka žhavení.....79
Ukazatele směru.....78
Upozornění na nezapnutý bezpečnostní pás.....80
Varovná kontrolka ABS.....78
Varovná kontrolka airbagu.....78
Varovná kontrolka motoru.....79
Varovná kontrolka nebezpečí vzniku náledí.....79
Varovná kontrolka nízkého stavu paliva v nádrži.....79
Varovná kontrolka tlaku oleje.....79
Varovná kontrolka zapalování.....79
Ventilace
Viz: Regulace klimatu.....100
Větrací průduchy.....100
Druhá řada výdechů vzduchu.....101
Postranní výdech vzduchu.....101
Střední větrací průduchy.....100
VIN
Viz: Identifikační číslo vozidla.....232
Vnější zpětná zrcátka.....71
Manuálně sklápěná zrcátka.....71
Vnitřní osvětlení.....60
Osvětlení interiéru.....60
Vnější osvětlení.....60
Volant.....47

Volby zobrazování informací k MP3.....253
Možnosti zobrazení CD textu.....253
Výběr stopy.....251
Typ 2 a 3.....251
Vyhřívaná okna a zpětná zrcátka.....105
Vyhřívaná okna.....105
Vyhřívaná vnější zpětná zrcátka.....105
Vyhřívaná sedadla.....121
Výkonové pomocné vodiče
Viz: Pomocné startování vozidla.....211
Výměna 12V baterie.....212
Výměna kola.....213
Demontáž kola.....216
Montáž kola.....217
Odstranění krytu kola.....216
Pojistné matice kola.....213
Sestavení klíče na matice kola.....215
Vozidla s rezervním kolem.....213
Zvedací a podpěrné body.....214
Zvedák na vozidlo.....213
Výměna pojistky.....185
Výměna stírátek stěračů.....51
Lišta stěrače čelního skla.....51
Lišta stěrače zadního okna.....52
Výměna žárovek
Viz: Výměna žárovky.....61
Výměna žárovky.....61
Boční svítilny.....63
Boční ukazatel směru.....64
Osvětlení registrační značky.....68
Přední mlhové světlomety.....65
Přibližovací svítilna.....64
Přídavné horní brzdové světlo.....67
Světlomet.....62
Světlo zavazadlového prostoru, osvětlení prostoru pro nohy a světlo zadních výklopných dveří.....68
Vnitřní osvětlení.....68
Zadní skupinové svítilny.....65
Vypínání motoru.....132
Vozidla s turbodmychadlem.....132
Vysílání zpráv.....249
Výstraha pro řidiče.....163
Principy funkce.....163
Výstražná přerušovaná světla.....58
Výstražný trojúhelník.....184
Vysvětlivky symbolů.....7
Symboly na vašem vozidle.....8
Symboly použité v této příručce.....7

Z

Zadní kamera.....157
Aktivace kamery pro zpětný výhled.....157
Deaktivace kamery pro zpětný výhled.....159
Používání displeje.....158
Vozidla s parkovacím asistentem.....159
Zadní mlhová světla
Viz: Zadní mlhové svítilny.....57
Zadní mlhové svítilny.....57
Zadní sedadla.....112
Sedadla ve druhé řadě – C-MAX.....112
Sedadla ve druhé řadě – Grand C-MAX.....118
Sedadla ve třetí řadě – Grand C-MAX.....120
Zajištění alarmu.....46
Vozidla bez bezklíčového systému.....46
Vozidla s bezklíčovým systémem.....46
Zajíždění.....183
Brzdy a spojka.....183
Motor.....183
Pneumatiky.....183
Zajíždění
Viz: Zajíždění.....183
Zámek kapoty
Viz: Otevírání a zavírání kapoty.....197
Viz: Otevírání a zavírání kapoty.....197
Zámek volantu - Vozidla s: Startovací tlačítko.....128
Odemykání volantu.....129
Zámek volantu.....128
Zámky.....35
Zamykání a odemykání.....35
Dvojité uzamknutí.....35
Odemykání.....35
Posuvné dveře.....36
Potvrzení zamknutí a odemknutí.....36
Uzamykání jednotlivých dveří pomocí klíče.....38
Víko zavazadlového prostoru.....36
Zamykání.....35
Zamykání a odemykání dveří zevnitř.....36
Zapalovač.....123

Zapínání bezpečnostních pásů.....28
C-MAX.....29
Grand C-MAX.....30
Zapnutí/vypnutí.....246
Za použití omezovače rychlosti.....162
Nastavení omezené rychlosti.....162
Úmyslné překročení omezené rychlosti.....162
Výstrahy systému.....162
Zapnutí a vypnutí systému.....162
Zařízení pro rozjezd ve svahu (HLA)
Viz: Používání asistenta rozjezdu do svahu.....148
Zasouvací tažné zařízení 179
Jízda s přívěsem.....181
Údržba.....182
Vyšroubování tažného zařízení.....181
Zašroubování tažného zařízení.....179
Zásuvka pomocného vstupu (AUX IN).....254
Zásuvka vstupu příslušenství.....126
Zimní pneumatiky
Viz: Používání zimních pneumatik.....222
Zrcátka
Viz: Okna a zrcátka.....70
Viz: Vyhřívaná okna a zpětná zrcátka.....105
Zrcátko s automatickým stmíváním.....72
Zvukové tlačítko.....246
Zvukové výstrahy a indikátory.....80
Automatická převodovka.....80
Key outside car (Klíč mimo vozidlo).....81
Klíček v zapalování.....81
Mráz.....81
Nízká hladina paliva v nádrži.....81
Světla zapnuta.....81
Upozornění na nezapnutý bezpečnostní pás.....81
Víko zavazadlového prostoru – elektricky ovládané zadní výklopné dveře.....81
Zapnutí a vypnutí zvukových signálů.....80

CG3567csCZE