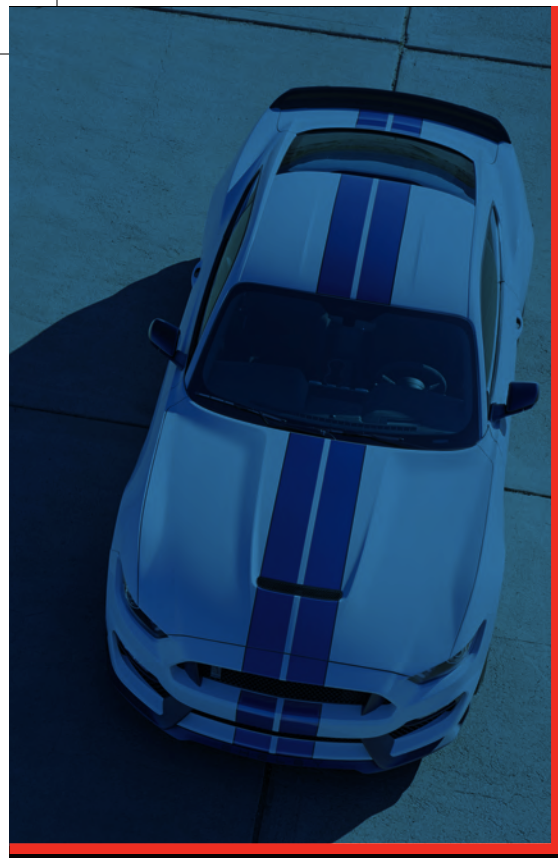

Ce Supplément ne remplace pas le Manuel du propriétaire du véhicule. Ce dernier contient des renseignements plus détaillés concernant les caractéristiques de votre véhicule ainsi que des avertissements de sécurité visant à réduire les risques de blessures pour vous et vos passagers. Veuillez lire attentivement l'intégralité du Manuel du propriétaire pour apprendre à connaître votre nouveau véhicule et consultez les chapitres appropriés en cas de questions.

Tous les renseignements contenus dans ce supplément étaient exacts au moment de l'impression. Nous nous réservons toutefois le droit de modifier en tout temps les caractéristiques, les modes d'utilisation ou les fonctions des véhicules. Veuillez vous adresser à votre concessionnaire Ford pour obtenir l'information la plus récente. Pour plus de renseignements sur le fonctionnement et la sécurité de votre véhicule, consultez le Manuel du propriétaire.

Septembre 2017
Première impression
Supplément Mustang
Shelby GT350
Imprimé aux États-Unis

PMJR3J 19A285 CA

FSC MIXTE Papier FSC® C102270

owner.ford.com (É.-U.)

ford.ca (Canada)

FORD PERFORMANCE

SHELBY GT350® 2018
SUPPLÉMENT MUSTANG

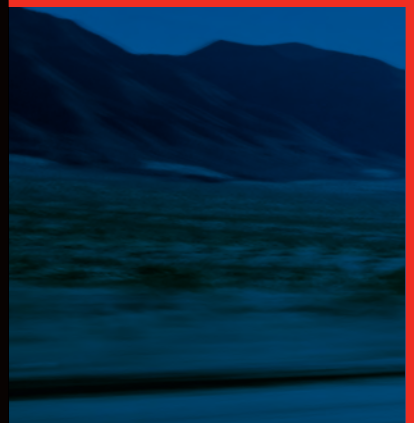

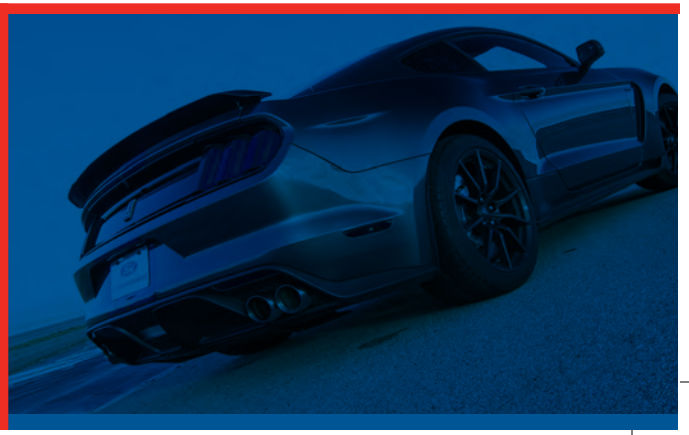

Les renseignements contenus dans le présent document étaient exacts au moment de mettre sous presse. Dans l'intérêt d'un développement continu, nous nous réservons le droit de modifier en tout temps la conception, les spécifications ou les équipements des produits, et ce, sans préavis ni obligation. Aucune section de ce document ne peut être reproduite, diffusée ou sauvegardée dans un système de récupération ou traduite dans une langue quelconque sous quelque forme que ce soit sans notre consentement écrit. Sauf erreurs ou omissions.

© Ford Motor Company 2017

Tous droits réservés.

Numéro de publication : JR3J 19A285 CA 201707 20170726162618

Table des matières

Introduction
A propos de ce Supplément 3

Aperçu
Aperçu.....6

Sécurité enfants
Installation de sièges d'enfant 10

Volant
Commande audio.....12
Commande vocale.....12

Éclairage
Feux de jour.....14

Combiné des instruments
Jauges.....15

Affichage d'information
Généralités.....16

Carburant et remplissage
Qualité du carburant.....24

Boîte de vitesses
Boîte manuelle.....25

Freins
Généralités.....27

Contrôle de stabilité
Utilisation du contrôle de stabilité.....29

Remorquage
Traction d'une remorque.....31
Transport du véhicule.....31

Conseils de conduite
Rodage.....36
Conduite dans l'eau.....36

Fusibles
Tableau de spécifications des fusibles.....37

Entretien
Aperçu sous le capot.....38
Vérification de l'huile moteur.....39
Remplacer l'huile moteur et le filtre à huile.....39
Vérification du liquide de refroidissement.....40
Remplacement des balais d'essuie-glace.....43
Remplacement du filtre à air 43

Entretien du véhicule
Nettoyage de l'extérieur.....44
Nettoyage du moteur.....44
Nettoyage des glaces et des balais d'essuie-glace.....44

Jantes et pneus
Roues.....45
Pneus.....46
Utilisation de pneus d'hiver.....48

Capacités et spécifications
Pièces Motorcraft.....49
Spécifications des performances du véhicule.....49
Spécifications techniques.....51

Modalités de la garantie
Garantie de base.....53

Entretien de votre véhicule
Entretien usuel — Généralités.....54

Mustang (CZG) Canada, Vehicles With: SVT Performance Package, JR3J 19A285 CA frCAN, Edition date: 201707, First Printing

Entretien périodique normal.....58
Entretien périodique — conditions de conduite rigoureuses.....60
Dossier d'entretien périodique 62

Mustang (CZG) Canada, Vehicles With: SVT Performance Package, JR3J 19A285 CA frCAN, Edition date: 201707, First Printing

A PROPOS DE CE SUPPLÉMENT

Félicitations pour votre achat ou votre location du plus récent véhicule de la gamme Ford Performance. Si vous avez déjà acheté ou loué un véhicule Ford Performance par le passé, nous sommes heureux de vous retrouver. S'il s'agit de votre premier véhicule Ford Performance, nous sommes heureux de vous accueillir! Nous sommes convaincus que notre engagement envers la performance, la qualité, le savoir-faire et le service à la clientèle vous assurera de nombreux kilomètres de conduite exaltante, sécuritaire et confortable au volant de votre nouveau véhicule.

E257425

L'achat d'un véhicule Ford Performance est le fruit d'une décision intelligente et éclairée. L'équipe Ford Performance s'efforce à construire des véhicules qui impliquent le conducteur dans tous les aspects de l'expérience de conduite. Bien que la performance soit l'essence même de chaque véhicule Ford Performance, notre objectif est beaucoup plus ambitieux. Notre objectif consiste à livrer un véhicule unique et complet, en portant attention aux moindres détails comme le son de l'échappement, la qualité des matériaux de l'habitacle, la fonctionnalité et le confort des sièges, pour nous assurer que le conducteur bénéficie non seulement d'une performance exceptionnelle mais aussi d'un environnement de conduite hors de l'ordinaire. Sur votre véhicule Ford

Mustang (CZG) Canada, Vehicles With: SVT Performance Package, JR3J 19A285 CA frCAN, Edition date: 201707, First Printing

Performance, cette philosophie se traduit par un groupe motopropulseur perfectionné, une dynamique exceptionnelle du châssis et des améliorations importantes à l'intérieur comme à l'extérieur.

Ce supplément complète votre manuel du propriétaire Mustang et fournit des renseignements propres à votre véhicule Ford Performance. Consultez les pages du présent supplément pour connaître les caractéristiques, les recommandations et les spécifications propres à votre nouveau véhicule. Si les renseignements du présent supplément et ceux du manuel du propriétaire de la Mustang ne concordent pas, la priorité sera donnée aux renseignements du présent supplément.

Pour toute question au sujet de votre véhicule Ford Performance, veuillez contacter le centre d'information Ford Performance au 1-800-367-3788.

Historique des SVT

L'équipe des véhicules spéciaux Ford (SVT) a été mise sur pied en 1991 pour raffiner l'image de marque de l'Ovale Ford en produisant des véhicules d'usine à petite échelle conçus pour quelques privilégiés dont la conduite automobile doit se traduire par une expérience exaltante de grande puissance plutôt qu'un simple moyen de transport.

Dans le but de satisfaire ces conducteurs enthousiastes, Ford a trié sur le volet des employés de diverses compétences et les a regroupés en une petite unité interfonctionnelle constituée d'ingénieurs et de responsables de la planification du produit, avec une mission commune : créer des véhicules spécialement conçus pour répondre aux besoins spécifiques des amateurs de conduite les plus exigeants.

Plus de 250 000 véhicules SVT ont été produits depuis l'année-modèle 1993. Parmi eux, les véhicules Mustang Cobra SVT et Cobra R, F-150 Lightning SVT, Contour SVT, Focus SVT, Ford GT, Shelby GT500, GT500KR et F-150 Raptor SVT.

Historique de l'équipe de développement RS

Les racines de l'équipe TeamRS remontent à presque 60 ans, au milieu des années 1960, à l'époque de la Lotus Ford Cortina et des Escort à double arbre à cames, puis des premières Escort estampillées RS dans les années 1970, jusqu'à la formation de l'équipe de conception des véhicules spéciaux (SVE) en 1980. Au cours des années 1980 et 1990, l'équipe SVE a conçu nombre de véhicules allant des routières performantes estampillées XR et RS aux voitures d'exception homologuées comme l'emblématique Sierra Cosworth RS500. Le premier véhicule ST (technologie sportive) a fait son apparition en 1996, avec la Mondeo ST24. Le fruit de la première collaboration entre les équipes hautes performances européenne et nord-américaine de Ford a vu le jour en 2002, avec la ST170 en Europe et la Focus SVT en Amérique du Nord. En 2003, l'équipe de développement RS a remplacé le service SVE en Europe, avec la fusion en une seule équipe du personnel voitures hautes performances et sport automobile. L'équipe de développement RS a par la suite donné naissance à la Fiesta ST en 2004, à la Focus ST en 2005 et à la Focus RS en 2009.

Ford Performance

L'équipe de véhicules spéciaux SVT et l'équipe de développement RS ont officiellement commencé à collaborer en 2009. En 2015, ces deux équipes, ainsi que Ford Racing, ont été formellement combinés pour créer une seule équipe

Mustang (CZG) Canada, Vehicles With: SVT Performance Package, JR3J 19A285 CA frCAN, Edition date: 201707, First Printing

appelée Ford Performance. Au sein de Ford Motor Company, Ford Performance est responsable de tous les produits et activités au niveau mondial liés aux performances et à la course automobile. Votre véhicule Ford Performance représente le meilleur de ce que Ford Performance est capable d'offrir à travers le monde. Votre véhicule a été conçu et mis au point dans le respect des quatre grands principes du groupe Ford Performance : Performance, substance, exclusivité et valeur. Nous sommes fiers de ces réalisations et nous sommes heureux que vous nous ayez choisis.

E211570

E250064

Groupe motopropulseur

- Moteur 5.2L à vilebrequin à plan transversal.
- Boîtier de papillon à commande électronique à alésage grand diamètre.
- Filtre et admission d'air froid.
- Collecteurs d'échappement tubulaires.
- Échappement double à haut débit avec tuyau en X et silencieux à mode double.
- Échappement léger en R spécifique à contrepression réduite.
- Boîte de vitesses manuelle à 6 rapports Tremec 3160.
- Embrayage à double disque.
- Double volant amortisseur.
- Différentiel Torsen avec rapport 3,73 et rapport de déséquilibre de couple spécifique à la GT350.
- Refroidisseurs de boîte de vitesses, de différentiel et d'huile moteur.

Châssis

- Direction assistée à commande électronique
- Étriers Brembo à 6 pistons à l'avant et 4 pistons à l'arrière et conduits de refroidissement avant.
- Rotors à deux pièces à l'avant et à l'arrière.
- Amortisseurs et capteurs MagneRide.
- Raidisseur de tourelle d'amortisseur léger.

Mustang (CZG) Canada, Vehicles With: SVT Performance Package, JR3J 19A285 CA frCAN, Edition date: 201707, First Printing

Extérieur

- Aérodynamiques spécifiques (répartiteur, calandres, blindage de soubassement, diffuseur, rideaux gonflables).
- Capot en aluminium avec extracteur d'air central.
- Ailes avant en aluminium avec extracteurs d'air.
- Pare-chocs avant en aluminium.
- Jantes en aluminium légères.
- Jantes en fibre de carbone (modèle R uniquement).
- Pneus Sport Super Michelin.
- Pneus Michelin Pilot Sport Cup 2 (modèle R uniquement).
- Filets décoratifs sur le dessus en option.

Habitacle

- SYNC avec MyFord (écran 4 pouces).
- SYNC 3 (écran 8 pouces) avec système de navigation (selon l'équipement).
- Départ assisté.
- Commandes de modes de conduite (Normal, Sport, Météo, Circuit, Piste de dragster).
- Indicateur de changement de vitesse.
- Commande de mode de direction et conducteur.
- Planche de bord et cadrans spécifiques.
- Chaîne audio à 9 haut-parleurs avec radio satellite (selon l'équipement).
- Système de climatisation à commande électronique à deux zones (selon l'équipement).
- Sièges Recaro.
- Sièges en cuir à régulation de température à réglage électrique en 6 directions (ensemble commodité uniquement).
- Sans siège arrière (Modèle R uniquement).
- Batterie légère.

Spécifications du véhicule

Élément	Description	
Boîte de vitesses	Boîte manuelle à 6 vitesses Tremec à double embrayage 215 mm et double volant amortisseur	
Essieu arrière arbre de transmission	3,73	
Rapports de démultiplication	Vitesse	Rapport
	1re	3,25
	2e	2,23
	3e	1,61
	4e	1,24

Mustang (CZG) Canada, Vehicles With: SVT Performance Package, JR3J 19A285 CA frCAN, Edition date: 201707, First Printing

Élément	Description	
	5e	1,00
	6e	0,63
	Marche arrière	2,95

Caractéristiques du moteur

Élément	Description
Disposition	V8 à 90 degrés
Alésage x course	Alésage 94 mm x course 93 mm (3,70 po. x 3,66 po.)
Cylindrée	5 163 centimètres cubes (315 pouces cubes)
Rapport volumétrique	12:1
Puissance	526
Couple	429 lb-pi
Régime maximal autorisé	8 250 tr/min*
Dispositif de commande des soupapes	Arbres à cames en tête - basculeurs à galet
Allumage	Bobine intégrée à la bougie
Corps de papillon	87 mm (3,4 po)
Pistons	Aluminium forgé
Vilebrequin	Plan en acier forgé
Bielles	Poutrelle en I en acier forgé
Admission	Admission d'air froid à aspiration atmosphérique
Échappement	Échappement double à haut débit avec tuyau en X et silencieux à mode double.

*Le régime maximal autorisé est de 8 000 tr/min jusqu'à ce que la température de l'huile dépasse 88 ºC (190 ºF).

Mustang (CZG) Canada, Vehicles With: SVT Performance Package, JR3J 19A285 CA frCAN, Edition date: 201707, First Printing

Caractéristiques de la suspension

Élément	Description
Suspension avant	Jambe de suspension MacPherson, rotule double
Suspension arrière	Multibras
Flexibilité de ressort avant	GT350 34 N/mm (194 lb/po)
	GT350R 42 N/mm (240 lb/po)
Flexibilité de ressort arrière	GT350 160 N/mm (914 lb/po)
	GT350R 160 N/mm (914 lb/po)
Barre stabilisatrice avant	GT350 34 mm de diamètre x 5,7 mm d'épaisseur (1,34 x 0,22 po)
	GT350R 34 mm de diamètre x 5,7 mm d'épaisseur (1,34 x 0,22 po)
Barre stabilisatrice arrière	GT350 22,2 mm de diamètre x 3,9 mm d'épaisseur (0,87 x 0,15 po)
	GT350R 24 mm de diamètre x 3,6 mm d'épaisseur (0,94 x 0,14 po)

Mustang (CZG) Canada, Vehicles With: SVT Performance Package, JR3J 19A285 CA frCAN, Edition date: 201707, First Printing

INSTALLATION DE SIÈGES D'ENFANT

Suppression de la banquette arrière (Selon l'équipement)

AVERTISSEMENT

En cas de collision, les passagers qui ne portent pas de ceinture de sécurité courent un plus grand risque de blessures graves ou mortelles. Ne laissez personne se placer dans le véhicule à un endroit qui n'est pas muni d'un siège et d'une ceinture de sécurité. Veillez à ce que tous vos passagers s'installent sur un siège et qu'ils bouclent leur ceinture correctement.

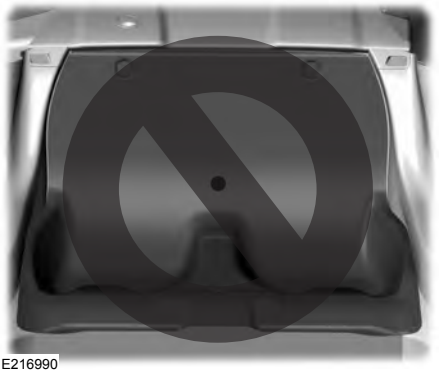

E216990

Il ne s'agit pas d'une place assise. Les passagers ou les sièges d'enfant ne doivent pas être placés à l'arrière des véhicules qui sont munis de l'option de suppression de la banquette arrière.

Véhicules sans banquette arrière

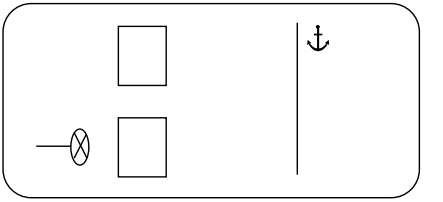

E216824

Une fois que le siège d'enfant a été bien installé au moyen de la ceinture de sécurité, vous pouvez attacher la sangle de retenue supérieure.

Fixez la sangle de retenue uniquement au point d'ancrage approprié, tel qu'indiqué sur l'illustration. La sangle de retenue peut perdre de son efficacité si elle est fixée à un endroit autre que le point d'ancrage prévu.

Procédez de la façon suivante pour fixer un dispositif de retenue pour enfants à l'ancrage prévu.

Acheminez la sangle de retenue comme suit :

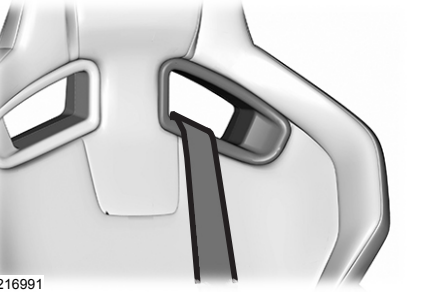

E216991

Mustang (CZG) Canada, Vehicles With: SVT Performance Package, JR3J 19A285 CA frCAN, Edition date: 201707, First Printing

Pour les coupés sans sièges arrière : acheminez la sangle de retenue par la fente intérieure du dossier de siège du passager avant, ou acheminez la sangle de retenue par-dessus le siège. Une rallonge de sangle de retenue peut être nécessaire pour atteindre la sangle.

Si vous installez un dispositif de retenue pour enfant et que vous avez fixé la sangle de retenue supérieure à la patte d'ancrage supérieure correcte, ne tendez pas la sangle au point de soulever le dispositif de retenue pour enfant lorsque l'enfant y est assis. Serrez la sangle de retenue juste assez pour que l'avant du siège d'enfant ne soit pas soulevé. La meilleure protection en cas d'accident grave est assurée lorsque le siège d'enfant entre à peine en contact avec le siège.

Consultez le chapitre Sièges de votre Manuel du propriétaire pour plus de renseignements.

Mustang (CZG) Canada, Vehicles With: SVT Performance Package, JR3J 19A285 CA frCAN, Edition date: 201707, First Printing

COMMANDE AUDIO (Selon l'équipement)

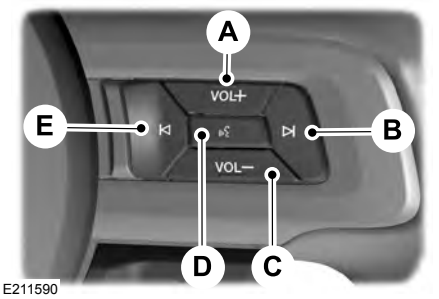

E211590

A	Augmentation du volume.
B	Recherche vers le haut ou suivant.
C	Réduction du volume.
D	Reconnaissance vocale.
E	Recherche vers le bas ou précédent.

COMMANDE VOCALE (Selon l'équipement)

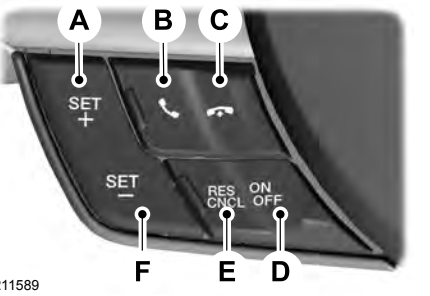

E211589

A	Réglage/augmentation de la vitesse du régulateur de vitesse.
B	Répondre à un appel.
C	Raccrocher.
D	Activation/désactivation du régulateur de vitesse.
E	Reprise/annulation du régulateur de vitesse.
F	Réglage/diminution de la vitesse du régulateur de vitesse.

Contrôle du mode de conduite

Appuyez sur l'un des boutons pour afficher un écran de menu. Appuyez sur le bouton une deuxième fois pour basuler entre les options.

Mustang (CZG) Canada, Vehicles With: SVT Performance Package, JR3J 19A285 CA frCAN, Edition date: 201707, First Printing

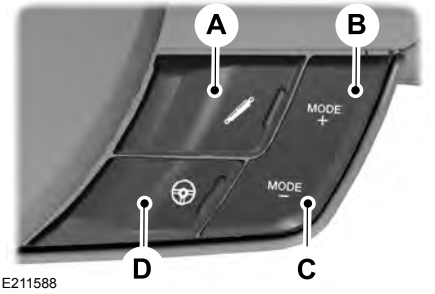

A Amortisseur de vibrations.
B Mode de conduite +.
C Mode de conduite -.
D Effort de direction.

Mustang (CZG) Canada, Vehicles With: SVT Performance Package, JR3J 19A285 CA frCAN, Edition date: 201707, First Printing

FEUX DE JOUR (Selon l'équipement)

Les feux de jour activent les phares, les feux arrière, les feux de position latéraux, l'éclairage de plaque d'immatriculation et les feux de stationnement à tout moment lorsque le véhicule fonctionne et le frein de stationnement n'est pas serré, quelle que soit la position du commutateur d'éclairage.

Mustang (CZG) Canada, Vehicles With: SVT Performance Package, JR3J 19A285 CA frCAN, Edition date: 201707, First Printing

JAUGES (Selon l'équipement)

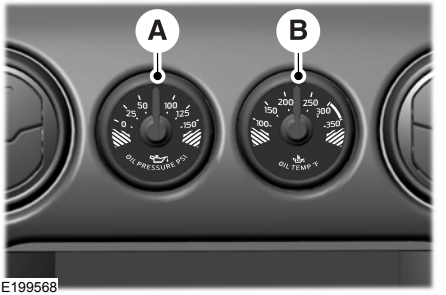

E199568

A Manomètre d'huile - Indique la pression d'huile du moteur.

B Thermomètre d'huile - Indique la température d'huile du moteur.

Mustang (CZG) Canada, Vehicles With: SVT Performance Package, JR3J 19A285 CA frCAN, Edition date: 201707, First Printing

GÉNÉRALITÉS

Modes de conduite

Normal

E216123

Sport

E216124

Météo

E216125

Circuit

E216126

Piste de dragster

E216127

Track Apps

L'application Track est une option de menu accessible à partir du menu principal du tableau de bord et offre les fonctions suivantes.

Mustang (CZG) Canada, Vehicles With: SVT Performance Package, JR3J 19A285 CA frCAN, Edition date: 201707, First Printing

Écran d'état

L'Écran d'état fournit un instantané de l'état actuel de Mode conduite, AdvanceTrac, Mode échappement, Effort sur le volant, Commande de lancement et Amortisseurs.

E216003

E216004

Blocage des freins avant

Blocage des freins avant bloque les roues avant tout en permettant aux freins arrière de tourner librement.
Blocage des freins avant est automatiquement sélectionné lorsque le mode Conduite piste de dragster est sélectionné.

E216005

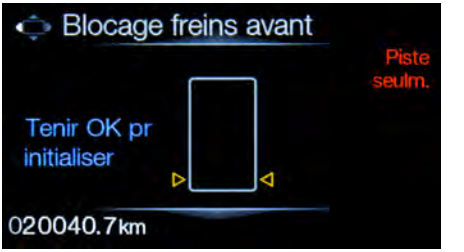

E216006

Commande de lancement (LC)

Minimise le patinage des roues lors d'un départ arrêté.
La fonction est activée ou désactivée à l'aide des commutateurs à 5 directions ou grâce au bouton LC sur la bloc de commandes central.

Mustang (CZG) Canada, Vehicles With: SVT Performance Package, JR3J 19A285 CA frCAN, Edition date: 201707, First Printing

Commande de lancement (LC)

Le réglage tr/min permet à l'utilisateur de régler la valeur Lancer tr/min dans la plage permise.

E216007

E216008

Mode échappement

Le Mode échappement passe par défaut à Normal ou à Sport selon le Mode de conduite sélectionné. L'utilisateur peut neutraliser le réglage par défaut à l'aide de l'option du menu ou de l'interrupteur à bascule sur les modèles de qualité supérieure.

E216009

E216010

Indicateur de changement de vitesse

L'indicateur de changement de vitesse est composé d'une barre lumineuse située sur la planche de bord qui se reflète sur le pare-brise et affiche le régime moteur au moyen d'une ligne de DEL.
L'utilisateur peut ainsi régler le point de changement de vitesse dans une gamme de tr/min admissible par incréments de 100 tr/min.

Mustang (CZG) Canada, Vehicles With: SVT Performance Package, JR3J 19A285 CA frCAN, Edition date: 201707, First Printing

Indicateur de changement de vitesse

Permet à l'utilisateur d'activer ou de désactiver la tonalité de changement de vitesse associée (en fonction du point de changement de vitesse).
Permet à l'utilisateur de choisir entre le mode Désactivé, Compte-tours, Circuit et Dragster (les DEL s'allument différemment)
Permet à l'utilisateur de régler l'intensité de l'éclairage (l'intensité se règle également automatiquement le jour et la nuit).

E216011

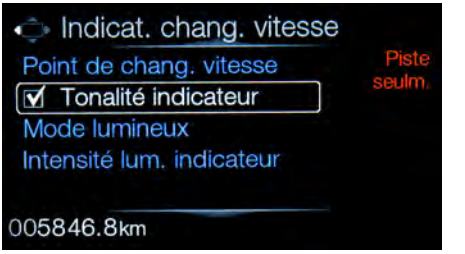

E216012

Accéléromètre

Affiche le taux d'accélération ou de décélération de votre véhicule (se reporter au manuel du propriétaire principal pour obtenir de plus amples renseignements).

E216016

E216017

Chronomètre d'accélération

Affiche les performances de votre véhicule en ligne droite.

Mustang (CZG) Canada, Vehicles With: SVT Performance Package, JR3J 19A285 CA frCAN, Edition date: 201707, First Printing

E216018

E216019

Chronomètre tour

Cette fonction permet de saisir jusqu'à trois circuits de longueurs différentes et d'y chronométrer des temps respectifs.
Calcule la vitesse moyenne en fonction de la distance du circuit saisie par le pilote et des temps qu'il a chronométrés.
Permet d'enregistrer les temps correspondant au circuit en question.
Enregistre tous les Meilleurs scores & Vitesse moyenne correspondant au circuit en question.

E216020

E216021

Performances du freinage

Affiche le taux de décélération de votre véhicule (se reporter au manuel du propriétaire principal pour obtenir de plus amples renseignements).

Mustang (CZG) Canada, Vehicles With: SVT Performance Package, JR3J 19A285 CA frCAN, Edition date: 201707, First Printing

E216022

E216023

Voir/Effacer les résultats

Voir et effacer les derniers résultats enregistrés par le chronomètre d'accélération ainsi que ceux de performances du freinage et des meilleurs scores.

E216024

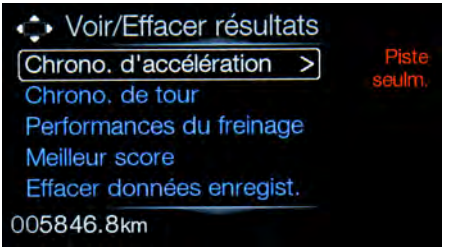

E216025

Indicateurs virtuels

Les indicateurs virtuels sont les suivants et ils sont disponibles en mode Affichage numérique ou en mode Affichage analogique (selon l'équipement).

Mustang (CZG) Canada, Vehicles With: SVT Performance Package, JR3J 19A285 CA frCAN, Edition date: 201707, First Printing

Odomètre numérique

E216026

Affiche la vitesse du véhicule en km/h ou en mi/h.

Pression des pneus

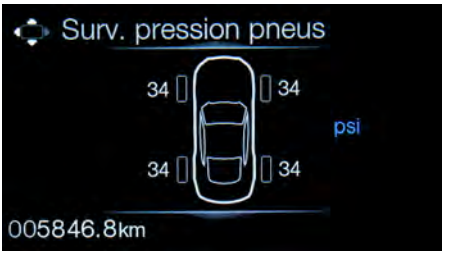

E216027

Affiche la pression respective de chaque pneu en lb/po², bar ou kPa.

Température de l'air d'admission

E216028

Affiche la température de l'air dans le conduit d'admission d'air froid.

Rapport air-carburant

E216029

Affiche le mélange air-carburant actuel dans le moteur.

Tension

E216030

Affiche la tension de la batterie du véhicule.

Température de la culasse

E224199

Affiche la température de la culasse.

Température de l'huile moteur

E216032

Affiche la température de l'huile moteur.

Pression de l'huile moteur

E216033

Affiche la pression de l'huile moteur.

Température de l'huile de boîte de vitesses

E216034

Affiche la température de l'huile de boîte de vitesses.

Température de l'huile de pont

E216035

Affiche la température de l'huile de pont.

QUALITÉ DU CARBURANT

Choix du carburant approprié

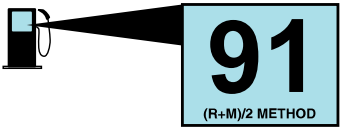

E185193

Utilisez uniquement de l'essence super sans plomb d'un indice d'octane minimal à la pompe (R+M)/2 de 91. Pour un rendement optimal, utilisez de l'essence super sans plomb d'un indice d'octane de 93 ou plus.

L'utilisation du carburant adéquat fait partie intégrante de l'entretien de votre véhicule et fait partie des conditions qui régissent la garantie du véhicule. Pour ce véhicule, il est nécessaire d'utiliser de l'essence dont l'indice d'octane est de 91 ou plus. L'utilisation d'essence dont l'indice d'octane est inférieur 91 annulera la garantie du véhicule. Celle-ci peut réduire les performances du véhicule et entraîner de graves dommages mécaniques.

Nota : *L'utilisation de types de carburant autres que ceux recommandés peut nuire au bon fonctionnement du système antipollution ou entraîner une réduction des performances du véhicule.*

N'utilisez pas :

- Du carburant diesel.
- De carburants contenant du kérosène ou de la paraffine.
- De carburant contenant plus de 15 % d'éthanol ou du carburant E85.
- De carburants contenant du méthanol.
- De carburants contenant des additifs à base de métal, y compris les composants à base de manganèse.
- De carburants contenant du méthylcyclopentadiényle tricarbonyle de manganèse (MMT), additif rehausseur d'octane.
- De carburant au plomb (l'utilisation de carburants au plomb est interdite par la loi).

L'utilisation de carburants contenant des éléments métalliques comme le méthylcyclopentadiényle tricarbonyle de manganèse (MMT), qui est un additif pour carburant à base de manganèse, nuira au rendement du moteur et au dispositif antipollution.

Ne vous inquiétez pas de légers cognements occasionnels du moteur. Cependant, s'il cogne fortement dans la plupart des conditions de conduite alors que vous employez un carburant à l'indice d'octane recommandé, contactez un concessionnaire autorisé afin de prévenir d'éventuels dommages au moteur.

Mustang (CZG) Canada, Vehicles With: SVT Performance Package, JR3J 19A285 CA frCAN, Edition date: 201707, First Printing

BOÎTE MANUELLE

E193849

Utilisation de l'embrayage

La boîte de vitesses manuelle est munie d'un dispositif d'interverrouillage du démarreur qui empêche le lancement du moteur si la pédale de débrayage n'est pas complètement enfoncée.

Pour démarrer le moteur :

1. Assurez-vous que le frein de stationnement est bien serré.
2. Appuyez à fond sur la pédale de débrayage, puis mettez le levier sélecteur au point mort.
3. Démarrez le moteur, puis appuyez sur la pédale de frein et desserrez le frein de stationnement.
4. Déplacez le levier de vitesses au premier rapport, puis relâchez la pédale de débrayage lentement, tout en appuyant progressivement sur la pédale d'accélérateur.

Nota : *Durant chaque passage de vitesse, la pédale de débrayage doit être totalement enfoncée et la pédale d'accélérateur complètement relâchée. Le non-respect de ces instructions peut entraîner une résistance des passages, l'usure prématurée des composants de la boîte de vitesses, ou causer un choc des pignons ou des dommages de la boîte de vitesses. Assurez-vous que le tapis est bien placé afin qu'il n'empêche pas l'enfoncement total de la pédale de débrayage.*

Nota : *Si vous tentez de passer un rapport lorsque les roues arrière patinent en situation de perte d'adhérence, la boîte de vitesses peut subir des dommages. N'essayez pas de passer un rapport alors que les roues motrices n'adhèrent pas.*

Ne conduisez pas en laissant votre pied sur la pédale de débrayage et ne vous servez pas de cette pédale pour maintenir votre véhicule immobile dans une côte. En procédant ainsi, vous diminueriez la longévité de l'embrayage.

Votre véhicule est équipé d'un embrayage à disque double. Du fait de son groupe motopropulseur à hautes performances, il est tout à fait normal que la boîte de vitesses soit bruyante.

Protection de l'embrayage

Votre véhicule est muni d'un dispositif électronique du groupe motopropulseur pour réduire les dommages à l'embrayage. Lorsqu'il détecte le glissement excessif de l'embrayage à un niveau de puissance élevé, le module de commande du groupe motopropulseur limite le couple afin de réduire les dommages à l'embrayage. La pleine puissance est rétablie aussitôt que l'embrayage est complètement engagé. Ce dispositif est étalonné de sorte à ne pas gêner la conduite normale et n'entrave pas la capacité d'accélération maximale.

Mustang (CZG) Canada, Vehicles With: SVT Performance Package, JR3J 19A285 CA frCAN, Edition date: 201707, First Printing

Vitesses recommandées pour le passage des rapports permettant d'optimiser la consommation de carburant

Montez les vitesses aux seuils indiqués dans le tableau suivant :

Changement de rapport de	Vitesse recommandée
1 - 2	21 km/h (13 mph)
2 - 3	39 km/h (24 mph)
3 - 4	50 km/h (31 mph)
4 - 5	63 km/h (39 mph)
5 - 6	69 km/h (43 mph)

Fonctionnement à haute vitesse et pendant une course

Votre véhicule peut rouler de façon soutenue à grandes vitesses et sur piste.

Nota : *Respectez les règles de la circulation et n'utilisez votre véhicule que dans des endroits où il peut le faire sans danger.*

Avant de rouler à grande vitesse, suivez les consignes ci-dessous.

- Assurez-vous que la pression de gonflage des pneus est correcte (consultez la section Pneus dans ce supplément).
- Vérifiez l'état des jantes et pneus. Remplacez les jantes ou les pneus endommagés.
- Ne conduisez pas votre véhicule à haute vitesse si vous transportez plus de deux passagers ou un chargement.
- Votre véhicule comporte des commandes électroniques permettant de réduire la puissance ou de limiter le régime moteur pour diminuer au besoin les températures du groupe motopropulseur.

Mustang (CZG) Canada, Vehicles With: SVT Performance Package, JR3J 19A285 CA frCAN, Edition date: 201707, First Printing

GÉNÉRALITÉS

Votre véhicule est équipé d'un circuit de freinage conçu pour réduire l'effet d'évanouissement des freins à haute vitesse. Vous pourrez remarquer occasionnellement un grincement des freins et une quantité élevée de poussières de freins. Ceci est normal et ne compromet pas les performances du circuit de freinage.

Circuit de freinage avant

Disque de frein SHW® en plusieurs parties présentant les caractéristiques suivantes :

- Couronne en fonte perforée, à ventilation directionnelle, avec un rayon efficace et une zone balayée de grande surface. Spécialement conçu pour stocker et dissiper l'énergie de freinage en conduite sur circuit.
- Partie centrale en aluminium pour réduire le poids.
- L'axe flottant en inox offre d'excellentes performances sur route tout en acceptant un certain niveau de dilatation radiale sur circuit.

Porte-fusée en aluminium avec roulement de roue pour service dur

- Porte-fusée en aluminium conçu pour offrir une rigidité élevée tout en réduisant le poids.
- Roulement de roue avant pour service dur conçu pour la conduite sur circuit.

Étrier Brembo® monobloc à six pistons présentant les caractéristiques suivantes :

- La grande surface de plaquette en contact assure d'excellentes performances de freinage sur route tout en supprimant l'évanouissement sur circuit, sans aucun matériau de friction spécial.
- La technologie des pistons échelonnés garantit une usure régulière des plaquettes sur route comme sur circuit.
- Grâce au pont fixe et au montant radial, les étriers offrent une rigidité maximale qui garantit une excellente sensation à la pédale pour un poids minimal.

Circuit de freinage arrière

Disque de frein SHW® en plusieurs parties présentant les caractéristiques suivantes :

- Couronne en fonte perforée, ventilée, avec un rayon efficace de grande surface. Spécialement conçu pour stocker et dissiper l'énergie de freinage en conduite sur circuit.
- Partie centrale en aluminium pour la légèreté, avec garniture en fonte pour la fonction frein à main.
- L'axe flottant en inox offre d'excellentes performances sur route tout en acceptant un certain niveau de dilatation radiale sur circuit.

Étrier Brembo® monobloc à quatre pistons présentant les caractéristiques suivantes :

- La technologie des pistons échelonnés garantit une usure régulière des plaquettes sur route comme sur circuit.
- Réduction du frottement par rapport à des étriers coulissants, en particulier en usage sur circuit.
- Même apparence que les étriers avant.

Frein à main à disque-tambour

Mustang (CZG) Canada, Vehicles With: SVT Performance Package, JR3J 19A285 CA frCAN, Edition date: 201707, First Printing

- Le mécanisme de frein à main est indépendant de l'étrier arrière, ce qui élimine les compromis en matière de conception de l'étrier.
- Renforce les performances du frein à main et améliore la sensation au niveau du levier.

Mustang (CZG) Canada, Vehicles With: SVT Performance Package, JR3J 19A285 CA frCAN, Edition date: 201707, First Printing

UTILISATION DU CONTRÔLE DE STABILITÉ

Le système d'antipatinage et de contrôle de la stabilité offre des modes différents de fonctionnement selon les conditions de conduite. Le système incorpore les systèmes de freinage, de direction et de groupe motopropulseur au moyen du système de freinage antiblocage, du système antipatinage, du module de direction assistée à commande électrique et de la Commande de départ arrêté pour optimiser les performances dans toutes les conditions de conduite.

Mode de marche avant

Il existe cinq modes de conduite accessibles grâce aux boutons Mode + et Mode - qui se trouvent sur le volant.

Chaque mode offre des réglages par défaut prédéfinis pour :

- Les commandes du moteur.
- Les commandes du freinage.
- L'effort de la direction.
- Le mode échappement.
- Les amortisseurs.
- La commande de départ assisté.

Sélecteur de mode de commande	
Normal	Pour la conduite normale sur route.
Sport	Pour une conduite plus énergique sur route. Réactivité du véhicule réglée pour des performances sur route.
Météo	Pour une adhérence réduite, sur voies publiques mouillées. Les systèmes d'antipatinage et de contrôle de la stabilité sont particulièrement sensibles aux situations de faible adhérence. Ce mode permet de réduire le patinage des roues et le mouvement latéral du véhicule.
Circuit	Pour une conduite fougueuse et agressive sur piste par un conducteur expérimenté. L'utilisation de l'antipatinage et du contrôle de la stabilité est réduite afin de ne pas gêner le conducteur expérimenté mais certaines aides du système sont conservées.
Circuit de dragster	Sur circuit de dragster. Possibilité d'utilisation conjointement au départ assisté. Permet de bénéficier d'une adhérence maximale à faible vitesse tout en offrant une stabilité améliorée à grandes vitesses.

Mustang (CZG) Canada, Vehicles With: SVT Performance Package, JR3J 19A285 CA frCAN, Edition date: 201707, First Printing

Vous pouvez seulement activer le départ assisté sur votre véhicule lorsque :

- Votre véhicule est en mode Circuit de dragster.
- La température du liquide de refroidissement de votre véhicule est supérieure à 77ºC (170ºF).

Nota : *La fonction Line lock ne peut être activée que si la Commande de départ arrêté est disponible. Consultez le chapitre Contrôle de stabilité de votre Manuel du propriétaire pour plus de renseignements.*

Commande de départ assisté	
En fonction	**Hors fonction**
Gère la commande électronique de l'accélérateur et les freins pour optimiser les performances du départ arrêté.	Par défaut au démarrage

Antipatinage Arrêt	
En fonction	**Hors fonction**
Par défaut au démarrage	Bouton d'antipatinage et de contrôle de la stabilité enfoncé momentanément.

Antipatinage Arrêt	
	Éteint le moteur et désactive l'antipatinage au freinage. Le contrôle de la stabilité reste activé.

Désactivation du contrôle de la stabilité/ de l'antipatinage	
Sous tension	**Hors tension**
Par défaut au démarrage	Bouton d'antipatinage et de contrôle de la stabilité maintenu enfoncé pendant plus de cinq secondes. Les attributs du mode actif restent activés à l'exception de l'antipatinage et du contrôle de la stabilité.

Mustang (CZG) Canada, Vehicles With: SVT Performance Package, JR3J 19A285 CA frCAN, Edition date: 201707, First Printing

TRACTION D'UNE REMORQUE

AVERTISSEMENT

Votre véhicule n'est pas homologué pour tracter une remorque. Ne tractez jamais une remorque avec votre véhicule.

TRANSPORT DU VÉHICULE

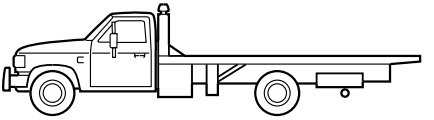

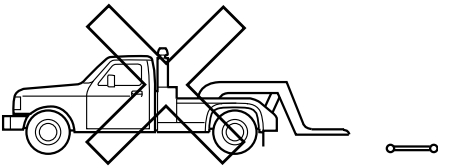

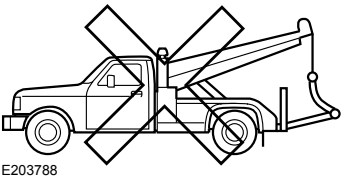

E203788

Si vous devez faire remorquer votre véhicule, appelez l'assistance de dépannage si vous y êtes abonné ou faites appel à un service de remorquage professionnel.

Nous vous recommandons de faire remorquer votre véhicule à l'aide d'une remorqueuse à plateau uniquement. Lors du remorquage à l'aide une remorqueuse à plateau, utilisez des rampes de course ou des cales en bois pour charger et décharger votre véhicule. Utilisez des protections de roues lors du remorquage à l'aide d'une remorqueuse à plateau.

Nota : *Ne faites pas remorquer votre véhicule au moyen d'une sangle de levage ou à l'aide d'un lève-roues.*

Nota : *Le véhicule peut être endommagé s'il est remorqué par d'autres moyens ou de façon incorrecte.*

Mustang (CZG) Canada, Vehicles With: SVT Performance Package, JR3J 19A285 CA frCAN, Edition date: 201707, First Printing

Consignes de transport

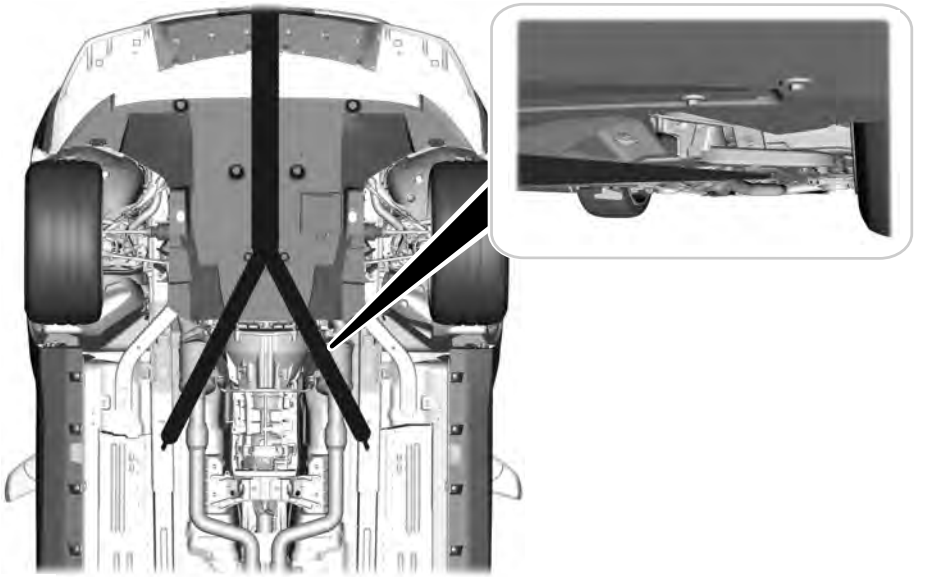

E201704

Utilisez deux mini-crochets en J lors du remorquage du véhicule. Les crochets doivent être fixés aux trous oblongs des glissières, comme indiqué, pour hisser le véhicule sur le plateau. N'utilisez les sangles que pour fixer le véhicule sur le plateau. D'autres méthodes peuvent causer des dommages au véhicule.

Mustang (CZG) Canada, Vehicles With: SVT Performance Package, JR3J 19A285 CA frCAN, Edition date: 201707, First Printing

Méthode préférée d'utilisation du plateau

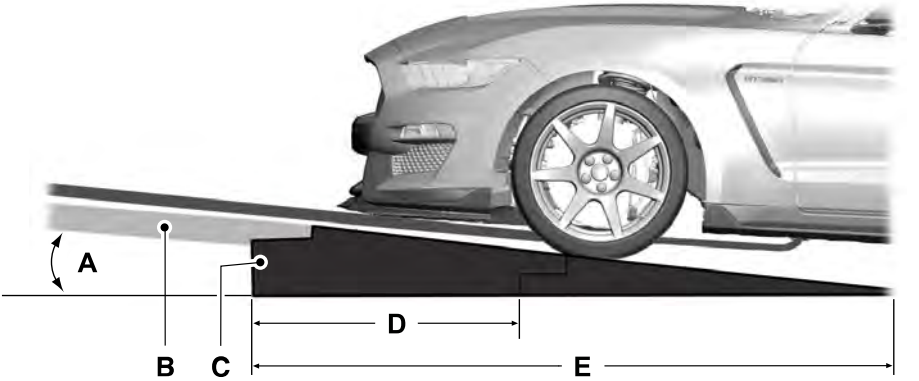

E213831

A Sept degrés au maximum.

B Rampe de véhicule de remorquage.

C Rampes de course.

D 76 centimètres (30 pouces) au minimum.

E 178 centimètres (70 pouces) au minimum.

Utilisez des rampes de course pour charger le véhicule.

Le schéma illustre l'angle de rampe maximal autorisé pour le chargement de votre véhicule sur un plateau. Des angles plus grands pourraient endommager le véhicule.

Des rampes doivent être utilisées pour obtenir les dégagements appropriés du soubassement.

Mustang (CZG) Canada, Vehicles With: SVT Performance Package, JR3J 19A285 CA frCAN, Edition date: 201707, First Printing

Autre méthode d'utilisation du plateau

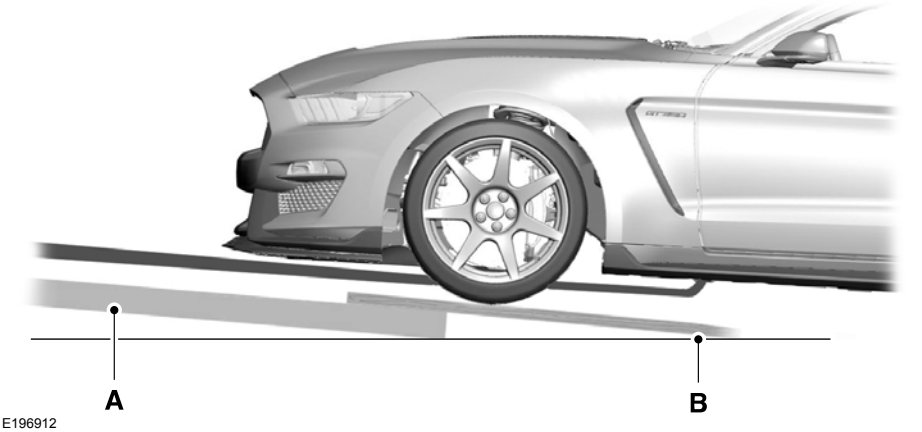

A Rampe de véhicule de remorquage.

B Rampe en bois.

Utilisez des rampes en bois de 2 po x 8 po x 8 pi pour charger le véhicule.

Le schéma illustre l'angle de rampe maximal autorisé pour le chargement de votre véhicule sur un plateau. Des angles plus grands pourraient endommager le véhicule.

Des cales doivent être utilisées pour obtenir les dégagements appropriés du soubassement.

Transport ou remorquage

En raison de la faible garde au sol, votre véhicule est transporté depuis l'usine d'assemblage jusqu'au concessionnaire avec des entretoises de suspension arrière et avant installées. Elles sont retirées par le concessionnaire avant la livraison au client et sont fournies avec le véhicule. Si vous pensez transporter ou tracter votre véhicule et que vous avez besoin de plus de garde au sol, les entretoises peuvent être réinstallées pour ajouter du jeu au soubassement.

Nota : *Les entretoises de suspension doivent être retirées avant de conduire le véhicule. Oublier de retirer les entretoises peut causer l'endommagement des composants de la suspension ou réduire les performances du véhicule.*

Nota : *Vous ne pouvez installer ou retirer les entretoises de la suspension que quand le véhicule est levé.*

Mustang (CZG) Canada, Vehicles With: SVT Performance Package, JR3J 19A285 CA frCAN, Edition date: 201707, First Printing

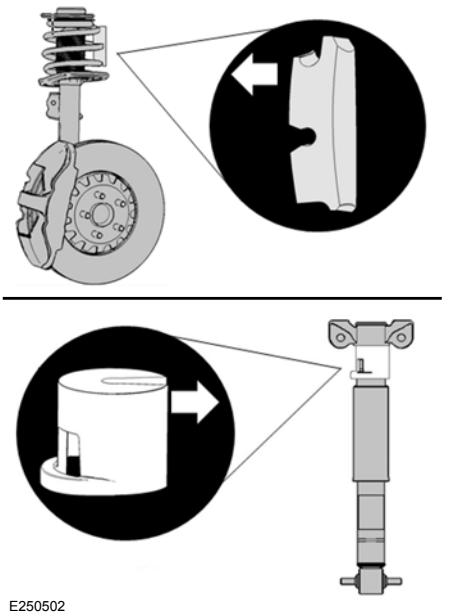

Suspension avant

Insérez le haut de l'entretoise à ressort sur le premier ressort, puis enclenchez le bas de l'entretoise en place.

Suspension arrière

Glissez le pare-poussière de l'amortisseur vers le bas à la main, puis enclenchez l'entretoise en place autour de l'axe de l'amortisseur.

Mustang (CZG) Canada, Vehicles With: SVT Performance Package, JR3J 19A285 CA frCAN, Edition date: 201707, First Printing

RODAGE

Votre véhicule exige une période de rodage. Conduisez votre nouveau véhicule au moins 160 km (100 mi) avant de conduire à pleine puissance et au moins 1 600 km (1 000 mi) avant de l'utiliser dans des situations de compétition.

Nota : *Changez fréquemment de vitesse pour bien roder toutes les pièces mobiles.*

Garde au sol

Étant donné que la garde au sol est faible, soyez vigilant à l'approche, de l'avant ou de l'arrière, d'une bordure de trottoir ou d'un butoir de stationnement afin de d'éviter les dommages au véhicule. Pour éviter d'endommager un véhicule, Ford Performance recommande de passer à un angle de 45 degrés sur les ralentisseurs ou les butoirs de stationnement.

Votre véhicule dispose des mêmes garanties que tous les autres modèles Ford. Les dommages causés par des accidents ou des objets heurtant le véhicule (y compris le passage au lave-auto) ou la mauvaise utilisation du véhicule, comme le franchissement d'une bordure de trottoir, la surcharge ou la course automobile ne sont pas couverts par la Garantie limitée de véhicule neuf. Consultez le Guide de garantie pour obtenir de plus amples renseignements.

CONDUITE DANS L'EAU

Les dispositifs aérodynamiques de la GT350 sont fixés au soubassement et contribuent à la gestion de la distribution de l'air pour améliorer la performance. Le conducteur doit donc faire preuve de vigilance pour éviter de franchir une nappe d'eau profonde ou stagnante. Si la conduite dans une nappe d'eau profonde ou stagnante ne peut être évitée, ne dépassez pas 16 km/h (10 mph). Ne franchissez jamais une nappe d'eau si le niveau dépasse la partie inférieure des jantes. De l'eau peut pénétrer dans la prise d'air en raison de la dépression produite dans le moteur. Les dommages causés par la pénétration d'eau dans le moteur ne sont pas couverts par la garantie.

Mustang (CZG) Canada, Vehicles With: SVT Performance Package, JR3J 19A285 CA frCAN, Edition date: 201707, First Printing

TABLEAU DE SPÉCIFICATIONS DES FUSIBLES

Voir le manuel du propriétaire pour des renseignements sur les fusibles de votre véhicule.

Mustang (CZG) Canada, Vehicles With: SVT Performance Package, JR3J 19A285 CA frCAN, Edition date: 201707, First Printing

APERÇU SOUS LE CAPOT

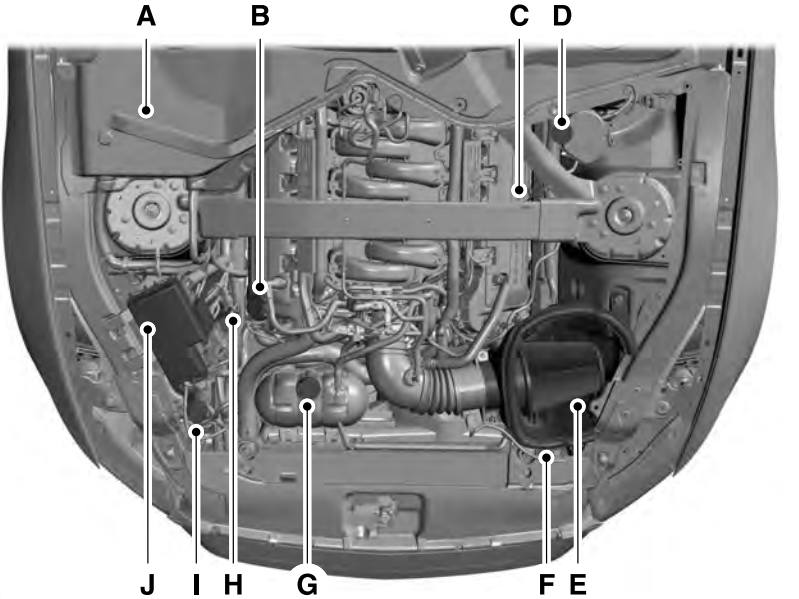

E193853

A Batterie.
B Bouchon de remplissage d'huile moteur.
C Jauge d'huile moteur.
D Réservoir de liquide de frein.
E Filtre à air.
F Circuit d'admission d'air froid.
G Réservoir de liquide de refroidissement.
H Module de commande du groupe motopropulseur.
I Réservoir de liquide de lave-glace.
J Boîtier de distribution électrique

Mustang (CZG) Canada, Vehicles With: SVT Performance Package, JR3J 19A285 CA frCAN, Edition date: 201707, First Printing

VÉRIFICATION DE L'HUILE MOTEUR

Reportez-vous au Calendrier d'entretien périodique (y compris la section Protection de votre investissement) pour connaître les intervalles de vérification du niveau d'huile moteur.

1. Stationnez le véhicule sur une surface plane.
2. Coupez le contact et patientez 15 minutes, le temps que l'huile se dépose dans le carter d'huile.
3. Serrez le frein de stationnement et assurez-vous que le levier de vitesses est bien engagé au premier rapport.
4. Ouvrez le capot. Protégez-vous de la chaleur du moteur.
5. Repérez la jauge d'huile moteur et retirez-la avec précaution.
6. Essuyez la jauge. Engagez-la à fond dans son tube et retirez-la de nouveau.
7. Remettez la jauge d'huile en place et assurez-vous qu'elle repose bien contre le tube.

- Le niveau d'huile est acceptable s'il se trouve entre les orifices inférieur et supérieur. N'AJOUTEZ PAS D'HUILE.
- Si le niveau d'huile se trouve sous l'orifice inférieur, ajoutez suffisamment d'huile pour augmenter le niveau entre les orifices inférieur et supérieur.

Huile moteur recommandée

Utilisez de l'huile moteur Motorcraft SAE 5W-50 entièrement synthétique ou une huile SAE 5W-50 équivalente entièrement synthétique conforme à la norme Ford WSS-M2C931-C.

N'utilisez pas d'additifs pour huile moteur, de nettoyants ou autres traitements moteur supplémentaires. Ils ne sont pas nécessaires et pourraient causer des dommages au moteur n'étant pas couverts par la garantie Ford.

Vidangez l'huile moteur et remplacez le filtre aux intervalles recommandés dans le Calendrier d'entretien périodique.

REMPLACER L'HUILE MOTEUR ET LE FILTRE À HUILE

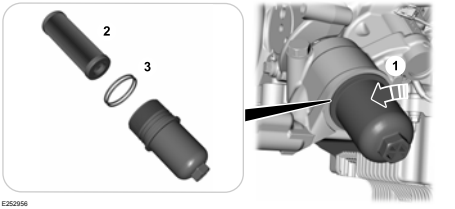

E252956

1. Desserrer le boîtier de filtre à huile et laisser l'huile s'écouler.
2. Déposer le boîtier de filtre à huile et mettre au rebut l'élément filtrant.
3. Déposer et mettre au rebut les joints toriques.
4. Essuyer les surfaces du joint torique et les filets avec un chiffon propre.

Inspecter la tige et le boîtier du filtre à huile pour détecter tout dommage, notamment des fissures ou une séparation de la tige du boîtier. En cas de dommage, il est impératif d'installer un boîtier de filtre à huile. Il faut également retirer tous les composants du filtre à huile qui se trouvent dans le boîtier et l'adaptateur de filtre à huile.

Mustang (CZG) Canada, Vehicles With: SVT Performance Package, JR3J 19A285 CA frCAN, Edition date: 201707, First Printing

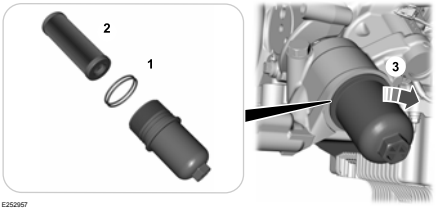

E252967

1. Poser de nouveaux joints toriques sur le boîtier du filtre à huile et les lubrifier avec de l'huile moteur propre.

Nota : *Des fuites d'huile peuvent se produire si les vieux joints entre le boîtier du filtre à huile et l'adaptateur de filtre à huile moteur ne sont pas changés.*

Nota : *Le plus petit joint torique fourni avec le filtre n'est pas utilisé dans cette application.*

2. Remplacer l'élément filtrant.
3. Reposer le boîtier de filtre à huile. Serrer au couple de 22–26 Nm (16–19 lb.ft) à l'aide de la clé dynamométrique.

Nota : *N'utiliser qu'un filtre à huile Motorcraft FL-2062 pour obtenir la meilleure performance, fiabilité et durabilité.*

Nota : *L'utilisation d'un filtre à huile autre que celui fourni par le concessionnaire peut endommager le moteur.*

Voir la section Vérification de l'huile moteur dans le chapitre Entretien de votre manuel du propriétaire pour des renseignements sur la vérification de l'huile moteur.

VÉRIFICATION DU LIQUIDE DE REFROIDISSEMENT

La concentration et le niveau du liquide de refroidissement du moteur doivent être vérifiés aux kilométrages prévus dans le Calendrier d'entretien périodique.

Nota : *Assurez-vous que le niveau se situe entre les repères MIN et MAX des réservoirs du moteur et du circuit de refroidissement.*

Nota : *Le liquide de refroidissement se dilate lorsqu'il est chaud. Le niveau peut dépasser le repère MAX. Si le niveau se situe au repère MIN, ajoutez immédiatement du liquide de refroidissement.*

La concentration du liquide de refroidissement doit être maintenue entre 48 % et 50 %, ce qui correspond à un point de congélation entre -34ºC (-29ºF) et -37ºC (-35ºF).

Nota : *Pour de meilleurs résultats, la concentration du liquide de refroidissement doit être testée avec un réfractomètre tel que le Rotunda 300-ROB75240 disponible chez votre concessionnaire. Ford ne recommande pas l'utilisation d'hydromètres ou de bandes d'essai de liquide de refroidissement pour mesurer la concentration du liquide de refroidissement.*

Lisez attentivement le chapitre Précautions dans votre Manuel du propriétaire. Si vous ne vérifiez pas le niveau du liquide de refroidissement aux intervalles recommandés, le niveau peut être insuffisant et le vase d'expansion peut finir par se vider. Si le niveau est insuffisant ou si le réservoir est vide, ajoutez du liquide de refroidissement. Consultez Ajout de liquide de refroidissement du moteur du présent chapitre.

Nota : *Les liquides pour véhicules automobiles ne sont pas interchangeables. N'utilisez jamais de liquide de refroidissement, d'antigel ou de liquide lave-glace pour un usage autre que celui auquel il est destiné. Pour plus de renseignements concernant le liquide de refroidissement, consultez le chapitre Entretien du manuel du propriétaire.*

Ajout de liquide de refroidissement du moteur

AVERTISSEMENTS

N'ajoutez pas de liquide de refroidissement si le moteur est chaud. Du liquide bouillant et de la vapeur brûlante peuvent s'échapper du circuit de refroidissement chaud et causer de graves brûlures. Vous pouvez aussi vous brûler si vous renversez du liquide de refroidissement sur les composants chauds du moteur.

Ne versez pas de liquide de refroidissement dans le réservoir de liquide de lave-glace. Si du liquide de refroidissement est projeté sur le pare-brise, la visibilité risque d'être grandement réduite.

Pour réduire les risques de blessures, assurez-vous que le moteur a refroidi avant de dévisser le bouchon taré du vase d'expansion. Le circuit de refroidissement est sous pression; de la vapeur et du liquide bouillant peuvent jaillir lorsque le bouchon est légèrement desserré.

N'ajoutez pas de liquide de refroidissement au-delà du repère MAX.

Nota : *N'utilisez pas de pastilles antifuite, de produits d'obturation ou d'additifs pour circuit de refroidissement, sous peine d'endommager le circuit de refroidissement du moteur ou le circuit de chauffage. Ces dommages ne seraient pas couverts par la garantie de votre véhicule.*

Nota : *Pendant le fonctionnement normal du véhicule, le liquide de refroidissement du moteur peut passer de la couleur orange à la couleur rose ou rouge clair. Tant que le liquide de refroidissement est translucide et non contaminé, le changement de couleur n'indique pas une dégradation du liquide de refroidissement, la nécessité de le vidanger, de le remplacer ou de rincer le circuit de refroidissement.*

- NE MÉLANGEZ PAS les liquides de refroidissement de type ou de couleur différent(e) dans votre véhicule. Veillez à utiliser le liquide de refroidissement adéquat. Un tel mélange pourrait endommager le circuit de refroidissement de votre moteur. L'utilisation d'un liquide de refroidissement inadéquat peut endommager le moteur et le circuit de refroidissement et annuler la garantie.
- En cas d'urgence, vous pouvez ajouter une grande quantité d'eau sans liquide de refroidissement, de manière à pouvoir vous rendre à un centre d'entretien et de réparation des véhicules. Dans ce cas, le circuit de refroidissement doit être vidangé, nettoyé chimiquement avec le liquide de rinçage pour circuit de refroidissement de première qualité Motorcraft® et rempli de nouveau avec du liquide de refroidissement pour moteur prédilué dès que possible. L'utilisation d'eau (sans liquide de refroidissement) risque d'endommager le moteur par corrosion, surchauffe ou gel.

Nota : *N'utilisez pas d'antigel à base d'alcool ou de méthanol, ou d'eau salée ni de liquide de refroidissement mélangé à de tels produits. L'alcool et les autres liquides peuvent endommager le moteur par surchauffe ou gel.*

Mustang (CZG) Canada, Vehicles With: SVT Performance Package, JR3J 19A285 CA frCAN, Edition date: 201707, First Printing

Nota : *N'ajoutez ni inhibiteurs ni additifs au liquide de refroidissement. Ces produits sont néfastes et risquent de compromettre la protection anticorrosion du liquide de refroidissement.*

Dévissez lentement le bouchon. De la pression peut s'échapper pendant que le bouchon est dévissé.

Ajoutez du liquide de refroidissement prédilué conforme aux normes de Ford. Consultez le chapitre Contenances et Spécifications pour plus de renseignements. Après chaque ajout de liquide de refroidissement, le niveau dans le vase d'expansion doit être vérifié au terme des premiers cycles de conduite suivants. Au besoin, ajoutez suffisamment de liquide de refroidissement prédilué pour rétablir le niveau approprié.

Méthode de remplissage du circuit de refroidissement

La méthode suivante doit être respectée pour remplir le circuit de refroidissement lorsqu'il a été vidangé ou si le niveau de liquide est très bas.

1. Retirez le bouchon taré du réservoir de liquide de refroidissement, comme indiqué ci-dessus.
2. Ajoutez lentement du liquide de refroidissement prédilué au réservoir de liquide de refroidissement jusqu'à ce que le niveau de liquide de refroidissement se situe entre les repères MIN et MAX du réservoir.
3. Remettez le bouchon taré du vase d'expansion en place.
4. Démarrez le moteur et laissez-le tourner au ralenti jusqu'à ce que la durite supérieure du radiateur soit chaude (ce qui indique que le thermostat est ouvert et que du liquide coule dans tout le circuit).
5. Arrêtez le moteur et laissez-le refroidir.
6. Retirez le bouchon taré du réservoir de liquide de refroidissement, comme indiqué ci-dessus.
7. Ajoutez du liquide de refroidissement prédilué au réservoir de liquide de refroidissement jusqu'à ce que le niveau de liquide de refroidissement se situe entre les repères MIN et MAX du réservoir.
8. Remettez le bouchon taré du vase d'expansion en place.
9. Lors des premiers cycles de conduite suivants, vérifiez le niveau de liquide de refroidissement dans le réservoir avant d'utiliser votre véhicule (lorsque le moteur est froid).
10. Au besoin, ajoutez du liquide de refroidissement prédilué au réservoir de liquide de refroidissement jusqu'à ce que le niveau de liquide de refroidissement se situe entre les repères MIN et MAX du réservoir.

Après chaque ajout de liquide de refroidissement, le niveau dans le vase d'expansion doit être vérifié au terme des premiers cycles de conduite suivants. Au besoin, ajoutez du liquide de refroidissement prédilué pour ramener le niveau du liquide de refroidissement au niveau approprié.

Demandez à votre concessionnaire d'inspecter le circuit de refroidissement si vous devez ajouter plus d'1 litre (1 pinte) de liquide de refroidissement par mois dans le réservoir. Il se peut que le circuit de refroidissement présente une fuite. Le fonctionnement d'un moteur avec un bas niveau de liquide de refroidissement peut entraîner sa surchauffe et l'endommager.

Mustang (CZG) Canada, Vehicles With: SVT Performance Package, JR3J 19A285 CA frCAN, Edition date: 201707, First Printing

REMPLACEMENT DES BALAIS D'ESSUIE-GLACE

Pour nettoyer les essuie-glaces de pare-brise, nous vous recommandons de procéder comme suit pour y accéder plus facilement.

1. Mettez l'allumage sur le mode accessoires.
2. Activez les essuie-glaces et coupez le contact lorsque les essuie-glaces se trouvent au milieu du pare-brise.
3. Réparez les balais d'essuie-glaces. Reportez-vous au chapitre Remplacement des balais d'essuie-glaces, dans le manuel du propriétaire de la Mustang, pour plus de renseignements.
4. Mettez l'allumage sur le mode accessoires et désactivez les essuie-glaces.
5. Coupez le contact.

REMPLACEMENT DU FILTRE À AIR

AVERTISSEMENT

Pour éviter d'endommager le véhicule ou de subir des brûlures, ne faites pas démarrer le moteur lorsque le filtre à air est déposé et ne déposez pas le filtre à air pendant que le moteur tourne.

Consultez le chapitre calendrier d'entretien périodique pour connaître les intervalles appropriés de remplacement de l'élément de filtre à air.

Lors du remplacement de l'élément de filtre à air, utilisez uniquement le filtre à air Motorcraft™ préconisé. Consultez Références pièces Motorcraft dans le chapitre Contenances et caractéristiques.

E193856

1. Desserrez suffisamment le boulon de blocage du filtre à air pour que le filtre à air puisse facilement glisser hors du boîtier.
2. Glissez le filtre à air hors du boîtier.
3. Essuyez le couvercle et le boîtier du filtre à air pour enlever la saleté et les débris.
4. Installez un filtre à air neuf en prenant soin de ne pas endommager l'élément de filtre. Alignez la patte sur l'extrémité fermée du filtre avec l'encoche dans le boîtier du filtre à air.
5. Serrez le boulon de blocage du filtre à air.

Mustang (CZG) Canada, Vehicles With: SVT Performance Package, JR3J 19A285 CA frCAN, Edition date: 201707, First Printing

NETTOYAGE DE L'EXTÉRIEUR

Nettoyage de votre véhicule

En raison de la largeur de ses pneus et de sa garde au sol réduite, ne passez pas votre véhicule dans un lave-auto automatique. Lavez votre véhicule à la main ou dans un lave-auto sans brosse et sans dispositif d'entraînement mécanique au sol. N'utilisez ni appareil de lavage à pression, ni lance haute pression. Consultez votre Manuel du propriétaire pour obtenir des renseignements sur les produits de nettoyage et les soins du véhicule.

Pour maintenir le refroidissement approprié et l'aérodynamisme à haute vitesse, votre véhicule est muni d'échangeurs thermiques, intégrés au bouclier avant, conçus pour optimiser la performance. N'utilisez ni un appareil de lavage à pression ou ni un gicleur à haute pression pour éviter d'endommager les ailettes de refroidissement.

Nota : *Pour éliminer les accumulations importantes de débris ou de saleté, utilisez une brosse de nettoyage pour véhicule en soie douce non métallique et une eau savonneuse tiède, au besoin.*

NETTOYAGE DU MOTEUR

Nota : *Évitez tout contact entre l'eau ou des solutons de lavage et les parties exposées de l'élément de filtre à air. Couvrez le filtre à air et évitez de l'asperger d'eau.*

NETTOYAGE DES GLACES ET DES BALAIS D'ESSUIE-GLACE

Nota : *Éloigner du pare-brise le balai et le bras d'essuie-glace en les tirant lorsque le véhicule est en position de repos peut endommager le capot.*

Pour nettoyer le pare-brise et les balais d'essuie-glaces :

1. Établissez le contact.
2. Mettez les essuie-glaces en route. Lorsque les balais d'essuie-glaces atteignent le milieu du pare-brise, établissez le contact.
3. Tirez sur le balai et le bras d'essuie-glace pour les éloigner du pare-brise.
4. Nettoyez les balais d'essuie-glaces et le pare-brise à l'aide d'une éponge ou d'un chiffon doux imbibé de liquide lave-glace ou d'eau.
5. Abaissez le bras et le balai d'essuie-glace à sa position normale.

Mustang (CZG) Canada, Vehicles With: SVT Performance Package, JR3J 19A285 CA frCAN, Edition date: 201707, First Printing

ROUES

Votre véhicule est équipé de jantes spéciales assorties aux pneus. Le diamètre et la largeur de ces jantes ainsi que la taille basse des pneus font que les roues sont plus sujettes aux dommages.

Pour ne pas endommager les roues, procédez de la façon suivante :

- Maintenez la pression appropriée des pneus (consultez la section Pneus du présent supplément).
- Lorsque vous installez des roues, serrez toujours les écrous de roues au couple prescrit à l'aide d'une clé dynamométrique.
- Vérifiez régulièrement l'état des jantes. Remplacez immédiatement une jante endommagée.
- Après un impact particulièrement violent, vérifiez l'état du diamètre extérieur des jantes, à l'intérieur et à l'extérieur.

Utilisez le nettoyant pour jantes et pneus Motorcraft™ pour l'entretien de vos roues. Consultez votre Manuel du propriétaire pour obtenir des renseignements sur d'autres produits de nettoyage et sur l'entretien du véhicule.

Caractéristiques de couple de serrage des écrous de roue

AVERTISSEMENT

Lors de la pose d'une roue, éliminez toute trace de corrosion, toute saleté ou tout corps étranger logé sur les surfaces de montage de la roue ou sur les surfaces du moyeu, du tambour de frein ou du disque de frein qui entrent en contact avec la roue. Assurez-vous que toutes les attaches entre le disque et le moyeu sont bien serrées pour qu'elles ne perturbent pas les surfaces de montage de la roue. L'installation de roues sans contact métal/métal approprié au niveau des surfaces de montage peut entraîner le desserrage des écrous de roue et la perte de la roue lorsque le véhicule est en mouvement et provoquer la perte de la maîtrise de votre véhicule, des blessures graves voire mortelles.

Resserrez les écrous de roue au couple spécifié à 800 km (500 mi) après tout desserrage (permutation des pneus, remplacement d'un pneu crevé, dépose de la roue).

Taille des écrous de roues	N.m (lb/pi)*
M14 x 1,5	150 ± 15 (200 ± 20)

* Ces couples de serrage sont pour des boulons et des écrous dont les filets sont propres et sans rouille. Utilisez seulement des éléments de fixation de rechange recommandés par Ford.

Mustang (CZG) Canada, Vehicles With: SVT Performance Package, JR3J 19A285 CA frCAN, Edition date: 201707, First Printing

Jantes en fibre de carbone

La GT350R est produite de série avec des jantes en fibre de carbone. Ces jantes sont légères et maintiennent l'intégrité de la structure des roues offerte par des jantes en aluminium ou en acier. Ces roues ont été spécifiquement conçues pour l'ensemble R et leur utilisation n'est pas recommandée sur d'autres véhicules ou d'autres versions de la Mustang. Prenez toutes les précautions nécessaires pour éviter tout dommage lors du montage et de l'équilibrage de pneus neufs. Ford Performance vous recommande de n'utiliser que votre concessionnaire autorisé Ford pour toute réparation.

Les jantes avant en fibre de carbone comportent un revêtement formant une barrière thermique sur l'arrière des rayons et sur le corps de la jante intérieure. Le revêtement réagit de façon optimale lorsqu'il est propre. Nettoyez ces zones avec le nettoyant pour jantes et pneus Motorcraft et de l'eau savonneuse et chaude.

PNEUS

AVERTISSEMENT

Ne remplacez que les jantes et pneus avec la combinaison de pneus testée par Ford et approuvée pour votre véhicule. Les variations affectant les tolérances de fabrication signifient que l'utilisation de toute autre combinaison de jantes et pneus, même de taille identique, pourraient entraîner des jeux insuffisants, un frottement des pneus et, pour terminer, une crevaison. Une pression insuffisante dans les pneus pourrait entraîner la perte de la maîtrise du véhicule, des blessures graves ou même la mort.

Votre véhicule est doté de pneus taille basse haute performance conçus pour optimiser la dynamique de conduite que vous attendez d'un véhicule Ford Performance. Ces pneus ne sont pas optimisés pour la conduite hors route ou hivernale (neige ou temps froid) et leurs caractéristiques de comportement routier, de bruit et d'usure diffèrent des autres types de pneus. De plus, leur taille basse les rend plus susceptibles aux dommages causés par les nids-de-poule et les routes cahoteuses.

Pneus	Jantes
GT350 295/35R19 à l'avant, 305/35R19 à l'arrière	19 po x 10,5 po à l'avant, 19 po x 11 po à l'arrière
GT350R 305/30R19 à l'avant, 315/30R19 à l'arrière	19 po x 11 po à l'avant, 19 po x 11,5 po à l'arrière

Mustang (CZG) Canada, Vehicles With: SVT Performance Package, JR3J 19A285 CA frCAN, Edition date: 201707, First Printing

Pour vous assurer que le rendement de vos pneus est tel que prévu, il est important que vous les mainteniez en bon état :

- Les pneus d'origine sont optimisés pour le rendement sur les chaussées mouillées et sèches. Nous déconseillons d'utiliser les pneus d'origine à des températures inférieures ou égales à 7ºC (45ºF) (selon l'usure des pneus et les conditions météo) ou sur chaussées enneigées ou verglacées.
- Les pneus ont été conçus pour une utilisation sur piste et peuvent présenter, dans des conditions normales de conduite sur route, une réduction considérable de la durée de vie de la bande de roulement et un bruit de roulement augmenté par rapport aux pneus montés en série. L'augmentation des réglages de carrossage avant au-delà des réglages d'usine peut en outre accélérer l'usure de la bande de roulement et produire un bruit de roulement des pneus.
- Pour les pressions de gonflage des pneus, consultez l'étiquette apposée sur le pied milieu à l'intérieur de la porte du conducteur.
- Respectez toujours la pression de gonflage des pneus indiquée sur l'étiquette de renseignements sur les pneus apposée sur le montant de porte du conducteur. Utilisez un manomètre précis.
- La pression des pneus est une pression spécifiée à froid et doit être vérifiée lorsque le véhicule est resté stationné pendant au moins trois heures. Ne réduisez pas la pression des pneus lorsqu'ils sont chauds.
- Vérifiez souvent la pression des pneus pour qu'elle soit toujours adéquate. La pression des pneus peut diminuer avec le temps et varier avec la température.
- Ne surchargez pas votre véhicule. Le poids total roulant et le poids maximal autorisé par essieu sont stipulés sur l'étiquette des pneus.
- Lorsque le véhicule est chargé à sa capacité presque maximale, vous devez prendre des précautions supplémentaires telles que la vérification de la pression de gonflage des pneus et la réduction de la vitesse de conduite.
- Lorsque vous roulez sur des chaussées en mauvais état, vous devez prendre les précautions supplémentaires nécessaires pour éviter les impacts qui risquent d'endommager les pneus.
- Après un impact particulièrement violent, vérifiez si les pneus sont endommagés.
- Vérifiez régulièrement les pneus pour voir s'ils sont endommagés. Remplacez immédiatement les pneus endommagés.
- Une bonne géométrie des roues est essentielle pour des niveaux optimaux de performance et d'usure des pneus. Si vous remarquez une usure inégale des pneus, faites vérifier la géométrie des roues.
- Permutez les pneus de la façon recommandée dans les renseignements concernant la permutation des pneus.
- Lors du remplacement des pneus, seule l'utilisation des pneus d'origine vous permettra de maintenir les performances d'origine. Si des pneus différents sont utilisés, ils doivent être de la même taille et porter la même cote de vitesse et le même indice de charge; par ailleurs, les quatre pneus doivent être remplacés ensemble. Ne mélangez jamais différentes marques de pneus.

Mustang (CZG) Canada, Vehicles With: SVT Performance Package, JR3J 19A285 CA frCAN, Edition date: 201707, First Printing

Nota : *N'utilisez pas de chaînes antidérapantes sur votre véhicule. L'utilisation de tous types de chaînes antidérapantes sur ces pneus peut endommager votre véhicule.*

UTILISATION DE PNEUS D'HIVER

Les pneus d'origine de votre véhicule Ford Performance sont conçus pour offrir un rendement maximal en conditions estivales de chaussée sèche ou mouillée. Ils ne sont pas conçus pour être utilisés en conditions hivernales de glace ou de neige et ne peuvent être équipés de chaînes antidérapantes. Si vous prévoyez d'utiliser votre véhicule dans de telles conditions, équipez votre véhicule de pneus d'hiver ou quatre saisons.

- Utilisez des pneus d'hiver avec le même indice de charge que les pneus d'été montés à l'origine sur votre véhicule.
- Ne faites pas fonctionner votre véhicule au-delà des limites de vitesse indiquées lors de l'utilisation de pneus d'hiver. Ne conduisez jamais à vitesse élevée avec des pneus d'hiver.
- Ne dépassez pas la cote de vitesse de vos pneus.

Pour des recommandations spécifiques relatives aux pneus d'hiver, communiquez avec le centre d'information Ford Performance au 1-800-367-3788.

Mustang (CZG) Canada, Vehicles With: SVT Performance Package, JR3J 19A285 CA frCAN, Edition date: 201707, First Printing

PIÈCES MOTORCRAFT

Composant	Moteur 5,2 L
Elément de filtre à air	FA-1922
Filtre à carburant	FG-1152
Batterie	BXT-99RT4-A
Filtre à huile	FL-2062
Bougies d'allumage	SP-519 / CYFS-12Y

Nota : *L'utilisation d'un filtre à huile autre que celui fourni par le concessionnaire peut endommager le moteur.*

Nota : *N'utiliser qu'un filtre à huile Motorcraft FL-2062 pour obtenir la meilleure performance, fiabilité et durabilité.*

SPÉCIFICATIONS DES PERFORMANCES DU VÉHICULE

GT350 — Réglages recommandés pour la conduite sur circuit de course

Nota : *Si vous voulez conduire votre GT350 ou GT350R sur un circuit de course, nous vous recommandons d'utiliser les réglages suivants afin d'optimiser les performances en matière d'usure des pneus et de tenue de route.*

Avant	GT350	GT350R
Carrossage avant	-1.50º	-1,75º
Chasse avant	6,83º	6,92º
Géométrie avant - Total	-0,10º (out)	0,06º (in)

Mustang (CZG) Canada, Vehicles With: SVT Performance Package, JR3J 19A285 CA frCAN, Edition date: 201707, First Printing

Arrière	GT350	GT350R
Carrossage arrière	-1.00º	-1,25º
Géométrie arrière – Total	0,30º (in)	0,30º (in)

Tous les réglages sont recommandés en fonction du poids à vide.

Nota : *Le cas échéant, votre véhicule est équipé des commandes électroniques qui peuvent réduire la puissance ou limiter le régime moteur pour diminuer la température du groupe motopropulseur.*

Nota : *Pour la conduite sur un circuit de course par un pilote professionnel, nous vous recommandons d'ajouter les séparateurs d'huile scellés de deuxième monte (récupérateurs d'huile) sur les conduites de recyclage des gaz de carter (PCV) des deux rangées de cylindres du moteur.*

Nota : *Une fois terminée la conduite sur circuit de course, rétablissez le réglage de la géométrie et les pressions des pneus pour la conduite sur route.*

Mustang (CZG) Canada, Vehicles With: SVT Performance Package, JR3J 19A285 CA frCAN, Edition date: 201707, First Printing

SPÉCIFICATIONS TECHNIQUES

Élément	Contenance	Désignation Ford ou équivalent	Référence pièce Ford / Norme Ford
Liquide de frein[1]	Entre les repères MAX et MIN du réservoir	Liquide de frein automobile haute performance DOT 4 LV Motorcraft	PM-20 WSS-M6C65-A2
Huile pour pont arrière (avec refroidisseur de lubrifiant pour pont externe)	1,9 L (2,0 pte)	Lubrifiant synthétique de première qualité pour engrenages hypoïdes Motorcraft SAE 75W85	XY-75W85QL WSS-M2C942-A
Modificateur de friction du pont arrière (avec refroidisseur de lubrifiant pour pont externe)	125 ml (4,23 fl oz)	Additif modificateur de friction Motorcraft	XL-3 (É.-U. et Mexique) EST-M2C118-A
			CXL-3 (Canada) EST-M2C118-A
Huile moteur[2]	9,5 L (10,0 pte)	Huile moteur entièrement synthétique SAE 5W-50 Motorcraft	XO-5W50-QGT WSS-M2C931-C
Liquide de refroidissement moteur[3]	14,4 L (15,2 pte)	Antigel/liquide de refroidissement prédilué orange Motorcraft	VC-3DIL-B (É.-U. et Mexique) WSS-M97B44-D2
			CVC-3DIL-B (Canada) / WSS-M97B44-D2
Huile pour boîte de vitesses	2,4 L (2,5 pte)	Huile pour boîte de vitesses automatique Mercon LV Motorcraft	XT-10-QLVC (É.-U. et Mexique)
			CXT-10-LV12 (Canada)
Frigorigène de climatisation	0,68 kg (24,0 oz)	Frigorigène R-134a Motorcraft®	YN-19 (États-Unis) WSH-M17B19-A
			MYN-19 (Mexique) WSH-M17B19-A
			CYN-19-R (Canada)

Mustang (CZG) Canada, Vehicles With: SVT Performance Package, JR3J 19A285 CA frCAN, Edition date: 201707, First Printing

Élément	Contenance	Désignation Ford ou équivalent	Référence pièce Ford / Norme Ford
			WSH-M17B19-A
Huile pour compresseur de frigorigène de climatisation	120 ml (4,1 fl oz)	Huile PAG pour compresseur de frigorigène de climatisation Motorcraft®	YN-12-D WSH-M1C231-B

[1] Utilisez uniquement du liquide de frein haute performance DOT 4 LV Motorcraft ou un équivalent conforme aux normes WSS-M6C65-A2 et ISO 4925 classe 6. L'utilisation d'un liquide qui n'est pas recommandé peut endommager le système de freinage.

[2] Votre moteur a été conçu pour utiliser une huile moteur qui répond à la spécification Ford ou une huile équivalente de viscosité recommandée et certifiée API pour moteurs à essence. N'utilisez pas d'additifs pour huile moteur, de nettoyants ou autres traitements moteur supplémentaires. Ils ne sont pas nécessaires et pourraient causer des dommages au moteur n'étant pas couverts par la garantie Ford.

[3] Ajoutez le type de liquide de refroidissement d'origine de votre véhicule.

Mustang (CZG) Canada, Vehicles With: SVT Performance Package, JR3J 19A285 CA frCAN, Edition date: 201707, First Printing

GARANTIE DE BASE

La GT350 est couverte par la même garantie que les autres modèles Mustang produits par Ford. Les renseignements complets sur cette garantie sont énoncés dans le guide de garantie.

Les réparations sous garantie de la GT350 ou tout autre véhicule Ford Performance peuvent être effectuées par tout concessionnaire Ford dans l'ensemble du pays.

Nous ne recommandons pas de modifier ou d'utiliser les véhicules Ford Performance pour la course automobile (compétition ou temps), car ils sont conçus et construits pour être conduits tels que livrés à leur sortie d'usine. Le guide de garantie traite de l'utilisation du véhicule, de la pose de pièces de deuxième monte et de l'incidence de ces pièces sur la garantie.

De plus, avant et après la course, effectuez l'inspection multipoint et l'entretien mentionné dans le calendrier d'entretien normal de 240 000 km (150 000 mi) qui figure dans le calendrier d'entretien périodique. Reportez-vous au manuel de réparation et d'entretien du véhicule pour les méthodes de dépose et de repose. Utilisez des pièces de rechange Ford et Motorcraft® d'origine au besoin.

L'utilisation de votre véhicule dans des situations de compétition, annule le remboursement des réparations autrement couvertes par la garantie.

Mustang (CZG) Canada, Vehicles With: SVT Performance Package, JR3J 19A285 CA frCAN, Edition date: 201707, First Printing

ENTRETIEN USUEL — GÉNÉRALITÉS

Pourquoi assurer l'entretien de votre véhicule?

Si vous respectez le calendrier d'entretien de votre véhicule, vous éviterez des réparations coûteuses découlant de la négligence ou d'un entretien insuffisant, en plus d'augmenter sa valeur de revente ou de reprise. Conservez toutes les factures d'entretien de votre véhicule.

Nous avons établi des intervalles d'entretien périodiques pour votre véhicule sur la base d'essais rigoureux. Il est important d'effectuer l'entretien de votre véhicule aux intervalles recommandés. Ces intervalles remplissent deux objectifs : maintenir la fiabilité de votre véhicule et en minimiser les coûts d'utilisation.

Il vous incombe de vous assurer que tous les entretiens périodiques sont effectués et que les produits utilisés satisfont aux normes énoncées dans le présent manuel du propriétaire. Voir **Capacités et spécifications** (page 49).

Le non-respect de l'entretien périodique recommandé annule la garantie des pièces touchées par un manque d'entretien.

Pourquoi assurer l'entretien de votre véhicule chez votre concessionnaire?

Techniciens formés en usine

Les techniciens participent à des programmes de formation approfondie parrainés par l'usine qui les aident à devenir des experts sur le fonctionnement de votre véhicule. Renseignez-vous auprès de votre concessionnaire sur la formation et les accréditations reçues par ses techniciens.

Pièces de rechange Ford et Motorcraft® d'origine

Les concessionnaires conservent en stock des pièces Ford et Motorcraft ainsi que des pièces remises à neuf approuvées par Ford. Ces pièces satisfont à nos exigences ou les surpassent. Les pièces installées chez votre concessionnaire sont couvertes par une garantie nationale limitée de 24 mois ou kilométrage illimité sur les pièces et la main-d'œuvre.

Les pièces non approuvées par Ford peuvent ne pas satisfaire à nos exigences et risquent de ne pas respecter la réglementation en matière d'émissions.

Commodité

De nombreux concessionnaires proposent des horaires prolongés en soirée ou le samedi afin de mieux vous accommoder et de vous offrir un guichet unique pour tous vos besoins automobiles. Ils peuvent effectuer toutes les interventions nécessaires sur votre véhicule, que ce soit l'entretien général ou des réparations à la suite d'une collision.

Nota : *Les concessionnaires n'offrent pas tous des heures d'ouverture prolongées ou des ateliers de carrosserie. Contactez votre concessionnaire pour plus de détails.*

Protégez votre investissement

Un bon entretien est un investissement dont les dividendes sont la fiabilité, la durabilité et la valeur de revente. Pour assurer un rendement optimal de votre véhicule et de ses dispositifs antipollution, assurez-vous de faire exécuter l'entretien périodique aux intervalles recommandés.

Votre véhicule est équipé d'un système de contrôle d'huile intelligent qui détermine la durée de vie de l'huile en fonction des conditions d'utilisation de votre véhicule.

Mustang (CZG) Canada, Vehicles With: SVT Performance Package, JR3J 19A285 CA frCAN, Edition date: 201707, First Printing

- Dans des conditions de fonctionnement normales, un message s'affiche pour indiquer la périodicité de vidange d'huile.
- Des conditions de fonctionnement rigoureuses peuvent réduire les intervalles de vidange d'huile. L'intervalle d'affichage du message sera modifié en conséquence.

Les véhicules hautes performances peuvent être conduits d'une manière qui augmente leur consommation d'huile (cela comprend des périodes prolongées à des régimes moteurs élevés, des charges élevées, le frein moteur et les manœuvres de virage agressives, y compris l'utilisation sur circuit). Dans ces conditions, la consommation d'huile peut être d'environ 1 litre pour 800 km (1 chopine pour 500 mi). Vous devez donc vérifier le niveau d'huile moteur à chaque remplissage et faire l'appoint pour maintenir le niveau correct et éviter d'endommager le moteur.

Nota : *Le niveau d'huile ne doit jamais dépasser le repère MAX sur la jauge. Voir* ***Vérification de l'huile moteur*** *(page 39).*

Lorsque le message de vidange d'huile s'affiche à l'écran d'information, la vidange d'huile est arrivée à échéance. Assurez-vous d'effectuer la vidange d'huile dans les deux semaines ou 800 km (500 mi) après l'apparition du message. Veillez à remettre à zéro le système de contrôle d'huile intelligent après chaque vidange d'huile. Voir (page 16).

Si votre écran d'information est réinitialisé prématurément ou devient inopérant, vous devez vidanger l'huile six mois ou 8 000 km (5 000 mi) après votre dernière vidange d'huile. Ne dépassez jamais un an ou 12 000 km (7 500 mi) entre chaque intervalle de vidange d'huile.

Votre véhicule est très perfectionné et intègre de nombreux systèmes performants et complexes. Tous les constructeurs mettent ces systèmes au point selon divers critères de performance et différentes spécifications. C'est pourquoi il est important de vous fier à votre concessionnaire pour effectuer les diagnostics et les réparations appropriés sur votre véhicule.

Ford préconise des périodicités d'entretien particulières pour les composants de votre véhicule, définies à la suite d'essais menés par nos spécialistes. Ford se base sur ces essais pour définir le kilométrage le mieux approprié pour la vidange des huiles et des liquides de votre véhicule et ce, dans un souci de longévité et d'économie; Ford déconseille l'adoption de périodicités d'entretien autres que celles stipulées dans le calendrier d'entretien périodique de votre véhicule.

Nous vous recommandons fortement d'utiliser exclusivement des pièces d'origine Ford et Motorcraft ou des pièces remises à neuf approuvées par Ford, car elles ont été conçues spécialement pour votre véhicule.

Produits chimiques et additifs

Les produits chimiques et les additifs recommandés sont indiqués dans le présent Manuel du propriétaire et dans le Manuel de réparation Ford. Il n'est pas recommandé d'utiliser des produits chimiques ou des additifs non approuvés par Ford dans le cadre de l'entretien normal de votre véhicule. Veuillez consulter les renseignements sur votre garantie.

Mustang (CZG) Canada, Vehicles With: SVT Performance Package, JR3J 19A285 CA frCAN, Edition date: 201707, First Printing

Huiles, liquides et rinçage

Dans de nombreux cas, la décoloration d'un liquide est une caractéristique normale de fonctionnement qui n'indique pas nécessairement un problème et n'impose pas le remplacement du liquide. Toutefois, un expert qualifié, comme un technicien formé en usine de votre établissement concessionnaire, doit vérifier immédiatement un liquide décoloré qui présente également des signes de surchauffe ou de contamination par des corps étrangers.

Veillez à remplacer les huiles et les liquides de votre véhicule aux intervalles prescrits ou lors d'une réparation. Le rinçage est une méthode efficace pour le remplacement des liquides de plusieurs sous-systèmes du véhicule durant l'entretien périodique. Il est important que les systèmes soient rincés en utilisant uniquement un liquide neuf et identique à celui utilisé pour le remplissage et le fonctionnement du système, ou en utilisant un produit chimique de rinçage approuvé par Ford.

Vérifications et procédures d'entretien par le propriétaire

Assurez-vous d'effectuer les vérifications et les inspections d'entretien de base tous les mois ou tous les six mois.

À vérifier tous les mois
Niveau d'huile du moteur (conditions d'utilisation normales).
Pour un usage en conditions rigoureuses (régime moteur élevé, charges élevées, frein moteur et utilisation sur piste), vérifiez le niveau d'huile moteur à chaque remplissage de carburant.
Le fonctionnement de tous les feux et phares et de toutes les lampes intérieures.
Usure et pression de gonflage des pneus.
Niveau de liquide lave-glace.

À vérifier tous les six mois
Connexions de batterie. Nettoyez au besoin.
Obstruction des trous d'écoulement des portes et de la carrosserie. Nettoyez au besoin.
Niveau de liquide du circuit de refroidissement et concentration du liquide de refroidissement.
Usure des joints d'étanchéité de porte. Lubrifiez au besoin.
Fonctionnement correct des charnières, fermetures et serrures extérieures. Lubrifiez au besoin.
Fonctionnement du frein de stationnement.

Mustang (CZG) Canada, Vehicles With: SVT Performance Package, JR3J 19A285 CA frCAN, Edition date: 201707, First Printing

À vérifier tous les six mois
Usure et fonctionnement adéquat des ceintures de sécurité et des verrous de siège.
Fonctionnement des témoins liés à la sécurité (freins, freins antiblocage, sacs gonflables et ceintures de sécurité).
Fonctionnement du lave-glace et des essuie-glaces. Nettoyez ou remplacez les balais au besoin.

Inspection multipoint

Afin de maintenir votre véhicule en bon état de fonctionnement, il est important de faire vérifier les systèmes de votre véhicule régulièrement. Cela peut aider à détecter précocement tout problème potentiel. Nous recommandons de faire effectuer l'inspection multipoint suivante à chaque entretien périodique pour assurer un fonctionnement optimal de votre véhicule.

Inspection multipoint	
Courroie(s) d'entraînement des accessoires	Fonctionnement des feux de détresse
Rendement de la batterie	Fonctionnement de l'avertisseur sonore
Filtre à air du moteur	Durites de radiateur, de refroidisseur, de chauffage et de climatisation
Échappement	Éléments de suspension (fuites ou dommages)
Fonctionnement des feux extérieurs	Direction et timonerie
Niveaux de liquide*; remplir au besoin	Usure et pression de gonflage des pneus**
Fuites d'huile et de liquide	Pare-brise (fissures, gravillonnage ou piqûres)
Soufflets d'arbres de roue	Fonctionnement du lave-glace et des essuie-glaces

* Freins, vase d'expansion du liquide de refroidissement du moteur et liquide lave-glace

**Si votre véhicule comporte une trousse de gonflage de secours, vérifiez la date d'expiration du scellant anticrevaison sur le contenant. Remplacez au besoin.

Mustang (CZG) Canada, Vehicles With: SVT Performance Package, JR3J 19A285 CA frCAN, Edition date: 201707, First Printing

Assurez-vous de demander au conseiller technique ou au technicien de l'établissement concessionnaire des renseignements à propos de l'inspection multipoint du véhicule. C'est une façon complète d'effectuer l'inspection de votre véhicule. Votre liste de vérification présente instantanément l'état général de votre véhicule.

ENTRETIEN PÉRIODIQUE NORMAL

Système Intelligent Oil-Life Monitor®

Votre véhicule est équipé d'un système de contrôle d'huile Intelligent qui détermine les intervalles de vidange d'huile moteur en fonction des conditions d'utilisation de votre véhicule. En utilisant plusieurs facteurs importants lors de ses calculs, le système contribue à réduire les coûts associés à l'utilisation de votre véhicule et à diminuer les déchets écologiques en même temps.

Ainsi, vous n'aurez pas à vous soucier de vidanger l'huile en fonction de la distance parcourue. Votre véhicule vous fait savoir quand une vidange est nécessaire en affichant un message sur l'écran d'information.

Le tableau suivant présente des exemples d'utilisation du véhicule et leur incidence sur les intervalles de vidange d'huile. Il est fourni à titre de référence seulement. Les intervalles réels de vidange d'huile dépendent de plusieurs facteurs et diminuent généralement en présence de conditions défavorables.

Quand s'attendre au message VIDANGE HUILE REQUISE	
Intervalle	**Utilisation du véhicule et exemple**
8 000–12 000 km (5 000–7 500 mi)	**Normale**
	Conduite normale avec trajets sur autoroute Charge normale à modérée Routes plates à modérément vallonnées Pas de fonctionnement prolongé au ralenti
4 800–8 000 km (3 000–5 000 mi)	**Intense**
	Charge modérée à lourde Environnement de montagne Fonctionnement prolongé au ralenti Fonctionnement prolongé dans des conditions chaudes ou froides Charge maximale ou utilisation sur piste Fonctionnement dans des conditions très chaudes ou très froides

Mustang (CZG) Canada, Vehicles With: SVT Performance Package, JR3J 19A285 CA frCAN, Edition date: 201707, First Printing

Quand s'attendre au message VIDANGE HUILE REQUISE	
Intervalle	**Utilisation du véhicule et exemple**
	Régime moteur accéléré

Périodicité normale d'entretien

À chaque intervalle de vidange d'huile, comme indiqué sur l'écran d'information[1]
Vidangez l'huile moteur et remplacez le filtre.[2]
Permutez les pneus, vérifiez leur usure et mesurez la profondeur des sculptures.
Effectuez une inspection multipoint (recommandée).
Vérifiez les plaquettes, les segments, les disques, les garnitures et les flexibles de frein ainsi que le frein de stationnement.
Vérifiez la solidité du circuit de refroidissement du moteur et les flexibles.
Vérifiez le circuit d'échappement et les écrans pare-chaleur.
Vérifiez le pont arrière et les joints de cardan. Lubrifiez s'ils sont munis de graisseurs.
Vérifiez l'état des soufflets d'arbres de roue.
Inspectez la timonerie de direction, les rotules, la suspension, les embouts de biellette de direction, l'arbre de transmission et les joints de cardan. Lubrifiez toutes les zones pourvues de graisseurs.
Inspectez les roues et les pièces connexes pour déceler tout bruit, usure, jeu ou frottement anormal.

[1] Ne dépassez pas un intervalle d'entretien d'un an ou 16 000 km (10 000 mi).

[2] L'indicateur de durée d'huile intelligent doit être remis à zéro après chaque vidange d'huile et chaque remplacement du filtre.

Autres interventions d'entretien[1]	
Tous les 32 000 km (20 000 mi)	Remplacez le filtre à air de l'habitacle.
Tous les 48 000 km (30 000 mi)	Remplacez le filtre à air du moteur.
	Remplacez le filtre à carburant.
À 160 000 km (100 000 mi)	Vidangez le liquide de refroidissement du moteur.[2]

Mustang (CZG) Canada, Vehicles With: SVT Performance Package, JR3J 19A285 CA frCAN, Edition date: 201707, First Printing

Autres interventions d'entretien [1]	
Tous les 160 000 km (100 000 mi)	Remplacez les bougies.
	Inspectez l'état des courroies d'entraînement des accessoires. [3]
Tous les 240 000 km (150 000 mi)	Remplacez l'huile de la boîte de vitesses manuelle.
	Remplacez l'huile pour différentiel.
	Remplacez les courroies d'entraînement des accessoires.

[1] Effectuez ces interventions d'entretien dans les 4 800 km (3 000 mi) suivant la dernière vidange d'huile et le dernier remplacement du filtre. Ne dépassez pas la distance indiquée pour l'intervalle.

[2] Remplacement initial au bout de six ans ou 160 000 km (100 000 mi), puis tous les trois ans ou 80 000 km (50 000 mi).

[3] Après l'inspection initiale, inspectez toutes les deux vidanges d'huile jusqu'au remplacement.

ENTRETIEN PÉRIODIQUE — CONDITIONS DE CONDUITE RIGOUREUSES

Si vous utilisez **principalement** votre véhicule dans certaines des conditions suivantes, vous devez effectuer un entretien supplémentaire tel qu'indiqué. Si vous utilisez votre véhicule **occasionnellement** dans une de ces conditions, il n'est pas nécessaire d'effectuer l'entretien supplémentaire. Pour obtenir des conseils spécifiques, consultez le conseiller technique ou le technicien de votre établissement concessionnaire.

Exécutez les interventions indiquées dans les tableaux suivants au moment précisé ou dans les 4 800 km (3 000 mi) après l'affichage d'un message de vidange d'huile requise à l'écran d'information.

- **Exemple 1** : Le message apparaît à 46 270 km (28 751 mi). Effectuez la vidange d'huile de boîte de vitesses automatique des 48 000 km (30 000 mi).
- **Exemple 2** : Le message n'est **pas** apparu, mais le compteur indique 48 000 km (30 000 mi) (par exemple, l'indicateur de durée d'huile intelligent a été réinitialisé à 40 000 km (25 000 mi)). Remplacez le filtre à air du moteur.

Mustang (CZG) Canada, Vehicles With: SVT Performance Package, JR3J 19A285 CA frCAN, Edition date: 201707, First Printing

Régime de ralenti ou à basse vitesse sur de longues distances	
Au besoin	Vidangez l'huile moteur et remplacez le filtre à huile comme indiqué par l'écran d'information, puis effectuez l'entretien en fonction du calendrier d'entretien périodique normal.
Inspectez fréquemment, réparez au besoin	Remplacez le filtre à air de l'habitacle.
Tous les 24 000 km (15 000 mi)	Vérifiez l'état du filtre à air du moteur. Remplacez au besoin.
Tous les 96 000 km (60 000 mi)	Remplacez les bougies.

Conduite dans des conditions poussiéreuses ou sablonneuses (comme des routes non pavées ou poussiéreuses)	
Inspectez fréquemment, réparez au besoin	Remplacez le filtre à air de l'habitacle.
Tous les 24 000 km (15 000 mi)	Vérifiez l'état du filtre à air du moteur. Remplacez au besoin.
Tous les 8 000 km (5 000 mi)	Inspectez les roues et les pièces connexes pour déceler tout bruit, usure, jeu ou frottement anormal.
	Permutez les pneus, vérifiez l'usure des pneus et mesurez la profondeur des sculptures.
Tous les 8 000 km (5 000 mi) ou six mois	Vidangez l'huile moteur et remplacez le filtre à huile. *
Tous les 80 000 km (50 000 mi)	Remplacez l'huile de la boîte de vitesses manuelle.

*Réinitialisez l'indicateur de durée d'huile intelligent après chaque vidange d'huile moteur et chaque remplacement du filtre.

Exceptions

Le programme d'entretien normal comporte plusieurs cas d'exceptions :

Entretien du pont

Remplacez l'huile de pont chaque fois qu'un pont a été immergé dans l'eau.

Mustang (CZG) Canada, Vehicles With: SVT Performance Package, JR3J 19A285 CA frCAN, Edition date: 201707, First Printing

Chaîne de distribution

Si vous utilisez votre véhicule fréquemment sur piste de course ou à régime élevé, il est possible que la durée de vie de la chaîne de distribution du moteur soit dépassée. Un témoin de clé de mécanicien s'allume lorsqu'il est temps de remplacer la chaîne. Consultez un concessionnaire autorisé.

Remplacement du filtre à carburant type Californie

Si votre véhicule est immatriculé dans l'État de Californie, le comité sur la protection de l'air (California Air Resources Board) a stipulé que la non-exécution de cette opération d'entretien n'annulait pas la garantie antipollution ou ne limitait pas la responsabilité en matière de rappel avant l'expiration de la durée de vie utile de votre véhicule. Toutefois, Ford Motor Company encourage vivement les propriétaires à effectuer l'entretien recommandé aux intervalles précisés et à noter toutes les interventions dans le dossier d'entretien du véhicule.

Intervalles de vidange d'huile – climats chauds

Si votre véhicule est utilisé au Moyen-Orient ou dans d'autres régions où le climat est semblable et que vous utilisez une huile certifiée API pour moteurs à essence de qualité SM ou SN, l'intervalle normal de vidange d'huile est de 4 800 km (3 000 mi).

Si aucune huile API de qualité SM ou SN n'est disponible, l'intervalle de vidange d'huile est de 2 900 km (1 800 mi).

Remplacement du filtre à air du moteur et du filtre à air de l'habitacle

La durée de vie du filtre à air du moteur et du filtre à air d'habitacle dépend du degré d'exposition à des conditions sales et poussiéreuses. Dans ces conditions, vérifiez fréquemment le filtre à air du moteur et le filtre à air de l'habitacle et remplacez-les au besoin.

DOSSIER D'ENTRETIEN PÉRIODIQUE

Bon de réparation:

Distance:

Heures de fonctionnement du moteur (en option):

Inspection multipoint (recommandée):

Timbre du concessionnaire

Signature:

Mustang (CZG) Canada, Vehicles With: SVT Performance Package, JR3J 19A285 CA frCAN, Edition date: 201707, First Printing

Bon de réparation:

Distance:

Heures de fonctionnement du moteur (en option):

Inspection multipoint (recommandée): ☐

Timbre du concessionnaire

Signature:

Bon de réparation:

Distance:

Heures de fonctionnement du moteur (en option):

Inspection multipoint (recommandée): ☐

Timbre du concessionnaire

Signature:

Mustang (CZG) Canada, Vehicles With: SVT Performance Package, JR3J 19A285 CA frCAN, Edition date: 201707, First Printing

Bon de réparation:

Distance:

Heures de fonctionnement du moteur (en option):

Inspection multipoint (recommandée): ☐

Timbre du concessionnaire

Signature:

Bon de réparation:

Distance:

Heures de fonctionnement du moteur (en option):

Inspection multipoint (recommandée): ☐

Timbre du concessionnaire

Signature:

Mustang (CZG) Canada, Vehicles With: SVT Performance Package, JR3J 19A285 CA frCAN, Edition date: 201707, First Printing

Bon de réparation:

Distance:

Heures de fonctionnement du moteur (en option):

Inspection multipoint (recommandée): ☐

Timbre du concessionnaire

Signature:

Bon de réparation:

Distance:

Heures de fonctionnement du moteur (en option):

Inspection multipoint (recommandée): ☐

Timbre du concessionnaire

Signature:

Mustang (CZG) Canada, Vehicles With: SVT Performance Package, JR3J 19A285 CA frCAN, Edition date: 201707, First Printing

Bon de réparation:

Distance:

Heures de fonctionnement du moteur (en option):

Inspection multipoint (recommandée): ☐

Timbre du concessionnaire

Signature:

Bon de réparation:

Distance:

Heures de fonctionnement du moteur (en option):

Inspection multipoint (recommandée): ☐

Timbre du concessionnaire

Signature:

Mustang (CZG) Canada, Vehicles With: SVT Performance Package, JR3J 19A285 CA frCAN, Edition date: 201707, First Printing

Bon de réparation:

Distance:

Heures de fonctionnement du moteur (en option):

Inspection multipoint (recommandée): ☐

Timbre du concessionnaire

Signature:

Bon de réparation:

Distance:

Heures de fonctionnement du moteur (en option):

Inspection multipoint (recommandée): ☐

Timbre du concessionnaire

Signature:

Bon de réparation:

Distance:

Heures de fonctionnement du moteur (en option):

Inspection multipoint (recommandée): ☐

Timbre du concessionnaire

Signature:

Bon de réparation:

Distance:

Heures de fonctionnement du moteur (en option):

Inspection multipoint (recommandée): ☐

Timbre du concessionnaire

Signature:

Mustang (CZG) Canada, Vehicles With: SVT Performance Package, JR3J 19A285 CA frCAN, Edition date: 201707, First Printing

Bon de réparation:

Distance:

Heures de fonctionnement du moteur (en option):

Inspection multipoint (recommandée): ☐

Timbre du concessionnaire

Signature:

Bon de réparation:

Distance:

Heures de fonctionnement du moteur (en option):

Inspection multipoint (recommandée): ☐

Timbre du concessionnaire

Signature:

Mustang (CZG) Canada, Vehicles With: SVT Performance Package, JR3J 19A285 CA frCAN, Edition date: 201707, First Printing

Bon de réparation:

Distance:

Heures de fonctionnement du moteur (en option):

Inspection multipoint (recommandée): ☐

Timbre du concessionnaire

Signature:

Bon de réparation:

Distance:

Heures de fonctionnement du moteur (en option):

Inspection multipoint (recommandée): ☐

Timbre du concessionnaire

Signature:

Mustang (CZG) Canada, Vehicles With: SVT Performance Package, JR3J 19A285 CA frCAN, Edition date: 201707, First Printing

Bon de réparation:

Distance:

Heures de fonctionnement du moteur (en option):

Inspection multipoint (recommandée): ☐

Timbre du concessionnaire

Signature:

Bon de réparation:

Distance:

Heures de fonctionnement du moteur (en option):

Inspection multipoint (recommandée): ☐

Timbre du concessionnaire

Signature:

Mustang (CZG) Canada, Vehicles With: SVT Performance Package, JR3J 19A285 CA frCAN, Edition date: 201707, First Printing

Bon de réparation:

Distance:

Heures de fonctionnement du moteur (en option):

Inspection multipoint (recommandée):

Timbre du concessionnaire

Signature:

Mustang (CZG) Canada, Vehicles With: SVT Performance Package, JR3J 19A285 CA frCAN, Edition date: 201707, First Printing

A

ABS
Voir : Freins.....27
Affichage d'information.....16
Généralités.....16
Afficheur de messages
Voir : Affichage d'information.....16
Aperçu.....6
Caractéristiques de la suspension.....9
Caractéristiques du moteur.....8
Spécifications du véhicule.....7
Aperçu sous le capot.....38
A propos de ce Supplément 3
Ford Performance.....4
Historique de l'équipe de développement RS.....4
Historique des SVT.....4

B

Boîte de vitesses.....25
Boîte de vitesses
Voir : Boîte de vitesses.....25
Boîte manuelle.....25
Utilisation de l'embrayage.....25

C

Capacités et spécifications.....49
Spécifications techniques.....51
Carburant et remplissage.....24
Combiné des instruments.....15
Commande audio.....12
Commande vocale.....12
Contrôle du mode de conduite.....12
Conduite dans l'eau.....36
Conseils de conduite.....36
Contrôle de stabilité.....29

D

Dossier d'entretien périodique 62
DRL
Voir : Feux de jour.....14

E

Éclairage.....14
Entretien de votre véhicule.....54
Entretien du véhicule.....44
Entretien.....38
Entretien périodique — conditions de conduite rigoureuses.....60
Exceptions.....61
Entretien périodique normal.....58
Périodicité normale d'entretien.....59
Système Intelligent Oil-Life Monitor®.....58
Entretien usuel — Généralités.....54
Inspection multipoint.....57
Pourquoi assurer l'entretien de votre véhicule?.....54
Pourquoi assurer l'entretien de votre véhicule chez votre concessionnaire?.....54
Protégez votre investissement.....54
Vérifications et procédures d'entretien par le propriétaire.....56

F

Feux de jour.....14
Filtre à air
Voir : Remplacement du filtre à air 43
Freins.....27
Généralités.....27
Fusibles.....37

G

Garantie de base.....53

I

Installation de sièges d'enfant 10
Suppression de la banquette arrière.....10
Introduction.....3

J

Jantes et pneus.....45
Jauges.....15

Mustang (CZG) Canada, Vehicles With: SVT Performance Package, JR3J 19A285 CA frCAN, Edition date: 201707, First Printing

L

Lavage automatique
Voir : Nettoyage de l'extérieur.....44
Lavage
Voir : Nettoyage de l'extérieur.....44

M

Modalités de la garantie 53

N

Nettoyage de l'extérieur.....44
Nettoyage de votre véhicule.....44
Nettoyage des glaces et des balais d'essuie-glace.....44
Nettoyage du moteur.....44

P

Pièces Motorcraft.....49
Pneus d'hiver
Voir : Utilisation de pneus d'hiver.....48
Pneus
Voir : Jantes et pneus.....45
Pneus.....46

Q

Qualité du carburant.....24
Choix du carburant approprié.....24

R

Remorquage par une dépanneuse
Voir : Transport du véhicule.....31
Remorquage.....31
Remplacement des balais d'essuie-glace.....43
Remplacement du filtre à air 43
Remplacer l'huile moteur et le filtre à huile.....39
Rodage.....36
Garde au sol.....36
Rodage
Voir : Rodage.....36
Roues.....45
Caractéristiques de couple de serrage des écrous de roue.....45

S

Sécurité enfants.....10
Spécifications des performances du véhicule.....49
Spécifications techniques
Voir : Capacités et spécifications.....49

T

Tableau de spécifications des fusibles.....37
Traction d'une remorque.....31
Transport du véhicule.....31
Consignes de transport.....32

U

Utilisation de pneus d'hiver.....48
Utilisation du contrôle de stabilité.....29
Mode de marche avant.....29

V

Vérification de l'huile moteur.....39
Huile moteur recommandée.....39
Vérification de l'huile moteur
Voir : Vérification de l'huile moteur.....39
Vérification du liquide de refroidissement.....40
Ajout de liquide de refroidissement du moteur.....41
Vérification du liquide de refroidissement
Voir : Vérification du liquide de refroidissement.....40
Volant.....12

Mustang (CZG) Canada, Vehicles With: SVT Performance Package, JR3J 19A285 CA frCAN, Edition date: 201707, First Printing