Manuel du conducteur
FORD TOURNEO CONNECT
V1, R1, fr_FR
Dernière mise à jour :20.04.2022
Français: 2022.06
Reference piece: 2KF012740AB

2KF012740AB

FORD **TOURNEO CONNECT** Manuel du conducteur

FORD **TOURNEO CONNECT** Manuel du conducteur

Les informations de cette publication étaient exactes au moment de la mise sous presse. Dans le cadre de notre développement continu, nous nous réservons le droit de modifier les spécifications, la conception ou les équipements à tout moment, et ce sans préavis ni obligation. Aucune partie de ce document ne peut être reproduite, transmise, stockée dans un système d'extraction ni traduite dans une langue quelconque, sous quelque forme et par quelque moyen que ce soit, sans notre accord écrit. Sauf erreurs et omissions.

© Ford Motor Company 2022

Tous droits réservés.

Introduction

MISE EN GARDE

La distraction au volant peut entraîner la perte de contrôle du véhicule, des accidents et des blessures graves. Nous vous recommandons vivement de faire preuve de la plus grande prudence lorsque vous utilisez un appareil ou une fonction susceptible de détourner votre attention de la route. La conduite en toute sécurité de votre véhicule est votre première responsabilité. Nous déconseillons l'utilisation d'appareils portables lorsque vous conduisez et nous vous invitons à utiliser autant que possible des systèmes à commande vocale. En plus, assurez-vous d'avoir pris connaissance des réglementations locales et de la législation en vigueur relatives à l'utilisation d'appareils électroniques au volant.

Merci d'avoir opté pour une Ford. Nous vous recommandons de prendre un peu de temps pour vous familiariser avec ce véhicule en lisant ce Manuel. Plus vous en saurez sur votre véhicule, plus vous aurez de plaisir à le conduire et ce, en toute sécurité.

Veuillez toujours utiliser votre véhicule conformément aux lois et règlements pertinent en vigueur.

Au moment de la revente de votre véhicule, veuillez remettre la version imprimée de ce Manuel du conducteur au nouveau propriétaire.

Fonctions et options

Ce Manuel décrit des fonctions et options de produits disponibles dans toute la gamme de modèles disponibles, parfois avant même que celles-ci ne soient disponibles d'une manière générale. Il peut présenter des options dont le véhicule que vous avez acheté n'est pas équipé.

Illustrations

Certaines des illustrations contenues dans ce Manuel peuvent présenter des fonctions utilisées sur différents modèles ; elles peuvent donc différer dans le cas de votre véhicule. ◁

2KF012740AB

2KF012740AB

Sommaire

Vues d'ensemble du véhicule
— Vue de l'avant 8
— Vue arrière 9
— Porte du conducteur 10
— Côté conducteur 12
— Console centrale 13
— Côté passager avant 15
— Éléments de commande du ciel de pavillon 15

Informations pour le conducteur
— Symboles dans le combiné des instruments 16
— Messages d'avertissement et d'information 19
— Combiné des instruments 20
— Combiné des instruments numérique 21
— Combiné des instruments analogique 26
— Compte-tours 29
— Indicateur de niveau de carburant 29
— Indicateur de température du liquide de refroidissement 30
— Affichage des données de conduite 31
— Service 33
— Date et heure 34
— Menu de sortie 35
— Menu Réglages du véhicule 35
— Driver Alert 36
— Reconnaissance des panneaux de signalisation 37

Confidentialité des données
— Enregistrement de données 41

Sécurité
— Remarques générales 44
— Position assise 47
— Ceintures de sécurité 49
— Système de sacs gonflables 56
— Transport des enfants en toute sécurité 66
— En cas d'urgence 78

Ouverture et fermeture
— Clé du véhicule 84
— Ouverture sans clé « Keyless Entry » 87
— Portes et touche de verrouillage centralisé 89
— Alarme antivol 96
— Protection volumétrique et protection anti-soulèvement 96
— Capot arrière 97
— Glaces 99

Volant
— Réglage de la position du volant 101

Sièges et appuie-têtes
— Sièges avant 102
— Sièges arrière 106
— Appuie-têtes 112
— Fonctions des sièges 115

Éclairage
— Clignotants 116
— Éclairage extérieur 117
— Feux de route 120
— Feux de stationnement 122
— Projecteurs 123
— Éclairage intérieur 124

Visibilité
— Essuie-glaces 125
— Rétroviseurs 128
— Protection contre le soleil 132

Chauffage et climatiseur
— Chauffage, ventilation, réfrigération 133
— Chauffage/ventilation stationnaires 140
— Radiocommande pour le chauffage et la ventilation stationnaires 143

Conduite
— Conseils de conduite 145
— Démarrage et arrêt du moteur 153
— Auto StartStop 159
— Boîte mécanique 161
— Transmission automatique 163
— Conduite en côte 168
— Direction 169

Systèmes d'aide à la conduite
— Régulateur de vitesse 171
— Limiteur de vitesse 173
— Système d'aide à l'écoconduite 175
— Régulateur de vitesse adaptatif 176
— Freinage d'urgence automatique 183
— Système maintien de voie 189
— Régulateur de vitesse adaptatif avec centrage dans la voie 192

— Assistance inactivité conducteur 195
— Assistance angles morts 197

Stationnement et manœuvres
— Stationnement 200
— Frein de parking 202
— Avertissement d'ouverture de porte 205
— Remarques générales sur les systèmes de stationnement 206
— Capteurs d'aide au stationnement 212
— Caméra de recul (Rear View) 214
— Aide stationnement actif 216
— Pro Trailer Backup Assist 220
— Alerte circulation transversale 223
— Systèmes d'assistance au freinage 224

Équipement pratique
— Rangements 228
— Cendrier et allume-cigare 231
— Prises de courant 231

Services mobiles en lignes
— Cybersécurité 234
— Mise à jour du système 235
— Véhicule connecté 238

Système d'infodivertissement — Informations générales
— Introduction 240
— Consignes de sécurité 240
— Consignes d'utilisation 244
— Nettoyage de l'écran 245
— Marques, licences, droit de propriété intellectuelle 245

Système d'infodivertissement
— Prise en main 247
— Mode radio 253
— Mode multimédia 257
— Navigation 260
— Interface téléphonique 268
— Commande vocale 274
— Raccordement par câble et raccordement sans fil 276
— Point d'accès Wi-Fi 279
— Applications mobiles 281

Transport
— Rangement du chargement 286
— Couvre-coffre 288
— Filet de séparation 289
— Équipement du compartiment de charge 292
— Dispositif d'attelage 294
— Traction d'une remorque 299
— Système de porte-bagages arrière (porte-vélos) 305
— Galerie porte-bagages 306

Carburant et épuration des gaz d'échappement
— Consignes de sécurité relatives à la manipulation du carburant 309
— Types de carburant et ravitaillement 310
— Épuration des gaz d'échappement 314

Faites-le vous-même
— Outillage de bord 322
— Balais d'essuie-glace 323
— Remplacement des ampoules 325
— Remplacement des fusibles 330
— Démarrage de fortune 335
— Remorquage 338

Contrôles et rétablissement des niveaux
— Dans le compartiment-moteur 343
— Fluides et ingrédients 347
— Liquide de lave-glace 348
— Huile-moteur 349
— Liquide de refroidissement 353
— Liquide de frein 356
— Batterie 12 V 358

Roues et pneus
— Système de contrôle des pneus 362
— Informations utiles sur les roues et les pneus 369
— Caches de passage de roue 386
— Changement de roue 388
— Kit de crevaison 393

Maintenance
— Entretien du véhicule 398
— Accessoires, remplacement de pièces, réparations et modifications 404

Informations clients
— Autocollants et plaquettes 407
— Liquides dans la climatisation 408
— Système d'infodivertissement et antennes 408
— Protection des composants 408
— Informations en conformité avec le règlement européen sur les produits chimiques REACH 409

2KF012740AB

— Mise au rebut des piles et des appareils électroniques usagés 409
— Recyclage des produits 410
— Déclaration de conformité 410
— Informations relatives aux droits d'auteur de tiers 410
— Reprise des véhicules hors d'usage et mise au rebut 411
— Informations relatives aux équipements radioélectriques 411
— Déclaration de conformité pour les installations radio dans les pays en dehors de l'Union européenne (EU) 429

Caractéristiques techniques
— Remarques sur les caractéristiques techniques 443
— Numéro d'identification du véhicule 444
— Plaque du constructeur 444
— Certificat de sécurité 445
— Cotes 445
— Capacités 446
— Moteurs à essence 447
— Moteurs diesel 448

Liste des abréviations 456

Index alphabétique 458

À propos de ce Manuel du conducteur

Ce Manuel du conducteur est valable pour toutes les variantes et versions ainsi que pour tous les millésimes du modèle Ford. Il décrit tous les équipements et modèles sans signaler qu'il s'agit d'équipements optionnels ou de variantes de modèle. Ainsi, il est possible que soient décrits des équipements dont votre véhicule ne dispose peut-être pas ou qui sont uniquement disponibles sur certains marchés. Vous trouverez l'équipement réel de votre véhicule dans les documents commerciaux ou auprès d'un atelier spécialisé agréé. Nous vous recommandons de vous adresser à un concessionnaire agréé.

L'efficacité des systèmes peut par ailleurs être considérablement réduite en cas d'installation de composants et systèmes en deuxième monte, par exemple par un carrossier-transformateur. Sur les véhicules avec superstructures ou ayant été transformés, le fonctionnement correct de certains systèmes peut par conséquent être compromis ou adapté. Faites-vous confirmer par le carrossier-transformateur que les systèmes fonctionnent correctement.

Toutes les indications dans ce Manuel du conducteur sont conformes aux informations disponibles à la clôture de la rédaction. En raison du perfectionnement continu du véhicule, des différences entre le véhicule et les indications figurant dans ce Manuel du conducteur sont possibles. Les différentes indications, figures et descriptions figurant dans le présent Manuel ne revêtent par conséquent aucun caractère contractuel.

Un index alphabétique ainsi qu'un index des abréviations, qui explique les abréviations et désignations techniques, aident à l'orientation et facilitent la compréhension.

Les courtes définitions de couleurs différentes qui précèdent certains paragraphes récapitulent le thème abordé. Vous trouverez des informations plus détaillées sur ces systèmes, ces équipements, leurs propriétés, conditions et limites d'utilisation dans les paragraphes qui les concernent. ◁

2KF012740AB

Explications

Vous trouverez ci-après une explication des termes et expressions utilisés dans le Manuel du conducteur pour une meilleure compréhension.

Indications de direction

Sauf mention contraire, les indications de direction comme à gauche, à droite, à l'avant, à l'arrière se rapportent en général au sens de la marche du véhicule.

Cotes et vitesses

L'affichage en miles au lieu de kilomètres, ou mi/h au lieu de km/h, dépend des combinés des instruments ou systèmes d'infodivertissement spécifiques à chaque pays.

Illustrations

Les illustrations servent de repères et doivent être considérées comme des schémas de principe. Il est possible que votre véhicule ne soit pas équipé de tous les éléments illustrés.

Ce Manuel du conducteur a été rédigé pour les véhicules à direction à gauche. Sur les *véhicules à direction à droite*, certains éléments de commande sont agencés différemment de ce qui est indiqué sur les illustrations ou dans le texte.

Formes d'adresse

La forme masculine du discours est utilisée pour une meilleure lisibilité. Ainsi, on s'adresse à la fois à tous les genres. Cette forme abrégée est employée pour des raisons rédactionnelles et ne comporte aucun jugement.

Termes utilisés et leur signification

Atelier spécialisé Les ateliers spécialisés sont des ateliers où travaille du personnel formé et spécialisé dans l'entretien des voitures particulières. Il peut s'agir d'un concessionnaire agréé ou d'un atelier spécialisé indépendant.

Concessionnaire agréé Les concessionnaires agréés sont des ateliers qui ont une relation contractuelle avec Ford Motor Company. Cette relation contractuelle permet aux concessionnaires agréés de disposer d'informations supplémentaires et d'un canal de communication direct avec le constructeur.

Rendez-vous dans un atelier spécialisé

Dans certaines situations, il est nécessaire de vous rendre dans un atelier spécialisé pour faire contrôler le véhicule.

Faites appel à un spécialiste. S'il n'est pas possible de continuer de rouler avec le véhicule, il est nécessaire de faire appel à un spécialiste pour le contrôler sur place. En fonction de la situation, il faudra alors décider si le véhicule peut continuer de rouler après le contrôle ou s'il doit être remorqué.

◁

Explication des symboles

Ce symbole renvoie à une section, au sein d'un chapitre, contenant des informations et des consignes de sécurité importantes ⚠ dont il est recommandé de toujours tenir compte.

Cette flèche marque la fin d'une section.

Ce symbole attire votre attention sur des situations nécessitant une immobilisation du véhicule le plus rapidement possible.

TM Le symbole signifie « Trademark » et indique une marque reconnue mais pas (encore) officiellement enregistrée. L'absence de ce symbole ne constitue en aucun cas une garantie de libre utilisation du nom de marque correspondant.

® Ce symbole indique une marque déposée. L'absence de ce symbole ne constitue en aucun cas une garantie de libre utilisation du nom de marque correspondant.

© Ce symbole signifie « Copyright » et indique que Ford Motor Company est pleinement propriétaire des droits d'exploitation. En particulier, la reproduction, la diffusion, l'enregistrement et la mise à disposition du public sans autorisation préalable de Ford Motor Company sont interdits.

→ ⚠ → ⚠ → ⚠ Les symboles de ce type renvoient à des avertissements au sein de la même section ou à la page indiquée. Ces avertissements vous informent sur d'éventuels risques d'accidents et de blessures et vous indiquent comment les éviter.

→ ⓘ Ce symbole renvoie à un risque de dommage matériel au sein de la même section ou à la page indiquée.

⚠ DANGER

Les textes repérés par ce symbole vous informent sur des situations dangereuses qui, en cas de non-respect des consignes correspondantes, entraînent des blessures graves, voire mortelles.

⚠ MISE EN GARDE

Les textes repérés par ce symbole vous informent sur des situations dangereuses qui, en cas de non-respect des consignes correspondantes, peuvent entraîner des blessures graves, voire mortelles.

⚠ ATTENTION

Les textes repérés par ce symbole vous informent sur des situations dangereuses qui, en cas de non-respect des consignes correspondantes, peuvent entraîner des blessures légères ou modérées.

ⓘ AVERTISSEMENT

Les textes repérés par ce symbole vous informent sur des situations qui, en cas de non-respect des consignes correspondantes, peuvent entraîner un endommagement du véhicule.

Les textes repérés par ce symbole contiennent des remarques sur la protection de l'environnement.

Les textes repérés par ce symbole contiennent des informations supplémentaires.

2KF012740AB

Vues d'ensemble du véhicule

Vue de l'avant

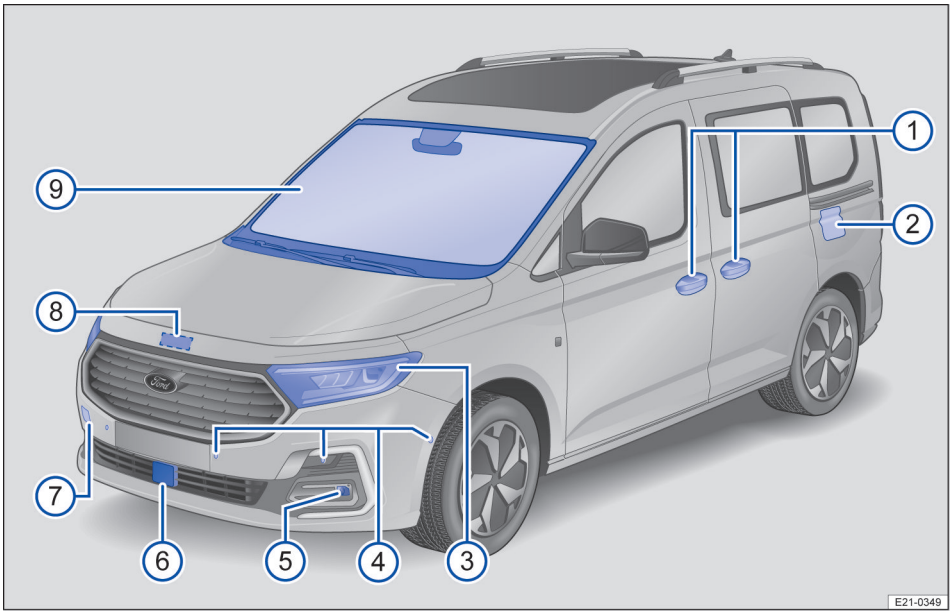

Fig. 1 Vue d'ensemble de la face avant du véhicule

①	Poignées de porte	89
②	Trappe à carburant	310
③	Projecteurs	325
④	Capteurs des systèmes d'aide à la conduite	400
⑤	Allumage des projecteurs antibrouillard	325
⑥	Capteur à radar pour systèmes d'aide à la conduite	400
⑦	Derrière un cache : logement de l'œillet de remorquage	338
⑧	Levier de commande du capot avant	346
⑨	Pare-brise :	
	— Avec numéro d'identification du véhicule	443
	— Avec pare-brise à dégivrage électrique	138
	— Avec essuie-glace avant	125
	— Avec lucarne de caméra pour les systèmes d'aide à la conduite	400
	— Avec capteur de pluie et de luminosité dans la zone du rétroviseur intérieur	127, 400

Vue arrière

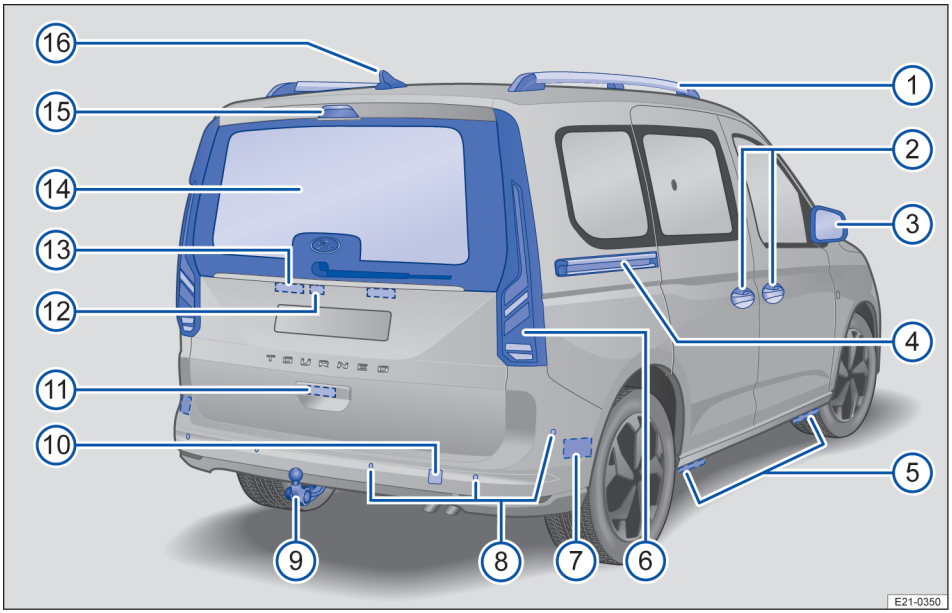

Fig. 2 Vue d'ensemble de l'arrière du véhicule

①	Barres de toit	306, 309
②	Poignées de porte	89
③	Rétroviseurs extérieurs	130
④	Rail de la porte coulissante latérale	
⑤	Points de prise du cric	388
⑥	Blocs de feux arrière et réflecteurs	117, 325
⑦	Derrière le pare-chocs : capteur à radar des systèmes d'aide à la conduite	400
⑧	Capteurs des systèmes d'aide à la conduite	400
⑨	Dispositif d'attelage (en fonction du pays)	299
⑩	Derrière un cache : logement de l'œillet de remorquage	338
⑪	Touche d'ouverture du capot arrière	97
⑫	Caméra pour systèmes de stationnement	214, 400
⑬	Feu de plaque d'immatriculation	325
⑭	Glace arrière :	
	— Avec dégivrage de glace arrière	133
	— Avec essuie-glace arrière	125
⑮	Feu stop supplémentaire	
⑯	Antenne de pavillon	

2KF012740AB

Porte du conducteur

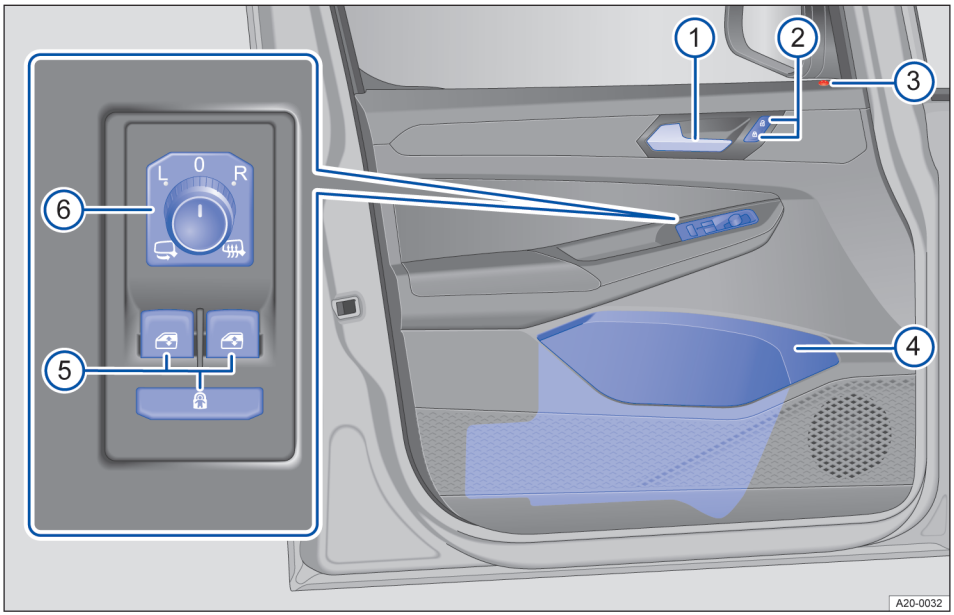

Fig. 3 Vue d'ensemble des éléments de commande de la porte du conducteur (sur les véhicules à direction à gauche)

①	Levier d'ouverture de porte	
②	Touches de verrouillage centralisé pour le verrouillage et le déverrouillage du véhicule	91
③	Témoin de contrôle du verrouillage centralisé	90
④	Rangement pour gilet rétro-réfléchissant	79
⑤	Touches :	
	— commande des lève-glaces électriques	99
	— sécurité enfants électrique	92
⑥	Commande rotative pour le réglage et les fonctions des rétroviseurs extérieurs	130 ◁

2KF012740AB

Côté conducteur

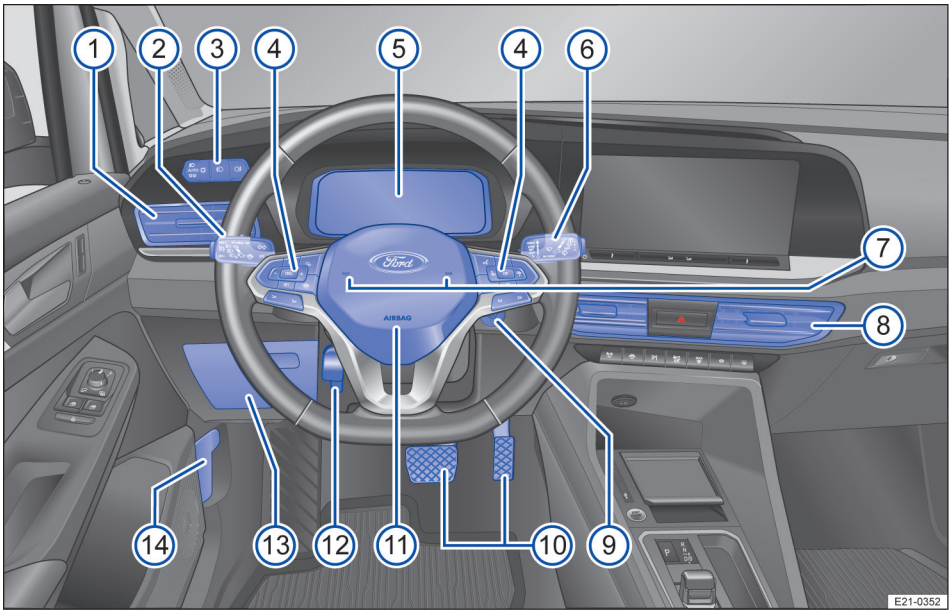

Fig. 4 Vue d'ensemble du côté conducteur (véhicules à direction à gauche)

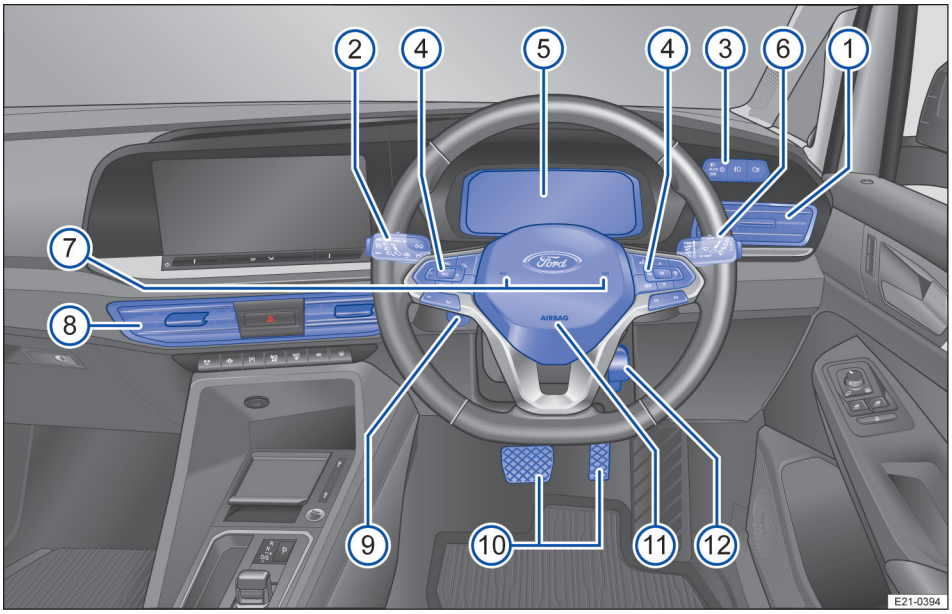

Fig. 5 Vue d'ensemble du côté conducteur (véhicules à direction à droite)

①	Diffuseurs d'air	133
②	Levier des clignotants et de l'inverseur-codes	116, 120
③	Panneau tactile :	
	— Fonctions d'éclairage	117
	— Dégivrage des glaces et ventilation	133
④	Éléments de commande du volant multifonction :	
	— Systèmes d'aide à la conduite	171
	— Sélection des menus	35
	— Prise d'appels téléphoniques	240
	— Fonctions audio et de navigation	240
	— Réglage du volume sonore	240
	— pour activer la commande vocale	240
	— pour commuter du menu actuel au menu précédent	35
⑤	Combiné des instruments	20
	— Avec témoins d'alerte et de contrôle	16
⑥	Levier d'essuie-glaces et de lave-glace	125
	— Avec touches de commande des menus	35
⑦	Avertisseur sonore	
⑧	Diffuseurs d'air	133
⑨	Contact-démarreur	153
⑩	Pédalier	145
⑪	Emplacement de montage du sac gonflable du conducteur	56
⑫	Levier de réglage de la position de la colonne de direction	101
⑬	Rangement	228
⑭	Levier de déverrouillage du capot avant (sur véhicule à direction à gauche et véhicule à direction à droite du côté gauche)	346 ◁

Console centrale

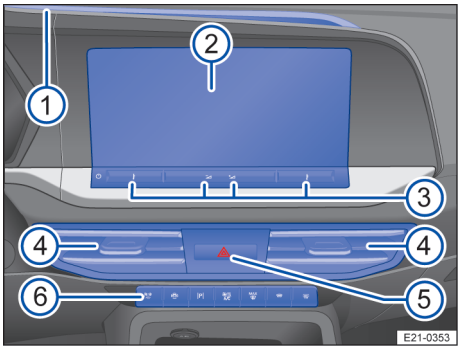

Fig. 6 Vue d'ensemble de la partie supérieure de la console centrale (véhicules à direction à gauche)

①	Plage arrière	228

2KF012740AB

② Système d'infodivertissement 247
③ Éléments de commande :
— Pour l'activation ou la désactivation du système d'infodivertissement 247, 248
— Réglage de la température de la climatisation ou du système de chauffage et de ventilation 133
— Réglage du volume sonore 247
④ Diffuseurs d'air 133
⑤ Touche d'activation et de désactivation du signal de détresse ⚠ 78
⑥ Éléments de commande :
— Systèmes d'aide à la conduite 171
— Climatisation et système de chauffage et de ventilation 133
— Systèmes d'aide à la conduite (stationnement et manœuvres) P MENU 200

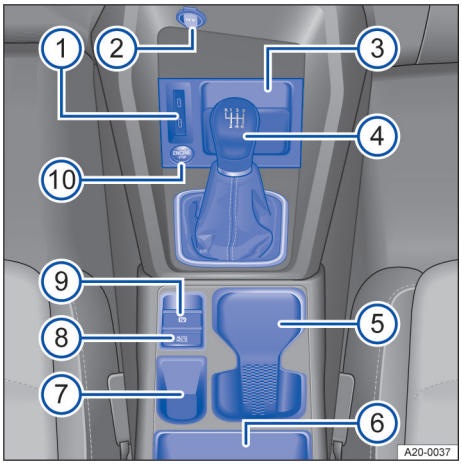

Fig. 7 Vue d'ensemble de la partie inférieure de la console centrale (véhicules à direction à gauche)

① Ports USB 277
② Allume-cigare ou prise de courant 12 V 231
③ Rangement 228
④ Levier :
— Boîte mécanique 161
— Transmission automatique 163
⑤ Porte-boissons ou cendrier 231
⑥ Rangement sous l'accoudoir central 228
⑦ Rangement 228
⑧ Touche pour fonction Auto Hold 204
⑨ Frein de parking 202
⑩ Commutateur d'allumage par bouton-poussoir ..... 154 ◁

Côté passager avant

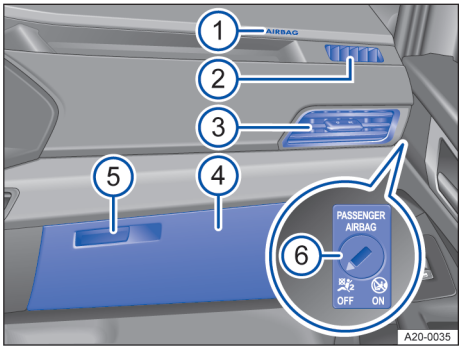

Fig. 8 Côté passager avant (véhicules à direction à gauche) : vue d'ensemble du tableau de bord confort (position symétriquement opposée pour les véhicules à direction à droite)

①	Emplacement de montage du sac gonflable du passager avant dans le tableau de bord	61
②	Diffuseur d'air	133
③	Diffuseur d'air réglable	133
④	Boîte à gants ou rangement ouvert	228
⑤	Levier de commande de la boîte à gants	228
⑥	Sur le côté du tableau de bord : commande à clé de désactivation du sac gonflable frontal du passager avant	56 ◁

Éléments de commande du ciel de pavillon

Symbole	Signification
REAR	Touches des plafonniers et lampes de lecture → page 125
ON OFF	Témoin de contrôle de désactivation du sac gonflable du passager avant → page 56
SOS	Touche du système d'appel d'urgence→ page 80 ◁

2KF012740AB

Informations pour le conducteur

Symboles dans le combiné des instruments

Les témoins d'alerte et de contrôle signalent des avertissements, des dysfonctionnements ou certaines fonctions. Certains témoins d'alerte et de contrôle s'allument lors de la mise du contact et doivent s'éteindre après un certain temps.

Les témoins de contrôle qui s'allument dans la commande d'éclairage sont décrits au chapitre « Éclairage » → page 117.

⚠ MISE EN GARDE

La non-observation des témoins d'alerte qui s'allument et des messages texte risque de provoquer l'immobilisation du véhicule, des accidents ou des blessures graves.

- N'ignorez jamais les témoins d'alerte qui s'allument ni les messages texte.
- Arrêtez le véhicule dès que possible en toute sécurité.

Symbole	Signification
	STOP Arrêtez de rouler ! Témoin d'alerte centrale → page 20, → page 20, → page 31
	Ceinture de sécurité non bouclée → page 50
	Frein de parking activé → page 202, → page 203

Symbole	Signification
	STOP Arrêtez de rouler ! Système de freinage est défaillant → page 153
	STOP Arrêtez de rouler ! Niveau de liquide de frein bas → page 357
	STOP Arrêtez de rouler ! Servofrein électromécanique en panne → page 227
	STOP Arrêtez de rouler ! Système de liquide de refroidissement défectueux → page 31
	Appuyez sur la pédale de frein ! → page 177
	Niveau d'huile trop bas → page 353
	STOP Arrêtez de rouler ! Pression d'huile trop basse → page 352
	STOP Arrêtez de rouler ! Système de refroidissement du moteur est défaillant → page 355
	STOP Arrêtez de rouler ! Dysfonctionnement de la direction → page 170
	Dysfonctionnement de la gestion moteur → page 158, → page 161
	STOP Arrêtez de rouler ! Batterie 12 V → page 362
	Alerte de collision → page 185
	Reprendre immédiatement le contrôle de la direction → page 195

Symbole	Signification
	Dysfonctionnement de la réduction catalytique sélective → page 320
	Niveau d'AdBlue® trop faible → page 320
	Dysfonctionnement de la réduction catalytique sélective → page 320
	Témoin d'alerte central → page 20, → page 227
	Dysfonctionnement de l'indicateur de statut des ceintures → page 51
	Système de sacs gonflables ou système de rétracteur de ceintures désactivés à l'aide du lecteur de diagnostic → page 58
	Dysfonctionnement du système de sacs gonflables ou du système de rétracteur de ceinture → page 51, → page 58
OFF 2	Sac gonflable du passager avant désactivé → page 59
ON	Sac gonflable du passager avant activé → page 59
SOS	Dysfonctionnement du système d'appel d'urgence → page 82
	Dysfonctionnement du frein de parking → page 203
	Clignote : le contrôle électronique de la stabilité (ESC) ou l'anti-patinage (TCS) est en phase de régulation → page 225
	Allumé : désactivation du contrôle électronique de la stabilité liée au système (ESC) → page 227
OFF	Anti-patinage (TCS) désactivé → page 226
ABS	Dysfonctionnement du dispositif antiblocage (ABS) → page 227

Symbole	Signification
	Dysfonctionnement du système d'huile-moteur → page 353
	Niveau d'huile trop bas → page 353
	Niveau d'huile trop élevé → page 353
	Dysfonctionnement du système d'huile-moteur → page 353
	Réservoir presque vide → page 30
	Présence d'eau dans le gazole → page 314
	Éclairage extérieur défaillant → page 119
	Feu arrière de brouillard allumé → page 118
	Dysfonctionnement des essuie-glaces → page 127
	Niveau de liquide de lave-glace trop bas → page 127
	Dysfonctionnement de la direction → page 170
	STOP Arrêtez de rouler ! Pression de gonflage des pneus faible → page 366, → page 367
	STOP Arrêtez de rouler ! Dysfonctionnement du système de contrôle de l'état des pneus → page 366, → page 368
	Freinage d'urgence automatique indisponible ou disponible de façon limitée → page 188
OFF	Freinage d'urgence automatique désactivé → page 187
! LIM	Limiteur de vitesse indisponible → page 174
	Dysfonctionnement du régulateur de vitesse → page 172
	Régulateur de vitesse adaptatif non disponible → page 182

2KF012740AB

Symbole	Signification
	Système maintien de voie non disponible → page 192
	Système maintien de voie non disponible → page 192
	Système maintien de voie en phase de régulation → page 191
	Assistance inactivité conducteur en phase de régulation → page 196
	Système maintien de voie en phase de régulation → page 191
	Assistance inactivité conducteur en phase de régulation → page 196
	Dysfonctionnement de l'assistance angles morts → page 199
	Alerte circulation transversale freine → page 224
	Dysfonctionnement de l'alerte circulation transversale → page 224
	Régulateur de vitesse adaptatif avec centrage dans la voie défectueux → page 195
	Dysfonctionnement du système d'échappement → page 321
	Préchauffage du moteur diesel → page 158, → page 321
SOS	Assistance inactivité conducteur indisponible → page 197
	Filtre à particules encrassé par la suie → page 321
	Régime moteur limite → page 158
	Dysfonctionnement de la réduction catalytique sélective → page 320
	Dysfonctionnement de la réduction catalytique sélective → page 320

Symbole	Signification
	Dysfonctionnement de la boîte de vitesses → page 162, → page 167
	Chauffage stationnaire → page 141
	Appuyez sur la pédale de frein ! → page 167
	Fonction Auto-Hold active → page 204
AUTO HOLD	Fonction Auto Hold active → page 204
	Commande des clignotants → page 119
	Clignotants de remorque → page 119
	Vitesse mémorisée, régulation active → page 171, → page 173, → page 180
	Régulateur de vitesse en marche, régulation active → page 171
	Système maintien de voie actif → page 191
	Régulateur de vitesse adaptatif avec centrage dans la voie actif → page 193
	Le régulateur de vitesse adaptatif régule, aucun véhicule roulant devant → page 180
	Le régulateur de vitesse adaptatif régule et a détecté un véhicule devant vous → page 180
	Système maintien de voie actif → page 191
LIM	Le limiteur de vitesse est en marche, la régulation est active → page 173
	Feux de route ou avertisseur optique → page 120
	Température extérieure est inférieure à +4 ºC (+39 ºF) → page 24

Symbole	Signification
	Dispositif Auto StartStop activé → page 159
	Dispositif Auto StartStop non disponible → page 159
	Conduite économique → page 25
	Entretien arrivé à échéance → page 34
	Régulation des feux de route active → page 120
	Reprendre le contrôle de la direction → page 195
	Le freinage d'urgence automatique démarre → page 188
	Alerte de distance → page 184
	Régulateur de vitesse en marche, régulation active → page 171
	Dysfonctionnement du régulateur de vitesse → page 173
	Le régulateur de vitesse adaptatif régule, aucun véhicule roulant devant → page 180
	Le régulateur de vitesse adaptatif régule et a détecté un véhicule devant vous → page 180
LIM	Le limiteur de vitesse est en marche, la régulation est active → page 173
	Limitation de la vitesse maximale activée → page 25
	Niveau d'AdBlue® trop bas → page 321
	AdBlue dans des conditions d'utilisation normales → page 316
	Téléphone mobile connecté en Bluetooth® → page 26
	État de charge de la batterie du téléphone mobile → page 26

Symbole	Signification
	Indication d'informations dans le Manuel du conducteur → page 20
	Régulateur de vitesse adaptatif avec centrage dans la voie actif, indication distance active et centrage dans la voie passif → page 193
	Relâcher l'accélérateur → page 175
	Sortie d'autoroute devant → page 176
%	Descente devant → page 176
	Rond-point devant → page 176
	Croisement devant → page 176
	Virage à gauche devant → page 176
	Virage à droite devant → page 176
30	Limitation de vitesse devant, par exemple → page 176
	Véhicule roulant devant → page 175

Messages d'avertissement et d'information

Au moment où vous mettez le contact ou pendant le trajet, certaines fonctions du véhicule et l'état de certains composants du véhicule sont contrôlés. Les dysfonctionnements sont indiqués sur l'afficheur du combiné des instruments par des symboles d'alerte rouges et jaunes assortis de messages texte et éventuellement d'un signal sonore. La représentation des textes et des symboles peut varier selon la version du combiné des instruments.

Vous pouvez également afficher manuellement les dysfonctionnements actuels. Ouvrez à cet effet le menu ***Statut du véhicule*** ou ***Véhicule***→ page 35.

2KF012740AB

Message d'avertissement de priorité 1

Le témoin d'alerte central rouge clignote ou s'allume, parfois accompagné de signaux sonores d'avertissement ou de symboles supplémentaires. **Arrêtez de rouler !** Danger ! Contrôlez la fonction défaillante et supprimez la cause du dysfonctionnement. Adressez-vous si nécessaire à un atelier spécialisé qualifié.

Message d'avertissement de priorité 2

Le témoin d'alerte central jaune clignote ou s'allume, parfois accompagné de signaux sonores d'avertissement ou de symboles supplémentaires. Des dysfonctionnements ou des quantités de fluides insuffisantes peuvent endommager le véhicule et entraîner une panne du véhicule. Contrôlez la fonction défaillante le plus rapidement possible. Adressez-vous si nécessaire à un atelier spécialisé qualifié.

Renvoi à des informations contenues dans le Manuel du conducteur

Vous trouverez dans le Manuel du conducteur des indications supplémentaires à propos du message d'avertissement en cours.

Message d'information

Informations concernant différents processus sur le véhicule.

Si plusieurs messages d'avertissements sont présents, les symboles apparaissent l'un après l'autre pendant quelques secondes. Les symboles apparaissent tant que la cause de la perturbation n'a pas été éliminée.

Si, lors de la mise du contact, des messages d'alerte indiquant la présence de dysfonctionnements apparaissent, il peut s'avérer impossible d'effectuer des réglages ou d'afficher des informations comme décrit précédemment. Si le dysfonctionnement persiste, rendez-vous dans un atelier spécialisé agréé. ◁

Combiné des instruments

Le véhicule peut être équipé d'un combiné des instruments soit analogique, soit numérique. Le combiné des instruments affiche des informations de base, par ex. la vitesse.

En outre, selon l'équipement, les fonctions suivantes sont disponibles :

— Différents menus, par ex. pour les systèmes d'aide à la conduite

— Indicateurs d'état des systèmes d'aide à la conduite

— Messages apparaissant sur l'afficheur

— Témoins d'alerte et de contrôle

— Informations sur l'économie carburant et l'autonomie

Il est possible de personnaliser les contenus dans les menus et de procéder à des réglages.

MISE EN GARDE

Toute distraction du conducteur pendant le trajet peut entraîner des accidents et des blessures graves.

- N'utilisez jamais le combiné des instruments lorsque vous conduisez.
- Effectuez vos réglages dans le combiné des instruments et le système d'infodivertissement uniquement lorsque le véhicule est à l'arrêt.

MISE EN GARDE

L'afficheur peut être désactivé lorsque le combiné des instruments présente un défaut grave. Le témoin de contrôle ⚠ peut également s'allumer.

- Arrêtez le véhicule dans un endroit sûr.
- Adressez-vous à un atelier spécialisé agréé.

Après le démarrage du moteur avec une batterie 12 V ayant subi une décharge profonde ou ayant été remplacée ou bien encore après un démarrage de fortune, il est possible que les réglages système (par exemple les réglages confort individuels et programmations) soient modifiés ou effacés. Vérifiez et corrigez ces ré-

glages une fois la batterie 12 V suffisamment rechargée.

Lorsque les températures extérieures sont basses, les messages sur l'afficheur du combiné des instruments peuvent apparaître un peu plus tard que lorsque les températures extérieures sont élevées. ◁

Combiné des instruments numérique

Vue d'ensemble du combiné des instruments numérique

Le Digital Cockpit est un combiné des instruments numérique doté d'un afficheur couleur TFT à haute résolution. En sélectionnant différents affichages secondaires, il est possible d'afficher d'autres informations en plus des cadrans classiques tels que le compteur de vitesse et le compte-tours. Ci-après, le Digital Cockpit est décrit par le nom de « combiné des instruments numérique (version de base) ».

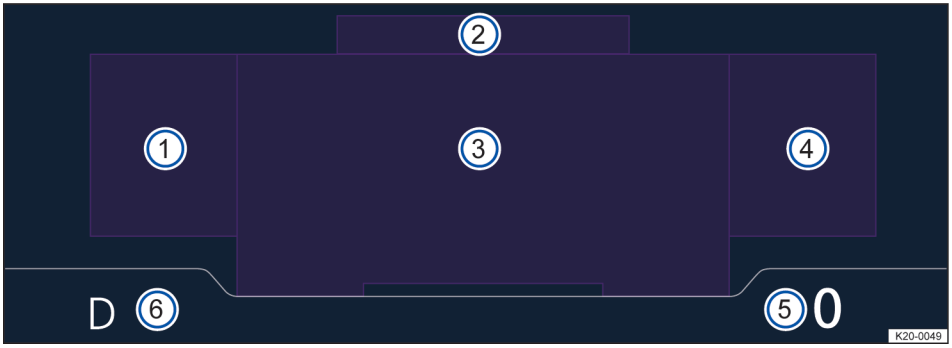

Fig. 9 Combiné des instruments numérique dans le tableau de bord (schéma de principe)

① Affichages secondaires
② Fenêtres déroulantes
③ Zone d'affichage principale
④ Affichages secondaires
⑤ Affichage numérique de la vitesse
⑥ Vitesse actuellement engagée ou position du levier sélecteur ◁

2KF012740AB

Commande du combiné des instruments numérique

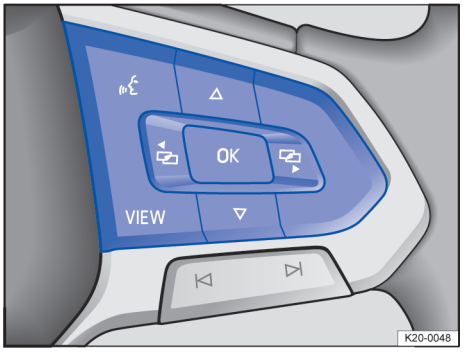

Fig. 10 Côté droit du volant multifonction : touches de commande des menus et des informations sur le combiné des instruments

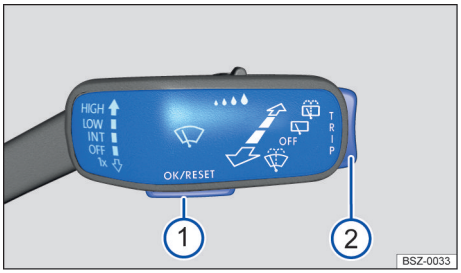

Fig. 11 À droite sur la colonne de direction : touches sur le levier d'essuie-glace (schéma de principe)

Les véhicules équipés du volant multifonction n'ont pas de touches sur le levier d'essuie-glace. L'indicateur multifonction est commandé exclusivement via les touches sur le volant multifonction. Les fonctions des touches sur le volant multifonction dépendent de l'équipement du véhicule.
Véhicules avec volant multifonction : Tant qu'un message d'avertissement de priorité 1 reste affiché, aucun menu ne peut être consulté → page 19. Il est possible de valider ou de masquer certains messages d'avertissement en appuyant sur la touche OK → fig. 10 du volant multifonction.
Véhicules sans volant multifonction : Tant qu'un message d'avertissement de priorité 1 est affiché, aucun menu ne peut être consulté. Vous pouvez valider et masquer certains messages d'avertissement en appuyant sur la touche OK/RESET → fig. 11 ①.

Vues de la zone d'affichage

Il est possible de basculer sur l'affichage principal en appuyant sur VIEW → fig. 10. La représentation dans la zone d'affichage peut présenter les vues suivantes :

Vue d'ensemble Après l'extinction du moteur : affichage avec des informations relatives au statut du véhicule, par ex. le kilométrage.

Basic Représentation avec affichage numérique de la vitesse

Classique Représentation classique des cadrans ronds

Navigation Carte de navigation et indications de guidage

Systèmes d'aide à la conduite Représentation des systèmes d'aide à la conduite actifs

Spécial En fonction de l'équipement, il est possible ici d'afficher d'autres représentations, par ex. des affichages sport.

Indications dépendant de la situation telles que les informations de navigation sont affichées sous forme de messages contextuels.

Sélection d'un menu ou d'un message d'information

Véhicules avec volant multifonction :

1. Mettez le contact.
2. En cas d'affichage d'un message ou du pictogramme du véhicule, appuyez sur la touche OK → fig. 10, plusieurs fois si nécessaire.
3. Pour afficher un menu ou le parcourir, appuyez sur la touche → fig. 10 ou → fig. 10.
4. Pour accéder au menu affiché ou au message d'information, appuyez sur la touche OK → fig. 10 ou attendez que le menu ou le message d'information s'ouvre automatiquement après quelques secondes.

Véhicules sans volant multifonction :

1. Mettez le contact.

2. En cas d'affichage d'un message ou du pictogramme du véhicule, appuyez sur la touche **OK/RESET** → fig. 11 ①, plusieurs fois si nécessaire.
3. Pour afficher les menus → page 24 ou retourner à la sélection du menu à partir d'un menu ou d'un affichage d'informations, maintenez la commande à bascule TRIP → fig. 11 ② enfoncée.
4. Pour parcourir les menus, appuyez sur le haut ou sur le bas de la commande à bascule.
5. Pour accéder au menu affiché ou au message d'information, appuyez sur la touche **OK/RESET** → fig. 11 ① ou attendez jusqu'à ce que le menu ou le message d'information s'ouvre automatiquement après quelques secondes.

Sélection des affichages secondaires

Les affichages secondaires peuvent être indépendamment configurés ou masqués. Dans les affichages secondaires, il est possible de représenter différentes données de conduite, des indications pour la navigation ou bien des informations relatives à la lecture audio ou l'interface téléphonique.

1. Sélectionnez la zone d'affichage secondaire de droite ou de gauche à l'aide de la touche → fig. 10 ou → fig. 10.
2. Utilisez les touches fléchées → fig. 10 ou → fig. 10 pour sélectionner l'affichage secondaire souhaité.
3. Utilisez la touche OK → fig. 10 pour confirmer la sélection.

Réglages dans les menus

Véhicules avec volant multifonction :

1. Appuyez sur la touche fléchée ou jusqu'à ce que l'option souhaitée soit sélectionnée dans le menu affiché.

   L'option sélectionnée est repérée par un cadre.
2. Appuyez sur la touche OK → fig. 10 pour effectuer les modifications souhaitées.

   Une coche ☑ indique que la fonction est activée.

Véhicules sans volant multifonction :

1. Dans le menu affiché, appuyez sur le haut ou le bas de la commande à bascule TRIP → fig. 10, → fig. 10 jusqu'à ce que l'option de menu souhaitée soit sélectionnée.

   L'option sélectionnée est repérée par un cadre.
2. Appuyez sur la touche **OK/RESET** → fig. 11 ① pour procéder aux modifications souhaitées.

   Une coche ☑ indique que la fonction est activée.

Retour à la sélection du menu

Véhicules avec volant multifonction :

1. Appuyez sur la touche ou → fig. 10.

Véhicules sans volant multifonction :

1. Sélectionnez l'option de menu ***Retour***.

Touche VIEW sur le volant multifonction

— Pour revenir du menu actuel au menu précédent, appuyez sur la touche VIEW → fig. 10.

— Pour afficher ou masquer les affichages secondaires, maintenez enfoncée la touche VIEW → fig. 10.

Carte de navigation dans le combiné des instruments numérique

En fonction de l'équipement, le combiné des instruments numérique peut représenter une carte de navigation détaillée. Sélectionnez pour cela la zone d'affichage ***Navigation*** dans le combiné des instruments numérique en appuyant sur la touche VIEW → fig. 10 du volant multifonction.

La taille de la carte de navigation est réglable en continu.

1. Pour effectuer un zoom avant ou arrière, appuyez sur la touche fléchée ou → fig. 10 du volant multifonction.

Si, lors de la mise du contact, des messages d'alerte indiquant la présence de dysfonctionnements apparaissent, il peut s'avérer impossible d'effectuer des réglages ou d'afficher des informations comme décrit précédemment. Si le dysfonctionnement persiste, rendez-vous dans un atelier spécialisé agréé.

2KF012740AB

⚠ MISE EN GARDE

Toute distraction du conducteur pendant le trajet peut entraîner des accidents et des blessures graves.

- N'utilisez jamais le combiné des instruments lorsque vous conduisez.
- Effectuez vos réglages dans le combiné des instruments et le système d'infodivertissement uniquement lorsque le véhicule est à l'arrêt. ◁

Informations sur le combiné des instruments numérique

L'étendue des menus et des affichages d'information dépend de l'électronique embarquée et des options du véhicule.

Selon l'équipement du véhicule, un atelier spécialisé agréé peut programmer ou modifier des fonctions supplémentaires.

Certaines options de menu peuvent être consultées uniquement lorsque le véhicule est à l'arrêt.

Messages possibles dans la zone d'affichage principale du combiné des instruments numérique

Selon l'équipement du véhicule, différentes informations peuvent apparaître dans la zone d'affichage principale du combiné des instruments numérique → page 21 :

— Température extérieure.

— Date et heure → page 34

— Panneaux de signalisation détectés par la reconnaissance des panneaux de signalisation → page 37.

— Systèmes d'aide à la conduite

— Recommandation de rapport → page 146.

— Portes, capots avant et arrière ouverts.

— Alerte de vitesse en cas d'utilisation de pneus d'hiver.

— Limitation de la vitesse maximale

— Marche à vide du ventilateur de radiateur

— Lettres-repères moteur (LRM)

— Indications de l'autoradio et du système de navigation

— Autonomie.

— Indicateur de maintenance → page 33.

— Statut du dispositif start/stop → page 159.

— État de conduite favorisant une faible consommation d'énergie ecoMODE.

— Messages d'avertissement et d'information

— Position du levier sélecteur pour boîte automatique

Indicateur de température extérieure

Lorsque la température extérieure est inférieure à environ +4 °C (environ +39 °F), le symbole ❄ apparaît en plus dans l'indicateur de température extérieure. Ce symbole reste allumé jusqu'à ce que la température extérieure passe au-dessus de +6 °C (+43 °F).

Dans les situations suivantes, la température affichée peut être plus élevée que la température extérieure réelle en raison de la chaleur de rayonnement du moteur :

— Lorsque le véhicule est à l'arrêt.

— Pendant le fonctionnement du chauffage stationnaire.

— Lorsque le véhicule roule à vitesse très réduite.

La plage de mesure s'étend de –45 °C (–49 °F) à +76 °C (+169 °F).

⚠ MISE EN GARDE

Par des températures extérieures situées au-dessus du point de congélation, les routes et les ponts peuvent être gelés.

- Le symbole ❄ signale un risque de verglas.
- Il peut y avoir du verglas, même si la température extérieure est supérieure à +4 °C (+39 °F) et si le symbole ❄ n'apparaît pas.
- Ne vous fiez jamais uniquement à l'indicateur de température extérieure !

Recommandation de rapport

Pendant la marche, une recommandation pour le choix d'un rapport économique peut apparaître → page 146.

Portes, capots avant et arrière ouverts

Après le déverrouillage du véhicule et pendant la marche du véhicule, l'ouverture d'une porte, du capot avant ou du capot arrière vous est signalée par un symbole correspondant sur l'afficheur du combiné des instruments et, éventuellement, par un signal sonore.

Alerte de vitesse pour les pneus d'hiver

Lorsque vous dépassez la vitesse maximale réglée, un message s'affiche.

Les réglages relatifs à l'alerte de vitesse peuvent être effectués dans les réglages du véhicule sur le système d'infodivertissement → page 35.

Limitation de la vitesse maximale

La limitation de la vitesse maximale personnalisée permet de plafonner la vitesse du véhicule en fonction d'un seuil maximal paramétré qui ne peut en aucun cas être dépassé. Cette vitesse maximale peut uniquement être paramétrée dans un atelier spécialisé agréé.

Si vous démarrez le moteur alors que la limitation de la vitesse maximale est paramétrée, le témoin de contrôle apparaît sur l'afficheur du combiné des instruments. La vitesse maximale définie est également indiquée dans un message texte.

⚠ MISE EN GARDE

La fonction de limitation de la vitesse maximale peut compliquer les dépassements de véhicules. Cela risque de provoquer des accidents et des blessures graves.

- Adaptez toujours votre vitesse et votre style de conduite à la vitesse maximale réglée.
- La fonction de limitation de la vitesse maximale ne peut pas être interrompue par kick-down.

Marche à vide du ventilateur de radiateur

Cet affichage apparaît après l'arrêt du moteur, lorsque le ventilateur de radiateur se trouve en marche à vide.

La marche à vide du ventilateur de radiateur peut être due :

— Post-traitement des gaz d'échappement, par ex. la régénération du filtre à particules.

— Refroidissement actif des freins après conduite en descente

— Évacuation de la chaleur du moteur suite à une forte charge

Lettres-repères moteur (LRM)

1. Ouvrez le menu Service → page 33.
2. Sélectionnez l'option de menu ***Lettres-repères moteur***.

Conduite économique

Pendant la conduite, il est indiqué si le véhicule se trouve dans une situation de conduite économique .

Position du levier sélecteur pour boîte automatique

Le rapport engagé et, selon le programme de conduite, la vitesse engagée sont affichés sur le levier sélecteur et sur l'afficheur du combiné des instruments. La grille des vitesses est affichée sur le combiné des instruments lors de l'actionnement des freins ou du levier sélecteur.

Affichages secondaires possibles dans le combiné des instruments numérique

En fonction de l'équipement, d'autres vues peuvent être configurées et affichées dans la zone d'affichage secondaire du combiné des instruments numérique via un menu de configuration → page 21 :

— Températures de fonctionnement

— Date et heure → page 34

— Données de conduite, par ex. ***Durée du trajet/Distance parcourue*** → page 31.

— Affichage de la boussole.

— Pression de suralimentation

— Puissance

— Répartition du couple

— Indications de navigation

— Indications du téléphone

— Informations sur la destination

2KF012740AB

Températures de fonctionnement

Dans l'affichage secondaire ***Températures fonct.***, les températures de fonctionnement suivantes sont affichées en fonction de l'équipement du véhicule :

— Huile-moteur

— Liquide de refroidissement

— Boîte de vitesses

Affichage de la boussole

Lorsque l'affichage secondaire ***Boussole*** est activé, l'afficheur indique la direction que vous suivez actuellement (flèche bleue) grâce à une représentation de votre véhicule avec une boussole.

Répartition du couple

Le couple appliqué pour chaque roue est indiqué dans l'affichage secondaire ***Répartition du couple***.

Indications de navigation

Lorsque le guidage est activé, l'affichage secondaire ***Indications de navigation*** indique le sens de la marche par une flèche.

Une flèche ◁ ou ▷ derrière l'entrée dans le menu de configuration indique un sous-menu.

Le sous-menu présente l'adresse du domicile et une liste des dernières destinations. Il est possible de démarrer ici le guidage en appuyant sur la touche OK.

Indications du téléphone

Si l'affichage secondaire ***Téléphone*** est activé, et qu'un téléphone mobile est connecté via Bluetooth®, le symbole ᛒ apparaît sur l'afficheur du combiné des instruments.

Le symbole ▮ indique également l'état de charge de la batterie du téléphone mobile.

Une flèche ◁ ou ▷ derrière l'entrée dans le menu de configuration indique un sous-menu.

Le sous-menu présente une liste des derniers appels et permet de rappeler les contacts affichés.

Informations sur la destination

Lorsque le guidage est activé, l'affichage secondaire ***Informations sur la destination*** indique le temps de parcours prévu et la distance jusqu'à la destination.

Il existe différents combinés des instruments ; c'est pourquoi les versions et les indications apparaissant sur l'afficheur peuvent varier. En l'absence de messages d'avertissement ou d'information sur l'afficheur, les dysfonctionnements sont exclusivement indiqués par des témoins de contrôle.

Sur l'afficheur du combiné des instruments, certains messages peuvent être occultés par des événements soudains, par ex. des appels téléphoniques entrants. ◁

Combiné des instruments analogique

Vue d'ensemble du combiné des instruments analogique

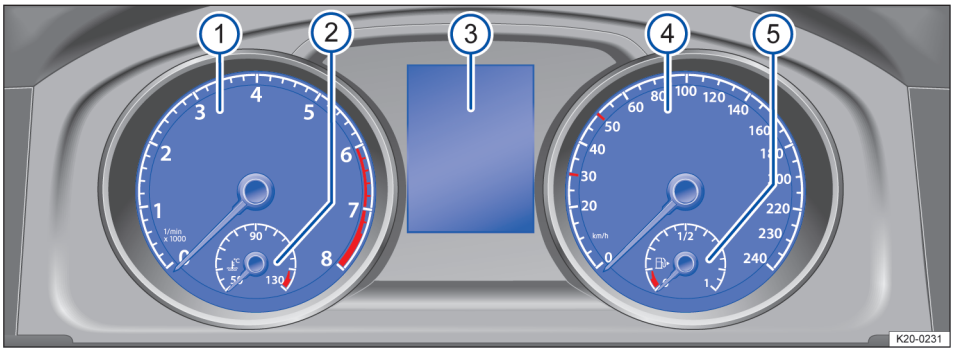

Fig. 12 Combiné des instruments analogique dans le tableau de bord

① Compte-tours (nombre de tours [x 1 000] par minute du moteur en marche) → page 29.
② Indicateur de température du liquide de refroidissement → page 30.
③ Affichages → page 29
④ Tachymètre
⑤ Indicateur de niveau de carburant → page 29.

Commande du combiné des instruments analogique

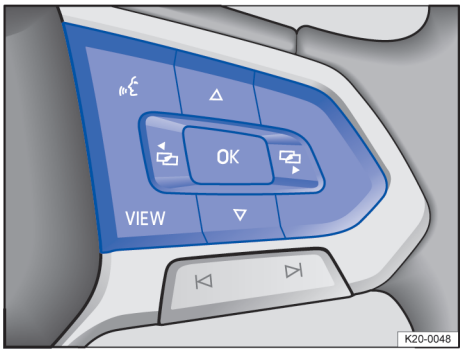

Fig. 13 Côté droit du volant multifonction : touches de commande des menus et des informations sur le combiné des instruments

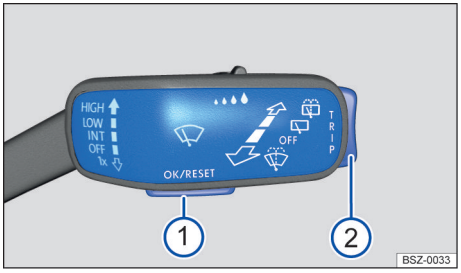

Fig. 14 À droite sur la colonne de direction : touches sur le levier d'essuie-glace (schéma de principe)

Les véhicules équipés du volant multifonction n'ont pas de touches sur le levier d'essuie-glace. L'indicateur multifonction est commandé exclusivement via les touches sur le volant multifonction.
Tant qu'un message d'avertissement de priorité 1 reste affiché, aucun menu ne peut être consulté → page 19. Il est possible de valider ou de masquer certains messages d'avertissement en appuyant sur la tou-

2KF012740AB

che OK → fig. 13 sur le volant multifonction.
Véhicules sans volant multifonction : Tant qu'un message d'avertissement de priorité 1 est affiché, aucun menu ne peut être consulté. Vous pouvez valider et masquer certains messages d'avertissement en appuyant sur la touche OK/RESET → fig. 14 ①.

Sélection d'un menu ou d'un message d'information

Véhicules avec volant multifonction :

1. Mettez le contact.
2. En cas d'affichage d'un message ou du pictogramme du véhicule, appuyez sur la touche OK → fig. 13, plusieurs fois si nécessaire.
3. Pour afficher un menu ou le parcourir, appuyez sur la touche ⊟ ou ⊞ → fig. 13.
4. Pour accéder au menu affiché ou au message d'information, appuyez sur la touche OK → fig. 13 ou attendez que le menu ou le message d'information s'ouvre automatiquement après quelques secondes.

Véhicules sans volant multifonction :

1. Mettez le contact.
2. En cas d'affichage d'un message ou du pictogramme du véhicule, appuyez sur la touche OK/RESET → fig. 14 ①, plusieurs fois si nécessaire.
3. Pour afficher les menus → page 29 ou retourner à la sélection du menu à partir d'un menu ou d'un affichage d'informations, maintenez la commande à bascule TRIP→ fig. 14 ② enfoncée.
4. Pour parcourir les menus, appuyez sur le haut ou sur le bas de la commande à bascule TRIP → fig. 14 ②.
5. Pour accéder au menu affiché ou au message d'information, appuyez sur la touche OK/RESET → fig. 14 ① ou attendez jusqu'à ce que le menu ou le message d'information s'ouvre automatiquement après quelques secondes.

Réglages dans les menus

Véhicules avec volant multifonction :

1. Appuyez sur la touche fléchée △ ou ▽ jusqu'à ce que l'option souhaitée soit sélectionnée dans le menu affiché → fig. 13.

   L'option sélectionnée est repérée par un cadre.
2. Appuyez sur la touche OK → fig. 13 pour effectuer les modifications souhaitées.

   Une coche ☑ indique que la fonction est activée.

Véhicules sans volant multifonction :

1. Dans le menu affiché, appuyez sur le haut ou le bas de la commande à bascule TRIP → fig. 14 ② jusqu'à ce que l'option de menu souhaitée soit sélectionnée.

   L'option sélectionnée est repérée par un cadre.
2. Appuyez sur la touche OK/RESET → fig. 14 ① pour procéder aux modifications souhaitées.

   Une coche ☑ indique que la fonction est activée.

Retour à la sélection du menu

Véhicules avec volant multifonction :

1. Appuyez sur la touche ⊟ ou ⊞ → fig. 13.

Véhicules sans volant multifonction :

1. Sélectionnez l'option de menu ***Retour***.

Touche VIEW sur le volant multifonction

— Pour commuter entre le menu actuel et le menu précédent, appuyez sur la touche VIEW → fig. 13, → page 26.

— Pour afficher ou masquer les affichages secondaires, maintenez enfoncée la touche VIEW.

Si, lors de la mise du contact, des messages d'alerte indiquant la présence de dysfonctionnements apparaissent, il peut s'avérer impossible d'effectuer des réglages ou d'afficher des informations comme décrit précédemment. Si le dysfonctionnement persiste, rendez-vous dans un atelier spécialisé agréé.

⚠ MISE EN GARDE

Toute distraction du conducteur pendant le trajet peut entraîner des accidents et des blessures graves.

- N'utilisez jamais le combiné des instruments analogique lorsque vous conduisez.
- Soyez donc toujours attentif et responsable pendant que vous conduisez. ◁

Informations sur le combiné des instruments analogique

L'étendue des menus et des affichages d'information dépend de l'électronique embarquée et des options du véhicule.

Selon l'équipement du véhicule, un atelier spécialisé agréé peut programmer ou modifier des fonctions supplémentaires.

Certaines options de menu peuvent être consultées uniquement lorsque le véhicule est à l'arrêt.

Menus dans le combiné des instruments

— Aides à la conduite
— Audio
— Données de conduite → page 31
— Statut du véhicule → page 19.
— Navigation
— Téléphone ◁

Compte-tours

Le début de la zone rouge du compte-tours représente, pour chaque vitesse, le régime maximal autorisé du moteur rodé à sa température normale de fonctionnement.

Il est recommandé d'engager la vitesse immédiatement supérieure, de placer le levier sélecteur en position D/S ou de lever le pied de l'accélérateur avant que l'aiguille n'atteigne la zone rouge.

AVERTISSEMENT

- Évitez les régimes élevés, les accélérations à pleins gaz et les fortes sollicitations lorsque le moteur est froid.
- Pour éviter d'endommager le moteur, veillez à ce que l'aiguille du compte-tours ne reste que brièvement dans la zone rouge de l'échelle graduée.

Une montée précoce des rapports vous permet d'économiser du carburant et d'atténuer les bruits de fonctionnement du moteur. ◁

Indicateur de niveau de carburant

Indicateur de niveau de carburant numérique

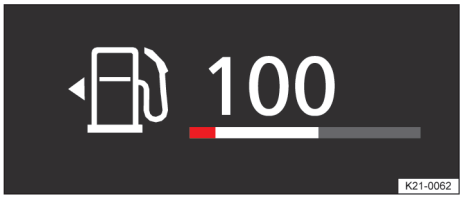

Fig. 15 Indicateur de niveau de carburant dans le combiné des instruments numérique (schéma de principe)

La petite flèche située à côté du symbole de la pompe à essence sur l'indicateur de niveau de carburant indique le côté du véhicule où se trouve la trappe à carburant. ◁

Indicateur de niveau de carburant analogique

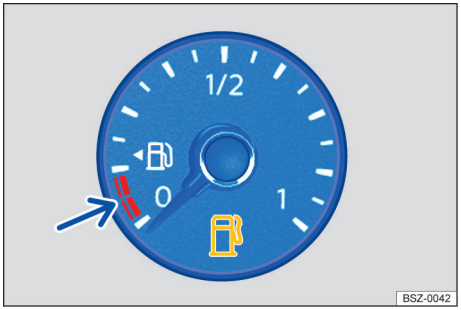

Fig. 16 Indicateur de niveau de carburant dans le combiné des instruments analogique (schéma de principe)

2KF012740AB

La petite flèche située à côté du symbole de la pompe à essence sur l'indicateur de niveau de carburant indique le côté du véhicule où se trouve la trappe à carburant. ◁

Résolution des problèmes

Réservoir à carburant presque vide

Le témoin de contrôle s'allume en jaune. La réserve (repère rouge) est entamée.

1. Ravitaillez le véhicule en carburant à la prochaine occasion → page 312.

selon l'équipement : Si le témoin de contrôle ⛽ s'allume, le chauffage stationnaire et le réchauffeur additionnel fonctionnant au carburant se désactivent automatiquement.

⚠ MISE EN GARDE

Rouler avec un niveau de carburant insuffisant peut provoquer l'immobilisation du véhicule sur la voie publique, des accidents et des blessures graves.

- Un niveau de carburant insuffisant peut entraîner une alimentation irrégulière du moteur en carburant, en particulier si vous conduisez en montée ou en descente.
- La direction ainsi que tous les systèmes d'aide à la conduite et d'assistance au freinage ne fonctionnent pas lorsque le moteur « tousse » ou s'arrête en raison d'un niveau de carburant insuffisant ou d'une alimentation irrégulière en carburant.
- Faites le plein lorsque le réservoir n'est rempli qu'au quart de sa capacité afin d'éviter tout risque de panne du véhicule dû à un niveau insuffisant de carburant.

AVERTISSEMENT

Ne roulez jamais jusqu'à l'épuisement complet du carburant. Une alimentation en carburant irrégulière peut engendrer des ratés d'allumage et du carburant imbrûlé risque de parvenir dans le système d'échappement. ◁

Indicateur de température du liquide de refroidissement

Indicateur de température du liquide de refroidissement numérique

La température du liquide de refroidissement peut s'afficher dans les affichages secondaires du combiné des instruments numérique → page 21. ◁

Indicateur de température du liquide de refroidissement analogique

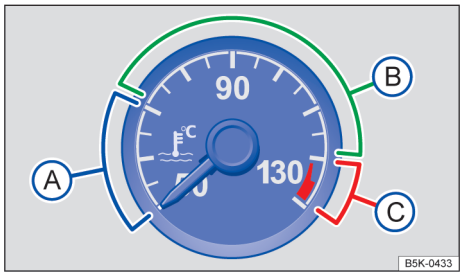

Fig. 17 Indicateur de température du liquide de refroidissement dans le combiné des instruments analogique (schéma de principe)

Ⓐ Zone froide. Le moteur n'a pas atteint sa température de fonctionnement. Évitez de rouler à haut régime et de solliciter fortement le moteur tant qu'il n'a pas atteint sa température de fonctionnement.

Ⓑ Zone normale.

Ⓒ Zone d'alerte. Si le moteur est fortement sollicité – en particulier lorsque la température ambiante est élevée – l'aiguille peut aussi se déplacer dans la zone d'alerte. ◁

Résolution des problèmes

Liquide de refroidissement ⚠ et

Le témoin d'alerte central rouge ⚠ s'allume. Un message texte apparaît en plus sur l'afficheur du combiné des instruments.

Le niveau de liquide de refroidissement n'est pas correct ou le système de liquide de refroidissement est défectueux.

Arrêtez de rouler !

1. Arrêtez le véhicule, coupez le moteur et laissez-le refroidir.
2. Contrôlez le niveau de liquide de refroidissement → page 355.
3. Si le témoin d'alerte ne s'éteint pas alors que le niveau de liquide de refroidissement est normal, faites appel à un atelier spécialisé agréé.

Affichage des données de conduite

L'indicateur multifonction affiche différentes valeurs de conduite et de consommation.

En fonction de l'équipement du véhicule, différentes données de conduite peuvent être affichées. Les données de conduite affichées dépendent du comportement de conduite actuel, de l'état du véhicule (par ex. la régénération du filtre à particules) et de la situation de conduite actuelle (par ex. le trafic urbain). Les données de conduite sont indiquées sous forme de moyennes sur des sections de différentes longueurs. La valeur affichée peut donc différer de la valeur moyenne réelle.

Réinitialisation de l'affichage des données de conduite dans le combiné des instruments numérique

1. Appuyez sur la touche ⊟ ou ⊟.
2. À l'aide des touches fléchées △ ou ▽, sélectionnez les données de conduite correspondantes dans le menu de configuration.

   Une flèche derrière l'option du menu de configuration renvoie à un sous-menu.
3. Dans le sous-menu, sélectionnez ***Réinitialiser les données*** et confirmez avec la touche OK.

Si vous interrompez votre trajet pendant plus de 2 heures, la mémoire ***Depuis départ*** est réinitialisée. La mémoire ***Depuis le ravitaillement*** est réinitialisée lors du ravitaillement. La mémoire ***Longue durée*** n'est pas réinitialisée automatiquement.

La mémoire collecte les données de conduite jusqu'à une durée de voyage de 19 heures et 59 minutes ou 99 heures et 59 minutes ou une distance parcourue de 1999,9 km ou 9999,9 km. Si l'une de ces valeurs maximales est dépassée, la mémoire est effacée. Les valeurs maximales varient selon la version du combiné des instruments.

Basculement d'un affichage à l'autre du combiné des instruments analogique

1. *Véhicules avec volant multifonction :*

   Appuyez sur la touche △ ou ▽.
1. *Véhicules sans volant multifonction :*

   Appuyez sur la commande à bascule TRIP du levier d'essuie-glace.

Changement de mémoire dans le combiné des instruments analogique

1. *Véhicules avec volant multifonction :*

   Appuyez sur la touche OK.
1. *Véhicules sans volant multifonction :*

   Appuyez sur la touche OK/RESET du levier d'essuie-glace.

Mémoire *Depuis départ*

La mémoire mémorise les données de voyage et les valeurs de consommation depuis l'établissement du contact jusqu'à sa coupure. Si vous interrompez votre trajet pendant plus de deux heures, la mémoire est effacée.

Mémoire *Depuis le ravitaillement*

Affichage et mémorisation des différentes données de route et valeurs de consommation. La mémoire est effacée lors du ravitaillement en carburant.

2KF012740AB

Mémoire *Longue durée*

La mémoire collecte les données de conduite jusqu'à une durée de voyage de 19 heures et 59 minutes ou 99 heures et 59 minutes ou une distance parcourue de 1999,9 km (mi) ou 9999 km (mi). Si l'une de ces valeurs maximales est dépassée, la mémoire est effacée. Les valeurs maximales varient selon la version du combiné des instruments.

Effacement de la mémoire des données de conduite dans le combiné des instruments analogique

Sélectionnez la mémoire que vous souhaitez effacer.

1. *Véhicules avec volant multifonction :*

   Maintenez la touche OK enfoncée pendant environ 2 secondes.

1. *Véhicules sans volant multifonction :*

   Appuyez sur la touche OK/RESET du le levier d'essuie-glace et maintenez-la enfoncée pendant environ 2 secondes.

Définition d'une alerte de tachymètre dans le combiné des instruments analogique

1. *Véhicules avec volant multifonction :*

   Sélectionnez l'affichage ***Alerte à --- km/h*** ou ***Alerte à --- mph***.

2. Pour mémoriser la vitesse actuelle et activer l'alerte de vitesse, appuyez sur la touche OK du volant multifonction.
3. Réglez la vitesse souhaitée en l'espace de 5 secondes avec les touches △ et ▽ du volant multifonction.
4. Appuyez sur la touche OK du volant multifonction ou attendez quelques secondes.

   La vitesse est mémorisée et l'alerte de vitesse est activée.

5. Pour désactiver l'alerte, appuyez à nouveau sur la touche OK du volant multifonction.

   La vitesse mémorisée est effacée.

1. *Véhicules sans volant multifonction :*

   Sélectionnez l'affichage ***Alerte à --- km/h*** ou ***Alerte à --- mph***.

2. Pour mémoriser la vitesse actuelle et activer l'alerte de vitesse, appuyez sur la touche OK/RESET sur le levier d'essuie-glace.
3. Réglez la vitesse souhaitée en l'espace d'environ 5 secondes à l'aide de la commande à bascule TRIP du levier d'essuie-glace.
4. Appuyez sur la touche OK/RESET du levier d'essuie-glace ou attendez quelques secondes.

   La vitesse est mémorisée et l'alerte de vitesse est activée.

5. Pour désactiver l'alerte, appuyez à nouveau sur la touche OK/RESET du levier d'essuie-glace.

   La vitesse mémorisée est effacée.

L'alerte peut être réglée sur une vitesse comprise entre 30 km/h (18 mph) et 250 km/h (155 mph).

En fonction du pays, un avertissement sonore unique est émis à des vitesses supérieures à environ 80 km/h (environ 50 mph) et un signal sonore d'avertissement permanent à partir d'env. 120 km/h (environ 75 mph). Ce signal sonore d'avertissement est prescrit par la loi et ne peut pas être modifié.

Sélection des affichages dans le combiné des instruments analogique

Il est possible de régler les données de conduite à afficher dans les réglages du véhicule du système d'infodivertissement → page 35.

Affichage *Vitesse moyenne* ∅

La vitesse moyenne est affichée au bout de 100 mètres (328 pieds) environ. Auparavant, l'écran n'affiche que des tirets.

Affichage *Consommation moyenne* ∅

La consommation de carburant moyenne s'affiche après environ 300 mètres (environ 984 pieds). Auparavant, l'écran n'affiche que des tirets.

Affichage *Autonomie*

Distance approximative en km (miles) restant à parcourir sans modifier le style de conduite.

Affichage *Autonomie SCR* ou *Autonomie*

Distance approximative en km (miles) restant à parcourir avec la capacité actuelle du réservoir d'AdBlue®, en conservant le même style de conduite. Selon l'équipement, l'affichage apparaît uniquement à partir d'une autonomie restante d'environ 2 000 km (environ 1 243 miles) ou 2 400 km (environ 1 491 miles) et ne peut pas être désactivé.

Consommateurs confort

Liste des systèmes confort activés qui augmentent la consommation d'énergie, par ex. la climatisation.

Le cadran indique les valeurs indicatives du consommateur respectif. ◁

Service

Menu Service

Le menu Service permet d'effectuer différents réglages en fonction de l'équipement du véhicule.

Accès au menu Service dans le combiné des instruments analogique

1. Sélectionnez le profil d'information ***Autonomie*** sur le combiné des instruments → page 29.
2. Maintenez la touche OK du volant multifonction enfoncée pendant environ 5 secondes.
3. Naviguez dans le menu avec les touches sur le volant multifonction.

Accès au menu Service dans le combiné des instruments numérique

1. Sélectionnez le profil d'information ***Temps de conduite/Distance parcourue*** dans les affichages secondaires.
2. Selon la zone d'affichage secondaire sélectionnée, maintenez la touche ou enfoncée sur le volant multifonction pendant environ 6 secondes.

Accès au statut de l'intervalle d'entretien

1. Sélectionnez ***Service*** dans le menu Service.

   Une vue d'ensemble du nombre de kilomètres et de jours avant le prochain Service Entretien ou Service Vidange apparaît sur l'afficheur du combiné des instruments.

Réinitialisation du Service Entretien

1. Sélectionnez le menu ***Réinitialiser Service Entretien***.
2. Suivez les instructions sur l'afficheur du combiné des instruments.

Remise à zéro du Service Vidange

1. Sélectionnez le menu ***Remise à zéro du Service Vidange***.
2. Suivez les instructions sur l'afficheur du combiné des instruments.

Affichage des lettres-repères moteur (LRM)

1. Sélectionnez le menu ***Lettres-repères moteur***.

   Les lettres-repères moteur (LRM) apparaissent sur l'afficheur du combiné des instruments.

Réglage de l'heure

1. Sélectionnez le menu ***Heure***.
2. Réglez l'heure correcte à l'aide des touches fléchées △ et ▽.

Consultation des informations de Copyright

1. Sélectionnez le menu ***Copyright***. ◁

Indicateur de maintenance

Les entretiens qui arrivent à échéance apparaissent sur l'afficheur du combiné des instruments et dans le système d'infodivertissement.

Il existe différents combinés d'instruments et systèmes d'infodivertissement ; c'est pourquoi les versions et les indications apparaissant sur l'afficheur peuvent varier.

2KF012740AB

Pour les véhicules avec Service Vidange à intervalles fixes, des périodicités fixes sont prescrites pour l'entretien.

Pour les véhicules avec Service Vidange à intervalles variables, les périodicités sont déterminées au cas par cas. Un Service Vidange ne doit ainsi être effectué qu'au moment où le véhicule en a besoin. Les conditions d'utilisation individuelles ainsi que le style de conduite personnel sont pris en compte pour calculer l'échéance de cet entretien. L'avertissement préalable est signalé, pour la première fois, 30 jours avant l'échéance de l'entretien calculée. Le kilométrage restant est toujours arrondi à 100 km près et le temps restant indiqué en jours entiers.

Rappel d'entretien

Lorsqu'un Service Vidange ou un Service Entretien arrive prochainement à échéance, une indication correspondante s'affiche dès que vous mettez le contact.

Le kilométrage indiqué correspond au nombre de kilomètres pouvant être parcourus jusqu'au prochain entretien ; la durée indiquée correspond à la période au bout de laquelle le prochain entretien arrive à échéance.

Entretien

Lorsqu'un Service Vidange ou qu'un Service Entretien est arrivé à échéance, un signal sonore retentit à la mise du contact et un symbole de clé à fourches ainsi que l'une des indications suivantes peuvent apparaître pendant quelques secondes sur l'afficheur du combiné des instruments :

— ***Entretien arrivé à échéance !***

— ***Service Vidange arrivé à échéance !***

— ***Service Vidange et entretien arrivés à échéance !***

Consultation d'une échéance d'entretien

Lorsque le contact est mis, le moteur étant coupé et le véhicule à l'arrêt, vous pouvez consulter l'échéance d'entretien actuelle :

1. Appuyez sur le bouton de fonction Véhicule.
2. Pour afficher les informations d'entretien, sélectionnez l'option de menu Statut et touchez le bouton de fonction Service.

L'échéance d'entretien peut également être consultée via le menu Service → page 33.

Remise à zéro de l'indicateur de maintenance

Si l'indicateur de maintenance n'a pas été réinitialisé après le service ou l'entretien, l'indicateur peut être remis à zéro comme suit :

L'indicateur de maintenance ne peut être remis à zéro qu'à l'aide du menu Service → page 33.

Ne remettez pas l'indicateur à zéro entre deux entretiens sous peine de fausser l'affichage.

Si le Service Vidange a été réinitialisé manuellement, l'indicateur passe à un intervalle d'entretien fixe, même sur les véhicules à Service Vidange variable.

Le message d'entretien disparaît au bout de quelques secondes lorsque le moteur tourne ou si vous appuyez sur la touche OK sur le volant multifonction.

Si, sur les véhicules à intervalles d'entretien variables, la batterie 12 V a été déconnectée durant une période prolongée, le calcul temporel du prochain entretien venant à échéance n'est pas possible. C'est pourquoi l'indicateur de maintenance peut afficher des calculs erronés. Dans ce cas, respectez les périodes d'entretien maximales admissibles. ◁

Date et heure

Réglage de l'heure à l'aide du combiné des instruments numérique

1. Ouvrez le menu Service → page 33.
2. Sélectionnez le menu ***Heure***.
3. Réglez l'heure à l'aide des touches fléchées △ et ▽.

Réglage de l'heure à l'aide du combiné des instruments analogique

1. Sélectionnez le profil d'information ***Autonomie***.

2. Maintenez la touche OK du volant multifonction enfoncée pendant environ 5 secondes.

   Le menu Service apparaît sur l'afficheur du combiné des instruments.
3. Sélectionnez le menu ***Heure***.
4. Réglez l'heure correcte à l'aide de la touche OK.

Réglage de la date et de l'heure dans le système d'infodivertissement

1. Touchez le bouton de fonction Réglages → page 35.
2. Pour régler la date et l'heure, sélectionnez l'option de menu Heure et date.
3. Sélectionnez la source horaire :

   — ***Automatique.***

   — ***Manuelle.***

La date est affichée exclusivement dans le système d'infodivertissement. ◁

Menu de sortie

Le menu de sortie permet de réaliser des réglages pour certaines fonctions avant de quitter le véhicule. Le menu de sortie apparaît dans le système d'infodivertissement lorsque vous coupez le contact.

Les entrées affichées dépendent de l'équipement et peuvent n'être disponibles que dans certaines conditions. Exemples de fonctions dans lesquelles des réglages peuvent être réalisés :

— Chauffage/ventilation stationnaires

— Protection volumétrique

— Affichage du statut véhicule

Masquage

Le menu de sortie est automatiquement masqué lorsque vous quittez le véhicule. Par ailleurs, le menu de sortie est automatiquement masqué après un certain temps en fonction de l'équipement.

1. Pour masquer manuellement le menu de sortie, appuyez sur ⊗.

Réglage

En fonction de l'équipement, vous pouvez adapter l'ordre des entrées affichées.

1. Touchez ⊘.
2. Réorganiser les entrées comme vous le souhaitez.
3. Appuyez de nouveau sur ⊘. ◁

Menu Réglages du véhicule

Le système d'infodivertissement rassemble des systèmes importants du véhicule en une unité centrale de commande, par ex. les réglages des menus, l'autoradio ou le système de navigation. Le menu Réglages du véhicule du système d'infodivertissement vous permet d'activer ou de désactiver différents systèmes et fonctions, et d'effectuer des réglages.

En fonction de l'équipement, il existe des différences dans la navigation parmi les menus jusqu'aux réglages du véhicule.

Généralités concernant l'utilisation

Le paragraphe suivant contient des informations importantes sur les réglages dans le menu ***Véhicule***.

Les fonctions activées s'affichent en couleur.

Accès au menu *Réglages du véhicule*

1. Mettez le contact.
2. Si nécessaire, mettez en marche le système d'infodivertissement.
3. En fonction de la version, appuyez sur le bouton de fonction Véhicule.

   Ou : appuyez sur la touche CAR.
4. Pour accéder à d'autres sous-menus depuis le menu ***Réglages du véhicule*** ou pour effectuer des réglages dans les options de menus, appuyez sur les boutons de fonction correspondants.
5. Appelez le menu souhaité et effectuez les réglages.

2KF012740AB

6. Pour retourner à l'écran de démarrage, touchez la touche ⊞.

   Ou : appuyez sur la touche CAR.

Réglages du système et affichage d'informations sur le véhicule

Après avoir touché le bouton de fonction Véhicule, vous pouvez afficher des informations ou procéder à des réglages en appuyant sur les boutons de fonction correspondants.

— Réglages du véhicule → page 35

— Statut du véhicule

— Données de conduite

⚠ MISE EN GARDE

Toute distraction du conducteur peut entraîner des accidents et des blessures.

- Ne manipulez jamais les menus de l'afficheur du combiné des instruments ou du système d'infodivertissement pendant la conduite.

ℹ Après le démarrage du moteur avec une batterie 12 V profondément déchargée ou remplacée, les réglages système comme l'heure, la date, les réglages confort individuels, les programmations et les comptes utilisateur peuvent avoir été modifiés ou effacés. Vérifiez et corrigez ces réglages une fois la batterie 12 V suffisamment rechargée. ◁

Driver Alert

Entrée en matière

Fig. 18 Symbole Driver Alert sur l'afficheur du combiné des instruments

Le Driver Alert avertit le conducteur si son comportement au volant indique des signes de fatigue.

Au début d'un trajet, le Driver Alert évalue le comportement de conduite du conducteur et réalise à partir de là une évaluation de la fatigue. Cette évaluation est comparée en permanence au comportement de conduite actuel. Lorsque le système détecte un signe de fatigue, il avertit le conducteur à l'aide d'un signal sonore et d'un signal optique sous la forme d'un symbole accompagné d'un message texte sur l'afficheur du combiné des instruments → fig. 18. Le message est affiché pendant env. 5 secondes sur l'afficheur du combiné des instruments et réapparaît une fois si nécessaire. Le message apparaissant en dernier est mémorisé par le système.

Conditions de fonctionnement

Le comportement de conduite est uniquement évalué pour des vitesses supérieures à 60 km/h (37 mph) et jusqu'à 200 km/h (125 mph) environ.

⚠ MISE EN GARDE

La technique intelligente du Driver Alert ne peut dépasser les limites imposées par les lois de la physique et fonctionne exclusivement dans les limites inhérentes au système. Le supplément de confort qu'apporte le Driver Alert ne doit pas vous inciter à prendre des risques. Lors de longs trajets, faites des pauses régulières et suffisamment longues.

- C'est le conducteur qui est toujours responsable de son aptitude à conduire.
- Ne conduisez jamais si vous êtes fatigué.
- Le système ne peut pas reconnaître la fatigue du conducteur dans toutes les circonstances. Tenez compte des informations contenues dans le paragraphe Restrictions de fonctionnement.
- Dans certaines situations, le système peut interpréter par erreur une manœuvre de conduite voulue comme un signe de fatigue du conducteur.

- Aucune alerte d'urgence n'est déclenchée en cas de micro-sommeil !
- Tenez compte des indications sur l'afficheur du combiné des instruments et suivez les instructions.

Le Driver Alert n'a été conçu que pour la conduite sur autoroutes et routes secondaires bien aménagées.

En cas de dysfonctionnement du système, faites-le contrôler dans un atelier spécialisé agréé. ◁

Limites du Driver Alert

Tenez compte des ⚠ au début de ce chapitre, à la page 36.

Restrictions de fonctionnement

Le Driver Alert est soumis à certaines limites inhérentes au système. Dans les conditions suivantes, il se peut que le Driver Alert ne fonctionne qu'avec certaines restrictions ou ne fonctionne pas du tout :

— En cas de vitesse inférieure à 60 km/h (37 mph) environ

— En cas de vitesse inférieure à 200 km/h (125 mph) environ

— En cas de routes sinueuses

— En cas de travaux

— En cas de routes en mauvais état

— En cas de conditions météorologiques défavorables

— En cas de conduite sportive

— En cas de conduite avec remorque → page 299

— En cas de distraction du conducteur

Le Driver Alert est réinitialisé dans les situations suivantes :

— Lorsque le contact est coupé.

— Lorsque la ceinture de sécurité du conducteur est détachée et que la porte du conducteur est ouverte.

— Le véhicule est immobilisé pendant plus de 15 minutes environ.

Lorsque vous roulez à vitesse inférieure à 60 km/h (37 mph) environ pendant une période prolongée, le système réinitialise automatiquement l'évaluation de la fatigue. Le comportement du conducteur est de nouveau évalué dès que vous conduisez plus rapidement. ◁

Utilisation du Driver Alert

Tenez compte des ⚠ au début de ce chapitre, à la page 36.

Désactivation du message

Le message sur l'afficheur du combiné des instruments peut être désactivé de la manière suivante :

1. Appuyez sur la touche OK du volant multifonction.

Activation ou désactivation

1. Dans le système d'infodivertissement, accédez au menu ***Assistants*** → page 35.
2. Activez ou désactivez le Driver Alert.

Le Driver Alert est automatiquement activé une fois le moteur démarré. ◁

Reconnaissance des panneaux de signalisation

Entrée en matière

La reconnaissance des panneaux de signalisation détecte les panneaux de signalisation standard à l'aide d'une caméra située dans le pied du rétroviseur intérieur et vous informe des limitations de vitesse, interdictions de dépasser et panneaux de danger identifiés. De plus, dans les limites inhérentes au système, des panonceaux sont repérés, comme des limitations temporaires ou des limitations en cas de chaussée mouillée ou de brouillard. Même sur des tronçons sans panneaux de signalisation, le système peut éventuellement afficher les limitations de vitesse actuellement en vigueur.

2KF012740AB

Sur les autoroutes ou voies rapides allemandes, la reconnaissance des panneaux de signalisation indique également les panneaux de fin de limitation/interdiction en plus des panneaux de limitation de vitesse et d'interdiction de dépassement. Dans tous les autres pays de la zone opérationnelle, c'est la limitation de vitesse momentanément en vigueur qui est affichée.

Les panneaux de signalisation détectés par la reconnaissance des panneaux de signalisation s'affichent en fonction du profil d'information sélectionné dans le combiné des instruments. Selon le système d'infodivertissement installé dans le véhicule, les panneaux de signalisation peuvent également y être affichés.
La reconnaissance des panneaux de signalisation est toujours active lorsque le contact est mis.

Affichage des panneaux de signalisation

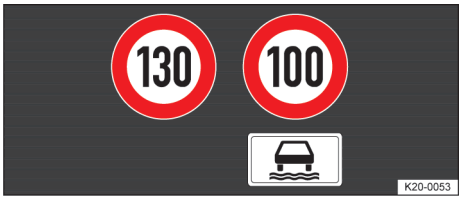

Fig. 19 Sur l'afficheur du combiné des instruments : exemples de limitations de vitesse détectées avec les panonceaux correspondants

Après contrôle et analyse des informations provenant de la caméra, du système d'infodivertissement et des données actuelles du véhicule, la reconnaissance des panneaux de signalisation affiche, selon l'emplacement d'affichage, jusqu'à deux signaux routiers applicables avec les panonceaux correspondants → fig. 19 :

1re position : le panneau de signalisation que le conducteur doit momentanément respecter s'affiche à gauche de l'afficheur. Il peut s'agir, par exemple, d'une limitation de vitesse à ***130 km/h*** (***80 mph***).

2e position : Un panneau de signalisation additionnel, par exemple un panneau de danger, une interdiction de dépassement ou une limitation de vitesse supplémentaire, peut s'afficher en deuxième place.

Panneau supplémentaire : Un panonceau détecté, par ex. « par temps de pluie » ou « limitation horaire » s'affiche sous le panneau de signalisation valide.

L'affichage des panneaux de danger n'est pas disponible dans tous les pays. Il est possible que certains panneaux de danger ne soient pas détectés par le système.

Avertissement d'accès restreint

Lorsque la reconnaissance des panneaux de signalisation détecte un accès restreint sur une route à sens unique ou un accès autoroutier, elle vous en avertit par un signal sonore, ou visuellement par un message sur l'afficheur du combiné des instruments.

⚠ MISE EN GARDE

La technologie intelligente de la reconnaissance des panneaux de signalisation ne peut dépasser les limites imposées par les lois de la physique et fonctionne exclusivement dans les limites inhérentes au système. Le supplément de confort qu'apporte la reconnaissance des panneaux de signalisation ne doit pas vous inciter à prendre des risques. Le système ne saurait remplacer la vigilance du conducteur.

- Adaptez toujours votre vitesse et votre style de conduite aux conditions météorologiques et de visibilité ainsi qu'à l'état de la chaussée et à la circulation.
- En cas de mauvaises conditions de visibilité, d'obscurité, de chutes de neige, de pluie ou de brouillard, les panneaux de signalisation risquent de ne pas être correctement détectés, voire de ne pas être détectés du tout par le système.
- Si le champ de vision de la caméra est encrassé, masqué ou endommagé, le fonctionnement de la reconnaissance des panneaux de signalisation risque d'être entravé.

⚠ MISE EN GARDE

Les indications de conduite et les panneaux de signalisation affichés par la reconnaissance des panneaux de signalisa-

tion peuvent différer des conditions de circulation actuelles.

- Le système ne peut pas toujours détecter tous les panneaux de signalisation ni les afficher correctement.
- Les panneaux de signalisation présents sur la route et les prescriptions du code de la route ont toujours priorité sur les indications de conduite et les affichages de la reconnaissance des panneaux de signalisation. ◁

Limites de la reconnaissance des panneaux de signalisation

Tenez compte des ⚠ au début de ce chapitre, à la page 37.

Messages de défaut

Aucune signalisation routière disponible.
Le système est en phase d'initialisation.
Ou :
la caméra n'a détecté aucun panneau d'obligation ou d'interdiction.

Défaut : reconnaissance des panneaux de signalisation.
Dysfonctionnement du système Rendez-vous dans un atelier spécialisé agréé.

Alerte de vitesse indisponible actuellement
Dysfonctionnement de l'alerte de vitesse de la reconnaissance des panneaux de signalisation. Rendez-vous dans un atelier spécialisé agréé.

Reconnaissance des panneaux de signalisation : veuillez nettoyer le pare-brise.
Le pare-brise est sale dans le champ de vision de la caméra ou la vue de la caméra est réduite par les intempéries. Nettoyez le pare-brise → page 400.

La reconnaissance des panneaux de signalisation est limitée actuellement.
Absence de transmission de données par le système d'infodivertissement. Vérifiez que les données cartographiques du système d'infodivertissement sont valables.
Ou :
le véhicule se trouve dans une zone qui ne figure pas sur la carte installée dans le système d'infodivertissement.

Aucune donnée disponible. La reconnaissance des panneaux de signalisation n'est pas prise en charge dans le pays dans lequel vous circulez.

Restrictions de fonctionnement

La reconnaissance des panneaux de signalisation est soumise à des limites inhérentes à sa technique. Dans les conditions suivantes, il se peut que la reconnaissance des panneaux de signalisation ne fonctionne qu'avec certaines restrictions ou ne fonctionne pas du tout :

— Mauvaise visibilité, par ex. en cas de neige
— En cas d'éblouissement, causé par ex. par la circulation en sens inverse ou l'ensoleillement
— En cas de vitesses élevées
— En de masquage ou d'encrassement de la caméra
— En présence de panneaux de signalisation situés en dehors du champ visuel de la caméra
— En présence de panneaux de signalisation partiellement ou totalement cachés, par ex. par des arbres, de la neige, des salissures ou d'autres véhicules
— En présence de panneaux de signalisation non conformes à la norme
— En présence de panneaux de signalisation endommagés ou déformés
— En cas de panneaux de signalisation variables sur des portiques (modification de l'affichage des panneaux de signalisation par LED ou d'autres types d'éclairage)
— En cas de données cartographiques du système d'infodivertissement obsolètes
— En présence de véhicules avec des autocollants représentant des panneaux de signalisation, comme les limites de vitesse sur les camions ◁

2KF012740AB

Utilisation de la reconnaissance des panneaux de signalisation

Tenez compte des ⚠ au début de ce chapitre, à la page 37.

Alerte de vitesse

Lorsque la reconnaissance des panneaux de signalisation détecte qu'une limitation de vitesse en vigueur a été dépassée, elle vous en avertit par un signal sonore, ou visuellement par un message sur l'afficheur du combiné des instruments.

L'alerte de vitesse peut être réglée ou complètement désactivée dans le menu Assistants du système d'infodivertissement → page 35. L'alerte de vitesse peut être réglée sur une vitesse de 0 km/h (0 mph), 5 km/h (3 mph) ou 10 km/h (5 mph).

Mode traction de remorque

Sur les véhicules équipés d'un dispositif d'attelage de première monte et d'une remorque raccordée électriquement, il est possible d'activer ou de désactiver l'affichage des panneaux de signalisation à observer en cas de traction de remorque (par ex. panneaux de limitation de vitesse et d'interdiction de dépassement valables pour les véhicules avec remorque) dans les réglages du véhicule du système d'infodivertissement → page 35.

En mode traction d'une remorque, l'affichage des panneaux de limitation de vitesse en vigueur peut être adapté au type de remorque utilisé ainsi qu'aux prescriptions légales en vigueur. Le réglage s'effectue par paliers de 10 km/h (5 mph) dans une plage comprise entre 60 km/h (35 mph) et 130 km/h (80 mph). Si la vitesse réglée est plus élevée que celle qui est actuellement autorisée dans le pays concerné pour des trajets avec remorque, la reconnaissance des panneaux de signalisation routière affiche automatiquement les limitations de vitesse légales habituelles, par ex. 80 km/h (50 mph) en Allemagne. ◁

Confidentialité des données

Enregistrement de données

Entrée en matière

MISE EN GARDE

Ne branchez pas d'appareils enfichables au connecteur de diagnostic. Des personnes non autorisées pourraient accéder aux données du véhicule et limiter les performances des systèmes de sécurité.

- Seuls les centres de réparations intervenant conformément à nos instructions d'entretien et de réparation sont autorisés à brancher leurs équipements au connecteur de diagnostic.

Nous respectons votre vie privée et nous nous engageons à la protéger. Les informations contenues dans ce Manuel étaient correctes à la date de publication. Mais comme la technologie évolue rapidement, nous vous recommandons de visiter régulièrement le site web Ford de votre région pour obtenir les informations les plus récentes.

Votre véhicule est équipé de calculateurs dotés de fonctions d'enregistrement de données et pouvant stocker des données temporairement ou en permanence. Les données stockées peuvent inclure des informations relatives à l'état et au statut de votre véhicule, aux besoins d'entretien, à des événements et à des dysfonctionnements survenus sur le véhicule. Les types de données pouvant être enregistrés sont décrits dans cette section. Certaines données enregistrées sont stockées dans des protocoles ou des mémoires d'événements.

Les mémoires d'événements sont réinitialisées après un entretien ou une réparation.

Nous pouvons être amenés, sur demande ou en vertu de dispositions légales obligatoires, à divulguer des informations à des autorités de contrôle, à des autorités judiciaires ou à des tiers. Ces informations peuvent être exploitées par les requérants dans le cadre de recours légaux.

Les données enregistrées incluent par exemple les informations suivantes :

— Les états de fonctionnement de composants du système, tels que le niveau de carburant, la pression de gonflage des pneus et l'état de la batterie.

— L'état du véhicule et de ses composants, par exemple la vitesse de rotation des roues, la décélération, l'accélération latérale et l'état des ceintures de sécurité.

— Les événements ou dysfonctionnements de systèmes essentiels tels que les projecteurs et les freins.

— Les réactions des systèmes à des situations de conduite, notamment le déploiement des sacs gonflables et le contrôle de la stabilité.

— Les conditions ambiantes, par exemple la température.

Il peut arriver que certaines données conduisent directement à l'identification de l'utilisateur ou y contribuent grâce à la disposition d'autres informations comme un constat d'accident, des dommages du véhicule ou des témoignages.

Services fournis par nos soins

Lorsque vous utilisez nos services, nous collectons et utilisons des données pouvant contribuer à vous identifier telles que les informations de compte, la position du véhicule et les caractéristiques de conduite. L'échange de données nécessaires à ces services s'effectue via une connexion sécurisée et avec des systèmes prévus à cet effet. Nous collectons et utilisons des données afin de vous permettre d'utiliser les services auxquels vous êtes abonné et uniquement avec votre accord ou lorsque la loi l'autorise. Pour plus d'informations, reportez-vous aux conditions générales de vente des services auxquels vous êtes abonné.

Pour plus d'informations sur notre politique de confidentialité, consultez le site web Ford de votre région.

Services fournis par des tiers

Nous vous recommandons de prendre connaissance des conditions générales de ven-

2KF012740AB

te et des informations sur la confidentialité des données valables pour tous les services fournis avec votre véhicule ou auxquels vous êtes abonné. Nous ne sommes pas responsables des services fournis par des tiers.

Données d'entretien

Tenez compte des ⚠ au début de ce chapitre, à la page 41.

Nos concessionnaires collectent des données d'entretien à l'aide du connecteur de diagnostic installé dans votre véhicule. Ils utilisent ces données d'entretien (notamment les protocoles d'événement) comme aide lors des travaux de réparation du véhicule. En cas de besoin, ils partagent ces données avec notre équipe de techniciens afin de faciliter le diagnostic. Outre l'exploitation d'informations à des fins de diagnostic et de réparation, nous partageons également des données d'entretien avec nos fournisseurs de services, tels que les fournisseurs de pièces détachées lorsque cela est nécessaire et strictement dans le cadre des dispositions légales en vigueur, à des fins d'amélioration continue ou en combinaison avec d'autres informations dont nous disposons à votre sujet, notamment vos coordonnées de contact, pour vous proposer des produits et des services susceptibles de vous intéresser. Nos fournisseurs de services sont également tenus par la loi de protéger vos données et de les conserver conformément aux politiques de conservation des données en vigueur.

Des ateliers tiers peuvent aussi collecter des données d'entretien via le connecteur de diagnostic.

Données de réglage

Tenez compte des ⚠ au début de ce chapitre, à la page 41.

Votre véhicule est équipé de calculateurs électroniques capables de stocker des données basées sur vos réglages personnalisés. Ces données sont stockées localement dans le véhicule ou sur des dispositifs qui lui sont raccordés tels qu'une clé USB ou un lecteur de musique numérique. Vous pouvez supprimer certaines de ces données et choisir de les partager via les services auxquels vous êtes abonné → page 238.

Données des systèmes de confort et d'agrément

Les données enregistrées incluent par exemple les informations suivantes :

— Position du siège et du volant de direction

— Réglages de la climatisation

— Présélections radio

Données du système d'infodivertissement

Les données enregistrées incluent par exemple les informations suivantes :

— Musiques, vidéos ou pochettes d'album

— Contacts et entrées correspondantes dans le carnet d'adresses

— Destinations de navigation

Données du véhicule connecté

Tenez compte des ⚠ au début de ce chapitre, à la page 41.

Le modem possède une carte SIM. Le véhicule est équipé départ usine d'un modem activé qui envoie périodiquement des messages pour maintenir la connexion au réseau de téléphonie mobile, recevoir automatiquement les mises à jour logicielles et nous envoyer des informations relatives au véhicule, par exemple des informations de diagnostic. Les messages peuvent contenir des informations qui pourraient contribuer à identifier votre véhicule ainsi que la carte SIM et le numéro de série électronique du modem. L'opérateur du réseau de téléphonie mobile peut éventuellement avoir accès à d'autres informations, telles que l'identification du mât d'antennes radio correspondant. Pour plus d'informations sur notre politique de confidentialité, consultez le site web Ford de votre région ou :

www.FordConnected.com

Le modem continue d'envoyer ces informations jusqu'à ce que vous le désactiviez ou que vous empêchiez le partage des données du véhicule en modifiant les réglages du modem → page 238.

Le service peut être indisponible ou interrompu pour diverses raisons comme les conditions météorologiques ou topographiques, la couverture du forfait données, etc.

Pour savoir si votre véhicule est équipé d'un modem, visitez notre site Internet

www.FordConnected.com ◁

Données d'un appareil mobile

Tenez compte des ⚠ au début de ce chapitre, à la page 41.

Si vous connectez un appareil mobile à votre véhicule, vous pouvez afficher des données qui y sont stockées, par exemple musique et pochette d'album, sur l'écran tactile. Vous pouvez partager les données du véhicule avec des applications mobiles de votre appareil via le système → page 282.

La fonction des applications mobiles utilise l'appareil mobile connecté pour nous envoyer des données aux États-Unis. Les données chiffrées incluent par exemple le numéro d'identification du véhicule, les données du compteur kilométrique, les applications compatibles avec le système, des statistiques d'utilisation ainsi que des informations de débogage. Nous conservons ces données pendant la durée nécessaire pour fournir le service, dépanner, améliorer nos produits et services, et pour vous offrir des produits et services susceptibles de vous intéresser en fonction de vos préférences et strictement dans le cadre des dispositions légales en vigueur.

Lorsque vous connectez un téléphone mobile au système, le système crée un profil qui est associé au téléphone mobile. Le profil du téléphone vous permet de profiter d'un plus grand nombre de fonctionnalités et optimise le fonctionnement du système. Le profil peut contenir entre autres des données de votre répertoire téléphonique, des messages texte lus ou non ainsi que la liste d'appels, y compris la liste des appels passés ou reçus pendant que votre téléphone mobile était déconnecté du système.

Si vous connectez en plus un appareil multimédia, le système crée un index des contenus multimédia pris en charge qu'il conserve. Le système enregistre également un court journal de diagnostic d'environ 10 minutes pour les activités les plus récentes du système.

Le profil du téléphone mobile, l'index des contenus multimédia et le journal de diagnostic sont conservés dans votre véhicule jusqu'à ce que vous les supprimiez. Et en règle générale, ces données ne sont accessibles que depuis votre véhicule lorsque le téléphone mobile ou l'appareil multimédia est connecté. Si vous ne désirez plus utiliser le système ou votre véhicule, nous vous recommandons de supprimer les informations enregistrées en effectuant une réinitialisation complète → page 271.

L'accès aux données du système n'est possible qu'avec équipement et accès spécifiques au module de votre véhicule.

Pour plus d'informations sur notre politique de confidentialité, consultez le site web Ford de votre région.

Pour savoir si votre véhicule est doté des technologies de connectivité nécessaires, visitez notre site :

www.FordConnected.com ◁

Données du système d'appel d'urgence

Tenez compte des ⚠ au début de ce chapitre, à la page 41.

Lorsque le système d'appel d'urgence est activé, il peut informer les services d'urgence que votre véhicule a été impliqué dans un accident avec déploiement d'un sac gonflable ou activation de la coupure d'alimentation en carburant. Il se peut également que certaines versions ou mises à jour du système d'appel d'urgence communi-

2KF012740AB

quent électroniquement ou verbalement aux opérateurs des services d'intervention la position de votre véhicule ou d'autres détails concernant le véhicule ou l'accident, afin d'aider les opérateurs des services mobiles d'intervention à prendre les mesures appropriées. Désactivez le système d'appel d'urgence si vous ne souhaitez pas communiquer ces informations.

Parmi les données pouvant être transmises, il y a notamment :

— Le numéro d'identification du véhicule
— Le type de carburant du véhicule
— L'heure actuelle
— Le lieu et sens de la marche
— Si l'appel d'urgence a été passé manuellement ou automatiquement
— La catégorie de véhicule
— Le nombre de personnes dans le véhicule

Vous ne pouvez pas désactiver les systèmes d'appel d'urgence prescrits par la loi. ◁

Sécurité

Remarques générales

Selon le lieu d'utilisation du véhicule, il peut être judicieux de faire poser un carénage sous moteur dans un atelier spécialisé agréé. Un carénage sous moteur permet de diminuer les risques d'endommagement du soubassement du véhicule et du carter d'huile, par ex. lors du passage sur des bordures de trottoirs, lors du franchissement d'entrées de cours ou lors de la conduite sur des routes non stabilisées.

Préparatifs de départ et sécurité de conduite

Pour votre propre sécurité ainsi que celle des passagers et des autres usagers de la route, veuillez respecter les points suivants avant chaque départ et pendant chaque trajet → ⚠ :

✓ Vérifiez que les feux et les clignotants fonctionnent de manière irréprochable.
✓ Contrôlez la pression des pneus → page 373.
✓ Contrôlez le niveau de carburant → page 29.
✓ Contrôlez le niveau de remplissage de liquide de refroidissement → page 353.
✓ Contrôlez le niveau de remplissage de liquide de lave-glace → page 348.
✓ Veillez à ce que toutes les glaces de porte permettent une bonne visibilité → page 400.
✓ L'alimentation en air du moteur ne doit pas être entravée et le moteur ne doit pas être recouvert de couvertures ou de matériaux isolants → page 343.
✓ Attachez correctement le chargement et tous les bagages dans les rangements, dans le compartiment de charge et, éventuellement, sur le toit → page 286.
✓ L'actionnement du pédalier ne doit jamais être entravé.
✓ Attachez les enfants dans le véhicule à l'aide d'un système de retenue adapté à leur poids et à leur taille → page 66, → page 66.

- ✓ Ajustez correctement les sièges avant, les appuie-têtes et les rétroviseurs à votre taille → page 47.
- ✓ Portez des chaussures qui assurent un bon maintien de vos pieds lors de la commande du pédalier.
- ✓ Le tapis de sol au plancher du côté conducteur doit laisser la zone du pédalier libre et être fixé au plancher sans risque de glisser.
- ✓ Avant de démarrer, adoptez une position assise correcte et conservez-la pendant tout le trajet. Cette recommandation s'adresse aussi à tous les passagers → page 47.
- ✓ Attachez toujours correctement votre ceinture de sécurité avant de prendre la route et laissez-la bouclée pendant le trajet. Cette recommandation s'adresse aussi à tous les passagers → page 49.
- ✓ Ne prenez jamais plus de passagers à bord qu'il n'existe de places assises et de ceintures de sécurité dans le véhicule.
- ✓ Ne prenez jamais le volant lorsque votre aptitude à conduire est diminuée, par ex. par la prise de médicaments ou la consommation d'alcool ou de stupéfiants.
- ✓ Ne détournez jamais votre attention de la circulation, par ex. en effectuant des réglages ou en appelant des menus, en parlant à un passager ou en utilisant votre téléphone.
- ✓ Adaptez toujours la vitesse du véhicule et le style de conduite aux conditions météorologiques et de visibilité ainsi qu'à l'état de la chaussée et à la circulation.
- ✓ Respectez le code de la route et les limitations de vitesse.
- ✓ Lors de longs voyages, faites des pauses à intervalles réguliers ; toutes les deux heures au moins.
- ✓ Si vous transportez des animaux à bord du véhicule, utilisez un système de sécurité adapté à leur taille et à leur poids.

Conduite à l'étranger

Certains pays appliquent des normes de sécurité et directives particulières pouvant différer de l'état de construction du véhicule. Avant d'entreprendre un voyage à l'étranger, il est recommandé de vous informer sur les dispositions légales et sur les points suivants relatifs au pays dans lequel vous voyagerez :

- ✓ Le véhicule doit-il subir une préparation technique avant un voyage à l'étranger, comme le masquage ou l'adaptation des projecteurs ?
- ✓ L'outillage, les appareils de diagnostic et les pièces de remplacement nécessaires pour les interventions d'entretien et les travaux de réparation sont-ils disponibles ?
- ✓ Existe-t-il des ateliers spécialisés qualifiés dans le pays étranger ?
- ✓ Les fluides conformes aux spécifications du constructeur sont-ils disponibles dans le pays de destination ?
- ✓ La fonction de navigation du système d'infodivertissement de première monte fonctionne-t-elle dans le pays de destination avec les données de navigation existantes ?
- ✓ Des pneus spéciaux pour la conduite à l'étranger sont-ils nécessaires ?
- ✓ Un extincteur est-il obligatoire dans le pays de destination ?
- ✓ Quelles sont les exigences à respecter en matière de gilet rétro-réfléchissant ?
- ✓ Du carburant de qualité suffisante est-il disponible → page 310 ?

Contrôles lors du ravitaillement en carburant

N'intervenez sur le moteur et dans le compartiment-moteur que si vous êtes familiarisé avec les manipulations nécessaires et avec les consignes de sécurité générales en vigueur et si vous disposez des fluides et des outils adéquats → page 343 ! Si nécessaire, faites effectuer toutes les interventions dans un atelier spécialisé qualifié. Veillez à effectuer régulièrement les contrôles suivants :

- ✓ Niveau de liquide de lave-glace→ page 348.

2KF012740AB

✓ Niveau d'huile → page 349, → page 350.

✓ Niveau de liquide de refroidissement → page 353.

✓ Niveau de liquide de frein → page 356.

✓ Pression de gonflage des pneus → page 362.

✓ Éclairage du véhicule nécessaire à la sécurité routière :

— Clignotants

— Feux de position, feux de croisement et feux de route

— Blocs de feux arrière

— Feux stop

— Feu arrière de brouillard

— Feu de plaque d'immatriculation

Informations relatives au remplacement de l'ampoule → page 325.

DANGER

Respectez les consignes de sécurité importantes relatives au sac gonflable du passager avant → page 69.

MISE EN GARDE

La conduite sous l'emprise d'alcool, de stupéfiants, de médicaments et de narcotiques peut provoquer des accidents graves et des blessures mortelles.

- L'alcool, les stupéfiants, les médicaments et les narcotiques peuvent avoir une incidence considérable sur les facultés de perception, les temps de réaction et la sécurité de conduite, et peuvent par conséquent entraîner une perte de contrôle du véhicule.

MISE EN GARDE

L'efficacité des systèmes peut être considérablement compromise lorsque les composants et systèmes ont été installés en deuxième monte, par ex. par un carrossier-transformateur. Sur les véhicules avec superstructures ou ayant été transformés, le fonctionnement correct de certains systèmes peut par conséquent être compromis ou adapté.

- Faites-vous confirmer par le carrossier-transformateur que les systèmes fonctionnent correctement.

MISE EN GARDE

Respectez toujours le code de la route en vigueur ainsi que les limitations de vitesse et conduisez en anticipant. L'évaluation correcte de la situation de conduite peut jouer un rôle déterminant pour arriver à destination en toute sécurité et éviter un accident provoquant des blessures graves.

MISE EN GARDE

Le comportement routier ainsi que l'effet de freinage sont considérablement modifiés lors du transport d'objets encombrants et lourds.

- Adaptez toujours votre vitesse et votre style de conduite aux conditions météorologiques et de visibilité ainsi qu'à l'état de la chaussée et à la circulation.
- Accélérez prudemment et modérément.
- Évitez les freinages et manœuvres brusques.
- Anticipez le freinage.

AVERTISSEMENT

Le constructeur automobile n'est pas tenu responsable des dommages causés au véhicule suite à l'utilisation d'un carburant de mauvaise qualité, d'un entretien insuffisant ou en raison de la disponibilité insuffisante de pièces d'origine.

Les interventions d'entretien régulières sur le véhicule ne servent pas seulement à le maintenir en bon état. Elles contribuent aussi au maintien de sa sûreté de fonctionnement et de sa conformité aux exigences de la sécurité routière. Par conséquent, faites effectuer les interventions d'entretien conformément aux directives de Ford. Si le véhicule est utilisé dans des conditions difficiles, il peut s'avérer nécessaire de faire effectuer certaines opérations avant l'échéance du prochain Service. C'est le cas par ex. lorsque vous effectuez des arrêts ou des redémarrages fréquents ou lorsque vous conduisez dans des régions

très poussiéreuses. Des informations complémentaires sont disponibles auprès des ateliers spécialisés agréés. ◁

Position assise

Entrée en matière

Vue d'ensemble des places assises (utilisation homologuée des sièges dans le véhicule)

	Version 5 places	Version 7 places
1re rangée de sièges	2	2
2e rangée de sièges	3	3
3e rangée de sièges	–	2

Nombre de places assises

Le nombre de places assises varie selon le dispositif de sièges utilisé et le niveau d'équipement.

Chaque place assise est équipée d'une ceinture de sécurité.

Installation de sièges en deuxième monte

Des sièges supplémentaires peuvent être installés en deuxième monte dans la limite des possibilités légales, si le nombre de places assises figurant dans les papiers du véhicule n'est pas dépassé. À cette fin, il peut être nécessaire de faire fixer des points de fixation de siège dans le plancher du véhicule par un atelier spécialisé agréé, conformément aux indications du constructeur.

Pour ces sièges supplémentaires, il est également impératif d'avoir des points d'ancrage de ceintures et des ceintures de sécurité.

⚠ MISE EN GARDE

En cas de manœuvres de conduite ou de freinage brusques ou en cas d'accident ou de collision avec déclenchement des sacs gonflables, une mauvaise position assise dans le véhicule peut augmenter le risque de blessures graves ou mortelles.

- Tous les occupants doivent toujours adopter une position assise correcte avant le départ et la conserver pendant tout le trajet. Cette recommandation s'applique également au bouclage de la ceinture de sécurité.
- Ne prenez jamais plus de passagers à bord qu'il n'existe de places assises dotées d'une ceinture de sécurité dans le véhicule.
- N'inclinez jamais votre dossier fortement vers l'arrière.
- Gardez toujours les pieds au plancher pendant le trajet. Ne posez jamais vos pieds sur le siège ou sur le tableau de bord, par exemple. Ne sortez jamais vos pieds par la fenêtre. Le sac gonflable et la ceinture de sécurité ne peuvent sinon pas offrir de protection et risquent même au contraire d'augmenter le risque de blessures lors d'un accident. ◁

Risque lié à une mauvaise position assise

Tenez compte des ⚠ au début de ce chapitre, à la page 47.

Si vous ne portez pas votre ceinture de sécurité ou si vous ne l'avez pas ajustée correctement, les risques de blessures graves ou mortelles augmentent. Les ceintures de sécurité ne peuvent vous protéger de façon optimale que lorsqu'elles sont correctement ajustées. Une mauvaise position assise réduit considérablement la protection offerte par les ceintures de sécurité. Elle risque de provoquer des blessures graves, voire mortelles. Les risques de blessures graves ou mortelles s'accroissent notamment lorsqu'un sac gonflable qui se déclenche vient percuter l'occupant ayant adopté une position assise incorrecte. Le conducteur est responsable de tous les occupants du véhicule, notamment des enfants transportés à bord du véhicule.

La liste suivante énumère des exemples de positions assises pouvant être dangereuses pour tous les occupants du véhicule.

2KF012740AB

Lorsque le véhicule est en marche :

— Ne vous tenez jamais debout dans le véhicule.

— Ne vous tenez jamais debout sur les sièges.

— Ne vous agenouillez jamais sur les sièges.

— N'inclinez jamais votre dossier fortement vers l'arrière.

— Ne vous appuyez jamais contre le tableau de bord.

— Ne vous allongez jamais sur les sièges du compartiment passagers.

— Ne vous asseyez jamais uniquement sur la partie avant d'un siège.

— Ne vous asseyez jamais en étant tourné vers le côté.

— Ne vous penchez jamais au dehors.

— Ne faites jamais dépasser les pieds au dehors.

— Ne posez jamais les pieds sur le tableau de bord.

— Ne posez jamais les pieds sur l'assise ou sur le dossier de siège.

— Ne roulez jamais avec un passager installé au plancher.

— Ne vous asseyez jamais sur les accoudoirs.

— Ne roulez jamais comme passager sans avoir bouclé votre ceinture.

— Ne vous tenez jamais dans le coffre à bagages ou sur la surface de charge.

⚠ MISE EN GARDE

Toute position assise incorrecte augmente le risque de blessures graves ou mortelles dans le véhicule en cas d'accident et de manœuvres de conduite ou de freinage brusques.

- Tous les occupants du véhicule doivent toujours adopter une position assise correcte et rester attachés pendant la marche.
- S'ils adoptent une mauvaise position assise, ne bouclent pas leur ceinture de sécurité ou se tiennent trop près du sac gonflable, les occupants s'exposent à des risques de blessures mortelles, en particulier lorsque les sacs gonflables se déploient et heurtent un occupant mal assis. ◁

Position assise correcte

📖 **Tenez compte des ⚠ au début de ce chapitre, à la page 47.**

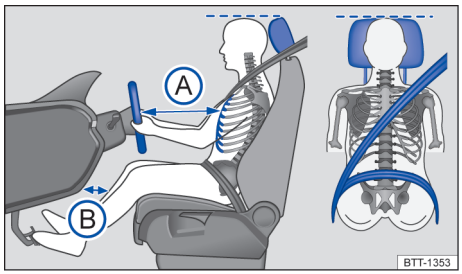

Fig. 20 Schéma de principe : distance correcte du conducteur par rapport au volant, ajustement correct de la sangle et réglage correct de l'appuie-tête

Vous trouverez ci-après les positions assises correctes pour le conducteur et les passagers.

Il est recommandé aux personnes qui, en raison de leur morphologie, ne peuvent pas adopter une position assise correcte, de s'informer dans un atelier spécialisé agréé sur les possibilités d'aménagements spéciaux. La ceinture de sécurité et le sac gonflable n'offrent une protection optimale aux occupants que s'ils sont assis correctement.

Pour votre propre sécurité et pour réduire les risques de blessures en cas de manœuvre de freinage brusque ou en cas d'accident, adoptez les positions assises suivantes :

Valable pour tous les occupants du véhicule :

— Réglez l'appuie-tête de sorte que son bord supérieur se trouve, si possible, à hauteur de la partie supérieure de la tête, mais pas plus bas que les yeux. Positionnez toujours l'occiput le plus près possible de l'appuie-tête → fig. 20.

— Pour les personnes de petite taille : Abaissez l'appuie-tête jusqu'en butée,

même si la tête se trouve alors sous le bord supérieur de l'appuie-tête.

— Pour les personnes de grande taille : Faites coulisser l'appuie-tête vers le haut, jusqu'en butée.

— Laissez vos pieds au plancher pendant tout le trajet.

— Ajustez et bouclez correctement les ceintures de sécurité → page 49.

Valable en plus pour le conducteur :

— Réglez le volant de sorte que la distance entre celui-ci et votre sternum soit de 25 cm au minimum → fig. 20 Ⓐ et de manière à pouvoir le tenir en plaçant vos deux mains à la périphérie, les bras étant légèrement pliés.

— Une fois réglé, le volant doit toujours être orienté vers la cage thoracique et non pas vers le visage.

— Réglez le dossier du siège en position verticale de sorte que le dos s'applique entièrement sur le dossier.

— Réglez le siège du conducteur en longueur de sorte que vous puissiez enfoncer les pédales en ayant les jambes légèrement pliées et que la distance par rapport au tableau de bord au niveau des genoux soit de 10 cm minimum → fig. 20 Ⓑ.

— Réglez le siège du conducteur en hauteur de sorte que le point supérieur du volant puisse être atteint.

— Maintenez toujours vos deux pieds au plancher afin de pouvoir garder le contrôle du véhicule dans toutes les situations.

Valable en plus pour le passager avant :

— Si possible, réglez le dossier de siège en position verticale de sorte que le dos s'applique entièrement sur le dossier.

— Reculez le plus possible le siège du passager avant de sorte que le sac gonflable puisse offrir une protection optimale en cas de déclenchement. ◁

Ceintures de sécurité

Entrée en matière

Contrôlez régulièrement l'état de toutes les ceintures de sécurité. En cas d'endommagement des fibres textiles, des ancrages, de l'enrouleur automatique de ceinture ou du boîtier de verrouillage d'une ceinture de sécurité, faites remplacer immédiatement cette ceinture dans un atelier spécialisé agréé → ⚠. L'atelier spécialisé doit utiliser les pièces de rechange conformes au véhicule, à l'équipement et au millésime.

⚠ MISE EN GARDE

Des ceintures de sécurité non bouclées ou mal ajustées augmentent le risque de blessures graves, voire mortelles.

- Avant chaque départ, chaque occupant du véhicule doit toujours adopter une position assise correcte, ajuster correctement la ceinture de sécurité affectée à sa place assise et la laisser correctement ajustée et bouclée pendant tout le trajet.
- Avant et durant chaque trajet, les enfants doivent être attachés dans le véhicule par un système de retenue correspondant à leur poids et à leur taille ainsi que par des ceintures de sécurité correctement ajustées → page 66.
- N'insérez le pêne que dans le boîtier de verrouillage du siège correspondant et enclenchez-le correctement. L'utilisation d'un boîtier de verrouillage qui n'appartient pas au siège réduit l'effet protecteur et peut entraîner des blessures graves.
- Ne débouclez jamais la ceinture de sécurité pendant la marche du véhicule.
- Une ceinture de sécurité est prévue pour attacher une seule personne.
- Ne portez jamais d'enfants ou de bébés sur vos genoux et ne les attachez jamais ensemble avec une personne.
- Ne portez pas de vêtements amples et très épais (par ex. un manteau par-dessus un veston) pour ne pas gêner le bon positionnement et le fonctionnement des ceintures de sécurité.

2KF012740AB

⚠ MISE EN GARDE

Des ceintures de sécurité endommagées augmentent le risque de blessures graves, voire mortelles. Si les fibres textiles ou d'autres parties de la ceinture de sécurité sont endommagées, les ceintures de sécurité risquent de se rompre en cas d'accident ou de freinage brusque.

- N'endommagez jamais la ceinture de sécurité en la coinçant dans la porte ou dans le mécanisme du siège.
- En cas d'endommagement des fibres textiles, des ancrages, de l'enrouleur automatique de ceinture ou du boîtier de verrouillage d'une ceinture de sécurité ou de l'élément de fixation de la ceinture, faites remplacer immédiatement la ceinture ou l'élément de fixation concernés par un atelier spécialisé qualifié. L'atelier spécialisé agréé doit utiliser les pièces de rechange conformes au véhicule, à l'équipement et au millésime.
- N'essayez jamais de réparer, de modifier ou de déposer vous-même les ceintures de sécurité ou les éléments de fixation des ceintures de sécurité. Faites réparer les ceintures de sécurité, les enrouleurs automatiques et les boîtiers de verrouillage uniquement dans un atelier spécialisé agréé. L'atelier spécialisé agréé doit remplacer la ceinture de sécurité uniquement par une ceinture de sécurité homologuée pour la place concernée.
- Les ceintures de sécurité qui ont été sollicitées au cours d'un accident, et sont de ce fait distendues, doivent être remplacées dans un atelier spécialisé agréé. Le remplacement peut être nécessaire même si aucun endommagement n'est visible. Contrôlez également les ancrages des ceintures de sécurité.

⚠ MISE EN GARDE

Toute utilisation non conforme des ceintures de sécurité augmente le risque de blessures graves ou mortelles.

- Vérifiez régulièrement que les ceintures de sécurité et les pièces associées sont dans un état irréprochable.
- Maintenez la ceinture de sécurité toujours propre.
- Veillez à ce qu'aucun corps étranger ni aucun liquide ne pénètre dans la fente d'insertion et dans les boîtiers de verrouillage. Cela risque de nuire au fonctionnement des fentes d'insertion, des boîtiers de verrouillage et des ceintures de sécurité.
- Ne coincez jamais la sangle. N'endommagez jamais la sangle et ne la laissez jamais frotter contre des arêtes vives. ◁

Rappel de bouclage des ceintures et indicateur d'état des ceintures de sécurité

Tenez compte des ⚠ au début de ce chapitre, à la page 49.

Fig. 21 Témoin d'alerte dans l'afficheur du combiné des instruments

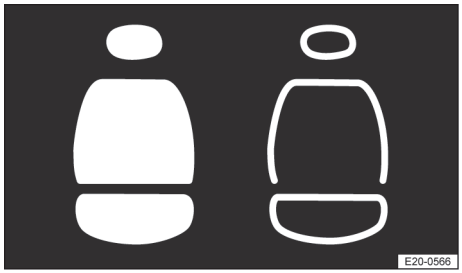

Fig. 22 Sur l'afficheur du combiné des instruments : indicateur de statut des ceintures pour les places arrière

Le témoin d'alerte rouge s'allume lorsque le contact est mis et que des occupants du véhicule ne sont pas attachés.

Un signal sonore retentit au démarrage ou en cas de retrait de la ceinture de sécurité pendant le trajet à une vitesse supérieure à environ 25 km/h (15 mph). Parallèlement, le témoin d'alerte rouge → fig. 21 clignote.

Le témoin d'alerte rouge ne s'éteint que lorsque tous les occupants du véhicule ont attaché leur ceinture, le contact étant mis.

Indicateur de statut des ceintures pour les places arrière

Lorsque le contact est mis, l'indicateur d'état des ceintures de sécurité indique au conducteur le nombre de sièges identifiés sur l'afficheur du combiné des instruments. Un symbole noir ou blanc apparaît également si des adultes se trouvent aux places arrière → fig. 22. Le symbole noir indique le nombre de places assises inoccupées. Le symbole blanc rempli indique le nombre de places assises occupées. L'affichage s'éteint après 60 secondes environ.

L'indicateur de statut des ceintures pour les places arrière fonctionne sur batterie avec un standard radio. Les autres systèmes radio, par exemple les émetteurs-récepteurs radio, peuvent perturber le système → ⚠.

Avant de démarrer, le conducteur doit vérifier si le nombre de places assises affichées dans le combiné des instruments correspond au nombre de sièges installés à l'arrière → ⚠. Si le nombre ne correspond pas, faites contrôler le système dans un atelier spécialisé agréé → page 51.

⚠ MISE EN GARDE

Une utilisation imprudente de l'indicateur de statut des ceintures peut provoquer de graves blessures. Le système ne saurait remplacer la vigilance du conducteur.

- Avant de démarrer, vérifiez toujours si le nombre de places assises affichées dans le combiné des instruments correspond au nombre de sièges installés à l'arrière.
- Avant de démarrer, vérifiez toujours si tous les occupants du véhicule ont correctement mis leur ceinture de sécurité.

⚠ MISE EN GARDE

Le rappel de bouclage des ceintures est conçu pour détecter des personnes adultes. L'occupation des sièges par des personnes plus légères, notamment des enfants, n'est pas détectée correctement. De plus, le rappel de bouclage des ceintures ne réagit pas ou que de manière limitée lors de l'utilisation de sièges pour enfants et de coussins de siège.

- Assurez-vous à tout moment que tous les occupants du véhicule, notamment les enfants, ont bouclé correctement leur ceinture de sécurité.

Le véhicule peut éventuellement détecter des sièges démontés mais placés à proximité du véhicule.

En cas d'installation en deuxième monte ou de remplacement de sièges, l'indicateur d'état des ceintures doit être activé par un atelier spécialisé agréé → page 111, → page 51. ◁

Résolution des problèmes

Tenez compte des ⚠ au début de ce chapitre, à la page 49.

Dysfonctionnement de l'indicateur de statut des ceintures

Le témoin de contrôle jaune reste allumé de manière permanente. Un message peut en plus apparaître sur l'afficheur du combiné des instruments.

La batterie de l'équipement radioélectrique est trop faible sur au moins un siège.

1. Rendez-vous dans un atelier spécialisé agréé.
2. Contrôlez les sièges arrière et remplacez la batterie si nécessaire.

Indicateur de statut des ceintures défectueux

Le témoin de contrôle jaune reste allumé de manière permanente. Un message peut en plus apparaître sur l'afficheur du combiné des instruments.

1. Rendez-vous dans un atelier spécialisé agréé.

2KF012740AB

⚠ Dysfonctionnement de l'indicateur d'état des ceintures

Le témoin de contrôle resté allumé de manière permanente. Un message peut en plus apparaître sur l'afficheur du combiné des instruments.

La batterie de l'équipement radioélectrique est trop faible sur au moins un siège.

1. Rendez-vous dans un atelier spécialisé agréé.
2. Contrôlez les sièges arrière et remplacez la batterie si nécessaire. ◁

Bouclage ou débouclage de la ceinture de sécurité

Tenez compte des ⚠ au début de ce chapitre, à la page 49.

Bouclage de la ceinture de sécurité

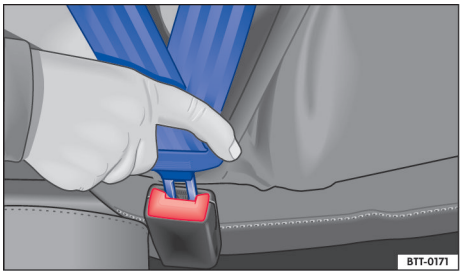

Fig. 23 Insertion du pêne de la ceinture de sécurité dans le boîtier de verrouillage

Bouclez la ceinture de sécurité avant chaque départ.

1. Réglez correctement le siège et l'appuie-tête → page 47.
2. Le dossier doit s'encliqueter en position verticale.
3. Tirez la sangle et faites-la passer de manière uniforme devant la poitrine et le bassin. Veillez alors à **ne pas** vriller la sangle.
4. Insérez fermement le pêne dans le boîtier de verrouillage du siège correspondant → fig. 23.
5. Tirez sur la ceinture de sécurité pour vérifier que le pêne est bien encliqueté dans le boîtier de verrouillage.

Débouclage de la ceinture de sécurité

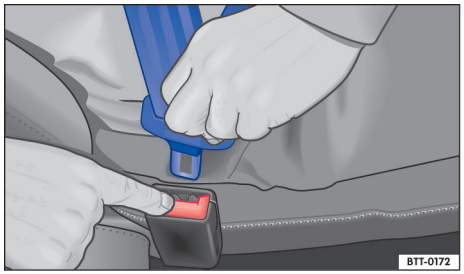

Fig. 24 Retrait du pêne du boîtier de verrouillage

Débouclez la ceinture de sécurité uniquement lorsque le véhicule est à l'arrêt.

1. Appuyez sur le bouton rouge du boîtier de verrouillage → fig. 24. Le pêne est éjecté.
2. Guidez la ceinture de sécurité à la main pour que la sangle s'enroule plus facilement, que la ceinture de sécurité ne se vrille pas et que le revêtement ne soit pas endommagé.

Ceinture de sécurité vrillée

S'il s'avère difficile d'extraire la ceinture de sécurité du guide-ceinture, il se peut qu'elle se soit vrillée dans le revêtement latéral en raison d'un enroulement trop rapide lors du débouclage de la ceinture :

1. Déroulez entièrement la ceinture de sécurité en tirant lentement et avec précaution sur le pêne.
2. Dévrillez la ceinture de sécurité, puis laissez-la s'enrouler lentement avec précaution en la guidant avec la main.
3. Bouclez la ceinture de sécurité même si vous ne parvenez pas à la dévriller.

   La ceinture ne doit alors pas être vrillée dans la zone qui porte directement sur le corps !
4. Rendez-vous immédiatement dans un atelier spécialisé agréé pour faire dévriller la ceinture. ◁

Ajustement de la sangle

Tenez compte des ⚠ au début de ce chapitre, à la page 49.

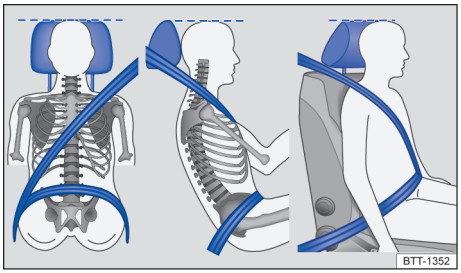

Fig. 25 Ajustement correct de la sangle et réglage correct de l'appuie-tête

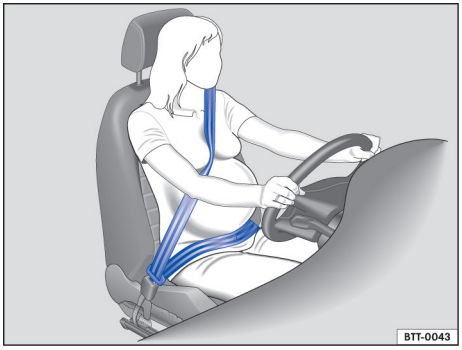

Fig. 26 Ajustement correct de la sangle recommandé pour les femmes enceintes

En cas d'accident, seules les ceintures de sécurité correctement ajustées offrent une protection optimale et réduisent le risque de blessures graves ou mortelles. De plus, l'ajustement correct de la sangle maintient les occupants dans une position telle que le sac gonflable offre une protection maximale lors de son déclenchement. Par conséquent, bouclez toujours votre ceinture de sécurité et veillez à ce que la sangle soit correctement ajustée → fig. 25.

Une mauvaise position assise risque de provoquer des blessures graves, voire mortelles → page 47.

Ajustement correct de la sangle

— La sangle baudrier de la ceinture de sécurité doit toujours passer environ au milieu de l'épaule, jamais sur le cou, au-dessus du bras, en dessous du bras ou dans le dos.

— La sangle sous-abdominale de la ceinture de sécurité doit toujours passer devant le bassin, jamais sur le ventre.

— La ceinture de sécurité doit toujours s'appliquer bien à plat sur le corps et l'enserrer fermement. Resserrez légèrement la sangle si nécessaire.

Pendant toute leur grossesse, les **femmes enceintes** doivent positionner leur ceinture de sécurité uniformément sur la poitrine, le plus bas possible devant le bassin et toujours l'appliquer bien à plat, de façon à n'exercer aucune pression sur le bas-ventre → fig. 26.

Adaptation de l'ajustement de la sangle à la taille des occupants

L'ajustement de la sangle peut être adapté avec l'équipement suivant :

— Dispositif de réglage en hauteur des ceintures sur les sièges avant → page 54.

— Sièges avant réglables en hauteur → page 102.

⚠ MISE EN GARDE

Un mauvais ajustement de la sangle risque de provoquer des blessures graves en cas d'accident ou en cas de manœuvres de freinage et de conduite brusques.

- Les ceintures de sécurité ne peuvent offrir une protection optimale que si le dossier est en position verticale et la ceinture de sécurité correctement ajustée.
- La ceinture de sécurité elle-même ou une ceinture de sécurité détachée peut provoquer des blessures graves si elle se déplace des parties dures vers les parties molles du corps (par ex. le ventre).
- Placez la ceinture de sécurité à plat et fermement contre le haut du corps.
- La sangle sous-abdominale de la ceinture de sécurité doit passer devant le bassin, jamais sur le ventre. Placez la ceinture de sécurité à plat et fermement contre le bassin. Tirez légèrement la sangle si nécessaire.

2KF012740AB

- Pendant toute leur grossesse, les femmes enceintes doivent positionner leur ceinture de sécurité uniformément sur la poitrine, le plus bas possible devant le bassin et toujours l'appliquer bien à plat, de façon à n'exercer aucune pression sur le bas-ventre.
- Ne vrillez pas la sangle.
- Ne tenez jamais la ceinture de sécurité éloignée de votre corps au moyen de votre main.
- Ne faites pas passer la sangle sur des objets rigides ou cassants, par ex. des lunettes, des stylos à bille ou des clés.
- Ne modifiez jamais l'ajustement de la sangle en utilisant des pinces de ceinture, des œillets de retenue ou autres.

Pour bénéficier d'une protection optimale de la ceinture de sécurité et des sacs gonflables, les personnes qui, en raison de leur morphologie, ne peuvent pas ajuster leur sangle de manière optimale, ont tout avantage à s'informer dans un atelier spécialisé agréé sur les possibilités d'aménagements spéciaux.

Réglage en hauteur de la ceinture

Tenez compte des ⚠ au début de ce chapitre, à la page 49.

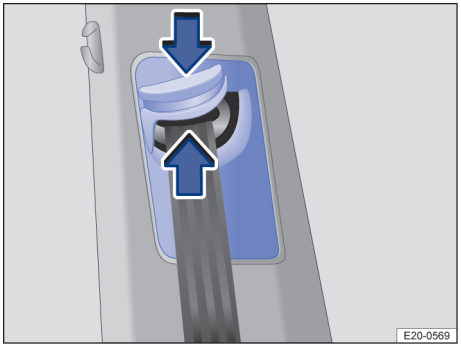

Fig. 27 À côté des sièges avant : réglage en hauteur de la ceinture

Le dispositif de réglage en hauteur de la ceinture pour les sièges avant vous permet d'adapter la ceinture de sécurité à votre taille dans la zone de votre épaule afin qu'elle puisse être correctement ajustée :

1. Poussez la ferrure d'inversion dans le sens de la flèche et maintenez-la dans cette position → fig. 27.
2. Remontez ou abaissez la ferrure d'inversion jusqu'à ce que la ceinture de sécurité passe au milieu de l'épaule → page 53.
3. Relâchez la ferrure d'inversion.
4. Tirez ensuite la ceinture de sécurité d'un coup sec pour vous assurer que la ferrure d'inversion est correctement encliquetée.

⚠ MISE EN GARDE

Une hauteur de ceinture mal réglée augmente le risque de blessures graves ou mortelles.

- Avant le départ, ajustez toujours la hauteur de ceinture en fonction de la position assise correcte.
- N'utilisez jamais le dispositif de réglage en hauteur de la ceinture pendant la marche du véhicule.

Enrouleur automatique de ceinture, rétracteur de ceinture, limiteur d'effort de ceinture

Tenez compte des ⚠ au début de ce chapitre, à la page 49.

Les ceintures de sécurité du véhicule font partie intégrante du concept global de sécurité du véhicule → page 59 et comportent les fonctions importantes suivantes :

Enrouleur automatique de ceinture

Les ceintures de sécurité des sièges avant ainsi que, en fonction de l'équipement, des places assises arrière sont équipées d'un enrouleur automatique de ceinture. Lorsque vous tirez lentement sur la ceinture de sécurité ou en cas de trajet normal, la sangle baudrier vous garantit une entière liberté de mouvement. Cependant, l'enrouleur automatique bloque la ceinture de sécurité lorsque vous tirez rapidement sur la ceinture, en cas de freinage brusque, dans les

parcours en montagne, dans les virages ou lors d'une accélération.

Rétracteur de ceinture

Les ceintures de sécurité suivantes sont équipées de rétracteurs de ceintures en fonction de l'équipement :

— Sièges avant

— Places latérales de la deuxième rangée

En cas de collisions frontales, latérales ou par l'arrière de forte intensité, les rétracteurs de ceintures sont activés par des capteurs et tendent les ceintures de sécurité dans le sens inverse de leur déroulement. La ceinture de sécurité relâchée est tendue de manière à réduire le mouvement des occupants du véhicule vers l'avant et dans le sens du choc. Le rétracteur de ceinture fonctionne, selon l'équipement, conjointement avec le système de sacs gonflables.

Lors du déclenchement, une fine poussière peut être libérée. Ce phénomène est tout à fait normal et ne doit pas être interprété comme un début d'incendie à bord du véhicule.

⚠ MISE EN GARDE

La fonction protectrice des rétracteurs de ceinture ne suffit que pour une seule activation des rétracteurs de ceinture. Lorsque les rétracteurs de ceinture se sont déclenchés, le système doit être remplacé.

- Faites immédiatement remplacer les rétracteurs de ceinture déclenchés et les composants concernés du système par des pièces neuves agréées et homologuées pour votre véhicule.
- Faites effectuer les réparations et les modifications sur le véhicule uniquement dans un atelier spécialisé agréé. Les ateliers spécialisés qualifiés disposent de l'outillage, des appareils de diagnostic, des informations de réparation et du personnel qualifié requis à cet effet.
- Ne montez jamais sur le véhicule des pièces de rétracteurs de ceinture recyclées ou provenant de véhicules hors d'usage.
- Ne modifiez jamais les composants des rétracteurs de ceinture.

Limiteur d'effort de ceinture

Les ceintures de sécurité sont, en fonction de l'équipement, équipées de limiteurs d'effort de ceinture. Le limiteur d'effort de ceinture diminue la pression qu'exerce la ceinture de sécurité sur le corps lors d'un accident.

ℹ Lors de la mise au rebut du véhicule ou des composants du système, les directives de sécurité s'y rapportant doivent être respectées. Les ateliers spécialisés agréés connaissent ces consignes. ◁

Entretien et mise au rebut des rétracteurs de ceinture

📖 **Tenez compte des ⚠ au début de ce chapitre, à la page 49.**

Lors de travaux effectués sur le rétracteur ainsi que lors de la dépose et de la pose d'autres pièces du véhicule effectuées dans le cadre de travaux de réparation, un endommagement éventuel de la ceinture de sécurité peut passer inaperçu. Il peut alors arriver que les rétracteurs de ceintures ne fonctionnent pas correctement ou pas du tout en cas d'accident.

Pour ne pas compromettre l'efficacité des rétracteurs de ceintures et empêcher que les composants déposés ne provoquent des blessures ou ne polluent l'environnement, les directives applicables doivent être respectées. Les ateliers spécialisés agréés connaissent ces consignes.

⚠ MISE EN GARDE

Toute manipulation incorrecte ou réparation que vous effectuez vous-même sur les ceintures de sécurité, les enrouleurs automatiques et les rétracteurs de ceintures peut augmenter le risque de blessures graves ou mortelles. Le rétracteur de ceinture risque de ne pas se déclencher quand il le faut ou de se déclencher de manière inattendue.

- N'effectuez jamais vous-même les réparations, les réglages, la dépose et la repose des pièces des rétracteurs de ceinture ou des ceintures de sécurité, mais confiez ces opérations unique-

2KF012740AB

ment à un atelier spécialisé agréé → page 404.

- Les ceintures de sécurité, les rétracteurs de ceinture et les enrouleurs automatiques de ceinture ne sont pas réparables. Ils doivent être remplacés.

Les modules de sacs gonflables et les rétracteurs de ceinture peuvent contenir du perchlorate. Veuillez respecter les dispositions légales concernant la mise au rebut. ◁

Système de sacs gonflables

Entrée en matière

Selon le modèle, le véhicule est équipé d'un sac gonflable du conducteur et du passager avant. Les sacs gonflables assurent une protection supplémentaire pour la cage thoracique et la tête du conducteur et du passager avant si le siège, les ceintures de sécurité, les appuie-têtes et, pour le conducteur, le volant sont correctement réglés et utilisés. Les sacs gonflables ne sont conçus que pour offrir une protection supplémentaire. Les sacs gonflables ne sauraient en aucun cas remplacer les ceintures de sécurité ; celles-ci doivent toujours être portées même si les places avant sont équipées de sacs gonflables frontaux.

MISE EN GARDE

Ne vous fiez pas uniquement au système de sacs gonflable pour vous protéger.

- Même si un sac gonflable se déclenche, il ne constitue qu'une mesure de protection complémentaire.
- Le système de sacs gonflables n'offre une protection optimale et ne réduit les risques de blessures que si les occupants du véhicule ont mis correctement leur ceinture de sécurité .
- Avant chaque départ, chaque occupant du véhicule doit toujours adopter une position assise correcte, ajuster correctement la ceinture de sécurité affectée à sa place assise et la laisser correctement ajustée et bouclée pendant tout le trajet. Cette recommandation s'adresse à tous les passagers et s'applique également lorsque vous circulez en ville.

MISE EN GARDE

La présence d'objets entre les occupants et la zone de déploiement des sacs gonflables augmente le risque de blessures en cas de déclenchement des sacs gonflables. La zone de déploiement des sacs gonflables s'en trouve modifiée ou les objets sont projetés contre le corps.

- Pendant le trajet, ne tenez jamais d'objets dans vos mains et ne transportez jamais d'objets sur vos genoux.
- Ne transportez jamais d'objets sur le siège du passager avant. En cas de freinage ou de manœuvre de conduite brusques, les objets risquent de parvenir dans la zone de déploiement des sacs gonflables et d'être projetés dangereusement à travers l'habitacle en cas de déclenchement des sacs gonflables.
- Aucune autre personne, aucun animal ni aucun objet ne doit se trouver entre les occupants assis sur les sièges avant ou les places arrière latérales et les zones de déploiement du sac gonflable. Veillez à ce que ces consignes soient également respectées par les passagers, enfants et adultes.

MISE EN GARDE

La fonction protectrice du système de sacs gonflables ne suffit que pour une seule activation du sac gonflable. Lorsque les sacs gonflables se sont déclenchés, le système doit être remplacé.

- Faites immédiatement remplacer les sacs gonflables déclenchés et les composants concernés du système par des pièces neuves agréées par le constructeur et homologuées pour votre véhicule.
- Faites effectuer les réparations et les modifications sur le véhicule uniquement dans un atelier spécialisé agréé. Les ateliers spécialisés qualifiés disposent de l'outillage, des appareils de diagnostic, des informations de répara-

tion et du personnel qualifié requis à cet effet.

- Ne montez jamais sur le véhicule des pièces de sacs gonflables recyclées ou provenant de véhicules hors d'usage.
- Ne modifiez jamais les composants du système de sacs gonflables.

⚠ MISE EN GARDE

Une fine poussière et de la vapeur d'eau peuvent être libérées lors du déclenchement des sacs gonflables. Ce phénomène est normal et ne doit pas être interprété comme un début d'incendie à bord du véhicule.

- La poussière fine peut provoquer une éruption cutanée, une irritation des muqueuses oculaires ainsi que des difficultés respiratoires, notamment chez les personnes souffrant ou ayant souffert d'asthme ou d'autres problèmes respiratoires. Pour réduire les difficultés respiratoires, sortez du véhicule ou ouvrez les glaces ou les portes pour pouvoir respirer de l'air frais.
- En cas de contact avec la poussière, lavez-vous les mains et le visage avec un savon doux et de l'eau avant de prendre votre prochain repas.
- Veillez à ce qu'aucune poussière n'entre en contact avec les yeux ou des plaies ouvertes.
- Rincez-vous les yeux à l'eau si la poussière y a pénétré.

⚠ MISE EN GARDE

Les nettoyants contenant des solvants rendent la surface des modules de sacs gonflables poreuse. En cas d'accident ayant entraîné le déclenchement d'un sac gonflable, les pièces en matière plastique qui se détachent peuvent provoquer des blessures graves.

- Ne traitez jamais le tableau de bord et la surface des modules de sacs gonflables avec des nettoyants contenant des solvants. ◁

Type de système de sacs gonflables du passager avant

📖 Tenez compte des ⚠ au début de ce chapitre, à la page 56.

En fonction de l'équipement du véhicule, ce dernier peut inclure un **système de sacs gonflables** ou un **système de sacs gonflables avec désactivation du sac gonflable du passager avant**.

Système de sacs gonflables

Seul un atelier spécialisé agréé peut désactiver le sac gonflable du passager avant.

Caractéristiques du système de sacs gonflables :

— Sac gonflable du passager avant dans le tableau de bord

— Témoin de contrôle sur l'afficheur du combiné d'instruments.

Système de sacs gonflables avec désactivation du sac gonflable du passager avant

Le sac gonflable du passager avant peut être désactivé manuellement par une commande à clé → page 62.

Caractéristiques du système de sacs gonflables avec désactivation du sac gonflable du passager avant :

— Sac gonflable du passager avant dans le tableau de bord

— Témoin de contrôle sur l'afficheur du combiné d'instruments.

— Témoin PASSENGER AIR BAG OFF dans la console de pavillon.

— Témoin PASSENGER AIR BAG ON dans la console de pavillon.

— Commande à clé côté passager avant. ◁

2KF012740AB

Témoin de contrôle

Tenez compte des ⚠ au début de ce chapitre, à la page 56.

Fig. 28 Dans la console de pavillon : témoin d'activation du sac gonflable du passager avant

Fig. 29 Dans la console de pavillon : témoin de désactivation du sac gonflable frontal du passager avant

Le témoin de contrôle jaune sur l'afficheur du combiné d'instruments s'allume après la mise du contact pour contrôler rapidement le fonctionnement et s'éteint au bout de quelques secondes.

OFF Sac gonflable du passager avant désactivé. Le témoin de contrôle jaune intégré dans la console de pavillon s'allume en permanence → fig. 29.

ON Sac gonflable du passager avant activé Le témoin de contrôle jaune dans la console de pavillon s'éteint automatiquement environ 60 secondes après la mise du contact ou suite à l'activation du sac gonflable du passager avant à l'aide de la commande à clé → fig. 28.

Si, lorsque le sac gonflable du passager avant est **désactivé**, le témoin PASSENGER AIR BAG OFF situé dans la console de pavillon n'est **pas allumé en permanence** ou s'allume en même temps que le témoin dans l'afficheur du combiné d'instruments, il se peut que le système de sacs gonflables soit défaillant → ⚠.

⚠ MISE EN GARDE

En cas de dysfonctionnement du système de sacs gonflables, le sac gonflable risque de ne pas se déclencher du tout ou de se déclencher imparfaitement ou de manière inopinée, ce qui peut entraîner des blessures graves ou mortelles.

- Faites immédiatement contrôler le système de sacs gonflables dans un atelier spécialisé agréé.
- N'installez jamais un siège pour enfants sur le siège du passager avant. Retirez le siège pour enfants présent ! En cas d'accident, le sac gonflable du passager avant risquerait de se déclencher malgré le dysfonctionnement. ◁

Résolution des problèmes

Tenez compte des ⚠ au début de ce chapitre, à la page 56.

Dysfonctionnement du système de sacs gonflables et du rétracteur de ceinture

Le témoin de contrôle jaune reste allumé de manière permanente. Un message peut en plus apparaître sur l'afficheur du combiné d'instruments.

Un dysfonctionnement a été détecté sur au moins un sac gonflable ou un rétracteur de ceinture.

1. Rendez-vous dans un atelier spécialisé agréé et faites contrôler le système de sacs gonflables et de rétracteurs de ceintures.

Système de sacs gonflables ou rétracteurs de ceinture désactivés avec le lecteur de diagnostic

Lorsque vous mettez le contact, le témoin de contrôle jaune s'allume pendant environ quatre secondes, puis clignote pendant environ douze secondes. Un message peut en plus apparaître sur l'afficheur du combiné d'instruments.

Au moins un sac gonflable ou un rétracteur de ceinture a été désactivé à l'aide d'un lecteur de diagnostic.

1. Rendez-vous dans un atelier spécialisé agréé et faites vérifier si le système de sacs gonflables ou de rétracteurs de ceintures doit rester désactivé.

OFF 2 Sac gonflable du passager avant désactivé

Le témoin de contrôle jaune du sac gonflable du passager avant désactivé reste allumé en permanence.

Le sac gonflable du passager avant a été désactivé.

1. Vérifiez si le sac gonflable du passager avant doit rester désactivé, par ex. lors de l'utilisation d'un siège pour enfants sur le siège du passager avant.

ON Sac gonflable du passager avant activé

Le témoin de contrôle jaune du sac gonflable du passager avant activé s'allume pendant environ 60 secondes après la mise du contact ou après l'activation du sac gonflable du passager avant avec la commande à clé.

Le sac gonflable du passager avant a été activé.

1. Vérifiez si le sac gonflable du passager avant doit rester activé.

Description et fonctionnement des sacs gonflables

Tenez compte des ⚠ au début de ce chapitre, à la page 56.

En cas d'accident, le sac gonflable peut protéger les occupants du véhicule en amortissant leur déplacement dans le sens du choc lors de collisions frontales et latérales.

Chaque sac gonflable déployé est rempli par un générateur de gaz. Les caches des modules de sacs gonflables en question s'ouvrent alors et, sous l'effet d'une force importante, les sacs gonflables se déploient en quelques millisecondes dans leurs zones de déploiement. Lorsque les occupants attachés du véhicule plongent dans le sac déployé, le gaz qu'il contient s'échappe pour les amortir et les freiner. Le risque de blessures graves ou mortelles est ainsi réduit. D'autres blessures telles que des boursouflures, des contusions et des éraflures ne peuvent pas être exclues lors du déploiement du sac gonflable. Le déploiement du sac gonflable déclenché peut entraîner l'apparition de chaleur de friction.

Les sacs gonflables n'offrent aucune protection pour les bras ni pour les parties inférieures du corps.

Les principaux facteurs de déclenchement des sacs gonflables sont le type d'accident, l'angle de collision, la vitesse du véhicule et la nature de l'objet percuté. Par conséquent, les sacs gonflables ne se déclenchent pas à chaque endommagement visible du véhicule.

Le déclenchement du système de sacs gonflables dépend du taux de décélération du véhicule engendré par une collision et enregistré par le calculateur électronique. Si le taux de décélération est inférieur à la valeur de référence programmée dans le calculateur, les sacs gonflables ne se déclenchent pas, bien que la collision puisse entraîner des endommagements importants sur le véhicule. Les dommages causés au véhicule, les frais de réparation ou même l'absence de dommages sur le véhicule en cas d'accident ne justifient pas obligatoirement le déclenchement ou non d'un sac gonflable. Étant donné que les circonstances dans lesquelles une collision se produit peuvent varier fortement d'une situation à l'autre, il est impossible de définir une gamme de vitesses et de valeurs de référence. Il est donc impossible de prendre en considération chaque type envisageable de choc et d'angle de collision pouvant entraîner le déclenchement du sac gonflable. Les principaux facteurs de déclenchement des sacs gonflables sont, entre autres, la nature (dure ou souple) de l'objet percuté par le véhicule, l'angle de collision et la vitesse du véhicule.

Dans certains types d'accidents, les sacs gonflables ne servent que de complément à la ceinture de sécurité automatique trois points, lorsque la décélération du véhicule

2KF012740AB

est suffisamment élevée pour que les sacs gonflables se déclenchent. Les sacs gonflables ne se déclenchent qu'une seule fois et sous certaines conditions. Les ceintures de sécurité sont toujours présentes pour garantir une protection dans des situations où les sacs gonflables ne se déclenchent pas ou lorsque ces derniers se sont déjà déclenchés. Ceci est par exemple le cas lorsque, après une première collision, le véhicule entre en collision avec un autre véhicule ou est percuté par un autre véhicule.

Le système de sacs gonflables fait partie intégrante du concept global de sécurité passive du véhicule. Le système de sacs gonflables ne peut garantir une protection optimale que si les occupants du véhicule ont mis correctement leur ceinture de sécurité et ont adopté une position assise correcte ⚠ → page 47.

Composants du concept de sécurité du véhicule

Les équipements de sécurité suivants montés dans le véhicule forment, à eux tous, le concept de sécurité du véhicule conçu pour réduire le risque de blessures graves et mortelles. Selon la dotation du véhicule, il se peut que certains équipements ne soient pas montés sur le véhicule ou soient indisponibles sur certains marchés.

— Ceintures de sécurité optimisées à toutes les places assises
— Rétracteurs de ceinture pour le conducteur et le passager avant en combinaison avec sacs gonflables latéraux
— Dispositif de réglage en hauteur des ceintures sur les sièges avant
— Témoin d'alerte et éventuellement indicateur de statut des ceintures.
— Sacs gonflables du conducteur et du passager avant
— Sacs gonflables latéraux pour le conducteur, le passager avant et, éventuellement pour les places latérales arrière.
— Sacs gonflables de tête à gauche et à droite.
— Sac gonflable central entre le conducteur et le passager avant.
— Témoin de sac gonflable jaune .
— Témoin PASSENGER AIR BAG jaune ON dans la console de pavillon.
— Témoin PASSENGER AIR BAG jaune OFF dans la console de pavillon.
— Calculateurs et capteurs.
— Appuie-têtes optimisés en cas d'impact arrière et réglables en hauteur.
— Colonne de direction réglable.
— Points d'ancrage pour sièges pour enfants aux places arrière latérales dans l'habitacle et sur le siège du passager avant, le cas échéant.
— Éventuellement points de fixation de la ceinture de retenue supérieure (Top Tether) pour sièges pour enfants.

Situations dans lesquelles les sacs gonflables frontaux, latéraux, centraux et de tête ne se déclenchent pas :

— Si le contact est coupé lors d'une collision.
— Si, en cas de collision avec le véhicule qui vous précède, la décélération mesurée par le calculateur est insuffisante.
— En cas de collisions latérales sans gravité.
— En cas de collisions arrière.
— Si, en cas de retournement, la vitesse mesurée par le calculateur est trop faible.
— Lorsque la vitesse de collision est inférieure au seuil de référence enregistré dans le calculateur. ◁

Sacs gonflables frontaux

Tenez compte des ⚠ au début de ce chapitre, à la page 56.

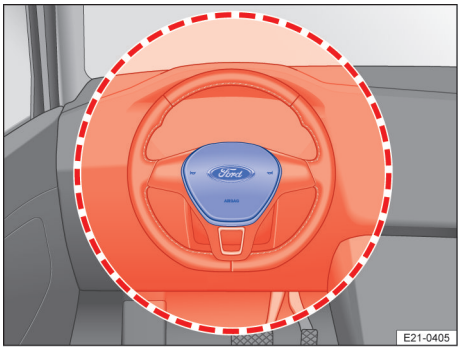

Fig. 30 Emplacement de montage et zone de déploiement du sac gonflable du conducteur (schéma de principe)

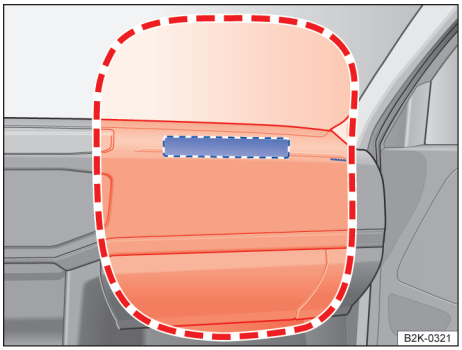

Fig. 31 Emplacement de montage et zone de déploiement du sac gonflable du passager avant (schéma de principe)

Le système de sacs gonflables frontaux offre, en complément des ceintures de sécurité, une protection supplémentaire pour la tête et la cage thoracique du conducteur et du passager avant en cas de collisions frontales correspondant à un accident de gravité supérieure. La distance la plus grande possible par rapport au sac gonflable frontal doit toujours être respectée → page 47. Ainsi, les sacs gonflables frontaux peuvent entièrement se déployer en cas de déclenchement et offrir une protection maximale.

Le sac gonflable frontal du conducteur est logé dans le volant → fig. 30 et celui du passager avant se trouve dans le tableau de bord → fig. 31. Les emplacements de montage des sacs gonflables sont repérés par les monogrammes « AIRBAG ».

Les zones entourées d'un cadre rouge sont couvertes par les sacs gonflables frontaux en cas de déclenchement (zone de déploiement). C'est pourquoi vous ne devez jamais poser ni fixer d'objets dans ces zones → ⚠. Les pièces rapportées de première monte ne se trouvent pas dans la zone de déploiement des sacs gonflables frontaux du conducteur et du passager avant.

Les caches des modules de sacs gonflables se rabattent lors du déploiement des sacs gonflables du conducteur et du passager avant. Les caches des modules de sacs gonflables restent solidaires du volant et du tableau de bord.

⚠ DANGER

Une fois déclenché, le sac gonflable se déploie en quelques fractions de seconde et à très grande vitesse.

- N'encombrez jamais la zone de déploiement des sacs gonflables frontaux.
- Ne fixez jamais d'objets ni sur les caches ni dans la zone de déploiement des modules de sacs gonflables (par ex. des porte-boissons ou des supports de téléphone).
- Aucune autre personne, aucun animal ni aucun objet ne doit se trouver entre les occupants assis sur les sièges avant et les zones de déploiement des sacs gonflables. Veillez à ce que ces consignes soient également respectées par les enfants et les passagers.
- Ne fixez pas d'objets sur le pare-brise ni au-dessus du sac gonflable frontal côté passager avant (par ex. appareils de navigation nomades).
- N'appliquez pas d'autocollants, ne recouvrez pas ou ne modifiez pas de quelque façon que ce soit le module de sac gonflable du volant ainsi que la surface du tableau de bord dans la zone de déploiement du sac gonflable du passager avant.

2KF012740AB

⚠ MISE EN GARDE

Les sacs gonflables frontaux se déploient devant le volant → fig. 30 et devant le tableau de bord → fig. 31.

- Lorsque vous conduisez, tenez toujours le volant en plaçant vos deux mains à la périphérie : positions 9 h et 3 h.
- Réglez le siège du conducteur de manière à laisser une distance d'au moins 25 cm (environ 10 pouces) entre votre cage thoracique et le centre du volant. Si votre morphologie ne vous permet pas de respecter cette distance minimale, prenez impérativement contact avec un atelier spécialisé agréé.
- Réglez le siège du passager avant de sorte que la distance entre le passager avant et le tableau de bord soit la plus grande possible.

Activation ou désactivation du sac gonflable du passager avant

Tenez compte des ⚠ au début de ce chapitre, à la page 56.

Fig. 32 Sur la face avant du tableau de bord : commande à clé de désactivation et d'activation du sac gonflable du passager avant

En cas de fixation d'un siège pour enfants dos à la route sur le siège du passager avant, désactivez le sac gonflable du passager avant !

Activation du sac gonflable du passager avant

1. Coupez le contact.
2. Ouvrez la porte du passager avant.
3. Sortez la clé de secours de la clé du véhicule.
4. Engagez le panneton jusqu'au deuxième cran de résistance dans la commande à clé → fig. 32. Le panneton est alors introduit aux 3/4 environ dans la commande à clé → ⓘ.
5. Tournez la clé de secours sans forcer en position **ON**.
6. Retirez la clé de secours de la commande à clé et réintroduisez-la dans la clé du véhicule.

   Le témoin de contrôle jaune PASSENGER AIR BAG ON situé dans la console centrale s'allume, puis s'éteint au bout de 60 secondes environ.
7. Fermez la porte du passager avant.
8. Vérifiez que le témoin de contrôle PASSENGER AIR BAG OFF situé dans la console de pavillon ne s'allume **pas** lorsque le contact est mis → page 58.

Désactivation du sac gonflable du passager avant

1. Coupez le contact.
2. Ouvrez la porte du passager avant.
3. Sortez la clé de secours de la clé du véhicule.
4. Engagez le panneton jusqu'au deuxième cran de résistance dans la commande à clé → fig. 32. Le panneton est alors introduit aux 3/4 environ dans la commande à clé → ⓘ.
5. Tournez la clé de secours sans beaucoup forcer en position **OFF**.
6. Fermez la porte du passager avant.
7. Le témoin de contrôle PASSENGER AIR BAG OFF reste allumé en permanence dans la console de pavillon lorsque le contact est mis → page 58.

Lorsque le sac gonflable du passager avant est désactivé, aucun occupant ne doit être assis sur le siège du passager avant. Seule l'utilisation d'un siège pour enfants dos à la route est autorisée → ⚠.

Critère de détection de la désactivation du sac gonflable du passager avant

La désactivation du sac gonflable du passager avant est **uniquement** indiquée par

l'allumage permanent du témoin de contrôle PASSENGER AIR BAG OFF intégré à la console de pavillon → page 58.

Si le témoin de contrôle OFF intégré à la console centrale **ne reste pas allumé en permanence** ou s'il s'allume en même temps que le témoin de contrôle sur l'afficheur du combiné des instruments, aucun système de retenue pour enfants ne doit être installé sur le siège du passager avant pour des raisons de sécurité. En cas d'accident, le sac gonflable du passager avant risquerait de se déclencher.

DANGER

Respectez les consignes de sécurité importantes relatives au sac gonflable du passager avant → page 69.

DANGER

Le sac gonflable du passager avant ne doit être désactivé que dans des cas particuliers.

- Pour éviter tout endommagement du système de sacs gonflables, activez ou désactivez le sac gonflable du passager avant uniquement lorsque le contact est coupé.
- Le conducteur assume l'entière responsabilité de la bonne position de la commande à clé.
- Désactivez le sac gonflable du passager avant uniquement lorsqu'un siège pour enfants dos à la route est fixé à titre exceptionnel sur le siège du passager avant.
- Réactivez le sac gonflable du passager avant dès que le siège pour enfants dos à la route n'est plus utilisé sur le siège du passager avant.

MISE EN GARDE

Ne laissez pas la clé du véhicule introduite dans la commande à clé pendant le trajet.

- Des secousses peuvent en effet provoquer la rotation intempestive de la clé du véhicule dans la commande à clé et activer éventuellement le sac gonflable du passager avant.
- Le sac gonflable du passager avant peut alors se déclencher de manière imprévue, ce qui peut provoquer des blessures graves ou mortelles.

AVERTISSEMENT

Un panneton non suffisamment engagé peut endommager la commande à clé lors de la rotation.

AVERTISSEMENT

Ne laissez pas la clé du véhicule engagée dans la commande à clé car les deux peuvent être endommagées lors de la fermeture de la porte. ◁

Sacs gonflables latéraux

Tenez compte des ⚠ au début de ce chapitre, à la page 56.

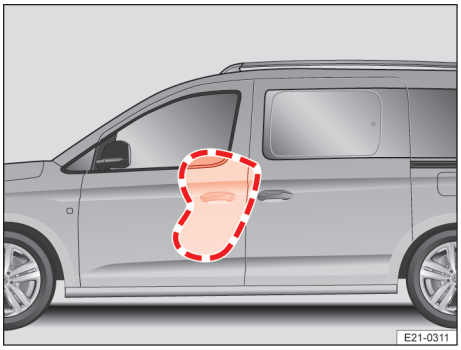

Fig. 33 Zone de déploiement du sac gonflable latéral sur le côté gauche du véhicule

2KF012740AB

Fig. 34 Sur le côté du siège avant : emplacement de montage du sac gonflable latéral

Selon l'équipement du véhicule, des sacs gonflables latéraux pour le conducteur et le passager avant sont montés.

Les sacs gonflables latéraux se trouvent dans les rembourrages extérieurs des dossiers du siège du conducteur et, éventuellement, du siège du passager avant → fig. 34.

Les emplacements de montage sont repérés par des étiquettes portant le logo « AIRBAG ».

La zone repérée en rouge correspond à la zone de déploiement du sac gonflable latéral → fig. 33. C'est pourquoi vous ne devez jamais poser ni fixer d'objets dans cette zone → ⚠.

En cas de collision latérale, les sacs gonflables latéraux se déclenchent du côté du véhicule exposé au choc et réduisent le risque de blessures des occupants de ce côté du véhicule.

⚠ MISE EN GARDE

Une fois déclenché, le sac gonflable se déploie en quelques fractions de seconde et à très grande vitesse.

- N'encombrez jamais la zone de déploiement des sacs gonflables latéraux.
- Aucune autre personne, aucun animal ni aucun objet ne doit se trouver entre les occupants assis sur les sièges avant et les zones de déploiement des sacs gonflables. Veillez à ce que ces consignes soient également respectées par les enfants et les passagers.
- Ne suspendez que des vêtements légers aux patères situées dans l'habitacle. Ne laissez jamais d'objets lourds ou à arêtes vives dans les poches.
- Ne montez pas d'accessoires sur les portes.
- Utilisez uniquement des garnitures de sièges ou des housses de protection expressément homologuées pour une utilisation dans le véhicule. Le sac gonflable latéral ne peut sinon pas se déployer lors de son déclenchement.

⚠ MISE EN GARDE

Toute utilisation non conforme du siège du conducteur et du siège du passager avant peut perturber le fonctionnement du sac gonflable latéral et provoquer des blessures graves.

- Ne déposez jamais les sièges avant du véhicule et ne changez jamais des parties des sièges avant.
- Lorsque des forces trop élevées s'exercent sur les parties latérales des dossiers de sièges, les sacs gonflables latéraux risquent de ne pas se déclencher du tout ou de se déclencher imparfaitement ou de manière inopinée.
- Faites réparer sans délai dans un atelier spécialisé agréé tout endommagement des garnitures de sièges d'origine ou de la couture dans la zone du module de sac gonflable latéral. ◁

Sac gonflable central

Tenez compte des ⚠ au début de ce chapitre, à la page 56.

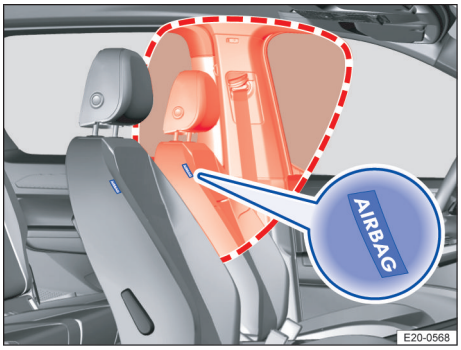

Fig. 35 À l'intérieur du rembourrage de dossier du siège du conducteur : sac gonflable central

Selon l'équipement du véhicule, un sac gonflable central pour le conducteur et le passager avant sont montés.

Le sac gonflable central se trouve à l'intérieur du rembourrage de dossier du siège du conducteur.

L'emplacement du sac gonflable central est repéré par le monogramme « AIRBAG » → fig. 35.

La zone repérée par un cadre rouge correspond à la zone de déploiement du sac gonflable central → fig. 35. C'est pourquoi vous ne devez jamais poser ni fixer d'objets dans cette zone → ⚠.

En cas de collision ou en cas de retournement du véhicule, le sac gonflable central se déclenche et réduit ainsi le risque de blessures des occupants du véhicule.

⚠ MISE EN GARDE

Une fois déclenché, le sac gonflable se déploie en quelques fractions de seconde et à très grande vitesse.

- N'encombrez pas la zone de déploiement du sac gonflable central.
- Ne fixez jamais d'objets sur le cache ou dans la zone de déploiement du sac gonflable central.
- Aucune autre personne, aucun animal ni aucun objet ne doit se trouver entre les occupants assis sur les sièges avant et les zones de déploiement du sac gonflable. Veillez à ce que ces consignes soient également respectées par les enfants et les passagers.
- Utilisez uniquement des garnitures de sièges ou des housses de protection expressément homologuées pour une utilisation dans le véhicule. Le sac gonflable latéral ne peut sinon pas se déployer lors de son déclenchement.

⚠ MISE EN GARDE

Toute utilisation incorrecte du siège du conducteur et du siège du passager avant peut empêcher le bon fonctionnement du sac gonflable central et provoquer des blessures graves.

- Ne déposez jamais les sièges avant du véhicule et ne changez jamais des parties des sièges avant.
- Lorsque des forces trop élevées s'exercent sur les parties latérales des dossiers de sièges, le sac gonflable central risque de ne pas se déclencher du tout ou de se déclencher imparfaitement ou à l'improviste.
- Faites réparer sans délai dans un atelier spécialisé tout endommagement des garnitures de sièges d'origine ou de la couture dans la zone du module de sac gonflable central. ◁

Sacs gonflables de tête

Tenez compte des ⚠ au début de ce chapitre, à la page 56.

2KF012740AB

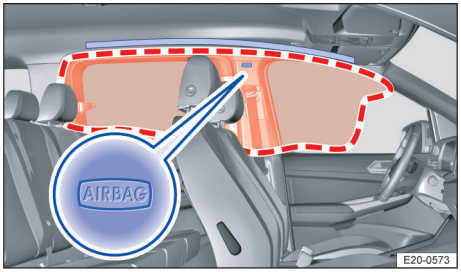

Fig. 36 Sur le côté gauche du véhicule : emplacement de montage et zone de déploiement du sac gonflable de tête (5 places)

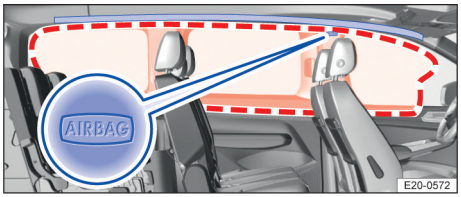

Fig. 37 Sur le côté gauche du véhicule : emplacement de montage et zone de déploiement du sac gonflable de tête (7 places)

Selon l'équipement du véhicule, des sacs gonflables de tête côté conducteur et, éventuellement côté passager avant, sont montés.

Les sacs gonflables de tête sont montés dans l'habitacle, au-dessus des portes. L'emplacement de montage est repéré par les monogrammes « AIRBAG » → fig. 36.

La zone repérée en rouge correspond à la zone de déploiement du sac gonflable de tête. C'est pourquoi vous ne devez jamais poser ni fixer d'objets dans cette zone → ⚠.

En cas de retournement du véhicule, de collision latérale et de certaines collisions frontales, les sacs gonflables de tête se déclenchent des deux côtés.

En cas de retournement du véhicule, de collisions latérales et de certaines collisions frontales, les sacs gonflables de tête diminuent les risques de blessures des occupants des sièges avant et des places arrière latérales.

⚠ MISE EN GARDE

Une fois déclenché, le sac gonflable se déploie en quelques fractions de seconde et à très grande vitesse.

- N'encombrez jamais la zone de déploiement des sacs gonflables de tête.
- Ne fixez jamais d'objets sur le cache ou dans la zone de déploiement du sac gonflable de tête.
- Aucune autre personne, aucun animal ni aucun objet ne doit se trouver entre les occupants assis sur les sièges avant ou les places arrière latérales et les zones de déploiement du sac gonflable. Veillez à ce que ces consignes soient également respectées par les enfants et les passagers.
- Ne suspendez que des vêtements légers aux patères situées dans l'habitacle. Ne laissez jamais d'objets lourds ou à arêtes vives dans les poches.
- Ne montez pas d'accessoires sur les portes.
- Ne posez pas sur les glaces latérales des stores pare-soleil qui n'ont pas été expressément homologués pour une utilisation dans le véhicule.
- Rabattez les pare-soleil vers les glaces latérales uniquement si aucun objet n'est accroché au pare-soleil, comme un stylo ou la télécommande de porte de garage. ◁

Transport des enfants en toute sécurité

🕮 Entrée en matière

Les sièges pour enfants réduisent le risque de blessures en cas d'accident. Par conséquent, transportez toujours les enfants dans des sièges pour enfants !

Tenez compte des points suivants :

— Les sièges pour enfants sont classés en fonction de la taille, de l'âge et du poids de l'enfant.

— La fixation des sièges pour enfants dans le véhicule peut s'effectuer à l'aide de différents systèmes de fixation.

Pour des raisons de sécurité, installez toujours les sièges pour enfants sur les sièges arrière → page 69.

⚠ MISE EN GARDE

Les enfants non ou mal attachés peuvent subir des blessures graves voire mortelles. Par conséquent, tenez compte des points suivants :

- Les enfants de moins de 12 ans ou de taille inférieure à 150 cm doivent impérativement être transportés dans des sièges pour enfants adaptés. Veuillez respecter la réglementation en vigueur dans votre pays.
- Installez systématiquement les enfants dans des sièges pour enfants appropriés. Les sièges pour enfants doivent être adaptés à la taille, à l'âge et au poids de l'enfant.
- Respectez les indications du fabricant du siège pour enfants relatives à la fixation du siège pour enfants dans le véhicule et à la sécurisation des enfants dans le siège.
- N'attachez jamais plusieurs enfants sur un même siège pour enfants.
- Ne prenez jamais d'enfants ou de bébés sur vos genoux.
- Ne laissez jamais d'enfants sans surveillance dans les sièges pour enfants.
- N'autorisez jamais les enfants à être transportés sans être attachés, à se tenir debout pendant la marche du véhicule, à s'agenouiller sur les sièges ou à adopter une mauvaise position assise pendant le trajet. Cela vaut particulièrement pour les enfants transportés sur le siège du passager avant. En cas d'accident, des enfants peuvent se blesser grièvement eux-mêmes ou blesser grièvement d'autres occupants du véhicule.
- Pour que le siège pour enfants offre une protection maximale, il est important que la ceinture de sécurité soit correctement positionnée. Respectez impérativement les indications du fabricant du siège pour enfants au sujet de l'ajustement correct de la sangle de ceinture de sécurité. Une ceinture de sécurité mal ajustée risque de provoquer des blessures, même en cas d'accident de faible gravité.
- Après un accident, remplacez tout siège pour enfants qui a été sollicité. Il peut avoir subi des dommages non visibles. ◁

Types de sièges pour enfants

📖 Tenez compte des ⚠ au début de ce chapitre, à la page 66.

Fig. 38 Exemples de sièges pour enfants

Utilisez uniquement des sièges pour enfants homologués et adaptés à l'enfant.

Normes applicables aux sièges pour enfants

Dans l'Union européenne, ce sont les règlements ECE-R 44 ou ECE-R 129 qui s'appliquent aux sièges pour enfants . Les deux règlements s'appliquent en parallèle. Les sièges pour enfants conformes à ces normes portent le label de contrôle orange ECE. Celui-ci peut comporter notamment les données suivantes :

— Groupe de poids

— Classe de taille

— Catégorie d'homologation (universelle, semi-universelle, spécifique du véhicule ou i-Size)

— Numéro d'homologation

Dans le cas des sièges pour enfants homologués selon la norme ECE-R 44, le numéro d'homologation à huit chiffres figurant sur le label de contrôle ECE doit commencer

2KF012740AB

par 03 ou 04. Ce numéro indique que le siège est homologué. Les anciens sièges pour enfants dont le numéro d'homologation commence par 01 ou 02 ne sont pas admissibles.

Sièges pour enfants classés par groupe de poids

Groupe	Poids de l'enfant
Groupe 0	Jusqu'à 10 kg
Groupe 0+	Jusqu'à 13 kg
Groupe 1	9 à 18 kg
Groupe 2	15 à 25 kg
Groupe 3	22 à 36 kg

— **Groupe de poids 0/0+** : pour les enfants âgés de 0 à 18 mois environ, les sièges coques pour bébés dos à la route → fig. 38 des groupes 0/0+ ou 0/1 sont les mieux adaptés.

— **Groupe de poids 1** : une fois la limite de poids atteinte, les sièges pour enfants du groupe 1 (jusqu'à 4 ans environ) et du groupe 1/2 (jusqu'à 7 ans environ) avec système de ceinture intégré sont les mieux adaptés.

— **Groupe de poids 2/3** : les groupes 2 et 3 comprennent les sièges pour enfants avec dossier et les rehausseurs sans dossier. Grâce à leur ajustement intégré de la ceinture et à leurs rembourrages latéraux, les sièges pour enfants avec dossier offrent une meilleure protection que les rehausseurs sans dossier. Il est recommandé d'utiliser des sièges pour enfants avec dossier. Les sièges pour enfants du groupe 2 sont adaptés à une tranche d'âge allant jusqu'à 7 ans environ, ceux du groupe 3 pour des enfants à partir de 7 ans environ.

Tous les enfants ne peuvent pas nécessairement prendre place dans les sièges pour enfants de leur catégorie de poids. De même, tous les sièges ne peuvent pas être installés dans tous les véhicules. Par conséquent, vérifiez toujours que le siège pour enfants est parfaitement adapté à l'enfant et qu'il peut être fixé correctement dans le véhicule.

Sièges pour enfants classés par catégorie d'homologation

Les sièges pour enfants peuvent être homologués dans les catégories « universelle », « semi-universelle », « spécifique au véhicule » (tous sont alors conformes au règlement ECE-R 44) ou « i-Size » (conformes au règlement ECE-R 129).

— **Universelle** : les sièges pour enfants homologués dans la catégorie « universelle » peuvent être montés dans tous les véhicules. Aucune liste de types n'est nécessaire. Les sièges pour enfants ISOFIX homologués dans la catégorie universelle doivent également être fixés à l'aide d'une ceinture de retenue supérieure (Top Tether).

— **Semi-universelle** : outre les exigences standard de l'homologation universelle, l'homologation « semi-universelle » prévoit des dispositifs de sécurité pour la fixation du siège pour enfants. Ceux-ci sont soumis à des tests supplémentaires. Les sièges pour enfants homologués dans la catégorie « semi-universelle » sont munis d'une liste de types sur laquelle le véhicule doit figurer. Veuillez consulter la liste de types de véhicules du fabricant du siège pour enfants pour vérifier si ce dernier peut être monté dans le véhicule.

— **Spécifique au véhicule** : l'homologation spécifique au véhicule requiert également pour chaque modèle de véhicule un test dynamique du siège pour enfants à bord du véhicule. Les sièges pour enfants homologués dans la catégorie « spécifique au véhicule » sont également munis d'une liste de types. Veuillez consulter la liste de types de véhicules du fabricant du siège pour enfants pour vérifier si ce dernier peut être monté dans le véhicule.

— **i-Size** : les sièges pour enfants avec homologation i-Size doivent satisfaire aux exigences du règlement ECE-R 129 en matière de montage et de sécurité. Renseignez-vous auprès d'un fabricant de sièges pour enfants pour savoir quels sièges pour enfants adaptés pour ce véhicule ont reçu l'homologation i-Size. ◁

Montage et utilisation de sièges pour enfants

Tenez compte des ⚠ au début de ce chapitre, à la page 66.

Directives spécifiques aux pays

L'utilisation de sièges pour enfants et de leurs systèmes de fixation est soumise à des normes et directives qui peuvent varier d'un pays à l'autre. Le transport d'enfants sur le siège du passager avant n'est pas autorisé dans tous les pays. De manière générale, les directives et dispositions légales prévalent sur les descriptions figurant dans le Manuel du conducteur.

Instructions relatives à l'installation d'un siège pour enfants

Lors de l'installation d'un siège pour enfants, respectez impérativement les consignes générales suivantes. Celles-ci s'appliquent aux sièges pour enfants dotés de n'importe quel type de système de fixation.

— Lisez la notice du fabricant du siège pour enfants et tenez-en compte → ⚠.

— Installez le siège pour enfants sur le siège arrière, de préférence derrière le siège du passager avant, pour que les enfants puissent descendre du côté du trottoir.

— Réglez la hauteur de la sangle de la ceinture de sécurité de manière que celle-ci s'ajuste naturellement et correctement sur le siège pour enfants. Pour les sièges pour enfants dos à la route, utilisez la position la plus basse du dispositif de réglage en hauteur de la ceinture.

— Si un siège pour enfants dos à la route est installé sur le siège du passager avant, désactivez le sac gonflable du passager avant.

— En cas d'installation d'un siège pour enfants sur le siège du passager avant, reculez celui-ci complètement et amenez-le dans la position la plus haute. Amenez le dossier de siège en position verticale → page 47.

— En cas de montage sur la deuxième rangée de sièges, amenez le dossier de siège en position verticale → page 47.

— Laissez toujours suffisamment de place pour le siège pour enfants. Si nécessaire, déplacez le siège qui se trouve devant. Tenez alors impérativement compte de la position assise correcte du conducteur ou du passager avant et respectez-la → page 47.

— Dans la mesure du possible, appliquez entièrement le dossier du siège pour enfants contre le dossier du siège du véhicule. Si nécessaire, réglez l'inclinaison du dossier du siège du véhicule pour que le siège pour enfants soit entièrement appliqué contre le dossier du siège du véhicule. Si, une fois posé, le siège pour enfants touche l'appuie-tête et ne peut par conséquent pas être appliqué contre le dossier du siège du véhicule, remontez entièrement l'appuie-tête ou déposez-le et rangez-le correctement dans le véhicule → page 47.

Autocollants de sac gonflable

Fig. 39 Schéma de principe : étiquette de sac gonflable sur le pare-soleil

Fig. 40 Schéma de principe : étiquette de sac gonflable sur le montant B

Des autocollants sur lesquels figurent des informations importantes sur le sac gonflable du passager avant peuvent être apposés dans le véhicule. Leur contenu peut varier d'un pays à l'autre. Les autocollants

2KF012740AB

peuvent se trouver aux emplacements suivants :

— Sur le pare-soleil du conducteur et, éventuellement, du passager avant.

— Sur le montant B côté passager avant.

Avant d'installer un siège pour enfants dos à la route, respectez impérativement les mises en garde correspondantes → ⚠.

Dangers en cas de transport d'enfants sur le siège du passager avant

En cas d'utilisation d'un **siège pour enfants dos à la route**, un sac gonflable de passager avant se déclenchant peut provoquer des blessures graves, voire mortelles → ⚠.

Utilisez un siège pour enfants dos à la route sur le siège du passager avant uniquement lorsque le sac gonflable du passager avant est désactivé. La désactivation du sac gonflable du passager avant est indiquée par l'allumage permanent du témoin de contrôle PASSENGER AIR BAG OFF dans la console de pavillon. Désactivation du sac gonflable du passager avant → page 58.

En cas d'utilisation d'un siège pour enfants **face à la route**, ne désactivez pas le sac gonflable du passager avant. Lors de l'installation du siège pour enfants, positionnez-le le plus loin possible du sac gonflable du passager avant. Le déclenchement du sac gonflable du passager avant peut provoquer des blessures graves → ⚠.

Tous les sièges pour enfants ne sont pas homologués pour être utilisés sur le siège du passager avant. Le siège pour enfants doit être spécialement homologué par le constructeur automobile pour pouvoir être utilisé sur le siège du passager avant des véhicules avec sac gonflable frontal et latéral.

Dangers associés aux sacs gonflables latéraux ou aux sacs gonflables centraux

En cas de déclenchement du sac gonflable latéral ou central, l'enfant peut être heurté à la tête par le sac gonflable et grièvement blessé → ⚠.

⚠ DANGER

Respectez les consignes de sécurité importantes relatives au sac gonflable du passager avant → page 62.

⚠ DANGER

Si un siège pour enfants dos à la route est installé sur le siège du passager avant, l'enfant est davantage exposé au risque de blessures très graves ou mortelles en cas d'accident.

- N'utilisez jamais un siège pour enfants dos à la route sur le siège du passager avant lorsque le sac gonflable frontal du passager avant est activé.
- Désactivez le sac gonflable du passager avant. Si le sac gonflable du passager avant ne peut pas être désactivé, aucun siège pour enfants dos à la route ne doit être utilisé.
- Reculez au maximum le siège du passager avant et amenez-le dans sa position la plus haute afin de l'éloigner le plus possible du sac gonflable du passager avant.
- Amenez le dossier de siège en position verticale.
- Réglez la hauteur de la ceinture de sécurité de sorte que l'ajustement de la sangle soit adapté au siège pour enfants. Pour les sièges pour enfants dos à la route, utilisez la position la plus basse du dispositif de réglage en hauteur de la ceinture.
- Utilisez uniquement des sièges pour enfants homologués par leur fabricant pour être montés sur le siège du passager avant avec sacs gonflables frontal et latéral.

⚠ MISE EN GARDE

Risque de blessures causé par des sièges pour enfants installés de manière incorrecte.

- Respectez et suivez toujours les instructions de montage et les avertissements donnés par le fabricant de sièges pour enfants.

⚠ MISE EN GARDE

Risque de blessures en cas d'utilisation d'un siège pour enfants face à la route sur le siège du passager avant.

- Reculez au maximum le siège du passager avant et amenez-le dans sa position la plus haute afin de l'éloigner le plus possible du sac gonflable du passager avant.
- Amenez le dossier de siège en position verticale.
- Réglez la hauteur de la ceinture de sécurité de sorte que l'ajustement de la sangle soit adapté au siège pour enfants. Pour les sièges pour enfants dos à la route, utilisez la position la plus basse du dispositif de réglage en hauteur de la ceinture.
- N'utilisez que des sièges pour enfants homologués par le fabricant pour être montés sur le siège du passager avant avec sacs gonflables frontal et latéral.

⚠ MISE EN GARDE

Pour éviter toute blessure lors du déclenchement d'un sac gonflable de tête ou latéral :

- Veillez à ce qu'aucun enfant ne se trouve dans la zone de déploiement des sacs gonflables.
- Ne déposez pas d'objets dans la zone de déploiement du sac gonflable latéral.

L'utilisation d'un siège pour enfants sur un siège individuel avec fonction Easy-Entry rend difficile l'accès aux sièges situés derrière. C'est pourquoi il est recommandé d'installer si possible le siège pour enfants sur un autre siège arrière.

Systèmes de fixation

Tenez compte des ⚠ au début de ce chapitre, à la page 66.

Les systèmes de fixation utilisés pour installer correctement les sièges pour enfants varient en fonction des pays.

Récapitulatif des systèmes de fixation

— **ISOFIX** : ISOFIX est un système normalisé permettant une fixation rapide et sûre des sièges pour enfants à bord du véhicule. La fixation ISOFIX permet d'établir une liaison rigide entre le siège pour enfants et la carrosserie.

Le siège pour enfants est doté de deux étriers de fixation rigides appelés verrous. Ces verrous s'encliquettent dans des œillets de retenue ISOFIX qui peuvent être situés entre le siège et le dossier des sièges arrière. Les systèmes de fixation ISOFIX sont exclusivement utilisés en Europe → page 72. La fixation ISOFIX doit être complétée par une ceinture de retenue supérieure (Top Tether) ou une béquille, si nécessaire.

— **Ceinture de sécurité trois points à enrouleur automatique** : dans la mesure du possible, il est préférable de fixer les sièges pour enfants à l'aide du système ISOFIX plutôt qu'avec la ceinture de sécurité trois points à enrouleur automatique.

Fixations supplémentaires :

— **Top Tether** : la ceinture de retenue supérieure doit être guidée au-dessus du dossier de siège arrière et être fixée à l'aide d'un crochet à un point d'ancrage situé dans le coffre à bagages. Les œillets de fixation Top Tether sont identifiés par un symbole représentant une ancre → page 71.

— **Béquille** : certains sièges pour enfants sont soutenus par une béquille reposant sur le plancher du véhicule. La béquille empêche que le siège pour enfants ne bascule vers l'avant en cas de collision.

Systèmes de fixation de sièges pour enfants recommandés

Les sièges pour enfants doivent être fixés de la manière suivante :

— **Siège coque pour bébés ou siège pour enfants dos à la route** : ISOFIX et béquille.

— **Siège pour enfants face à la route** : ISOFIX et Top Tether avec, en plus, béquille, si nécessaire.

2KF012740AB

⚠ MISE EN GARDE

Les fixations des systèmes de retenue pour enfants sont uniquement conçues pour les charges occasionnées lorsque les systèmes de retenue pour enfants sont correctement installés. Elles ne doivent en aucun cas être utilisées pour les ceintures de sécurité pour adultes ou autres types de ceintures, ni pour la fixation d'autres objets ou équipements dans le véhicule.

⚠ MISE EN GARDE

Toute utilisation incorrecte de la béquille peut entraîner des blessures graves voire mortelles.

- Veillez à ce que la béquille soit installée correctement et en toute sécurité. ◁

Fixation du siège pour enfants à l'aide du système ISOFIX

Tenez compte des ⚠ au début de ce chapitre, à la page 66.

Vue d'ensemble – Installation de sièges pour enfants ISOFIX et i-Size

Le repérage des points d'ancrage i-Size pour sièges pour enfants dépend de l'équipement du véhicule et du pays.

Le tableau suivant présente les possibilités d'installation de sièges pour enfants ISOFIX ou i-Size sur les points d'ancrage ISOFIX des différentes places assises du véhicule.

Groupe	Orientation du siège pour enfants	Catégorie de taille	Siège du passager avant		Places latérales de la deuxième rangée	Place centrale de la deuxième rangée	Places de la troisième rangée
			Sac gonflable du passager avant activé	Sac gonflable du passager avant désactivé			
Groupe 0 : jusqu'à 10 kg	Dos à la route	E/R1	X	X	IL-SU	X	X
Groupe 0+ : jusqu'à 13 kg	Dos à la route	E/R1	X	X X	IL-SU	X	X
		D/R2	X	X		X	X
		C/R3	X	X		X	X
Groupe 1 : 9 à 18 kg	Dos à la route	D/R2	X	X	IL-SU IUF	X	X
		C/R3	X	X		X	X
	Face à la route	B/F2X	X	X		X	IL-SU
		B1/F2X	X	X		X	IL-SU
		A/F3	X	X		X	IL-SU
Groupe 2 : 15 à 25 kg	Face à la route	–	X	X	IL-SU	X	IL-SU
Groupe 3 : 22 à 36 kg	Face à la route	–	X	X	IL-SU	X	IL-SU
Système de retenue pour enfants i-Size	Dos à la route	–/R2	X	X	i-U	X	X
	Face à la route	–/B2, F2X	X	X			

Groupe	Orientation du siège pour enfants	Catégorie de taille	Siège du passager avant		Places latérales de la deuxième rangée	Place centrale de la deuxième rangée	Places de la troisième rangée
			Sac gonflable du passager avant activé	Sac gonflable du passager avant désactivé			
Rehausseur	Face à la route	–/B2, B3	X	X	i-B	X	i-B

— **Classe de taille** : la classe de taille indiquée correspond au poids maximal autorisé sur le siège pour enfants. Dans le cas des sièges pour enfants de catégorie « universelle » ou « semi-universelle », la classe de taille figure sur le label de contrôle ECE. La classe de taille est indiquée sur chaque siège pour enfants.

— **X** : place non adaptée à la fixation d'un siège pour enfants ISOFIX ou i-Size de ce groupe.

— **IL-SU** : place assise adaptée à l'installation d'un siège pour enfants ISOFIX homologué dans la catégorie semi-universelle. Tenez compte de la liste de véhicules fournie par le fabricant du siège pour enfants.

— **IUF** : place assise adaptée à l'installation d'un siège pour enfants ISOFIX homologué dans la catégorie « universelle »

— **i-U** : place assise adaptée à l'installation d'un siège pour enfants i-Size face ou dos à la route homologué dans la catégorie « universelle ».

— **i-UF** : place assise adaptée à l'installation d'un siège pour enfants i-Size face à la route homologué dans la catégorie « universelle ».

— **i-B** : place assise adaptée à l'installation d'un réhausseur ISOFIX face à la route de groupe 2/3, ainsi qu'à l'installation d'un siège pour enfants i-Size face à la route, pour un enfant mesurant entre 100 et 150 cm.

Installation de sièges pour enfants avec ISOFIX

L'emplacement des points d'ancrage ISOFIX est repéré par un symbole.

Repérage des points d'ancrage ISOFIX pour sièges pour enfants aux places des sièges arrière

Repérage des points d'ancrage i-Size pour sièges pour enfants sur les places des sièges arrière

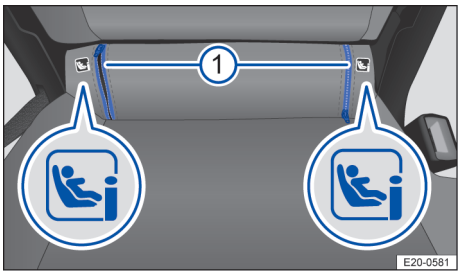

Fig. 41 Sur la deuxième rangée de sièges : variantes d'identification des points d'ancrage ISOFIX des sièges pour enfants

Fig. 42 Sur la troisième rangée de sièges : variantes d'identification des points d'ancrage ISOFIX des sièges pour enfants

2KF012740AB

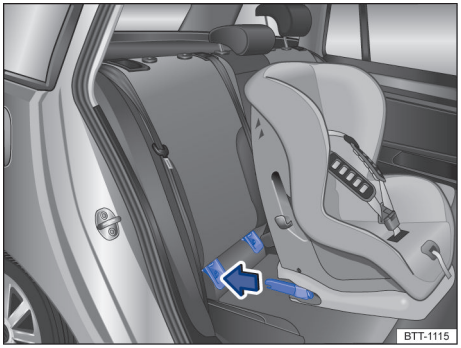

Fig. 43 Schéma de principe : installation d'un siège pour enfants ISOFIX avec verrous

1. Lisez les recommandations et tenez-en compte → page 69.
2. Selon l'équipement, retirez les capuchons de protection pour les points d'ancrage ISOFIX ou ouvrez les fermetures à glissières.
3. Poussez les verrous du siège pour enfants sur les ancrages ISOFIX dans le sens de la flèche → fig. 43. Le siège pour enfants doit s'enclencher de manière sûre et audible.
4. Tirez des deux côtés du siège pour enfants pour vérifier qu'il est correctement encliqueté.

Si le siège pour enfants est doté d'une béquille, celle-ci doit bien reposer sur le plancher du véhicule. ◁

Fixation d'un siège pour enfants à l'aide de la ceinture de retenue supérieure (Top Tether)

Tenez compte des ⚠ au début de ce chapitre, à la page 66.

Fig. 44 Schéma de principe : repérage du point de fixation pour Top Tether

Les sièges pour enfants ISOFIX homologués dans la catégorie « universelle » doivent être fixés non seulement sur les points d'ancrage ISOFIX, mais aussi à l'aide d'une ceinture de retenue supérieure (Top Tether).

Fixez la ceinture de retenue supérieure uniquement sur les points de fixation prévus à cet effet et adaptés à la ceinture de retenue Top Tether. Ceux-ci sont repérés par un symbole et, éventuellement, par le monogramme « TOP TETHER » → fig. 44.

Vous ne pouvez fixer les sièges pour enfants dotés du système ISOFIX et de la ceinture de retenue supérieure qu'aux places latérales de la deuxième rangée de sièges ou selon l'équipement de la troisième rangée de sièges ou sur le siège du passager avant.

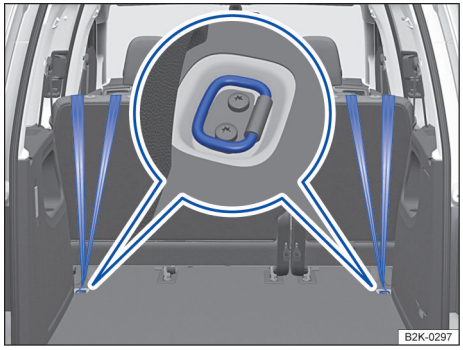

Fig. 45 Places latérales de la deuxième rangée : ceintures de retenue supérieures accrochées dans le coffre à bagages

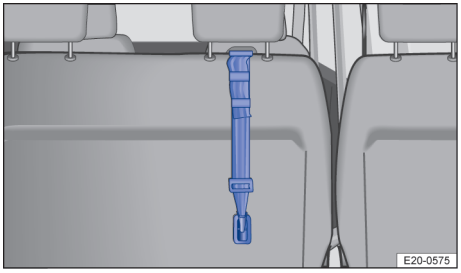

Fig. 46 Place centrale de la deuxième rangée : ceinture de retenue supérieure accrochée (selon l'équipement)

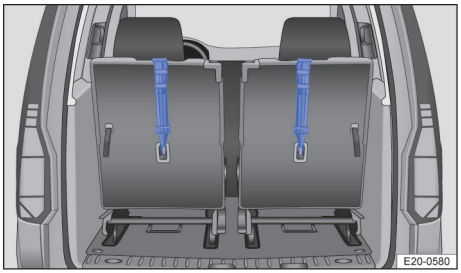

Fig. 47 Troisième rangée de sièges : ceinture de retenue supérieure accrochée (selon l'équipement)

1. Lisez les recommandations et tenez-en compte → page 69.
2. Si nécessaire, déposez le filet de séparation.
3. Remontez complètement ou retirez l'appuie-tête du siège du conducteur.
4. Poussez les verrous du siège pour enfants sur les ancrages ISOFIX dans le sens de la flèche → page 72. Le siège pour enfants doit s'enclencher de manière sûre et audible.
5. Si nécessaire, déposez le couvre-coffre.
6. Faites passer la ceinture de retenue supérieure du siège pour enfants derrière le siège et accrochez-la dans les œillets d'arrimage → fig. 45, → fig. 46 ou → fig. 47.
7. Tendez la ceinture de retenue supérieure pour que le siège pour enfants soit appliqué contre la partie supérieure du dossier de siège arrière.
8. Si nécessaire, reposez le couvre-coffre.

⚠ MISE EN GARDE

Fixez la ceinture de retenue supérieure uniquement sur les œillets de retenue prévus à cet effet. Dans le cas contraire, il peut s'ensuivre des blessures graves.

- Fixez toujours *une seule* ceinture de retenue supérieure de siège pour enfants à un œillet de retenue.
- Ne fixez jamais la ceinture de retenue supérieure d'un siège pour enfants à un œillet d'arrimage.
- Ne fixez jamais la ceinture de retenue supérieure à d'autres œillets de retenue que ceux *vissés* latéralement.

⚠ MISE EN GARDE

En cas d'accident, des objets se trouvant dans les poches arrière des sièges risquent d'endommager la ceinture de retenue. Cela risque d'entraîner des blessures graves.

- Lorsque vous utilisez la ceinture de retenue, ne laissez aucun objet dans les poches arrière des sièges.

En fonction du marché et du modèle, deux ou trois œillets de retenue peuvent se trouver derrière le dossier de la deuxième rangée de sièges. ◁

Fixation d'un siège pour enfants à l'aide de la ceinture de sécurité

🕮 Tenez compte des ⚠ au début de ce chapitre, à la page 66.

Si vous souhaitez utiliser un siège pour enfants dans votre véhicule, assurez-vous qu'il est homologué pour les places assises. Vous trouverez des informations sur le label de contrôle ECE orange apposé sur le siège pour enfants. Consultez les possibilités de montage dans le tableau suivant.

2KF012740AB

Groupe		Poids de l'enfant	Siège du passager avant [a]		Places assises de la banquette arrière (deuxième rangée de sièges)	Places assises de la banquette arrière (troisième rangée de sièges)
			Sac gonflable du passager avant activé	Sac gonflable du passager avant désactivé		
Groupe 0		Jusqu'à 10 kg	x	u	u	x
Groupe 0+		Jusqu'à 13 kg	x	u	u	L
Groupe 1	**dos à la route**	9 à 18 kg	x	u	u	L
	face à la route	9 à 18 kg	u	x	u	L
Groupe 2		15 à 25 kg	u	x	u	L
Groupe 3		22 à 36 kg	u	x	u	L

a) Possible selon le pays. Veuillez vous assurer que l'installation d'un siège pour enfants sur le siège du passager avant est autorisée.

u : universel ; x : place assise pas appropriée à l'installation d'un siège pour enfants de ce groupe ; L : place assise adaptée à l'installation d'un siège pour enfants conformément à la spécification L.

Fixation d'un siège pour enfants à l'aide de la ceinture de sécurité

1. Lisez les recommandations et tenez-en compte → page 69.
2. En cas d'installation d'un siège pour enfants sur le siège du passager avant, reculez celui-ci complètement et amenez-le dans la position la plus haute. Amenez le dossier de siège en position verticale.
3. Réglez la hauteur de la sangle de la ceinture de sécurité de manière que celle-ci s'ajuste naturellement et correctement sur le siège pour enfants. Pour les sièges pour enfants dos à la route, utilisez la position la plus basse du dispositif de réglage en hauteur de la ceinture.
4. Bouclez la ceinture de sécurité et passez-la dans le siège conformément à la notice du fabricant du siège pour enfants.
5. Veillez à ce que la ceinture de sécurité ne soit pas vrillée.
6. Insérez le pêne dans le boîtier de verrouillage du siège jusqu'à ce qu'il s'enclenche de manière audible.

Sièges pour enfants conformes à la spécification L

Pour des raisons de conception spécifiques au véhicule, seuls certains sièges pour enfants peuvent être utilisés sur la troisième rangée de sièges. Vous trouverez ci-après une liste des sièges pour enfants pouvant être utilisés sur la troisième rangée de sièges. Veuillez vous adresser à un atelier spécialisé agréé en cas de questions.

Groupe 0+

— BeSafe iZi Go
— Britax Römer Baby-Safe² i-Size
— Britax Römer Baby-Safe avec base sanglée
— Britax Römer Baby-Safe Plus SHR II
— Britax Römer First Class Plus
— Britax Römer Primo
— Britax Römer Primo with Base
— Chicco Autofix

— Chicco Autofix belted base
— Chicco Cosmos RF
— Chicco Keyfit
— Chicco Oasys
— Chicco Seat Up RF
— Cybex Aton M i-Size
— Cybex Cloud Z i-Size
— Joie Gemm
— Joie i-Gemm
— MaxiCosi Cabriofix
— Nuna Pippa
— Recaro Avan
— Recaro Guardia
— Recaro Privia
— Recaro Privia evo
— Takata Mini

Groupe 0/1

— Britax Römer Multi-Tech RF
— Britax Römer Multi-Tech III RF
— Joie Verso RF

Groupe 0+/1/2

— Britax Römer Hi-WAY II

Groupe 1

— Bébé Confort Axiss
— Bébé Confort Tobi
— Bébé Confort Priori
— Bébé Confort PrioriFix
— Bébé Confort Opal
— BeSafe iZi Combi X4 Isofix (face à la route)
— Britax Römer Duo Plus
— Britax Römer EVOLVA 1-2-3
— Britax Römer EVOLVA PLUS
— Britax Römer EVOLVA 1-2-3 SL SICT
— Britax Römer FIRST CLASS PLUS
— Britax Römer King II LS
— Britax Römer King II ATS
— Britax Römer SAFEFIX
— Britax Römer VERSAFIX
— Chicco Cosmos FF
— Chicco Go-One
— Chicco Gro-Up
— Chicco Seat Up
— Chicco Youniverse
— MaxiCosi Tobi
— MaxiCosi Priori
— MaxiCosi PrioriFix
— MaxiCosi Opal
— MaxiCosi Axiss
— RECARO Young Sport
— RECARO Young Sport Hero

Groupe 1/2

— Britax Römer Max Way
— Britax Römer Max Way Plus
— Britax Römer Multi Tech
— Britax Römer Multi Tech III

Groupe 1/2/3

— Britax Römer Advansafix

Groupe 2

— Chicco Universe

Groupe 2/3

— Bébé Confort RodiFix
— Bébé Confort RodiFix Air Protect
— Bébé Confort Rodi XP
— Bébé Confort Rodi XR
— Bébé Confort Rodi SPS
— BeSafe iZi FlexFix iSize
— Britax Römer Advansafix IV R
— Britax Römer Advansafix IV M
— Britax Römer Advansafix Z-Line
— Britax Römer ADVENTURE
— Britax Römer Discovery SL
— Britax Römer EVOLVA 1-2-3
— Britax Römer EVOLVA PLUS
— Britax Römer EVOLVA 1-2-3 SL SICT
— Britax Römer KIDFIX 2R
— Britax Römer KIDFIX 2S
— Britax Römer KIDFIX SL SICT
— Britax Römer KIDFIX SL
— Britax Römer KID II

2KF012740AB

— Britax Römer KIDFIX III M
— Britax Römer KIDFIX III S
— Britax Römer KIDFIX Z-LINE
— Britax Römer KidFix² M
— Britax Römer KidFix XP
— Chicco Gro-Up
— Chicco Fold & Go
— Chicco OASYS
— Chicco Youniverse
— Chicco Seat 4 Fix
— Concord Transformer T
— Concord Transformer Pro
— Concord Transformer XT
— Concord Transformer XT Pro
— Concord Vario
— Cybex Solutions S i-Fix
— Cybex Solutions Z i-Fix
— Joie Trillo LX
— Joie Traver
— Joie Bold
— Joie Verso
— Kiddy Guardianfix Pro
— Kiddy Guardian Pro
— Kiddy Guardianfix 3
— Kiddy Cruiserfix 3
— Kiddy Cruiser Pro
— Kiddy Smartfix
— MaxiCosi RodiFix
— MaxiCosi RodiFix Air Protect
— MaxiCosi Rodi XP
— MaxiCosi Rodi XR
— MaxiCosi Rodi SPS
— RECARO Monza Nova
— RECARO Monza
— RECARO Monza Nova EVO
— RECARO Monza Nova 2
— RECARO Young Sport
— RECARO Young Sport Hero
— Takata Maxi

Booster

— Graco Booster Basic
— Osann Dream
— Osann Junior
— Osann Topo
— Osann Up
— PegPerego Viaggio 2-3 Shuttle ◁

En cas d'urgence

Sécurisation des occupants et du véhicule

Veuillez respecter la législation concernant la sécurisation d'un véhicule en panne. Dans de nombreux pays, il est par ex. obligatoire d'activer le signal de détresse et de porter un gilet rétro-réfléchissant.

Liste de contrôle

Pour votre propre sécurité ainsi que celle de vos passagers, veuillez respecter les points suivants dans l'ordre indiqué → ⚠ :

1. Garez votre véhicule dans un endroit sûr à une distance suffisante de la circulation et sur une surface appropriée.
2. Activez le signal de détresse à l'aide de la touche ⚠.
3. Actionnez le frein de parking.
4. Mettez le levier de vitesses au point mort ou amenez le levier sélecteur en position **P**.
5. Coupez le moteur et retirez la clé du véhicule du contact-démarreur.
6. Faites descendre tous les occupants du véhicule et amenez-les à une distance de sécurité suffisante de la circulation, par ex. derrière une glissière de sécurité. Veuillez respecter les prescriptions nationales spécifiques relatives aux gilets rétro-réfléchissants.
7. Prenez toujours toutes les clés avec vous lorsque vous quittez le véhicule.
8. Mettez en place le triangle de présignalisation afin que le véhicule soit bien visible par les autres usagers de la route.

9. Laissez refroidir suffisamment le moteur et faites appel à un spécialiste agréé si nécessaire.

Lorsque le contact est mis, vous pouvez également indiquer un changement de direction ou un changement de voie en actionnant le clignotant, même lorsque le signal de détresse est activé. Le signal de détresse s'interrompt temporairement.

Activez le signal de détresse.

Afin d'avertir les véhicules qui vous suivent, activez le signal de détresse dans les conditions suivantes :

— Si les véhicules qui vous précèdent freinent brusquement.

— Si vous rencontrez un bouchon.

— En cas de situation d'urgence.

— Si le véhicule est en panne.

— Remorquage ou démarrage par remorquage.

Veuillez toujours respecter la réglementation locale sur l'utilisation du signal de détresse.

Si le signal de détresse ne fonctionne pas, vous devez utiliser d'autres moyens autorisés par la loi pour signaliser votre véhicule en panne aux autres usagers de la route.

MISE EN GARDE

Un véhicule immobilisé représente un risque d'accident important pour les occupants et pour les autres usagers de la route.

- Arrêtez le véhicule dès que possible en toute sécurité.
- Garez votre véhicule à une distance de sécurité suffisante de la circulation.
- Activez le signal de détresse.
- Ne laissez jamais des personnes seules à bord, en particulier des enfants ou des personnes non autonomes. Cela vaut en particulier lorsque les portes sont verrouillées. Les personnes enfermées dans le véhicule peuvent être exposées à des températures très élevées ou très basses.

MISE EN GARDE

Cette liste de contrôle est importante pour votre propre sécurité. Sa non-observation risque de provoquer des accidents et des blessures graves.

- Effectuez toujours les opérations indiquées dans la liste de contrôle et respectez les consignes de sécurité générales applicables.

MISE EN GARDE

Les pièces du système d'échappement deviennent très chaudes. Cela peut provoquer des accidents et des blessures graves.

- Garez toujours le véhicule de telle sorte que les pièces du système d'échappement n'entrent pas en contact avec des matières facilement inflammables se trouvant sous le véhicule, par ex. herbes sèches, carburant, etc.

AVERTISSEMENT

Lorsque vous poussez le véhicule à la main, n'appuyez pas sur les feux arrière ni sur les grandes surfaces de tôle. Cela risquerait d'endommager le véhicule.

La batterie 12 V se décharge si le signal de détresse reste activé pendant une période prolongée, même si le contact est coupé.

Sur certains véhicules, en cas de freinage à fond à une vitesse supérieure à environ 80 km/h (50 mph), les feux stop peuvent clignoter afin d'avertir les véhicules qui vous suivent. Si vous continuez de freiner, le signal de détresse s'active automatiquement à une vitesse inférieure à environ 10 km/h (6 mph). Les feux stop sont allumés en permanence. Durant l'accélération, le signal de détresse se désactive automatiquement. ◁

Équipement de secours

Kit de premiers secours

Le kit de premiers secours doit être conforme aux exigences légales. Respectez la date de péremption des contenus.

2KF012740AB

Le kit de premier secours peut se trouver aux endroits suivants :

— Sous le siège du passager avant.

— Dans le revêtement de porte avant.

Si nécessaire, remplacez les contenus après usage et remettez le kit de premiers secours à sa place en toute sécurité.

Triangle de présignalisation

Le triangle de présignalisation doit être conforme aux dispositions légales.

Le triangle de présignalisation peut se trouver aux endroits suivants :

— Sous le siège du passager avant.

— À droite dans le coffre à bagages, sur le côté, derrière un cache

Gilet rétro-réfléchissant

En fonction de l'équipement du véhicule, le gilet rétro-réfléchissant peut se trouver dans un rangement du revêtement de porte avant ou dans la boîte à gants.

Extincteur

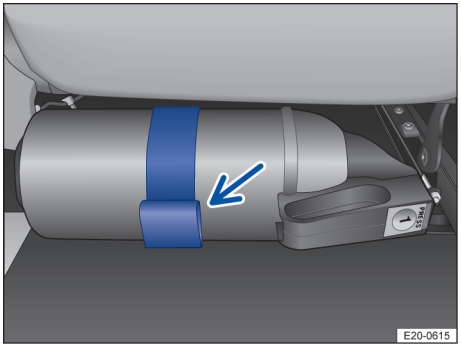

Fig. 48 Sous le siège du passager avant : support avec extincteur (schéma de principe)

En fonction de l'équipement du véhicule, un extincteur peut être rangé dans un support situé au plancher sous le siège du passager avant.

L'extincteur doit être conforme à la législation en vigueur ; il doit toujours être opérationnel et faire l'objet d'un contrôle régulier ou être remplacé (voir label de contrôle ou date d'expiration sur l'extincteur).

Rangez correctement l'extincteur après utilisation et remplacez-le dès que possible.

Retrait et rangement de l'extincteur

Familiarisez-vous avec le fonctionnement de l'extincteur avant d'avoir à l'utiliser. Des instructions d'utilisation figurent pour cela sur l'extincteur.

1. Ouvrez la languette sur le support et retirez l'extincteur → fig. 48 (flèche).
2. Insérez l'extincteur dans son support. Faites passer la languette par-dessus la ceinture de sécurité, appuyez sur la languette et refermez.

⚠ MISE EN GARDE

Les objets non attachés peuvent être projetés à travers l'habitacle en cas de manœuvres ou de freinage brusques ou encore d'accidents, et causer des blessures graves.

- Fixez toujours correctement le kit de premiers secours, le triangle de présignalisation et l'extincteur dans les supports prévus à cet effet.
- Placez le gilet rétro-réfléchissant dans un rangement à proximité. ◁

Service d'appel d'urgence

Fig. 49 Dans la console de pavillon : éléments de commande pour le système d'appel d'urgence eCall (derrière le couvre-touche)

SOS Service d'appel d'urgence

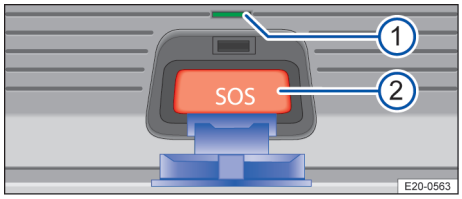

Fig. 50 Élément de commande pour l'appel d'urgence : témoin de contrôle et touche

① Témoin de contrôle
② Touche de service d'appel d'urgence

En fonction de l'équipement et du pays, le véhicule peut être équipé d'un système d'appel d'urgence. Dans certains pays, le système d'appel d'urgence eCall légal gratuit est activé par défaut. L'élément de commande de ce système se trouve dans la console du ciel de pavillon.

L'appel d'urgence permet d'organiser les secours le plus rapidement possible dans les situations de danger. Une connexion vocale est établie avec un centre de secours. L'interlocuteur téléphonique communique dans la langue du pays où se trouve le véhicule. De plus, les données relatives à l'appel d'urgence prescrites par la loi sont transmises automatiquement au centre de secours, comme la position actuelle du véhicule.

La base juridique pour le traitement des données par le système d'appel d'urgence eCall légal est conforme aux législations nationales ou au règlement UE 2015/758. Veuillez également tenir compte des informations relatives aux mémoires de données et aux services de données.

La connexion nécessaire est établie par un calculateur de première monte. Pour garantir le fonctionnement de ces systèmes même après un accident grave, des composants supplémentaires sont nécessaires, comme le microphone d'appel d'urgence, le haut-parleur d'appel d'urgence et une batterie intégrée, indépendante du réseau de bord.

Témoin de contrôle du service d'appel d'urgence

En fonction du mode de fonctionnement, le témoin de contrôle s'allume dans différentes couleurs et séquences lumineuses → fig. 50 ①:

- Le témoin de contrôle est éteint : l'appel d'urgence n'est pas disponible.
- Le témoin de contrôle clignote en rouge pendant environ 20 secondes après la mise du contact : l'appel d'urgence est désactivé.
- Le témoin de contrôle reste allumé en permanence en rouge : dysfonctionnement. L'appel d'urgence est disponible de façon limitée ou n'est pas disponible.
- Le témoin de contrôle s'allume en vert : l'appel d'urgence est disponible, le système est opérationnel.
- Le témoin de contrôle clignote en vert : l'appel d'urgence est actif.

⚠ MISE EN GARDE

Dans les conditions suivantes, il se peut qu'un appel d'urgence manuel ou automatique ne puisse être effectué qu'avec certaines restrictions ou ne puisse pas être effectué du tout :

- Le lieu actuel de l'appel d'urgence se trouve dans des régions qui disposent d'une couverture du réseau de téléphonie mobile nulle ou insuffisante.
- Le système d'appel d'urgence n'est pas disponible dans certains pays.
- Le centre de secours n'est techniquement pas en mesure de recevoir les données d'urgence.
- Les pièces du véhicule nécessaires au déclenchement de l'appel d'urgence manuel ou automatique sont endommagées ou ne sont pas suffisamment alimentées en énergie électrique.
- Le contact du véhicule n'est pas mis.

Déclenchement manuel d'un appel d'urgence

1. Appuyez brièvement sur le couvre-touche SOS et rabattez-le vers le haut → fig. 49.
2. Appuyez sur la touche d'appel d'urgence → fig. 50 ② pendant quelques secondes sans la relâcher. L'appel d'urgence est déclenché et une connexion vocale est établie avec le centre de coordination du sauvetage.

Si vous avez appuyé par erreur sur la touche d'appel d'urgence, interrompez immédiatement l'appel :

1. Appuyez de nouveau sur la touche d'appel d'urgence jusqu'à ce que le té-

2KF012740AB

moin de contrôle s'allume en vert en continu.

Déclenchement automatique d'un appel d'urgence

L'appel d'urgence automatique est déclenché uniquement lorsque le contact est mis.

Immédiatement après le déclenchement du sac gonflable ou du rétracteur de ceinture, une connexion est établie automatiquement avec le centre de secours. La touche d'appel d'urgence ne permet **pas** SOS d'interrompre l'appel d'urgence automatique.

Si les questions du centre de secours restent sans réponse, des mesures de secours sont prises automatiquement.

Batterie intégrée

La batterie intégrée permet de garantir la disponibilité du système d'appel d'urgence eCall légal pendant un certain temps si la batterie 12 V est débranchée ou défectueuse.

Si la batterie intégrée est déchargée ou défectueuse, un message correspondant apparaît sur l'afficheur du combiné des instruments → page 82, *Résolution des problèmes*. Si le message correspondant apparaît, rendez-vous immédiatement dans un atelier spécialisé pour faire remplacer la batterie intégrée.

Transmission des données

En cas d'appel d'urgence, les données réglementaires sont transmises au centre de secours pour déterminer les mesures de secours nécessaires.

Les données relatives à la position du véhicule sont écrasées en permanence afin que seules les trois dernières positions mémorisées nécessaires au bon fonctionnement du système d'appel d'urgence eCall légal soient disponibles. Le véhicule ne peut alors pas être suivi durablement.

Les données relatives à l'appel d'urgence sont traitées uniquement pour garantir le bon fonctionnement du système d'appel d'urgence eCall légal. Les données relatives à l'appel d'urgence sont supprimées automatiquement 13 heures après le déclenchement de l'appel d'urgence.

Les données suivantes, entre autres, sont envoyées :

— Position actuelle du véhicule au moment du déclenchement de l'appel d'urgence
— Deux autres positions du véhicule peu avant le déclenchement de l'appel d'urgence (itinéraire, quelques 100 m, soit env. 328 pieds).
— Numéro d'identification du véhicule (NIV)
— Type d'entraînement du véhicule
— Classe du véhicule
— Type de déclenchement (automatique ou manuel)
— Type d'appel
— Direction dans laquelle se dirigeait le véhicule au moment du déclenchement de l'appel d'urgence
— Moment de la collision
— Fiabilité des données de position
— Version du jeu de données
— Nombre de jeux de données transmis par appel
— Nombre estimé de passagers par appel ◁

Résolution des problèmes

SOS Dysfonctionnement du système d'appel d'urgence eCall

Le témoin de contrôle intégré à la touche d'appel d'urgence est allumé en rouge de manière permanente ▮. Un message peut en plus apparaître sur l'afficheur du combiné d'instruments.

Le système d'appel d'urgence eCall présente un dysfonctionnement. Aucun appel d'urgence ne peut être émis.

1. Rendez-vous immédiatement dans un atelier spécialisé agréé et faites-y éliminer le dysfonctionnement.

SOS Fonctionnement limité du système d'appel d'urgence eCall

Le témoin de contrôle intégré à la touche d'appel d'urgence est allumé en rouge de manière permanente ▮. Un message peut en plus apparaître sur l'afficheur du combiné d'instruments.

Le système d’appel d’urgence eCall ne fonctionne que de façon limitée. Il est possible qu’aucun appel d’urgence ne puisse être émis.

1. Rendez-vous immédiatement dans un atelier spécialisé agréé pour remédier au problème. ◁

2KF012740AB

Ouverture et fermeture

Clé du véhicule

Fonctions de la clé du véhicule

Touches intégrées à la clé du véhicule

Verrouillage du véhicule Les clignotants clignotent *une fois*.

Déverrouillez le véhicule. Tous les clignotants clignotent *deux fois*.

Déverrouillez séparément le capot arrière.
Tous les clignotants clignotent *deux fois*. Pour cela, touchez brièvement la touche.

Ouverture individuelle de porte

Si l'ouverture individuelle de porte est activée, seule la porte du conducteur est déverrouillée lors d'une pression unique sur la touche de déverrouillage de la radiocommande. Les autres portes et le capot arrière restent verrouillés. Malgré l'activation de l'ouverture individuelle de porte, le véhicule complet est déverrouillé après deux pressions rapides sur la touche de déverrouillage.

L'ouverture individuelle de porte peut être réglée via le système d'infodivertissement :

— Effleurez le menu ***Véhicule***.

— Effleurez l'option de menu ***Verrouillage centralisé***.

— Effleurez l'option de menu ***Déverrouillage de porte***.

— Sélectionnez ***Ouverture individuelle de porte*** pour activer cette fonction.

Clé de rechange

Pour obtenir une clé de rechange ou une autre clé du véhicule, le numéro de châssis du véhicule est nécessaire.

Chaque clé neuve contient une micropuce qui doit être codée avec les données de l'antidémarrage électronique du véhicule. Une clé du véhicule ne fonctionne pas si elle contient une micropuce non codée. Cela s'applique également aux clés qui ont été façonnées.

Les clés neuves sont disponibles auprès des ateliers spécialisés ainsi que chez des serruriers agréés, qualifiés pour fabriquer de telles clés.

⚠ MISE EN GARDE

Un manque d'attention ou de surveillance pendant l'utilisation des clés du véhicule risque de provoquer des accidents et d'entraîner des blessures graves.

- Chaque fois que vous quittez le véhicule, prenez avec vous toutes les clés. Des enfants ou des personnes non autorisées pourraient verrouiller les portes et le capot arrière, démarrer le moteur ou mettre le contact, activant ainsi les équipements électriques comme les lève-glaces.
- Ne laissez jamais seuls à bord des enfants ou des personnes dépendant de l'aide d'autrui. Ils ne peuvent pas sortir seuls du véhicule ni se porter assistance à eux-mêmes en cas d'urgence. Par exemple, selon la saison, des températures très élevées ou très basses peuvent régner dans un véhicule fermé. Ces températures peuvent entraîner des blessures ou des maladies graves, voire la mort, notamment chez les enfants en bas âge.
- Ne coupez jamais le contact tant que le véhicule est en mouvement. Le verrouillage de la colonne de direction risque de s'enclencher et vous risquez de ne plus pouvoir diriger le véhicule.

AVERTISSEMENT

Chaque clé de contact électrique contient des composants électroniques. Protégez les clés contre d'éventuels dommages, l'humidité et les fortes secousses. ◁

Clé de secours

Sur les véhicules équipés du système d'ouverture sans clé, la clé du véhicule comporte une clé de secours → fig. 51 ③ permettant de verrouiller et de déverrouiller le véhicule manuellement.

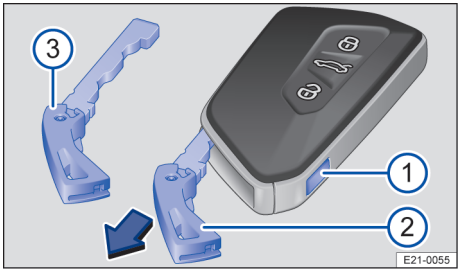

Fig. 51 Clé du véhicule : déverrouillage de la clé de secours

① Appuyez brièvement sur le bouton de déverrouillage. La bague de la clé s'ouvre.
② Appuyez sur le bouton de déverrouillage, puis extrayez la clé de secours dans le sens de la flèche.
③ Clé de secours.

Opérations possibles

— Déverrouillage ou verrouillage manuel du véhicule → page 93.
— Activation ou désactivation du sac gonflable du passager avant → page 62
— Déverrouillage ou verrouillage de la boîte à gants à verrou. ◁

Remplacement de la pile bouton

En fonction de l'équipement, le remplacement de la pile bouton peut être réalisé selon deux variantes → fig. 52 et → fig. 53.

Le remplacement de la pile bouton peut être réalisé dans un atelier spécialisé agréé → ⓘ.

Remplacement de la pile bouton (variante 1)

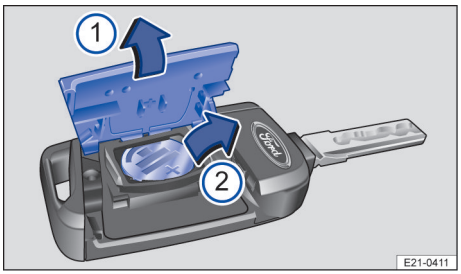

Fig. 52 Clé du véhicule : remplacement de la pile bouton

1. Dégagez le panneton de la clé du véhicule.
2. Ouvrez le cache vers le haut → fig. 52 ①.
3. Retirez la pile bouton du compartiment à pile en faisant levier ②.
4. Insérez une pile bouton neuve de même spécification dans le compartiment à pile → ⓘ.
5. Enfoncez le cache sur le boîtier jusqu'à ce qu'il s'encliquette.
6. Éliminez la pile usagée dans le respect de l'environnement.

Remplacement de la pile bouton (variante 2)

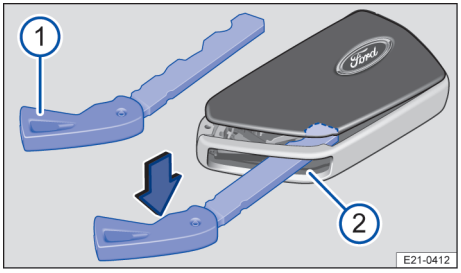

Fig. 53 Clé du véhicule : ouverture du cache de pile

2KF012740AB

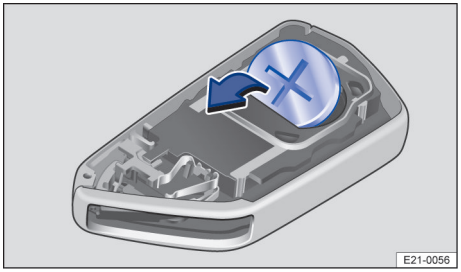

Fig. 54 Clé du véhicule : remplacement de la pile bouton

1. Sortez la clé de secours → page 84.
2. Engagez la clé de secours dans la fente → fig. 53 ②, poussez-la dans le sens de la flèche et extrayez le cache en faisant levier.
3. Retirez la pile bouton du compartiment à pile en faisant levier → fig. 54.
4. Insérez une pile bouton neuve de même spécification dans le compartiment à pile → ①.
5. Enfoncez le cache sur le boîtier jusqu'à ce qu'il s'encliquette.
6. Placez la clé de secours dans le boîtier de la clé du véhicule → page 84.
7. Éliminez la pile usagée dans le respect de l'environnement.

⚠ DANGER

Si des piles boutons sont ingérées ou pénètrent dans la trachée, elles peuvent rapidement entraîner des blessures graves, voire mortelles (étouffement ou brûlures internes).

- Si vous pensez qu'une pile bouton a été avalée, consultez immédiatement un médecin.
- S'il n'est pas possible de refermer le cache, n'utilisez pas la radiocommande.
- Gardez toujours la radiocommande et le porte-clés avec pile bouton hors de la portée des enfants.

AVERTISSEMENT

Un remplacement de la pile bouton mal effectué ou une pile non adaptée peut endommager la clé du véhicule.

- Remplacez la pile bouton usagée uniquement par une pile bouton neuve ayant la même tension, la même taille et les mêmes spécifications.
- Lors de l'insertion de la pile bouton, respectez les polarités.

Les piles du type utilisé dans la télécommande de la clé de votre véhicule peuvent contenir du perchlorate. Ceci peut nécessiter une manipulation particulière. Respectez toutes les dispositions légales relatives à la manipulation et l'élimination de ces piles. Nous vous recommandons de laisser un atelier spécialisé effectuer cette opération à votre place. ◁

Synchronisation de la clé du véhicule

S'il n'est pas possible de déverrouiller ou verrouiller le véhicule avec la clé du véhicule, synchronisez-la ou remplacez la pile bouton → page 85.

Synchronisation de la clé du véhicule :

1. Positionnez-vous près du véhicule.
2. Appuyez brièvement deux fois de suite sur la touche 🔒 de la clé du véhicule.

Ou :

1. Sortez le panneton de la clé du véhicule ou retirez la clé de secours → page 84.
2. Appuyez sur la touche 🔒 intégrée à la clé du véhicule.
3. Déverrouillez le véhicule à l'aide de la clé de secours ou du panneton de la clé du véhicule.
4. Ouvrez la porte avant gauche. Si le véhicule est équipé d'une alarme antivol, l'alarme se déclenche aussitôt → page 96.
5. Mettez le contact.
6. **Ou :** posez la clé du véhicule dans le porte-boissons arrière dans la console centrale.

La synchronisation est terminée. ◁

Résolution des problèmes

Le verrouillage ou le déverrouillage n'est pas possible.

Certaines portes ne sont pas fermées.

1. Fermez toutes les portes.

Ou : le capteur de la clé du véhicule présente un dysfonctionnement.

1. Vérifiez que le fonctionnement du capteur de la clé du véhicule n'est pas entravé, par ex. par la présence d'obstacles ou d'émetteurs à proximité du véhicule.
2. Synchronisez la clé du véhicule → page 86.

Ou : la pile bouton de la clé du véhicule est déchargée.

1. Remplacez la pile bouton → page 85.

   Ou : verrouillez ou déverrouillez le véhicule à l'aide du barillet de serrure de porte dans la porte avant gauche → page 93. Si le véhicule a été équipé d'une alarme antivol, l'alarme se déclenche aussitôt.
2. Mettez le contact et déverrouillez le véhicule à l'aide de la touche de verrouillage centralisé → page 91.

Ou : le verrouillage centralisé s'est désactivé brièvement pour protéger le système contre tout risque de surcharge.

1. Déverrouillez ou verrouillez manuellement les portes → page 93.
2. déverrouillez ou verrouillez manuellement le capot arrière → page 98.
3. Si le dysfonctionnement persiste, rendez-vous dans un atelier spécialisé agréé et faites contrôler le système.

Le témoin de contrôle intégré à la clé du véhicule ne fonctionne pas.

1. Changez la pile bouton dans la clé du véhicule → page 85.

La batterie 12 V est déchargée.

1. Déverrouillez le véhicule à l'aide du barillet de serrure de porte dans la porte avant gauche → page 93.

Ouverture sans clé « Keyless Entry »

Entrée en matière

Le système d'ouverture sans clé « Keyless Entry » permet de déverrouiller et de verrouiller le véhicule sans manipuler la clé. Pour cela, une clé de véhicule valide doit se trouver dans la zone de proximité du véhicule.

Lorsque le capot arrière est ouvert, une clé du véhicule doit se trouver dans la zone avant de l'habitacle pour pouvoir mettre le contact ou démarrer le moteur. ◁

Déverrouillage ou verrouillage à l'aide de l'ouverture sans clé « Keyless Entry »

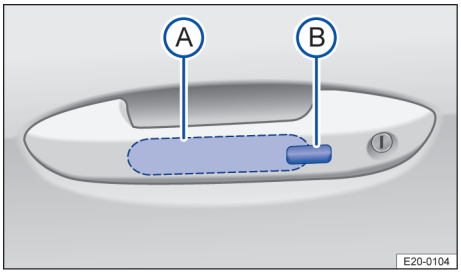

Fig. 55 Dans la poignée des portières avant : surfaces de détection

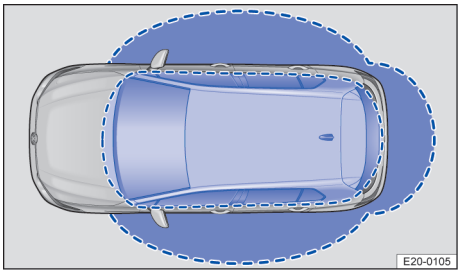

Fig. 56 Keyless Entry : zones de proximité

Configuration de l'ouverture sans clé « Keyless Entry »

◁ Vous pouvez régler le comportement du système d'ouverture sans clé « Keyless En-

2KF012740AB

try » dans le menu ***Véhicule*** du système d'infodivertissement.

La désactivation de la fonction « Keyless Entry » peut entraîner des restrictions de fonctionnement du système.

Déverrouillage du véhicule

1. Touchez la surface de détection → fig. 55 Ⓐ sur la face intérieure de la poignée de porte. Tous les clignotants clignotent deux fois.

   Le véhicule est complètement déverrouillé si vous touchez deux fois de suite la surface de détection.

Déverrouillage automatique du véhicule

Le véhicule peut se déverrouiller automatiquement. Pour cela, la fonction correspondante doit être activée dans le système d'infodivertissement et la clé du véhicule doit se trouver dans la zone de proximité.

1. Le véhicule est déverrouillé lors de la détection de la clé du véhicule dans une zone de proximité → fig. 56. Tous les clignotants clignotent deux fois.

Cette fonction est automatiquement désactivée si le véhicule n'est pas déverrouillé pendant une période prolongée. Elle est de nouveau active lors du verrouillage suivant.

L'activation du déverrouillage d'une seule porte dans les réglages du verrouillage centralisé dans le système d'infodivertissement peut entraîner des limitations lors du déverrouillage automatique.

Déverrouillage et ouverture de la porte coulissante

Le véhicule est déverrouillé après un actionnement de la touche dans la poignée de la porte coulissante alors que le véhicule est verrouillé.

Un deuxième actionnement de la touche entraîne l'ouverture de la porte.

Déverrouillage du capot arrière

Si le véhicule est verrouillé, qu'une clé du véhicule se trouve dans la zone de proximité du capot arrière ou du vantail et que la fonction de déverrouillage automatique est activée, ce dernier se déverrouille automatiquement.

Si la fonction Passive Entry est activée, le capot arrière ou le vantail ne se déverrouille qu'après l'ouverture avec la poignée du capot arrière → page 98.

Verrouillage du véhicule

Le véhicule ne peut être déverrouillé que depuis les poignées de portes avant, pas depuis la poignée de la porte coulissante.

1. Garez le véhicule.
2. Touchez la surface de détection → fig. 55 Ⓑ sur la face extérieure de la poignée de porte. Tous les clignotants clignotent une fois.

Pour pouvoir contrôler si le verrouillage du véhicule a réussi, la fonction de déverrouillage est désactivée pendant quelques secondes.

Désactivation temporaire de l'ouverture sans clé « Keyless Entry »

Pour empêcher le déverrouillage et le démarrage abusifs du véhicule par un tiers, vous pouvez désactiver temporairement la fonction de déverrouillage du système « Keyless Entry » :

1. Verrouillez le véhicule à l'aide de la touche 🔒 sur la clé du véhicule.
2. Touchez une fois le capteur situé sur la face extérieure de la poignée de porte dans les cinq secondes qui suivent → fig. 55 Ⓑ. N'introduisez pas la main dans la poignée de porte. Le système « Keyless Entry » est temporairement désactivé.
3. Contrôlez la désactivation, attendez dix secondes et tirez à nouveau sur la poignée de porte. Il ne doit pas être possible d'ouvrir la porte.

Le prochain déverrouillage peut uniquement être effectué à l'aide de la clé du véhicule. Le système « Keyless Entry » est de nouveau actif après le déverrouillage suivant.

Désactivation durable de l'ouverture sans clé « Keyless Entry »

Pour empêcher le déverrouillage et le démarrage abusifs du véhicule par un tiers,

vous pouvez également désactiver durablement le système « Keyless Entry » dans le système d'infodivertissement. ◁

Résolution des problèmes

Le système d'ouverture sans clé « Keyless Entry » ne fonctionne pas

Le bon fonctionnement des surfaces de détection peut être restreint en raison d'un fort encrassement ou en présence de beaucoup de givre.

1. Nettoyez les surfaces de détection.

Tous les clignotants clignotent quatre fois

La dernière clé du véhicule utilisée se trouve encore à l'intérieur du véhicule.

1. Retirez la clé du véhicule et verrouillez le véhicule.

Désactivation automatique de la surface de détection

Vous pouvez désactiver les surfaces de détection dans les cas suivants :

— Lorsque le véhicule n'a pas été déverrouillé ou verrouillé pendant une longue période.

— Lorsqu'une surface de détection est touchée trop souvent.

Réactivation des surfaces de détection :

1. Déverrouillez le véhicule à l'aide de la touche sur la clé du véhicule.

AVERTISSEMENT

Un jet d'eau ou de vapeur fort peut déclencher l'activation des surfaces de détection intégrées aux poignées de porte lorsqu'une clé de véhicule valide se trouve à proximité. Si au moins une glace est ouverte et que les surfaces de détection intégrées à une poignée de porte sont activées en permanence, toutes les glaces se ferment. Si le jet d'eau ou de vapeur est éloigné brièvement de la surface de détection d'une poignée de porte, puis ramené, il se peut que toutes les glaces s'abaissent → page 87.

Si le message ***Keyless défectueux.*** s'affiche dans le combiné des instruments, cela peut être dû à des dysfonctionnements dans le système d'ouverture sans clé « Keyless Entry ». Rendez-vous dans un atelier spécialisé agréé.

Si aucune clé du véhicule ne se trouve à bord du véhicule ou que la clé n'est pas reconnue, un message apparaît sur l'afficheur du combiné d'instrument. Cela peut notamment se produire lorsque la clé du véhicule subit l'interférence d'un autre signal radio ou est masquée par un objet, par ex. une valise en aluminium. ◁

Portes et touche de verrouillage centralisé

Entrée en matière

Vous pouvez verrouiller et déverrouiller partiellement les portes manuellement, par ex. en cas de défaillance de la clé du véhicule ou du verrouillage centralisé.

Le verrouillage centralisé permet de verrouiller et de déverrouiller centralement toutes les portes, le capot arrière et la trappe à carburant du véhicule.

Le véhicule peut être verrouillé avec la clé du véhicule uniquement lorsque le contact a été coupé ou que le conducteur a quitté le véhicule après avoir arrêté le moteur.

Prenez toujours la clé avec vous lorsque vous quittez le véhicule.

Un symbole apparaissant sur l'afficheur du combiné d'instruments vous informe qu'une ou plusieurs portes ou capots ne sont pas correctement fermés. **Arrêtez de rouler !** Fermez la porte ou le capot correspondant → ⚠.

Ce symbole est également visible lorsque le contact est coupé ; il s'éteint quelques secondes après le verrouillage du véhicule si les portes et les capots sont fermés.

MISE EN GARDE

Un manque d'attention ou de surveillance lors du déverrouillage, de l'ouverture ou de la fermeture des portes peut provoquer des blessures graves.

2KF012740AB

- N'ouvrez ou ne fermez les portes que si personne ne se trouve dans la zone de débattement.
- Après avoir fermé les portes, vérifiez qu'elles sont correctement fermées de sorte qu'elles ne puissent pas s'ouvrir d'elles-mêmes pendant la marche du véhicule. Les portes fermées doivent affleurer les éléments de carrosserie qui les entourent.
- Fermez et verrouillez les portes lorsque le véhicule n'est pas utilisé. Assurez-vous alors que personne ne se trouve dans le véhicule.
- Sur un véhicule verrouillé de l'extérieur, les portes et glaces électriques ne peuvent pas être ouvertes de l'intérieur.
- Selon la saison, des températures très élevées ou très basses peuvent régner dans un véhicule fermé. Ces températures peuvent entraîner des blessures ou des maladies graves, voire la mort, notamment chez les enfants en bas âge.
- Ne laissez jamais personne dans un véhicule verrouillé. En situation d'urgence, ces personnes ne pourraient plus sortir toutes seules du véhicule ni se porter assistance à elles-mêmes.
- Ne fermez pas les portes en appuyant de la main sur la glace. La glace pourrait voler en éclats et provoquer des blessures.
- Lors de l'ouverture et de la fermeture des portes, tenez toujours la poignée de porte.

⚠ MISE EN GARDE

Une porte mal fermée peut s'ouvrir de manière inopinée pendant la marche du véhicule et provoquer des blessures graves.

- Arrêtez-vous immédiatement et fermez la porte.
- Lors de la fermeture de la porte, veillez à ce que celle-ci s'enclenche correctement et entièrement. La porte fermée doit affleurer les éléments de carrosserie qui l'entourent.
- N'ouvrez ou ne fermez le capot arrière que si personne ne se trouve dans la zone de débattement.

⚠ MISE EN GARDE

Une porte immobilisée par un limiteur d'ouverture peut se fermer d'elle-même dans des côtes ou si le vent souffle fort, ce qui peut entraîner des blessures.

- Lors de l'ouverture et de la fermeture des portes, tenez toujours la poignée de porte.

⚠ MISE EN GARDE

La zone de fonctionnement des portes et du capot arrière est dangereuse et peut entraîner des blessures.

- Ouvrez ou fermez les portes et le capot arrière uniquement si personne ne se trouve dans la zone de débattement.

AVERTISSEMENT

Lorsque vous effectuez une fermeture ou une ouverture d'urgence, déposez les pièces avec précaution et reposez-les correctement pour éviter tout endommagement du véhicule. ◁

Témoin de contrôle dans la porte du conducteur

Tenez compte des ⚠ et ⓘ au début de ce chapitre, à la page 89.

Le témoin de contrôle du verrouillage centralisé se trouve dans la porte du conducteur.

Le témoin de contrôle indique le statut du verrouillage centralisé pendant environ 30 secondes, une fois que le véhicule s'est verrouillé.

Le témoin à LED rouge clignote rapidement pendant environ 2 secondes.

Puis, le statut du verrouillage centralisé reste affiché pendant environ 28 secondes :

Véhicule avec dispositif de sécurité SAFE (selon l'équipement)

— Si le témoin à DEL rouge clignote à des intervalles longs, le véhicule est verrouillé avec le dispositif de sécurité SAFE.

— Si le témoin à DEL rouge ne s'allume pas, le véhicule est verrouillé, mais sans dispositif de sécurité SAFE.

Véhicule sans dispositif de sécurité SAFE

— Si le témoin à DEL rouge clignote à intervalles longs, le véhicule est verrouillé.

Le témoin à DEL clignote à intervalles rapprochés au bout d'environ 30 secondes. ◁

Touche de verrouillage centralisé

Tenez compte des ⚠ et ⓘ au début de ce chapitre, à la page 89.

La touche de verrouillage centralisé se trouve dans la porte du conducteur.

Il est possible d'effectuer des réglages relatifs au verrouillage centralisé dans le combiné des instruments.

Touches de verrouillage centralisé

Verrouillage du véhicule

Déverrouillez le véhicule.

Déverrouillage du capot arrière Toutes les portes restent verrouillées.

Les touches de verrouillage centralisé ne fonctionnent que si toutes les portes sont fermées.

Si vous avez verrouillé le véhicule de l'extérieur à l'aide de la clé du véhicule, les touches de verrouillage centralisé sont hors service.

Verrouillage et déverrouillage du véhicule de l'intérieur

En cas de verrouillage du véhicule de l'intérieur à l'aide de la touche de verrouillage centralisé :

— Toute porte ouverte n'est pas verrouillée.

— Lorsque toutes les portes et le capot arrière sont fermés et verrouillés, le témoin intégré à la touche s'allume en jaune.

— Il n'est pas possible d'ouvrir les portes ni le capot arrière de l'extérieur.

— Les portes peuvent être ouvertes de l'intérieur en tirant le levier d'ouverture de porte. Le témoin de contrôle intégré à la touche s'éteint. Les portes qui ne sont pas ouvertes ainsi que le capot arrière restent verrouillés et ne peuvent pas être ouverts de l'extérieur.

— L'alarme antivol **n'est pas** activée. ◁

Dispositif de sécurité SAFE

Tenez compte des ⚠ et ⓘ au début de ce chapitre, à la page 89.

Selon son équipement, le véhicule peut disposer du dispositif de sécurité SAFE.

Lorsque le véhicule est verrouillé, le dispositif de sécurité SAFE met les leviers d'ouverture des portes et la touche de verrouillage centralisé hors fonction afin de rendre plus difficiles les effractions du véhicule. Les portes ne peuvent plus être ouvertes de l'intérieur → ⚠.

Activation du dispositif de sécurité SAFE

1. Appuyez sur la touche intégrée à la clé du véhicule.

Le véhicule est verrouillé. Le dispositif de sécurité SAFE est activé.

Désactivation du dispositif de sécurité SAFE

— Appuyez de nouveau sur la touche de la clé du véhicule **dans les 2 secondes qui suivent**.

— Mettez le contact.

— avant de verrouiller le véhicule, désactivez la fonction de protection volumétrique dans le système d'infodivertissement → page 96.

— *Sur les véhicules avec système d'ouverture sans clé « Keyless Entry » :* appuyez de nouveau dans les deux secondes qui sui-

2KF012740AB

vent sur la surface de détection située sur la face extérieure de la poignée de porte → page 87.

Le véhicule est verrouillé. Le dispositif de sécurité SAFE n'est pas activé.

L'afficheur du combiné des instruments peut indiquer que le dispositif de sécurité SAFE est activé.

Lorsque le dispositif de sécurité SAFE est désactivé :

— Le véhicule peut être déverrouillé et ouvert de l'intérieur à l'aide du levier d'ouverture de porte.

— L'alarme antivol est activée.

— La protection volumétrique et la protection anti-soulèvement sont désactivées.

⚠ MISE EN GARDE

Un manque d'attention ou de surveillance pendant l'utilisation du dispositif de sécurité SAFE peut provoquer des blessures graves.

- Ne laissez jamais personne à bord lorsque le véhicule est verrouillé à l'aide de la clé du véhicule. Lorsque le dispositif de sécurité SAFE est activé, les portes ne peuvent plus être ouvertes de l'intérieur !

ℹ Si la porte du conducteur est déverrouillée mécaniquement à l'aide de la clé du véhicule, alors seule celle-ci est déverrouillée, et non l'ensemble du véhicule. Ce n'est que lors de la mise du contact que le dispositif de sécurité SAFE est désactivé sur toutes les portes – sans que celles-ci soient déverrouillées – et que la touche de verrouillage centralisé est activée. ◁

Sécurité enfants électrique

📖 Tenez compte des ⚠ et ⓘ au début de ce chapitre, à la page 89.

La sécurité enfants électrique empêche l'ouverture des portes coulissantes de l'intérieur.

Lorsque la sécurité enfants est activée, une porte coulissante verrouillée est déverrouillée de l'intérieur en tirant sur le levier d'ouverture de porte, de manière à pouvoir ensuite l'ouvrir de l'extérieur. La sécurité enfants électrique reste active. Il est encore possible d'ouvrir de l'intérieur.

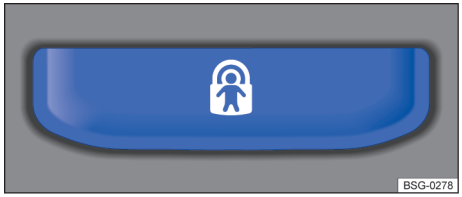

Fig. 57 Dans la porte du conducteur : touches de sécurité enfants électrique

Activation et désactivation de la sécurité enfants

1. *Activation :* appuyez sur la touche 🔒 → fig. 57.
2. *Désactivation :* appuyez de nouveau sur la touche 🔒.

Lorsque la fonction est activée, le témoin jaune 🔒 est allumé durablement dans la touche correspondante.

⚠ MISE EN GARDE

Lorsque la sécurité enfants électrique est activée, la porte correspondante ne peut pas être ouverte de l'intérieur.

- Ne laissez jamais à bord des enfants ou des personnes non autonomes lorsque les portes sont verrouillées. Il peut arriver que ces personnes s'enferment dans le véhicule. Elles ne pourraient pas sortir toutes seules du véhicule ni se porter assistance à elles-mêmes en cas d'urgence. Les personnes enfermées dans le véhicule peuvent être exposées à des températures très élevées ou très basses.
- Selon la saison, des températures très élevées ou très basses peuvent régner dans un véhicule fermé. Ces températures peuvent entraîner des blessures ou des maladies graves, voire la mort, notamment chez les enfants en bas âge. ◁

Verrouillage et déverrouillage automatiques

Tenez compte des ⚠ et ⓘ au début de ce chapitre, à la page 89.

Verrouillage automatique (Auto Lock)

Le véhicule peut se verrouiller automatiquement à partir d'une vitesse d'environ 15 km/h (9 mph). Lorsque le véhicule est verrouillé, le témoin de contrôle intégré à la touche de verrouillage centralisé s'allume en jaune.

Lorsque vous déverrouillez le véhicule et que vous n'ouvrez ni porte ni capot arrière, le véhicule se verrouille de nouveau automatiquement au bout de quelques secondes. Cette fonction empêche que le véhicule reste déverrouillé involontairement durant une période prolongée.

Déverrouillage automatique (Auto Unlock)

Toutes les portes et le capot arrière se déverrouillent automatiquement si l'une des conditions suivantes est remplie :

— Le véhicule est arrêté et la clé du véhicule a été retirée.

Ou : le véhicule est à l'arrêt et vous avez appuyé sur la touche → page 91.

Ou : vous avez tiré le levier d'ouverture de porte.

Ou : les sacs gonflables se sont déclenchés suite à un accident → page 95.

Le déverrouillage automatique permet aux secouristes d'accéder au véhicule.

Selon le paramétrage du verrouillage centralisé, toutes les portes et le capot arrière se déverrouillent uniquement lorsque vous appuyez deux fois sur la touche .

Verrouillage et déverrouillage manuels des portes

Tenez compte des ⚠ et ⓘ au début de ce chapitre, à la page 89.

En cas de défaillance de la clé à commande électrique du véhicule ou du verrouillage centralisé, vous pouvez verrouiller et déverrouiller manuellement les portes.

Verrouillage manuel des portes

Porte avant gauche avec barillet :

1. Insérez le panneton de la clé du véhicule dans le barillet de la porte avant gauche.
2. Tournez la clé **dans le sens des aiguilles d'une montre**.
3. Vérifiez que la porte est bien verrouillée.

Porte avant droite sans barillet :

1. Ouvrez la porte.
2. Insérez le panneton de la clé du véhicule dans le barillet au-dessus de la serrure de porte.
3. Tournez la clé jusqu'en butée **dans le sens des aiguilles d'une montre**.
4. Vérifiez que la porte est bien verrouillée.

En fonction de l'équipement, la porte verrouillée est de nouveau déverrouillée en l'ouvrant de l'intérieur ou en déverrouillant le véhicule.

Déverrouillage manuel des portes

1. *De l'intérieur (en fonction de l'équipement) :* Tirez sur le levier d'ouverture de porte.
2. *De l'extérieur :* Insérez le panneton de la clé du véhicule dans le barillet de la porte avant gauche.
3. Tournez la clé **dans le sens inverse des aiguilles d'une montre**.

Selon l'équipement, l'ouverture de la porte entraîne le déclenchement de l'alarme. Mettez immédiatement le contact à l'aide de la clé valide du véhicule pour désactiver l'alarme.

2KF012740AB

⚠ MISE EN GARDE

Un manque d'attention lors de l'ouverture et de la fermeture manuelles des portes peut provoquer des blessures graves.

- En fonction de l'équipement, les portes et les glaces ne peuvent être ouvertes de l'intérieur sur un véhicule verrouillé de l'extérieur.
- Ne laissez jamais seuls à bord des enfants ou des personnes dépendant de l'aide d'autrui. Ils ne peuvent pas sortir seuls du véhicule ni se porter assistance à eux-mêmes en cas d'urgence.
- Selon la saison, des températures très élevées ou très basses peuvent régner dans un véhicule fermé. Ces températures peuvent entraîner des blessures ou des maladies graves, voire la mort, notamment chez les enfants en bas âge.

⚠ MISE EN GARDE

La zone de fonctionnement des portes est dangereuse et peut entraîner des blessures.

- N'ouvrez ou ne fermez les portes que si personne ne se trouve dans la zone de débattement.

AVERTISSEMENT

Lorsque vous effectuez une fermeture ou une ouverture manuelle, déposez les pièces avec précaution et reposez-les correctement pour éviter tout endommagement du véhicule. ◁

Ouverture et fermeture manuelles des portes coulissantes

🕮 Tenez compte des ⚠ et ⓘ au début de ce chapitre, à la page 89.

Ouverture de la porte coulissante de l'extérieur

1. La porte coulissante étant déverrouillée, tirez la poignée de porte et ouvrez intégralement la porte coulissante → ⚠.

Ouverture de la porte coulissante de l'intérieur

1. La porte coulissante étant déverrouillée, tirez le levier d'ouverture de porte et ouvrez intégralement la porte coulissante → ⚠.

Fermeture de la porte coulissante

1. *Véhicules sans aide à la fermeture :* tirez la poignée de porte ou le levier d'ouverture de porte et fermez la porte en la faisant coulisser avec un léger élan. Veillez à ce que la porte coulissante soit entièrement fermée → page 94.
2. *Véhicules avec aide à la fermeture :* tirez la poignée de porte ou le levier d'ouverture de porte et fermez la porte en la faisant coulisser avec un léger élan jusqu'à ce qu'elle se ferme automatiquement via l'aide à la fermeture → ⚠.

⚠ MISE EN GARDE

Si la porte coulissante n'est pas complètement ouverte, elle risque de se fermer subitement, ce qui peut provoquer des blessures graves.

- Ouvrez et fermez toujours entièrement les portes coulissantes.

⚠ MISE EN GARDE

Véhicules avec aide à la fermeture : la fermeture automatique de la porte coulissante peut entraîner des blessures graves.

- Lors de la fermeture, veillez à ce que la zone de fermeture des portes coulissantes soit dégagée.
- La procédure de fermeture peut être interrompue à tout moment en tirant la poignée de porte ou le levier d'ouverture de porte.

AVERTISSEMENT

Véhicule sans protection contre les collisions avec la trappe à carburant : si la trappe à carburant est ouverte, vous risquez de l'endommager lorsque vous ouvrez la porte coulissante gauche.

- Veillez à ce que la trappe à carburant soit fermée avant d'ouvrir la porte coulissante gauche. ◁

Tenez compte des ⚠ et ⓘ au début de ce chapitre, à la page 89.

La DEL rouge dans la porte du conducteur est allumée en permanence

La LED rouge du verrouillage centralisé située dans la porte du conducteur clignote à intervalles rapprochés, puis reste allumée en permanence.

Le système de fermeture présente un dysfonctionnement.

1. Rendez-vous dans un atelier spécialisé agréé et faites contrôler le système.

Les clignotants ne clignotent pas lors du verrouillage

Les clignotants ne clignotent pas pour confirmer le verrouillage du véhicule.

1. Fermez toutes les glaces et toutes les portes.
2. Fermez le capot arrière.
3. Si les clignotants ne fonctionnent toujours pas, rendez-vous dans un atelier spécialisé agréé et faites contrôler système.

Comportement en cas de verrouillage avec une deuxième clé de véhicule

Système d'ouverture sans clé « Keyless Entry » : la clé de véhicule se trouvant à l'intérieur est bloquée pour le démarrage du moteur dès que vous déverrouillez le véhicule de l'extérieur avec une deuxième clé de véhicule.

1. Appuyez sur la touche 🔓 de la clé restée à l'intérieur du véhicule pour la débloquer et autoriser le démarrage du moteur → page 155.

Verrouillage du véhicule après le déclenchement d'un sac gonflable

En cas d'accident entraînant le déclenchement de sacs gonflables, le véhicule se déverrouille à tous les niveaux. Selon son degré d'endommagement, le véhicule peut être verrouillé après l'accident comme suit :

1. Coupez le contact.
2. Retirez la clé du véhicule du contact-démarreur.
3. Ouvrez puis fermez une fois l'une des portes du véhicule.
4. Verrouillez le véhicule à l'aide de la clé du véhicule.

   Ou : appuyez sur la touche de verrouillage centralisé intégrée à la porte du conducteur → page 84.

Il est impossible de verrouiller les portes coulissantes après le déclenchement d'un sac gonflable. Rendez-vous dans un atelier spécialisé pour rétablir la fonctionnalité de fermeture.

Désactivation automatique des surfaces de détection

Vous pouvez désactiver les surfaces de détection dans les cas suivants :

— Lorsque le véhicule n'a pas été déverrouillé ou verrouillé pendant une longue période.

— Lorsqu'une surface de détection est déclenchée trop souvent.

Réactivation des surfaces de détection :

1. Déverrouillez le véhicule à l'aide de la touche 🔓 sur la clé du véhicule.

AVERTISSEMENT

Un jet d'eau ou de vapeur fort peut déclencher l'activation des surfaces de détection intégrées aux poignées de porte lorsqu'une clé de véhicule valide se trouve à proximité. Si au moins une glace est ouverte et que les surfaces de détection intégrées à une poignée de porte sont activées en permanence, toutes les glaces se ferment → page 87.

ⓘ Lorsque la batterie 12 V ou la pile de la clé du véhicule est faible ou déchargée, il se peut que le véhicule ne puisse pas être verrouillé ou déverrouillé à l'aide du système d'ouverture sans clé « Keyless Entry ». Vous pouvez verrouiller ou déverrouiller manuellement le véhicule → page 89.

ⓘ Si aucune clé valide pour le véhicule ne se trouve à bord du véhicule ou si celle-ci n'est pas détectée, l'afficheur du combiné des instruments indique un message correspondant. Cela peut se produire lorsque la clé du véhicule est perturbée par un autre signal radio ou masquée par un objet, par ex. une valise en métal → page 155. ◁

2KF012740AB

Alarme antivol

En fonction de son équipement, le véhicule peut disposer d'une alarme antivol.

L'alarme antivol s'active automatiquement lorsque vous verrouillez le véhicule à l'aide de la clé du véhicule.

L'alarme antivol émet des signaux d'avertissement sonores et visuels pendant une durée maximale de cinq minutes.

Quand l'alarme se déclenche-t-elle ?

— Lorsque vous ouvrez une porte déverrouillée manuellement, sans mettre le contact.

— En cas d'ouverture du capot-moteur.

— En cas d'ouverture du capot arrière.

— En cas d'établissement du contact avec une clé du véhicule non valide.

— En cas de déconnexion de la batterie 12 V.

Véhicules avec protection volumétrique et protection anti-soulèvement :

— En cas de mouvements à l'intérieur du véhicule

— Lorsque vous soulevez ou remorquez le véhicule.

— Lorsque vous transportez le véhicule sur un ferry ou sur voie ferrée.

— Lorsque vous dételez une remorque connectée à l'alarme antivol.

Désactivation de l'alarme

1. Déverrouillez le véhicule à l'aide de la touche de déverrouillage intégrée à la clé du véhicule.

   Ou : mettez le contact avec une clé du véhicule valide. Il est possible que l'alarme se déclenche brièvement pendant environ une seconde.

2. *Valable pour les véhicules avec système d'ouverture sans clé « Keyless Entry »* : saisissez la poignée de porte.

Lorsque la batterie 12 V est faible ou déchargée, l'alarme antivol ne fonctionne pas correctement.

Protection volumétrique et protection anti-soulèvement

Selon son équipement, le véhicule peut disposer de la protection volumétrique et de la protection anti-soulèvement.

La protection volumétrique déclenche l'alarme lorsque des mouvements sont détectés dans l'habitacle d'un véhicule verrouillé.

La protection anti-soulèvement déclenche l'alarme si un soulèvement du véhicule est détecté.

Activation de la protection volumétrique et de la protection anti-soulèvement

1. Verrouillage du véhicule
2. Lorsque l'alarme antivol est activée, la protection volumétrique et la protection anti-soulèvement le sont également.

En fonction de l'équipement du véhicule, l'utilisation d'un filet de séparation peut altérer le fonctionnement de la protection volumétrique.

Désactivation temporaire de la protection volumétrique et de la protection anti-soulèvement

Selon l'équipement, la protection volumétrique et la protection anti-soulèvement peuvent être désactivées temporairement dans le sous-menu **Ouverture et fermeture** du système d'infodivertissement → page 35. La protection volumétrique et la protection anti-soulèvement sont désactivées jusqu'au prochain verrouillage du véhicule.

Il est également possible de désactiver temporairement la protection volumétrique et la protection anti-soulèvement via le menu de sortie. Le contact doit pour cela être coupé → page 153.

Nous vous recommandons de désactiver la protection volumétrique et la protection anti-soulèvement dans les situations suivantes :

— Lorsque des personnes ou des animaux se trouvent dans l'habitacle du véhicule.

— Lorsque le véhicule doit être chargé sur un autre moyen de transport.
— Lorsque le véhicule doit être transporté.
— Lorsque le véhicule doit être remorqué avec un essieu soulevé.
— Lorsque le véhicule doit être garé dans un garage à deux étages.
— Lorsque vous devez arrêter votre véhicule dans une installation de lavage automatique.

Risques de fausses alarmes de la protection volumétrique

La protection volumétrique n'est totalement opérationnelle que si tous les ouvrants du véhicule sont fermés. Respectez les dispositions légales.

Une fausse alarme peut se produire dans les situations suivantes :
— Lorsqu'une ou plusieurs glaces sont entièrement ou partiellement ouvertes.
— Lorsque des objets légers, par ex. des feuilles de papier volantes ou un pendentif suspendu au rétroviseur intérieur, restent dans le véhicule.
— Si l'alarme par vibration d'un téléphone mobile est activée.

Une désactivation permanente de la protection volumétrique et de la protection anti-soulèvement n'est pas possible.

Si des portes ou le capot arrière sont encore ouverts au moment où l'alarme antivol est activée, seule cette dernière est activée. La protection volumétrique et la protection anti-soulèvement ne sont activées qu'une fois les portes et le capot arrière fermés.

Lorsque la protection volumétrique et la protection anti-soulèvement sont désactivées, le dispositif de sécurité SAFE l'est également. ◁

Capot arrière

Entrée en matière

Le capot arrière se déverrouille et se verrouille en même temps que les portes.

Sur les véhicules dotés du système d'ouverture sans clé « Keyless Entry », le capot arrière est automatiquement déverrouillé lors de l'ouverture → page 87.

Un symbole apparaissant sur l'afficheur du combiné des instruments vous informe que le capot arrière n'est pas correctement fermé. **Arrêtez de rouler !** Fermez le capot arrière → page 97.

Ce symbole est également visible lorsque le contact est coupé ; il s'éteint quelques secondes après le verrouillage du véhicule si les portes et les capots sont fermés.

MISE EN GARDE

Un manque d'attention et de surveillance lors de l'ouverture et de la fermeture du capot arrière peut provoquer des accidents et des blessures graves.

- N'ouvrez et ne fermez le capot arrière que si personne ne se trouve dans la zone de débattement.
- Après avoir fermé le capot arrière, vérifiez qu'il est correctement fermé. Le capot arrière fermé doit affleurer les éléments de carrosserie qui l'entourent.
- Gardez toujours le capot arrière fermé pendant le trajet.
- N'ouvrez jamais le capot arrière lorsqu'un chargement est fixé dessus. Le capot arrière peut se fermer tout seul sous l'effet du poids supplémentaire. Si nécessaire, soutenez le capot arrière ou retirez au préalable le chargement.
- Fermez et verrouillez le capot arrière ainsi que toutes les portes lorsque le véhicule n'est pas utilisé. Assurez-vous alors que personne ne se trouve dans le véhicule.
- Ne laissez jamais des enfants jouer sans surveillance à bord et autour du véhicule, notamment lorsque le capot arrière est ouvert. Les enfants pourraient monter dans l'habitacle, fermer

2KF012740AB

le capot arrière et s'enfermer dans le véhicule. Selon la saison, des températures très élevées ou très basses peuvent régner dans un véhicule fermé. Ces températures peuvent entraîner des blessures ou des maladies graves, voire la mort, notamment chez les enfants en bas âge.

⚠ MISE EN GARDE

N'appuyez jamais sur le capot arrière en appliquant la main sur la glace arrière. La glace arrière pourrait voler en éclats et provoquer des blessures.

AVERTISSEMENT

Avant d'ouvrir le capot arrière, vérifiez que vous disposez bien d'un espace libre suffisant pour l'ouvrir et le fermer, par ex. dans un garage.

AVERTISSEMENT

N'utilisez jamais l'essuie-glace arrière, les vérins pneumatiques ou le becquet arrière pour fixer le chargement ou pour vous y tenir. Il peut s'ensuivre des endommagements et les composants risquent alors de s'arracher. ◁

Ouverture et fermeture manuelles du capot arrière

Tenez compte des ⚠ et ⓘ au début de ce chapitre, à la page 97.

Ouverture manuelle du capot arrière

1. Appuyez sur la touche 🔒 pour déverrouiller l'ensemble du véhicule.

   Ou : appuyez sur la touche 🚗 pour déverrouiller le capot arrière.

   Les portes restent verrouillées.
2. Ouvrez le capot arrière par la poignée jusqu'à ce qu'il soit maintenu en butée dans une position d'arrêt.

Si vous n'ouvrez pas le capot arrière dans les quelques minutes qui suivent son déverrouillage, il se verrouille de nouveau automatiquement.

Fermeture manuelle du capot arrière

1. *Véhicules sans aide à la fermeture :* Saisissez la dragonne du capot arrière. Tirez avec élan le capot arrière vers le bas jusqu'à ce qu'il s'enclenche dans la serrure → ⚠.
2. *Véhicules avec aide à la fermeture :* Saisissez la dragonne du capot arrière. Tirez avec élan le capot arrière vers le bas jusqu'à ce qu'il soit fermé automatiquement avec l'aide à la fermeture → ⚠.
3. Vérifiez que le capot arrière est correctement encliqueté.
4. Le capot arrière se verrouille également par le verrouillage centralisé.

⚠ MISE EN GARDE

Un manque d'attention et de surveillance lors de l'ouverture ou de la fermeture du capot arrière peut provoquer des blessures graves.

- Lors de l'ouverture du capot arrière, veillez à ce que le capot arrière bascule complètement vers le haut.
- Lorsque vous fermez le capot arrière, veillez à retirer à temps les mains de la zone de débattement du capot arrière.

ⓘ Lorsque la température extérieure est inférieure à environ 0 °C (+32 °F), les vérins pneumatiques ne peuvent pas toujours soulever automatiquement le capot arrière ouvert. Si nécessaire, relevez le capot arrière à la main. ◁

Résolution des problèmes

Tenez compte des ⚠ et ⓘ au début de ce chapitre, à la page 97.

Fonctionnement difficile du capot arrière

Lorsque la température extérieure avoisine zéro degré, le mécanisme d'ouverture ne peut pas toujours soulever automatiquement le capot arrière partiellement ouvert.

1. Finissez d'ouvrir le capot arrière à la main. ◁

Glaces

Ouverture et fermeture des glaces

Les touches de commande des glaces se trouvent dans la porte du conducteur → page 10.

Ouverture des glaces : poussez la touche. Fermeture des glaces : tirez la touche.

Remontée et abaissement automatiques

La fonction de remontée et d'abaissement automatiques permet d'ouvrir et de fermer entièrement les glaces. Pour cela, il n'est pas nécessaire de maintenir enfoncée la touche du lève-glace électrique.

Remontée automatique : tirez brièvement la touche de la glace correspondante vers le haut jusqu'au deuxième niveau.

Abaissement automatique : poussez brièvement la touche de la glace correspondante vers le bas jusqu'au deuxième niveau.

Arrêt du fonctionnement automatique : appuyez ou tirez de nouveau sur la touche de la glace correspondante.

Ouverture et fermeture globales

Le contact étant coupé, les glaces peuvent être ouvertes et fermées de l'extérieur à l'aide de la clé du véhicule :

1. *Sur les véhicules équipés du système d'ouverture sans clé « Keyless Entry » :* maintenez le doigt pendant quelques secondes sur la surface de détection intégrée à la poignée de porte pour verrouiller le véhicule jusqu'à ce que les glaces soient fermées. Pour cela, la clé doit se trouver dans la zone de proximité du véhicule.

Pour interrompre la fonction :

1. Relâchez la touche de verrouillage ou de déverrouillage de la clé du véhicule. **Ou :** retirez le doigt de la surface de détection.

Pour cela, une clé de véhicule valide doit se trouver à proximité. Lorsque toutes les glaces sont fermées, les clignotants clignotent *une fois* à titre de confirmation.

Effectuez les réglages relatifs à l'ouverture globale dans le menu ***Réglages du véhicule*** du système d'infodivertissement.

⚠ MISE EN GARDE

Un manque d'attention ou de surveillance pendant l'utilisation des lève-glaces électriques peut provoquer des blessures graves.

- N'ouvrez ou ne fermez la glace électrique que si personne ne se trouve dans la zone de fonctionnement.
- Ne laissez jamais à bord des enfants ou des personnes non autonomes lorsque le véhicule est verrouillé. En cas d'urgence, il n'est plus possible d'ouvrir les glaces.
- Chaque fois que vous quittez le véhicule, prenez toutes les clés avec vous. Une fois que le contact a été coupé, les glaces peuvent encore s'ouvrir ou se fermer un court instant à l'aide des touches situées dans les portes, tant que la porte du conducteur ou du passager avant n'est pas ouverte.
- Lorsque vous transportez des enfants sur les sièges arrière, mettez toujours hors fonction les lève-glaces arrière à l'aide de la touche de sécurité afin que les glaces ne puissent pas être ouvertes ou fermées.

⚠ MISE EN GARDE

Une commande incorrecte des lève-glaces électriques peut entraîner des pincements de parties du corps.

- Ne laissez jamais les enfants jouer avec les lève-glaces électriques.
- Regardez toujours votre véhicule pendant l'utilisation de la fonction d'ouverture et fermeture globales.

AVERTISSEMENT

Lorsque les glaces sont ouvertes, des précipitations subites peuvent mouiller les équipements intérieurs du véhicule et endommager le véhicule.

En cas de dysfonctionnement des lève-glaces électriques, la fonction de remontée et d'abaissement automatiques ainsi que le dispositif antipincement ne

2KF012740AB

fonctionnent pas correctement. Rendez-vous dans un atelier spécialisé agréé.

L'ouverture globale des glaces avec la clé du véhicule dans la serrure de porte n'est possible que si vous avez auparavant déverrouillé le véhicule avec la clé du véhicule. ◁

Dispositif antipincement des lève-glaces

Le dispositif antipincement des lève-glaces électriques peut réduire le risque de contusions lors de la fermeture des glaces.

Si le processus de remontée d'une glace est entravé par un coulissement difficile ou un obstacle, la glace s'ouvre de nouveau immédiatement → ⚠.

1. Vérifiez pourquoi la glace ne s'est pas fermée.
2. Réessayez de fermer la glace.

Si le processus de remontée de la glace est de nouveau interrompu, le dispositif antipincement est mis hors service pendant quelques secondes.

Si la glace ne peut toujours pas se fermer, elle s'arrête à l'endroit correspondant → ⚠.

Si vous appuyez à nouveau sur la touche en l'espace de quelques secondes, la glace se ferme sans intervention du dispositif antipincement → ⚠.

S'il n'est toujours pas possible de fermer la glace, rendez-vous dans un atelier spécialisé agréé.

⚠ MISE EN GARDE

La fermeture des lève-glaces électriques sans intervention du dispositif antipincement peut provoquer des blessures graves.

- Faites toujours attention en refermant les lève-glaces électriques.
- Aucune personne ne doit se trouver dans la zone de fonctionnement des lève-glaces électriques, en particulier lorsque les glaces sont fermées sans intervention du dispositif antipincement.
- Le dispositif antipincement n'empêche pas la compression des doigts ni d'autres parties du corps contre le cadre d'une glace, ce qui peut causer des blessures.

Le dispositif antipincement est également actif lors de la fermeture confort des glaces à l'aide de la clé du véhicule. ◁

Résolution des problèmes

La remontée et l'abaissement automatiques ne fonctionnent pas

Si la batterie 12 V a été débranchée ou déchargée alors que la glace n'était pas entièrement fermée, la remontée et l'abaissement automatiques sont hors service et doivent être rétablis :

1. Mettez le contact.
2. Fermez toutes les glaces et toutes les portes.
3. Tirez la touche de la glace correspondante pendant quelques secondes et maintenez-la dans cette position.
4. Relâchez la touche.
5. Tirez de nouveau la touche et maintenez-la dans cette position.

La fonction de remontée et d'abaissement automatiques est de nouveau opérationnelle.

La fonction de remontée et d'abaissement automatiques des glaces peut être rétablie individuellement ou pour plusieurs glaces simultanément.

Impossible de fermer une glace

1. Vérifiez l'éventuelle présence d'un obstacle dans la zone de fonctionnement.
2. En l'espace de quelques secondes, essayez de nouveau de fermer la glace en tirant la touche et en la maintenant dans cette position.

Le dispositif antipincement est alors désactivé pour une partie limitée de la course de remontée de la glace ! Si le processus de fermeture dure plus de quelques secondes, le dispositif antipincement est à nouveau activé.

La glace s'arrête en cas de coulissement difficile ou d'obstacle et s'ouvre de nouveau automatiquement.

1. Si le dysfonctionnement persiste, rendez-vous dans un atelier spécialisé agréé et faites contrôler le système.

Les panneaux tactiles réagissent de manière inattendue

L'humidité, la saleté et la graisse peuvent limiter le bon fonctionnement des panneaux tactiles.

— Maintenez toujours les panneaux tactiles propres et secs. ◁

Volant

Réglage de la position du volant

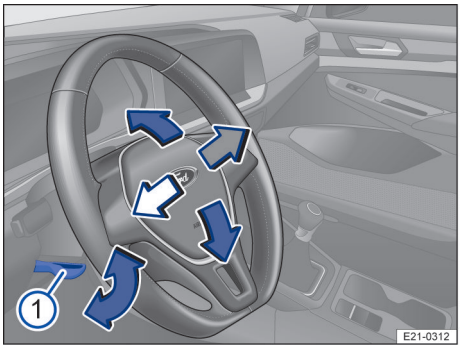

Fig. 58 Sous le volant, dans le revêtement de la colonne de direction : levier de réglage de la position du volant

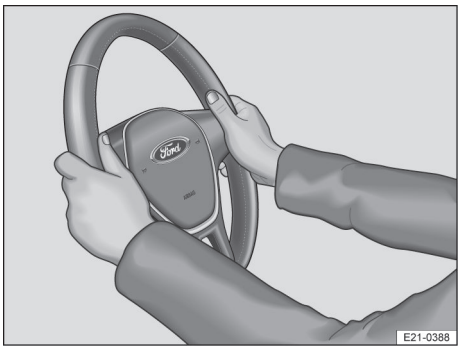

Fig. 59 Sur le volant : positions 9 h et 3 h

Réglez le volant avant de démarrer et uniquement lorsque le véhicule est à l'arrêt → ⚠.

1. Abaissez le levier → fig. 58 ①.
2. Réglez le volant de manière à pouvoir le tenir en plaçant vos deux mains à la périphérie (positions 9 h et 3 h) → fig. 59, les bras étant légèrement fléchis.
3. Poussez fermement le levier → fig. 58 ① vers le haut jusqu'à ce qu'il affleure le revêtement de la colonne de direction → ⚠.

2KF012740AB

⚠ MISE EN GARDE

Un usage incorrect du réglage de la position du volant ainsi qu'un mauvais réglage du volant peuvent provoquer des blessures graves voire mortelles.

- Bloquez le levier en le faisant pivoter vers le haut après le réglage afin que le volant ne change pas de position de manière inopinée pendant la marche du véhicule.
- Ne réglez jamais le volant pendant la marche du véhicule. Si, pendant le trajet, vous constatez qu'un réglage s'avère nécessaire, arrêtez-vous en toute sécurité et réglez correctement le volant.
- Une fois réglé, le volant doit toujours être orienté vers la cage thoracique et non pas vers le visage pour ne pas réduire l'effet protecteur du sac gonflable du conducteur en cas d'accident.
- Lorsque vous conduisez, tenez toujours le volant en plaçant vos deux mains à la périphérie en positions *9 h et 3 h* afin de réduire tout risque de blessures en cas de déclenchement du sac gonflable du conducteur.
- Ne tenez jamais le volant en position 12 h ou autrement, par exemple par le milieu. En cas de déclenchement du sac gonflable du conducteur, de telles positions peuvent entraîner des blessures graves aux bras, aux mains et à la tête. ◁

Sièges et appuie-têtes

Sièges avant

Entrée en matière

Vous trouverez ci-après une description des possibilités de réglage des sièges avant. Veillez toujours à régler correctement la position du siège → page 47.

⚠ MISE EN GARDE

Avant chaque trajet, réglez correctement les sièges avant et assurez-vous que tous les passagers ont correctement ajusté leur ceinture.

- Reculez le plus possible le siège du passager avant.
- Réglez le siège du conducteur de manière à laisser une distance d'au moins 25 cm (environ 10 pouces) entre votre cage thoracique et le centre du volant. Réglez le siège du conducteur en longueur de manière à pouvoir enfoncer les pédales en ayant les jambes légèrement pliées et à respecter une distance de 10 cm minimum (environ 4 pouces) entre le tableau de bord et vos genoux. Si votre morphologie ne vous permet pas de respecter cette distance minimale, rendez-vous impérativement dans un atelier spécialisé agréé pour faire procéder, si nécessaire, à des aménagements spéciaux.
- Ne conduisez jamais avec le dossier incliné fortement vers l'arrière. Plus le dossier est incliné en arrière, plus les risques de blessures dues à un mauvais ajustement de la ceinture et à une mauvaise position assise sont élevés.
- Ne conduisez jamais avec le dossier incliné vers l'avant. Un sac gonflable frontal qui se déclenche peut projeter le dossier de siège vers l'arrière et blesser les personnes occupant les sièges arrière.
- Mettez-vous toujours en position assise verticale, le dos contre le dossier, les sièges avant étant correctement réglés. Ne positionnez aucune partie du corps sur ou trop près de l'emplacement de montage du sac gonflable.

⚠ MISE EN GARDE

Un réglage non conforme des sièges peut entraîner des accidents et des blessures graves.

- Réglez les sièges uniquement lorsque le véhicule est à l'arrêt ; les sièges risquent sinon de se dérégler à l'improviste durant la marche du véhicule, ce qui peut entraîner la perte de contrôle du véhicule. Vous évitez ainsi en plus d'adopter une mauvaise position assise lors du réglage.
- Réglez les sièges avant en hauteur, en inclinaison et en longueur en veillant à ce que personne ne se trouve dans la zone de réglage des sièges.
- La zone de réglage des sièges ne doit pas être restreinte par des objets.
- Réglez les sièges arrière en inclinaison et en longueur en veillant à ce que personne ne se trouve dans la zone de réglage des sièges.
- Les zones de réglage et de verrouillage des sièges ne doivent pas être encrassées.

⚠ MISE EN GARDE

L'utilisation incorrecte de garnitures de sièges ou de housses de protection peut provoquer l'actionnement involontaire du réglage électrique du siège et la modification intempestive du réglage des sièges avant pendant la conduite. Cela peut entraîner la perte de contrôle du véhicule. Cela risque de provoquer des accidents et des blessures. Il peut en résulter des dégâts matériels des composants électriques des sièges avant.

- N'appliquez jamais de garnitures de siège ou de housses de protection aux éléments de commande électriques.
- Utilisez uniquement des garnitures de sièges ou des housses de protection expressément homologuées pour une utilisation dans le véhicule.

⚠ MISE EN GARDE

Des briquets dans le véhicule peuvent être endommagés ou allumés sans que vous ne vous en aperceviez. Cela peut provoquer des brûlures et des dommages importants au véhicule.

- Avant de régler les sièges, assurez-vous toujours qu'aucun briquet ne se trouve dans la zone des parties mobiles des sièges.

! AVERTISSEMENT

Des arêtes vives risquent d'endommager les sièges.

- Ne touchez pas les sièges avec des objets présentant des arêtes vives. Des objets à arête vive, par ex. des fermetures à glissières, des rivets sur des vêtements ou des ceintures, peuvent endommager la surface. Même les fermetures velcro ouvertes peuvent causer des endommagements. ◁

Réglage mécanique du siège avant

🕮 Tenez compte des ⚠ et ! au début de ce chapitre, à la page 102.

Tous les éléments de commande sont décrits ci-après. Le nombre d'éléments de commande peut varier selon la version du siège.

Sur le siège avant droit, les éléments de commande sont disposés de façon symétriquement opposée à ceux du siège avant gauche.

Les éléments de commande mécaniques et électriques du siège peuvent être combinés.

2KF012740AB

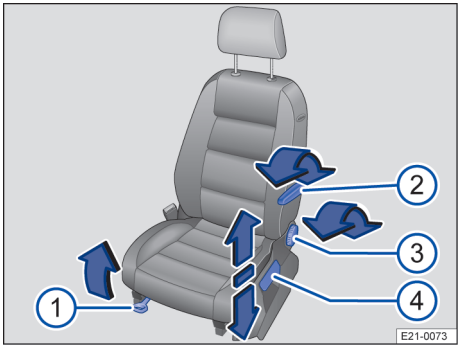

Fig. 60 Sur le siège avant gauche : éléments de commande (Variante 1)

① Tirez sur le levier pour avancer ou reculer le siège avant. Le siège avant doit s'encliqueter une fois que vous avez lâché le levier !
② Actionnez le levier pour régler l'appui lombaire.
③ Délestez le dossier de siège et tournez la molette pour le régler.
④ Si nécessaire, actionnez plusieurs fois le levier vers le haut ou vers le bas pour régler la hauteur du siège.

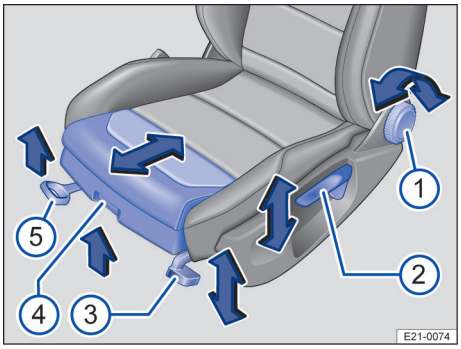

Fig. 61 Sur le siège avant gauche : éléments de commande (Variante 2)

① Délestez le dossier de siège et tournez la molette pour le régler.
② Si nécessaire, actionnez plusieurs fois le levier vers le haut ou vers le bas pour régler la hauteur du siège.
③ Bougez plusieurs fois au besoin le levier jusqu'à atteindre l'inclinaison désirée.
④ Soulevez la poignée, puis avancez ou reculez l'assise.
⑤ Tirez sur le levier pour avancer ou reculer le siège avant. Le siège avant doit s'encliqueter une fois que vous avez lâché le levier !

Réglage électrique des sièges avant

Tenez compte des ⚠ et ⓘ au début de ce chapitre, à la page 102.

Sur le siège avant droit, les éléments de commande sont disposés de façon symétriquement opposée à ceux du siège avant gauche.

Les éléments de commande mécaniques et électriques du siège peuvent être combinés.

⚠ MISE EN GARDE

Un manque d'attention ou de surveillance pendant l'utilisation des sièges avant électriques peut provoquer des blessures graves.

- Le réglage électrique des sièges avant fonctionne également lorsque le contact est coupé. Ne laissez jamais à bord des enfants ou des personnes non autonomes.
- En cas d'urgence, interrompez le réglage électrique en appuyant sur une autre commande.

AVERTISSEMENT

Afin d'éviter tout endommagement des composants électriques des sièges avant, ne vous agenouillez pas sur les sièges avant ou sur l'assise. Évitez d'appliquer une charge ponctuelle sur le dossier de siège.

ⓘ Si l'état de charge de la batterie 12 V est trop faible, il se peut que le siège ne puisse être réglé électriquement.

ⓘ Lors du démarrage du moteur, le réglage éventuellement en cours du siège est interrompu.

Basculement du dossier de siège du passager avant vers l'avant et vers l'arrière

Tenez compte des ⚠ et ⓘ au début de ce chapitre, à la page 102.

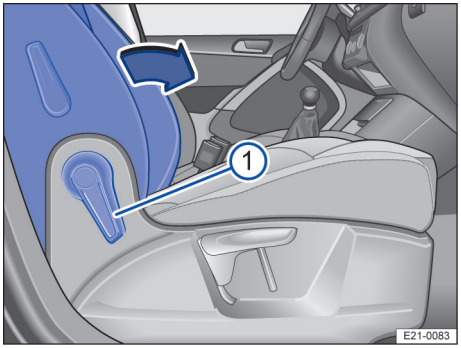

Fig. 62 Siège du passager avant : basculement du dossier vers l'avant

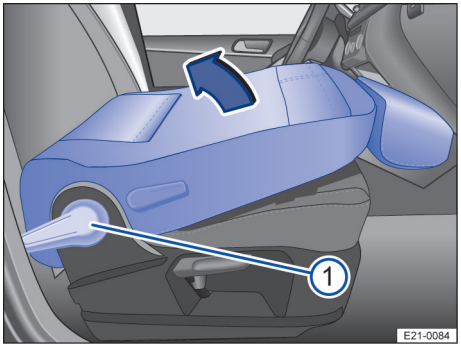

Fig. 63 Siège du passager avant : Relèvement du dossier

Vous pouvez basculer vers l'avant le dossier de siège du passager avant et le verrouiller en position horizontale (en fonction de l'équipement).

Si vous transportez des objets sur le siège du passager avant basculé vers l'avant, désactivez le sac gonflable du passager avant → page 56.

Basculement vers l'avant du dossier de siège du passager avant

1. Retirez les objets posés sur l'assise du siège du passager avant → ⚠.
2. Abaissez entièrement le siège du passager avant.
3. Reculez au maximum le siège du passager avant.
4. Abaissez entièrement l'appuie-tête.
5. Tirez le levier → fig. 62 ① vers l'avant pour déverrouiller le dossier de siège du passager avant.
6. Basculez vers l'avant le dossier de siège du passager avant dans le sens de la flèche → fig. 62 et rabattez-le en position horizontale.

   Le dossier de siège du passager avant doit s'encliqueter correctement dans la position basculée.

Relèvement du dossier de siège du passager avant

1. Lors du relèvement du dossier, veillez à ce qu'aucun objet ou aucune partie du corps ne se trouve dans la zone des charnières.
2. Pour relever le dossier de siège du passager avant, appuyez sur le levier → fig. 63 ① vers le bas afin de le déverrouiller.
3. Basculez vers l'arrière le dossier de siège du passager avant dans le sens de la flèche → fig. 63 et rabattez-le en position verticale.

   Le dossier de siège du passager avant doit s'enclencher de manière sûre dans la position relevée vers le haut.

⚠ MISE EN GARDE

Tout rabattement ou tout relèvement incontrôlé ou accidentel du dossier de siège du passager avant peut occasionner des blessures graves !

- Ne basculez jamais vers l'avant ou ne relevez jamais le dossier de siège du passager avant que lorsque le véhicule est à l'arrêt.
- Lors du basculement vers l'avant du dossier de siège du passager avant, assurez-vous que personne, ni aucun animal ou objet, ne se trouve dans la zone du dossier de siège.
- Tant que le dossier de siège du passager avant est escamoté, le sac gonfla-

2KF012740AB

ble frontal doit être désactivé et le témoin PASSENGER AIR BAG OFF doit être allumé.

- Lors du basculement vers l'avant ou du relèvement, éloignez les mains, les doigts, les pieds ou autres parties du corps des zones de fonctionnement des charnières du siège et du mécanisme de verrouillage du siège.
- Les tapis de sol ou autres objets peuvent se coincer dans les charnières du dossier de siège du passager avant. Le dossier du siège du passager avant risque alors de ne pas se verrouiller correctement lorsque vous le remettez à la verticale.
- Lors de son relèvement, le dossier de siège du passager avant doit se verrouiller correctement en position verticale. Si le dossier de siège du passager avant n'est pas correctement verrouillé, il risque de se déplacer brusquement, ce qui peut causer des blessures graves.

⚠ MISE EN GARDE

Les charnières et ancrages ouverts du dossier de siège du passager avant basculé vers l'avant peuvent entraîner des blessures graves en cas de freinage ou d'accident.

- Ne transportez jamais personne (ni enfant) sur le siège du passager avant alors que son dossier est rabattu vers l'avant.
- Lorsque le dossier de siège du passager avant est basculé vers l'avant, seule la place assise latérale de la deuxième rangée de sièges située derrière le siège du conducteur peut être occupée. Cette consigne est aussi valable pour les enfants installés dans les sièges pour enfants.

⚠ MISE EN GARDE

Les objets non fixés ou mal fixés peuvent provoquer des blessures graves lors de manœuvres de conduite et de freinage brusques ou en cas d'accident. C'est particulièrement le cas lorsque les objets sont heurtés par un sac gonflable qui se déclenche et sont projetés à travers l'habitacle. Pour réduire les risques de blessures, veuillez suivre les conseils suivants :

- Rangez correctement tous les objets dans le véhicule. Veuillez respecter les dispositions légales.
- Tant que le dossier de siège du passager avant est escamoté, le sac gonflable frontal doit être désactivé et le témoin PASSENGER AIR BAG OFF doit être allumé. ◁

Sièges arrière

Entrée en matière

Vous trouverez ci-après une description des possibilités de réglage des sièges arrière. Veillez toujours à régler correctement la position du siège → page 47.

⚠ DANGER

Les composants dans les sièges arrière contiennent des piles boutons et sont accessibles lorsque les sièges arrière sont rabattus vers l'avant ou déposés. L'absorption d'une pile bouton entraîne rapidement des blessures graves, voire mortelles.

- Tenez toujours les enfants à l'écart des sièges arrière rabattus vers l'avant ou déposés.
- Si vous soupçonnez l'absorption d'une pile bouton, consultez immédiatement un médecin.

⚠ MISE EN GARDE

Une utilisation non conforme des fonctions des sièges ou une dépose et repose incorrectes des sièges arrière peut entraîner des accidents et des blessures graves.

- Éloignez toujours les mains, les doigts, les pieds ou autres parties du corps des zones de fonctionnement et de réglage des sièges.
- N'effectuez jamais les réglages ou la dépose et repose pendant le trajet ; les sièges arrière risquent de se dérégler de façon inattendue. Vous évitez ainsi par ailleurs d'adopter une mauvaise position assise lors du réglage.

- Effectuez alors les réglages en veillant à ce que personne ne se trouve dans la zone de réglage des sièges arrière.
- Les sièges arrière doivent se trouver dans les fixations prévues à cet effet et y être enclenchées correctement.
- Tous les dossiers des sièges doivent se trouver en position verticale et être fermement encliquetés pendant la marche du véhicule, afin de garantir l'effet protecteur des ceintures de sécurité aux places arrière. Si une place assise est occupée et que le dossier du siège correspondant n'est pas enclenché de façon sécurisée, le passager se déplace vers l'avant avec le dossier de siège en cas de brusques manœuvres de freinage et de conduite ainsi qu'en cas d'accident.
- Assurez-vous de ne pas coincer ni endommager la ceinture de sécurité lors du rabattement du dossier de siège.
- Veillez à ce que les pieds des sièges arrière ne soient pas endommagés ou salis lors de leur repose et de leur dépose.
- Les tapis de sol ou d'autres objets peuvent se coincer dans les charnières du dossier de siège ou du siège arrière. Le dossier de siège ou le siège arrière peuvent alors ne pas se verrouiller correctement lorsque vous les remettez à la verticale.
- Si le dossier de siège ou les sièges arrière sont basculés vers l'avant ou non enclenchés de façon sécurisée, personne ne doit voyager à ces places.

MISE EN GARDE

Des briquets dans le véhicule peuvent être endommagés ou allumés sans que vous ne vous en aperceviez. Cela peut provoquer des brûlures et des dommages importants au véhicule.

- Avant de régler les sièges, assurez-vous toujours qu'aucun briquet ne se trouve dans la zone des parties mobiles des sièges.

AVERTISSEMENT

Des arêtes vives risquent d'endommager les sièges.

- Ne touchez pas les sièges avec des objets présentant des arêtes vives. Des objets à arêtes vives, tels que des fermetures à glissière et des rivets sur des vêtements ou des ceintures peuvent endommager les surfaces. Même les fermetures velcro ouvertes peuvent causer des endommagements.

En cas d'installation en deuxième monte ou de remplacement de sièges, l'indicateur d'état des ceintures doit être activé par un atelier spécialisé agréé → page 50. ◁

Réglage du dossier de siège sur la deuxième rangée de sièges

Tenez compte des ⚠, ⚠ et ⓘ au début de ce chapitre, à la page 106.

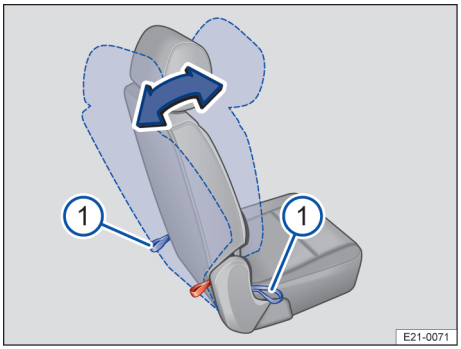

Fig. 64 Deuxième rangée de sièges : Réglage de l'inclinaison du dossier.

2KF012740AB

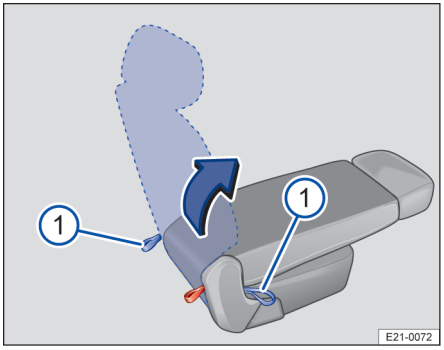

Fig. 65 Deuxième rangée de sièges : basculement vers l'avant et relèvement du dossier de siège

Fig. 66 Deuxième rangée de sièges : Repère indiquant que le dossier de siège n'est pas correctement encliqueté.

Les sièges de la deuxième rangée sont fractionnés dans un siège individuel et une banquette à deux places. Les deux dossiers peuvent être réglés indépendamment l'un de l'autre.

Réglage du dossier de siège

1. Appuyez avec une main sur le dossier du siège arrière individuel à réglage électrique ou de la banquette à deux places et tirez l'une des dragonnes correspondantes avec l'autre main → fig. 64 ①.
2. Amenez le dossier de siège avec la main dans la position souhaitée en l'opposant à la force du ressort.
3. Relâchez la dragonne et faites encliqueter le dossier de siège en le déplaçant légèrement vers l'avant ou vers l'arrière.

Escamotage du dossier de siège

1. Si nécessaire, déplacez les sièges avant vers l'avant.
2. Retirez les objets du plancher devant et derrière le siège arrière.
3. Abaissez entièrement les appuie-têtes → page 47.
4. Tirez sur l'une des dragonnes → fig. 65 ① situées derrière ou sur le côté du siège, escamotez légèrement le dossier de siège puis relâchez la dragonne.
5. Continuez de rabattre le dossier de siège vers le bas jusqu'à ce qu'il s'encliquette fermement.

Relèvement du dossier de siège

1. Tirez sur l'une des dragonnes → fig. 65 ① situées derrière ou sur le côté du siège, relevez légèrement le dossier de siège puis relâchez la dragonne.
2. Continuez de relever le dossier de siège jusqu'à ce qu'il s'encliquette fermement.
3. Après avoir relevé le dossier, vérifiez s'il est correctement encliqueté. Le dossier de siège est correctement encliqueté lorsque le repère rouge → fig. 66 (flèche) de la dragonne n'est **pas** visible → ⚠.
4. Réglez l'appuie-tête → page 47.

⚠ MISE EN GARDE

Un dossier de siège qui n'est pas correctement encliqueté peut provoquer des blessures graves.

- Un repère rouge sur la dragonne indique que le dossier n'est pas encliqueté. Veillez toujours à ce que le repère rouge ne soit pas visible lorsque le dossier se trouve en position verticale.

AVERTISSEMENT

Un basculement incorrect des dossiers vers l'avant peut entraîner des dommages sur les sièges.

- Avant d'escamoter le dossier, réglez les sièges avant de sorte que l'appuie-tête ou le rembourrage du dossier ne percute pas les sièges avant. ◁

Basculement vers l'avant et vers l'arrière des sièges de la deuxième rangée de sièges

Tenez compte des ⚠, ⚠ et ⓘ au début de ce chapitre, à la page 106.

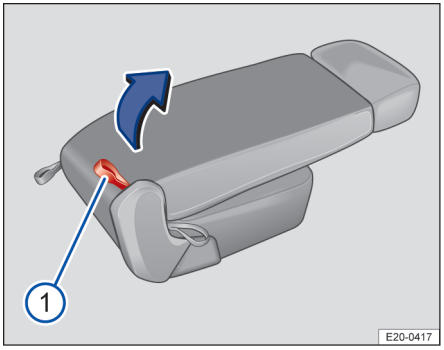

Fig. 67 Deuxième rangée de sièges : Escamotage d'un siège

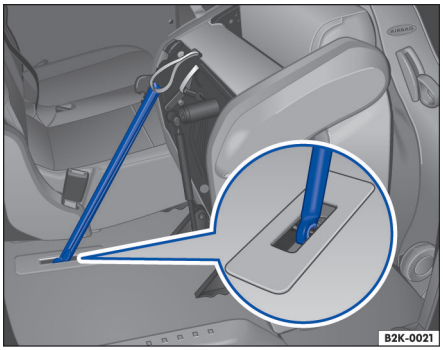

Fig. 68 Deuxième rangée de sièges : blocage du siège escamoté à l'aide d'une tringle de blocage

Les sièges de la deuxième rangée sont fractionnés dans un siège individuel et une banquette à deux places. Le siège et la banquette peuvent être escamotés pour agrandir le coffre à bagages.

Escamotage du siège

1. Basculez le dossier du siège correspondant vers l'avant en veillant à ce qu'il s'encliquette fermement → page 107.
2. Tirez sur la dragonne rouge → fig. 67 ① au dos du siège et basculez le siège vers l'avant.
3. Détachez la tringle de sûreté de son support et enfoncez-la fermement dans l'ancrage du siège jusqu'à ce qu'elle soit verrouillée → fig. 68.

Remise en place du siège

1. Décrochez la tringle de sûreté de l'ancrage du siège.
2. Fixez la tringle de sûreté dans le logement sous le siège.
3. Relevez complètement le siège jusqu'à ce qu'il s'encliquette.
4. Basculez le dossier de siège vers l'arrière → page 107.

⚠ MISE EN GARDE

Tout escamotage ou tout relèvement incontrôlé ou accidentel du siège peut occasionner des blessures graves.

- Le siège escamoté doit toujours être maintenu avec la tringle de sûreté.

ⓘ AVERTISSEMENT

Un basculement incorrect des sièges vers l'avant peut entraîner des dommages sur les sièges.

- Avant l'escamotage de la banquette à deux places, fermez le porte-boissons entre les sièges avant. ◁

2KF012740AB

Dépose et repose des sièges de la deuxième rangée de sièges

Tenez compte des ⚠, ⚠ et ⓘ au début de ce chapitre, à la page 106.

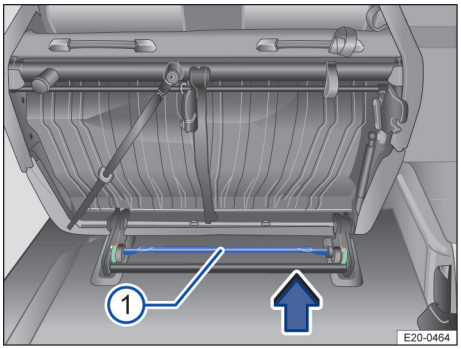

Fig. 69 Deuxième rangée de sièges : dépose de la banquette à deux places

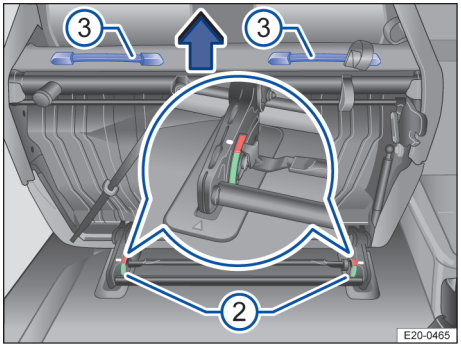

Fig. 70 Deuxième rangée de sièges : dépose de la banquette à deux places

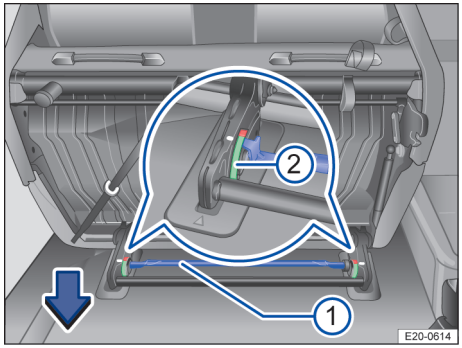

Fig. 71 Deuxième rangée de sièges : Repose de la banquette biplace

Les sièges de la deuxième rangée sont fractionnés dans un siège individuel et une banquette à deux places. Le siège et la banquette peuvent être déposés indépendamment l'un de l'autre pour agrandir le coffre à bagages.

Dépose du siège

1. Escamotez le dossier de siège → page 107.
2. Escamotez le siège → page 109.
3. Tirez la tringlerie → fig. 69 ① dans le sens de la flèche jusqu'à ce que les deux indicateurs de verrouillage → fig. 70 ② se trouvent dans la zone rouge.

   Le siège est déverrouillé.
4. Soulevez le siège en le saisissant par les poignées ③ et retirez-le du verrouillage.

Repose du siège

1. Insérez le siège dans sa fixation.
2. Poussez la tringlerie → fig. 71 ① vers le bas dans le sens de la flèche jusqu'à ce que les deux indicateurs de verrouillage ② se trouvent dans la zone verte.

   Le siège est verrouillé.
3. Relevez le siège → page 109.
4. Basculez le dossier de siège vers l'arrière → page 107.

⚠ MISE EN GARDE

Toute dépose ou toute repose incontrôlée ou accidentel du siège peut occasionner des blessures graves.

- Les indicateurs de verrouillage indiquent que le siège est correctement encliqueté. Si au moins un indicateur de verrouillage se trouve dans la zone rouge, cela signifie que le siège n'est pas correctement encliqueté. Vérifiez systématiquement si les deux indicateurs de verrouillage se trouvent dans la zone verte une fois le siège monté. ◁

Basculement vers l'avant et vers l'arrière du dossier de siège de la troisième rangée de sièges

Tenez compte des ⚠, ⚠ et ⓘ au début de ce chapitre, à la page 106.

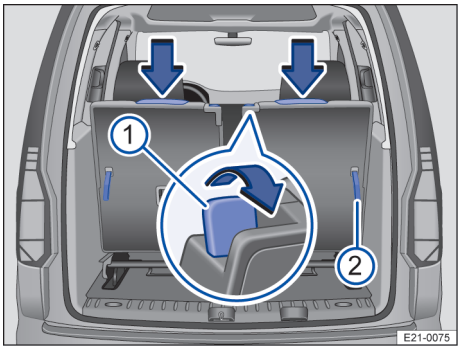

Fig. 72 Troisième rangée de sièges : basculement des dossiers vers l'avant

① Levier de déverrouillage
② Dragonne.

Escamotage du dossier de siège

1. Abaissez entièrement l'appuie-tête → fig. 72 (flèches).
2. Tirez complètement le levier de déverrouillage ① vers l'arrière pour déverrouiller le dossier de siège.
3. Guidez à la main le dossier de siège vers le bas.

Lorsque le dossier de siège est basculé vers l'avant, aucun adulte ni enfant ne doit être transporté sur le siège correspondant de la troisième rangée de sièges.

Relèvement du dossier de siège

1. Tirez la dragonne ② sur le dossier de siège afin de le basculer vers l'arrière.

   Ou : basculez le dossier de siège vers l'arrière à la main à partir de l'habitacle.
2. Après avoir relevé le dossier, vérifiez s'il est correctement encliqueté. Le repère rouge situé sur le levier de déverrouillage ① ne doit alors plus être visible → ⚠.
3. Réglez l'appuie-tête → page 47.

⚠ MISE EN GARDE

Un dossier de siège qui n'est pas correctement encliqueté peut provoquer des blessures graves.

- Un repère rouge sur le levier de déverrouillage indique que le dossier n'est pas encliqueté. Veillez toujours à ce que le repère rouge ne soit pas visible lorsque le dossier se trouve en position verticale. ◁

Dépose et repose des sièges de la troisième rangée de sièges

Tenez compte des ⚠, ⚠ et ⓘ au début de ce chapitre, à la page 106.

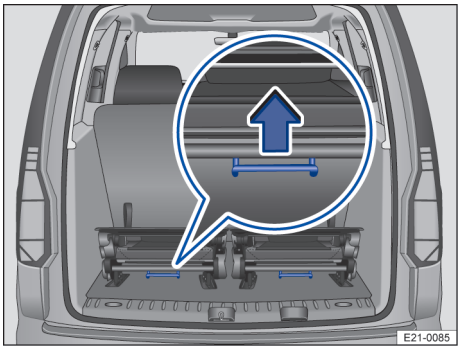

Fig. 73 Troisième rangée de sièges : dépose des sièges

2KF012740AB

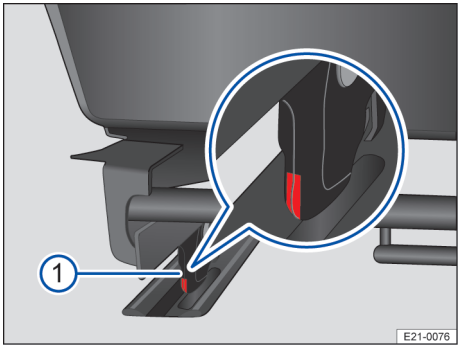

Fig. 74 Troisième rangée de sièges : indicateur de verrouillage de plancher

Les sièges de la troisième rangée sont conçus pour le côté correspondant du véhicule. Ils ne doivent pas être montés de l'autre côté.

Dépose du siège

1. Escamotez le dossier de siège → page 111.
2. Tirez vers le haut le levier situé sous le siège → fig. 73 (agrandissement) pour déverrouiller ce dernier.
3. Levez légèrement le siège vers l'avant pour le soulever du verrouillage de plancher.
4. Mettez les mains dans les encoches à gauche et à droite du siège pour le retirer.

Repose du siège

1. Mettez en place le siège dans les deux logements au plancher.
2. Enfoncez le siège dans le logement jusqu'à ce qu'il s'encliquette de manière audible.

   Le siège est correctement encliqueté lorsque le repère rouge sur le verrouillage de plancher → fig. 74 ① n'est **pas** visible → ⚠.
3. Basculez le dossier de siège vers l'arrière → page 111.

⚠ MISE EN GARDE

Toute dépose ou toute repose incontrôlée ou accidentel du siège peut occasionner des blessures graves.

- Les repères rouges sur les verrouillages de plancher indiquent que le siège n'est pas encliqueté. Vérifiez systématiquement que les repères rouges ne sont jamais visibles lorsque les sièges sont montés. ◁

Appuie-têtes

🕮 Entrée en matière

Vous trouverez ci-après une description des possibilités de réglage et de dépose des appuie-têtes. Veillez toujours à régler correctement la position du siège → page 47.
Toutes les places assises sont équipées d'un appuie-tête. Les appuie-tête des sièges avant ne sont conçus que pour les sièges avant. Les appuie-tête arrière ne sont conçus que pour les places ou la rangée de sièges correspondantes. Par conséquent, ne montez pas les appuie-têtes à un autre emplacement que le leur.
Les tiges de maintien des appuie-tête comportent des crans permettant de régler les appuie-tête sur trois positions différentes. Les appuie-têtes ne peuvent être réglés sur les crans que s'ils ont été montés correctement. Pour empêcher tout retrait accidentel des appuie-têtes après le montage, des butées sont placées en haut et en bas de la zone de réglage.

Réglage correct de l'appuie-tête

Réglez l'appuie-tête de sorte que son bord supérieur se trouve, si possible, à hauteur de la partie supérieure de la tête, mais pas plus bas que les yeux. Positionnez toujours l'occiput le plus près possible de l'appuie-tête.

Réglage de l'appuie-tête pour les personnes de petite taille

Abaissez l'appuie-tête jusqu'en butée, même si la tête se trouve alors sous le bord supérieur de l'appuie-tête. Dans la position la plus basse, il peut y avoir un interstice entre l'appuie-tête et le dossier de siège.

Réglage de l'appuie-tête pour les personnes de grande taille

Faites coulisser l'appuie-tête vers le haut, jusqu'en butée.

⚠ MISE EN GARDE

La conduite avec des appuie-tête déposés ou mal réglés augmente le risque de blessures graves ou mortelles en cas d'accidents ou de manœuvres de conduite et de freinage brusques.

- Assurez-vous que l'appuie-tête de chaque siège occupé par un passager est monté et réglé correctement avant de prendre la route.
- Chaque occupant doit avoir réglé correctement son appuie-tête en fonction de sa taille afin de réduire le risque de blessures à la nuque en cas d'accident. Le bord supérieur de l'appuie-tête doit alors arriver si possible à hauteur de la partie supérieure de la tête, sans se trouver toutefois en dessous des yeux. Veillez à ce que votre occiput se trouve le plus près possible de la partie centrale de l'appuie-tête.
- Ne réglez jamais l'appuie-tête pendant la marche du véhicule.

AVERTISSEMENT

Lors de la dépose et de la repose de l'appuie-tête, veillez à ce que ce dernier ne heurte pas le ciel de pavillon, le dossier de siège avant ou d'autres pièces du véhicule. Dans le cas contraire, il peut en résulter des endommagements. ◁

Réglage de l'appuie-tête

Tenez compte des ⚠ et ⓘ au début de ce chapitre, à la page 112.

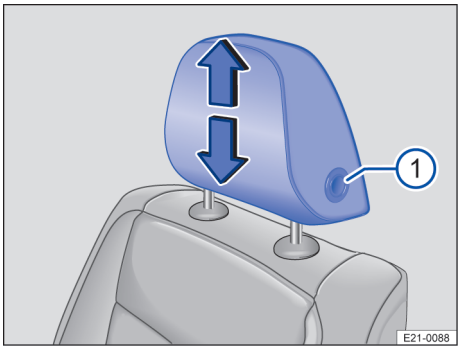

Fig. 75 Première rangée de sièges : réglage de l'appuie-tête

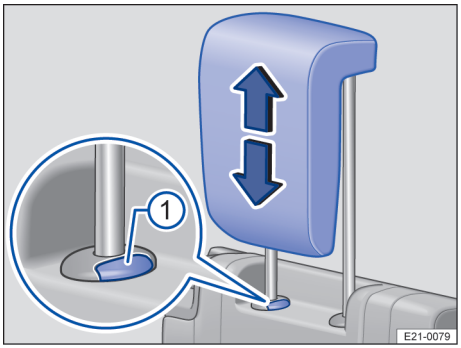

Fig. 76 Troisième rangée de sièges : réglage de l'appuie-tête

Réglage en hauteur (première rangée de sièges)

1. Déplacez l'appuie-tête vers le haut ou vers le bas en maintenant la touche enfoncée → fig. 75 ①.

L'appuie-tête doit s'enclencher fermement dans une position.

Réglage en hauteur (deuxième rangée de sièges)

1. Faites coulisser l'appuie-tête vers le haut ou vers le bas. Il est possible de régler la hauteur de l'appuie-tête individuellement à l'aide de crans souples.

2KF012740AB

L'appuie-tête doit s'enclencher fermement dans une position.

Réglage en hauteur (troisième rangée de sièges)

1. Faites coulisser l'appuie-tête au maximum vers le haut ou vers le bas.
2. L'appuie-tête ne s'encliquette que dans la position la plus haute.
3. Pour libérer l'appuie-tête de la position enclenchée, appuyez sur le bouton → fig. 76 ① et abaissez l'appuie-tête. ◁

Dépose et repose de l'appuie-tête avant

Tenez compte des ⚠ et ⓘ au début de ce chapitre, à la page 112.

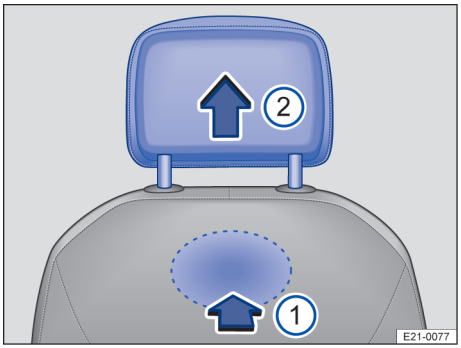

Fig. 77 Au dos des sièges avant : dépose de l'appuie-tête

Dépose de l'appuie-tête avant

1. Si nécessaire, abaissez l'appuie-tête → page 113.
2. Pour déverrouiller l'appuie-tête, tâtez dans l'évidement à l'arrière du dossier de siège dans la zone repérée et enfoncez avec le doigt dans le sens de la flèche → fig. 77 ①.
3. Pour les sièges avec rangement dans le dossier de siège, introduisez un objet allongé dans le trou présent dans la partie supérieure pour appuyer sous la bande en caoutchouc du rangement → ⓘ.
4. Retirez complètement l'appuie-tête dans le sens de la flèche → fig. 77 ②.

Repose de l'appuie-tête avant

1. Positionnez correctement l'appuie-tête au-dessus des guides d'appuie-tête et engagez-le dans les guides du dossier de siège correspondant.
2. Abaissez l'appuie-tête jusqu'à ce que les tiges de guidage s'enclenchent.
3. Réglez l'appuie-tête en fonction de la position assise correcte.

AVERTISSEMENT

Les objets pointus peuvent provoquer des dommages sur le rembourrage d'assise et des rayures sur le rangement dans le dossier de siège.

- Sur les véhicules avec rangement dans le dossier de siège, utilisez toujours un objet émoussé pour la dépose de l'appuie-tête.

Les appuie-tête de la première rangée de sièges devraient être déposés et reposés par un atelier spécialisé agréé. ◁

Dépose et repose de l'appuie-tête arrière

Tenez compte des ⚠ et ⓘ au début de ce chapitre, à la page 112.

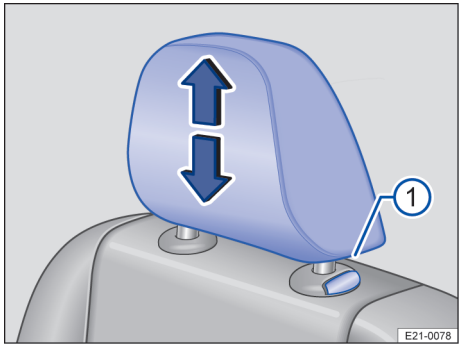

Fig. 78 Deuxième rangée de sièges : Dépose de l'appuie-tête

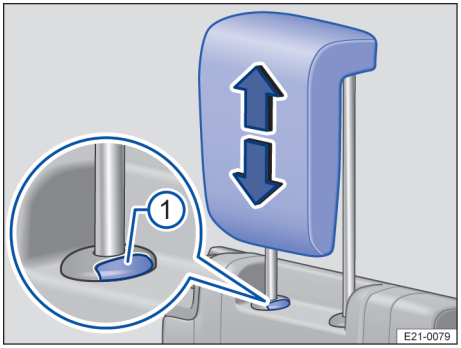

Fig. 79 Troisième rangée de sièges : Dépose de l'appuie-tête

Dépose de l'appuie-tête arrière

— Si nécessaire, basculez légèrement le dossier de siège vers l'avant → page 107, → page 111.

— Remontez entièrement l'appuie-tête.

— Retirez entièrement l'appuie-tête en appuyant sur la touche → fig. 78 ① ou → fig. 79 ①.

— Si nécessaire, basculez le dossier de siège vers l'arrière et encliquetez-le → page 107, → page 111.

Repose de l'appuie-tête arrière

— Positionnez correctement l'appuie-tête au-dessus des guides d'appuie-tête et engagez-le dans les guides du dossier de siège correspondant.

— Abaissez l'appuie-tête jusqu'à ce que les tiges de guidage s'enclenchent.

— Réglez l'appuie-tête en fonction de la position assise correcte jusqu'à ce qu'il s'encliquette. ◁

Fonctions des sièges

Accoudoir central

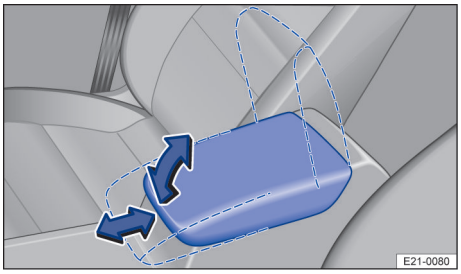

Fig. 80 Entre les sièges avant : accoudoir central

L'accoudoir central est réglable en longueur et en hauteur.

Réglage de l'accoudoir central

1. *Soulèvement :* tirez l'accoudoir central vers le haut et par cran, dans le sens de la flèche → fig. 80.
2. *Abaissement :* relevez entièrement l'accoudoir central. Abaissez ensuite l'accoudoir central.
3. *Réglage longitudinal :* reculez ou avancez l'accoudoir central → fig. 80.

⚠ MISE EN GARDE

Le transport d'une personne ou d'un enfant sur l'accoudoir central avant risque de provoquer des accidents et d'entraîner des blessures graves voire mortelles.

- Ne transportez jamais une personne ou un enfant sur l'accoudoir central.

⚠ MISE EN GARDE

Lorsqu'il est complètement ouvert ou qu'il n'est pas complètement fermé, l'accoudoir central avant peut entraver le mouvement des bras du conducteur et entraîner ainsi des accidents et des blessures graves.

- Laissez toujours les rangements dans l'accoudoir central fermés pendant la conduite.
- Ne transportez jamais personne, pas même un enfant, sur l'accoudoir central. Des blessures graves peuvent être

2KF012740AB

provoquées par cette mauvaise position assise.

Éclairage

Clignotants

Activation et désactivation des clignotants

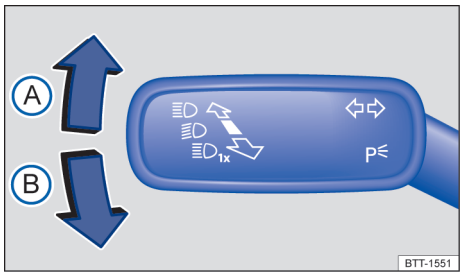

Fig. 81 À gauche sur la colonne de direction : Levier des clignotants et de l'inverseur-codes

Ⓐ Clignotant à droite ➡.
Ⓑ Clignotant à gauche ⬅

Actionnement des clignotants

1. Mettez le contact.
2. En partant de la position médiane, amenez le levier dans la position souhaitée → fig. 81.

   Amenez le levier en position de base pour éteindre les clignotants.

Si aucun signal sonore ne retentit lorsque le clignotant est actionné, rendez-vous dans un atelier spécialisé agréé et faites contrôler le véhicule.

Clignotement confort

1. Soulevez ou abaissez le levier seulement jusqu'au point de résistance puis relâchez le levier.

   Le clignotant clignote trois fois.

   Pour interrompre le clignotement confort, déplacez le levier immédiatement dans le sens opposé et jusqu'au point de résistance avant de le relâcher.

Vous pouvez activer et désactiver le clignotement confort dans les réglages du véhicule, sur le système d'infodivertissement → page 35.

⚠ MISE EN GARDE

Toute utilisation incorrecte des clignotants, leur non-utilisation ou l'oubli de désactivation des clignotants risque d'induire en erreur les usagers de la route. Cela peut provoquer des accidents ainsi que des blessures graves.

- Allumez toujours le clignotant au moment opportun pour signaler tout changement de voie, toute manœuvre de dépassement ou tout changement de direction.
- Éteignez les clignotants après avoir effectué un changement de voie, un dépassement ou un changement de direction.

Le signal de détresse fonctionne aussi lorsque le contact est coupé. ◁

Éclairage extérieur

Allumage et extinction des feux

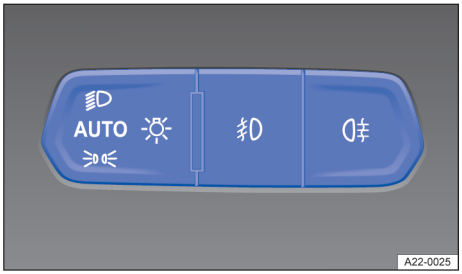

Fig. 82 Près du volant : commande tactile d'allumage de l'éclairage extérieur

Allumage de l'éclairage

1. Mettez le contact.
2. Touchez la touche jusqu'à ce que les témoins correspondants s'allument.

AUTO Allumage automatique des projecteurs : les feux de croisement s'allument ou s'éteignent en fonction de la luminosité → ⚠, → page 118.

Feux de position allumés, le témoin de contrôle est allumé en vert. À partir d'une vitesse d'environ 10 km/h (6 mph) ou d'une distance parcourue d'environ 100 m (328 ft), l'allumage automatique des projecteurs **AUTO** est activé.

Feux de croisement allumés. Le témoin de contrôle s'allume en vert.

OFF Affichage sur le combiné d'instruments uniquement : Feux éteints. À partir d'une vitesse d'environ 10 km/h (6 mph) ou d'une distance parcourue d'environ 100 m (328 ft), l'allumage automatique des projecteurs **AUTO** est activé.

Extinction des feux

1. Coupez le contact.

AUTO L'éclairage d'orientation peut être allumé → page 122.

Feux de position ou feux de stationnement permanents des deux côtés allumés. Le témoin de contrôle s'allume en vert.

OFF Affichage sur le combiné d'instruments uniquement : Feux éteints.

Feux de jour

Les feux de jour peuvent augmenter la visibilité du véhicule lors de la circulation de jour.

Les feux de jour s'activent automatiquement chaque fois que vous mettez le contact (selon la luminosité détectée).

À partir d'une vitesse d'environ 10 km/h (6 mph) ou d'une distance parcourue d'environ 100 m (328 pieds), il n'est pas possible d'allumer ou d'éteindre manuellement les feux de jour.

⚠ MISE EN GARDE

Des accidents et des blessures graves peuvent survenir dans des situations où la route n'est pas suffisamment éclairée et où d'autres usagers de la route ne voient votre véhicule que difficilement, ou ne le voient pas du tout.

- Les assistants d'éclairage fournissent seulement une aide au conducteur. C'est au conducteur qu'incombe la responsabilité d'allumer correctement l'éclairage du véhicule.
- Allumez toujours les feux de croisement en cas de précipitations, lorsqu'il

2KF012740AB

fait nuit ou lorsque la visibilité est mauvaise.

- Vérifiez régulièrement que le système d'éclairage et les clignotants fonctionnent de manière irréprochable.

⚠ MISE EN GARDE

Les feux de position ou les feux de jour ne sont pas assez lumineux pour assurer un éclairage suffisant de la route et pour que les autres usagers de la route vous voient.

- Allumez toujours les feux de croisement en cas de précipitations, lorsqu'il fait nuit ou lorsque la visibilité est mauvaise.
- Les feux arrière ne sont pas allumés lorsque les feux de jour sont utilisés. Un véhicule dont les feux arrière ne sont pas allumés peut ne pas être vu par d'autres usagers de la route en cas de précipitations ou lorsqu'il fait sombre et que la visibilité est mauvaise.

⚠ MISE EN GARDE

L'allumage automatique des projecteurs AUTO allume et éteint les feux de croisement uniquement en cas de modification de la luminosité.

- Allumez manuellement les feux de croisement lors de conditions météorologiques particulières telles que le brouillard.

Lorsque vous engagez la marche arrière alors que l'obscurité a été détectée, les feux de braquage s'allument des deux côtés du véhicule pour mieux éclairer la zone périphérique durant la manœuvre. ◁

Allumage ou extinction des feux de brouillard

Allumage des projecteurs antibrouillard

1. Mettez le contact.
2. appuyez sur la touche → page 117.

   Le témoin intégré à la touche s'allume en vert.

Extinction des projecteurs antibrouillard

1. Appuyez de nouveau sur la touche .

Allumage du feu arrière de brouillard

1. Mettez le contact.
2. Appuyez sur la touche → page 117.

   Le témoin de contrôle intégré à la touche s'allume et le témoin de contrôle du combiné des instruments s'allume en jaune.

Extinction du feu arrière de brouillard

1. Appuyez de nouveau sur la touche .

Si, en cas d'éclairage OFF éteint mais de feux de position allumés ou d'allumage automatique des projecteurs AUTO activé, le feu arrière de brouillard est allumé, alors les feux de croisement s'allument également, indépendamment de la luminosité ambiante.

Véhicules avec dispositif d'attelage de première monte : lorsqu'une remorque avec feu arrière de brouillard est raccordée électriquement, le feu arrière de brouillard du véhicule ne s'allume pas. ◁

Fonctions d'éclairage

Feux de position

Lorsque les feux de position sont allumés, les deux projecteurs avec les feux de position et certaines parties des blocs de feux arrière, les feux de plaque de police ainsi que les touches de la console centrale et celles du tableau de bord le sont également. À partir d'une vitesse d'environ 10 km/h (6 mph), l'allumage automatique des projecteurs est activé.

Allumage automatique des projecteurs AUTO

Lorsque l'allumage automatique des projecteurs est activé, l'éclairage du véhicule ainsi que l'éclairage des cadrans et des commandes s'allument dans les conditions suivantes :

— Le capteur de luminosité a détecté une baisse de luminosité.

— Les essuie-glaces avant sont activés depuis une période prolongée.

Lorsque l'éclairage est allumé, le témoin de contrôle s'allume en jaune.

L'allumage automatique des projecteurs ne constitue qu'une aide et n'est pas en mesure d'identifier suffisamment toutes les situations de conduite.

Avec l'équipement approprié, l'heure d'allumage automatique des projecteurs peut être définie dans les réglages du véhicule du système d'infodivertissement → page 35.

Feux de braquage

Lorsque les feux de croisement sont activés, les feux de braquage s'allument en cas de changement de direction lent ou dans les virages très serrés.

Signaux sonores d'avertissement de feux non éteints

Lorsque le contact est coupé et que la porte du conducteur est ouverte, des signaux d'avertissement retentissent si l'une des conditions suivantes est remplie :

— Lorsque les feux de stationnement sont allumés.

— Lorsque les feux de position sont allumés.

Lorsque l'éclairage d'orientation est activé, aucun signal sonore d'avertissement ne retentit lorsque vous quittez le véhicule pour vous prévenir que l'éclairage est encore allumé. ◁

Résolution des problèmes

Témoin de clignotant

Le témoin clignote en vert.

En cas de défaillance d'un clignotant du véhicule, le témoin de contrôle clignote deux fois plus vite.

1. Contrôlez l'éclairage et, si nécessaire, remplacez l'ampoule concernée → page 325.
2. Si le dysfonctionnement persiste, rendez-vous dans un atelier spécialisé agréé.

Témoin de contrôle des clignotants de remorque

Le témoin clignote en vert.

Lorsqu'un clignotant de remorque ou l'ensemble de l'éclairage de la remorque est défaillant, le témoin de contrôle s'éteint.

1. Contrôlez l'éclairage et, si nécessaire, remplacez l'ampoule concernée → page 325.
2. Si le dysfonctionnement persiste, rendez-vous dans un atelier spécialisé agréé.

Éclairage du véhicule défaillant

Le témoin de contrôle s'allume en jaune.

Éclairage extérieur partiellement ou entièrement défaillant.

1. Contrôlez l'éclairage et, si nécessaire, remplacez l'ampoule concernée → page 325.
2. Si le dysfonctionnement persiste, rendez-vous dans un atelier spécialisé agréé.

Dysfonctionnement du détecteur de pluie et de luminosité

Lorsque la commande d'éclairage est en position AUTO, l'éclairage du véhicule ne s'allume et ne s'éteint pas de manière automatique.

1. Coupez le contact, puis remettez-le.
2. Si le dysfonctionnement persiste, rendez-vous dans un atelier spécialisé agréé.

Par temps frais ou humide, l'intérieur des projecteurs, des feux arrière et des clignotants peut momentanément s'embuer. Ce phénomène est normal et n'a aucune répercussion sur la longévité de l'éclairage du véhicule. ◁

2KF012740AB

Feux de route

Allumage et extinction des feux de route

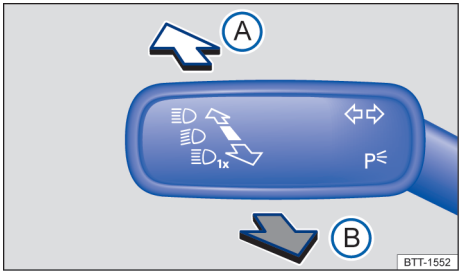

Fig. 83 À gauche sur la colonne de direction : Levier des clignotants et de l'inverseur-codes

Ⓐ Allumage des feux de route ≡D.
Ⓑ Actionnez l'avertisseur optique ou désactivez les feux de route.

Lorsque les feux de route sont allumés ou l'avertisseur optique activé, le témoin de contrôle bleu ≡D s'allume dans le combiné d'instruments.

Allumage des feux de route

1. Mettez le contact et allumez les feux de croisement.
2. Appuyez sur le levier vers l'avant à partir de sa position de base → fig. 83.

Extinction des feux de route

1. Tirez le levier vers l'arrière à partir de sa position de base → fig. 83.

Allumage et extinction de l'avertisseur optique

1. Tirez et maintenez le levier vers l'arrière à partir de sa position de base → fig. 83.

   Pour éteindre, relâchez le levier.

Régulation des feux de route

En fonction de l'équipement, une régulation automatique des feux de route peut être proposée → page 120.

⚠ MISE EN GARDE

Toute utilisation incorrecte des feux de route peut entraîner des accidents et des blessures graves dans la mesure où les feux de route peuvent détourner l'attention des autres usagers de la route et les éblouir. ◁

Commande de feux de route automatique

La commande de feux de route automatique commute automatiquement les feux de route en feux de croisement lorsque des véhicules qui vous précèdent ou arrivant en sens opposé sont détectés. De plus, la commande de feux de route automatique détecte en général les zones éclairées et désactive les feux de route au cours de traversée, par ex. d'agglomérations.

Les feux de route sont allumés ou éteints automatiquement dans les limites inhérentes au système en fonction des conditions environnementales et de circulation, ainsi que de la vitesse → ⚠.

Avec l'équipement correspondant, vous pouvez activer et désactiver la commande de feux de route automatique dans les réglages du véhicule, sur le système d'infodivertissement → page 35.

Activation de la commande de feux de route automatique

1. Mettez le contact et activez l'allumage automatique des projecteurs AUTO.
2. Poussez le levier des clignotants et de l'inverseur-codes vers l'avant à partir de sa position de base.

Lorsque la commande de feux de route automatique est activée, le témoin de contrôle ≡D s'allume sur l'afficheur du combiné des instruments. Lorsque la commande de feux de route automatique est activée, le témoin de contrôle bleu ≡D des feux de route s'allume en plus sur le combiné des instruments.

Désactivation de la commande de feux de route automatique

1. Désactivez l'allumage automatique des projecteurs AUTO.

   Ou : commande de feux de route automatique en marche et activée : tirez le levier des clignotants et de l'inverseur-codes vers l'arrière.

   Ou : commande de feux de route automatique en marche et **non** activée : poussez légèrement le levier des clignotants et de l'inverseur-codes vers l'avant pour allumer les feux de route manuels. Tirez le levier des clignotants et de l'inverseur-codes vers l'arrière pour éteindre, si nécessaire, les feux de route manuels.

   Ou : coupez le contact.

Limites du système

Dans les conditions suivantes, il est indispensable d'éteindre manuellement les feux de route étant donné que la commande de feux de route automatique ne se coupe pas à temps ou pas du tout :

— Dans des rues mal éclairées avec des panneaux réfléchissant fortement la lumière incidente.

— Lorsque les usagers de la route disposent d'un faible éclairage, par ex. les piétons, les cyclistes.

— Dans les virages serrés, sur des pentes ou déclivités raides ou lorsque les véhicules circulant en sens inverse sont à moitié masqués.

— Dans le cas de véhicules arrivant en sens inverse sur des routes équipées d'une glissière de sécurité centrale, si le conducteur peut voir au-dessus de la glissière de sécurité centrale (par ex. un chauffeur de camion).

— En cas de brouillard, de neige et de fortes précipitations.

— En cas de tourbillonnements de poussière et de sable.

— En cas d'endommagement du pare-brise dans le champ de vision de la caméra.

— Si le champ de vision de la caméra est embué, encrassé ou masqué par des autocollants, de la neige et du givre.

— Lorsque la caméra est défectueuse ou en cas de coupure de l'alimentation en courant.

⚠ MISE EN GARDE

Le supplément de confort qu'apporte la commande de feux de route automatique ne doit pas vous inciter à prendre des risques. Le système ne saurait remplacer la vigilance du conducteur.

- Contrôlez toujours vous-même l'éclairage, et adaptez-le aux conditions d'éclairage, de visibilité et de circulation.
- La commande de feux de route automatique peut ne pas détecter correctement toutes les situations et fonctionner de manière restreinte dans certaines situations.
- Si le champ de vision de la caméra est encrassé, masqué ou endommagé, le fonctionnement du système de commande de feux de route automatique risque d'être entravé. Cela s'applique également en cas de modifications apportées au système d'éclairage du véhicule, comme le montage de projecteurs supplémentaires.

AVERTISSEMENT

Pour ne pas entraver le bon fonctionnement du système, veuillez tenir compte des points suivants :

- Nettoyez régulièrement le champ de vision de la caméra et maintenez-le propre et exempt de neige et de givre.
- Ne masquez pas le champ de vision de la caméra.
- Contrôlez régulièrement l'état du pare-brise dans le champ de vision de la caméra.

Des objets diffusant de la lumière dans la zone d'influence de la caméra, par ex. des systèmes de navigation nomades, peuvent perturber le fonctionnement du système de commande de feux de route automatique. ◁

2KF012740AB

Feux de stationnement

Allumage et extinction des feux de stationnement

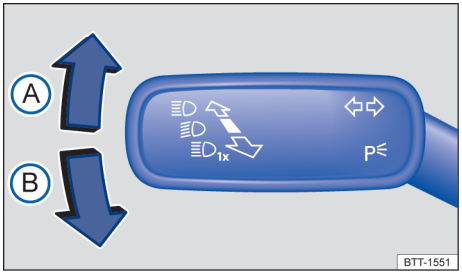

Fig. 84 À gauche sur la colonne de direction : levier des clignotants et de l'inverseur-codes

Ⓐ Feux de stationnement à droite allumés
Ⓑ Feux de stationnement à gauche allumés

Allumage du feu de stationnement d'un seul côté du véhicule

Lorsque les feux de stationnement sont allumés, le projecteur avec son feu de position et le feu du bloc de feux arrière sont allumés sur le côté souhaité du véhicule.

1. Coupez le contact.
2. En partant de la position médiane, amenez le levier des clignotants et de l'inverseur-codes dans la position requise → fig. 84.

Allumage des feux de stationnement permanents des deux côtés

Lorsque les feux de stationnement permanents des deux côtés sont allumés, les deux projecteurs s'allument avec les feux de position et certaines parties du bloc de feux arrière.

1. Allumez les feux de position.
2. Coupez le contact.
3. Verrouillez le véhicule depuis l'extérieur.

Coupure automatique des feux de position ou de stationnement

Lorsque la batterie 12 V est faible, le véhicule coupe à temps les feux de position ou de stationnement afin de permettre un nouveau démarrage du moteur. Cette coupure automatique n'intervient toutefois qu'au bout de 2 heures de fonctionnement.

Si la capacité de la batterie ne suffit pas pour assurer le fonctionnement des feux de position ou de stationnement pendant 2 heures, il est possible que la batterie 12 V se décharge au point que vous ne puissiez plus démarrer le moteur → ⚠.

⚠ MISE EN GARDE

Si un véhicule garé et insuffisamment éclairé est peu ou pas visible pour les autres usagers de la route, il peut entraîner des accidents et des blessures graves.

- Garez toujours votre véhicule dans un lieu sûr et suffisamment éclairé, dans le respect des dispositions légales.
- Si l'éclairage du véhicule doit rester allumé pendant plusieurs heures, n'allumez si possible les feux de stationnement que d'un seul côté. La durée d'éclairage des feux de stationnement allumés d'un seul côté est en général deux fois plus élevée que celle des feux de stationnement permanents des deux côtés.

AVERTISSEMENT

La batterie se décharge lorsque les feux de position ou de stationnement sont allumés. Pour permettre le redémarrage du moteur, les feux de position ou de stationnement s'éteignent automatiquement lorsque la batterie a atteint un certain état de charge.

- S'il n'est plus possible de démarrer le moteur, servez-vous d'un dispositif de démarrage de fortune et faites contrôler votre batterie dans un atelier spécialisé agréé. ◁

Fonctions « Retour chez soi » et « Départ de chez soi » (éclairage d'orientation)

Les fonctions « Retour chez soi » et « Départ de chez soi » assurent l'éclairage de la périphérie immédiate du véhicule lorsque vous montez à bord du véhicule ou que vous en descendez dans l'obscurité.

Les fonctions « Retour chez soi » et « Départ de chez soi » sont pilotées automatiquement par un détecteur de luminosité.

Vous pouvez régler la durée du post-éclairage dans les réglages du véhicule du système d'infodivertissement ainsi qu'y activer et désactiver la fonction → page 35.

Activation de la fonction « Retour chez soi »

1. Coupez le contact.

   L'éclairage de la fonction « « Retour chez soi » » s'allume lorsque l'allumage automatique des projecteurs AUTO est activé et que le capteur de luminosité détecte l'*obscurité*.

   La *durée de post-éclairage* commence dès la fermeture de la dernière porte du véhicule ou du capot arrière.

Désactivation de la fonction « Retour chez soi »

1. Automatiquement après écoulement de la durée de post-éclairage réglée.

   Ou : automatiquement si, environ 30 secondes après l'allumage, une porte du véhicule ou le capot arrière est encore ouvert(e).

   Ou : appuyez sur la commande d'éclairage jusqu'à ce que le réglage OFF s'affiche dans le combiné des instruments.

   Ou : mettez le contact.

Activation de la fonction « Départ de chez soi »

1. Déverrouillez le véhicule lorsque l'allumage automatique des projecteurs AUTO est activé et que le détecteur de capteur de luminosité détecte l'*obscurité*.

Désactivation de la fonction « Départ de chez soi »

1. Automatiquement après écoulement de la durée du post-éclairage.

   Ou : verrouillez le véhicule.

   Ou : appuyez sur la commande d'éclairage jusqu'à ce que le réglage OFF s'affiche dans le combiné des instruments.

   Ou : mettez le contact. ◁

Projecteurs

Réglage du site des projecteurs

Grâce au réglage du site des projecteurs, le faisceau lumineux des feux de croisement avant peut être adapté en fonction du chargement du véhicule. Le conducteur bénéficie ainsi d'une visibilité optimale et les automobilistes venant en sens inverse ne sont pas éblouis → ⚠.

En fonction de l'équipement du véhicule, le site des projecteurs peut être réglé dans le système d'infodivertissement.

Réglage manuel du site des projecteurs

Réglage dans le système d'infodivertissement :

1. Appuyez sur la touche ou le bouton de fonction MENU.
2. Effleurez les boutons de fonction Véhicule, ⚙ pour ouvrir le menu ***Réglages du véhicule***.
3. Touchez le bouton de fonction Feux de croisement pour ouvrir le menu ***Réglages de l'éclairage***.
4. Touchez le bouton de fonction Réglage du site des projecteurs.
5. Touchez la valeur de réglage requise (exemple d'état de chargement du véhicule).

Valeur de réglage dans le système d'infodivertissement	
0	Sièges avant occupés et compartiment de charge vide
2	Places assises occupées en totalité et compartiment de charge vide
4	Places assises toutes occupées et coffre à bagages plein Traction d'une remorque avec faible poids sur flèche

2KF012740AB

6	Siège du conducteur occupé uniquement et compartiment de charge plein Traction d'une remorque avec poids sur flèche maximal

Réglage automatique du site des projecteurs

Sur les véhicules dotés du réglage automatique du site des projecteurs, le bouton de réglage est supprimé. La portée d'éclairage s'adapte automatiquement à l'état de chargement du véhicule lors de l'allumage des projecteurs → ⚠.

⚠ MISE EN GARDE

La présence d'objets lourds dans le véhicule peut avoir une influence sur les projecteurs qui risquent d'éblouir et de détourner l'attention des autres usagers de la route. Cela peut provoquer des accidents ainsi que des blessures graves.

- Adaptez toujours le faisceau lumineux en fonction de l'état de chargement du véhicule de manière à ne pas éblouir les autres usagers de la route.

⚠ MISE EN GARDE

En cas de défaillance ou de dysfonctionnement du réglage dynamique du site des projecteurs, les projecteurs risquent d'éblouir les autres usagers de la route et de détourner leur attention. Cela peut provoquer des accidents ainsi que des blessures graves.

- Faites immédiatement contrôler le réglage du site des projecteurs dans un atelier spécialisé agréé. ◁

Adaptation des projecteurs (mode voyage)

Lorsque vous roulez dans des pays où l'on circule du côté opposé à celui de votre pays d'origine, les feux de croisement des véhicules avec réglage automatique du site des projecteurs peuvent éblouir les automobilistes venant en sens inverse. En fonction de l'équipement du véhicule, il est possible d'adapter l'orientation des projecteurs dans les réglages du véhicule du système d'infodivertissement (mode voyage) → page 35.

Sur les véhicules avec réglage manuel du site des projecteurs, il n'est pas nécessaire d'adapter les projecteurs. ◁

Éclairage intérieur

Éclairage des cadrans et des commandes

En fonction de l'équipement du véhicule, la luminosité de l'éclairage des cadrans et des commandes peut être réglée dans le menu des réglages du véhicule dans le système d'infodivertissement → page 35.

La luminosité réglée s'adapte automatiquement aux variations de la luminosité ambiante dans le véhicule.

Sur les véhicules sans possibilité de réglage, l'éclairage des cadrans et des commandes est allumé de manière permanente.

Lorsque l'allumage automatique des projecteurs AUTO est activé, un capteur allume et éteint automatiquement les feux de croisement ainsi que l'éclairage des cadrans et des commandes en fonction de la luminosité ambiante.

ℹ Lorsque l'éclairage est éteint et le contact mis, l'éclairage des cadrans (aiguille et graduations) est allumé. Plus la luminosité ambiante diminue, plus l'éclairage des graduations baisse automatiquement ou éventuellement se désactive complètement. Cette fonction doit rappeler au conducteur d'allumer les feux de croisement en temps opportun, par ex. lors de la traversée de tunnels. ◁

Plafonniers et lampes de lecture

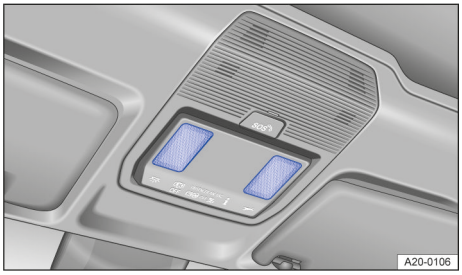

Fig. 85 Dans la console de pavillon : lampes de lecture tactiles

Touchez le symbole correspondant :

- Activation, désactivation ou réglage de l'intensité lumineuse des plafonniers.
- OFF Fonction désactivée : Les plafonniers s'allument automatiquement lorsque vous déverrouillez le véhicule, que vous ouvrez une porte ou que vous coupez le contact.

Lampes de lecture tactiles avec réglage manuel de l'intensité lumineuse

En fonction de l'équipement, des lampes de lecture tactiles peuvent se trouver dans la console de pavillon et au-dessus des rangées de sièges → fig. 85. Vous pouvez allumer ou éteindre ces lampes de lecture en effleurant leur surface d'éclairage.

Pour activer le réglage manuel de l'intensité lumineuse, touchez la surface d'éclairage de la lampe de lecture jusqu'à ce que l'intensité lumineuse souhaitée soit atteinte.

Éclaireur de coffre à bagages et de boîte à gants

Lorsque vous ouvrez ou fermez la boîte à gants ou le capot arrière, l'éclairage correspondant s'allume ou s'éteint.

Les éclaireurs s'éteignent lorsque vous verrouillez le véhicule ou quelques minutes après la coupure du contact. Cela empêche la batterie 12 V de se décharger. ◁

Visibilité

Essuie-glaces

Commande du levier d'essuie-glace

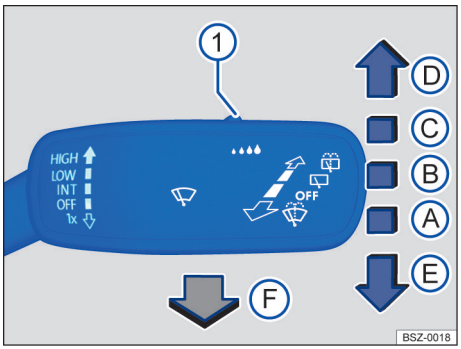

Fig. 86 À droite sur la colonne de direction : Commande des essuie-glaces avant

Ⓐ **OFF** Essuie-glaces désactivés.

Ⓑ **INT** Balayage intermittent du pare-brise ou fonctionnement du détecteur de pluie. Le balayage intermittent du pare-brise s'effectue en fonction de la vitesse du véhicule. Plus la vitesse est élevée, plus les essuie-glaces balayent fréquemment.

Ⓒ **LOW** Balayage lent.

Ⓓ **HIGH** Balayage rapide.

Ⓔ **1x** Balayage aller-retour – balayage bref. Maintenez le levier plus longtemps vers le bas pour effectuer un balayage plus rapide.

Ⓕ Lavage-balayage automatique pour nettoyer le pare-brise lorsque le levier est tiré. Le climatiseur automatique passe au mode recyclage de l'air ambiant pendant env. 30 secondes pour éviter les odeurs de liquide de lave-glace dans l'habitacle.

① Commande des niveaux d'intermittence (véhicules sans détecteur de pluie et de luminosité) ou réglage de la sensibilité du détecteur de pluie et de luminosité.

2KF012740AB

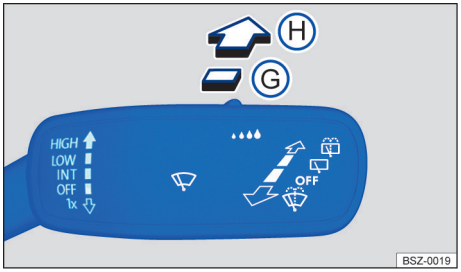

Fig. 87 À droite sur la colonne de direction : Commande de l'essuie-glace arrière.

Ⓖ Balayage intermittent de la glace arrière. L'essuie-glace balaie environ toutes les 6 secondes.

Ⓗ Lavage-balayage automatique pour nettoyer la glace arrière lorsque le levier est poussé.

Les essuie-glace ne fonctionnent que lorsque le contact est mis et que le capot avant ou arrière est fermé.

⚠ MISE EN GARDE

Sans protection antigel suffisante, le liquide de lave-glace peut geler sur le pare-brise, limitant ainsi la visibilité.

- Par des températures hivernales, n'utilisez le lave-glace que si vous disposez d'une quantité suffisante de protection antigel.
- Par températures hivernales, n'utilisez jamais le lave-glace tant que le pare-brise n'a pas été réchauffé à l'aide du dégivrage électrique de pare-brise ou du système de ventilation. Le mélange d'antigel pourrait sinon geler sur le pare-brise et limiter la visibilité.

⚠ MISE EN GARDE

S'ils sont usés ou sales, les balais d'essuie-glace réduisent la visibilité et augmentent le risque d'accidents et de blessures graves.

- Remplacez toujours les balais d'essuie-glace lorsqu'ils sont endommagés ou usés et s'ils ne nettoient plus correctement les glaces → page 323.

! AVERTISSEMENT

Toute utilisation incorrecte des essuie-glaces peut endommager la glace arrière, le pare-brise, les bras d'essuie-glace et le moteur d'essuie-glace.

- Avant de prendre la route et avant de mettre le contact, contrôlez que le levier d'essuie-glace se trouve en position de base.
- Enlevez la neige et le givre se trouvant éventuellement sur les essuie-glaces et les glaces.
- Détachez toujours avec précaution de la glace les balais d'essuie-glace collés par le gel.

! AVERTISSEMENT

N'utilisez pas l'essuie-glace lorsque la glace est sèche. La marche à sec des balais d'essuie-glace risque d'endommager la glace.

- N'activez pas l'essuie-glace lorsque la glace est sèche.

À l'arrêt du véhicule, les essuie-glaces passent momentanément à la vitesse de balayage inférieure.

Si le véhicule reste immobilisé par temps froid, la position de maintenance de l'essuie-glace avant peut être utile pour pouvoir détacher les balais plus facilement du pare-brise → page 323. ◁

Fonctionnement des essuie-glaces

Balayage automatique de l'essuie-glace arrière

L'essuie-glace arrière se met en marche automatiquement lorsque les essuie-glaces avant sont en marche et que la marche arrière est engagée. La mise en marche automatique en marche arrière peut être activée et désactivée dans les réglages du véhicule, sur le système d'infodivertissement → page 35.

Gicleurs de lave-glace dégivrants

Le dégivrage dégèle les gicleurs gelés. La puissance calorifique est régulée automati-

quement en fonction de la température ambiante à la mise du contact. Le chauffage agit uniquement sur les gicleurs et non sur les flexibles de liquide lave-glace.

Détecteur de pluie et de luminosité

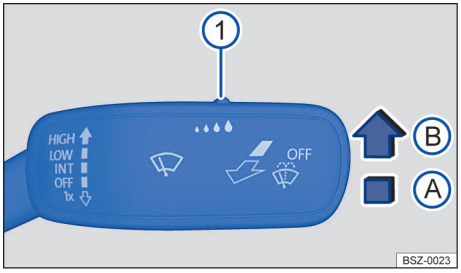

Fig. 88 À droite sur la colonne de direction : levier d'essuie-glace

① Commande de réglage de la sensibilité du détecteur de pluie et de luminosité.

Ⓐ Détecteur de pluie et de luminosité désactivé.

Ⓑ Détecteur de pluie et de luminosité activé, balayage automatique si nécessaire.

Le détecteur de pluie et de luminosité activé pilote de manière autonome l'intermittence des essuie-glaces en fonction de l'intensité des précipitations.

Activation et désactivation du détecteur de pluie et de luminosité

1. Poussez le levier dans la position souhaitée → fig. 88.

Vous pouvez activer ou désactiver le balayage automatique dans les réglages du véhicule, sur le système d'infodivertissement → page 35.

Lorsque le balayage automatique est désactivé dans le système d'infodivertissement, le réglage de l'intermittence des balayages s'effectue par paliers fixes.

Réglage de la sensibilité du détecteur de pluie et de luminosité

Il est possible de régler manuellement la sensibilité du détecteur de pluie et de luminosité à l'aide de la commande intégrée au levier d'essuie-glace → fig. 88 ① → ⚠.

1. Pour une grande sensibilité, réglez la commande vers la droite.

   Pour une faible sensibilité, réglez la commande vers la gauche.

⚠ MISE EN GARDE

Le détecteur de pluie et de luminosité ne peut pas détecter suffisamment toutes les précipitations et activer les essuie-glaces.

- Si nécessaire, mettez en marche manuellement l'essuie-glace à temps si l'eau se trouvant sur le pare-brise nuit à la visibilité.

Résolution des problèmes

Niveau de liquide lave-glace insuffisant

Le témoin de contrôle s'allume en jaune.

1. Remplissez le réservoir de lave-glace à la prochaine occasion → page 348.

Dysfonctionnement des essuie-glaces

Le témoin de contrôle s'allume en jaune.

Les essuie-glaces ne balaient pas.

1. Coupez le contact, puis remettez-le.
2. Si le dysfonctionnement persiste, rendez-vous dans un atelier spécialisé agréé.

Dysfonctionnement du détecteur de pluie et de luminosité

Les essuie-glaces ne se mettent pas en marche automatiquement alors que le détecteur de pluie et de luminosité est en fonctionnement.

1. Coupez le contact, puis remettez-le.

2KF012740AB

2. Si le dysfonctionnement persiste, rendez-vous dans un atelier spécialisé agréé.

Modification du comportement de déclenchement du détecteur de pluie et de luminosité

Causes possibles de dysfonctionnements et d'interprétations erronées *au niveau de la surface sensible* du détecteur de pluie et de luminosité → page 8 :

— **Balais d'essuie-glaces endommagés :** la présence d'un film d'eau ou de traces de balayage laissées par des balais d'essuie-glaces endommagés peut augmenter la durée de mise en marche, réduire considérablement les intervalles de balayage ou entraîner un passage en mode de balayage rapide et continu.

— **Insectes :** les insectes qui s'écrasent sur le pare-brise peuvent déclencher l'essuie-glaces.

— **Stries formées par le sel :** en hiver, les stries formées par le sel de déneigement sur le pare-brise peuvent entraîner un post-balayage exceptionnellement long sur une glace presque sèche.

— **Saletés :** la présence de poussière sèche, de cire, de déperlants pour glaces (effet lotus) ou de résidus de produits de lavage (après passage dans une installation de lavage) peut rendre le détecteur de pluie et de luminosité moins sensible ou le faire réagir trop tard, trop lentement, voire ne plus le faire réagir du tout. Nettoyez régulièrement la surface sensible du détecteur de pluie et de luminosité et contrôlez l'état des balais d'essuie-glaces → page 400.

— **Fissure du pare-brise :** l'impact d'un gravillon déclenche un cycle de balayage lorsque le détecteur de pluie et de luminosité est activé. Le détecteur de pluie et de luminosité reconnaît ensuite la réduction des surfaces sensibles et s'y adapte. Le comportement de déclenchement du détecteur de pluie et de luminosité dépend de la violence de l'impact.

Pour éliminer les traces de cire et de revêtements brillants, il est recommandé d'utiliser un nettoyant pour glaces à base d'alcool.

Lorsqu'un obstacle se trouve sur la glace, l'essuie-glace essaie de le balayer sur le côté. Si l'obstacle continue à bloquer l'essuie-glace, ce dernier reste immobile. Retirez l'obstacle et mettez de nouveau l'essuie-glace en marche. ◁

Rétroviseurs

Entrée en matière

Les rétroviseurs extérieurs et le rétroviseur intérieur permettent au conducteur d'observer les véhicules qui le suivent et d'adapter le comportement du véhicule en conséquence.

Pour assurer la sécurité de conduite, le conducteur doit régler correctement les rétroviseurs extérieurs et le rétroviseur intérieur avant de prendre la route → ⚠.

Les rétroviseurs extérieurs et le rétroviseur intérieur ne permettent pas de voir intégralement les abords du véhicule à l'arrière et sur les côtés. Ces zones non accessibles à la vue sont appelées angle mort. D'autres usagers de la route ou des objets peuvent se trouver dans l'angle mort.

⚠ MISE EN GARDE

Le réglage des rétroviseurs extérieurs et du rétroviseur intérieur pendant la marche du véhicule peut détourner votre attention. Cela peut provoquer des accidents ainsi que des blessures graves.

- Ne réglez les rétroviseurs extérieurs et le rétroviseur intérieur que lorsque le véhicule est à l'arrêt.
- En cas de stationnement, de changement de voie, de manœuvre de dépassement ou de changement de direction, observez toujours attentivement autour de vous étant donné que d'autres usagers de la route et des objets peuvent également se trouver dans l'angle mort.
- Veillez à ce que les rétroviseurs soient correctement réglés et que la visibilité à l'arrière ne soit pas restreinte par la présence de givre, de neige, de buée ou d'objets quelconques.

⚠ MISE EN GARDE

Une estimation approximative de la distance de votre véhicule par rapport aux véhicules suiveurs risque d'entraîner des accidents et des blessures graves.

- Les miroirs de rétroviseurs bombés (convexes ou asphériques) agrandissent le champ visuel et font paraître les objets plus petits et plus lointains dans le rétroviseur.
- L'utilisation de miroirs de rétroviseurs bombés pour évaluer la distance de votre véhicule par rapport aux véhicules de derrière lors d'un changement de voie n'est pas précise et risque d'entraîner des accidents et des blessures graves.
- Dans la mesure du possible, utilisez le rétroviseur intérieur pour déterminer avec précision la distance de votre véhicule par rapport aux véhicules qui vous suivent ou à d'autres objets.
- Assurez-vous que la visibilité est suffisante vers l'arrière.

⚠ MISE EN GARDE

Les rétroviseurs photosensibles contiennent un liquide électrolyte qui peut s'écouler lorsque le miroir est brisé.

- Le liquide électrolyte qui s'écoule peut irriter la peau, les yeux et les organes respiratoires, notamment chez les personnes souffrant d'asthme ou de maladies comparables. Aérez suffisamment à l'air frais et sortez du véhicule ou, si cela n'est pas possible, ouvrez toutes les portes et les glaces.
- Si un liquide électrolyte entre en contact avec vos yeux ou votre peau, lavez immédiatement la zone concernée pendant au moins 15 minutes avec beaucoup d'eau et consultez un médecin.
- Si un liquide électrolyte entre en contact avec vos chaussures ou vos vêtements, lavez-les immédiatement pendant au moins 15 minutes avec beaucoup d'eau. Nettoyez soigneusement les chaussures et les vêtements avant de les réutiliser.
- Si vous avez avalé du liquide électrolyte, rincez-vous immédiatement la bouche pendant au moins 15 minutes avec beaucoup d'eau. Ne provoquez pas de vomissement en l'absence de prescription médicale. Faites immédiatement appel à un médecin.

AVERTISSEMENT

Dans le cas des rétroviseurs intérieurs photosensibles, du liquide électrolyte peut s'écouler lorsque le miroir est brisé. Ce liquide attaque les surfaces en plastique.

- Éliminez le liquide renversé au plus vite, par exemple avec une éponge humide. ◁

Rétroviseur intérieur

Tenez compte des ⚠ et ⓘ au début de ce chapitre, à la page 128.

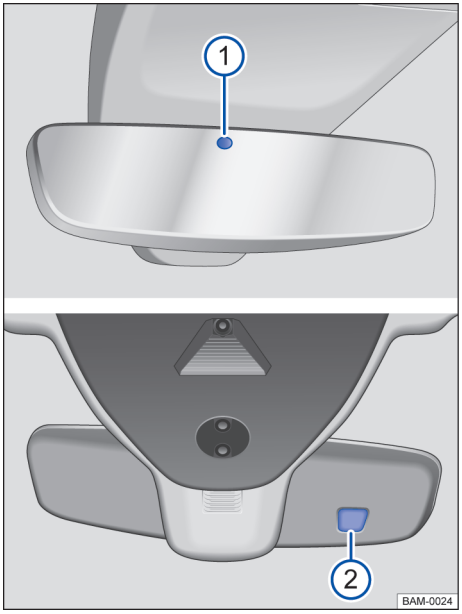

Fig. 89 Sur le pare-brise : rétroviseur intérieur photosensible

① Capteur de mesure l'incidence de la lumière venant de l'arrière

2KF012740AB

② Capteur de mesure l'incidence de la lumière venant de l'avant

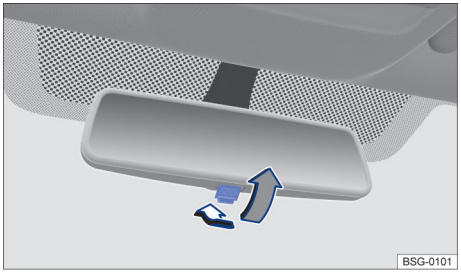

Fig. 90 Sur le pare-brise : rétroviseur intérieur jour/nuit manuel

Rétroviseur intérieur photosensible

Lorsque le contact est mis, les capteurs mesurent la lumière incidente venant de l'arrière → fig. 89 ① et de l'avant ②.

En fonction des valeurs mesurées, le rétroviseur intérieur passe automatiquement en position jour ou nuit.

Lorsque l'incidence de la lumière sur les capteurs est amoindrie ou interrompue (par ex. en présence d'un store pare-soleil ou d'objets suspendus), le rétroviseur intérieur photosensible ne fonctionne pas ou pas correctement. De même, des appareils de navigation nomades installés sur le pare-brise ou à proximité du rétroviseur intérieur photosensible peuvent influencer les capteurs → ⚠.

Dans certaines situations, le passage automatique en position nuit est désactivé ; c'est le cas par exemple lorsque la marche arrière est engagée.

Rétroviseur intérieur jour/nuit manuel

— Position de base : le levier situé sur le bord inférieur du rétroviseur est orienté vers l'avant (vers le pare-brise).

— Pour sélectionner la position nuit, tirez le levier vers l'arrière → fig. 90.

⚠ MISE EN GARDE

L'écran allumé d'un appareil de navigation nomade peut perturber le fonctionnement du rétroviseur intérieur photosensible et causer des accidents et des blessures graves.

- En cas de dysfonctionnement de la position nuit automatique, vous risquez de ne pas pouvoir utiliser le rétroviseur intérieur pour déterminer avec précision la distance de votre véhicule par rapport aux véhicules suiveurs ou à d'autres objets. ◁

Rétroviseurs extérieurs

📖 Tenez compte des ⚠ et ⓘ au début de ce chapitre, à la page 128.

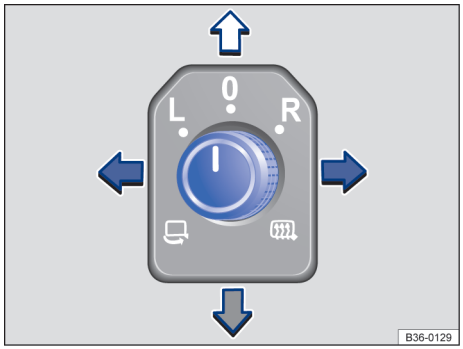

Fig. 91 Dans la porte du conducteur : commande rotative des rétroviseurs extérieurs

Les fonctions des rétroviseurs extérieurs sont décrites ci-après pour les véhicules à direction à gauche, la position L correspond au rétroviseur extérieur côté conducteur et la position R, au rétroviseur extérieur côté passager avant. Sur les véhicules à direction à droite, il convient de procéder de manière inverse.

Rétroviseurs extérieurs électriques

1. Mettez le contact.
2. Tournez la commande rotative dans la porte du conducteur sur le symbole souhaité → fig. 91.
3. Basculez la commande rotative dans le sens de la flèche vers l'avant, l'arrière, la droite ou la gauche pour régler le rétroviseur extérieur.

Rabattement électrique des rétroviseurs extérieurs sur le véhicule → ⚠. Les rétroviseurs extérieurs peuvent

être rabattus jusqu'à une vitesse d'environ 50 km/h (env. 30 mph).

Mise en marche du dégivrage des rétroviseurs extérieurs

L Réglage du rétroviseur extérieur gauche.

R Réglage du rétroviseur extérieur droit.

0 Position neutre. Le rétroviseur extérieur ne peut pas être réglé et toutes les fonctions sont désactivées.

En fonction du modèle, les éléments de commande électriques peuvent être combinés avec des rétroviseurs extérieurs rabattables mécaniquement.

Activation des fonctions des rétroviseurs extérieurs

Les fonctions suivantes des rétroviseurs extérieurs doivent être activées une seule fois dans les réglages du véhicule du système d'infodivertissement → page 35.

Réglage synchrone des rétroviseurs

Le réglage synchrone des rétroviseurs règle simultanément le rétroviseur extérieur droit lors du réglage du rétroviseur extérieur gauche.

1. Tournez la commande rotative en position L.
2. Réglage du rétroviseur extérieur gauche. Le rétroviseur extérieur droit est alors réglé simultanément (de manière synchrone).
3. Si nécessaire, rectifiez les réglages du rétroviseur extérieur droit : tournez la commande rotative en position R et réglez le rétroviseur extérieur droit.

Rabattement des rétroviseurs extérieurs pendant le stationnement

Si le véhicule est verrouillé ou déverrouillé de l'extérieur, les rétroviseurs extérieurs se déploient ou se rabattent automatiquement. Pour cela, la commande rotative doit se trouver en position , L, R ou 0.

Si la commande rotative des rétroviseurs extérieurs à commande électrique se trouve sur la position , les rétroviseurs restent rabattus.

MISE EN GARDE

Un manque d'attention lors du rabattement ou de la remise en place des rétroviseurs extérieurs peut entraîner des blessures.

- Ne rabattez ou ne remettez en place les rétroviseurs extérieurs qu'après vous être assuré que personne ne se trouve dans la zone de fonctionnement.
- Veillez à ne jamais vous coincer les doigts entre le rétroviseur extérieur et le pied de rétroviseur lorsque les rétroviseurs extérieurs sont en mouvement.

MISE EN GARDE

Une estimation approximative de la distance de votre véhicule par rapport aux véhicules suiveurs risque d'entraîner des accidents et des blessures graves.

- Les miroirs de rétroviseurs bombés (convexes ou asphériques) agrandissent le champ visuel et font paraître les objets plus petits et plus lointains dans le rétroviseur.
- L'utilisation des miroirs de rétroviseurs bombés ne permet pas une évaluation précise de la distance de votre véhicule par rapport aux véhicules suiveurs lors d'un changement de voie et peut par conséquent entraîner des accidents et des blessures graves.
- Utilisez dans la mesure du possible le rétroviseur intérieur pour déterminer avec précision la distance de votre véhicule par rapport aux véhicules suiveurs ou à d'autres objets.
- Assurez-vous que la visibilité est suffisante vers l'arrière.

AVERTISSEMENT

- Dans une station de lavage automatique, rabattez toujours les rétroviseurs extérieurs.
- Ne rabattez ou ne remettez jamais en place manuellement les rétroviseurs extérieurs rabattables électriquement pour ne pas endommager le moteur électrique.

Ne laissez pas le dégivrage des rétroviseurs extérieurs activé plus long-

2KF012740AB

temps que nécessaire. Sinon, vous consommez inutilement du carburant.

En cas de dysfonctionnement d'un rétroviseur extérieur à commande électrique, vous pouvez le régler manuellement en appuyant sur le bord du miroir.

Les antennes du véhicule se trouvent dans les rétroviseurs extérieurs. Dans le cas d'un chromage métallique ultérieur des rétroviseurs extérieurs, par ex. par le montage de coques chromées, des perturbations importantes ou la perte des capacités de réception et d'émission des services de radio, de téléphonie mobile et de navigation sont très probables. ◁

Protection contre le soleil

Pare-soleil

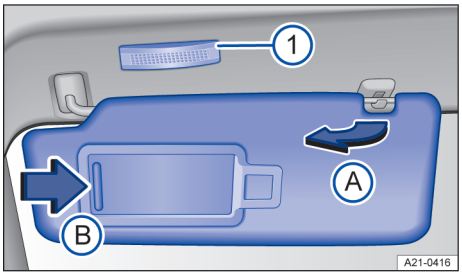

Fig. 92 Dans le ciel de pavillon, à l'avant : pare-soleil

① Éclaireur
Ⓐ Retrait de son support
Ⓑ Ouverture du cache

Possibilités de réglage des pare-soleil pour le conducteur et le passager avant :

1. Rabattement contre le pare-brise
2. Retrait du pare-soleil de son support et pivotement vers la porte → fig. 92 Ⓐ

Miroir de courtoisie avec éclairage

Un miroir de courtoisie peut se trouver dans le pare-soleil rabattu vers le bas, derrière un volet d'occultation.

1. Ouvrez le cache dans le sens de la flèche → fig. 92 Ⓑ.

L'éclaireur → fig. 92 ① s'éteint lorsque vous fermez le volet d'occultation du miroir de courtoisie ou lorsque vous rabattez le pare-soleil vers le haut.

⚠ MISE EN GARDE

Les pare-soleil et stores pare-soleil abaissés peuvent réduire la visibilité.

- Remettez toujours les pare-soleil et stores pare-soleil dans leur support si vous n'en avez plus besoin. ◁

Chauffage et climatiseur

Chauffage, ventilation, réfrigération

Entrée en matière

Les installations suivantes peuvent être montées dans le véhicule :

Le **système de chauffage et de ventilation** assure le chauffage et la ventilation de l'habitacle. Il ne permet pas de refroidir l'air dans l'habitacle.

La **climatisation à régulation manuelle** réchauffe, refroidit et déshydrate l'air.

La **climatisation à régulation automatique** réchauffe, refroidit et déshydrate l'air. Le mode automatique de la climatisation à régulation automatique permet de réguler automatiquement la température, la répartition et le volume d'air.

La climatisation atteint son efficacité maximale lorsque les glaces sont fermées. En cas d'accumulation de chaleur, vous pouvez refroidir plus rapidement l'habitacle en activant la ventilation.

Affichage des fonctions activées

Les symboles allumés sur les touches indiquent une fonction activée.

Dans les réglages de la climatisation dans le système d'infodivertissement, les fonctions activées sont repérées en couleur.

Commande vocale de la climatisation

Certaines fonctions de la climatisation peuvent être utilisées, en fonction de l'équipement, avec la commande vocale.

MISE EN GARDE

Une mauvaise visibilité à travers les glaces augmente le risque d'accidents et de blessures graves.

- Veillez toujours à ce que les glaces soient toutes exemptes de givre, de neige ou de buée afin de bénéficier d'une bonne visibilité.
- Réglez le chauffage, la climatisation et le dégivrage de glace arrière de sorte que les glaces ne s'embuent pas.
- Ne prenez la route qu'après avoir dégagé toutes les glaces.
- N'utilisez que brièvement le mode recyclage de l'air ambiant. Sinon les glaces peuvent s'embuer très rapidement et limiter ainsi grandement la visibilité.
- Désactivez le mode recyclage de l'air ambiant lorsque vous n'en avez pas besoin.

MISE EN GARDE

Lorsque l'air est vicié, le conducteur peut se fatiguer rapidement et sa concentration faiblir, ce qui peut entraîner des collisions, des accidents et des blessures graves.

- Ne laissez jamais la soufflante désactivée durant une période prolongée et n'utilisez jamais le mode recyclage de l'air ambiant trop longtemps, car il n'y a plus d'air frais qui pénètre dans l'habitacle.

AVERTISSEMENT

L'air diffusé peut endommager les produits alimentaires, médicaments et objets sensibles à la chaleur ou au froid ou les rendre inutilisables.

- Ne placez pas de produits alimentaires, de médicaments ou d'autres objets sensibles à la température devant les diffuseurs d'air.

AVERTISSEMENT

Ne placez pas d'objets dans les fentes des diffuseurs d'air. Vous risquez sinon d'endommager les diffuseurs d'air.

AVERTISSEMENT

Si la climatisation ne fonctionne pas, éteignez-la immédiatement afin d'éviter tout dommage collatéral. Faites contrôler la climatisation dans un atelier spécialisé agréé. ◁

2KF012740AB

Aperçu des fonctions

Tenez compte des ⚠ et ⓘ au début de ce chapitre, à la page 133.

Certaines fonctions de la climatisation et menus du système d'infodivertissement dépendent de l'équipement.

Dans la console centrale supérieure

A/C Ouvrez les réglages de la climatisation dans le système d'infodivertissement.

Activez ou désactivez le dégivrage de glace arrière lorsque le moteur tourne.
Le dégivrage de glace arrière se désactive au plus tard au bout de 10 minutes.

MAX La fonction de dégivrage-désembuage permet de retirer le givre et la buée du pare-brise.
L'air est déshumidifié et la soufflante est réglée sur une vitesse élevée.

Activation ou désactivation du dégivrage électrique de pare-brise lorsque le moteur tourne → page 138.

AVERTISSEMENT

Pour éviter d'endommager le dégivrage de glace arrière, n'apposez aucun autocollant de l'intérieur, sur les fils chauffants.

Pour économiser du carburant, désactivez le dégivrage de glace arrière dès que possible.

À partir du volant multifonction

Activation ou désactivation du chauffage de volant → page 138

Dans le système d'infodivertissement : haut de l'écran

Activation ou désactivation de la climatisation

— ***Front*** : réglages pour les places avant.

— ***Rear*** : réglages pour l'aérateur de pavillon → page 138.

Dans le système d'infodivertissement : bas de l'écran

Réglage de la température Selon l'équipement, vous pouvez régler la température directement dans le système d'infodivertissement ou à l'aide du curseur tactile situé sous le système d'infodivertissement.
Les températures réglées sont affichées au bas de l'écran dans le système d'infodivertissement.

Activation ou désactivation du chauffage de siège → page 136

Dans le système d'infodivertissement : menu *Confort*

Lorsqu'une fonction ***Confort*** est activée, le mode automatique l'est aussi. La fonction ***Confort*** reste temporairement activée et le mode automatique reste activé une fois la durée écoulée.

Dégivrez et désembuez le pare-brise.

Dirigez l'air chaud vers le plancher.

Dirigez l'air chaud vers le volant.

Dirigez l'air frais vers le plancher.

Dirigez l'air frais extérieur vers l'habitacle.

Augmentation temporaire de la puissance du système de réfrigération.

Dans le système d'infodivertissement : menu *Standard*

AUTO La température de l'air réglée est maintenue constante. Volume et répartition d'air sont régulés automatiquement. En mode automatique, vous pouvez réguler la puissance de la soufflante à l'aide des profils climatisation. Le mode automatique se désactive lorsque vous modifiez manuellement la puissance de la soufflante.

A/C	En mode réfrigération, l'air est refroidi et déshydraté.
	Réglage de la puissance de la soufflante
	Activation ou désactivation du mode recyclage de l'air ambiant → page 135
	Adoption des réglages de la température du côté conducteur pour toutes les places
	Dirigez l'air vers le pare-brise.
	Dirigez l'air vers le buste.
	Dirigez l'air vers le plancher.

Dans le système d'infodivertissement : menu *Purif. de l'air*

La purification de l'air automatique peut réduire la pénétration de polluants, allergènes compris → page 135.

Dans le système d'infodivertissement : menu *Réglages*

Réglages climatisation :

— Mode recyclage automatique de l'air ambiant → page 135

— Réchauffeur additionnel automatique → page 141.

— Pare-brise à dégivrage électrique automatique → page 138.

Réglages au démarrage du véhicule :

— Pour activer automatiquement le chauffage de siège après le démarrage du véhicule en fonction de la température extérieure, touchez le bouton de fonction correspondant.

Dans le système d'infodivertissement : menu *Chauffage stationnaire*

Ouverture du menu ***Chauffage stat.*** dans le système d'infodivertissement → page 140.

Mode recyclage de l'air ambiant

Tenez compte des ⚠ et ⓘ au début de ce chapitre, à la page 133.

Lorsque le mode recyclage de l'air ambiant est activé, aucun air frais ne pénètre dans l'habitacle.

Activation et désactivation du recyclage de l'air ambiant

1. Touchez dans la partie supérieure de la console centrale.
2. Appuyez sur dans le système d'infodivertissement.

Purification de l'air automatique

La purification de l'air automatique peut réduire la pénétration de polluants, allergènes compris.

Lorsque la purification de l'air automatique est activée, le mode recyclage de l'air ambiant de la climatisation est maximisé dans la mesure autorisée par le risque d'embuage des glaces, qui dépend lui-même de l'humidité de l'habitacle et de la température extérieure. Le mode recyclage de l'air ambiant fait l'objet d'une régulation automatique et d'une adaptation continue, afin de prévenir la fatigue des occupants du véhicule.

1. Touchez dans la partie supérieure de la console centrale.
2. Ouvrez le menu ***Purif. de l'air***.
3. Pour activer ou désactiver la fonction, appuyez sur le bouton de fonction ***Purif. de l'air***.

Le mode recyclage de l'air ambiant se désactive automatiquement

Le mode recyclage de l'air ambiant se désactive automatiquement lorsque l'une des conditions suivantes est remplie → ⚠ :

— La fonction de dégivrage-désembuage est activée.

— Un capteur détecte que les glaces du véhicule peuvent s'embuer.

— Le toit en verre est ouvert à grande vitesse.

MISE EN GARDE

Lorsque l'air est vicié, le conducteur peut se fatiguer rapidement et sa concentration faiblir, ce qui peut entraîner des collisions, des accidents et des blessures graves.

- N'utilisez jamais le mode recyclage de l'air ambiant durant une période prolongée, car aucun air frais ne pénètre dans l'habitacle.
- N'utilisez que brièvement le mode recyclage de l'air ambiant. Sinon les glaces peuvent s'embuer très rapidement et limiter ainsi grandement la visibilité.
- Désactivez le mode recyclage de l'air ambiant lorsque vous n'en avez pas besoin.

AVERTISSEMENT

Sur les véhicules avec climatisation, ne fumez pas lorsque le mode recyclage de l'air ambiant est activé. La fumée peut se déposer sur l'évaporateur du système de réfrigération et sur le filtre combiné actif, et dégager des odeurs désagréables persistantes.

Climatisation à régulation automatique : Lorsque la marche arrière est engagée et pendant le fonctionnement de l'essuie-glace en mode lavage-balayage automatique, le mode recyclage de l'air ambiant s'active afin d'empêcher l'intrusion d'odeurs dans l'habitacle.

Climatisation à régulation manuelle : Lorsque la température extérieure est très élevée, il est utile d'activer brièvement le mode recyclage de l'air ambiant afin de refroidir plus rapidement l'habitacle. ◁

Chauffage de siège

Tenez compte des ⚠ et ⓘ au début de ce chapitre, à la page 133.

Lorsque le moteur tourne, trois niveaux de chauffage sont disponibles pour les sièges avant.

Niveaux de température du chauffage de siège

Les états de fonctionnement du chauffage de siège sont représentés en couleur dans le système d'infodivertissement :

— Au niveau de température maximal, les trois affichages sous ⊡ ou ⊡ dans le système d'infodivertissement se colorent en rouge.

Commande du chauffage de siège

1. Touchez ⊡ dans la partie supérieure de la console centrale.
2. Pour activer le chauffage de siège au niveau de température maximal, touchez ⊡ ou ⊡ sur la partie inférieure du bord de l'écran.
3. Pour régler le niveau de température, touchez de nouveau ⊡ ou ⊡.
4. Pour désactiver le chauffage de siège, touchez à plusieurs reprises ⊡ ou ⊡ jusqu'à ce que le symbole soit grisé.

   Ou : Pour activer ou désactiver le chauffage de siège, touchez avec deux doigts le curseur tactile pour le côté conducteur ou passager avant sous le système d'infodivertissement (en fonction de l'équipement).

Le chauffage de siège s'active et se désactive automatiquement

Si vous redémarrez le moteur en l'espace d'environ 10 minutes, le niveau de température réglé en dernier pour le siège du conducteur est automatiquement activé. Si le siège du passager avant est occupé, le niveau de température réglé en dernier est automatiquement activé pour celui-ci également.

Si le passager quitte son siège alors que le moteur tourne et que le chauffage de siège est activé, le chauffage du siège du passager avant est automatiquement désactivé. L'affichage dans le système d'infodivertissement est grisé après 2 secondes environ. Si le passager reprend place alors que le moteur tourne encore, le chauffage du siège du passager avant est automatiquement réactivé.

Si le chauffage de siège se désactive automatiquement, vous pouvez activer si be-

soin le chauffage de siège manuellement, y compris pour le siège du passager avant lorsque celui-ci est inoccupé.

Quand faut-il éviter d'activer le chauffage de siège ?

N'activez pas le chauffage de siège dans les conditions suivantes :

— Le siège est occupé par une personne sujette à une perception réduite de la température ou de la douleur → ⚠.

— Le siège n'est pas occupé.

— Un siège pour enfants est installé sur le siège.

— Des objets (housses de protection, vêtements, couvertures ou sacs) recouvrent la surface de l'assise.

— La surface de l'assise est humide ou mouillée.

— La température de l'habitacle ou la température extérieure est supérieure à +25 °C (77 °F).

⚠ MISE EN GARDE

Des champs magnétiques se forment lors de l'utilisation du chauffage de siège. Dans certains cas, ces champs magnétiques peuvent avoir un impact sur les implants médicaux actifs (par exemple, un stimulateur cardiaque).

- Tout porteur d'implant médical actif doit consulter son médecin ou le fabricant de l'implant avant toute utilisation du chauffage de siège.
- Le cas échéant, sensibilisez également les occupants de votre véhicule.

⚠ MISE EN GARDE

Lors de l'utilisation du chauffage de siège, les personnes sujettes à une perception réduite ou une absence de perception de la température ou de la douleur due à la prise de médicaments, à une paralysie ou à une maladie chronique (par ex. le diabète) peuvent subir des brûlures au dos, aux fesses et aux jambes qui sont très longues à guérir ou qui ne peuvent plus guérir complètement. Pour vous informer sur votre état de santé, veuillez consulter un médecin.

- Les personnes sujettes à une perception réduite de la température ou de la douleur ne doivent jamais utiliser le chauffage de siège.

⚠ MISE EN GARDE

Une garniture de siège trempée peut entraîner des dysfonctionnements du chauffage de siège et augmenter les risques de brûlures.

- Avant d'utiliser le chauffage de siège, assurez-vous que la surface de l'assise est sèche.
- Ne vous asseyez pas sur le siège avec un vêtement humide ou mouillé.
- Ne posez pas d'objets ni de vêtements humides ou mouillés sur le siège.
- Ne renversez pas de liquide sur le siège.

AVERTISSEMENT

- Pour ne pas endommager les résistances du chauffage de siège, évitez de vous agenouiller sur les sièges et de concentrer une charge en un point précis de l'assise ou du dossier.
- Les liquides, les objets pointus et les matériaux isolants, comme une housse de protection ou un siège pour enfants, peuvent endommager le chauffage de siège.
- En cas de dégagement d'odeurs, éteignez immédiatement le chauffage de siège et faites-le contrôler par un atelier spécialisé agréé.
- Si les garnitures de siège d'origine sont remplacées par un autre matériau, le chauffage de siège peut surchauffer ou son fonctionnement peut être limité.

Pour économiser du carburant, désactivez le chauffage de siège aussi rapidement que possible. ◁

2KF012740AB

Dégivrage électrique de pare-brise

Tenez compte des ⚠ et ⓘ au début de ce chapitre, à la page 133.

Le dégivrage électrique de pare-brise ne fonctionne que lorsque le moteur est en marche.

Activation et désactivation du dégivrage électrique de pare-brise

1. Touchez du panneau tactile dans la partie supérieure de la console centrale.

   Le dégivrage électrique de pare-brise se désactive en fonction de la température extérieure, mais au plus tard après 8 minutes de fonctionnement.

Dégivrage électrique de pare-brise automatique

Le dégivrage électrique de pare-brise est automatiquement activé lors d'un risque de formation de buée sur une glace.

1. Touchez dans la partie supérieure de la console centrale.
2. Activez ou désactivez le dégivrage électrique de pare-brise automatique à l'aide de ***Réglages*** ▸ ***Dégivrage automatique du pare-brise***.

Le dégivrage électrique de pare-brise automatique est activé même lorsque la climatisation est désactivée.

Dégivrage électrique de pare-brise via la fonction de dégivrage-désembuage

Le pare-brise à dégivrage électrique est activé lorsque la fonction de dégivrage-désembuage est activée et qu'un capteur détecte que le pare-brise risque de s'embuer.

Le dégivrage électrique de pare-brise se désactive automatiquement

Le dégivrage électrique de pare-brise se désactive automatiquement lorsque l'une des conditions suivantes est remplie :

— La consommation d'énergie est trop élevée.

— Le système de climatisation présente un dysfonctionnement.

— Le temps spécifié est écoulé. ◁

Aérateur de pavillon

Tenez compte des ⚠ et ⓘ au début de ce chapitre, à la page 133.

L'aérateur de pavillon dirige l'air de l'avant vers l'arrière de l'habitacle. L'aérateur de pavillon n'a pas d'admission d'air frais spécifique.

Ouverture des réglages pour l'aérateur de pavillon

1. Touchez dans la partie supérieure de la console centrale.
2. Appuyez sur ***Rear*** pour ouvrir le menu pour les places arrière.

Activation et désactivation de l'aérateur de pavillon

1. Touchez **REAR OFF**.

   Lorsque l'aérateur de pavillon est activé, de l'air est dirigé durablement vers l'arrière de l'habitacle avec la vitesse de soufflante la plus faible.

Mode automatique de l'aérateur de pavillon

AUTO La vitesse de soufflante est régulée automatiquement. Le mode automatique se désactive automatiquement lorsque vous modifiez manuellement la puissance de la soufflante. En mode automatique, vous pouvez réguler la puissance de la soufflante à l'aide des profils climatisation.

ⓘ *AVERTISSEMENT*

Lorsque le moteur est coupé et que l'aérateur de pavillon est en circuit, la batterie 12 V se décharge. ◁

Chauffage de volant

Tenez compte des ⚠ et ⓘ au début de ce chapitre, à la page 133.

Le chauffage de volant ne fonctionne que lorsque le moteur tourne.

Niveaux de température du chauffage de volant

Lorsque vous activez le chauffage de volant, le niveau de température actuel est représenté en permanence sous forme de barres dans le combiné des instruments. Dans le cas du niveau de température maximal, les trois barres sont remplies.

Activation et désactivation du chauffage de volant à l'aide du volant multifonction

1. Pour activer le chauffage de volant au niveau de température maximal, appuyez sur .
2. Pour régler le niveau de température, appuyez à nouveau sur .
3. Pour désactiver le chauffage de volant, appuyez à nouveau sur jusqu'à ce que les barres disparaissent de l'afficheur du combiné des instruments.

Mémorisation du niveau de température

1. Activez le chauffage de volant et réglez le niveau de température souhaité.
2. Pour mémoriser le niveau de température actuel, appuyez sur sans relâcher pendant environ une seconde.

   Le niveau de température est mémorisé et le système coupe le chauffage de volant.
3. Pour réactiver le chauffage de volant en reprenant le dernier niveau de température mémorisé pendant sa dernière utilisation, appuyez sur sans relâcher pendant environ une seconde.

Le chauffage de volant s'active automatiquement

Si vous redémarrez le moteur en l'espace d'environ 10 minutes, le dernier réglage de chauffage (puissance) est automatiquement activé.

Le chauffage de volant se désactive automatiquement

Le chauffage de volant se désactive automatiquement lorsque l'une des conditions suivantes est remplie :

— La consommation d'énergie est trop élevée.

— Le système de chauffage de volant est perturbé. ◁

Admission d'air frais

Tenez compte des ⚠ et ⓘ au début de ce chapitre, à la page 133.

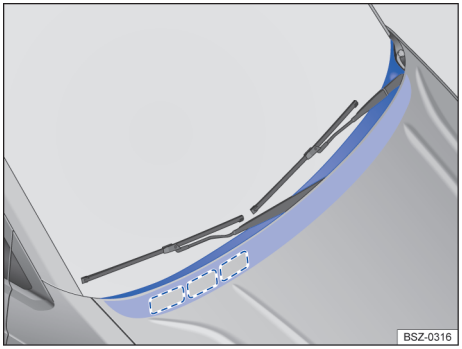

Fig. 93 Schéma de principe : zone de l'admission d'air frais devant le pare-brise sur les véhicules à direction à gauche (position symétriquement opposée pour les véhicules à direction à droite)

Le véhicule dispose d'une entrée d'air frais devant le pare-brise → fig. 93.

AVERTISSEMENT

L'aspiration de neige peut endommager le véhicule.

- Contrôlez avant chaque trajet l'absence de neige dans la zone d'admission d'air frais.
- Le cas échéant, retirez la neige. ◁

Résolution des problèmes

Tenez compte des ⚠ et ⓘ au début de ce chapitre, à la page 133.

Le mode réfrigération A/C ou chauffage ne se met pas en marche ou fonctionne seulement de manière restreinte

Le mode réfrigération A/C fonctionne uniquement lorsque le moteur tourne et à des

2KF012740AB

températures ambiantes supérieures à +3 ºC (+38 ºF).

En cas de moteur très chaud ou de températures extérieures extrêmes, le mode réfrigération (A/C), le chauffage et la fonction de dégivrage ne peuvent fonctionner que de façon limitée.

— Activez la soufflante.

— Contrôlez le fusible de la climatisation → page 330.

— Remplacez le filtre combiné actif.

— Si le dysfonctionnement persiste, rendez-vous dans un atelier spécialisé agréé.

Les glaces sont embuées

De la buée se forme sur les glaces du véhicule lorsque celles-ci sont plus froides que la température ambiante et que l'air est très humide. Comme l'air froid absorbe moins d'humidité que l'air chaud, les glaces de porte sont plus souvent embuées pendant la saison froide.

1. Pour améliorer la puissance calorifique et de réfrigération, débarrassez l'admission d'air devant le pare-brise de l'éventuelle présence de givre, de neige et de feuilles → page 398.
2. Laissez libres les fentes d'air dans la partie arrière du coffre à bagages afin que l'air puisse circuler de l'avant vers l'arrière du véhicule.
3. Activez la fonction de dégivrage-désembuage → page 134.

L'unité de température est mal réglée

1. Changez d'unité de température pour tous les affichages de température du véhicule dans le système d'infodivertissement → page 35.

Eau ou vapeur sous le véhicule

Lorsque l'humidité de l'air extérieur et la température ambiante sont élevées, de l'eau de condensation peut s'écouler de l'évaporateur du système de réfrigération et former une flaque d'eau sous le véhicule. Ce phénomène est normal et n'est pas l'indice d'un défaut d'étanchéité !

En cas de forte humidité de l'air extérieur et de températures ambiantes basses, il se peut que l'eau de condensation s'évapore par le chauffage stationnaire en marche. Dans ce cas, de la vapeur d'eau peut s'échapper de dessous le véhicule. Il ne s'agit pas dans ce cas d'un endommagement du véhicule.

Les panneaux tactiles réagissent de manière inattendue

L'humidité, la saleté et la graisse peuvent limiter le bon fonctionnement des panneaux tactiles.

1. Maintenez toujours les panneaux tactiles propres et secs. ◁

Chauffage/ventilation stationnaires

Entrée en matière

Le chauffage et la ventilation stationnaires permettent de chauffer l'habitacle en hiver et de le ventiler en été. Ils permettent également d'éliminer le givre, la buée et une fine couche de neige du pare-brise. Le chauffage stationnaire est alimenté grâce au carburant du réservoir du véhicule et peut être utilisé à l'arrêt, contact coupé. La ventilation stationnaire est alimentée par la batterie 12 V.

Mode de fonctionnement du chauffage stationnaire (uniquement avec climatisation à régulation automatique)

Lorsque le chauffage stationnaire est activé, le véhicule règle le mode **Chauffage** ou **Ventilation** en fonction de la température extérieure. En cas de températures extérieures élevées, la ventilation stationnaire assure une arrivée d'air frais dans l'habitacle et évite une accumulation thermique.

Système d'échappement du chauffage stationnaire

Les gaz d'échappement émis par le chauffage stationnaire s'échappent par un tuyau situé sur le soubassement du véhicule. Le tuyau d'échappement ne doit pas être blo-

qué par de la neige, de la boue ni des objets.

⚠ DANGER

Les gaz d'échappement du chauffage stationnaire contiennent, entre autres, du monoxyde de carbone, un gaz toxique, inodore et incolore. L'inhalation de monoxyde de carbone peut entraîner des pertes de connaissance, voire la mort.

- Ne mettez jamais en marche ou ne laissez jamais fonctionner le chauffage stationnaire lorsque le véhicule se trouve dans un local non ventilé ou fermé.
- Ne programmez jamais le chauffage stationnaire de sorte qu'il se mette en marche et fonctionne dans des locaux non ventilés ou fermés.

⚠ MISE EN GARDE

Les pièces du système d'échappement du chauffage stationnaire deviennent très chaudes. Cela risque de provoquer des incendies.

- Garez le véhicule de sorte que les pièces du système d'échappement ne soient pas en contact avec des matières facilement inflammables se trouvant sous le véhicule, par ex. des herbes sèches.

AVERTISSEMENT

L'air diffusé peut endommager les produits alimentaires, médicaments et objets sensibles à la chaleur ou au froid ou les rendre inutilisables.

- Ne placez pas de produits alimentaires, de médicaments ou d'autres objets sensibles à la température devant les diffuseurs d'air. ◁

Activation ou désactivation du chauffage et de la ventilation stationnaires

Tenez compte des ⚠, ⚠ et ⓘ au début de ce chapitre, à la page 140.

Le chauffage et la ventilation stationnaires peuvent fonctionner avec le contact mis ou coupé.

Ouverture du menu *Chauffage stationnaire*

1. Touchez le bouton principal Home ⊞.
2. Pour ouvrir le menu ***Ch. statio.***, touchez ⊞.

Activation du chauffage stationnaire

1. Activez la fonction de chauffage immédiat dans le menu ***Ch. statio.*** du système d'infodivertissement ou dans le menu de sortie → page 35.

   Ou : appuyez sur la touche de la radiocommande → page 143.

   Ou : programmez l'heure de départ → page 142.

   Si le chauffage stationnaire est activé, la DEL jaune du chauffage stationnaire s'allume dans le combiné des instruments.

Lorsque l'état de charge de la batterie 12 V est trop faible ou que le réservoir est vide, il n'est pas possible de mettre en marche le chauffage stationnaire.

Désactivation manuelle du chauffage stationnaire

1. Activez la fonction de chauffage immédiat dans le menu ***Ch. statio.*** du système d'infodivertissement ou dans le menu de sortie → page 35.

   Ou : appuyez sur la touche OFF de la radiocommande → page 143.

Utilisation du chauffage stationnaire comme réchauffeur additionnel

Après le démarrage du moteur, le chauffage stationnaire peut continuer à fonctionner comme réchauffeur additionnel. Pour

2KF012740AB

cela, les conditions suivantes doivent être remplies :

— Dans les réglages du climatiseur du système d'infodivertissement, la fonction Réchauffeur automatique est activée.

— La température extérieure est inférieure à +5 °C (+41 °F).

La fonction de chauffage d'appoint se désactive de nouveau après un certain temps.

Le chauffage stationnaire se désactive automatiquement

Le chauffage stationnaire se désactive automatiquement lorsque l'une des conditions suivantes est remplie :

— L'heure de départ programmée est atteinte ou la durée de fonctionnement réglée est écoulée → page 142.

— Le témoin de contrôle jaune (indicateur de niveau de carburant) est allumé → page 29.

— L'état de charge de la batterie 12 V a baissé trop fortement.

Le chauffage stationnaire continue de fonctionner pendant un bref laps de temps après la désactivation manuelle ou automatique afin de brûler le reste de carburant contenu dans le chauffage stationnaire.

Lorsque le véhicule est à l'arrêt, vous pouvez activer le chauffage stationnaire au maximum trois fois successivement pendant la durée de fonctionnement maximale.

Lorsque le chauffage stationnaire est activé, des bruits de fonctionnement sont audibles.

Si vous stationnez sur une pente avec très peu de carburant dans le réservoir (juste au-dessus de la réserve), l'indicateur de niveau de carburant peut afficher une valeur inexacte et entraîner des restrictions de fonctionnement du chauffage stationnaire.

Programmation du chauffage et de la ventilation stationnaires

Tenez compte des , et au début de ce chapitre, à la page 140.

Le chauffage stationnaire se programme dans le système d'infodivertissement.

Détermination de la durée de fonctionnement du chauffage stationnaire

1. Ouvrez le menu ***Ch. statio***.
2. Pour ouvrir le menu ***Réglages***, appuyez sur .
3. Réglez la durée de fonctionnement à l'aide des boutons de fonction ou .

   La durée de fonctionnement réglée s'applique lorsque le chauffage stationnaire est mis en marche à l'aide de la fonction de chauffage immédiat ou de la radiocommande.

La durée de fonctionnement maximale du chauffage stationnaire est de 60 minutes.

Réglage de la température souhaitée

Selon l'équipement, la température souhaitée du chauffage stationnaire ne peut être réglée qu'avec la climatisation à régulation automatique.

1. Ouvrez le menu ***Ch. statio***.
2. Réglez la température souhaitée à l'aide des boutons de fonction ou .

   Le chauffage stationnaire chauffe l'habitacle selon la température souhaitée. L'habitacle est chauffé de manière uniforme.

Programmation de l'heure de départ

L'activation est toujours valable pour un seul processus de chauffage ou de ventilation. Vous devez réactiver l'horaire de départ à chaque nouveau démarrage.

1. Avant de procéder à la programmation, assurez-vous que la date et l'heure du véhicule sont bien réglées → page 34.
2. Ouvrez le menu ***Ch. statio***.
3. Touchez l'un des emplacements de mémoire pour une ***heure de départ***.

4. Réglez le jour de la semaine souhaité et l'heure de départ souhaitée.

   Pour sélectionner la même heure de départ pour chaque jour de la semaine, appuyez sur le bouton de fonction A.
5. Appuyez sur le bouton de fonction ↩.
6. Touchez la case à cocher pour activer l'heure de départ.

   Climatisation à régulation automatique : À l'aide de l'heure de départ programmée, le véhicule calcule l'heure de démarrage du processus de chauffage ou de ventilation pour atteindre la température actuellement paramétrée en fonction de la température extérieure.

   L'heure de départ programmée le plus tôt apparaît dans le menu de sortie du système d'infodivertissement, où elle peut être activée ou désactivée.

Contrôle de la programmation

Lorsqu'une heure de départ est activée, la DEL jaune du combiné des instruments s'allume après la coupure du contact pendant environ 10 secondes. ◁

Résolution des problèmes

📖 Tenez compte des ⚠, ⚠ et ⓘ au début de ce chapitre, à la page 140.

Le chauffage stationnaire ne s'allume pas

— L'état de charge de la batterie 12 V a baissé trop fortement.

  Si le chauffage stationnaire fonctionne à plusieurs reprises sur une longue période, la batterie 12 V se décharge. Afin de recharger la batterie 12 V, effectuez de temps en temps un trajet suffisamment long.

— La quantité de carburant dans le réservoir atteint tout au plus la quantité de réserve.

Vapeur d'eau sous le véhicule

En cas de forte humidité de l'air extérieur et de températures ambiantes basses, il se peut que l'eau de condensation s'évapore par le chauffage stationnaire en marche. Dans ce cas, de la vapeur d'eau peut s'échapper de dessous le véhicule. Il ne s'agit pas dans ce cas d'un endommagement du véhicule. ◁

Radiocommande pour le chauffage et la ventilation stationnaires

Commande à distance du chauffage et de la ventilation stationnaires

Le chauffage stationnaire fonctionnant au carburant peut être activé ou désactivé depuis l'extérieur du véhicule au moyen de la radiocommande.

Fig. 94 Radiocommande du chauffage stationnaire

Activation ou désactivation du chauffage stationnaire à l'aide de la radiocommande

1. *Mise en marche :* Appuyez sur la touche pendant 1 seconde environ → fig. 94.
2. *Arrêt :* Appuyez sur la touche OFF pendant 1 seconde environ → fig. 94.

DEL intégrée à la radiocommande

La DEL affiche différents états lorsque vous appuyez sur une touche → fig. 94 ①.

2KF012740AB

Allumée

— **vert** : le chauffage stationnaire est activé.

— **rouge** : le chauffage stationnaire est désactivé.

Clignotement irrégulier

— **vert** : le chauffage stationnaire est bloqué. Le réservoir est presque vide, la batterie 12 V est trop faible ou le chauffage stationnaire présente un dysfonctionnement. Ravitaillez votre véhicule en carburant, roulez assez longtemps pour recharger votre batterie 12 V ou rendez-vous dans un atelier spécialisé agréé.

Clignotement régulier

— **rouge ou vert** : signal d'activation ou de désactivation non reçu. Réduisez la distance par rapport au véhicule.

Allumée ou clignotement

— **orange** : la pile bouton de la radiocommande est faible. remplacement de la pile bouton

Portée

Lorsque la pile bouton est neuve et que les conditions sont optimales, la portée de la radiocommande s'étend à quelques centaines de mètres.

— Respectez une distance d'au moins 2 m (7 ft) entre la radiocommande et le véhicule.

— Évitez les obstacles entre la radiocommande et le véhicule.

— Tenez la radiocommande avec l'antenne → fig. 94 ① dirigée verticalement vers le haut.

— Ne recouvrez pas l'antenne.

De mauvaises conditions météorologiques, des bâtiments aux alentours ou une pile bouton faible réduisent considérablement la portée.

AVERTISSEMENT

La radiocommande renferme des composants électroniques susceptibles d'être endommagés si cette dernière est exposée à l'humidité, à de fortes secousses et aux rayons directs du soleil.

- Mettez la radiocommande à l'abri de l'humidité, ne lui faites pas subir de fortes secousses et ne l'exposez pas au rayonnement solaire direct. ◁

Remplacement de la pile bouton de la radiocommande

Si la DEL ne s'allume pas, il est nécessaire de remplacer la pile bouton de la radiocommande.

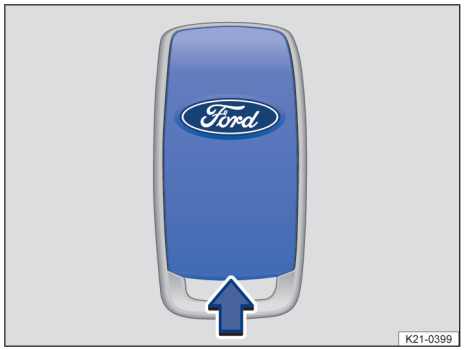

Fig. 95 Remplacement de la pile bouton de la radiocommande

Remplacement de la pile bouton

1. Insérez dans le sens de la flèche un outil approprié tel qu'un tournevis dans l'évidement du boîtier de la radiocommande → fig. 95.
2. Soulevez le couvercle de pile avec l'outil jusqu'à ce que les crantages du boîtier soient dégagés.
3. Repoussez légèrement le couvercle de la pile dans le sens de la flèche.
4. Retirez le couvercle de la pile.
5. Pour retirer la pile bouton, insérez par ex. un tournevis avec précaution dans l'évidement sur la pile bouton.
6. Soulevez la pile bouton avec le tournevis jusqu'à ce que la pile bouton soit détachée du logement.
7. Retirez la pile bouton.
8. Insérez une pile bouton neuve de même type en la faisant s'encliqueter dans le logement. Ce faisant, veillez à respecter

la polarité de la pile bouton comme indiqué à l'intérieur du cache.

9. Placez le cache sur le boîtier de la radiocommande et appuyez légèrement jusqu'à ce qu'il s'encliquette.

DANGER

Si des piles boutons sont ingérées ou pénètrent dans la trachée, elles peuvent rapidement entraîner des blessures graves, voire mortelles (étouffement ou brûlures internes).

- Si vous pensez qu'une pile bouton a été avalée, consultez immédiatement un médecin.
- S'il n'est pas possible de refermer le cache, n'utilisez pas la radiocommande.
- Gardez toujours la radiocommande et le porte-clés avec pile bouton hors de la portée des enfants.

AVERTISSEMENT

Toute pile bouton inadaptée peut endommager la radiocommande.

- Remplacez la pile bouton usagée uniquement par une pile bouton neuve ayant la même tension, la même taille et les mêmes spécifications.
- Veillez à respecter la polarité lorsque vous mettez la pile bouton en place.

Éliminez les piles boutons usagées dans le respect de l'environnement.

La pile bouton de la radiocommande peut contenir du perchlorate. Tenez compte des dispositions légales relatives à l'élimination de ces piles. ◁

Conduite

Conseils de conduite

Pédalier

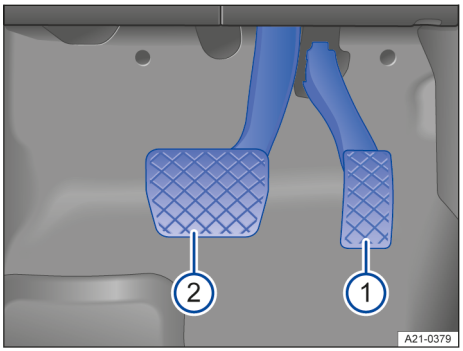

Fig. 96 Au plancher : Pédales sur les véhicules avec boîte automatique.

① Accélérateur
② Pédale de frein

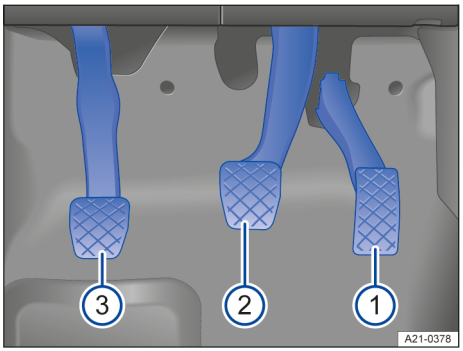

Fig. 97 Au plancher : Pédales sur les véhicules avec boîte de vitesses mécanique

① Accélérateur
② Pédale de frein
③ *Véhicules avec boîte mécanique :* Pédale d'embrayage

L'utilisation et la liberté de mouvement de toutes les pédales ne doivent en aucun cas être entravées par des objets ou des tapis de sol.

2KF012740AB

N'utilisez que des tapis de sol laissant la zone du pédalier libre et pouvant être fixés au plancher sans risque de glisser.

⚠ MISE EN GARDE

La présence d'objets sur le plancher côté conducteur peut entraver l'actionnement des pédales. Ceci peut entraîner la perte de contrôle du véhicule et augmenter le risque de blessures graves.

- Veillez à ce que l'actionnement des pédales ne soit jamais entravé.
- Fixez toujours correctement les tapis de sol au plancher.
- Ne posez jamais de tapis ou d'autres revêtements de plancher sur le tapis de sol d'origine.
- Veillez à ce qu'aucun objet ne parvienne dans la zone du plancher côté conducteur durant la marche du véhicule.
- Le véhicule étant garé, retirez les objets se trouvant sur le plancher.
- Portez des chaussures qui assurent un bon maintien de vos pieds lors de l'utilisation du pédalier.

⚠ MISE EN GARDE

Respectez toujours le code de la route en vigueur ainsi que les limitations de vitesse et conduisez en anticipant. L'évaluation correcte de la situation de conduite peut jouer un rôle déterminant pour arriver à destination en toute sécurité et éviter un accident provoquant des blessures graves.

- Lors de longs voyages, faites des pauses à intervalles réguliers, au moins toutes les 2 heures.

AVERTISSEMENT

L'actionnement des pédales ne doit jamais être entravé. Par ex. en cas de défaillance d'un circuit de freinage, une course plus longue de la pédale de frein est nécessaire pour immobiliser le véhicule. Pour cela, la pédale de frein doit être enfoncée plus fortement et plus vigoureusement que d'habitude. ◁

Recommandation de rapport

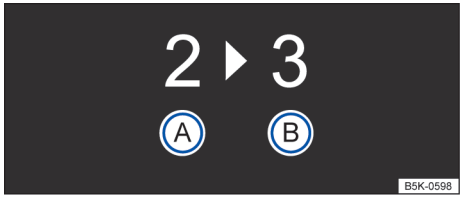

Fig. 98 Afficheur du combiné des instruments : recommandation de rapport

Ⓐ Rapport actuellement engagé.
Ⓑ Rapport recommandé.

Selon l'équipement du véhicule, l'afficheur du combiné des instruments peut indiquer pendant le trajet une valeur correspondant à une recommandation pour le choix d'un rapport économique → fig. 98.

Véhicules avec transmission automatique : La boîte de vitesses doit pour cela se trouver sur le programme de sélection dynamique manuelle des rapports → page 165.

Aucune recommandation de rapport ne vous est proposée si vous avez engagé le rapport idéal. Le rapport actuellement engagé apparaît sur l'afficheur.

Informations relatives au « nettoyage » du filtre à particules

La gestion moteur détecte un filtre à particules obstrué et favorise la régénération du filtre à particules à l'aide d'une recommandation de rapport ciblée. Pour cela, il peut s'avérer nécessaire de rouler exceptionnellement à un régime moteur plus élevé → page 319.

⚠ ATTENTION

La recommandation de rapport ne constitue qu'une aide et ne saurait remplacer la vigilance du conducteur.

- Le conducteur porte l'entière responsabilité du choix correct de la vitesse engagée dans toutes les situations de conduite (par ex. lors d'un dépassement ou lors de parcours en montagne).

Un rapport sélectionné de manière optimale permet d'économiser du carburant.

Sur les véhicules équipés d'une boîte mécanique, l'affichage de la recommandation de vitesse disparaît lorsque vous actionnez la pédale d'embrayage. Sur les véhicules équipés d'une transmission automatique, la recommandation de rapport disparaît lorsque vous quittez le programme de sélection dynamique.

Conduite économique

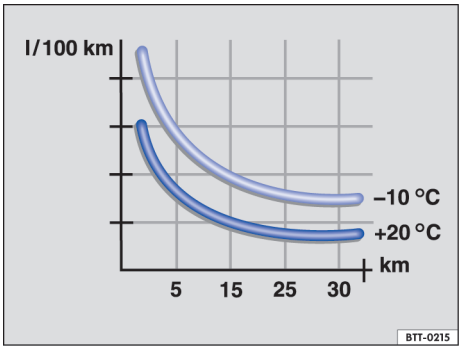

Fig. 99 Consommation de carburant en l/100 km à deux températures ambiantes différentes

Un style de conduite approprié contribue à réduire la consommation de carburant, la pollution de l'environnement ainsi que l'usure du moteur, des freins et des pneus. Vous trouverez ci-après quelques conseils qui vous permettront de préserver à la fois l'environnement et votre portefeuille.

Anticipation

Un style de conduite irrégulier augmente la consommation de carburant. En observant attentivement la circulation, il est possible d'éviter les accélérations et freinages fréquents. Vous pouvez anticiper en maintenant une distance suffisante par rapport au véhicule vous précédant.

Laissez rouler le véhicule avec un rapport engagé sans appuyer sur l'accélérateur pour utiliser le frein moteur, par exemple lorsque vous vous approchez d'un feu de signalisation.

Utilisez le mode roue libre

Selon l'équipement, véhicules avec transmission automatique : Lorsque le levier sélecteur se trouve en position **D** et que vous n'actionnez ni l'accélérateur, ni la pédale de frein, le véhicule roule en roue libre (« par inertie ») sans quasiment consommer d'énergie.

Optimisez le passage des rapports

Passer rapidement au rapport supérieur à un régime moteur de 2 000 tr/min est plus économique. Ne poussez pas les rapports au maximum et évitez les régimes élevés.

Véhicules à boîte mécanique : passez de la première à la seconde immédiatement après le démarrage.

Véhicules à transmission automatique : Accélérez lentement et évitez d'utiliser le kick-down.

Tenez compte de la recommandation de rapport → page 146.

Évitez les accélérations à pleins gaz

N'exploitez jamais la vitesse maximale du véhicule. À des vitesses excessivement élevées, la résistance de l'air augmente, et avec elle la force requise pour déplacer le véhicule.

Réduisez les périodes de ralenti

Roulez immédiatement et à faible régime. En cas d'immobilisation prolongée du véhicule, ne laissez pas tourner le moteur au ralenti, mais coupez-le, par ex. dans les bouchons ou à un passage à niveau.

Sur les véhicules où le système Auto StartStop est activé, le moteur peut se couper automatiquement quand le véhicule est sur le point de s'arrêter et pendant les phases d'immobilisation → page 159.

Ravitaillez avec modération

Un réservoir à carburant rempli à ras bord augmente le poids du véhicule. Un réservoir

2KF012740AB

rempli à moitié ou aux trois quarts suffit, notamment pour les parcours urbains.

Évitez les trajets courts

Un moteur froid consomme nettement plus de carburant. La température de fonctionnement optimale n'est atteinte qu'après avoir parcouru quelques kilomètres. Lors de températures ambiantes très basses, par ex. en hiver, la consommation de carburant est supérieure à la moyenne → fig. 99. Évitez les trajets superflus et regroupez les trajets courts.

Entretenez régulièrement votre véhicule

Un entretien régulier est la condition essentielle à une conduite économique et permet d'augmenter la durée de vie du véhicule.

Respectez la pression de gonflage des pneus

Une pression de gonflage des pneus insuffisante contribue non seulement à l'usure, mais augmente aussi la résistance au roulement et par conséquent la consommation de carburant. Utilisez des pneus à faible résistance au roulement.

Adaptez la pression de gonflage des pneus en fonction du chargement. Tenez compte des indications figurant sur la plaquette de pression de gonflage des pneus → page 369.

Surveillez le système de contrôle de l'état des pneus ou le système de contrôle de la pression des pneus → page 362.

Utilisez des huiles-moteur superlubrifiantes

Les huiles-moteur entièrement synthétiques à faible viscosité diminuent la résistance au frottement dans le moteur et se répartissent mieux et plus rapidement, en particulier lors d'un démarrage à froid du moteur.

Retirez tout ballast inutile

Le fait de ranger le coffre à bagages, par ex. en retirant les caisses de boisson vides ou les sièges pour enfants non utilisés, permet de réduire la consommation de carburant.

Pour maintenir la résistance de l'air à son niveau le plus faible possible, retirez les superstructures et pièces rapportées telles que les porte-skis, les porte-vélos et les galeries porte-bagages après leur usage.

Économie de courant électrique

L'alternateur, qui est entraîné par le moteur, produit du courant pour des consommateurs de confort tels que la climatisation, le dégivrage électrique de glace ou la ventilation. Il est facile d'économiser de l'énergie, par ex. :

— Lorsque les températures extérieures sont élevées, aérez le véhicule avant de prendre le volant et roulez avec les glaces ouvertes sur un court trajet. N'allumez la climatisation qu'ensuite.

— Désactivez les consommateurs confort lorsque vous n'en avez plus besoin.

⚠ MISE EN GARDE

Adaptez toujours votre vitesse et la distance de sécurité par rapport aux véhicules qui vous précèdent en fonction des conditions météorologiques et de visibilité, de l'état de la chaussée ainsi que des conditions de circulation.

AVERTISSEMENT

Ne descendez jamais des montagnes ou collines avec le levier sélecteur en position neutre **N**. La boîte de vitesses n'est alors pas lubrifiée et peut par conséquent être endommagée.

L'atelier spécialisé agréé vous fournira de plus amples informations sur l'entretien correct et les pièces de rechange particulièrement écoénergétiques telles que les nouveaux pneus. ◁

Informations sur les freins

Des plaquettes de frein neuves ne fournissent pas, sur les 200 à 300 premiers kilomètres parcourus (100 à 200 miles), l'effet de freinage optimal car elles doivent d'abord être « rodées » → ⚠. La légère réduction de la force de freinage peut toutefois être compensée par une pression plus importante sur la pédale de frein. Pendant le rodage, la distance de freinage est, en cas de freinage à fond ou de freinage d'ur-

gence, plus longue que lorsque les plaquettes de frein sont rodées. Pendant la période de rodage, évitez les freinages d'urgence et les situations entraînant de fortes sollicitations des freins, par ex. lorsque vous suivez de trop près les véhicules vous précédant.

L'usure des plaquettes de frein dépend principalement des conditions d'utilisation et du style de conduite. Si vous effectuez principalement de courts trajets en ville et si votre style de conduite est sportif, il convient de faire vérifier régulièrement l'épaisseur des plaquettes de frein par un atelier spécialisé agréé.

En cas de conduite avec des freins mouillés, par ex. après un passage à gué, pendant de fortes pluies ou après un lavage du véhicule, l'effet de freinage peut être retardé en raison de l'humidité ou, en hiver, du givre qui se forme sur les disques de frein. Il faut faire « sécher les freins » dès que possible en freinant prudemment à partir d'une vitesse assez élevée. Veillez alors à ne pas mettre en danger le véhicule qui vous suit ni les autres usagers de la route → ⚠.

La formation d'une pellicule de sel sur les disques et les plaquettes de frein diminue l'efficacité de freinage et rallonge la distance de freinage. Si vous n'avez pas freiné pendant une période prolongée sur des routes sur lesquelles du sel de déneigement a été répandu, éliminez la pellicule de sel par abrasion en freinant avec précaution → ⚠.

Les longues périodes d'immobilisation, un faible kilométrage ainsi qu'une faible sollicitation des freins favorisent la corrosion sur les disques de frein ainsi que l'encrassement des plaquettes de frein. En cas de sollicitation faible ou nulle des plaquettes de frein et de corrosion, il est recommandé de nettoyer les disques et plaquettes de frein en effectuant à plusieurs reprises des freinages puissants à vitesse élevée. Veillez alors à ne pas mettre en danger le véhicule qui vous suit ni les autres usagers de la route → ⚠.

Servofrein

Lorsque le contact est mis, le servofrein électromécanique amplifie la pression que le conducteur exerce sur la pédale de frein.

Si le servofrein électromécanique ne fonctionne pas, appuyez plus fortement sur la pédale de frein car la distance de freinage est alors allongée en raison de l'absence d'intervention de freinage. → ⚠.

⚠ MISE EN GARDE

La conduite avec des plaquettes de frein usées ou avec un système de freinage perturbé risque de provoquer des accidents ainsi que des blessures graves.

- Si vous pensez que les plaquettes de freins peuvent être usées ou que le système de freinage peut présenter un dysfonctionnement, rendez-vous immédiatement dans un atelier spécialisé agréé. Faites contrôler les plaquettes de frein et remplacer celles qui sont usées.

⚠ MISE EN GARDE

Les plaquettes de frein neuves n'offrent pas tout de suite une efficacité de freinage optimale.

- Des plaquettes de frein neuves ne fournissent pas, pendant les 300 premiers kilomètres (200 premiers miles), l'effet de freinage optimal et doivent d'abord être « rodées ». Vous pouvez augmenter une efficacité de freinage réduite en appuyant plus fortement sur la pédale de frein.
- Pour réduire le risque d'accident, de blessures graves et de perte de contrôle du véhicule, roulez avec une prudence particulière lorsque le véhicule est équipé de plaquettes de frein neuves.
- Pendant la période de rodage des plaquettes de frein neuves, ne roulez jamais trop près d'un autre véhicule et évitez toute situation susceptible de solliciter fortement les freins.

⚠ MISE EN GARDE

Lorsqu'ils ont surchauffé, les freins sont moins efficaces et la distance de freinage est considérablement plus longue.

- En descente, les freins sont particulièrement sollicités et s'échauffent très rapidement.

2KF012740AB

- Avant d'aborder une descente longue et à forte déclivité, réduisez votre vitesse et sélectionnez un rapport inférieur (en cas de boîte mécanique ou dans le programme de sélection dynamique manuelle des rapports de la transmission automatique). Vous profitez alors du frein moteur et soulagez les freins.
- Les spoilers avant de deuxième monte ou endommagés peuvent gêner la ventilation des freins et entraîner ainsi leur surchauffe.

⚠ MISE EN GARDE

Les freins mouillés, givrés ou recouverts de sel réagissent plus tardivement et augmentent la distance de freinage.

- Testez avec précaution les freins.
- Lorsque les conditions météorologiques et de visibilité, l'état de la chaussée et les conditions de circulation le permettent, effectuez toujours quelques freinages prudents pour sécher les freins et éliminer la couche de givre ou le film de sel.

⚠ MISE EN GARDE

La conduite sans servofrein ou avec une fonction limitée de ce dernier peut allonger considérablement la distance de freinage et risque de provoquer des accidents et des blessures graves.

- Ne coupez jamais le moteur ou le contact tant que le véhicule est en mouvement.
- Si le servofrein ne fonctionne pas ou si le véhicule est remorqué, appuyez plus fortement sur la pédale de frein car la distance de freinage est alors allongée en raison de l'absence d'intervention de freinage.
- La zone du plancher sous le pédalier doit toujours être dégagée afin que la pédale de frein puisse se déplacer sans entrave.

En cas de contrôle des plaquettes de frein avant, il est recommandé de contrôler également les plaquettes de frein arrière. Effectuez régulièrement un contrôle visuel de l'épaisseur des plaquettes de frein à travers les ouvertures des jantes ou par le dessous du véhicule. Si nécessaire, démontez les roues pour pouvoir procéder à un examen complet. Adressez-vous à un atelier spécialisé agréé. ◁

Conduite avec un véhicule chargé

Afin de garantir les bonnes qualités routières d'un véhicule chargé, tenez compte des points suivants :

— Rangez correctement tous les bagages et le chargement → page 286.

— Accélérez prudemment et modérément.

— Évitez toute manœuvre de freinage et de conduite brusque.

— Freinez en anticipant plus que d'habitude.

— Si nécessaire, tenez compte des informations sur la galerie porte-bagages → page 306, → page 309.

— Si nécessaire, tenez compte des informations sur la conduite avec une remorque (en fonction du pays) → page 299.

⚠ MISE EN GARDE

Un chargement non attaché peut considérablement compromettre la stabilité directionnelle ainsi que la sécurité de conduite du véhicule et par conséquent provoquer des accidents ainsi que des blessures graves.

- Fixez correctement le chargement pour l'empêcher de glisser.
- Utilisez des cordes ou des sangles de maintien appropriées pour fixer les objets lourds.
- Encliquetez correctement les dossiers de banquette arrière. ◁

Conduite avec le capot arrière ouvert

La circulation avec le capot arrière ouvert représente un danger particulier. Fixez correctement tous les objets de même que le capot arrière ouvert et prenez des mesures adéquates pour éviter que des gaz

d'échappement toxiques ne pénètrent dans le véhicule.
En cas de circulation avec le capot arrière ouvert, respectez la législation en vigueur.

⚠ MISE EN GARDE

Circuler avec le capot arrière déverrouillé ou ouvert peut provoquer des blessures graves.

- Roulez toujours avec le capot arrière fermé.
- Rangez correctement tous les objets dans le compartiment de charge. Des objets non attachés peuvent tomber du compartiment de charge et blesser les usagers de la route circulant derrière votre véhicule.
- Conduisez toujours de manière particulièrement prudente et prévoyante.
- Évitez toute manœuvre de conduite et de freinage violente ou brusque afin d'éviter tout mouvement incontrôlé du capot arrière ouvert.
- Signalez visiblement les objets dépassant du compartiment de charge. Respectez les dispositions légales en vigueur.
- Si des objets dépassent du coffre à bagages, vous ne devez jamais utiliser le capot arrière pour les « coincer » ou les « maintenir ».
- Retirez dans tous les cas le porte-bagages monté sur le capot arrière ainsi que son chargement si vous devez circuler avec le capot arrière ouvert.

⚠ MISE EN GARDE

Si le capot arrière est ouvert, des gaz d'échappement toxiques peuvent pénétrer dans l'habitacle. Il peut s'ensuivre des pertes de connaissance, une intoxication au monoxyde de carbone, des accidents et des blessures graves.

- Pour empêcher toute pénétration de gaz d'échappement toxiques, roulez toujours avec le capot arrière fermé.
- Si vous devez circuler exceptionnellement avec le capot arrière ouvert, tenez compte des points suivants afin d'éviter toute pénétration de gaz d'échappement toxiques dans l'habitacle :
  - Fermez toutes les glaces.
  - Désactivez le mode recyclage de l'air ambiant du système de chauffage et de ventilation ou de la climatisation.
  - Ouvrez tous les diffuseurs d'air dans le tableau de bord.
  - Réglez la soufflante du système de chauffage et de ventilation ou de la climatisation sur la vitesse la plus élevée.

! AVERTISSEMENT

La longueur et la hauteur du véhicule changent lorsque le capot arrière est ouvert. ◁

Passages à gué sur routes

Pour éviter tout endommagement du véhicule lors de la traversée par ex. de routes inondées, tenez compte des points suivants :

- Avant un passage à gué, déterminez la profondeur de l'eau. L'eau doit atteindre au maximum le bord inférieur de la carrosserie → ⓘ.
- Roulez au pas.
- Dans l'eau, ne vous arrêtez jamais, ne faites jamais marche arrière et n'arrêtez jamais le moteur.
- Les véhicules venant en sens inverse soulèvent des vagues pouvant augmenter le niveau d'eau pour votre propre véhicule à un tel point qu'il vous est impossible d'effectuer le passage à gué en toute sécurité.
- Désactivez toujours manuellement le dispositif Auto StartStop lors de passages à gué.

⚠ MISE EN GARDE

Après un passage à gué, la traversée de surfaces boueuses, de neige fondue, etc., l'effet de freinage peut être retardé en raison de l'humidité ou, en hiver, du givre qui se forme sur les disques et les plaquettes de frein, ce qui peut ainsi rallonger la distance de freinage.

- Effectuez quelques freinages prudents pour sécher les freins et éliminer la cou-

2KF012740AB

che de givre ou le film de sel. Ce faisant, ne mettez pas les autres usagers de la route en danger et n'enfreignez pas les dispositions légales.

- Évitez toute manœuvre de freinage violente ou brusque juste après un passage à gué.

AVERTISSEMENT

En empruntant des passages à gué, vous risquez d'endommager gravement des pièces du véhicule, telles que les trains roulants ou l'équipement électrique.

- Ne traversez jamais de l'eau salée. Le sel peut provoquer de la corrosion. Rincez immédiatement à l'eau douce toutes les pièces du véhicule entrées en contact avec de l'eau salée. ◁

Rodage du moteur

Un moteur neuf doit être rodé sur les 1 500 premiers kilomètres (1 000 miles) parcourus. Toutes les pièces mobiles doivent pouvoir s'adapter les unes aux autres. Pendant les premières heures de fonctionnement, le moteur subit des frottements internes plus élevés.

Jusqu'à 1 000 km (env. 600 miles) :

— N'accélérez pas à fond.

— Ne sollicitez pas le moteur à combustion interne à plus des 2/3 du régime maximal.

— Ne conduisez pas avec une remorque → page 299.

Entre 1 000 et 1 500 km (env. 600 et 1 000 miles) :

1. Augmentez progressivement la vitesse et le régime moteur.

Le style de conduite adopté lors des 1 500 premiers kilomètres (1 000 milles) a une incidence sur la qualité du moteur. Par la suite – en particulier lorsque le moteur est froid – conduisez à des régimes modérés afin de réduire l'usure du moteur et d'augmenter le kilométrage.

Ne conduisez pas à des régimes trop bas. Rétrogradez toujours lorsque le moteur ne tourne plus « régulièrement ».
Des pneus → page 376 et des plaquettes de frein → page 148 neufs doivent être rodés avec précaution.

En rodant le moteur à combustion interne avec ménagement, vous en accroîtrez la longévité tout en réduisant la consommation d'huile-moteur. ◁

Utilisation du véhicule dans d'autres pays et sur d'autres continents

Votre véhicule a été fabriqué dans nos usines pour correspondre à son pays de destination. Il est donc conforme aux conditions d'homologation en vigueur dans ce pays au moment de sa production.

Si vous prévoyez d'utiliser le véhicule provisoirement ou pendant une courte période à l'étranger, tenez compte des remarques correspondantes → page 49.

Lorsque vous vendez le véhicule ou si vous l'utilisez durant une période prolongée dans un autre pays, respectez les directives légales qui s'appliquent à ce pays.

Certains équipements doivent éventuellement être ajoutés ou déposés et certaines fonctions désactivées. Cela peut également concerner certaines rubriques d'entretien et certains types de Service. Cela vaut en particulier lorsque le véhicule est utilisé durant une période prolongée dans une autre région climatique.

En raison des différentes bandes de fréquences à travers le monde, il est possible que le système d'infodivertissement de première monte ne fonctionne pas dans certains pays.

AVERTISSEMENT

- Ford ne saurait être tenu responsable des dommages causés au véhicule à la suite de l'utilisation d'un carburant de mauvaise qualité, d'un entretien insuffisant ou en raison de la disponibilité insuffisante de pièces d'origine.

- Ford ne peut être tenu responsable si le véhicule n'est pas conforme, ou s'il l'est de manière incomplète, à la législation en vigueur dans d'autres pays ou sur d'autres continents. ◁

Résolution des problèmes

Dysfonctionnement du système de freinage

Le témoin d'alerte s'allume en rouge.

Un message texte peut également s'afficher.

Arrêtez de rouler !

1. Faites immédiatement appel à un spécialiste et faites contrôler le système de freinage.

En cas d'altération de la puissance de freinage du véhicule

Lorsque les plaquettes de frein sont usées ou si vous constatez que le véhicule ne freine plus comme d'habitude, par ex. un allongement de la distance de freinage, veuillez effectuer les opérations suivantes :

1. Rendez-vous immédiatement dans un atelier spécialisé agréé et faites contrôler le système. ◁

Démarrage et arrêt du moteur

Contact-démarreur

Si aucune clé ne se trouve dans le contact-démarreur, le verrouillage de la colonne de direction peut être activé.

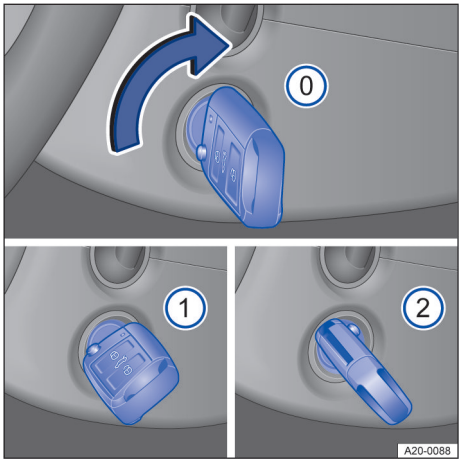

Fig. 100 À droite du volant : positions de la clé du véhicule dans le contact-démarreur

Positions de la clé du véhicule → fig. 100

⓪ Contact coupé. Vous pouvez retirer la clé du véhicule.

① Contact mis. Vous pouvez désactiver le dispositif de blocage.

② *Véhicules avec transmission automatique :* Appuyez sur la pédale de frein quand le témoin de contrôle ⊘ s'allume.

Démarrez le moteur. Relâchez la clé du véhicule dès que le moteur a démarré. Lorsque vous lâchez la clé du véhicule, celle-ci revient en position ①.

Avertissement de mise du contact

Lorsque le contact est mis et la porte du conducteur ouverte, un signal sonore d'avertissement retentit.

Cet avertissement vous rappelle que vous devez couper le contact avant de quitter le véhicule.

⚠ MISE EN GARDE

Un manque d'attention ou de surveillance pendant l'utilisation des clés du véhicule risque de provoquer des accidents et d'entraîner des blessures graves.

- Chaque fois que vous quittez le véhicule, prenez toutes les clés avec vous. Autrement, il est possible de démarrer le

2KF012740AB

moteur et d'actionner les équipements électriques tels que les lève-glaces, ce qui peut entraîner des blessures graves.

- Ne laissez jamais à bord des enfants ou des personnes non autonomes lorsque le véhicule est verrouillé. Ils ne peuvent pas sortir seuls du véhicule ni se porter assistance à eux-mêmes en cas d'urgence. Selon la saison, par exemple, des températures très élevées ou très basses peuvent régner dans un véhicule fermé. Ces températures peuvent entraîner des blessures ou des maladies graves, voire la mort, notamment chez les enfants en bas âge.
- Ne retirez jamais la clé du véhicule du contact-démarreur tant que le véhicule n'est pas à l'arrêt. Le verrouillage de la colonne de direction risque de s'enclencher et vous risquez de ne plus pouvoir diriger le véhicule.
- Le panneton de la clé du véhicule doit être complètement sorti et bloqué.
- N'accrochez que des objets légers (moins de 100 g) à la clé du véhicule.

Véhicules avec transmission automatique : vous ne pouvez retirer la clé du véhicule du contact-démarreur que lorsque le frein de parking **P** est engagé. ◁

Commutateur d'allumage par bouton-poussoir

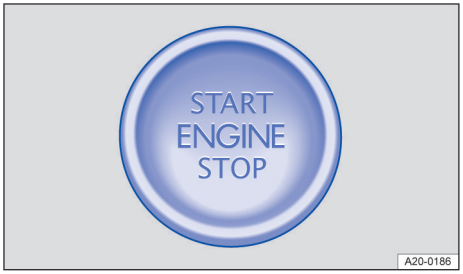

Fig. 101 Dans la partie inférieure de la console centrale : commutateur d'allumage par bouton-poussoir du moteur

Véhicules avec boîte mécanique : le moteur est démarré lorsque vous appuyez sur le commutateur d'allumage par bouton-poussoir en appuyant sur la pédale d'embrayage.

Véhicules avec transmission automatique : le moteur est démarré lorsque vous appuyez sur le commutateur d'allumage par bouton-poussoir tout en appuyant sur la pédale de frein.

Le véhicule ne peut être activé que si une clé du véhicule valide se trouve dans le véhicule.

Lorsque vous quittez le véhicule, si le contact est coupé, l'ouverture de la porte du conducteur active le verrouillage électronique de colonne de direction → page 169.

Mise ou coupure du contact

1. Appuyez une fois sur le commutateur d'allumage par bouton-poussoir sans actionner la pédale de frein ou d'embrayage → ⚠.

Coupure automatique du contact

Lorsque, l'arrêt automatique du moteur étant activé, le véhicule ne détecte pas la présence du conducteur, le contact est automatiquement coupé après un certain laps de temps. Si les feux de croisement étaient allumés au même moment, les feux de position restent encore allumés pendant environ 30 minutes. Les feux de position peuvent être éteints manuellement → page 91 ou s'éteindre suite au verrouillage du véhicule → page 122.

Fonction de redémarrage du moteur

Si, une fois le moteur arrêté, aucune clé du véhicule valide n'est détectée dans le véhicule, vous pouvez faire redémarrer le moteur dans les 5 secondes qui suivent. L'afficheur du combiné des instruments indique un message correspondant.

Une fois ce laps de temps écoulé, il n'est plus possible de démarrer le moteur sans aucune clé du véhicule valide dans l'habitacle.

⚠ MISE EN GARDE

Des déplacements involontaires du véhicule risquent de provoquer des blessures graves.

- Lors de la mise du contact, n'enfoncez *pas* la pédale de frein ou la pédale

d'embrayage, car le moteur démarrerait immédiatement.

⚠ MISE EN GARDE

Un manque d'attention ou de surveillance pendant l'utilisation des clés du véhicule risque de provoquer des accidents et d'entraîner des blessures graves.

- Chaque fois que vous quittez le véhicule, prenez toutes les clés avec vous. Des enfants ou des personnes n'y étant pas autorisées pourraient verrouiller le véhicule, démarrer le moteur ou mettre le contact et activer ainsi les équipements électriques comme les lève-glaces.

Avant de quitter votre véhicule, coupez toujours le contact manuellement et tenez éventuellement compte des indications affichées dans le combiné des instruments.

Des périodes d'immobilisation prolongées du véhicule alors que le contact est mis peuvent entraîner une décharge de la batterie 12 V et par conséquent l'impossibilité de démarrer le moteur. ◁

Démarrage du moteur

Véhicules avec contact-démarreur :

1. mettez le contact → page 153.
2. *Véhicules à moteur diesel :* Pendant le préchauffage du moteur diesel, le témoin de contrôle ⌇ est allumé dans le combiné des instruments.
3. Enfoncez la pédale de frein et maintenez-la dans cette position jusqu'à ce que le frein de parking soit désactivé.
4. *Véhicules à boîte mécanique :* appuyez à fond sur la pédale d'embrayage et maintenez-la dans cette position jusqu'à ce que le moteur démarre. Amenez le levier de vitesses au point mort.
5. *Véhicules avec transmission automatique :* engagez la position neutre **N** ou le frein de parking **P**.
6. tournez la clé du véhicule plus loin dans le contact-démarreur – n'accélérez pas.
7. Lorsque le moteur démarre, relâchez la clé du véhicule.

Véhicules avec commutateur d'allumage par bouton-poussoir :

1. appuyez une fois sur le commutateur d'allumage par bouton-poussoir. Le contact est mis.
2. Enfoncez la pédale de frein et maintenez-la dans cette position jusqu'à ce que le frein de parking soit désactivé.
3. *Véhicules à boîte mécanique :* appuyez à fond sur la pédale d'embrayage et maintenez-la dans cette position jusqu'à ce que le moteur démarre. Amenez le levier de vitesses au point mort.
4. Appuyez sur le commutateur d'allumage par bouton-poussoir → page 154 – n'accélérez pas. Le moteur ne peut démarrer que si une clé de véhicule valide se trouve dans le véhicule.
5. *Véhicules à moteur diesel :* Pendant le préchauffage du moteur diesel, le témoin de contrôle ⌇ est allumé dans le combiné des instruments.
6. Lorsque le moteur démarre, relâchez le commutateur d'allumage par bouton-poussoir.

⚠ MISE EN GARDE

Le risque de blessures graves peut être réduit lorsque le moteur tourne ou lors du démarrage du moteur.

- Ne démarrez ou ne laissez jamais le moteur tourner dans des locaux non aérés ou fermés. Les gaz d'échappement contiennent, entre autres, du monoxyde de carbone, un gaz toxique inodore et incolore. L'inhalation de monoxyde de carbone peut entraîner des pertes de connaissance, voire la mort.
- Ne démarrez ou ne laissez jamais tourner le moteur si de l'huile, du carburant ou d'autres substances facilement inflammables s'écoulent du véhicule, en dessous ou à proximité de celui-ci, par ex. à la suite d'un endommagement.
- Ne laissez jamais le véhicule sans surveillance lorsque le moteur tourne, en particulier lorsqu'une vitesse est engagée ou qu'un rapport a été sélectionné. Le véhicule pourrait se déplacer subitement ou engendrer un événement inhabituel pouvant entraîner des domma-

2KF012740AB

ges, des incendies et des blessures graves.

- N'utilisez jamais d'accélérateur de démarrage. Un accélérateur de démarrage peut exploser et entraîner la montée soudaine en régime du moteur.

MISE EN GARDE

Des déplacements involontaires du véhicule risquent de provoquer des blessures graves.

- *Véhicules avec commutateur d'allumage par bouton-poussoir :* Lors de la mise du contact, n'enfoncez *pas* la pédale de frein ou la pédale d'embrayage, car le moteur démarrerait immédiatement.

MISE EN GARDE

Un manque d'attention ou de surveillance pendant l'utilisation des clés du véhicule risque de provoquer des accidents et d'entraîner des blessures graves.

- Chaque fois que vous quittez le véhicule, prenez toutes les clés avec vous. Des enfants ou des personnes n'y étant pas autorisées pourraient verrouiller le véhicule, démarrer le moteur ou mettre le contact et activer ainsi les équipements électriques comme les lève-glaces.

AVERTISSEMENT

Véhicules avec contact-démarreur : Le démarreur ou le moteur peut être endommagé en cas de tentative de démarrage du moteur pendant la marche du véhicule ou lorsque le moteur est redémarré immédiatement après avoir été coupé.

AVERTISSEMENT

Évitez les régimes élevés, les accélérations à pleins gaz et les fortes sollicitations lorsque le moteur est froid.

AVERTISSEMENT

Ne procédez jamais au démarrage en poussant ou en remorquant le véhicule. Du carburant imbrûlé risque d'endommager le catalyseur.

AVERTISSEMENT

Véhicules avec contact-démarreur : Si le moteur ne démarre pas, ne faites jamais fonctionner le démarreur avec un rapport engagé pour rouler ou vous faire remorquer, par ex. quand le réservoir à carburant est vide. Vous risquez d'endommager le démarreur.

- Faites le plein de carburant si nécessaire → page 310 ou effectuez un démarrage de fortune → page 335.
- Si le moteur ne démarre toujours pas, faites appel à un spécialiste.

Ne faites pas chauffer le moteur à l'arrêt. Démarrez plutôt immédiatement dès que les glaces sont dégagées. Le moteur atteint ainsi plus rapidement sa température de fonctionnement et les émissions de polluants sont moindres.

Lors du démarrage du moteur, les gros consommateurs électriques sont temporairement désactivés.

Après le démarrage du moteur froid, celui-ci peut brièvement être plus bruyant à cause de son fonctionnement. Ce phénomène est normal et il n'y a donc pas lieu de s'inquiéter.

Sur les véhicules avec moteur diesel, il peut y avoir, par des températures extérieures inférieures à +5 ºC (+41 ºF), une légère formation de fumée sous le véhicule lorsque le réchauffeur additionnel fonctionnant au carburant est en marche. ◁

Arrêt du moteur

Véhicules avec contact-démarreur :

1. Arrêtez le véhicule → ⚠.
2. Garez le véhicule → page 200.
3. Coupez le contact.
4. Tenez compte des messages affichés sur l'afficheur du combiné des instruments → page 20.

Véhicules avec commutateur d'allumage par bouton-poussoir :

1. Arrêtez le véhicule → ⚠.
2. Garez le véhicule → page 200.

3. Appuyez brièvement sur le commutateur d'allumage par bouton-poussoir. Si vous ne pouvez pas couper le moteur, effectuez une coupure d'urgence → page 158.
4. Tenez compte des messages affichés sur l'afficheur du combiné des instruments.

Fonction de passage dans une installation de lavage

Véhicules avec transmission automatique : Si le contact est coupé au rapport **N**, le véhicule peut rouler pendant 30 minutes. Ensuite, à l'arrêt, le frein de parking **P** est automatiquement activé. Un message correspondant apparaît sur l'afficheur du combiné des instruments 1 minute avant l'activation automatique du frein de parking → page 202.

Alerte au conducteur lorsqu'il quitte le véhicule

Pour vous indiquer que le véhicule peut poursuivre son mouvement par inertie, au moment de quitter le véhicule, un signal sonore d'avertissement retentit lors de l'ouverture de la porte du conducteur et des messages d'avertissement correspondants apparaissent sur l'afficheur du combiné des instruments.

⚠ MISE EN GARDE

N'arrêtez jamais le moteur tant que le véhicule est en mouvement. Cela peut entraîner la perte du contrôle du véhicule, des accidents et des blessures graves.

- Les sacs gonflables et les rétracteurs de ceintures sont hors fonction lorsque le contact est coupé.
- Le servofrein ne fonctionne pas lorsque le contact est coupé. Pour arrêter le véhicule, la pédale de frein doit être davantage enfoncée.
- La direction assistée ne fonctionne pas lorsque le moteur est arrêté. Il faut plus de force pour tourner le volant.
- Lorsque vous retirez la clé du véhicule du contact-démarreur, il est possible que le blocage de direction s'enclenche et que vous ne puissiez plus manœuvrer.

⚠ MISE EN GARDE

Les pièces du système d'échappement deviennent très chaudes. Cela peut provoquer des accidents et des blessures graves.

- Garez toujours le véhicule de telle sorte que les pièces du système d'échappement n'entrent pas en contact avec des matières facilement inflammables se trouvant sous le véhicule, par ex. broussailles, feuilles, herbes sèches, carburant renversé, etc.
- N'utilisez jamais de produit supplémentaire de protection pour soubassement ni de produits anticorrosion pour tuyaux d'échappement, catalyseurs, écrans thermiques ou filtres à particules.

AVERTISSEMENT

Si le moteur a été fortement sollicité pendant une période prolongée, il risque de surchauffer après sa coupure. Afin d'éviter tout risque d'endommagement du moteur, laissez-le tourner en position neutre pendant environ deux minutes avant de l'arrêter.

Véhicules avec contact-démarreur : Sur les véhicules avec transmission automatique, la clé du véhicule peut uniquement être retirée du contact-démarreur lorsque le frein de parking est enclenché en position **P**.

Après l'arrêt du moteur, le ventilateur de radiateur dans le compartiment-moteur peut continuer à tourner pendant quelques minutes même lorsque le contact est coupé ou que la clé du véhicule est retirée. Le ventilateur de radiateur se désactive automatiquement. ◁

Antidémarrage électronique

L'antidémarrage permet d'empêcher le démarrage du moteur et donc la mise en mouvement du véhicule à l'aide d'une clé non autorisée.

Un microprocesseur est intégré à la clé du véhicule. Il permet de désactiver automatiquement l'antidémarrage lorsqu'une clé valide se trouve dans l'habitacle.

2KF012740AB

C'est la raison pour laquelle le moteur ne peut être démarré qu'avec une clé adéquate codée d'origine Ford. Des clés de véhicule codées sont disponibles auprès de votre atelier spécialisé agréé.

Le fonctionnement irréprochable du véhicule n'est garanti que par l'utilisation de clés d'origine.

Résolution des problèmes

Dysfonctionnement de la gestion moteur

Le témoin d'alerte s'allume en rouge.

La gestion moteur présente un dysfonctionnement.

La puissance d'entraînement du véhicule peut être réduite ou complètement absente !

Il n'est pas possible de poursuivre le trajet, ou seulement de manière limitée !

1. Garez le véhicule en toute sécurité.
2. Arrêtez de rouler !
3. Tenez compte du texte affiché sur le combiné des instruments.
4. Faites appel à un spécialiste et faites contrôler la gestion moteur.

La gestion moteur présente un dysfonctionnement ou la puissance a été limitée.

Le témoin de contrôle s'allume en jaune.

La puissance d'entraînement du véhicule peut être réduite !

La gestion moteur présente un dysfonctionnement ou la puissance a été limitée pour éviter une surchauffe des composants de la gestion moteur.

1. Tenez compte de la remarque affichée sur le combiné des instruments.

Lorsque la gestion moteur présente un dysfonctionnement :

1. Faites contrôler immédiatement le moteur dans un atelier spécialisé agréé.

Lorsque la puissance a été limitée pour éviter une surchauffe des composants de la gestion moteur :

— Il vous est possible de poursuivre votre route avec des performances réduites.

— La limitation de la puissance est levée lorsque les composants de la gestion moteur ne se trouvent plus dans une plage de température critique.

Régime moteur limité

Le témoin de contrôle s'allume en jaune.

Le régime moteur a été réduit pour éviter une surchauffe du moteur.

Le régime est indiqué sur l'afficheur du combiné des instruments.

La limitation du régime est annulée dans les cas suivants :

— Le moteur ne se trouve plus dans une plage de température critique.

— L'accélérateur a été relâché.

avec limitation du régime en raison d'un dysfonctionnement de la gestion moteur

Les témoins de contrôle s'allument en jaune.

La limitation du régime est déclenchée par un dysfonctionnement de la gestion moteur.

La puissance du système d'entraînement peut être limitée.

1. Veillez à ce que le régime n'augmente pas au-delà de la limite indiquée.
2. Faites contrôler immédiatement le moteur dans un atelier spécialisé agréé.

Préchauffage ou gestion moteur

Véhicules à moteur diesel :

Le témoin de contrôle s'allume en jaune.

Pendant le préchauffage du moteur diesel, le témoin de contrôle s'allume pendant quelques secondes dans le combiné des instruments.

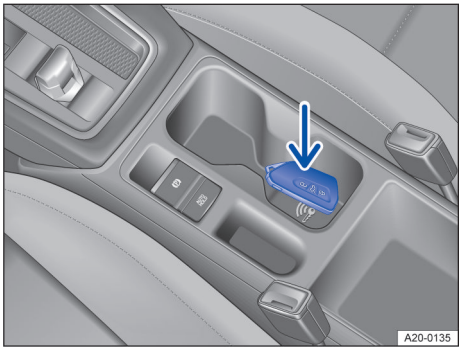

Fig. 102 Dans la console centrale : fonction de démarrage de secours

Aucune clé de véhicule valide n'a été détectée

Véhicules avec système d'ouverture sans clé « Keyless Entry » :

Un témoin correspondant apparaît sur l'afficheur du combiné des instruments.

Lorsque la clé du véhicule contient une pile bouton faible ou déchargée, il peut arriver que la clé ne soit pas détectée.

Il est nécessaire d'effectuer un démarrage de secours :

1. Appuyez sur la pédale de frein et maintenez-la enfoncée.
2. Posez la clé du véhicule dans le porte-boissons arrière de l'accoudoir central et appuyez sur le commutateur d'allumage par bouton-poussoir → fig. 102.
3. Le contact est mis automatiquement et le moteur est éventuellement démarré.

Il est impossible de couper le moteur

Véhicules avec système d'ouverture sans clé « Keyless Entry » :

Il n'est pas possible de couper le moteur en appuyant brièvement sur le commutateur d'allumage par bouton-poussoir.

Il est nécessaire d'effectuer une coupure d'urgence :

1. Appuyez deux fois sur le commutateur d'allumage par bouton-poussoir en l'espace de quelques secondes ou appuyez une fois longuement dessus.

Le moteur s'arrête automatiquement → page 154.

Il est impossible de démarrer le moteur

Si vous utilisez une clé du véhicule non autorisée ou que le système présente un dysfonctionnement, un message correspondant apparaît sur l'afficheur du combiné des instruments.

1. Utilisez une clé de véhicule autorisée.
2. Si le dysfonctionnement persiste, faites appel à un spécialiste. ◁

Auto StartStop

Auto StartStop

Le dispositif Auto StartStop coupe automatiquement le moteur lorsque le véhicule est immobile. Le moteur redémarre automatiquement lorsque cela est nécessaire.

Témoins de contrôle

Lorsque le témoin de contrôle Ⓐ s'allume, le dispositif Auto StartStop est disponible et l'arrêt automatique du moteur est activé.

Lorsque le témoin de contrôle Ⓐ est allumé, le dispositif Auto StartStop n'est pas disponible → ⚠.

Activation du dispositif Auto StartStop

La fonction s'active automatiquement chaque fois que vous mettez le contact.

Véhicules avec boîte mécanique :

1. En roue libre ou lorsque le véhicule est à l'arrêt, désengagez la vitesse et relâchez la pédale d'embrayage. Le moteur s'arrête.
2. Appuyez sur la pédale d'embrayage pour redémarrer le moteur.

Véhicules avec transmission automatique :

1. Pour arrêter le véhicule, appuyez sur la pédale de frein et maintenez-la enfoncée. Le moteur s'arrête lorsque le véhicule est immobilisé ou presque.
2. Pour redémarrer le moteur, retirez le pied de la pédale de frein ou appuyez sur l'accélérateur.

2KF012740AB

Conditions importantes requises pour la coupure automatique du moteur

— Le conducteur a bouclé sa ceinture de sécurité.

— La porte du conducteur est fermée.

— Le capot avant est fermé.

— La température minimale du moteur est atteinte.

— La température dans l'habitacle se trouve dans la plage des températures préréglées et l'humidité de l'air n'est pas trop élevée.

— La fonction de dégivrage-désembuage de la climatisation n'est pas activée.

— L'état de charge de la batterie 12 V est suffisant.

— La température de la batterie 12 V n'est ni trop basse ni trop élevée.

— Le véhicule ne se trouve pas en montée raide ni en pente abrupte.

— Le volant n'est pas fortement braqué.

— Le dégivrage électrique de pare-brise n'est pas activé.

— La marche arrière n'est pas enclenchée.

— L'aide stationnement actif n'est pas activé.

Si les conditions requises pour la coupure automatique du moteur ne sont réunies que durant une phase d'arrêt du véhicule, il est éventuellement possible que le moteur s'arrête aussi ultérieurement, par ex. après la désactivation de la fonction de dégivrage.

Conditions requises pour un redémarrage automatique

Le moteur peut démarrer automatiquement dans les conditions suivantes :

— Réchauffement ou refroidissement trop important de l'habitacle.

— Le véhicule se met à rouler.

— La tension dans la batterie 12 V baisse.

Une règle s'applique par principe : le moteur redémarre toujours automatiquement lorsque cela est indispensable pour la situation détectée et le véhicule.

Conditions requérant un démarrage manuel du moteur

Dans les conditions suivantes, il est nécessaire de démarrer manuellement le moteur :

— Lorsque la porte du conducteur est ouverte.

— Lorsque le capot avant est ouvert.

Activation ou désactivation manuelle du dispositif Auto StartStop

1. Dans la sélection du menu du système d'infodivertissement, touchez le bouton de fonction Véhicule.
2. Touchez le bouton de fonction État.
3. Touchez le bouton de fonction Start/stop.

Lorsque le dispositif Auto StartStop est désactivé, le bouton de fonction Start/stop est bleu.

Lorsque le dispositif Auto StartStop a coupé le moteur, ce dernier redémarre immédiatement dès que le système est désactivé via le bouton de fonction Start/stop.

Désactivez toujours manuellement le dispositif Auto StartStop lors de passages à gué.

Utilisation du dispositif Auto StartStop avec le régulateur de vitesse adaptatif

Après une intervention active de freinage effectuée par le régulateur de vitesse adaptatif jusqu'à l'arrêt → page 176, le moteur s'arrête.

Dans les cas suivants, le moteur redémarre lorsque le régulateur de vitesse adaptatif est activé :

— Lorsque l'accélérateur est actionné.

— Lorsque le régulateur de vitesse adaptatif a repris la régulation de la vitesse et de la distance.

— Lorsque le véhicule qui vous précède s'éloigne.

Le moteur est également redémarré lorsque le régulateur de vitesse adaptatif est désactivé et que le véhicule qui vous précède s'éloigne.

⚠ MISE EN GARDE

Ne coupez jamais le contact tant que le véhicule est en mouvement. Cela peut entraîner la perte du contrôle du véhicule, des accidents et des blessures graves.

- Les sacs gonflables et les rétracteurs de ceinture sont hors service.
- Le servofrein ne fonctionne pas. Pour arrêter le véhicule, la pédale de frein doit être davantage enfoncée.
- La direction assistée ne fonctionne pas. Il faut exercer plus de force pour braquer le volant.
- Lorsque vous coupez le contact, il est possible que le verrouillage électronique de la colonne de direction s'enclenche et que vous ne puissiez plus manœuvrer.
- Avant d'intervenir dans le compartiment-moteur, désactivez le dispositif Auto StartStop.

AVERTISSEMENT

Si vous utilisez le dispositif Auto StartStop pendant une très longue période à des températures extérieures très élevées, vous risquez d'endommager la batterie 12 V.

Dans certains cas, il peut être nécessaire de redémarrer le moteur manuellement. Tenez compte du message correspondant sur l'afficheur du combiné des instruments.

Désactivez toujours manuellement le dispositif Auto StartStop lors de passages à gué.

Résolution des problèmes

Le moteur ne démarre plus automatiquement

Le témoin d'alerte s'allume en rouge.

Le dispositif Auto StartStop présente un dysfonctionnement.

1. Démarrez le moteur manuellement → page 155.
2. Rendez-vous immédiatement dans un atelier spécialisé agréé. ◁

Boîte mécanique

Boîte mécanique : engagement d'une vitesse

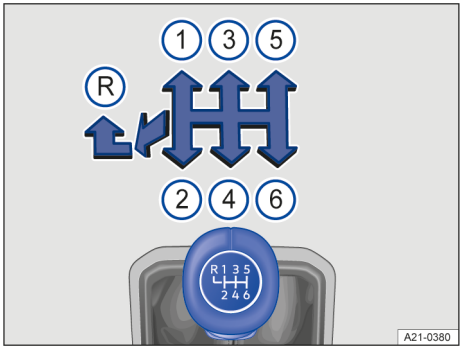

Fig. 103 Grille des vitesses de la boîte mécanique à 6 vitesses

Selon son équipement, votre véhicule peut être doté d'une boîte mécanique à 5 vitesses.

Passage d'un rapport de marche avant

Les positions des différentes vitesses sont représentées sur le levier de vitesses → fig. 103.

1. Enfoncez la pédale d'embrayage et maintenez-la dans cette position.
2. Amenez le levier de vitesses dans la position souhaitée → ⚠.
3. Relâchez la pédale d'embrayage pour embrayer.

◁ Dans certains pays, il faut appuyer à fond sur la pédale d'embrayage afin de démarrer le moteur.

Passage de la marche arrière

1. N'engagez la marche arrière que lorsque le véhicule est à l'arrêt.
2. Appuyez à fond sur la pédale d'embrayage et maintenez-la dans cette position → ⚠.
3. Tirez vers le haut l'anneau du levier de vitesses, poussez le levier de vitesses jusqu'en butée vers la gauche puis vers l'avant pour l'amener en position de marche arrière → fig. 103 Ⓡ. ◁

2KF012740AB

4. Relâchez la pédale d'embrayage pour embrayer.

Rétrogradage

Pendant le trajet, il est recommandé de toujours rétrograder en passant au rapport immédiatement inférieur et en veillant à ne pas rouler à trop haut régime → ⚠. Si, à vitesse élevée ou à haut régime, vous rétrogradez en sautant un ou plusieurs rapports, l'embrayage et la boîte de vitesses risquent d'être endommagés même si vous n'embrayez pas → ⓘ.

⚠ MISE EN GARDE

Quand le moteur tourne, le véhicule se déplace dès qu'une vitesse est enclenchée et que vous levez le pied de la pédale d'embrayage. Il en est de même lorsque le frein de parking est activé.

- N'engagez jamais la marche arrière tant que le véhicule est en mouvement.

⚠ MISE EN GARDE

Une forte accélération peut entraîner une perte de motricité et un dérapage du véhicule, en particulier sur chaussée glissante. Cela peut entraîner la perte de contrôle du véhicule, des accidents et des blessures graves.

- N'effectuez de forte accélération que si les conditions météorologiques et de visibilité, l'état de la chaussée et les conditions de circulation le permettent et que les autres usagers de la route ne sont mis en danger ni par l'accélération du véhicule ni par votre style de conduite.
- Adaptez toujours votre style de conduite au trafic.
- Lorsque l'ASR est désactivé, les roues motrices peuvent patiner, en particulier lorsque la route est humide, glissante ou sale. Vous risquez alors de ne plus pouvoir manœuvrer ni contrôler le véhicule.

⚠ MISE EN GARDE

Un rétrogradage effectué de manière incorrecte à une vitesse insuffisante peut entraîner la perte de contrôle du véhicule et provoquer des accidents et des blessures graves.

ⓘ *AVERTISSEMENT*

Si, le véhicule roulant à vitesse élevée ou à haut régime, vous engagez un rapport trop petit, l'embrayage et la boîte de vitesses risquent de subir des dommages considérables. Il en est de même si vous continuez d'enfoncer la pédale d'embrayage et n'embrayez pas.

ⓘ *AVERTISSEMENT*

Observez les points suivants pour éviter des endommagements et une usure prématurée :

- Ne laissez pas votre main sur le levier de vitesses pendant le trajet. La pression de la main se transmet aux fourchettes de commande de la boîte de vitesses.
- Veillez à ce que le véhicule soit complètement immobilisé avant d'engager la marche arrière.
- Appuyez toujours à fond sur la pédale d'embrayage lors du changement de vitesse.
- En côte, n'immobilisez pas le véhicule en faisant « patiner » l'embrayage lorsque le moteur tourne.

Une montée en rapport précoce vous permet d'économiser du carburant et d'atténuer les bruits de fonctionnement du moteur. ◁

Résolution des problèmes

L'embrayage « patine »

Le témoin de contrôle s'allume en jaune.

L'embrayage ne transmet pas l'ensemble du couple moteur.

1. Si nécessaire, levez le pied de la pédale d'embrayage.

L'embrayage est en surchauffe

Le témoin de contrôle s'allume en jaune.

Une alerte sonore peut également retentir → page 161.

L'embrayage peut surchauffer, par exemple, en cas de démarrage fréquent, lorsque le véhicule « rampe » longuement ou en cas de circulation en accordéon.

Le témoin d'alerte et éventuellement des témoins d'alerte supplémentaires ainsi qu'un message texte sur l'afficheur du combiné des instruments vous signalent la surchauffe.

— Vous pouvez poursuivre votre route.

L'embrayage est défectueux

Le témoin de contrôle s'allume en jaune.

L'embrayage est défectueux.

1. **Roulez prudemment !**
2. Rendez-vous dans un atelier spécialisé agréé. L'embrayage risque sinon de subir d'importants dégâts. ◁

Transmission automatique

Fonctionnement de la transmission automatique

Description

Le véhicule est équipé d'une transmission automatique.

La transmission automatique est une boîte dotée de la technique à double embrayage dont le passage des rapports est automatique. La présence d'un double embrayage et de deux sous-boîtes indépendantes l'une de l'autre permet des passages de rapports particulièrement rapides sans perte en force de traction. La transmission automatique allie ainsi les performances et l'économie d'une boîte mécanique au confort et à l'agrément d'une transmission automatique classique.

Fonctionnement

Lors de la conduite, la force du moteur est transmise à l'essieu moteur via la boîte de vitesses. Pour pouvoir changer de rapport, il faut interrompre la transmission entre le moteur et la boîte de vitesses. Cette fonction est assurée par l'embrayage.

Grâce aux deux sous-boîtes de la transmission automatique, la force du moteur est toujours appliquée à l'une des sous-boîtes durant la conduite. Avant chaque passage de rapport, le rapport immédiatement supérieur ou inférieur est déjà engagé dans la deuxième sous-boîte qui n'est encore soumise à aucune charge. Puis l'embrayage du rapport exempt de charge se ferme tandis que celui de l'autre rapport s'ouvre. Ce principe permet des passages de rapports très rapides.

Comme sur une boîte mécanique, l'embrayage de la transmission automatique est soumise à l'usure. Selon le type de la transmission automatique, un entretien régulier est nécessaire. En cas de dysfonctionnement de l'une des sous-boîtes, la transmission automatique permet en plus de désactiver l'une des sous-boîtes afin que vous puissiez poursuivre votre trajet avec l'autre → page 167. Faites alors contrôler immédiatement la boîte de vitesses par un atelier spécialisé agréé. ◁

Transmission automatique : sélection d'un rapport

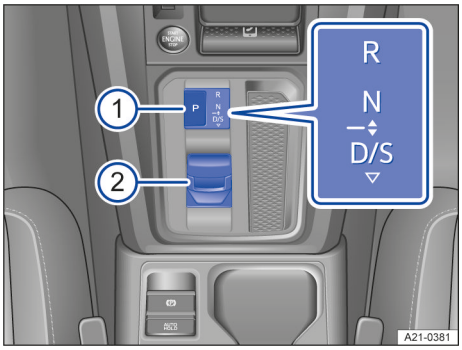

Fig. 104 Levier sélecteur de la transmission automatique avec touche de frein de parking

① Touche de frein de parking
② Levier sélecteur

Lorsque le contact est mis, le rapport sélectionné apparaît sur l'afficheur du combiné des instruments et dans la partie inférieure de la console centrale → fig. 104.

2KF012740AB

La grille des vitesses apparaît dans le combiné des instruments lors de l'actionnement du frein ou du passage d'un rapport.

P – Frein de parking

Les roues motrices sont bloquées. Ne l'engagez que lorsque le véhicule est à *l'arrêt*.

Pour engager le frein de parking, appuyez sur la touche **P** → fig. 104 ①.

Si le moteur est coupé avec le levier sélecteur en position **D/S** ou **R**, la boîte de vitesses engage automatiquement le frein de parking **P** et le véhicule est immobilisé.

Si le moteur est coupé avec la position neutre **N** engagée, la boîte de vitesses reste environ 30 minutes en position neutre **N** et engage ensuite seulement le frein de parking **P** (fonction de passage dans une installation de lavage) → page 156.

R – Marche arrière

La marche arrière est engagée. Ne l'engagez que lorsque le véhicule est à *l'arrêt*.

N – Position neutre

La boîte de vitesses est en position neutre. Aucune force motrice n'est transmise aux roues et il n'y a pas de frein moteur.

D/S – Position permanente de marche avant

Rapport D : programme normal

Le passage des rapports de marche avant est automatique. Ce processus dépend de la charge du moteur, de votre style de conduite et de la vitesse à laquelle vous conduisez.

Rapport S : programme sport

La boîte de vitesses monte tous les rapports de marche avant automatiquement *plus tard* et les descend automatiquement *plus tôt* que dans le rapport **D** afin d'exploiter pleinement les réserves de puissance du moteur. Ce processus dépend de la charge du moteur, de votre style de conduite et de la vitesse à laquelle vous conduisez.

Pour commuter entre les rapports **D** et **S**, donnez une légère impulsion au levier sélecteur vers l'arrière → fig. 104 ②.

Le levier sélecteur retourne alors toujours en position centrale.

Changement de rapport

Pour sélectionner le rapport le plus proche, déplacez le levier sélecteur vers l'avant ou vers l'arrière jusqu'au premier point dur. Le levier sélecteur revient dans la position initiale.

Pour sauter un rapport, déplacez le levier sélecteur au-delà du point dur sur le rapport souhaité. Le levier sélecteur revient dans la position initiale. Cela permet par exemple de passer directement du rapport **D** au rapport **R**. On saute ainsi la position neutre **N**.

⚠ MISE EN GARDE

L'engagement d'un mauvais rapport peut entraîner la perte de contrôle du véhicule, un accident et des blessures graves.

- N'accélérez jamais lorsque vous engagez un rapport.
- Si le moteur tourne et qu'un rapport est engagé, le véhicule se met en mouvement dès que vous relâchez la pédale de frein.
- N'engagez jamais la marche arrière **R** ou le frein de parking **P** lorsque le véhicule roule.

⚠ MISE EN GARDE

Des déplacements involontaires du véhicule risquent de provoquer des blessures graves.

- En tant que conducteur, vous ne devez jamais quitter votre siège alors que le moteur tourne et qu'un rapport est engagé. Si vous devez sortir du véhicule alors que le moteur tourne, passez toujours le rapport **P** et activez le frein de parking.
- Lorsque le moteur tourne et que le rapport **D/S** ou **R** est engagé, immobilisez le véhicule en appuyant sur la pédale de frein. Même lorsque le moteur tourne au ralenti, la transmission de la force

motrice n'est pas entièrement interrompue et le véhicule « rampe ».

- N'engagez jamais la marche arrière **R** ni le frein de parking **P** lorsque le véhicule se déplace.
- Ne quittez jamais le véhicule lorsque la position neutre **N** est engagée. Le véhicule peut descendre la pente, que le moteur tourne ou soit à l'arrêt.

AVERTISSEMENT

Si, le véhicule étant à l'arrêt, le frein de stationnement électronique n'est pas activé et si la pédale de frein est relâchée alors que le frein de parking **P** est engagé, il est possible que le véhicule avance ou recule de quelques centimètres.

Si vous engagez par inadvertance le levier sélecteur dans la position **N** pendant le trajet, levez immédiatement le pied de l'accélérateur. Attendez jusqu'à ce que le moteur ait atteint le régime de ralenti en position neutre. Vous pouvez alors engager un rapport. ◁

Passage des rapports avec la transmission automatique

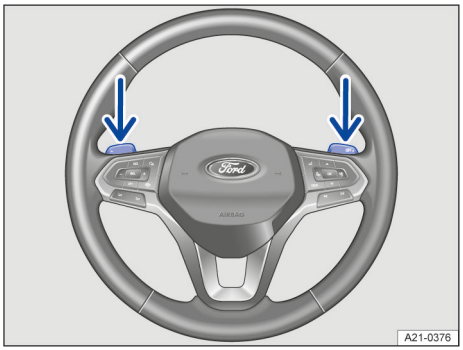

Fig. 105 Volant avec palettes

Il est également possible de passer les rapports de marche avant manuellement avec la transmission automatique.

Il est possible de tirer une palette → fig. 105 pour passer des rapports **D** et **S** dans le programme de sélection dynamique manuelle des rapports.

Depuis le rapport **D**, le programme de sélection dynamique est activé **provisoirement**.

Depuis le rapport **S**, le programme de sélection dynamique est activé **en permanence**.

Lorsque le système commute sur le programme de sélection dynamique, le rapport actuel est conservé. Il le reste jusqu'à ce que le système réalise automatiquement un changement de rapport lorsque le moteur atteint le régime limite.

Dès que la boîte de vitesses est passée au programme de sélection dynamique, cela est indiqué par un ***M*** sur l'afficheur du combiné des instruments.

Lorsque le moteur est coupé alors que la boîte de vitesses se trouve dans le programme de sélection dynamique, il engage automatiquement le frein de parking **P**. Le véhicule est immobilisé de façon à empêcher tout déplacement intempestif.

Utilisation de la transmission automatique à l'aide des palettes

— Tirez la palette droite vers le volant pour monter les rapports → fig. 105.

— Tirez la palette gauche vers le volant pour rétrograder.

— Tirez et maintenez la palette gauche vers le volant pour engager le rapport inférieur. L'affichage de la sélection du rapport passe alors à **D**.

Fin de la commande du programme de sélection dynamique :

— Automatiquement au bout de 5 secondes lorsque le programme de sélection dynamique a été activé depuis le rapport **D**.

— **Ou** : poussez le levier sélecteur vers l'arrière et relâchez-le pour engager le rapport **D**.

— **Ou** : tirez la palette droite vers le volant pendant environ 3 secondes et relâchez-la.

2KF012740AB

AVERTISSEMENT

Au moment de l'accélération, la boîte de vitesses passe automatiquement au rapport immédiatement supérieur juste avant que le moteur n'atteigne le régime maximum autorisé pour le rapport engagé.

AVERTISSEMENT

Lorsque vous rétrogradez manuellement, la boîte de vitesses change de rapport si le moteur ne risque plus de tourner en surrégime.

Conduite avec la transmission automatique

Le passage des rapports de marche avant est automatique.

Conduite en descente

Plus la déclivité est importante, plus le rapport sélectionné doit être petit. Les petits rapports augmentent l'effet de freinage du moteur. Ne descendez jamais des montagnes ou collines avec le levier sélecteur en position neutre **N**.

1. Réduisez votre vitesse.
2. Rétrogradez à l'aide des palettes au volant → page 165.

Arrêt et démarrage en côte

Plus la pente est abrupte, plus le rapport sélectionné doit être petit.

Si vous effectuez un arrêt ou un démarrage en côte, le moteur tournant, utilisez la fonction Maintien auto → page 204.

Conduite en roue libre avec la transmission automatique

En mode roue libre, l'élan du véhicule est utilisé pour économiser du carburant par une conduite anticipative. Le moteur ne freinant plus le véhicule, le véhicule peut rouler par inertie sur une plus longue distance. Cette fonction n'est disponible que dans la position **D** du levier sélecteur et sans appui sur l'accélérateur.

Lorsque le véhicule achève de rouler sans être freiné, le moteur redémarre automatiquement à une « vitesse très lente ».

Pour garantir un redémarrage sûr du moteur et assurer l'alimentation du réseau de bord, un démarrage automatique du moteur peut se produire.

Déclenchement du mode roue libre

1. Levez le pied de l'accélérateur. Le moteur est débrayé et tourne au ralenti. Le véhicule roule sans être freiné par le moteur.

Interruption du mode roue libre

1. Appuyez sur la pédale de frein.

   Ou : appuyez brièvement sur l'accélérateur.

   Ou : tirez une palette au volant.

Kick-down

Le kick-down permet d'effectuer une accélération maximale lorsque le levier sélecteur est en position **D**, **S** ou en programme de sélection dynamique.

Lorsque vous appuyez à fond sur l'accélérateur, la transmission automatique rétrograde en fonction de la vitesse et du régime moteur. Toute la puissance d'accélération du véhicule est ainsi exploitée → ⚠.

Quand le kick-down est activé, le passage automatique au rapport immédiatement supérieur n'a lieu que si le régime moteur maximal prescrit est atteint.

Contrôle de lancement

Le contrôle de lancement permet de réaliser une accélération maximale départ arrêté.

1. Désactivez l'antipatinage → page 226.
2. Appuyez sur la pédale de frein avec le pied gauche et maintenez-la enfoncée.
3. Engagez le rapport **S** ou enclenchez le programme de sélection dynamique → page 165.
4. Appuyez avec le pied droit sur l'accélérateur jusqu'à ce que le régime moteur atteigne environ 3 200 tr/min.
5. Levez le pied gauche du frein → ⚠. Le véhicule démarre avec une accélération maximale.
6. Activez de nouveau l'ASR après l'accélération !

MISE EN GARDE

Une forte accélération peut entraîner une perte de motricité et un dérapage du véhicule, en particulier sur chaussée glissante. Cela peut entraîner la perte de contrôle du véhicule, des accidents et des blessures graves.

- Adaptez toujours votre style de conduite aux conditions de circulation.
- N'utilisez le kick-down ou n'accélérez rapidement que si les conditions météorologiques et de visibilité, l'état de la chaussée et les conditions de circulation le permettent et que les autres usagers de la route ne sont mis en danger ni par l'accélération du véhicule ni par votre style de conduite.
- Veillez à ce que les roues motrices ne patinent pas et que le véhicule ne dérape pas lorsque l'antipatinage est désactivé, en particulier en cas de chaussée glissante.
- Activez de nouveau l'ASR après l'accélération.
- Utilisez le contrôle de lancement uniquement lorsque l'état de la chaussée et la circulation le permettent.

MISE EN GARDE

Ne faites jamais « patiner » les freins et n'actionnez jamais la pédale de frein trop souvent, trop longtemps. Le fait de freiner en permanence entraîne une surchauffe des freins. Cela peut réduire considérablement la puissance de freinage, augmenter fortement la distance de freinage et, dans certains cas, entraîner une défaillance totale du système de freinage.

AVERTISSEMENT

- Lors d'un arrêt en côte avec un rapport engagé, n'essayez pas d'empêcher votre véhicule de reculer en accélérant. La transmission automatique risque alors de surchauffer et d'être endommagée.
- Ne laissez jamais rouler le véhicule en position neutre **N** du levier sélecteur, en particulier lorsque le moteur est arrêté. La transmission automatique n'est alors pas lubrifiée et peut par conséquent être endommagée.

AVERTISSEMENT

Si le freinage n'est pas absolument nécessaire, ne faites jamais « patiner » les freins en exerçant une légère pression sur la pédale. Cela augmente l'usure. ◁

Résolution des problèmes

Surchauffe de la boîte de vitesses

Le témoin de contrôle s'allume en jaune.

Un avertissement sonore peut par ailleurs retentir. Un message texte apparaît éventuellement sur l'afficheur du combiné des instruments.

La transmission automatique peut surchauffer en cas de démarrage fréquent, lorsque le véhicule « rampe » longuement ou en cas de circulation en accordéon.

1. **Arrêtez de rouler !**
2. Le frein de parking **P** étant engagé, laissez refroidir la boîte de vitesses → ⚠.
3. Si le témoin de contrôle ne s'éteint pas, ne poursuivez pas votre route.
4. Faites appel à un spécialiste. Des dégâts importants risquent sinon de survenir sur la boîte de vitesses.

Le moteur ne démarre pas.

Le témoin de contrôle s'allume en vert.

Pédale de frein non actionnée, par ex. lorsque vous essayez de sélectionner un autre rapport avec le levier sélecteur.

1. Appuyez sur la pédale de frein pour engager un rapport.

Voir également Frein de parking → page 202.

Déverrouillage de secours du blocage de levier sélecteur

Si, en cas de panne de courant (par ex. lorsque la batterie 12 V est déchargée), le véhicule doit être remorqué, vous devez effectuer un déverrouillage de secours du blocage du levier sélecteur. Faites appel à un spécialiste.

2KF012740AB

Programme de sauvegarde

L'affichage en surbrillance (sur fond clair) de toutes les indications de position du levier sélecteur sur l'afficheur du combiné des instruments indique un dysfonctionnement du système. La transmission automatique se trouve en programme de sauvegarde. En programme de sauvegarde, le véhicule peut encore être conduit mais à une vitesse réduite et uniquement dans certains rapports.

Dans le cas de la transmission automatique, il se peut dans certains cas que vous ne puissiez plus rouler en marche arrière.

1. Dans tous les cas, faites immédiatement contrôler la transmission automatique par un atelier spécialisé agréé.

Le véhicule ne se déplace pas, bien qu'un rapport soit engagé

Si le véhicule ne se déplace pas dans la direction souhaitée, il se peut que le système n'ait pas engagé correctement le rapport.

1. Appuyez sur la pédale de frein et engagez de nouveau le rapport.
2. Si le véhicule ne se déplace toujours pas dans la direction souhaitée, le système présente un dysfonctionnement. Faites appel à un spécialiste et faites contrôler le système.

MISE EN GARDE

Ne desserrez jamais le frein de stationnement électronique tant que le frein de parking est désactivé. En montée et en descente, le véhicule pourrait sinon se mettre en mouvement inopinément et provoquer des accidents et des blessures graves.

AVERTISSEMENT

Si vous laissez rouler le véhicule en roue libre pendant une longue durée ou à grande vitesse (par ex. en cas de remorquage) alors que le moteur est arrêté et que le levier sélecteur se trouve en position neutre **N**, vous risquez d'endommager la transmission automatique.

AVERTISSEMENT

- Lorsqu'il est signalé pour la première fois que la boîte est en surchauffe, arrêtez le véhicule dans un endroit sûr ou rouler à plus de 20 km/h (12 mph).
- Si le message texte et l'avertissement sonore surviennent env. toutes les 10 secondes, arrêtez le véhicule en toute sécurité dès que possible et coupez le moteur. Laissez refroidir la boîte de vitesses.
- Reprenez uniquement la route lorsque l'alerte acoustique ne retentit plus, afin d'éviter d'endommager la boîte de vitesses. Tant que la boîte de vitesses est surchauffée, évitez d'effectuer tout démarrage ou de rouler au pas. ◁

Conduite en côte

Aide au démarrage en côte

L'aide au démarrage en côte facilite le démarrage en montée en maintenant activement le véhicule.

Activation de l'aide au démarrage en côte

L'aide au démarrage en côte est activée automatiquement dans les conditions suivantes :

Véhicules à boîte mécanique :
Les conditions suivantes doivent être remplies simultanément :

— Le véhicule arrêté en côte est immobilisé avec la pédale de frein maintenue enfoncée jusqu'au démarrage.

— Le moteur tourne « régulièrement ».

— Appuyez à fond sur la pédale d'embrayage et passez le premier rapport lors des montées en marche avant ou engagez la marche arrière lors des descentes en marche arrière.

Pour démarrer, retirez le pied de la pédale de frein, relâchez la pédale d'embrayage (embrayez) tout en accélérant. Lors de l'embrayage, les freins sont desserrés progressivement. Si vous n'accélérez pas immédiatement, le frein se desserre automatiquement au bout de quelques secondes.

Véhicules avec transmission automatique : Les conditions suivantes doivent être remplies simultanément :

— Le véhicule arrêté en côte est immobilisé avec la pédale de frein maintenue enfoncée jusqu'au démarrage.

— Le moteur tourne « régulièrement ».

— Le rapport **D** ou la marche arrière est engagé.

Pour démarrer, retirez le pied de la pédale de frein et accélérez immédiatement. Au démarrage, le frein est desserré progressivement → ⓘ.

Désactivation de l'aide au démarrage en côte

L'aide au démarrage en côte est désactivée immédiatement dans les conditions suivantes :

— Dès que l'une des conditions citées ci-dessus n'est plus remplie.

— Lorsque la porte du conducteur est ouverte.

— En cas de dysfonctionnements ou de fonctionnement par à-coups du moteur.

— Lorsque le moteur est arrêté ou lorsqu'il cale.

— *Véhicules avec transmission automatique :* lorsque la position neutre **N** est engagée.

AVERTISSEMENT

L'utilisation du frein de parking électronique (EPB) peut faciliter les démarrages en côte → page 202.

- Activez le frein de parking électronique à l'aide de la touche lorsque le véhicule est à l'arrêt → page 202.
- Accélérez légèrement pour démarrer. ◁

Direction

Informations sur la direction

Pour rendre plus difficiles les tentatives de vol du véhicule, la direction doit être bloquée chaque fois que vous quittez le véhicule.

La direction

La direction assistée électromécanique s'adapte automatiquement à la vitesse, au couple de braquage et à l'angle de braquage des roues. La direction assistée électromécanique ne fonctionne que lorsque le moteur tourne. Lorsque le dispositif Auto StartStop intervient et arrête le moteur, la direction fonctionne également.

En cas de diminution ou de défaillance de l'assistance de direction, vous devez exercer un effort de braquage nettement plus important que d'habitude.

Dispositif de verrouillage mécanique de la colonne de direction (dispositif de blocage de la direction)

Sur les véhicules avec contact-démarreur, la colonne de direction se verrouille de manière mécanique :

1. Arrêtez le véhicule et engagez le frein de parking **P** si nécessaire.
2. Retirez la clé du véhicule.
3. Tournez légèrement le volant jusqu'à ce que le dispositif de blocage de la direction s'encliquette de manière audible.

Pour déverrouiller la colonne de direction :

1. Tournez légèrement le volant pour délester le dispositif de blocage de la direction.
2. Insérez la clé du véhicule dans le contact-démarreur.
3. Tenez le volant dans cette position et mettez le contact.

Verrouillage électronique de colonne de direction sur les véhicules avec commutateur d'allumage par bouton-poussoir

Sur les véhicules avec commutateur d'allumage par bouton-poussoir, la colonne de direction se verrouille de manière électronique :

1. Arrêtez le véhicule et engagez le frein de parking **P** si nécessaire.
2. Coupez le contact, puis ouvrez la porte du conducteur. La colonne de direction est verrouillée.

Si la colonne de direction ne doit pas être verrouillée, ouvrez d'abord la porte du conducteur, puis coupez le contact. Tant que le

2KF012740AB

véhicule n'est pas verrouillé, la colonne de direction reste également déverrouillée.

Contre-braquage assisté

La fonction de contre-braquage assiste le conducteur dans des situations critiques. Des forces de braquage supplémentaires aident le conducteur à contre-braquer → ⚠.

⚠ MISE EN GARDE

Lorsque l'assistance de direction ne fonctionne pas, le volant est difficile à tourner et peut rendre difficile le braquage du véhicule.

- En fonction de l'équipement du véhicule, la direction assistée fonctionne uniquement lorsque le moteur tourne.
- Ne laissez jamais votre véhicule rouler avec le moteur coupé.
- Ne retirez jamais la clé du véhicule du contact-démarreur tant que le véhicule n'est pas à l'arrêt. Le verrouillage de la colonne de direction risque de s'enclencher et vous risquez de ne plus pouvoir diriger le véhicule.

⚠ MISE EN GARDE

La fonction de contre-braquage assisté, combinée à l'ESC, assiste le conducteur lors des manœuvres de braquage dans les situations de conduite critiques. Le braquage du véhicule incombe dans tous les cas au conducteur. Le véhicule n'est pas braqué par la fonction de contre-braquage assisté.

AVERTISSEMENT

Le contact doit être mis sur le véhicule tracté pour que le volant ne soit pas bloqué et pour pouvoir activer les clignotants, l'avertisseur sonore, les essuie-glaces et le lave-glace. ◁

Résolution des problèmes

Dysfonctionnement de la direction

Le témoin d'alerte s'allume ou clignote en rouge.

La direction assistée électromécanique ou le verrouillage électronique de colonne de direction présentent un dysfonctionnement.

Lorsque le témoin d'alerte s'allume en rouge, la direction peut être dure en raison de la défaillance de la direction assistée électromécanique.

Lorsque le témoin d'alerte clignote en rouge, il n'est pas possible de déverrouiller la colonne de direction.

Arrêtez de rouler !

1. Faites appel à un spécialiste.

Dysfonctionnement de la direction

Le témoin de contrôle s'allume ou clignote en jaune.

La direction est plus dure ou réagit de manière plus sensible que d'habitude.

Le témoin de contrôle reste allumé en permanence :

1. Redémarrez le moteur et parcourez une brève distance à faible vitesse.
2. Si le témoin de contrôle reste allumé, rendez-vous dans un atelier spécialisé agréé.

Le témoin de contrôle clignote :

1. Tournez le volant dans un sens puis dans l'autre.
2. Coupez le contact, puis remettez-le.
3. Tenez compte des messages apparaissant sur l'afficheur du combiné des instruments.
4. Arrêtez de rouler si le témoin de contrôle continue de clignoter une fois que vous avez mis le contact.
5. Faites appel à un spécialiste. ◁

Systèmes d'aide à la conduite

Régulateur de vitesse

Entrée en matière

Le régulateur de vitesse vous aide à maintenir constante une vitesse mémorisée par vos soins.

Plage de vitesse

Le régulateur de vitesse est disponible en marche avant à partir d'environ 20 km/h (environ 15 mph).

Conduite avec le régulateur de vitesse

Vous pouvez dépasser la vitesse mémorisée à tout moment, par ex. pour effectuer un dépassement. La régulation est interrompue pendant la durée de l'accélération, puis reprend à la vitesse mémorisée.

Affichages

Lorsque le régulateur de vitesse est activé, l'afficheur du combiné des instruments affiche la vitesse mémorisée et le statut du limiteur de vitesse.

Selon la situation de conduite et la version du combiné des instruments, l'un des témoins de contrôle suivants s'allume :

Régulateur de vitesse en marche.

Régulateur de vitesse en marche, régulation active

Régulateur de vitesse en marche, régulation active

En l'absence de régulation par le régulateur de vitesse, les témoins sont représentés en petit ou en gris.

Si aucune vitesse n'est mémorisée, l'afficheur du combiné des instruments affiche --- à la place de la vitesse.

Passage des rapports

Dès que vous enfoncez la pédale d'embrayage, la régulation est interrompue avant de reprendre automatiquement une fois le changement de vitesse effectué.

Conduite en descente

Le véhicule ne peut pas maintenir la vitesse mémorisée dans toutes les situations de conduite. Soyez toujours prêt à freiner le véhicule.

1. Rétrogradez avant de longues descentes.

   Vous exploitez ainsi le frein moteur et soulagez les freins.

MISE EN GARDE

Lorsqu'il n'est pas possible de rouler sûrement en maintenant une distance suffisante et une vitesse constante, l'utilisation du régulateur de vitesse risque de provoquer des accidents et des blessures graves.

- N'utilisez jamais le régulateur de vitesse en cas de circulation dense, de distance de sécurité insuffisante, dans de fortes montées et sur des routes sinueuses ou glissantes, par ex. sur neige, verglas, sol mouillé ou gravillons, et sur des routes inondées.
- N'utilisez jamais le régulateur de vitesse en tout-terrain ou sur des routes non stabilisées.
- Adaptez toujours votre vitesse et la distance de sécurité par rapport aux véhicules qui vous précèdent en fonction des conditions météorologiques et de visibilité, de l'état de la chaussée ainsi que des conditions de circulation.
- Afin d'éviter toute régulation involontaire de la vitesse, désactivez toujours le régulateur de vitesse après son utilisation.
- Il est dangereux de reprendre la vitesse mémorisée si elle est trop élevée pour l'état de la chaussée, les conditions météorologiques ou de circulation. ◁

2KF012740AB

Utilisation du régulateur de vitesse

Tenez compte des ⚠ au début de ce chapitre, à la page 171.

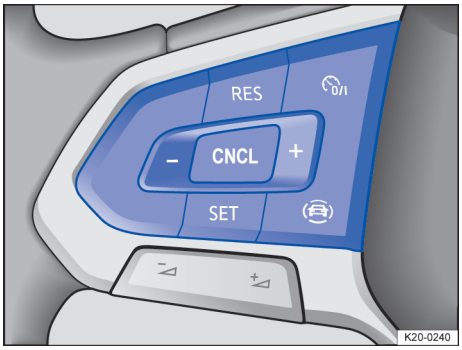

Fig. 106 Côté gauche du volant multifonction

Activation

1. Appuyez sur la touche ⏻.

   Aucune vitesse n'a été mémorisée et aucune régulation ne s'effectue.

Démarrage de la régulation

1. Pendant le trajet, appuyez sur la touche SET.

   Le régulateur de vitesse mémorise et régule la vitesse actuelle.

Réglage de la vitesse

Vous pouvez régler la vitesse mémorisée durant la régulation du régulateur de vitesse :

+ 1 km/h (1 mph) **:** Appuyez sur la touche RES.

- 1 km/h (1 mph) **:** Appuyez sur la touche SET.

+ 10 km/h (5 mph) **:** Appuyez sur la touche +. La première pression permet de passer au multiple de dix (km/h) ou au multiple de cinq (mph) supérieur.

- 10 km/h (5 mph) **:** Appuyez sur la touche -. La première pression permet de passer au multiple de dix (km/h) ou au multiple de cinq (mph) inférieur.

Pour modifier en continu la vitesse mémorisée, maintenez la touche + ou - enfoncée.

Le véhicule adapte la vitesse momentanée en accélérant ou en freinant.

Interruption de la régulation

1. Appuyez brièvement sur la touche CNCL ou ⏻.

   Ou : appuyez sur la pédale de frein.

   La vitesse reste mémorisée.

Reprise de la régulation

1. Appuyez sur la touche RES.

   Le régulateur de vitesse reprend la vitesse mémorisée et la régulation recommence.

Désactivation

1. Appuyez longtemps sur la touche ⏻.

   Le régulateur de vitesse est désactivé, la vitesse mémorisée est effacée.

Passage au limiteur de vitesse

1. Appuyez sur la touche 🚗.
2. Sélectionnez le limiteur de vitesse souhaité sur l'afficheur du combiné des instruments.

   Le régulateur de vitesse est désactivé.

Selon l'équipement, la touche 🚗 se trouve sur le volant multifonction ou sur le levier des clignotants et de l'inverseur-codes. ◁

Résolution des problèmes

Tenez compte des ⚠ au début de ce chapitre, à la page 171.

Dysfonctionnement du régulateur de vitesse

Dysfonctionnement. Le témoin de contrôle s'allume en jaune.

1. Désactivez le régulateur de vitesse et rendez-vous dans un atelier spécialisé agréé.

Régulateur de vitesse défectueux

Dysfonctionnement. Le témoin de contrôle s'allume en blanc. Le témoin d'alerte central jaune ⚠ s'allume également.

1. Désactivez le régulateur de vitesse et rendez-vous dans un atelier spécialisé agréé.

La régulation s'interrompt automatiquement

— Vous avez appuyé de manière prolongée sur la pédale d'embrayage.

— Le véhicule a dépassé la vitesse mémorisée pendant une période prolongée.

— Aucun rapport de marche avant n'est engagé.

— Des systèmes d'assistance au freinage, comme l'antipatinage (TCS) ou le contrôle électronique de la stabilité (ESC) sont intervenus.

— Le véhicule a été freiné par le freinage d'urgence automatique.

— Si le problème persiste, désactivez le régulateur de vitesse et rendez-vous dans un atelier spécialisé agréé.

Limiteur de vitesse

Entrée en matière

Le limiteur de vitesse vous aide à ne pas dépasser une vitesse mémorisée par vos soins.

Plage de vitesse

Le limiteur de vitesse est disponible en marche avant à partir d'environ 30 km/h (environ 20 mph).

Conduite avec le limiteur de vitesse

Vous pouvez interrompre à tout moment la limitation de la vitesse en appuyant à fond sur l'accélérateur en surmontant la résistance. Dès que vous dépassez la vitesse mémorisée, le témoin de contrôle vert clignote et un signal sonore peut retentir. La vitesse reste mémorisée.

Dès que la vitesse repasse en dessous de la valeur mémorisée, la régulation se réactive automatiquement.

Affichages

Lorsque le limiteur de vitesse est activé, l'afficheur du combiné des instruments affiche la vitesse mémorisée et le statut du limiteur de vitesse.

Selon la situation de conduite et la version du combiné des instruments, l'un des témoins de contrôle suivants s'allume :

Limiteur de vitesse en marche.

LIM Le limiteur de vitesse est en marche, la régulation est active.

LIM Le limiteur de vitesse est en marche, la régulation est active.

En l'absence de régulation par le limiteur de vitesse, les témoins sont représentés en petit ou en gris.

Conduite en descente

Le véhicule ne peut pas maintenir la vitesse mémorisée dans toutes les situations de conduite. Soyez toujours prêt à freiner le véhicule.

1. Rétrogradez avant de longues descentes.

   Vous exploitez ainsi le frein moteur et soulagez les freins.

⚠ MISE EN GARDE

Afin d'éviter toute régulation involontaire de la vitesse, désactivez toujours le limiteur de vitesse après son utilisation.

- Le limiteur de vitesse ne remplace pas la responsabilité du conducteur à surveiller sa vitesse de conduite. N'accélérez pas à fond si cela n'est pas nécessaire.
- L'utilisation du limiteur de vitesse peut être dangereuse lorsque les conditions météorologiques sont défavorables, et peut causer des accidents graves (par ex. risque d'aquaplanage en présence de neige, de givre, de feuilles). N'utilisez le limiteur de vitesse que lorsque l'état

2KF012740AB

de la chaussée et les conditions météorologiques le permettent. ◁

Utilisation du limiteur de vitesse

Tenez compte des ⚠ au début de ce chapitre, à la page 173.

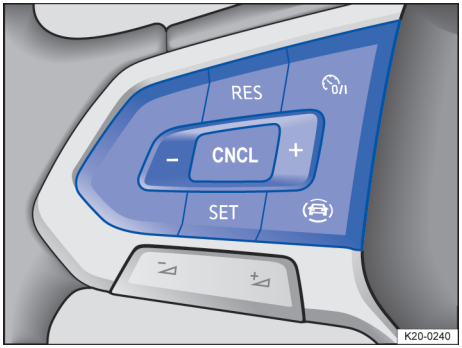

Fig. 107 Côté gauche du volant multifonction

Activation

1. Appuyez sur la touche .

   Aucune vitesse n'est mémorisée. Aucune régulation ne s'effectue encore.

Démarrage de la régulation

1. Appuyez sur la touche SET pendant le trajet.

   La vitesse actuelle est alors mémorisée comme vitesse maximale.

Réglage de la vitesse

Vous pouvez régler la vitesse mémorisée :

+ 1 km/h (1 mph) **:** Appuyez sur la touche RES.

- 1 km/h (1 mph) **:** Appuyez sur la touche SET.

+ 10 km/h (5 mph) **:** Appuyez sur la touche +. La première pression permet de passer au multiple de dix (km/h) ou au multiple de cinq (mph) supérieur.

- 10 km/h (5 mph) **:** Appuyez sur la touche −. La première pression permet de passer au multiple de dix (km/h) ou au multiple de cinq (mph) inférieur.

Pour modifier en continu la vitesse mémorisée, maintenez la touche + ou − enfoncée.

Interruption de la régulation

1. Appuyez sur la touche CNCL ou .

   La vitesse reste mémorisée.

Reprise de la régulation

1. Appuyez sur la touche RES.

Désactivation

1. Appuyez longtemps sur la touche .

   Le limiteur de vitesse est désactivé, la vitesse mémorisée est effacée.

Changement de système d'aide à la conduite

Selon l'équipement, vous pouvez accéder aux systèmes d'aide à la conduite suivants :

— Régulateur de vitesse

— Régulateur de vitesse adaptatif

1. Appuyez sur la touche .
2. Sélectionnez le système souhaité sur l'afficheur du combiné des instruments.

   Le limiteur de vitesse est désactivé.

Selon l'équipement, la touche se trouve sur le volant multifonction ou sur le levier des clignotants et de l'inverseur-codes. ◁

Résolution des problèmes

Tenez compte des ⚠ au début de ce chapitre, à la page 173.

LIM Limiteur de vitesse indisponible

Dysfonctionnement ou défaut. Le témoin de contrôle s'allume en jaune.

1. Coupez le moteur et redémarrez.
2. Si le problème persiste, désactivez le limiteur de vitesse et rendez-vous dans un atelier spécialisé agréé.

La régulation est automatiquement interrompue

— L'ESC est désactivé.

— Les freins sont en surchauffe. Laissez les freins refroidir et contrôlez de nouveau le fonctionnement.

— Si le problème persiste, désactivez le limiteur de vitesse et rendez-vous dans un atelier spécialisé agréé.

Pour des raisons de sécurité, le limiteur de vitesse ne se désactive complètement que si vous levez une fois le pied de la pédale d'accélérateur ou désactivez manuellement le système.

Système d'aide à l'écoconduite

Le système d'aide à l'écoconduite aide le conducteur à pratiquer une conduite anticipative et économique en affichant sur l'afficheur du combiné des instruments des messages le prévenant de certaines situations de conduite.

Le système d'aide à l'écoconduite utilisent les données de navigation du système d'infodivertissement et les capteurs de plusieurs systèmes d'aide à la conduite. Lorsqu'aucun guidage n'est activé, le système utilise l'itinéraire le plus vraisemblable.

Le système d'aide à l'écoconduite dépend de l'équipement du véhicule et n'est pas disponible dans tous les pays.

Conduite avec le système d'aide à l'écoconduite

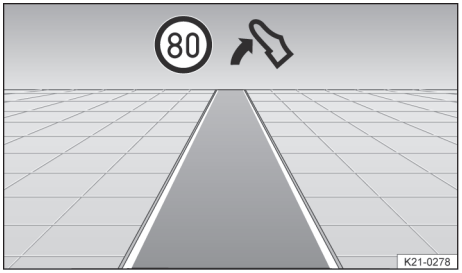

Fig. 108 Affichage du système d'aide à l'écoconduite (schéma de principe)

À l'approche d'un tronçon où la vitesse est limitée ou d'un parcours à prendre en compte, le symbole ainsi que des informations relatives au type d'événement apparaissent sur l'afficheur du combiné des instruments.

Dès que vous relâchez l'accélérateur, le véhicule utilise la roue libre et le frein moteur → page 147 pour adapter la vitesse. Le véhicule tient compte de la distance de l'événement.

Le système n'utilise pas les freins du véhicule. Lorsque vous conduisez en descente, le système ne peut pas suffisamment freiner le véhicule dans toutes les situations de conduite.

Lorsque le système est actif, même sans message affiché, le système d'aide à l'écoconduite peut augmenter la décélération et adapter ainsi la vitesse à un véhicule identifié devant.

Vous pouvez à tout instant neutraliser l'intervention du système d'aide à l'écoconduite en accélérant.

Affichages

Les symboles suivants apparaissent sur l'afficheur du combiné des instruments en fonction de la situation de conduite :

	Levez le pied de l'accélérateur.
	Véhicule précédent.

2KF012740AB

	Croisement devant.
	Sortie d'autoroute devant.
	Rond-point devant.
	Virage à gauche devant.
	Virage à droite devant.
	Descente devant.
30	Limitation de vitesse devant, par exemple.

La représentation des symboles affichés peut légèrement différer en fonction de l'équipement du véhicule. Les symboles peuvent être modifiés et étendus suite à une mise à jour du système.

Activation ou désactivation

Vous pouvez activer ou désactiver le système d'aide à l'écoconduite dans le menu Aides conduite du système d'infodivertissement.

Lorsque vous conduisez avec le régulateur de vitesse adaptatif ou avec le régulateur de vitesse, le système d'aide à l'écoconduite est automatiquement désactivé momentanément.

Si la raison à la désactivation a disparu, le système d'aide à l'écoconduite est de nouveau activé dans la mesure où il a été mis en marche dans le système d'infodivertissement.

MISE EN GARDE

La technique intelligente du système d'aide à l'écoconduite ne peut dépasser les limites imposées par les lois de la physique et fonctionne exclusivement dans les limites inhérentes au système. Le supplément de confort ne doit jamais vous inciter à prendre des risques. Une utilisation négligée ou involontaire du système d'aide à l'écoconduite risque de provoquer des accidents ainsi que des blessures graves. Le système ne saurait remplacer la vigilance du conducteur.

- Adaptez toujours votre vitesse et votre style de conduite aux conditions météorologiques et de visibilité ainsi qu'à l'état de la chaussée et à la circulation.
- Les panneaux de signalisation et les prescriptions du code de la route ont toujours priorité sur les conseils de conduite.
- Soyez à tout moment prêt à réguler vous-même la vitesse.

Régulateur de vitesse adaptatif

Entrée en matière

Le régulateur de vitesse adaptatif maintient une vitesse constante réglée par vos soins. Si votre véhicule se rapproche du véhicule qui le précède, le régulateur de vitesse adaptatif adapte automatiquement la vitesse pour maintenir la distance de sécurité que vous avez sélectionnée.

Le véhicule dispose-t-il d'un régulateur de vitesse adaptatif ?

Le véhicule est équipé du régulateur de vitesse adaptatif si vous pouvez effectuer des réglages relatifs au régulateur de vitesse adaptatif dans le menu Assistants du système d'infodivertissement.

Plage de vitesse

Vous pouvez définir une vitesse comprise entre 20 km/h (15 mph) et 210 km/h (130 mph). La plage de vitesse peut varier en fonction du pays.

Conduite avec le régulateur de vitesse adaptatif

Vous pouvez à tout moment neutraliser la régulation par le régulateur de vitesse adaptatif. La régulation est interrompue lorsque vous freinez. Si vous accélérez, la régulation est interrompue le temps de l'accélération, puis poursuivie.

Si vous tractez une remorque, le régulateur de vitesse adaptatif agit de manière moins dynamique.

Invite d'intervention conducteur

Si l'intervention automatique de décélération du régulateur de vitesse adaptatif ne suffit pas ou si les limites du système sont atteintes, ce dernier vous invite, via un message s'affichant sur le combiné des instruments, à freiner également. De plus, le témoin d'alerte rouge s'allume et un signal sonore retentit. Reprenez le contrôle du véhicule et soyez prêt à freiner !

Capteur à radar

Le régulateur de vitesse adaptatif détecte les situations de conduite à l'aide du capteur à radar situé à l'avant du véhicule. La portée du capteur à radar est d'environ 160 m (environ 520 ft).

⚠ MISE EN GARDE

La technique intelligente du régulateur de vitesse adaptatif ne peut dépasser les limites imposées par les lois de la physique et fonctionne exclusivement dans les limites inhérentes au système. Le supplément de confort ne doit jamais vous inciter à prendre des risques. Un manque d'attention ou de surveillance lors de l'utilisation du régulateur de vitesse adaptatif risque de provoquer des accidents ainsi que des blessures graves. Le système ne saurait remplacer la vigilance du conducteur.

- Adaptez toujours votre vitesse et la distance par rapport aux véhicules qui vous précèdent en fonction des conditions météorologiques et de visibilité, de l'état de la chaussée ainsi que des conditions de circulation.
- N'utilisez jamais le régulateur de vitesse adaptatif lorsque la visibilité est mauvaise, dans de fortes montées et sur des routes sinueuses ou glissantes, par exemple sur neige, verglas, chaussée mouillée ou gravillons, et sur des routes inondées.
- N'utilisez jamais le régulateur de vitesse adaptatif en cas de conduite tout-terrain ou sur routes non stabilisées. Le régulateur de vitesse adaptatif a été exclusivement conçu pour une utilisation du véhicule sur routes stabilisées.
- Reprenez immédiatement le contrôle du véhicule si une invite d'intervention conducteur apparaît sur l'afficheur du combiné des instruments ou si le régulateur de vitesse adaptatif ne parvient pas à réduire suffisamment la vitesse.
- Freinez si le véhicule se met à rouler de manière inopinée, par ex. après une invite d'intervention conducteur.
- Soyez à tout moment prêt à réguler vous-même la vitesse.

Situations de conduite particulières

Tenez compte des ⚠ au début de ce chapitre, à la page 176.

La fonction décrite ci-après dépend de l'équipement du véhicule et n'est pas disponible dans tous les pays.

Dépassement

Si vous actionnez votre clignotant gauche (droit en circulation à gauche) pour dépasser, le régulateur de vitesse adaptatif accélère le véhicule et réduit la distance par rapport au véhicule qui vous précède. La vitesse que vous avez réglée n'est alors pas dépassée.

Dans la mesure où le régulateur de vitesse adaptatif ne détecte pas de véhicule roulant devant vous après le changement de voie, le régulateur de vitesse accélère le véhicule jusqu'à la vitesse réglée.

Circulation en accordéon

Le régulateur de vitesse adaptatif peut freiner le véhicule jusqu'à l'arrêt et le maintenir immobilisé. Le régulateur de distance adaptatif reste actif : l'afficheur du combiné des instruments affiche le message ***Régulateur de vitesse adaptatif opérationnel*** pendant quelques secondes.

Véhicules dotés du régulateur de vitesse adaptatif avec centrage dans la voie : Vous

2KF012740AB

pouvez prolonger cette durée en continuant à tenir le volant.

Tant que le régulateur de vitesse adaptatif est actif, le véhicule redémarre automatiquement dès que le véhicule qui le précède démarre.

Prolongation ou réactivation de la disponibilité au démarrage :

1. Appuyez sur la touche RES.

   Ou : *Véhicules dotés du régulateur de vitesse adaptatif avec centrage dans la voie :* touchez de nouveau le volant.

Démarrez lorsque la disponibilité de démarrage est arrivée à son terme et que le véhicule précédent s'est déjà éloigné :

1. Appuyez sur la touche RES ou accélérez brièvement.

Dans les cas suivants, le régulateur de vitesse adaptatif ne reste pas actif :

— La phase d'arrêt dure plusieurs minutes.

— Une porte du véhicule est ouverte.

— Vous coupez le contact.

⚠ MISE EN GARDE

Lorsque le message ***Régulateur de vitesse adaptatif opérationnel*** apparaît sur l'afficheur du combiné des instruments et que le véhicule qui vous précède démarre, votre véhicule démarre automatiquement. Il se peut alors que des objets présents sur le trajet du véhicule ne soient pas détectés. Cela risque de provoquer des accidents et des blessures graves.

- Contrôlez la trajectoire du véhicule avant tout démarrage et freinez le véhicule si nécessaire.

Fonction empêchant tout dépassement par la droite (circulation à gauche : fonction empêchant tout dépassement par la gauche)

Fig. 109 Sur l'afficheur du combiné des instruments : véhicule lent détecté sur la voie de gauche (schéma de principe)

Si le régulateur de vitesse adaptatif détecte un véhicule plus lent sur la voie de gauche (conduite à gauche : sur la voie de droite), le régulateur de vitesse adaptatif freine avec précaution dans les limites inhérentes au système et vous évite ainsi d'effectuer un dépassement non autorisé. La fonction est opérationnelle à partir d'environ 80 km/h (environ 50 mph). ◁

Limites du régulateur de vitesse adaptatif

🕮 Tenez compte des ⚠ au début de ce chapitre, à la page 176.

Ne pas utiliser le régulateur de vitesse adaptatif

Pour des raisons inhérentes au système, le régulateur de vitesse adaptatif n'est pas approprié dans les situations de conduite suivantes. Interruption de la régulation → page 179:

— Conduite en cas de forte pluie, de neige ou d'importantes projections d'eau

— Conduite près de travaux, de péages et dans les tunnels

— Conduite sur route sinueuse, par ex. en montagne

— Conduite tout-terrain

— Conduite dans les parkings couverts

— Conduite sur des routes avec objets métalliques encastrés, par ex. rails de chemin de fer

— Conduite sur des routes avec gravillons

— *Véhicules sans fonction empêchant tout dépassement par la droite :* conduite sur des routes à plusieurs voies de circulation si les véhicules évoluant sur la voie de dépassement conduisent plus doucement

— À la suite d'un choc sur des composants à proximité du capteur à radar, par ex. suite à une collision.

⚠ MISE EN GARDE

Si vous utilisez le régulateur de vitesse adaptatif dans les situations indiquées, il peut en résulter des accidents et des blessures graves, ainsi que des infractions à la législation.

Réaction différée

Le système ne détecte parfois qu'avec un temps de retard que le capteur à radar est exposé à des conditions ambiantes qui l'empêchent de fonctionner correctement. C'est pourquoi il se peut que d'éventuelles restrictions de fonctionnement au démarrage ou pendant la marche du véhicule ne s'affichent qu'après un certain laps de temps → page 176.

Obstacles non détectés

Le régulateur de vitesse adaptatif détecte exclusivement les véhicules qui se déplacent dans la même direction. Ne sont pas détectés :

— Les personnes

— Les animaux

— Les véhicules traversant la voie ou arrivant à contresens sur la même voie

— D'autres obstacles immobiles

Véhicules à l'arrêt

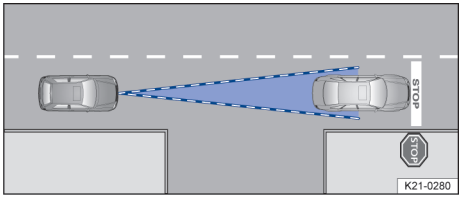

Fig. 110 Véhicule à l'arrêt

Jusqu'à environ 60 km/h (environ 37 mph), le régulateur de vitesse adaptatif réagit de façon limitée aux véhicules à l'arrêt, dans la mesure où un véhicule à l'arrêt est détecté comme tel et que votre véhicule peut, dans les limites inhérentes au système du régulateur de vitesse adaptatif, être freiné confortablement derrière le véhicule à l'arrêt. Le régulateur de vitesse adaptatif n'effectue pas de freinage d'urgence.

La réaction aux véhicules à l'arrêt dépend de l'équipement du véhicule et n'est pas disponible dans tous les pays.

Virages

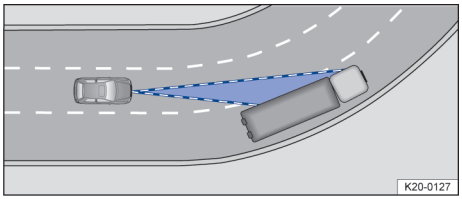

Fig. 111 Conduite en virage

Le capteur à radar effectue une mesure en ligne droite. Ainsi, il est possible que des véhicules soient détectés par erreur dans des virages serrés ou que des véhicules qui vous précèdent ne soient pas détectés → fig. 111.

Véhicules en dehors de la zone balayée par le capteur

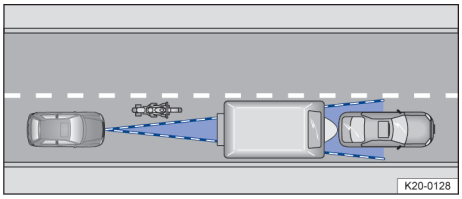

Fig. 112 Véhicule étroit

2KF012740AB

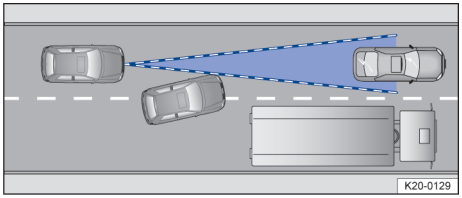

Fig. 113 Changement de voie

Le régulateur de vitesse adaptatif est susceptible de ne pas réagir ou de réagir avec retard ou de manière inopinée dans les conditions de conduite suivantes :

— Véhicules se trouvant hors de la zone de détection du capteur et roulant à faible distance de votre véhicule, par. ex. les motos → fig. 112.

— Véhicules déboîtant immédiatement devant votre véhicule sur votre propre voie → fig. 113.

— Véhicules dont les pièces rapportées ou carrosseries dépassent du véhicule ◁

Activation ou désactivation du régulateur de vitesse adaptatif

Tenez compte des ⚠ au début de ce chapitre, à la page 176.

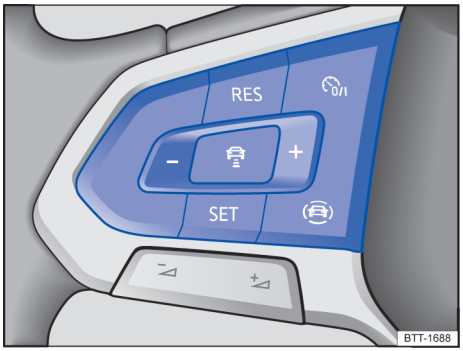

Fig. 114 Côté gauche du volant multifonction

Activation

1. Appuyez sur la touche 0/1.

   Le régulateur de vitesse adaptatif n'effectue pas encore de régulation.

Démarrage de la régulation

1. Pendant la conduite en marche avant, appuyez sur la touche SET.

   Le régulateur de vitesse adaptatif mémorise la vitesse actuelle et maintient la distance réglée. Lorsque la vitesse actuelle se situe en dehors de la plage de vitesse de consigne, le régulateur de vitesse adaptatif règle la vitesse minimale (en cas de conduite plus lente) ou la vitesse maximale (en cas de conduite plus rapide).

En outre, le TCS est activé.

Selon la situation de conduite et la version du combiné des instruments, les témoins de contrôle suivants s'allument :

Le régulateur de vitesse adaptatif est en phase de régulation.

Le régulateur de vitesse adaptatif est en phase de régulation, aucun véhicule roulant devant détecté.

Le régulateur de vitesse adaptatif est en phase de régulation, aucun véhicule roulant devant détecté.

Le régulateur de vitesse adaptatif est en phase de régulation, un véhicule roulant devant vous est détecté.

Le régulateur de vitesse adaptatif est en phase de régulation, un véhicule roulant devant vous est détecté.

Lorsque le régulateur de vitesse adaptatif n'est pas en phase de régulation, les témoins ne s'allument pas ou s'allument en gris.

Interruption de la régulation

1. Appuyez brièvement sur la touche 0/1.

   Ou : appuyez sur la pédale de frein.

   Le témoin de contrôle correspondant à la situation de conduite s'allume, la vitesse et la distance sont mémorisées.

En cas de désactivation de l'anti-patinage, la régulation s'interrompt automatiquement.

Reprise de la régulation

1. Appuyez sur la touche RES.

Le régulateur de vitesse adaptatif reprend la dernière vitesse réglée et la dernière distance réglée. L'afficheur du combiné des instruments présente la vitesse réglée, il allume les témoins de contrôle correspondant à la situation de conduite.

Désactivation

1. Appuyez longtemps sur la touche .

   La vitesse réglée est effacée.

Passage au limiteur de vitesse

1. Appuyez sur la touche .
2. Sélectionnez le limiteur de vitesse souhaité sur l'afficheur du combiné des instruments.

   Les régulateur de vitesse adaptatif est désactivé.

Selon l'équipement, la touche se trouve sur le volant multifonction ou sur le levier des clignotants et de l'inverseur-codes. ◁

Réglages du régulateur de vitesse adaptatif

Tenez compte des ⚠ au début de ce chapitre, à la page 176.

Réglage de la distance

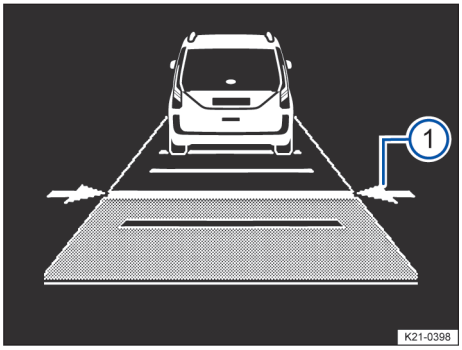

Fig. 115 Sur l'afficheur du combiné des instruments analogique : distance réglée ①, le régulateur de vitesse adaptatif est en phase de régulation (schéma de principe)

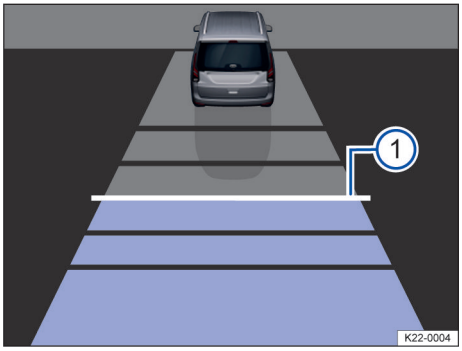

Fig. 116 Sur l'afficheur du combiné des instruments numérique : distance réglée ①, le régulateur de vitesse adaptatif est en phase de régulation (schéma de principe)

Vous pouvez régler la distance en cinq paliers, de très faible à très élevée :

1. Appuyez sur la touche .
2. Appuyez sur la touche + ou −.

   Ou : vous pouvez appuyer autant de fois que nécessaire sur la touche jusqu'à ce que la distance souhaitée soit réglée.

   L'afficheur du combiné des instruments indique le palier réglé → fig. 115 ①, → fig. 116 ①. Veuillez tenir compte de la réglementation légale du pays considéré relative à la distance minimale.

Vous pouvez définir dans le menu Assistants du système d'infodivertissement si vous souhaitez débuter la régulation avec la distance réglée à la fin du trajet précédent ou avec une distance présélectionnée.

Si le régulateur de vitesse adaptatif n'est pas actif, la distance réglée et le véhicule ne sont pas mis en évidence sur l'afficheur du combiné des instruments.

Réglage de la vitesse

Vous pouvez régler comme suit la vitesse mémorisée dans la plage de vitesse prédéfinie via les touches du volant multifonction :

+ 1 km/h (1 mph) **:** n'appuyez sur la touche RES que pendant la régulation par le régulateur de vitesse adaptatif.

2KF012740AB

- 1 km/h (1 mph) **:** n'appuyez sur la touche SET que pendant la régulation par le régulateur de vitesse adaptatif.

+ 10 km/h (5 mph) **:** Appuyez sur la touche +. La première pression permet de passer au multiple de dix (km/h) ou au multiple de cinq (mph) supérieur.

- 10 km/h (5 mph) **:** Appuyez sur la touche -. La première pression permet de passer au multiple de dix (km/h) ou au multiple de cinq (mph) inférieur.

Pour modifier en continu la vitesse mémorisée, maintenez la touche + ou - enfoncée.

⚠ MISE EN GARDE

Il existe un risque de collision lorsque la distance par rapport au véhicule qui vous précède est inférieure à la distance minimale définie ou que la différence de vitesse entre le véhicule qui vous précède et le vôtre est telle que la réduction de la vitesse par le régulateur de vitesse adaptatif n'est pas suffisante ! De plus, la distance de freinage est plus longue en cas de pluie et de conditions routières hivernales.

- Le régulateur de vitesse adaptatif peut ne pas identifier correctement toutes les situations de conduite.
- Soyez prêt à freiner le véhicule par vous-même à tout moment.
- Si vous appuyez sur l'accélérateur, la régulation de la vitesse et de la distance est annulée. Le régulateur de vitesse adaptatif ne freine pas automatiquement dans ce cas.
- Veuillez respecter les dispositions légales du pays considéré relatives à la distance minimale.
- Réglez toujours une distance plus grande en cas de pluie, de neige ou de mauvaise visibilité.

Réglage du comportement de régulation

Vous pouvez régler si vous souhaitez une régulation de vitesse sportive ou pas.

1. Paramétrez le programme de conduite souhaité dans le menu Assistants du système d'infodivertissement. ◁

Résolution des problèmes

Tenez compte des ⚠ au début de ce chapitre, à la page 176.

Régulateur de vitesse adaptatif indisponible

Le témoin de contrôle s'allume en jaune.

— Le capteur à radar est encrassé. Nettoyez le capteur à radar → page 400.

— Le champ de vision du capteur à radar est limité en raison des conditions météorologiques, comme la neige, ou à cause de résidus de produits de lavage ou de couches de produits enduites. Nettoyez le capteur à radar → page 400.

— La visibilité du capteur à radar est perturbée par des pièces rapportées, des moulures d'encadrement pour support de plaque d'immatriculation ou des autocollants. Dégagez la zone autour du capteur à radar.

— Le capteur à radar est déréglé ou endommagé, par ex. à la suite d'un endommagement de l'avant du véhicule. Contrôlez si un endommagement est visible → page 404.

— Dysfonctionnement ou défaut. Coupez le moteur et redémarrez.

— Des travaux de peinture ou des modifications conceptuelles ont été effectués à l'avant du véhicule.

— Si le problème persiste, rendez-vous dans un atelier spécialisé agréé.

Le régulateur de vitesse adaptatif ne fonctionne pas comme prévu

— Le capteur à radar est encrassé. Nettoyez le capteur à radar → page 400.

— Les limites inhérentes au système ne sont pas respectées → page 178.

— Les freins surchauffent, la régulation a été interrompue automatiquement. Laissez les freins refroidir et contrôlez de nouveau le fonctionnement.

— Si le problème persiste, rendez-vous dans un atelier spécialisé agréé.

Il n'est pas possible de démarrer la régulation

Assurez-vous que les conditions suivantes sont remplies :

— un rapport de marche avant est engagé.

— Les feux stop du véhicule sont opérationnels.

— Les feux stop de la remorque raccordée électriquement (selon le pays) sont fonctionnels.

— Le programme électronique de stabilisation (ESC) n'est pas en phase de régulation.

— La pédale de frein n'est pas enfoncée.

Bruits inhabituels durant le freinage automatique

Ce phénomène est normal et ne constitue pas un dysfonctionnement.

Les panneaux tactiles réagissent de manière inattendue

L'humidité, la saleté et la graisse peuvent limiter le bon fonctionnement des panneaux tactiles.

1. Maintenez toujours les panneaux tactiles propres et secs. ◁

Freinage d'urgence automatique

Entrée en matière

Le freinage d'urgence automatique peut détecter des collisions frontales imminentes et avertir avant qu'elles ne surviennent. Le système peut en outre vous assister lors du freinage et déclencher un freinage automatique.

Le freinage d'urgence automatique peut aider à éviter les accidents, mais il ne remplace pas la vigilance du conducteur.

Le freinage d'urgence automatique fonctionne exclusivement dans les limites inhérentes au système. Les seuils d'avertissement varient en fonction des conditions de circulation et du comportement du conducteur.

Étendue des fonctions

En fonction de l'équipement et du pays, le freinage d'urgence automatique contient les fonctions supplémentaires suivantes :

— Système de détection des piétons

— Système de détection des cyclistes

— Assistant d'évitement

— Freinage d'urgence au braquage

Si elles sont présentes, les fonctions mentionnées sont actives lorsque le freinage d'urgence automatique est activé.

Obstacles pouvant être détectés

En fonction de l'équipement et du pays, le freinage d'urgence automatique peut détecter les obstacles suivants :

— Véhicules

— Deux roues

— Piétons

Conduite avec le freinage d'urgence automatique

Vous pouvez interrompre les interventions de freinage automatiques en braquant ou en accélérant.

Vous pouvez interrompre les interventions de braquage automatiques en contre-braquant.

Processus de freinage automatique

Le freinage d'urgence automatique peut décélérer le véhicule, si nécessaire jusqu'à l'immobilisation. Par la suite, le véhicule ne sera pas immobilisé de façon durable. Appuyez sur la pédale de frein !

Durant un freinage automatique, la pédale de frein semble plus dure.

Détection des situations de conduite

Le freinage d'urgence automatique détecte les situations de conduite à l'aide d'une caméra située dans la partie supérieure du pare-brise et d'un capteur à radar à l'avant du véhicule.

2KF012740AB

⚠ MISE EN GARDE

La technique intelligente du freinage d'urgence automatique ne peut dépasser les limites imposées par les lois de la physique et fonctionne exclusivement dans les limites inhérentes au système. Le supplément de confort qu'apporte le freinage d'urgence automatique ne doit jamais vous inciter à prendre des risques. Le freinage d'urgence automatique ne peut pas empêcher la survenue d'accidents et de blessures graves. C'est au conducteur qu'incombe toujours la responsabilité de maîtriser son véhicule.

- Adaptez toujours votre vitesse et la distance de sécurité par rapport aux véhicules qui vous précèdent en fonction des conditions météorologiques et de visibilité, de l'état de la chaussée ainsi que des conditions de circulation.
- Notez que le freinage d'urgence automatique ne peut pas détecter tous les obstacles sur toute la plage de vitesse → page 185.
- Lorsque le freinage d'urgence automatique émet un avertissement, freinez immédiatement le véhicule en fonction des conditions de circulation ou évitez l'obstacle.
- Le freinage d'urgence automatique peut intervenir de manière non souhaitée, par ex. lorsque son fonctionnement est entravé. Par conséquent, n'hésitez pas à interrompre les interventions automatiques du freinage d'urgence automatique.
- Si vous n'êtes pas sûr des fonctions dont dispose votre véhicule, renseignez-vous auprès d'un atelier spécialisé qualifié avant de prendre la route.

Niveaux d'alerte et intervention de freinage

Tenez compte des ⚠ au début de ce chapitre, à la page 183.

Plages de vitesse

Le freinage d'urgence automatique est le plus efficace dans les plages de vitesse suivantes :

— Réaction aux véhicules : de 5 km/h (3 mph) à 250 km/h (155 mph) environ.

— Réaction aux deux roues : de 5 km/h (3 mph) à 250 km/h (155 mph) environ.

— Réaction aux piétons : de 5 km/h (3 mph) à 85 km/h (53 mph) environ.

L'assistance peut comprendre une alerte préventive, une alerte d'urgence, un freinage automatique ou une intervention de freinage. Une alerte de distance peut également s'afficher.

Paramètres à prendre en compte

Si et dans quelle plage de vitesse le freinage d'urgence automatique réagit aux obstacles cités dépend des facteurs suivants :

— Type d'obstacle

— Sens de déplacement de l'obstacle

— Vitesse de l'obstacle

— Vitesse du véhicule

La plage de fonctionnement peut par conséquent être réduite lorsque le véhicule s'approche à grande vitesse d'un obstacle, laissant ainsi peu de temps pour réagir.

De plus, certains niveaux d'alerte sont ignorés selon la situation : par ex., en fonction de la vitesse, aucune alerte préventive ou alerte d'urgence ne sont émises ; un freinage automatique est alors directement effectué pour protéger au mieux l'obstacle détecté.

Alerte de distance

Le freinage d'urgence automatique détecte un risque pour la sécurité si vous vous approchez trop du véhicule qui vous précède.
Le témoin de contrôle est allumé.
Augmentez la distance !

Alerte préventive

Le freinage d'urgence automatique détecte un risque de collision et vous prépare à un éventuel freinage d'urgence.
Un signal sonore d'avertissement retentit et le témoin d'alerte rouge s'allume. Freinez ou évitez l'obstacle !

Alerte d'urgence

Si vous ne réagissez pas à l'alerte préventive, un bref à-coup de freinage peut avoir lieu pour attirer votre attention sur le risque de collision croissant. Freinez ou évitez l'obstacle !

Freinage automatique

Le freinage d'urgence automatique peut freiner automatiquement le véhicule en augmentant la force de freinage par paliers successifs. La réduction de la vitesse peut permettre d'atténuer les conséquences d'un accident.

Intervention de freinage

Si le système constate que vous freinez de manière insuffisante en cas de collision imminente, le freinage d'urgence automatique peut augmenter la force de freinage et aider ainsi le conducteur à éviter la collision. La fonction d'intervention de freinage n'intervient que tant que vous actionnez la pédale de frein à fond. ◁

Limites du freinage d'urgence automatique

Tenez compte des ⚠ au début de ce chapitre, à la page 183.

Directement après le démarrage du véhicule, le freinage d'urgence automatique est indisponible ou disponible seulement de façon limitée. Durant cette période, le témoin de contrôle s'allume sur l'afficheur du combiné des instruments.

Le freinage d'urgence automatique est soumis à certaines limites physiques et inhérentes au système. Vous devez par conséquent toujours rester attentif et intervenir vous-même si nécessaire !

Réaction différée

Le système ne détecte parfois qu'avec un temps de retard que la caméra ou le capteur à radar est exposé à des conditions ambiantes qui l'empêchent de fonctionner correctement. C'est pourquoi il se peut que d'éventuelles restrictions de fonctionnement au démarrage ou pendant la marche du véhicule ne s'affichent qu'après un certain laps de temps → page 183.

Obstacles non détectés

Le freinage d'urgence automatique ne réagit pas ou tardivement aux obstacles suivants :

— Véhicules circulant en dehors de la zone balayée par le capteur et se déplaçant à faible distance de votre véhicule, par ex. véhicules roulant en décalé ou motos.

— Véhicules déboîtant immédiatement devant votre véhicule sur votre voie.

— Véhicules dont les pièces rapportées ou carrosseries dépassent du véhicule.

— Véhicules arrivant en sens inverse ou traversant la voie.

— Piétons à l'arrêt ou arrivant en sens inverse ; sans système de détection des piétons, généralement aucune réaction aux personnes.

— Cyclistes à l'arrêt ou arrivant en sens inverse ; sans système de détection des cyclistes, également aucune réaction aux cyclistes traversant la voie.

— En présence de piétons et de cyclistes qui ne sont pas détectés comme tels, parce qu'ils sont par ex. totalement ou partiellement cachés.

Restrictions de fonctionnement

Le freinage d'urgence automatique est susceptible de ne pas réagir ou de réagir tardivement ou de manière inopinée dans les situations suivantes :

— Dans des virages très serrés.

— Conduite en cas de forte pluie, de neige, de brouillard ou d'importantes projections d'eau.

— Conduite dans les parkings ou les tunnels.

2KF012740AB

— Conduite sur des routes avec objets métalliques encastrés, par ex. rails de chemin de fer
— Conduite en marche arrière.
— En cas de régulation ou de dysfonctionnement de l'ESC.
— Si le capteur à radar ou le champ de vision de la caméra est encrassé, masqué ou endommagé.
— En cas de dysfonctionnement de plusieurs feux stop sur le véhicule.
— En cas de dysfonctionnement de plusieurs feux stop sur la remorque (en fonction du pays) ou sur le porte-vélos raccordés électriquement.
— Lorsque le véhicule accélère fortement ou que l'accélérateur est enfoncé à fond.
— Dans des conditions de circulation complexes, par ex. en présence d'îlots directionnels.
— En cas de situations de circulation difficiles à interpréter, par ex. véhicules qui vous précèdent freinant fortement ou changeant brusquement de direction.
— En cas de soleil bas, d'obscurité ou d'éblouissement par les véhicules arrivant en sens opposé.
— Lors d'entrée dans un tunnel ou de sortie d'un tunnel.
— En cas de dysfonctionnement du freinage d'urgence automatique.

Désactivation du freinage d'urgence automatique

Pour des raisons inhérentes au système, le freinage d'urgence automatique n'est pas adapté aux situations suivantes et doit être désactivé → ⚠ :

— Lorsque le véhicule roule sur des routes non ouvertes au public (par ex. conduite tout-terrain ou sur circuit de course).
— Lorsque le véhicule est remorqué ou transbordé.
— Lorsque des pièces rapportées masquent le capteur à radar ou la caméra.
— Lorsque la caméra ou le capteur à radar est défectueux.
— À la suite d'un choc sur des composants à proximité du capteur à radar, par ex. suite à une collision.
— Si le pare-brise est endommagé dans le champ de vision de la caméra.
— À la suite de plusieurs déclenchements indésirables.

⚠ MISE EN GARDE

Si vous ne désactivez pas le freinage d'urgence automatique dans les situations indiquées, il peut s'ensuivre des accidents et des blessures graves. ◁

Assistant d'évitement

📖 **Tenez compte des ⚠ au début de ce chapitre, à la page 183.**

L'assistant d'évitement peut permettre de contourner un obstacle dans des situations de conduite critiques.

Si vous braquez après une alerte d'urgence pour éviter un obstacle, l'assistant d'évitement peut vous aider. L'assistant d'évitement freine chaque roue et vous aide en effectuant une intervention de braquage de correction tant que vous braquez.

Plage de vitesse

L'assistant d'évitement est disponible sur une plage de vitesse d'environ 30 km/h (environ 20 mph) à environ 150 km/h (environ 90 mph).

Limites

L'assistant d'évitement ne réagit pas à des objets ou des animaux traversant la chaussée. Tenez également compte des limites fondamentales du freinage d'urgence automatique → page 185. ◁

Assistant de freinage d'urgence au braquage

Tenez compte des ⚠ au début de ce chapitre, à la page 183.

L'assistant de freinage d'urgence au braquage peut empêcher que le véhicule entre en collision avec un véhicule arrivant en sens inverse lors d'un changement de direction.

Si votre véhicule risque d'entrer en collision avec un véhicule arrivant en sens inverse au moment où vous changez de direction, l'assistant de freinage d'urgence au braquage peut freiner votre véhicule. Votre véhicule peut ainsi être maintenu sur sa voie.

Plage de vitesse

L'assistant de freinage d'urgence au braquage fonctionne jusqu'à environ 20 km/h (environ 15 mi/h).

Limites

L'assistant de freinage d'urgence au braquage est uniquement disponible si vous avez actionné les clignotants, braqué le volant et ainsi initié un changement de direction. Après un passage de la circulation à droite à la circulation à gauche ou inversement, l'assistant de freinage d'urgence au braquage n'est disponible qu'après 30 minutes ou plus.

L'assistant de freinage d'urgence au braquage ne réagit pas aux personnes, aux animaux ni aux véhicules traversant la chaussée ainsi qu'aux objets non détectés comme véhicules. Tenez également compte des limites fondamentales du freinage d'urgence automatique → page 185.

Utilisation du freinage d'urgence automatique

Tenez compte des ⚠ au début de ce chapitre, à la page 183.

Le freinage d'urgence automatique et toutes les fonctions associées en fonction du pays sont automatiquement activées lorsque vous mettez le contact.

Toutefois, le freinage d'urgence automatique n'est pas ou que partiellement disponible tant que le témoin de contrôle est allumé.

Nous recommandons de toujours laisser en marche le freinage d'urgence automatique et toutes les fonctions associées en fonction du pays. Exceptions : → page 185.

Activation ou désactivation

Vous pouvez activer ou désactiver manuellement le freinage d'urgence automatique et consulter l'état d'activation.

Sur l'afficheur du combiné des instruments :

1. Appuyez sur la touche .
2. Activez ou désactivez le freinage d'urgence automatique.

En fonction de l'équipement du véhicule, dans le système d'infodivertissement → page 35 :

1. Accédez au menu Aides conduite
2. Activez ou désactivez le freinage d'urgence automatique dans le sous-menu correspondant.

OFF

Si vous désactivez le freinage d'urgence automatique, toutes les fonctions associées sont également désactivées en fonction du pays. Le témoin de contrôle jaune s'allume sur l'afficheur du combiné des instruments.

Si le freinage d'urgence automatique a été désactivé automatiquement, par exemple lorsqu'un remorquage est identifié, le témoin de contrôle jaune s'allume également.

Réglage des fonctions présentes en fonction du pays

Lorsque le freinage d'urgence automatique est activé, vous pouvez effectuer les réglages suivants (selon le pays) dans le menu Assistants du système d'infodivertissement :

1. Activation et désactivation de l'alerte de distance.

2KF012740AB

2. Activation et désactivation de l'assistance d'évitement.
3. Activation et désactivation de l'assistant de freinage au braquage. ◁

Résolution des problèmes

Tenez compte des ⚠ au début de ce chapitre, à la page 183.

Le freinage d'urgence automatique démarre

Le témoin de contrôle s'allume en blanc.

— Le freinage d'urgence automatique est momentanément indisponible ou disponible de façon limitée. Après un court trajet en ligne droite, le freinage d'urgence automatique devient disponible et le témoin de contrôle s'éteint. Si le véhicule ne démarre pas, le témoin de contrôle est allumé en permanence.

Le freinage d'urgence automatique est indisponible ou disponible de façon limitée

Le témoin de contrôle s'allume en jaune et un message apparaît.

— Le capteur à radar ou le champ visuel de la caméra sont encrassés. Nettoyez le capteur à radar et le pare-brise → page 398.

— Le champ de vision du capteur à radar ou de la caméra est limité en raison des conditions météorologiques, comme la neige, ou à cause de résidus de produits de lavage ou de couches de produit. Nettoyez le capteur à radar et le pare-brise → page 398.

— La visibilité du capteur à radar est perturbée par des pièces rapportées, des moulures d'encadrement pour support de plaque d'immatriculation ou des autocollants. Dégagez la zone autour du capteur à radar.

— Le champ de vision de la caméra est entravé par des pièces rapportées ou des autocollants. Laissez la zone autour du champ de vision de la caméra dégagée.

— Le capteur à radar ou la caméra sont déréglés ou endommagés, par ex. en raison d'un endommagement de la face avant du véhicule ou du pare-brise. Contrôlez si un endommagement est visible → page 404.

— *Véhicules à transmission intégrale :* L'TCS est désactivé.

— La caméra a été automatiquement désactivée en raison de températures élevées ou d'une exposition prolongée à la lumière directe du soleil. Lorsque la caméra est de nouveau disponible, le freinage d'urgence automatique est également disponible.

— Des travaux de peinture ou des modifications conceptuelles ont été effectués à l'avant du véhicule.

— Si le problème persiste, désactivez le freinage d'urgence automatique et rendez-vous dans un atelier spécialisé agréé.

Le freinage d'urgence automatique ne fonctionne pas comme prévu ou se déclenche plusieurs fois de manière intempestive

— Le capteur à radar ou le champ visuel de la caméra sont encrassés. Nettoyez le capteur à radar et le pare-brise → page 398.

— Les limites inhérentes au système ne sont pas respectées → page 185.

— Le soleil est bas ou il fait sombre.

— Si le problème persiste, désactivez le freinage d'urgence automatique et rendez-vous dans un atelier spécialisé agréé.

Les panneaux tactiles réagissent de manière inattendue

L'humidité, la saleté et la graisse peuvent limiter le bon fonctionnement des panneaux tactiles.

1. Maintenez toujours les panneaux tactiles propres et secs. ◁

Système maintien de voie

Entrée en matière

Le système maintien de voie aide le conducteur à maintenir le véhicule dans la voie, dans les limites inhérentes au système. Cette fonction n'est pas adaptée ni conçue pour maintenir d'elle-même le véhicule sur sa voie.

Grâce à une caméra installée derrière le pare-brise, le système maintien de voie détecte la délimitation de la voie de circulation. Si le véhicule s'approche trop près d'une délimitation de voie détectée, le système vous avertit par une intervention de braquage de correction. Le conducteur peut à tout moment neutraliser l'intervention du braquage de correction.

Plage de vitesse

Le système maintien de voie peut déjà réguler la trajectoire lorsqu'une délimitation de voie a été détectée, à partir d'environ 60 km/h (environ 35 mph) (état du système actif).

MISE EN GARDE

La technique intelligente du système maintien de voie ne peut dépasser les limites imposées par les lois de la physique et fonctionne exclusivement dans les limites inhérentes au système. Un manque d'attention ou de surveillance lors de l'utilisation du système maintien de voie risque de provoquer des accidents ainsi que des blessures graves. Le système ne saurait remplacer la vigilance et les mouvements de braquage du conducteur.

- Adaptez toujours votre vitesse et la distance de sécurité par rapport aux véhicules qui vous précèdent en fonction des conditions météorologiques et de visibilité, de l'état de la chaussée ainsi que des conditions de circulation.
- Laissez toujours vos mains sur le volant pour être prêt à braquer à tout moment. La responsabilité du maintien de la voie incombe toujours au conducteur.
- Corrigez immédiatement toute intervention indésirable du système en braquant.
- Tenez compte des indications sur l'afficheur du combiné des instruments et agissez en fonction des invites si conditions de circulation le permettent.
- Observez toujours attentivement les abords du véhicule et conduisez en anticipant.
- Si le champ de vision de la caméra est encrassé, masqué ou endommagé, le fonctionnement du système maintien de voie risque d'être entravé. ◁

Limites du système maintien de voie

Tenez compte des ⚠ au début de ce chapitre, à la page 189.

Délimitations de voie non ou pas correctement détectées

Le système maintien de voie ne détecte pas correctement toutes les délimitations de voie. Il est possible que le système maintien de voie ne régule pas lorsque les délimitations de voie ne sont pas détectées. Soyez toujours prêt à braquer le véhicule à tout moment.

La mauvaise qualité des chaussées mais aussi leurs structures, les réflexions et effets d'éblouissement sur la chaussée ainsi que la présence d'objets peuvent être détectés par erreur comme des signalisations au sol par l'assistant de maintien de voie. Corrigez immédiatement toute intervention indésirable du système.

Désactivation temporaire du système maintien de voie

Il est possible que, dans les situations suivantes, le système maintien de voie intervienne de manière non souhaitée ou ne régule pas. C'est pourquoi la vigilance du conducteur est particulièrement importante dans ces situations. Désactivez le système maintien de voie temporairement :

— En cas de conduite très dynamique.

2KF012740AB

— En cas de mauvaises conditions météorologiques et routières.
— Dans les zones de travaux.
— Avant des bosses ou des trous.
— En cas de conduite hors autoroutes et routes secondaires bien aménagées.

⚠ MISE EN GARDE

Si vous ne désactivez pas le système maintien de voie dans les situations indiquées, il peut s'ensuivre des accidents et des blessures graves.

Système maintien de voie non disponible

Le système n'est pas disponible dans les conditions suivantes (statut du système passif) :

— La vitesse du véhicule est inférieure à environ 55 km/h (30 mph).
— Le système maintien de voie n'a pas détecté de délimitation de voie.
— Les voies sont trop étroites ou les virages serrés.
— Temporairement en cas de conduite très dynamique.
— Avant un changement de voie manuel lorsque le clignotant est enclenché.
— En cas de correction par le conducteur d'une intervention du système.
— En cas d'absence de réaction du conducteur à une invite d'intervention conducteur.

Dysfonctionnements

⚠ MISE EN GARDE

L'efficacité des systèmes peut être considérablement compromise lorsque les composants et systèmes ont été installés en deuxième monte, par ex. par un carrossier-transformateur. Sur les véhicules avec superstructures ou ayant été transformés, le fonctionnement correct de certains systèmes peut par conséquent être compromis ou adapté.

- Faites-vous confirmer par le carrossier-transformateur que les systèmes fonctionnent correctement.

Conduite avec le système maintien de voie

Tenez compte des ⚠ au début de ce chapitre, à la page 189.

Activation ou désactivation

En fonction du pays, le système maintien de voie est toujours activé après la mise du contact. Vous pouvez en outre activer ou désactiver manuellement le système maintien de voie et consulter l'état d'activation.

Sur l'afficheur du combiné des instruments :

1. Appuyez sur la touche .
2. Activez ou désactivez le système maintien de voie.

Selon l'équipement, la touche se trouve sur le volant multifonction ou sur le levier des clignotants et de l'inverseur-codes.

Dans le système d'infodivertissement :

1. Accédez au menu Aides conduite
2. Activez ou désactivez le système maintien de voie dans le sous-menu correspondant.

Lorsque le régulateur de vitesse adaptatif avec centrage dans la voie est activé, le système maintien de voie l'est aussi.

Le système maintien de voie peut se désactiver automatiquement en cas de dysfonctionnement du système.

Affichages

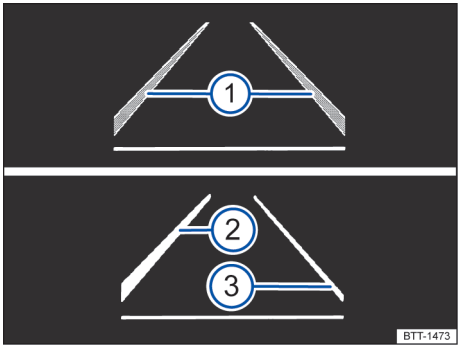

Fig. 117 Sur l'afficheur du combiné des instruments : affichages du système maintien de voie (schéma de principe)

① Délimitation de voie détectée. Le système n'est pas en phase de régulation.

② Délimitation de voie détectée. Le système est en phase de régulation du côté représenté.

③ Le système n'est pas prêt à réguler. En fonction de l'équipement, aucune ligne blanche ou une fine ligne blanche est affichée.

En plus, selon l'équipement du véhicule, d'autres détails de la délimitation de voie peuvent apparaître sur l'afficheur du combiné des instruments par exemple, des marquages de la voie représentés en pointillé.

Selon la situation de conduite et la version du combiné des instruments, les témoins de contrôle suivants s'allument :

système actif et prêt à réguler

système actif et prêt à réguler

le système est en phase de régulation (intervention de braquage correctrice).

le système est en phase de régulation (intervention de braquage correctrice).

Si aucun témoin de contrôle n'est allumé, le système n'est soit pas prêt à réguler (état du système passif), soit désactivé.

Lors d'une régulation active du régulateur de vitesse adaptatif avec centrage dans la voie, aucune intervention de braquage ni aucun affichage du système maintien de voie n'a lieu.

Invite d'intervention conducteur

Si vous n'agissez pas sur le volant, le système vous incite, via un message apparaissant sur l'afficheur du combiné des instruments et des signaux sonores d'avertissement, à vous remettre au centre de la voie.

Si vous ne réagissez pas à ces signaux, le système passe en mode passif.

En fonction de l'équipement, l'assistance inactivité conducteur est activée si Driver State Assist est activé dans le système d'infodivertissement.

Indépendamment de l'activité de braquage, vous êtes en outre invité, via un message apparaissant sur l'afficheur du combiné des instruments et des signaux sonores d'avertissement, à rouler au centre de votre propre voie si la durée de l'intervention de braquage se prolonge.

Vibration du volant

Le volant peut vibrer dans les situations suivantes :

— Lorsque le système ne détecte plus aucune voie au cours d'un braquage de correction très fort.

Il est également possible de sélectionner l'option ***Vibration*** ou ***Vibration du volant*** dans le menu Aides conduite du système d'infodivertissement. Dans ce cas, le volant se met à vibrer lorsque le véhicule dépasse une délimitation de voie détectée, le système maintien de voie étant actif. ◁

2KF012740AB

Résolution des problèmes

Tenez compte des ⚠ au début de ce chapitre, à la page 189.

ou Système maintien de voie non disponible

Le témoin s'allume en jaune et dépend de la version du combiné d'instruments. De plus, l'afficheur du combiné des instruments indique un message correspondant.

— Le champ de vision de la caméra est encrassé. Nettoyez le pare-brise → page 398.

— Le champ de vision de la caméra est limité en raison des conditions météorologiques, comme la neige, ou à cause de résidus de produits de lavage ou de revêtements. Nettoyez le pare-brise → page 398.

— Le champ de vision de la caméra est entravé par des pièces rapportées ou des autocollants. Laissez la zone autour du champ de vision de la caméra dégagée.

— La caméra est déréglée ou endommagée, par ex. à la suite d'un endommagement du pare-brise. Contrôlez si un endommagement est visible → page 404.

— La caméra a été automatiquement désactivée en raison de températures élevées ou d'une exposition prolongée à la lumière directe du soleil. Lorsque la caméra est de nouveau disponible, le système maintien de voie est également disponible. Coupez le moteur et redémarrez.

— Dysfonctionnement ou défaut. Coupez le moteur et redémarrez.

— Si le problème persiste, rendez-vous dans un atelier spécialisé agréé.

Après avoir mis le contact, la détection d'une erreur système peut prendre plusieurs secondes.

Si le système maintien de voie n'est pas disponible, le régulateur de vitesse adaptatif avec centrage dans la voie ne l'est pas non plus.

Si le système maintien de voie n'est pas disponible, l'assistance inactivité conducteur ne l'est pas non plus.

Le système se comporte de façon inattendue

1. Ne montez aucun objet sur le volant.

Les panneaux tactiles réagissent de manière inattendue

L'humidité, la saleté et la graisse peuvent limiter le bon fonctionnement des panneaux tactiles.

1. Maintenez toujours les panneaux tactiles propres et secs. ◁

Régulateur de vitesse adaptatif avec centrage dans la voie

Entrée en matière

Le régulateur de vitesse adaptatif avec centrage dans la voie peut maintenir la distance que vous avez sélectionnée par rapport aux véhicules qui vous précèdent et rester sur la position préférée dans la voie dans les limites inhérentes au système (guidage sur la voie).

Le régulateur de vitesse adaptatif avec centrage dans la voie utilise les mêmes capteurs que le régulateur de vitesse adaptatif et le système maintien de voie. Vous devez donc lire attentivement les informations sur les systèmes mentionnés et tenir compte des limites inhérentes au système et des remarques qui y figurent.

Le véhicule dispose-t-il d'un régulateur de vitesse adaptatif avec centrage dans la voie ?

Si le véhicule est doté du régulateur de vitesse adaptatif avec centrage dans la voie, le volant multifonction est doté de la touche .

Plage de vitesse

Le régulateur de vitesse adaptatif avec centrage dans la voie régule sur une plage de vitesses comprise entre environ 30 km/h (environ 20 mph) et environ 210 km/h (environ 130 mph), étendue pour le centrage dans la voie de 0 km/h (0 mph) à environ 250 km/h (environ 155 mph). La

plage de vitesse peut varier en fonction du pays.

Conduite avec le régulateur de vitesse adaptatif avec centrage dans la voie

Le régulateur de vitesse adaptatif avec centrage dans la voie régule automatiquement la vitesse et dirige le véhicule. Dans les limites inhérentes au système, le régulateur de vitesse adaptatif avec centrage dans la voie peut également ralentir votre propre véhicule jusqu'à l'arrêt derrière un véhicule qui s'arrête et le redémarrer automatiquement.

Vous pouvez à tout moment neutraliser la régulation par le régulateur de vitesse adaptatif avec centrage dans la voie.

Affichages

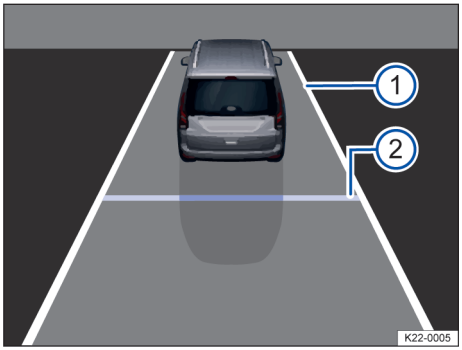

Fig. 118 Sur l'afficheur du combiné d'instruments : affichage en cas de régulation active (schéma de principe)

① Centrage dans la voie activé.
② Distance réglée.

Selon l'équipement, d'autres détails peuvent apparaître sur l'afficheur du combiné d'instruments, par exemple les véhicules qui vous précèdent et des marquages au sol en pointillés.

En fonction de l'équipement, des témoins sur l'afficheur du combiné des instruments indiquent le statut du régulateur de vitesse adaptatif avec centrage dans la voie :

Régulateur de vitesse adaptatif avec centrage dans la voie actif, indication distance et centrage dans la voie actifs

Régulateur de vitesse adaptatif avec centrage dans la voie actif, indication distance active et centrage dans la voie passif

Invite d'intervention conducteur

Si vous enlevez les mains du volant, au bout de quelques secondes le système vous incite, via un message apparaissant sur l'afficheur du combiné d'instruments et des signaux sonores d'avertissement, à reprendre le contrôle de la direction.

Si vous ne réagissez pas, le régulateur de vitesse adaptatif avec centrage dans la voie est désactivé.

Autrement, l'assistance inactivité conducteur est activée selon l'équipement.

MISE EN GARDE

La technique intelligente du régulateur de vitesse adaptatif avec centrage dans la voie ne peut dépasser les limites imposées par les lois de la physique et fonctionne exclusivement dans les limites inhérentes au système. Un manque d'attention ou de surveillance lors de l'utilisation du régulateur de vitesse adaptatif avec centrage dans la voie risque de provoquer des accidents ainsi que des blessures graves. Le système ne saurait remplacer la vigilance du conducteur.

- Adaptez toujours votre vitesse et la distance par rapport aux véhicules qui vous précèdent en fonction des conditions météorologiques et de visibilité, de l'état de la chaussée ainsi que des conditions de circulation.
- N'utilisez jamais le régulateur de vitesse adaptatif avec centrage dans la voie lorsque la visibilité est mauvaise, dans de fortes montées et sur des routes sinueuses ou glissantes, par exemple sur neige, verglas, chaussée mouillée ou gravillons, et sur des routes inondées.
- N'utilisez jamais le régulateur de vitesse adaptatif avec centrage dans la voie en cas de conduite tout-terrain ou sur routes non stabilisées. Le régulateur de vitesse adaptatif avec centrage dans la voie a été exclusivement conçu pour

2KF012740AB

une utilisation du véhicule sur routes stabilisées.

- Le régulateur de vitesse adaptatif avec centrage dans la voie ne réagit pas aux personnes, aux animaux ni aux véhicules traversant ou arrivant en sens opposé sur la même voie.
- Reprenez immédiatement le contrôle du véhicule si une invite d'intervention conducteur apparaît sur l'afficheur du combiné des instruments ou si le régulateur de vitesse adaptatif avec centrage dans la voie ne parvient pas à réduire suffisamment la vitesse.
- Freinez si le véhicule se met à rouler de manière inopinée, par ex. après une invite d'intervention conducteur.
- Laissez toujours vos mains sur le volant pour pouvoir braquer vous-même à tout moment. La responsabilité du maintien de la voie incombe toujours au conducteur.
- Soyez à tout moment prêt à réguler vous-même la vitesse. ◁

Commande du régulateur de vitesse adaptatif avec centrage dans la voie

Tenez compte des ⚠ au début de ce chapitre, à la page 192.

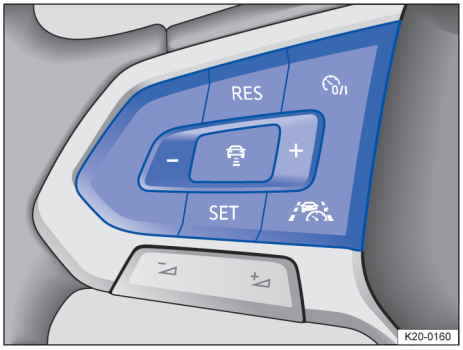

Fig. 119 Côté gauche du volant multifonction

Activation et lancement de la régulation

1. Lorsque le régulateur de vitesse adaptatif est activé en marche avant, appuyez sur la touche sur le volant multifonction.

   Le véhicule passe du régulateur de vitesse adaptatif au régulateur de vitesse adaptatif avec centrage dans la voie.

Selon la situation de conduite, le véhicule bascule au statut de système suivant dans le régulateur de vitesse adaptatif avec centrage dans la voie :

— Lorsque le régulateur de vitesse adaptatif est en phase de régulation, le régulateur de vitesse adaptatif avec centrage dans la voie maintient la vitesse actuelle et la distance définie par rapport au véhicule précédent (statut de système passif).

  Lorsque le marquage au sol est détecté, le véhicule est maintenu dans la voie au moyen de braquages (statut du système actif).

— Lorsque le régulateur de vitesse adaptatif n'est pas en phase de régulation, le régulateur de vitesse adaptatif avec centrage dans la voie est allumé, mais il reste désactivé.

1. Appuyez sur la touche SET.

   Le régulateur de vitesse adaptatif avec centrage dans la voie bascule en statut actif ou passif en fonction de la situation de conduite.

Le témoin de contrôle correspondant s'allume sur l'afficheur du combiné d'instruments. Un message est également affiché.

Interruption de la régulation

1. Appuyez brièvement sur la touche .

   Ou : appuyez sur la pédale de frein.

   La distance réglée reste mémorisée.

Basculer en régulateur de vitesse adaptatif

1. Appuyez sur la touche du volant multifonction.

   Le véhicule bascule du régulateur de vitesse adaptatif avec centrage dans la

voie au statut de système du régulateur de vitesse adaptatif correspondant à la situation de conduite.

Autres réglages

Les autres commandes du régulateur de vitesse adaptatif avec centrage dans la voie correspondent à la commande du régulateur de vitesse adaptatif → page 181.

Résolution des problèmes

Tenez compte des ⚠ au début de ce chapitre, à la page 192.

Le régulateur de vitesse adaptatif avec centrage dans la voie est indisponible ou ne fonctionne pas comme prévu

Le témoin de contrôle s'allume en jaune. De plus, l'afficheur du combiné des instruments indique un message correspondant.

— Les capteurs présentent un dysfonctionnement. Consultez les causes et les actions correctives décrites dans les informations relatives au régulateur de vitesse adaptatif → page 182 ou au système de maintien de voie → page 192.

— Dysfonctionnement ou défaut. Coupez le moteur et redémarrez.

— Les limites inhérentes au système ne sont pas respectées.

— Si le problème persiste, rendez-vous dans un atelier spécialisé agréé.

Prendre le contrôle de la direction.

Le témoin d'alerte s'allume en blanc et un message apparaît sur l'afficheur du combiné d'instruments. Vous avez lâché le volant pendant quelques secondes.

1. Touchez le volant et reprenez la conduite du véhicule.

Prendre immédiatement le contrôle de la direction.

Le témoin d'alerte s'allume en rouge et un message apparaît sur l'afficheur du combiné d'instruments. Selon la situation de conduite, un avertissement sonore est émis ou le volant vibre. Vous avez lâché le volant depuis longtemps ou les limites inhérentes au système ont été atteintes.

1. Saisissez immédiatement le volant et reprenez la conduite du véhicule.

Le régulateur de vitesse adaptatif avec centrage dans la voie s'éteint automatiquement

— Véhicules sans assistance inactivité conducteur :

Vous avez lâché le volant pendant une période prolongée.

— Dysfonctionnement ou défaut. Coupez le moteur et redémarrez.

— Si le problème persiste, rendez-vous dans un atelier spécialisé agréé.

La régulation est soudainement interrompue

— Vous avez actionné la commande des clignotants.

Assistance inactivité conducteur

Entrée en matière

L'assistance inactivité conducteur peut détecter l'inactivité du conducteur et maintenir de lui-même le véhicule sur la trajectoire et, si nécessaire, le freiner jusqu'à l'immobilisation. Le système peut ainsi contribuer activement à éviter un accident ou à en atténuer les conséquences.

L'assistance inactivité conducteur utilise les mêmes capteurs que le régulateur de vitesse adaptatif et le système maintien de voie. Vous devez donc lire attentivement les informations sur les systèmes mentionnés et tenir compte des limites inhérentes au système et des remarques qui y figurent.

⚠ MISE EN GARDE

La technique intelligente de l'assistance inactivité conducteur ne peut dépasser les limites imposées par les lois de la physique et fonctionne exclusivement dans

2KF012740AB

les limites inhérentes au système. C'est toujours au conducteur qu'incombe la responsabilité de la conduite du véhicule.

- Adaptez toujours votre vitesse et la distance de sécurité par rapport aux véhicules qui vous précèdent en fonction des conditions météorologiques et de visibilité, de l'état de la chaussée ainsi que des conditions de circulation.
- L'assistance inactivité conducteur ne peut pas toujours empêcher de lui-même la survenue d'accidents et de blessures graves.
- Lorsque le capteur à radar ou la caméra frontale sont masqués ou déréglés, l'assistance inactivité conducteur peut effectuer des interventions de freinage ou de braquage indésirables.
- L'assistance inactivité conducteur ne réagit pas aux personnes, aux animaux ni aux véhicules traversant la chaussée ou arrivant à contresens sur la même voie.

Conduite avec assistance inactivité conducteur

Tenez compte des ⚠ au début de ce chapitre, à la page 195.

Activation ou désactivation

Vous pouvez activer ou désactiver l'assistance inactivité conducteur dans le menu Assistants du système d'infodivertissement.

À l'état de marche, l'assistance inactivité conducteur n'est activée que dans les conditions suivantes :

— Le régulateur de vitesse adaptatif avec centrage dans la voie ou le système maintien de voie est activé.

— Le système a détecté des délimitations de voie à gauche et à droite du véhicule.

L'assistance inactivité conducteur peut se désactiver automatiquement en cas de dysfonctionnement du système.

Si le système maintien de voie n'est pas disponible, l'assistance inactivité conducteur ne l'est pas non plus.

Invite d'intervention conducteur

L'assistance inactivité conducteur invite un conducteur inactif, par des alertes sonores ainsi que par des à-coups de freinage, à reprendre le contrôle du véhicule. De plus, l'afficheur du combiné d'instruments indique un message correspondant et le volume du système d'infodivertissement est baissé.

Intervention du système

Si le conducteur ne réagit pas, le système peut freiner le véhicule et le maintenir sur la trajectoire. L'un des témoins de contrôle suivants s'allume sur l'afficheur du combiné d'instruments :

Le système est en phase de régulation.

Le système est en phase de régulation.

Vous pouvez à tout moment neutraliser la régulation en braquant, en accélérant ou en freinant fortement.

Lorsque l'assistance inactivité conducteur est en phase de régulation, les autres usagers de la route sont avertis comme suit :

— Le signal de détresse est activé après un bref délai.

— Le véhicule klaxonne en fonction de la vitesse.

Si la distance d'arrêt est suffisante, le système ralentit le véhicule, si nécessaire jusqu'à son immobilisation.

Dès que le véhicule est à l'arrêt, voici ce qu'il se produit :

— Le frein de parking est activé.

— Le rapport **P** est engagé.

— Les portes sont déverrouillées.

— L'éclairage intérieur se met en marche.

— En fonction de l'équipement, un appel d'urgence (eCall) est émis.

⚠ MISE EN GARDE

Lorsque l'assistance inactivité conducteur se déclenche de façon intempestive, cela peut provoquer des accidents et des blessures graves.

- Si le véhicule se comporte de manière inattendue, interrompez l'intervention de l'assistance inactivité conducteur en braquant, en freinant ou en accélérant fortement.
- Désactivez le système maintien de voie.
- N'utilisez pas le régulateur de vitesse adaptatif avec centrage dans la voie.
- Rendez-vous immédiatement dans un atelier spécialisé agréé et faites contrôler le système.

Résolution des problèmes

Tenez compte des ⚠ au début de ce chapitre, à la page 195.

Assistance inactivité conducteur indisponible

Dysfonctionnement ou défaut. Le témoin de contrôle s'allume en jaune. De plus, l'afficheur du combiné des instruments indique un message correspondant.

1. Coupez le moteur et redémarrez.
2. Si le problème persiste, désactivez l'assistance inactivité conducteur et rendez-vous dans un atelier spécialisé agréé.

Les panneaux tactiles réagissent de manière inattendue

L'humidité, la saleté et la graisse peuvent limiter le bon fonctionnement des panneaux tactiles.

1. Maintenez toujours les panneaux tactiles propres et secs.

Assistance angles morts

Entrée en matière

L'assistance angles morts assiste le conducteur en détectant les conditions de circulation à l'arrière du véhicule.

Les capteurs à radar surveillent la zone située derrière le véhicule. Le système mesure la distance et la différence de vitesse par rapport à d'autres véhicules et informe le conducteur par des signaux optiques dans les rétroviseurs extérieurs.

Limites inhérentes au système

N'utilisez l'assistance angles morts que sur des routes stabilisées.

Dans les situations de conduite suivantes, l'assistance angles morts peut ne pas interpréter correctement les conditions de circulation :

— Dans les virages serrés

— En cas de conduite au milieu de deux voies de circulation

— Sur des voies de largeur différente

— En haut d'une côte

— Lorsque les conditions météorologiques sont défavorables

— En présence d'aménagements spéciaux sur l'accotement, par ex. glissières de sécurité hautes ou décalées

⚠ MISE EN GARDE

La technique intelligente de l'assistance angles morts ne peut dépasser les limites imposées par les lois de la physique et fonctionne exclusivement dans les limites inhérentes au système. Le supplément de confort qu'apporte l'assistance angles morts ne doit jamais vous inciter à prendre des risques. Une utilisation négligée et involontaire de l'assistance angles morts risque de provoquer des accidents ainsi que des blessures graves. Le système ne saurait remplacer la vigilance du conducteur.

- Adaptez toujours votre vitesse et la distance de sécurité par rapport aux véhicules qui vous précèdent en fonction des conditions météorologiques et de visibilité, de l'état de la chaussée ainsi que des conditions de circulation.
- Laissez toujours vos mains sur le volant pour être prêt à braquer à tout moment.
- Tenez compte des affichages dans les boîtiers des rétroviseurs extérieurs ainsi que sur le combiné des instruments et suivez les instructions.
- Observez toujours autour du véhicule.

2KF012740AB

- N'utilisez jamais l'assistance angles morts lorsque les capteurs à radar sont encrassés, recouverts ou endommagés. Dans de tels cas, le fonctionnement du système peut être perturbé.
- En cas d'ensoleillement, la visibilité du signal optique dans le rétroviseur extérieur peut être réduite.

Le calibrage des capteurs à radar se fait sur les premiers kilomètres après la livraison du véhicule ou après réparation. La portée des capteurs peut être limitée pendant la phase de calibrage.

Conduite avec l'assistance angles morts

Tenez compte des ⚠ au début de ce chapitre, à la page 197.

Activation ou désactivation

Vous pouvez consulter l'état d'activation de l'assistance angles morts sur l'afficheur du combiné des instruments et dans le système d'infodivertissement. Vous pouvez en outre y activer ou désactiver l'assistance angles morts.

Sur l'afficheur du combiné des instruments :

1. Appuyez sur la touche ⊡.
2. Activez ou désactivez l'assistance angles morts.

Dans le système d'infodivertissement :

1. Accédez au menu Aides conduite
2. Activez ou désactivez l'assistance angles morts dans le sous-menu correspondant.

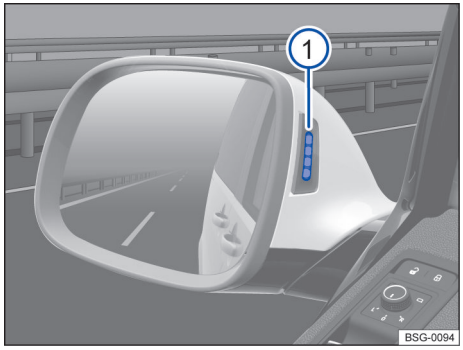

Fig. 120 Dans le boîtier du rétroviseur extérieur : voyant de l'assistance angles morts

Lorsque l'assistance angles morts est activée, le témoin de contrôle jaune ■ dans le rétroviseur extérieur s'allume brièvement une fois → fig. 120.

Fonctionnement

L'assistance angles morts activée est opérationnelle à partir d'environ 15 km/h (environ 9 mph). L'assistance angles morts se désactive à une vitesse inférieure à 10 km/h (6 mph) environ.

Le témoin de contrôle jaune ■ dans le rétroviseur extérieur s'allume dans les situations de conduite suivantes :

— Lorsque le véhicule est dépassé par un autre véhicule.

— Lorsque vous dépassez un véhicule avec une différence de vitesse maximale d'environ 15 km/h (environ 9 mph). Le témoin de contrôle jaune ne s'allume pas lorsque le dépassement s'effectue très rapidement.

Si le clignotant est mis en direction du véhicule détecté et qu'une situation potentiellement critique est détectée, le témoin de contrôle jaune ■ clignote.

Plus un véhicule se rapproche rapidement, plus vite un avertissement est émis dans le rétroviseur extérieur.

Assistance angles morts « Plus »

Sur les véhicules avec système maintien de voie, si le système maintien de voie est activé, vous êtes averti par un braquage de correction lors d'un changement de voie dans une situation critique (niveau d'infor-

mation, niveau d'avertissement). Cette intervention de braquage a également lieu lorsque vous avez actionné le clignotant dans la direction correspondante. Un avertissement supplémentaire est émis sous la forme d'une vibration dans le volant lorsque vous neutralisez l'intervention de braquage. Pour cela, la vibration dans le volant doit être activée dans le menu Assistants du système d'infodivertissement.

Désactivation automatique

L'assistance angles morts se désactive automatiquement si les capteurs à radar sont masqués en permanence. Le capteur à radar peut par exemple être recouvert de givre ou de neige.

Un message texte apparaît alors sur l'afficheur du combiné des instruments.

Si vous utilisez le dispositif d'attelage de première monte et avez réalisé le raccordement électrique nécessaire, l'assistance angles morts se désactive automatiquement. Une fois que vous avez coupé la connexion électrique, l'assistance angles morts est automatiquement réactivée. Si le dispositif d'attelage utilisé n'est pas de première monte, vous devez alors désactiver et réactiver manuellement l'assistance angles morts.

Luminosité

La luminosité du signal optique s'adapte automatiquement en fonction de la luminosité ambiante.

Selon l'équipement, vous pouvez régler la luminosité de base de l'affichage dans le menu Assistants du système d'infodivertissement. Durant le réglage, l'assistance angles morts est désactivée. ◁

Résolution des problèmes

Tenez compte des ⚠ au début de ce chapitre, à la page 197.

Dysfonctionnement de l'assistance angles morts

Dysfonctionnement. Le témoin de contrôle s'allume en jaune. Le témoin d'alerte central jaune ⚠ s'allume également.

1. Rendez-vous dans un atelier spécialisé agréé.

Champ de vision du capteur masqué, message de dysfonctionnement, le système se coupe

— Nettoyez les capteurs à radar et retirez les autocollants ou les pièces d'accessoires des capteurs à radar → page 400.

— Contrôlez si des dommages sont visibles.

— Si le problème persiste, rendez-vous dans un atelier spécialisé agréé.

Le système se comporte de façon inattendue

— Les capteurs à radar sont encrassés → page 400. Outre la saleté et la neige, des résidus de liquide de lavage ou des couches de produits enduites peuvent entraver le champ de vision des capteurs.

— Les conditions générales de fonctionnement du système ne sont pas remplies → page 197.

— Les capteurs à radar sont recouverts d'eau.

— Le véhicule est endommagé dans la zone des capteurs à radar, par ex. suite à un accrochage sur un parking.

— Les zones de détection des capteurs à radar sont obstruées par des pièces rapportées, par ex. des systèmes de porte-vélos.

— Des modifications ont été apportées à la peinture dans la zone des capteurs à radar ou à la structure, par ex. à l'avant du véhicule ou sur les trains roulants.

— Des films teintés ont été appliqués en deuxième monte sur les glaces latérales.

— Si le problème persiste, rendez-vous dans un atelier spécialisé agréé.

2KF012740AB

Les panneaux tactiles réagissent de manière inattendue

L'humidité, la saleté et la graisse peuvent limiter le bon fonctionnement des panneaux tactiles.

1. Maintenez toujours les panneaux tactiles propres et secs.

Stationnement et manœuvres

Stationnement

◁ **Stationnement du véhicule**

1. Garez le véhicule sur un sol approprié → ⚠, → ⓘ.
2. Enfoncez la pédale de frein et maintenez-la dans cette position jusqu'à ce que vous ayez coupé le moteur.
3. Sur un véhicule à boîte mécanique, vous devez soit actionner l'embrayage *à fond*, soit débrayer.
4. Sur les véhicules à transmission automatique, amenez le levier sélecteur en position P.
5. Actionnez le frein de parking.
6. En côte et en descente, tournez le volant de direction de telle manière que le véhicule heurte le trottoir avec ses roues s'il se met en mouvement.
7. Coupez le moteur et le contact. Le témoin de contrôle (P) s'allume en rouge sur l'afficheur du combiné des instruments.
8. Levez le pied de la pédale de frein.
9. Si nécessaire, tournez légèrement le volant pour que le dispositif de blocage de la direction s'enclenche.
10. Sur un véhicule à boîte mécanique, engagez la 1re vitesse sur terrain plat ou dans une montée, ou la marche arrière dans une descente, et relâchez la pédale d'embrayage.
11. Descendez du véhicule en veillant à ce que tous les occupants, en particulier les enfants, fassent de même → ⚠. Faites également attention aux autres usagers de la route !
12. Prenez toujours toutes les clés avec vous lorsque vous quittez le véhicule.
13. Verrouillage du véhicule

⚠ MISE EN GARDE

Les pièces du système d'échappement deviennent très chaudes. Cela peut pro-

voquer des accidents et des blessures graves.

- Garez toujours le véhicule de telle sorte que les pièces du système d'échappement n'entrent pas en contact avec des matières facilement inflammables se trouvant sous le véhicule, par ex. sous-bois, feuilles, herbes sèches, carburant renversé, huile, etc.

MISE EN GARDE

Si vous quittez le véhicule et le stationnez de manière non conforme, le véhicule risque de reculer inopinément. Ceci peut provoquer des accidents et des blessures graves.

- Veuillez toujours respecter les instructions suivantes dans l'ordre prescrit lorsque vous garez votre véhicule.
- Veillez à ce que le frein de parking soit activé.
- Ne retirez jamais la clé du véhicule du contact-démarreur tant que le véhicule n'est pas à l'arrêt. Le dispositif de blocage de la direction risque sinon de s'enclencher subitement. Le véhicule ne peut plus être dirigé.

MISE EN GARDE

Il existe un risque d'accident et de blessures graves si des enfants, des personnes dépendant de l'aide d'autrui ou des animaux restent sans surveillance à bord du véhicule.

- Ne laissez jamais des enfants, des personnes dépendant de l'aide d'autrui ou des animaux sans surveillance dans le véhicule. Ils pourraient en effet désactiver le frein de parking, actionner le levier sélecteur ou le levier de vitesses et mettre ainsi le véhicule en mouvement.
- Ne laissez jamais des enfants, des personnes dépendant de l'aide d'autrui ou des animaux dans le véhicule. Ils ne peuvent pas sortir seuls du véhicule ni se porter assistance à eux-mêmes en cas d'urgence. Selon la saison, des températures très élevées ou très basses peuvent régner dans un véhicule fermé. Ces températures peuvent entraîner des blessures ou des maladies graves, voire la mort, notamment chez les enfants en bas âge.
- Chaque fois que vous quittez le véhicule, prenez toutes les clés avec vous. Autrement, il est possible de démarrer le moteur et d'actionner les équipements électriques tels que les lève-glaces, ce qui peut entraîner des blessures graves.

AVERTISSEMENT

Le fait de vous garer et de quitter le véhicule de manière non conforme peut entraîner des dommages matériels sur le véhicule.

- Appliquez toujours le frein de parking pour éviter des déplacements non souhaités du véhicule lors du stationnement.
- Des obstacles dépassant du sol peuvent endommager le pare-chocs ainsi que d'autres pièces du véhicule lorsque vous vous garez ou que vous quittez une place de stationnement. Effectuez toujours les manœuvres avec précaution lorsque les emplacements de stationnement sont délimités par des bordures de trottoir élevées ou des éléments fixes. Arrêtez-vous avant que les roues ne touchent les délimitations ou heurtent les bordures de trottoir.
- Lorsque vous les franchissez, vous risquez d'endommager les composants bas du véhicule tels que le pare-chocs, le spoiler, les trains roulants, le moteur ou le système d'échappement. Conduisez prudemment sur les pentes et lorsque vous traversez des entrées de cours ou que vous franchissez des rampes d'accès, des bordures de trottoirs ou d'autres obstacles.

AVERTISSEMENT

Un sol inégal, du sable ou de la boue peuvent empêcher de garer le véhicule en toute sécurité, exposant ainsi ce dernier à un risque d'endommagement.

- Garez toujours le véhicule sur une surface ferme et plane.

Veuillez respecter les dispositions légales pour le stationnement d'un véhicule. ◁

2KF012740AB

Frein de parking

Utilisation du frein de parking

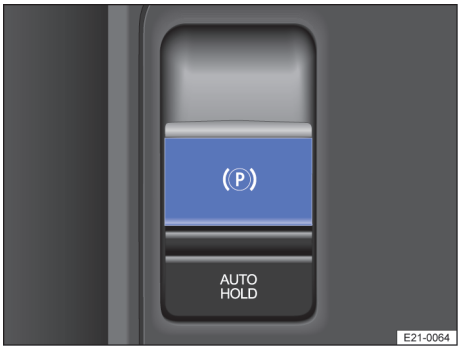

Fig. 121 Dans la console centrale : touche du frein de parking

Activation

1. Le véhicule étant à l'arrêt, tirez la touche du frein de parking (P) → fig. 121 et maintenez-la jusqu'à ce que le témoin de contrôle intégré à la touche s'allume en jaune.

(P) Lorsque le frein de parking est activé, le témoin de contrôle s'allume en rouge dans le combiné des instruments.

Le témoin de contrôle intégré à la touche (P) → fig. 121 s'allume en jaune.

Désactivation

1. Mettez le contact.
2. Enfoncez la pédale de frein et appuyez sur la touche (P) → fig. 121.

Le témoin intégré à la touche (P) et le témoin rouge (P) dans le combiné des instruments s'éteignent.

Désactivation automatique du frein de parking au démarrage

Le frein de parking se desserre automatiquement au démarrage lorsque l'**une** des situations suivantes se présente avec la porte du conducteur fermée → ⚠ :

— *Boîte mécanique :* enfoncement complet de la pédale d'embrayage avant le démarrage.

— *Transmission automatique :* vous engagez un rapport ou changez de rapport.

Démarrage en pente raide ou avec un poids excessif du véhicule

Boîte mécanique : vous pouvez empêcher le desserrage automatique du frein de parking en tirant de manière continue la touche (P) → fig. 121 vers le haut pendant le démarrage.

Si une puissance du moteur plus élevée est nécessaire au démarrage, la désactivation du frein de parking n'a lieu qu'une fois que vous avez relâché la touche (P).

Ceci peut simplifier un démarrage avec un poids tracté élevé.

Transmission automatique : le frein de parking électronique peut faciliter les démarrages en côte. Pour ce faire, le frein de parking électronique doit être serré manuellement à l'aide de la touche (P) avant le démarrage. Appuyez légèrement sur l'accélérateur pour démarrer.

Activation automatique du frein de parking lorsque vous quittez le véhicule de manière incorrecte

Le frein de parking peut s'activer automatiquement lorsque le système détecte que vous quittez le véhicule de manière incorrecte → ⚠.

— *Transmission automatique :* un rapport est engagé. Lorsque le levier sélecteur se trouve en position N, le frein de parking n'est **pas** activé automatiquement.

Activation automatique du frein de parking sur les véhicules avec boîte mécanique

Lorsque la fonction est activée dans les réglages du véhicule sur le système d'infodivertissement → page 35, le frein de parking s'active automatiquement après la coupure du contact.

Lorsque le moteur tourne et que vous quittez le véhicule de manière incorrecte, le frein de parking n'est pas activé automatiquement → ⚠.

Fonction de freinage d'urgence

N'activez la fonction de freinage d'urgence qu'en cas d'urgence, lorsque vous ne pou-

vez pas immobiliser le véhicule à l'aide de la pédale de frein → ⚠ !

1. Tirez la touche Ⓟ → fig. 121 et maintenez-la dans cette position. Le véhicule freine fortement. Un signal sonore retentit à ce moment-là.

Fonction de passage dans une installation de lavage

Boîte mécanique : pour désactiver le frein de parking avant de passer dans une installation de lavage :

1. Enfoncez la pédale de frein et appuyez sur la touche Ⓟ → fig. 121.
2. Enfoncez la pédale de frein et appuyez sur la touche Ⓟ sans relâcher jusqu'à la coupure du contact.

Transmission automatique :

1. Amenez le levier sélecteur en position **N**.

Ou :

1. Touchez le menu Véhicule puis le bouton de fonction Freins du système d'infodivertissement afin de désactiver l'activation automatique du frein de parking lorsque l'on coupe le contact.

Si l'activation automatique du frein de parking a été désactivée dans les réglages du véhicule, lorsque le contact d'allumage est coupé, le frein de parking ne peut plus être activé que lorsque la fonction Maintien Auto → page 204 est activée.

⚠ MISE EN GARDE

L'utilisation incorrecte du frein de parking peut entraîner des accidents et des blessures graves.

- N'utilisez jamais le frein de parking pour freiner le véhicule, sauf en cas d'urgence. La distance de freinage est nettement plus longue. Utilisez toujours la pédale de frein.
- N'actionnez pas l'accélérateur lorsque le moteur tourne et qu'une vitesse est engagée si vous souhaitez maintenir le véhicule à l'arrêt. Le frein de parking pourrait se desserrer et le véhicule se mettre en mouvement.

⚠ MISE EN GARDE

Si le conducteur quitte de manière incorrecte le véhicule, celui risque de se mettre à se déplacer de manière intempestive. Cela risque de provoquer des accidents, des blessures graves ou des dégâts matériels.

- Garez toujours le véhicule de la manière indiquée → page 200.
- Avant de quitter le véhicule, veillez à ce que le frein de parking soit activé et que le témoin Ⓟ sur le combiné des instruments s'allume en rouge après la coupure du contact.

Résolution des problèmes

Ⓟ Le frein de parking est activé

Le témoin de contrôle Ⓟ s'allume en rouge.

Ⓟ La force de retenue est trop faible dans la situation actuelle

Le témoin Ⓟ clignote en rouge.

Un arrêt sûr du véhicule n'est pas possible.

1. Arrêtez le véhicule à un autre endroit ou sur une surface plane.
2. Activez le frein de parking et maintenez-le jusqu'au démarrage du véhicule.

Ⓟ Dysfonctionnement du frein de parking

Le témoin de contrôle s'allume en jaune.

Rendez-vous dans un atelier spécialisé agréé.

Le frein de parking ne se désactive pas

Les conditions de désactivation ne sont pas remplies.

Ou : la batterie 12 V est déchargée.

1. Contrôlez si toutes les conditions préalables à la désactivation du frein de parking sont remplies → page 202.
2. Effectuez un démarrage de fortune → page 336.

2KF012740AB

Le frein de parking fait du bruit

— Le frein de parking peut émettre des bruits lors de son activation et de sa désactivation.

— Lors de l'activation du frein de parking, la pédale de frein se déplace légèrement.

— Si le frein de parking n'a pas été utilisé pendant une période prolongée, le système procède occasionnellement à des contrôles automatiques et audibles du véhicule lorsque celui-ci est garé. ◁

Fonction Maintien auto

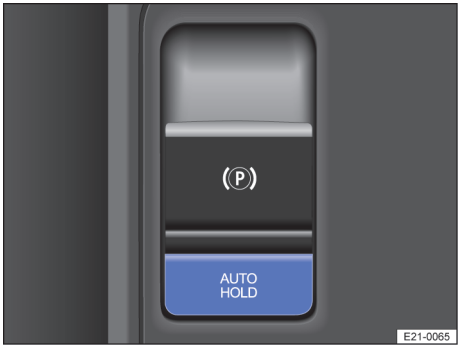

Fig. 122 Dans la console centrale : touche pour Maintien auto

La fonction Maintien auto garantit une immobilisation du véhicule sans déplacement intempestif, la pédale de frein ne devant pour cela pas être maintenue actionnée.

Conditions requises

✓ La porte du conducteur est fermée.

✓ Le moteur a démarré.

Lorsque le levier sélecteur est amené en position **N**, la fonction Maintien auto **ne s'active pas**, ou est désactivée. Par conséquent, le véhicule n'est pas retenu en toute sécurité → ⚠.

Activation de la fonction Maintien auto

1. Appuyez sur la touche AUTO HOLD → fig. 122.

Le témoin intégré à la touche AUTO HOLD s'allume en jaune. Maintien auto est opérationnel, mais le véhicule n'est pas forcément maintenu à l'arrêt → ⚠.

Si la fonction Maintien auto était activée avant la coupure du contact, la fonction reste activée une fois le contact remis.

Maintien du véhicule à l'arrêt grâce à la fonction Maintien auto

1. Veillez à ce que la fonction Maintien auto soit activée.
2. Immobilisez le véhicule avec le frein → page 200.
3. *Sur un véhicule avec boîte mécanique :* débrayez et maintenez la pédale d'embrayage soit *complètement* enfoncée, soit mettez au point mort.
4. Relâchez le frein.

Le véhicule est maintenu à l'arrêt par la fonction Maintien auto → ⚠.

AUTO HOLD

Lorsque la fonction Maintien auto est active, le témoin de contrôle **AUTO HOLD** s'allume en vert dans le combiné des instruments. *Sur les véhicules à combiné des instruments analogique :* le témoin de contrôle vert Ⓟ s'allume.

Lors du démarrage du véhicule ou lorsque l'une des conditions préalables à l'activation de la fonction Maintien auto n'est plus remplie, celle-ci cesse de maintenir le véhicule à l'arrêt.

Désactivation de la fonction Maintien auto

1. Appuyez sur la touche AUTO HOLD → fig. 122.

Le témoin intégré à la touche AUTO HOLD s'éteint.

Le frein de parking s'active automatiquement pour maintenir le véhicule bien immobilisé. Si vous appuyez cependant sur la pédale de frein lors de la désactivation de la fonction Maintien auto, le frein de parking **ne s'active pas** → ⚠.

Désactivation temporaire de la fonction Maintien auto avec la touche Ⓟ

Lors de manœuvres, il faut parfois désactiver momentanément la fonction Maintien auto pour faciliter le roulement du véhicule.

1. Appuyez sur la pédale de frein lorsque le moteur est en marche.
2. Appuyez sur la touche Ⓟ. La fonction Maintien auto est désactivée.

Pour réactiver la fonction Maintien auto, appuyez sur la pédale de frein lorsque le véhicule est immobile.

⚠ MISE EN GARDE

La technique intelligente de la fonction Maintien auto ne peut dépasser les limites imposées par les lois de la physique et fonctionne exclusivement dans les limites inhérentes au système. Le supplément de confort qu'apporte la fonction Maintien auto ne doit jamais vous inciter à prendre des risques.

- Veillez à ce que le témoin AUTO HOLD ou Ⓟ s'allume en vert ou Ⓟ en rouge dans le combiné des instruments lorsque le véhicule doit être maintenu correctement immobilisé. Si le témoin de contrôle est vert, le véhicule est retenu à l'aide de la fonction Maintien auto. Si le témoin d'alerte est rouge, le véhicule est retenu par le frein de parking.
- Ne quittez jamais le véhicule lorsque la fonction Maintien auto est activée et que le moteur tourne.
- La fonction Maintien auto ne peut pas maintenir dans toutes les circonstances (par ex. sur un sol glissant ou verglacé) le véhicule en côte ni freiner suffisamment le véhicule dans les descentes.

AVERTISSEMENT

L'activation automatique du frein de parking dans une installation de lavage peut entraîner des dommages matériels.

- Désactivez toujours la fonction Maintien auto avant de pénétrer dans une installation de lavage. ◁

Avertissement d'ouverture de porte

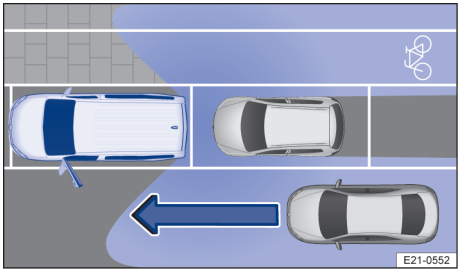

Fig. 123 Schéma de principe : zone surveillée derrière le véhicule

Fig. 124 Dans le boîtier du rétroviseur extérieur : voyant d'avertissement d'ouverture de porte

L'avertissement d'ouverture de porte prévient, lors de l'ouverture des portes, si d'autres usagers de la route arrivent par l'arrière.

Conditions requises

✓ Le véhicule est à l'arrêt.
✓ Le véhicule est déverrouillé.
✓ La fonction a été activée dans le système d'infodivertissement.

ℹ Le contact étant coupé, l'avertissement d'ouverture de porte est disponible pendant environ trois minutes, par ex. après le verrouillage du véhicule ou une fois ce dernier garé.

2KF012740AB

Activation ou désactivation

— Actionnez le panneau tactile des fonctions de stationnement [P MENU] → page 12.
— Touchez le bouton de fonction [⚙] dans le système d'infodivertissement.
— Activez l'avertissement d'ouverture de porte.

Fonctionnement

L'avertissement d'ouverture de porte fonctionne à l'aide des capteurs à radar arrière.

Si, lors de l'ouverture d'une porte, le système détecte un obstacle s'approchant par l'arrière, les témoins de contrôle situés dans le boîtier des rétroviseurs extérieurs clignotent en jaune, puis restent allumés en permanence → fig. 124. Simultanément, un signal d'avertissement retentit.

Lorsqu'un obstacle est détecté, laissez la porte fermée.

Veuillez également tenir compte des consignes de sécurité relatives aux systèmes de stationnement → page 206.

Des portes ouvertes peuvent entraîner des dysfonctionnements.

Particularités en cas d'utilisation d'une remorque

L'avertissement d'ouverture de porte se désactive automatiquement et ne peut pas être activé si le véhicule est raccordé électriquement à une remorque. Une fois la remorque dételée, l'avertissement d'ouverture de porte est automatiquement réactivé.

Dysfonctionnement

En cas de dysfonctionnement, l'avertissement d'ouverture de porte est désactivé. Un message d'erreur s'affiche sur l'écran du système d'infodivertissement.

Tenez compte des autres conditions requises pour les systèmes de stationnement → page 207.

Veuillez également tenir compte des informations relatives à la résolution des problèmes → page 211.

Notez que, lorsque le contact est coupé, aucun message d'erreur ne peut être affiché dans le système d'infodivertissement.

⚠ MISE EN GARDE

La technologie intelligente de l'avertissement d'ouverture de porte ne peut dépasser les limites imposées par les lois de la physique et fonctionne exclusivement dans les limites inhérentes au système. L'avertissement d'ouverture de porte ne saurait remplacer la vigilance des passagers. Un non-respect peut entraîner des accidents, des blessures graves ou des dommages sur le véhicule.

- Tenez compte des conditions de circulation et de la périphérie du véhicule.
- Avant de descendre du véhicule, tenez compte des témoins de contrôle situés dans le boîtier des rétroviseurs extérieurs et du signal sonore d'avertissement.
- En cas de véhicule se rapprochant à vive allure, l'affichage peut ne pas s'allumer ou s'allumer trop tardivement.

⚠ MISE EN GARDE

L'avertissement d'ouverture de porte ne signale pas les objets et personnes à l'arrêt ou se déplaçant lentement. Un non-respect peut entraîner des accidents, des blessures graves ou des dommages sur le véhicule.

- Lors de l'ouverture des portes, surveillez la périphérie du véhicule, par ex. la présence éventuelle de piétons. ◁

Remarques générales sur les systèmes de stationnement

Consignes de sécurité

Limites des capteurs et caméras

Le véhicule est équipé à l'extérieur comme à l'intérieur de différents capteurs et caméras qui en surveillent la périphérie à l'aide d'ultrasons, d'ondes radar ou de matériel optique. Les différents systèmes de stationnement utilisent diverses combinaisons de capteurs. Tous les capteurs sont soumis à des limites physico-techniques → ⚠.

— Dans des circonstances particulières, les capteurs ou les caméras ne parviennent

pas à détecter certains objets : timons de remorque, barres fines, clôtures, poteaux, arbres, obstacles très bas ou très élevés, capots arrière ouverts ou en cours d'ouverture, etc.

— Les plages de détection des capteurs comportent des zones mortes dans lesquelles les personnes et les objets ne peuvent pas être détectés.

— Dans certains cas, la présence d'impuretés, de givre ou d'eau sur les capteurs ou les caméras peut être interprétée comme un obstacle ou gêner la détection d'objets. Outre la saleté et la neige, des résidus de liquide de lavage ou des couches de produit enduites peuvent entraver la vue du capteur.

— Des sources sonores externes et certaines surfaces d'objets et vêtements peuvent influencer les signaux des capteurs. Dans certaines circonstances, il se peut que des personnes et des objets ne soient pas ou soient mal détectés.

— En raison de la résolution de l'écran et en cas d'éclairage insuffisant, certains objets, comme les grilles ou les poteaux étroits, peuvent apparaître de façon incomplète ou ne pas apparaître du tout.

— Les caméras n'affichent à l'écran que des images bidimensionnelles. En raison de l'absence de profondeur spatiale, des objets en saillie ou des creux dans la chaussée peuvent difficilement être détectés, voire ne pas être détectés du tout.

⚠ MISE EN GARDE

La technique intelligente des systèmes de stationnement ne peut dépasser les limites imposées par les lois de la physique et fonctionne exclusivement dans les limites inhérentes au système. Le supplément de confort qu'apportent les systèmes de stationnement ne doit jamais vous inciter à prendre des risques. Les systèmes de stationnement ne sauraient remplacer la vigilance du conducteur.

- Adaptez toujours votre vitesse et votre style de conduite aux conditions météorologiques et de visibilité ainsi qu'à l'état de la chaussée et à la circulation.
- Portez toujours un regard attentif sur le sens de stationnement et la périphérie du véhicule. Prenez tout particulièrement garde aux enfants, animaux et objets.
- Notez qu'il est possible que le système de stationnement ne puisse pas réagir en cas d'approche trop rapide et qu'il n'émette aucun avertissement.
- Ne laissez pas les signaux des systèmes de stationnement détourner votre attention de la circulation.

⚠ MISE EN GARDE

Les lentilles de caméras grossissent et déforment le champ de vision. L'image des caméras manque de précision pour vous permettre d'évaluer la distance entre votre véhicule et des personnes ou obstacles, ce qui peut entraîner des accidents et des blessures graves.

- Ne vous fiez pas aux images des caméras.

AVERTISSEMENT

Dans les places de stationnement sans bordure de délimitation, respectez toujours une distance de 50 cm (20 pouces) par rapport aux murs et bâtiments pour éviter d'endommager le véhicule.

AVERTISSEMENT

Lorsqu'un capteur à ultrasons est en panne, la zone correspondante du groupe de capteurs à ultrasons est désactivée et ne peut plus être réactivée tant que le défaut n'a pas été éliminé. Veuillez vous adresser à un atelier spécialisé agréé en cas de dysfonctionnement du système.

Pour vous familiariser avec les systèmes de stationnement, entraînez-vous à utiliser les systèmes et leurs fonctions sur un parking ou à un endroit à faible circulation. ◁

Conditions requises

Informations de base

Pour que les capteurs et les caméras puissent détecter de façon optimale la périphérie du véhicule et l'afficher dans le système

2KF012740AB

d'infodivertissement, les conditions suivantes doivent être remplies :

✓ Les portes sont fermées.

✓ Les rétroviseurs extérieurs ne sont pas rabattus.

✓ Les capteurs ou caméras ne sont pas cachés par des pièces rapportées ou des moulures d'encadrement pour le numéro d'immatriculation.

✓ Le sol est plan.

✓ Le véhicule n'est pas chargé à l'arrière ou d'un seul côté.

✓ Le moteur tourne.

✓ Les systèmes d'assistance au freinage sont activés → page 224.

Si, pendant la manœuvre de stationnement, d'autres fonctions sont utilisées dans le système d'infodivertissement, la fonction de stationnement et les alertes sonores sont désactivées.

Trouver une place de stationnement adaptée

L'aide stationnement actif est soumise à certaines limites inhérentes au système. L'aide stationnement actif ne peut, par exemple, pas intervenir lors d'un stationnement ni d'une sortie de place de stationnement dans un virage serré.

Pour qu'une place de stationnement adéquate soit affichée ou détectée correctement, elle doit remplir les conditions suivantes :

✓ La longueur et la largeur de la place de stationnement sont supérieures aux dimensions du véhicule et offrent suffisamment d'espace pour le stationnement.

✓ La distance lorsque vous passez devant la place de stationnement se situe entre 0,5 et 2 mètres.

✓ Vitesse lorsque le véhicule passe devant la place de stationnement : 40 km/h (25 mph) maximum en cas de stationnement parallèle à la chaussée et de 20 km/h (12 mph) maximum en cas de stationnement perpendiculaire à la chaussée.

✓ En cas de place de stationnement parallèle à la chaussée, la place doit mesurer au moins la longueur du véhicule + 0,8 mètre et en cas de place de stationnement perpendiculaire à la chaussée, la place doit mesurer au moins la largeur du véhicule + 0,95 mètre.

✓ Vitesse maximale lors du stationnement : 7 km/h (4 mph) Une intervention de freinage automatique peut se produire → ⚠.

Le processus de stationnement peut se poursuivre après l'intervention de freinage automatique.

L'intervention de freinage automatique se produit au maximum une fois par manœuvre. La manœuvre de stationnement est interrompue dès que vous dépassez de nouveau une vitesse de 7 km/h (4 mph).

⚠ MISE EN GARDE

L'intervention de freinage automatique de l'aide stationnement actif ne doit pas vous inciter à prendre des risques. Le système ne saurait remplacer la vigilance du conducteur.

- L'aide stationnement actif est soumise à certaines limites inhérentes au système. Dans certaines situations, il est possible que l'intervention de freinage automatique ne fonctionne pas ou qu'elle fonctionne de manière restreinte.
- Soyez toujours prêt à reprendre le contrôle du véhicule.
- L'assistance au freinage automatique se désactive au bout d'environ 1,5 seconde. Après l'assistance au freinage automatique, freinez vous-même le véhicule.

Affichages dans le système d'infodivertissement

Les possibilités de réglage varient en fonction du pays, du type d'appareil et de l'équipement du véhicule.

L'approche d'un obstacle par le véhicule est représentée par plusieurs segments dans le système d'infodivertissement et accompagnée de signaux sonores. L'affichage peut varier selon la situation.

La zone de collision est atteinte au plus tard lorsque l'avant-dernier segment apparaît. **Arrêtez de rouler !**

Tous les équipements et affichages sont décrits sans être repérés pour autant comme équipements optionnels ou variantes de modèle. Les systèmes disponibles dépendent de l'équipement du véhicule.

Menu des systèmes de stationnement

MENU Touchez le panneau tactile dans la zone supérieure de la console centrale pour ouvrir le menu des systèmes de stationnement dans le système d'infodivertissement.

Ouvrez les réglages des systèmes de stationnement.

Affichages généraux

Mise en veille silencieuse des signaux sonores

Réglage de l'éclairage, du contraste et de la couleur

Affichage ou masquage de l'affichage

Fermeture de la représentation actuelle et arrêt de la fonction

Affichage des capteurs d'aide au stationnement

Activation ou désactivation des capteurs d'aide au stationnement → page 213.

Commutation sur la caméra arrière.

Désactivation ou dysfonctionnement de la fonction de freinage en manœuvre.

Segment d'image rouge : obstacle proche. **Le véhicule est en danger. Freinez.**

Segment d'image jaune : obstacle sur la trajectoire du véhicule. **Le véhicule est en danger. Ajustez la trajectoire.**

Segment d'image gris : obstacle en dehors de la trajectoire du véhicule ou dysfonctionnement de la zone des capteurs.

Dysfonctionnement du système dans la zone balayée (selon l'équipement du véhicule). La couleur peut varier.

Affichages de la caméra arrière

Commutation sur les capteurs d'aide au stationnement.

Commutation sur le mode de stationnement « en bataille » en marche arrière.

Commutation sur le mode de stationnement « en bataille » en marche avant.

Commutation sur le mode de trafic transversal.

Commutation sur le mode d'« aide à l'attelage d'une remorque ».

Ligne rouge : délimitation ou écart de sécurité.

Lignes jaunes : trajectoire du véhicule en fonction de l'angle de braquage.

Lignes vertes : limites.

Affichage de l'aide stationnement actif

Activation ou désactivation de l'aide stationnement actif.

En plus, sur les véhicules avec assistant aux manœuvres avec remorque (Pro Trailer Backup Assist)

Activation de l'assistant aux manœuvres avec remorque.

AVERTISSEMENT

Des signaux d'avertissement sonores et optiques ne sont émis que dans le cas d'obstacles situés sur la trajectoire du véhicule.

Les lignes-repères affichées dans l'image de la caméra sont indiquées par le système, indépendamment de la périphérie du véhicule. Les caméras n'effectuent aucune détection automatique des obstacles. Le conducteur doit évaluer lui-même si le véhicule, de par ses dimensions, entre dans une place de stationnement.

2KF012740AB

Dans la zone de la caméra arrière, toutes les lignes-repères sont masquées lorsque le dispositif d'attelage de première monte est raccordé électriquement à la remorque. C'est également le cas lorsque le capot arrière équipé d'une caméra est ouvert. ◁

Intervention de freinage automatique

L'intervention de freinage automatique d'un système de stationnement est utilisée pour réduire le risque de collision si un obstacle est détecté pendant le processus de stationnement.

Fonctions de freinage

Les systèmes suivants sont disponibles, en fonction de l'équipement :

— La fonction de freinage en stationnement des capteurs d'aide au stationnement → page 212

— La fonction de freinage d'urgence de l'aide de stationnement actif → page 216

— La fonction de freinage d'urgence de l'alerte circulation transversale → page 223.

Conditions requises

✓ Le véhicule roule lors d'une manœuvre à une vitesse maximale d'environ 10 km/h (6 mph).

✓ Un système de stationnement est activé.

✓ Un obstacle a été détecté par le système.

L'intervention de freinage automatique n'est pas déclenchée en cas d'activation automatique des capteurs d'aide au stationnement en marche avant → page 213.

Que se passe-t-il lors d'une intervention de freinage automatique ?

— Le véhicule est freiné.

Ou : le véhicule est freiné jusqu'à l'arrêt et peut être maintenu immobilisé pendant environ 1,5 seconde. **Appuyez sur la pédale de frein !**

Désactivation

La fonction d'intervention de freinage automatique est désactivée dès qu'un système de stationnement est désactivé.

Vous pouvez désactiver durablement la fonction de freinage en manœuvre :

1. Actionnez le panneau tactile pour les fonctions de stationnement [MENU] → page 12.
2. Touchez le bouton de fonction [⚙] du système d'infodivertissement et effectuez le réglage.

L'intervention de freinage automatique de la fonction de freinage en stationnement peut être interrompue en appuyant sur la pédale de frein → ⚠.

Activation

L'intervention de freinage automatique est active dès qu'un système de stationnement est activé.

La fonction de freinage en stationnement est activée automatiquement à chaque fois que le contact est mis tant que cette fonction n'est pas désactivée durablement depuis le système d'infodivertissement.

Particularités en cas de traction d'une remorque

Lorsque le dispositif d'attelage de première monte est relié électriquement à une remorque, les restrictions suivantes s'appliquent → page 299 :

— La fonction de freinage en stationnement est automatiquement désactivée.

En cas de traction d'une remorque sur un véhicule équipé d'un dispositif d'attelage qui n'est pas de première monte, vous devez désactiver manuellement le système de stationnement.

⚠ MISE EN GARDE

L'intervention de freinage automatique des systèmes de stationnement ne doit pas vous inciter à prendre des risques. Dans certaines situations, il est possible que l'intervention de freinage automatique ne fonctionne pas ou qu'elle fonc-

tionne de manière restreinte. Les collisions avec des obstacles peuvent entraîner des blessures corporelles et endommager le véhicule. Le système ne saurait remplacer la vigilance du conducteur.

- Restez attentif et ne vous fiez pas uniquement aux systèmes de stationnement.
- Soyez toujours prêt à freiner et à diriger le véhicule.
- Ne prenez aucun risque.
- Réagissez aux avertissements et aux recommandations de conduite du système de stationnement.
- L'intervention de freinage automatique de l'aide stationnement actif se désactive au bout d'environ 1,5 seconde. Après l'assistance au freinage automatique, freinez vous-même le véhicule.

Désactivez le système de stationnement lorsque l'intervention de freinage automatique survient trop souvent, par ex. en cas de conduite en tout-terrain.

Si la fonction de freinage en stationnement des capteurs d'aide au stationnement a effectué son opération de régulation, la fonction est à nouveau disponible après un trajet de 5 mètres dans le même sens de circulation ou après un changement de sens de déplacement.

Après un freinage d'urgence de l'aide stationnement actif, le processus de stationnement est interrompu.

Après un freinage d'urgence de l'alerte circulation transversale, attendez 10 secondes avant qu'une intervention de freinage automatique ne puisse de nouveau avoir lieu.

L'intervention de freinage automatique est désactivée lorsque des portes sont ouvertes. ◁

Résolution des problèmes

Le système de stationnement ne se comporte pas de la manière attendue

Cela peut avoir différentes causes :

— Les conditions de fonctionnement du système ne sont pas remplies → page 207.

— Les capteurs ou la caméra sont encrassés ou givrés → page 400.

— La lentille de la caméra n'est pas propre et l'image n'est pas nette → page 400.

— Des sources de bruits, par ex. marteau pneumatique ou pavés, perturbent le signal ultrasonore.

— Sur les véhicules équipés d'un dispositif d'attelage de première monte et d'une remorque raccordée électriquement, l'écran du système d'infodivertissement n'affiche que la zone balayée à l'avant du véhicule.

— Le véhicule est endommagé dans la zone des capteurs ou de la caméra, par ex. à la suite d'un accrochage sur un parking.

— Les zones balayées par les capteurs ou la caméra sont encombrées par des pièces rapportées, par ex. des systèmes de porte-vélos.

— Des modifications ont été apportées à la peinture dans la zone des capteurs, de la caméra ou à la structure, par ex. à l'avant du véhicule ou sur les trains roulants.

Tenez également compte des messages texte qui apparaissent sur l'afficheur du combiné des instruments et sur le système d'infodivertissement.

Aucune visibilité des capteurs ou de la caméra, ou le système de stationnement a été désactivé

Lorsqu'un capteur tombe en panne, la zone balayée par le capteur est désactivée de façon permanente. La zone de balayage concernée peut être affichée dans le système d'infodivertissement via le symbole **!** et un segment d'image gris ❑. Si nécessaire, le système de stationnement est complètement désactivé.

Si les capteurs d'aide au stationnement présentent un dysfonctionnement, un signal sonore continu retentit pendant plusieurs secondes lors de la mise en marche. Un message texte apparaît éventuellement sur l'afficheur du combiné des instruments.

1. Contrôlez si le problème est dû à l'une des causes mentionnées ci-dessus.

2KF012740AB

2. Remettez en marche le système après avoir éliminé la source du défaut.
3. Si le problème persiste, rendez-vous dans un atelier spécialisé qualifié.

L'aide stationnement actif est activé et le véhicule est en phase de freinage

Dans certains pays, l'aide stationnement actif peut, dans certains cas, aider le conducteur en effectuant une intervention de freinage automatique → page 210.

En fonction de son équipement et de certaines conditions, comme les conditions météorologiques, le chargement ou l'inclinaison du véhicule, l'aide stationnement actif peut freiner automatiquement le véhicule avant qu'il ne percute un obstacle. C'est ensuite à vous d'actionner la pédale de frein.

Lorsqu'une intervention de freinage automatique est effectuée, le processus de stationnement est terminé.

L'aide stationnement actif est activé et la manœuvre de stationnement est interrompue automatiquement

Si l'un des cas suivants survient, l'aide stationnement actif interrompt l'entrée et la sortie d'une place de stationnement :

— Pression sur le bouton de fonction.
— Vous intervenez dans la direction.
— Vous ouvrez la porte du conducteur.
— La limite temporelle ou le nombre de manœuvres pour le processus de stationnement a été dépassé.
— Le TCS est désactivé ou entre en phase de régulation.
— Le système présente un dysfonctionnement.

Recommencez le processus de stationnement → page 218.

L'aide stationnement actif est activé et assiste les braquages à l'arrêt

Lorsque l'aide stationnement actif essaie de braquer à l'arrêt, le symbole blanc apparaît sur l'afficheur du combiné des instruments.

1. Appuyez sur la pédale de frein.

Le processus de stationnement avec l'aide stationnement actif est imprécis suite au changement d'une roue

Si l'aide stationnement actif effectue une manœuvre imprécise après un changement de roue (la distance au trottoir est plus grande ou plus petite par ex.), le système doit adapter la nouvelle circonférence des roues.

1. Parcourez un trajet relativement long et comprenant quelques virages.

L'aide stationnement actif adapte automatiquement la nouvelle circonférence des roues. ◁

Capteurs d'aide au stationnement

Entrée en matière

Les capteurs d'aide au stationnement vous aident à garer et à manœuvrer le véhicule.

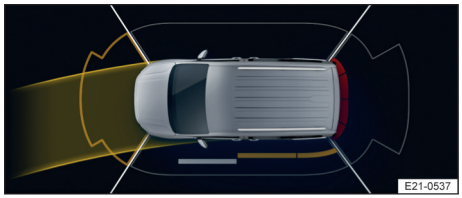

Fig. 125 Dans le système d'infodivertissement : détection d'obstacle et angle de braquage du volant avec des capteurs d'aide au stationnement (schéma de principe)

Fonctionnement

Les capteurs d'aide au stationnement situés à l'avant et à l'arrière du véhicule détectent la distance entre le véhicule et un obstacle → page 8.

Les capteurs d'aide au stationnement préviennent le conducteur en cas d'obstacle à l'aide de segments colorés sur l'écran du système d'infodivertissement et de signaux sonores → fig. 125. Plus le véhicule se rapproche d'un obstacle, plus le segment s'approche du véhicule représenté →.

Si le conducteur ne réagit pas en cas d'approche d'un obstacle, une intervention de freinage automatique peut avoir lieu → page 210.

Veuillez également tenir compte des informations relatives aux affichages à l'écran des systèmes de stationnement → page 208.

Particularités en cas de traction d'une remorque

Si une remorque est connectée électriquement, les capteurs arrière et latéraux d'aide au stationnement ne sont pas activés :

— Il n'y a aucun avertissement en cas d'obstacles.

— La fonction de freinage en manœuvre est également automatiquement désactivée.

Réglages des capteurs d'aide au stationnement

D'autres réglages des capteurs d'aide au stationnement sont possibles dans le système d'infodivertissement, tels que l'activation automatique en marche avant, la fonction de freinage en manœuvre ou le volume des signaux sonores.

1. Actionnez le panneau tactile des fonctions de stationnement [P MENU] → page 13.
2. Touchez le bouton de fonction [⚙] du système d'infodivertissement et effectuez les réglages.

⚠ MISE EN GARDE

La technique intelligente des systèmes de stationnement ne peut dépasser les limites imposées par les lois de la physique et fonctionne exclusivement dans les limites inhérentes au système. Le système de stationnement ne saurait remplacer la vigilance du conducteur. Un non-respect peut entraîner des accidents, des blessures graves ou des dommages sur le véhicule.

- Restez attentif et ne vous fiez pas uniquement aux systèmes de stationnement.

AVERTISSEMENT

La zone de collision est atteinte au plus tard lorsque l'avant-dernier segment apparaît. **Arrêtez de rouler !**

AVERTISSEMENT

Pour que les zones latérales puissent être entièrement balayées et affichées, avancez ou reculez le véhicule de quelques mètres. Tout obstacle pénétrant dans ces zones depuis l'extérieur n'est pas affiché. ◁

Activation ou désactivation des capteurs d'aide au stationnement

Tenez compte des ⚠ et ⓘ au début de ce chapitre, à la page 212.

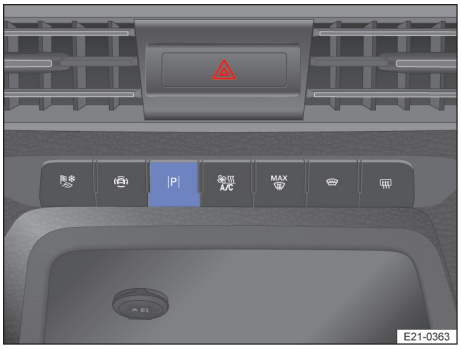

Fig. 126 Dans la console centrale : commande tactile des fonctions de stationnement

Activation des capteurs d'aide au stationnement

1. Passez la marche arrière.

   Ou : appuyez sur la commande tactile des fonctions de stationnement [P MENU] → fig. 126 . Si nécessaire, touchez ensuite le bouton de fonction [P] du système d'infodivertissement.

   Ou : le véhicule recule.

Désactivation des capteurs d'aide au stationnement

1. Roulez en marche avant à une vitesse supérieure à 15 km/h (9 mph).

   Ou : engagez le frein de parking P.

2KF012740AB

Ou : appuyez sur le bouton de fonction dans le système d'infodivertissement.

Ou : appuyez sur la commande tactile des fonctions de stationnement → fig. 126 .

Activation automatique en marche avant (en fonction de l'équipement)

Lorsque vous vous approchez d'un obstacle en marche avant à une vitesse inférieure à 15 km/h (9 mph), les capteurs d'aide au stationnement s'activent automatiquement. L'activation automatique du système peut être sélectionnée dans le système d'infodivertissement :

1. Appuyez sur le panneau tactile des fonctions de stationnement → fig. 126.
2. Touchez le bouton de fonction dans le système d'infodivertissement.
3. Activez la fonction.

L'activation automatique n'a lieu qu'une seule fois. Une nouvelle activation automatique est possible dans les conditions suivantes :

— Le contact est coupé puis remis.

— **Ou :** le frein de parking P est engagé.

— **Ou :** les capteurs d'aide au stationnement sont désactivés et le frein de parking est actionné.

— **Ou :** vous roulez en marche avant à une vitesse supérieure à 15 km/h (9 mph).

— **Ou :** l'activation automatique est à nouveau enclenchée dans le système d'infodivertissement. ◁

Caméra de recul (Rear View)

Entrée en matière

La caméra montée à l'arrière du véhicule offre au conducteur une meilleure visibilité vers l'arrière et l'assiste lorsqu'il effectue des manœuvres de stationnement.

La caméra arrière affiche la zone située derrière le véhicule sur l'écran du système d'infodivertissement. En fonction du mode sélectionné et des options du véhicule, des lignes-repères aident le conducteur à s'orienter vers l'arrière.

Modes de stationnement

Les différentes vues de la caméra arrière sont les suivantes, en fonction de l'équipement :

Stationnement en bataille : Les lignes-repères aident à effectuer un stationnement en marche arrière perpendiculairement à la chaussée.

Trafic transversal : Représentation de la zone à l'arrière du véhicule ainsi que des zones latérales avec une perspective de type « grand-angle ».

Aide à l'attelage d'une remorque : Représentation de la zone située juste derrière le véhicule avec lignes d'aide.

MISE EN GARDE

La technique intelligente des systèmes de stationnement ne peut dépasser les limites imposées par les lois de la physique et fonctionne exclusivement dans les limites inhérentes au système. Le système de stationnement ne saurait remplacer la vigilance du conducteur. Un non-respect peut entraîner des accidents, des blessures graves ou des dommages sur le véhicule.

- Restez attentif et ne vous fiez pas uniquement aux systèmes de stationnement.

Pour vous familiariser avec le système, les lignes et surfaces d'aide à l'orientation et leurs fonctions, entraînez-vous au stationnement avec la caméra arrière sur un parking ou un emplacement à faible circulation, lorsque les conditions météorologiques et de visibilité sont bonnes. ◁

Activation et désactivation de la caméra arrière

Tenez compte des ⚠ au début de ce chapitre, à la page 214.

Activation

1. Passez la marche arrière.

   Ou : appuyez sur la commande tactile des fonctions de stationnement [P MENU] → page 12. Pour terminer, touchez si nécessaire le bouton de fonction [P A] dans le système d'infodivertissement.

Désactivation

1. Roulez en marche avant à une vitesse supérieure à 15 km/h (9 mph).

   Ou : appuyez sur le bouton de fonction [P A] dans le système d'infodivertissement.

Stationnement en bataille

Tenez compte des ⚠ au début de ce chapitre, à la page 214.

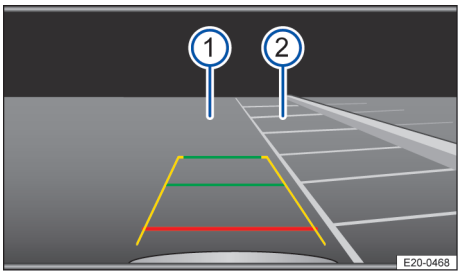

Fig. 127 Affichage à l'écran du système d'infodivertissement : Recherche d'une place de stationnement

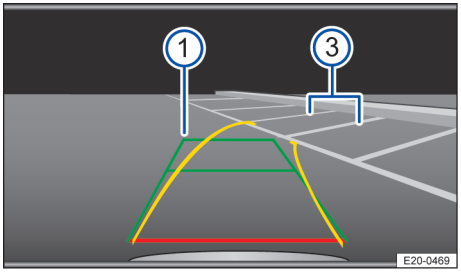

Fig. 128 Affichage à l'écran du système d'infodivertissement : Positionnement pour la place de stationnement

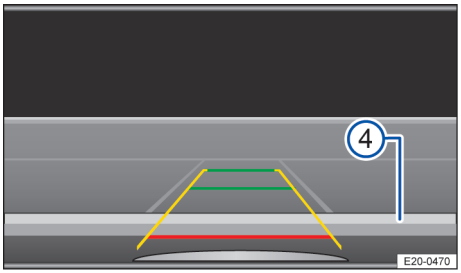

Fig. 129 Affichage à l'écran du système d'infodivertissement : Alignement du véhicule dans la place de stationnement.

① Chaussée
② Place de stationnement choisie
③ Délimitation latérale de la place de stationnement choisie
④ Délimitation arrière de la place de stationnement

Entrée dans une place de stationnement

1. Avant de passer devant la place de stationnement choisie, appuyez sur la commande tactile de fonctions de stationnement [P MENU] → page 12. Pour terminer, touchez si nécessaire le bouton de fonction [P A] dans le système d'infodivertissement.
2. Touchez le bouton de fonction [PDC] dans le système d'infodivertissement pour sélectionner le mode de stationnement.
3. Positionnez le véhicule devant la place de stationnement → fig. 127 ②.
4. Braquez de sorte que les lignes jaunes mènent à la place de stationne-

2KF012740AB

ment. Les lignes vertes et jaunes doivent correspondre aux lignes de délimitation latérales → fig. 128 ③.

5. Lorsque la ligne rouge atteint la ligne de délimitation arrière → fig. 129 ④, arrêtez le véhicule.

Les lignes-repères affichées sur l'écran sont projetées par le système indépendamment de la périphérie du véhicule ; il n'y a pas de détection automatique d'obstacles. Le conducteur doit évaluer lui-même si le véhicule, de par ses dimensions, entre dans une place de stationnement.

Mode de stationnement : Aide à l'attelage d'une remorque

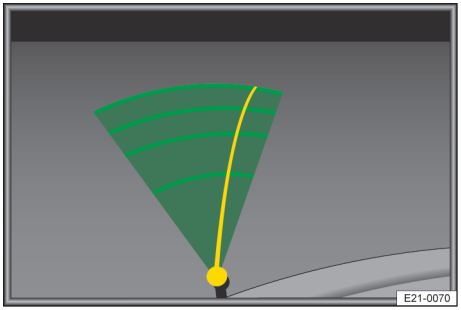

Fig. 130 Affichage à l'écran du système d'infodivertissement : aide à l'attelage d'une remorque

Sur les véhicules avec dispositif d'attelage de première monte, il est possible d'approcher le véhicule d'un timon de remorquage avec l'aide à l'attelage d'une remorque.

1. Touchez le bouton de fonction pour sélectionner le mode de stationnement.

La caméra de recul affiche le dispositif d'attelage du véhicule dans la zone inférieure de l'écran. Des lignes-repères en couleur aident le conducteur pendant les manœuvres → fig. 130:

- Lignes vertes : distance par rapport au dispositif d'attelage
- Ligne jaune : orientation calculée du dispositif d'attelage en fonction de l'angle de braquage.

◁

Aide stationnement actif

Entrée en matière

L'aide stationnement actif indique une place de stationnement appropriée et assiste le conducteur dans ses manœuvres pour parquer le véhicule ou quitter la place de stationnement.

L'aide stationnement actif est une extension des capteurs d'aide au stationnement.

L'aide stationnement actif dirige le véhicule automatiquement. C'est au conducteur d'actionner l'accélérateur et le frein, et de passer les vitesses → page 206 !

Les fonctions suivantes sont prises en charge :

— Affichage de place de stationnement appropriée

— Sélection du mode de stationnement

— Entrée dans des places de stationnement longitudinales (créneau) et perpendiculaires (en bataille) appropriées

— Sortie de places de stationnement en créneau appropriées

Tenez compte des messages texte sur l'afficheur du combiné des instruments et sur le système d'infodivertissement.

⚠ MISE EN GARDE

La technique intelligente des systèmes de stationnement ne peut dépasser les limites imposées par les lois de la physique et fonctionne exclusivement dans les limites inhérentes au système. Un non-respect peut entraîner des accidents, des blessures graves ou des dommages sur le véhicule.

- Pendant les manœuvres de stationnement, restez vigilant et attentif à la circulation routière. Portez toujours un regard attentif sur le sens de stationnement.
- Si une situation dangereuse se présente, ralentissez le véhicule en appuyant sur la pédale de frein.

⚠ MISE EN GARDE

Des mouvements de rotation rapides effectués par le volant peuvent provoquer des blessures graves.

- Lors de la manœuvre, ne touchez pas au volant jusqu'à ce que le système vous y invite.
  - — Exception : intervenez et reprenez le contrôle de la direction en cas de situation dangereuse.

AVERTISSEMENT

L'aide stationnement actif s'oriente par rapport aux véhicules stationnés, aux trottoirs ainsi qu'à d'autres facteurs. Veillez à ce que les pneus et les jantes ne soient pas endommagés lors du stationnement.

- Si nécessaire, interrompez le processus de stationnement à temps.

Pour vous familiariser avec l'aide stationnement actif et ses fonctions, entraînez-vous à l'utilisation du système sur un parking ou sur un emplacement à faible circulation.

Les accessoires installés en deuxième monte sur le véhicule (par ex. porte-vélos) peuvent perturber le fonctionnement de l'aide stationnement actif et entraîner des dommages.

En cas de détection d'une remorque reliée au véhicule par un branchement électrique, l'aide stationnement actif ne peut **pas** être activé → page 299.

Lors de processus de stationnement, des interventions de freinage peuvent avoir lieu dès que le conducteur accélère trop fortement.

Si, pendant la manœuvre de stationnement, d'autres fonctions sont utilisées dans le système d'infodivertissement, la fonction de stationnement et les alertes sonores sont désactivées.

L'aide stationnement actif est désactivé en cas d'ouverture de la porte du conducteur, de la porte coulissante, du hayon ou vantail. ◁

Recherche d'une place de stationnement

📖 Tenez compte des ⚠ et ⓘ au début de ce chapitre, à la page 216.

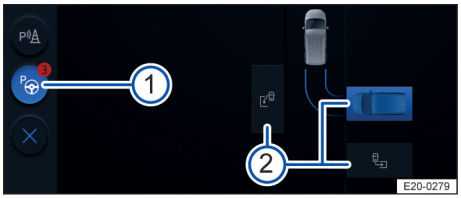

Fig. 131 Dans le système d'infodivertissement : place de stationnement favorite (véhicule bleu) et autres places de stationnement (schéma de principe)

① Nombre de places de stationnement détectées.

② Modes de stationnement possibles (deux places de stationnement au maximum de chaque côté de la chaussée) :

- — Stationnement en créneau en marche arrière.
- — Stationnement en bataille en marche arrière.
- — Stationnement en bataille en marche avant.

Recherche d'une place de stationnement

1. Appuyez sur le panneau tactile des fonctions de stationnement [P MENU] → page 12.
2. En tenant compte de la circulation, approchez-vous lentement d'une rangée de véhicules stationnés.

L'aide stationnement actif recherche automatiquement une place de stationnement disponible.

L'aide stationnement actif sélectionne automatiquement une place de stationnement qu'il indique comme place de stationnement favorite (véhicule bleu) sur l'écran du système d'infodivertissement → fig. 131 ②.

2KF012740AB

Changement de place de stationnement

Si l'assistant affiche d'autres places de stationnement le long de la chaussée, vous pouvez changer de place de stationnement, par exemple de stationnement en bataille à stationnement en créneau :

1. Touchez la place de stationnement souhaitée sur l'écran du système d'info-divertissement → fig. 131 ②.
2. Touchez le symbole ◯ ②.

L'affichage est actualisé. La place de stationnement souhaitée s'affiche ensuite comme place de stationnement favorite (véhicule bleu).

ℹ Vous pouvez également activer ultérieurement l'aide stationnement actif.

Si vous êtes passé auparavant devant une place de stationnement appropriée, celle-ci est affichée.

ℹ Lorsque l'aide stationnement actif n'est pas activée, les éventuelles places de stationnement identifiées → fig. 131 ① apparaissent sur l'afficheur des capteurs d'aide au stationnement. ◁

Entrée dans une place de stationnement

Tenez compte des ⚠ et ⓘ au début de ce chapitre, à la page 216.

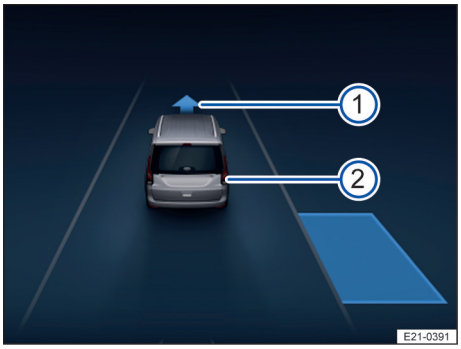

Fig. 132 Afficheur du combiné des instruments : recherche d'une place de stationnement

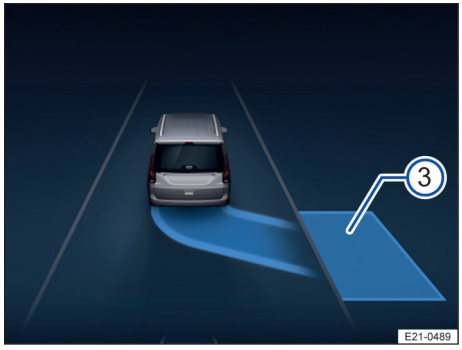

Fig. 133 Afficheur du combiné des instruments : entrée dans une place de stationnement

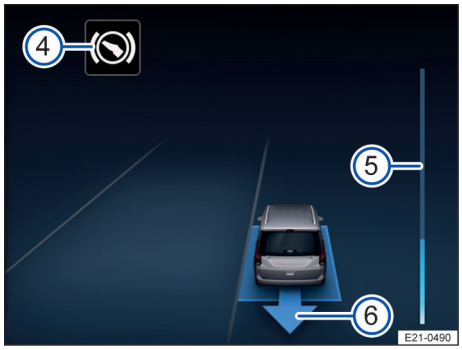

Fig. 134 Afficheur du combiné des instruments : manœuvres d'entrée dans la place de stationnement

① Invitation à rouler en marche avant
② Votre véhicule
③ Place de stationnement détectée
④ Demande de freinage
⑤ Barre de progression (distance restante relative)
⑥ Demande de rouler en marche arrière (avec affichage de progression)

Entrée dans une place de stationnement avec l'aide stationnement actif

Conditions :

✓ L'aide stationnement actif a été activée.

✓ Un mode de stationnement préférentiel (place de stationnement) est affiché dans le système d'infodivertissement.

1. Touchez le bouton de fonction START dans le système d'infodivertissement.

   Ou : pour entrer en marche arrière dans une place de stationnement, engagez la marche arrière R.
2. Lâchez le volant.
3. Observez les messages texte et l'affichage de la manœuvre de stationnement sur l'afficheur du combiné des instruments.
4. Accélérez prudemment.
5. Freinez lorsqu'un signal sonore retentit, lorsque le symbole ⊘ s'allume ou lorsqu'un message texte apparaît sur l'afficheur du combiné des instruments.
6. Lors de l'affichage d'un changement de direction sur le combiné des instruments, freinez et passez le rapport approprié → fig. 132 ① ou → fig. 134 ⑥.

   Plusieurs manœuvres peuvent être nécessaires. Une fois le stationnement effectué, un message texte apparaît sur l'afficheur du combiné des instruments.
7. À la fin de la manœuvre de stationnement, attendez toujours jusqu'à ce que l'aide stationnement actif ait achevé les mouvements de rotation du volant pour obtenir un stationnement optimal.
8. Coupez le moteur et arrêtez le véhicule → page 200.

Activation ultérieure de l'aide stationnement actif

Conditions :

✓ La manœuvre de stationnement a commencé mais l'aide stationnement actif n'est pas activée.

Entrée dans une place de stationnement en marche arrière :

La marche arrière a été engagée. L'affichage des capteurs d'aide au stationnement est activé.

1. Appuyez sur le bouton de fonction P pour lancer l'aide stationnement actif.
2. Vous pouvez éventuellement changer de place de stationnement favorite (véhicule bleu).
3. Touchez le bouton de fonction START dans le système d'infodivertissement pour démarrer la manœuvre de stationnement.
4. Lâchez le volant et effectuez toutes les opérations décrites ci-dessus.

Entrée dans la place de stationnement avec l'avant du véhicule :

L'avant du véhicule est rentré dans une place de stationnement en marche avant.

1. Appuyez sur le panneau tactile des fonctions de stationnement P MENU → page 12.
2. Touchez le bouton de fonction P dans le système d'infodivertissement.
3. Touchez le bouton de fonction START dans le système d'infodivertissement pour démarrer la manœuvre de stationnement.

   Ou : passez la marche arrière R.
4. Lâchez le volant et effectuez toutes les opérations décrites ci-dessus.

L'aide stationnement actif peut également être activée indépendamment de ces deux scénarios de stationnement. Les places de stationnement présentes sont affichées automatiquement → page 217.

ℹ Si une manœuvre de stationnement a été interrompue, il faut activer à nouveau l'aide stationnement actif afin de poursuivre la manœuvre.

ℹ Lors d'une manœuvre de stationnement, la voie de circulation est affichée sous forme de schéma de principe sur l'écran du système d'infodivertissement. Cela ne correspond pas au processus de stationnement réel effectué par l'aide stationnement actif. ◁

2KF012740AB

Sortie d'une place de stationnement

Tenez compte des ⚠ et ⓘ au début de ce chapitre, à la page 216.

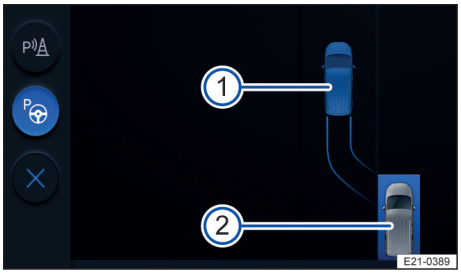

Fig. 135 Sur l'écran du système d'infodivertissement : processus de sortie d'une place de stationnement (schéma de principe)

① Position cible
② Véhicule dans la place de stationnement

Variante 1

1. Démarrez le moteur.
2. Appuyez sur la pédale de frein et maintenez-la enfoncée.
3. Actionnez le clignotant du côté de la chaussée où vous souhaitez sortir de la place de stationnement.
4. Activez l'aide stationnement actif → page 218.
5. Touchez le bouton de fonction START sur l'écran du système d'infodivertissement.
6. Suivez les messages texte sur l'afficheur du combiné des instruments.

Le véhicule est entièrement guidé sur la chaussée grâce à l'aide stationnement actif → ⚠.

Variante 2

1. Démarrez le moteur.
2. Appuyez sur la pédale de frein et maintenez-la enfoncée.
3. Actionnez le clignotant du côté de la chaussée où vous souhaitez sortir de la place de stationnement.
4. Activez l'aide stationnement actif → page 218.
5. Passez la marche arrière.
6. Suivez les messages texte sur l'afficheur du combiné des instruments.
7. Freinez lorsqu'un signal sonore retentit, lorsque le symbole ⊘ s'allume ou lorsqu'une invite à avancer apparaît sur l'afficheur du combiné des instruments.
8. Réalisez les manœuvres de stationnement jusqu'à ce qu'un message apparaisse sur l'afficheur du combiné des instruments et qu'un éventuel signal sonore indique la fin des manœuvres de stationnement.

Le véhicule est entièrement guidé sur la chaussée grâce à l'aide stationnement actif → ⚠.

⚠ MISE EN GARDE

Sortez le véhicule de la place de stationnement lorsque les conditions de circulation le permettent.

ⓘ Lors d'une manœuvre de stationnement, la voie de circulation est affichée sous forme de schéma de principe sur l'écran du système d'infodivertissement. Cela ne correspond pas au processus de stationnement réel effectué par l'aide stationnement actif. ◁

Pro Trailer Backup Assist

Entrée en matière

Le Pro Trailer Backup Assist aide le conducteur à reculer et faire des manœuvres avec une remorque.

Le Pro Trailer Backup Assist permet de diriger une remorque en poussant et en tirant la commande de réglage des rétroviseurs extérieurs. Il incombe au conducteur de commander l'accélérateur, le passage des rapports ou vitesses ainsi que le freinage !

Limites inhérentes au système

Afin de garantir le bon fonctionnement du système, tenez compte des points suivants :

— La caméra est propre, non couverte de neige ni de glace.

— La caméra n'est pas recouverte par des autocollants ou d'autres objets.

— Le bras d'attelage n'est pas recouvert.

— Le capot arrière est fermé.

AVERTISSEMENT

Risque de dommage du véhicule. Le Pro Trailer Backup Assist ne s'oriente par selon l'environnement du véhicule et ne détecte pas les obstacles environnants.

- Assurez-vous que la place est suffisante pour manœuvrer le convoi.
- Surveillez le mouvement de la remorque et interrompez le processus de manœuvre, afin d'éviter tout dommage. Même si vous utilisez correctement le Pro Trailer Backup Assist, il peut arriver dans de rares cas que la remorque ne se déplace pas conformément au réglage effectué.
- Ne vous fiez pas exclusivement aux indications de l'afficheur du combiné des instruments.

Pour vous familiariser avec le Pro Trailer Backup Assist et ses fonctions, entraînez-vous à l'utilisation du système sur un parking ou à un endroit à faible circulation.

En l'absence d'interaction avec le conducteur dans un délai d'environ trois minutes, la manœuvre s'interrompt et le Pro Trailer Backup Assist est coupé. ◁

Conditions requises

Tenez compte des ⓘ au début de ce chapitre, à la page 220.

Détermination de la longueur du timon

Après chaque changement de remorque, la longueur du timon doit être de nouveau déterminée. Si la même remorque est toujours utilisée, le bras d'attelage ne doit être déterminé qu'une fois.

1. Effectuez des changements de direction et prenez des virages avec l'attelage. Plus vous effectuez de changements de direction et de virages différents, plus le Pro Trailer Backup Assist pourra identifier de possibilités de manœuvre pour l'attelage.

L'indicateur d'angle est limité par un maximum de quatre butées : environ 30°, 45°, 60° et 75°.

Conditions préalables à remplir

Les conditions suivantes doivent être remplies pour que le Pro Trailer Backup Assist fonctionne :

✓ Une remorque doit comporter au maximum deux essieux fixes. Elle doit également être raccordé électriquement.

✓ La porte du conducteur et le capot arrière sont fermés.

✓ Le moteur tourne.

✓ Le véhicule est à l'arrêt.

✓ ESC est activé.

✓ Les rétroviseurs extérieurs ne sont pas rabattus.

Pour des raisons techniques, les remorques équipées de feux arrière à LED ne peuvent pas toujours être identifiées correctement par le Pro Trailer Backup Assist. ◁

2KF012740AB

Activation et manœuvres de l'attelage

Tenez compte des ⓘ au début de ce chapitre, à la page 220.

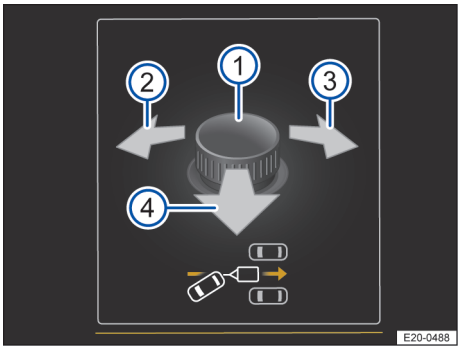

Fig. 136 Sur l'afficheur du combiné des instruments : réglage de l'angle de la remorque via la commande du rétroviseur extérieur

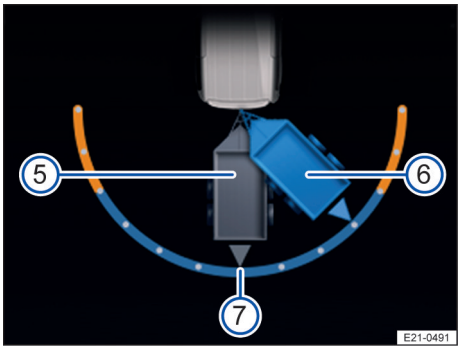

Fig. 137 Sur l'afficheur du combiné des instruments : réglage du sens de la marche de la remorque

① Commande de réglage des rétroviseurs extérieurs.
② Orientation de la remorque vers la gauche
③ Orientation de la remorque vers la droite
④ Marche arrière et acheminement de la remorque à sa position cible
⑤ Position actuelle de la remorque
⑥ Position cible de la remorque
⑦ Position zéro de l'indicateur d'angle

Avant d'utiliser le Pro Trailer Backup Assist, assurez-vous que les conditions requises sont remplies → page 221 :

1. Passez la marche arrière.
2. Touchez le bouton de fonction dans le système d'infodivertissement.
3. Lâchez le volant → ⚠.
4. Inclinez la commande jusqu'à ce que la position souhaitée soit atteinte → fig. 136 ①. Pour vous permettre de vous orienter, l'attelage est représenté dans sa position actuelle sur l'afficheur du combiné des instruments → fig. 137 ⑤.
5. Accélérez lentement en marche arrière. Tenez compte de l'environnement → ⚠.
6. Rectifiez si nécessaire l'angle à l'aide de la commande → fig. 136 ①.
7. Poussez la commande vers la gauche ② ou la droite ③ pour déterminer le sens de la marche.
8. Tirez la commande vers l'arrière ④.
9. Reculez et avancez jusqu'à ce que la position souhaitée soit atteinte.
10. La manœuvre est achevée lorsqu'un message correspondant apparaît sur l'afficheur du combiné d'instruments et, éventuellement, qu'un signal sonore retentit.

Intervention de freinage automatique

C'est au conducteur qu'incombe toujours la responsabilité de freiner à temps → ⚠.

Une intervention par freinage automatique peut avoir lieu et la fonction peut être éventuellement désactivée dans les situations suivantes :

— La vitesse est supérieure à 6 – 8 km/h (3 à 5 mph)
— Interventions de braquage de la part du conducteur
— La porte du conducteur est ouverte.
— Le bouton de fonction dans le système d'infodivertissement est activé.

⚠ MISE EN GARDE

Risque de blessures ! Des mouvements de rotation rapides effectués par le volant peuvent provoquer des blessures graves.

- Lors de la manœuvre, ne touchez pas au volant jusqu'à ce que le système vous y invite.
  — Exception : intervenez et reprenez le contrôle de la direction en cas de situation dangereuse.

⚠ MISE EN GARDE

Risque de blessures ! L'intervention de freinage automatique ne doit pas vous inciter à prendre des risques. Le système ne saurait remplacer la vigilance du conducteur.

- Le Trailer Backup Assistance est soumis à certaines limites inhérentes au système. Dans certaines situations, il est possible que l'intervention de freinage automatique ne fonctionne pas ou qu'elle fonctionne de manière restreinte.
- Si une situation dangereuse se présente, intervenez sur le braquage et freinez le véhicule vous-même.
- L'assistance de freinage automatique se désactive au bout d'env. 1,5 seconde après l'arrêt du véhicule.
- Après l'intervention de l'assistant automatique au freinage, freinez vous-même le véhicule.

Pendant que le Pro Trailer Backup Assist est actif, les rétroviseurs extérieurs ne peuvent pas être réglés. ◁

Alerte circulation transversale

L'alerte circulation transversale surveille le trafic transversal lorsque vous sortez en marche arrière d'une place de stationnement ou lors de manœuvres.

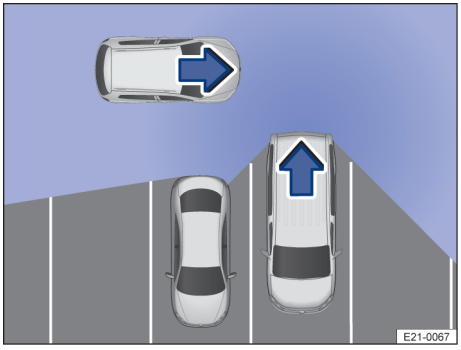

Fig. 138 Schéma de principe de l'alerte circulation transversale : zone surveillée autour du véhicule sortant de la place de stationnement

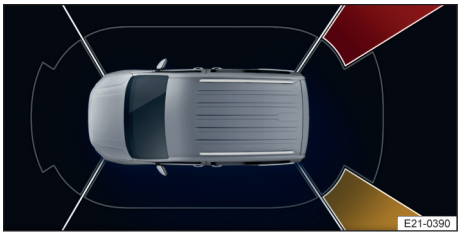

Fig. 139 Sur l'écran du système d'infodivertissement : affichage de l'alerte circulation transversale

Tenez également compte des informations et avertissements applicables à l'ensemble des assistants de stationnement → page 206.

Activation ou désactivation

1. Via le menu ***Aides conduite*** du combiné des instruments.

   Ou : appuyez sur la commande tactile des fonctions de stationnement [P MENU].
2. Touchez le bouton de fonction [⚙] dans le système d'infodivertissement.
3. Activez ou désactivez l'alerte circulation transversale.

Fonctionnement

L'alerte circulation transversale fonctionne à l'aide de capteurs à radar situés dans le pare-chocs arrière.

2KF012740AB

Le système identifie les objets qui s'approchent ou qui se déplacent à l'arrière ou sur le côté → fig. 138 et signale un obstacle au conducteur → ⚠.

En cas d'obstacle, un signal d'avertissement retentit et la zone d'obstacle s'affiche en couleur dans le système d'infodivertissement → fig. 139.

En cas de désactivation des capteurs d'aide au stationnement, le conducteur ne reçoit aucun retour d'information.

Freinage d'urgence

Une intervention de freinage automatique peut se produire si le conducteur ne réagit pas à un avertissement → page 210.

Le témoin de contrôle suivant s'affiche sur le combiné des instruments :

Intervention de freinage automatique de l'alerte circulation transversale.

Appuyez sur le frein pour immobiliser le véhicule.

Dysfonctionnement

En cas de dysfonctionnement de l'alerte circulation transversale, par exemple si des capteurs sont sales ou en cas d'erreur système, le témoin de contrôle suivant s'allume dans le combiné des instruments :

L'alerte circulation transversale présente un dysfonctionnement.

Particularités en cas de traction d'une remorque

L'alerte circulation transversale est désactivée si le dispositif d'attelage de première monte est raccordé électriquement à une remorque. Tenez compte des messages texte apparaissant sur le combiné des instruments.

⚠ MISE EN GARDE

La technique intelligente des systèmes de stationnement ne peut dépasser les limites imposées par les lois de la physique et fonctionne exclusivement dans les limites inhérentes au système. Un non-respect peut entraîner des accidents, des blessures graves ou des dommages sur le véhicule.

- Le système de stationnement ne saurait remplacer la vigilance du conducteur. Tenez compte des conditions de circulation et de la périphérie du véhicule.
- Observez toujours la zone environnant le véhicule. En effet, l'alerte circulation transversale n'est pas toujours en mesure de détecter tous les objets en approche, par ex. des piétons ou des objets se rapprochant rapidement.
- L'alerte circulation transversale ne freine pas systématiquement le véhicule jusqu'à l'arrêt. ◁

Systèmes d'assistance au freinage

Informations sur les systèmes d'assistance au freinage

Les systèmes d'assistance au freinage peuvent apporter leur soutien au conducteur dans des situations de conduite ou de freinage critiques. C'est au conducteur qu'incombe toujours la responsabilité d'une conduite sûre → ⚠.

Lorsque l'un des systèmes d'assistance au freinage est en phase de régulation, continuez de freiner avec la force requise et, si nécessaire, de diriger le véhicule.

⚠ MISE EN GARDE

La technique intelligente des systèmes d'assistance au freinage ne peut dépasser les limites imposées par les lois de la physique et fonctionne exclusivement dans les limites inhérentes au système. Toute conduite rapide sur des chaussées gelées, glissantes ou humides peut entraîner une perte de contrôle du véhicule et blesser grièvement le conducteur et les passagers.

- Adaptez toujours votre vitesse et votre style de conduite aux conditions météorologiques et de visibilité ainsi qu'à l'état de la chaussée et à la circulation. Ne prenez aucun risque.
- Les systèmes d'assistance au freinage ne peuvent empêcher la survenue d'un

accident si vous roulez trop près d'un véhicule.

- Utilisez toujours des pneus appropriés. La stabilité directionnelle dépend de l'adhérence des pneus.
- La zone du plancher sous le pédalier doit toujours être dégagée afin que la pédale de frein puisse se déplacer sans entrave.

— L'ESC, l'ABS et l'TCS ne peuvent fonctionner correctement que si les quatre roues sont équipées de pneus identiques.

— En cas de dysfonctionnement de l'ABS, l'ESC, l'TCS et l'EDS sont également désactivés.

Au moment où vous mettez le contact, l'état des fonctions de freinage est contrôlé automatiquement. Les témoins de contrôle s'allument brièvement avant de s'éteindre à nouveau. Un témoin de contrôle allumé durablement indique un dysfonctionnement → page 227. Rendez-vous immédiatement dans un atelier spécialisé agréé.

⚠ MISE EN GARDE

L'efficacité de l'ESC peut être considérablement réduite si d'autres composants et systèmes liés au comportement dynamique du véhicule n'ont pas été pas correctement entretenus ou présentent des dysfonctionnements. C'est le cas en particulier pour les modifications effectuées sur la suspension du véhicule ou l'utilisation de combinaisons roues/pneus non homologuées.

- Faites effectuer les transformations et les modifications sur le véhicule uniquement par un atelier spécialisé qualifié.
- Utilisez toujours des pneus appropriés. La stabilité directionnelle dépend de l'adhérence des pneus.

Contrôle électronique de la stabilité (ESC)

La régulation de l'ESC permet de réduire les risques de dérapage du véhicule et d'améliorer la stabilité directionnelle → ⚠.
Le témoin de contrôle clignote en jaune.

Anti-patinage (TCS)

L'TCS intervient pour empêcher le patinage des roues. Le témoin de contrôle clignote en jaune.

L'TCS diminue la force motrice lorsque les roues patinent et l'adapte à l'état de la chaussée. L'anti-patinage facilite le démarrage, les accélérations et la conduite en côte.

Dispositif antiblocage (ABS)

L'ABS permet d'éviter le blocage des roues lors du freinage, de sorte que le véhicule reste manœuvrable → ⚠.

Assistance au freinage d'urgence (AFU)

L'assistance au freinage d'urgence AFU aide à réduire la distance d'arrêt. L'AFU augmente la force de freinage lorsque le conducteur appuie rapidement sur la pédale de frein dans des situations de freinage d'urgence.

En cas de réduction de l'effort sur la pédale de frein, l'assistance au freinage d'urgence désactive le servofrein.

Blocage électronique de différentiel (EDS)

L'EDS freine automatiquement une roue qui patine et transmet la force motrice aux autres roues motrices.

L'EDS se désactive automatiquement en cas de forte sollicitation inhabituelle afin d'éviter une surchauffe du frein. L'EDS se réactive automatiquement aussitôt que le frein a refroidi.

Freinage anticollisions multiples

En cas de collision, le freinage anticollisions multiples peut aider le conducteur à réduire les risques de dérapage du véhicule et de collisions consécutives pendant l'accident grâce à une intervention de freinage automatique.

Le freinage anticollisions multiples fonctionne uniquement lorsque la collision est identifiée comme telle par le calculateur de sac gonflable.

Le freinage du véhicule s'effectue de manière automatique, à condition que les systèmes requis n'aient pas été endommagés

2KF012740AB

par la collision et soient restés opérationnels.

Condition requise pour le freinage automatique :

✓ Le conducteur n'appuie pas sur l'accélérateur.

Répartiteur électronique de force de freinage (EBV)

L'EBV répartit la force de freinage entre les essieux avant et arrière même sans intervention de l'ABS. Cela évite un surfreinage de l'essieu arrière et le véhicule reste stable au freinage.

Servofrein électromécanique (eBKV)

Lorsque le contact est mis, l'eBKV amplifie la pression que le conducteur exerce sur la pédale de frein → ⚠. Lors d'une intervention de freinage par un système d'assistance conducteur, par ex. quand le régulateur de vitesse adaptatif effectue une régulation ou pendant un freinage d'urgence, la pédale de frein peut être agitée par des pulsations.

Après la coupure du contact, l'assistance au freinage diminue progressivement. Si le conducteur maintient la pression sur la pédale de frein pour arrêter le véhicule, des messages apparaissent sur l'afficheur du combiné des instruments. L'effet du servofrein est limité dans ce cas.

Bloquez le véhicule à l'arrêt pour éviter qu'il ne recule → page 200.

⚠ MISE EN GARDE

La conduite sans servofrein ou avec une fonction limitée de ce dernier peut allonger considérablement la distance de freinage et risque de provoquer des accidents et des blessures graves.

- Ne coupez jamais le moteur ou le contact tant que le véhicule est en mouvement.
- Si le servofrein ne fonctionne pas ou si le véhicule est remorqué, appuyez plus fortement sur la pédale de frein car la distance de freinage est alors allongée en raison de l'absence d'intervention de freinage.
- La zone du plancher sous le pédalier doit toujours être dégagée afin que la pédale de frein puisse se déplacer sans entrave.

⚠ MISE EN GARDE

L'efficacité des systèmes peut être considérablement compromise lorsque les composants et systèmes ont été installés en deuxième monte, par ex. par un carrossier-transformateur. Sur les véhicules avec superstructures ou ayant été transformés, le fonctionnement correct de certains systèmes peut par conséquent être compromis ou adapté.

- Faites-vous confirmer par le carrossier-transformateur que les systèmes fonctionnent correctement. ◁

Activation ou désactivation de l'antipatinage (TCS)

Situations de conduite

L'anti-patinage (TCS) peut être désactivé dans des situations où la motricité n'est plus suffisante :

— Pour conduire en neige profonde ou sur sol meuble.

— Pour « désembourber » le véhicule enlisé.

Lorsque la situation de conduite n'exige plus leur désactivation, activez de nouveau complètement l'TCS.

Activation ou désactivation de l'antipatinage (TCS)

1. Ouvrez les réglages du véhicule dans le système d'infodivertissement → page 35.
2. Ouvrez les réglages des freins.
3. Activez ou désactivez l'TCS dans la sélection.

OFF TCS désactivé manuellement. Le témoin de contrôle s'allume en jaune. ◁

Résolution des problèmes

Défaillance du servofrein électromécanique

Arrêtez de rouler !

Le témoin de contrôle s'allume en rouge.

Un message texte apparaît alors. Appuyez plus fortement sur la pédale de frein, la distance de freinage étant allongée en raison de l'absence d'intervention de freinage.

1. Faites immédiatement appel à un spécialiste.

Dysfonctionnement du servofrein électromécanique

Le témoin de contrôle s'allume en jaune.

Un message texte est affiché pendant quelques secondes.

Des pulsations peuvent alors être ressenties lorsque vous appuyez sur la pédale de frein. Vous devez appuyer plus fortement sur la pédale de frein, la distance de freinage étant allongée en raison de l'assistance au freinage limitée.

1. Rendez-vous dans un atelier spécialisé agréé.

Défaillance ou dysfonctionnement du dispositif antiblocage (ABS)

Le témoin de contrôle s'allume en jaune.

1. Rendez-vous dans un atelier spécialisé agréé.

   Vous pouvez freiner le véhicule sans intervention de l'ABS.

Dysfonctionnement de l'ESC

Le témoin de contrôle s'allume en jaune. L'ESC a été désactivé.

1. Coupez le contact, puis remettez-le.
2. Si nécessaire, parcourez un court trajet à une vitesse comprise entre 15 et 20 km/h (9 et 12 mph).
3. Si le témoin de contrôle reste allumé, rendez-vous dans un atelier spécialisé agréé.

Bruits des systèmes d'assistance au freinage

Quand les systèmes d'assistance au freinage effectuent une régulation, la pédale de frein peut être agitée par des pulsations ou des bruits peuvent se faire entendre.

1. Continuez de freiner avec la force requise et si nécessaire, de diriger le véhicule.

MISE EN GARDE

Si le témoin d'alerte du système de freinage s'allume en même temps que le témoin d'ABS, il se peut que la fonction de régulation de l'ABS soit défaillante. Les roues arrière risquent alors de se bloquer relativement vite lors du freinage. En se bloquant, les roues arrière peuvent entraîner la perte de contrôle du véhicule !

- Si possible, réduisez la vitesse et roulez à allure modérée jusqu'à l'atelier spécialisé agréé le plus proche afin de faire contrôler le système de freinage.
- Évitez les freinages et manœuvres brusques.
- Si le témoin d'ABS ne s'éteint pas ou s'allume pendant la marche du véhicule, l'ABS ne fonctionne pas correctement. Vous ne pouvez freiner le véhicule qu'avec les freins normaux (sans intervention de l'ABS). La protection offerte par l'ABS est alors indisponible. Rendez-vous dès que possible dans un atelier spécialisé agréé. ◁

2KF012740AB

Équipement pratique

Rangements

Entrée en matière

Utilisez les rangements uniquement pour ranger des objets légers ou de petite taille.

MISE EN GARDE

En cas de manœuvre de conduite ou de freinage brusque, les objets non attachés peuvent être projetés dans l'habitacle du véhicule. Cela peut provoquer des blessures graves et entraîner la perte de contrôle du véhicule.

- Rangez les objets uniquement dans des compartiments fermés.
- Tenez toujours les rangements fermés durant le trajet.

MISE EN GARDE

Une boîte à gants ouverte peut augmenter les risques de blessures graves en cas d'accident ou en cas de manœuvres de freinage et de conduite brusques.

- Laissez toujours la boîte à gants fermée durant le trajet.

MISE EN GARDE

Des briquets dans le véhicule peuvent être endommagés ou allumés sans que vous ne vous en aperceviez. Cela peut provoquer des brûlures et des dommages importants au véhicule.

- Avant de régler les sièges, assurez-vous toujours qu'aucun briquet ne se trouve dans la zone des parties mobiles des sièges.
- Avant de fermer les divers rangements ou la boîte à gants, assurez-vous toujours qu'aucun briquet ne se trouve dans la zone de fermeture.
- Ne laissez jamais de briquet dans les rangements, ouverts ou fermés, ni sur d'autres surfaces du véhicule. Des briquets peuvent prendre feu en raison de températures de surface élevées, notamment en été.

MISE EN GARDE

La présence d'objets sur le plancher côté conducteur peut entraver l'actionnement des pédales. Ceci peut entraîner la perte de contrôle du véhicule et augmenter le risque de blessures graves.

- Veillez à ce que l'actionnement des pédales ne soit jamais entravé.
- Fixez toujours solidement le tapis de sol au plancher.
- Ne posez jamais de tapis ou d'autres revêtements de plancher sur le tapis de sol d'origine.
- Veillez à ce qu'aucun objet ne parvienne dans la zone du plancher côté conducteur durant la marche du véhicule.
- Le véhicule étant garé, retirez les objets se trouvant sur le plancher.

MISE EN GARDE

Toute utilisation impropre des porte-boissons peut entraîner des blessures.

- Ne placez jamais de boissons brûlantes dans un porte-boissons. En cas de freinage brusque et d'accident, des boissons chaudes présentes dans un porte-boissons peuvent se renverser et provoquer des brûlures.

MISE EN GARDE

Les bouteilles fermées peuvent exploser dans le véhicule sous l'effet de la chaleur ou du gel.

- Ne laissez jamais de bouteilles fermées dans un véhicule dont l'habitacle est très chaud ou très froid.

AVERTISSEMENT

- Ne conservez pas d'objets, de produits alimentaires ou de médicaments sensibles à la température dans l'habitacle. La chaleur et le froid peuvent les endommager ou les rendre inutilisables.
- Les objets conçus à partir de matériaux transparents (tels que les ventouses transparentes fixées sur les glaces) qui sont posés dans le véhicule peuvent focaliser la lumière du soleil et endommager ainsi le véhicule. ◁

Chargeur d'accessoire sans fil

Tenez compte des ⚠ et ⓘ au début de ce chapitre, à la page 228.

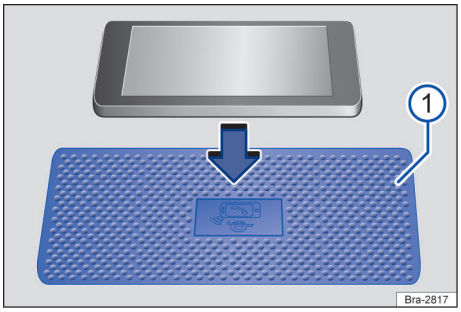

Fig. 140 Schéma de principe : emplacement avec tapis de fond de rangement pour le chargeur d'accessoire sans fil

Le chargeur d'accessoire sans fil dépend de l'équipement du véhicule et n'est pas disponible dans tous les pays.

La surface de rangement pour le chargeur d'accessoire sans fil se trouve dans la console centrale.

Dans certains véhicules, le tapis de fond de rangement est marqué d'un symbole en forme de téléphone qui indique la position médiane du chargeur d'accessoire sans fil → fig. 140 ①. Le symbole figurant sur le tapis de fond de rangement peut être différent sur certains véhicules.

Le chargeur d'accessoire sans fil permet une transmission d'énergie sans fil par induction électromagnétique sur une courte distance.

La puissance absorbée maximale est de 5 watts.

La norme Qi vous permet de recharger sans fil les téléphones mobiles compatibles Qi.

Pour savoir si un téléphone mobile prend en charge la norme Qi, consultez la notice d'utilisation du téléphone mobile. Le fabricant du téléphone mobile vous fournira des renseignements supplémentaires sur la compatibilité.

Un seul téléphone mobile maximum compatible Qi, sans coque de protection, peut être posé à plat sur l'emplacement de recharge du chargeur d'accessoire sans fil avec des dimensions maximales (largeur x longueur) de 80 mm x 160 mm (3,15 pouces x 6,299 pouces).

Les téléphones mobiles compatibles Qi de plus grande taille ne peuvent pas être rechargés sans fil.

Avant la recharge, retirez de l'emplacement tout corps étranger comportant du métal, comme des pièces de monnaie, et tenez compte de la notice d'utilisation du téléphone mobile.

Pour recharger un téléphone mobile compatible Qi, posez ce dernier sans sa coque de protection et bien à plat sur l'emplacement, écran vers le haut. La recharge débute alors automatiquement.

Le système d'infodivertissement de première monte vous donne des informations sur le démarrage de la recharge et sur la présence éventuelle, dans le rangement, de corps étrangers comportant du métal. **Retirez immédiatement les objets concernés !**

Si le téléphone mobile n'a pas été placé correctement sur l'espace réservé à la fonction de recharge ou si ses dimensions sont trop grandes, il ne peut pas être identifié, ou du moins pas correctement. Dans un tel cas de figure, le téléphone mobile sera détecté dans le rangement comme un objet étranger. Si un téléphone mobile approprié est utilisé, le dysfonctionnement peut être éliminé en corrigeant sa position.

Cache du rangement

En fonction de l'équipement et du pays, l'emplacement du chargeur d'accessoire sans fil est équipé d'un cache pour l'écran du téléphone mobile.

Dans le rangement avec cache, posez uniquement un téléphone mobile de dimensions maximales (largeur x longueur) de 80 mm x 160 mm (3,15 pouces x 6,299 pouces), conformément aux exigences.

Le cache permet d'éviter les distractions dues au téléphone mobile, par ex. des messages entrants.

2KF012740AB

Le cache doit toujours être fermé durant le trajet et l'écran du téléphone mobile doit être entièrement masqué.

⚠ MISE EN GARDE

Des messages sur l'écran du téléphone mobile peuvent distraire le conducteur et augmenter le risque d'accident grave.

- Conformément aux spécifications, placez toujours un seul téléphone mobile approprié, compatible Qi le cas échéant, sans coque de protection, avec des dimensions maximales (largeur x longueur) d'environ 80 mm x 160 mm (3,15 pouces x 6,299 pouces) sur l'emplacement.
- Si le cas se présente, retirez tout objet entravant le processus de fermeture du cache.
- Pendant le trajet, le cache doit toujours être fermé.

⚠ MISE EN GARDE

Ne posez aucun objet en métal ou comportant des éléments métalliques sur l'emplacement destiné au chargeur d'accessoire sans fil. Les objets métalliques peuvent devenir très chauds. Cela peut entraîner des brûlures cutanées et un incendie.

! AVERTISSEMENT

Ne placez pas de papiers d'identité, de cartes de crédit, etc. porteurs de bandes magnétiques ou de puces, sur l'emplacement destiné au chargeur d'accessoire sans fil. Les données mémorisées sur la bande magnétique ou la puce peuvent devenir inutilisables. ◁

Tiroirs

📖 Tenez compte des ⚠ et ⓘ au début de ce chapitre, à la page 228.

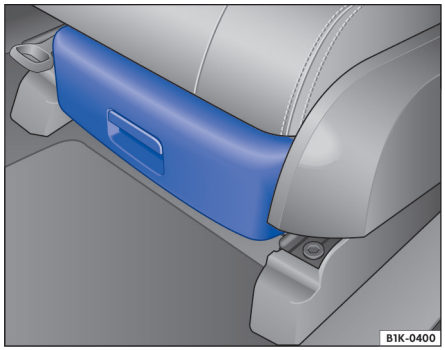

Fig. 141 Sous le siège avant : tiroir

Un tiroir peut se trouver sous chaque siège avant.

Ouverture et fermeture du tiroir

1. Pour ouvrir le tiroir, actionnez la touche située sur la poignée du tiroir et ouvrez le tiroir.
2. Pour le fermer, poussez le tiroir sous le siège avant jusqu'à ce qu'il s'encliquette.

⚠ MISE EN GARDE

Un tiroir ouvert peut entraver l'actionnement des pédales. Il peut en résulter des accidents et des blessures graves.

- Tenez toujours le tiroir fermé pendant le trajet. Le tiroir ainsi que les objets qu'il contient risquent sinon de tomber sur le plancher du conducteur et d'entraver ainsi l'actionnement des pédales. ◁

Tablette escamotable

Tenez compte des ⚠ et ⓘ au début de ce chapitre, à la page 228.

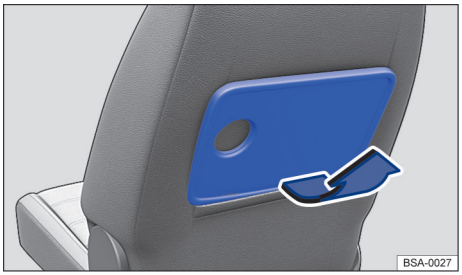

Fig. 142 Sur le siège avant : ouverture de la tablette escamotable

Un porte-boissons est intégré dans la tablette escamotable.

1. Pour relever la tablette escamotable, appuyez sur la touche de déverrouillage sur le bord inférieur de la tablette escamotable et tirez la tablette vers le haut dans le sens de la flèche jusqu'à ce qu'elle s'encliquette.
2. Pour refermer la tablette escamotable, appuyez à nouveau sur la touche de déverrouillage et poussez la tablette vers le bas jusqu'à ce qu'elle s'encliquette.

⚠ MISE EN GARDE

Pour réduire les risques de blessures, la tablette escamotable doit toujours être rabattue pendant le trajet. ◁

Cendrier et allume-cigare

Entrée en matière

⚠ MISE EN GARDE

Toute utilisation incorrecte de l'allume-cigare ou du cendrier peut provoquer un incendie, des brûlures et d'autres blessures graves.

- Utilisez l'allume-cigare uniquement de manière conforme.
- Ne laissez jamais d'enfants sans surveillance dans le véhicule. L'allume-cigare peut être utilisé lorsque le contact est mis.
- Ne mettez jamais dans le cendrier du papier ou d'autres objets susceptibles de provoquer un incendie. ◁

Allume-cigare

Tenez compte des ⚠ au début de ce chapitre, à la page 231.

Un allume-cigare se trouve dans la partie inférieure de la console centrale.

1. Enfoncez le bouton de l'allume-cigare lorsque le contact est mis.
2. Attendez jusqu'à l'éjection du bouton.
3. Retirez et utilisez l'allume-cigare → page 231.
4. Remettez l'allume-cigare dans son support.

ⓘ La douille de l'allume-cigare peut également être utilisée comme prise de courant 12 volts. ◁

Prises de courant

Entrée en matière

Les prises de courant du véhicule permettent de brancher des appareils électriques.

Les appareils électriques doivent être dans un état irréprochable. N'utilisez pas d'appareils défectueux.

⚠ MISE EN GARDE

Toute utilisation incorrecte des prises de courant et des appareils électriques peut provoquer un incendie et des blessures graves.

- Ne laissez jamais d'enfants sans surveillance dans le véhicule. Les prises de courant et les appareils qui y sont raccordés peuvent être utilisés lorsque le contact est mis.
- Si les appareils électriques deviennent trop chauds, éteignez-les immédiatement et débranchez leur câble de raccordement.

2KF012740AB

AVERTISSEMENT

- Afin d'éviter tout endommagement de l'équipement électrique, ne branchez jamais d'appareils électriques fournissant du courant électrique (comme un panneau solaire ou des chargeurs de batterie) à la prise de courant 12 V pour effectuer des recharges.
- Utilisez uniquement des appareils électriques homologués conformément aux directives sur la compatibilité électromagnétique en vigueur.
- Afin d'éviter tout risque d'endommagement dû à des variations de tension, éteignez les appareils électriques avant de mettre ou de couper le contact et avant de démarrer le moteur. Lorsque le dispositif Auto StartStop arrête et redémarre le moteur automatiquement, il n'est pas nécessaire de désactiver les appareils électriques.
- Ne branchez jamais sur une prise de courant 12 volts des appareils électriques qui consomment une puissance plus importante que la valeur indiquée. En cas de dépassement de la puissance absorbée maximale, l'équipement électrique du véhicule peut être endommagé.
- Consultez les notices d'utilisation des appareils électriques !

Ne faites pas tourner le moteur à l'arrêt.

La batterie 12 V se décharge lorsque le moteur est à l'arrêt, que le contact est mis et qu'un appareil électrique est en marche.

Les appareils non blindés peuvent perturber le fonctionnement du système d'infodivertissement et de l'électronique embarquée. ◁

Prises de courant dans le véhicule

Tenez compte des ⚠ et ⓘ au début de ce chapitre, à la page 231.

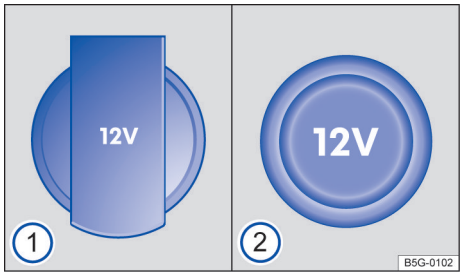

Fig. 143 Prise de courant de 12 volts rabattable ①, prise de courant de 12 volts avec cache amovible ②

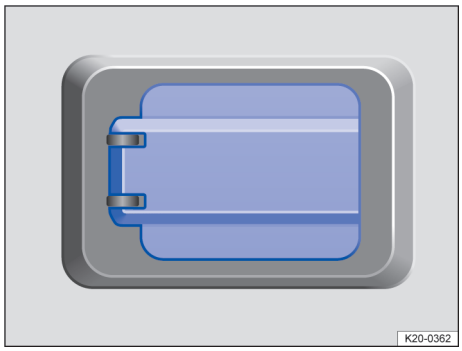

Fig. 144 Sur la console centrale arrière ou sur la paroi de séparation avec le compartiment de charge : prise de courant de sécurité 230 volts rabattable (schéma de principe)

Puissance absorbée maximale

Prise de courant	Puissance absorbée maximale
12 volts	120 watts
230 volts	300 watts (puissance maximale 450 watts)

Si vous branchez simultanément deux appareils ou plus, veillez à ce que la puissance absorbée totale de l'ensemble des appareils électriques branchés ne dépasse jamais 300 watts → ⓘ.

La puissance absorbée maximale des différentes prises ne doit pas être dépassée. La

puissance absorbée des appareils figure sur leur plaque signalétique.

Prise de courant 12 V

Les prises de courant fonctionnent également lorsque le contact est coupé → ⚠.

La batterie se décharge lorsque le moteur est à l'arrêt, que le contact est mis et qu'un appareil électrique est en marche.

Désactivez les appareils électriques raccordés avant de mettre ou de couper le contact et avant de démarrer le moteur afin d'éviter tout risque d'endommagement dû à des variations de tension.

Des prises de courant 12 V peuvent se trouver aux emplacements suivants dans le véhicule :

— Rangement dans le tableau de bord → page 12.

— Console centrale → page 13.

— Dans le coffre à bagages ou devant la troisième rangée de sièges

Prise de courant de sécurité 230 volts

La prise de courant de sécurité 230 V peut se trouver aux endroits suivants dans le véhicule → fig. 144 :

— Sur la paroi de séparation avec le coffre à bagages.

— Dans la console centrale arrière.

La prise de courant s'active automatiquement dès que vous branchez une fiche alors que le moteur tourne. Si l'énergie disponible est suffisante, la prise peut continuer d'être utilisée également lorsque le moteur est arrêté → ⚠.

Branchement d'un appareil électrique

1. Soulevez le cache et insérez le connecteur dans la prise de courant jusqu'en butée pour déverrouiller la sécurité enfants intégrée.

Le courant ne circule dans la prise de courant que lorsque la sécurité enfants est déverrouillée.

Affichage à DEL sur la prise de courant :

Témoin vert allumé en permanence La sécurité enfants est déverrouillée. La prise de courant est prête à fonctionner.

Témoin vert clignotant l'allumage est coupé, mais il y a encore suffisamment d'énergie pour alimenter la prise de courant pendant 10 minutes au maximum. Si vous débranchez la fiche pendant ce laps de temps, la prise de courant se désactive et ne peut plus être utilisée avant que le contact ne soit remis.

Témoin rouge clignotant présence d'un dysfonctionnement, par ex. mise hors circuit due à une surintensité ou à une surchauffe.

Mise hors circuit due à une surchauffe

Lorsqu'une température définie est dépassée, l'onduleur de la prise de courant de sécurité 230 volts se met automatiquement hors circuit. La mise hors circuit empêche une surchauffe en cas de puissance absorbée excessive des appareils raccordés et en cas de températures ambiantes élevées. Après une phase de refroidissement, la prise de courant de sécurité 230 volts peut de nouveau être utilisée.

Pour pouvoir réutiliser la prise de courant 230 volts après la phase de refroidissement, débranchez d'abord la fiche d'un appareil raccordé, puis rebranchez-la. Vous évitez ainsi que des appareils électriques raccordés ne soient remis en marche involontairement.

⚠ DANGER

Équipement électrique sous haute tension !

- Ne versez aucun liquide sur les prises de courant.
- Ne branchez pas d'adaptateurs ou de rallonges dans la prise de courant de sécurité 230 V. Sinon, la sécurité enfants intégrée est désactivée et la prise de courant est sous tension.
- N'insérez pas d'objets conducteurs, par ex. des aiguilles à tricoter, dans les contacts de la prise de courant de sécurité 230 V.

AVERTISSEMENT

- Consultez les notices d'utilisation des appareils raccordés !

2KF012740AB

- **Prise de courant 12 V :**
  - Ne dépassez jamais la puissance absorbée maximale pour ne pas endommager l'ensemble de l'équipement électrique du véhicule.
  - Utilisez uniquement des accessoires agréés conformément aux directives en vigueur du point de vue de la compatibilité électromagnétique.
  - N'alimentez jamais la prise en courant.
- **Prise de courant de sécurité 230 volts :**
  - N'accrochez pas d'appareils ou de connecteurs trop lourds, par exemple un bloc d'alimentation, directement à la prise de courant.
  - Ne branchez pas de lampe comportant un tube au néon.
  - Branchez sur la prise de courant uniquement des appareils dont le voltage correspond à celui de la prise de courant.
  - Dans le cas de consommateurs qui nécessitent un courant de démarrage élevé, la mise hors circuit intégrée en cas de surintensité empêche leur mise en marche. Dans ce cas, débranchez le bloc d'alimentation du consommateur électrique, puis rebranchez-le après 10 secondes environ.

Les appareils non blindés peuvent perturber le fonctionnement du système d'infodivertissement et de l'électronique embarquée.

Sur certains appareils, la faible puissance en watts peut perturber le fonctionnement de la prise de courant de sécurité 230 V. ◁

Services mobiles en lignes

Cybersécurité

On entend par cybersécurité les mesures de réduction du risque d'accès illicite aux fonctions du véhicule, aux données et aux calculateurs par des logiciels malveillants ou en cas de cyberattaque.

Que sont les composants de connectivité ?

Les calculateurs pour les transmissions de données, les interfaces, ainsi que les prises médias et de diagnostic sont des composants de connectivité permettant un échange d'informations et de données entre le véhicule et des appareils externes ou l'Internet. Les composants de connectivité ne sont pas présents dans tous les véhicules.

Les composants de connectivité constituent des points névralgiques en matière de cybersécurité. Ils sont aussi équipés de mécanismes de sûreté réduisant le risque d'accès non autorisé aux systèmes du véhicule.

Les composants de connectivité comprennent notamment :

- Prise de diagnostic
- Modem
- Interface téléphonique
- Applications mobiles
- Technologie CCP/NFC
- Interface Bluetooth®
- Port USB
- Lecteur de carte SD.
- Lecteur de carte SIM.

Mécanismes de sûreté

Les logiciels et les mécanismes de sûreté présents dans le véhicule sont constamment perfectionnés. Comme dans le cas des ordinateurs et des systèmes d'exploitation des téléphones mobiles, les logiciels et les mécanismes de sureté du véhicule peuvent être mis à jour régulièrement.

Les mises à jour logicielles améliorent systématiquement la sécurité, la stabilité et la vitesse d'exécution des systèmes embarqués des véhicules.

⚠ MISE EN GARDE

Malgré les mécanismes de sécurité embarqués, des logiciels malveillants peuvent occasionner des dysfonctionnements des calculateurs et des fonctions du véhicule, risquant ainsi de provoquer des accidents et des blessures mortels.

- Si le véhicule fonctionne ou réagit de manière inhabituelle, réduisez la vitesse de manière contrôlée.
- Rendez-vous dans l'atelier spécialisé agréé le plus proche.

Un logiciel malveillant peut accéder à des données et informations mémorisées dans les calculateurs, dans le système d'infodivertissement, dans les supports informatiques connectés et dans les téléphones mobiles couplés.

Réduction des risques

Vous pouvez vous-même contribuer à réduire le risque d'accès illicite aux systèmes du véhicule et aux fonctions :

— N'utilisez dans le véhicule que des supports informatiques, appareils Bluetooth et téléphones mobiles ne renfermant pas de données manipulées ni de logiciels malveillants.

— Ne confiez l'entretien, la réparation et la maintenance du véhicule qu'à un atelier spécialisé agréé.

⚠ MISE EN GARDE

Les ordinateurs, supports informatiques et téléphones mobiles connectés à Internet ou utilisés dans des réseaux publics et privés peuvent être infectés par des données manipulées et des logiciels malveillants.

- Protégez les ordinateurs, les supports de données et les téléphones mobiles à l'aide d'un programme de protection antivirus approprié et de mesures de précaution universelles.
- Procédez régulièrement à la mise à jour du programme antivirus approprié avec les versions de mise à jour du système ou de mise à niveau proposées par le fournisseur correspondant. ◁

Mise à jour du système

Entrée en matière

La mise à jour du système est une mesure préventive, par exemple pour optimiser le fonctionnement du logiciel et pour protéger contre les logiciels malveillants.

Qu'est-ce qu'une mise à jour du système ?

La fonction de « mise à jour du système » permet la mise à jour par Ford des logiciels des calculateurs du véhicule sans que vous ayez à vous rendre dans un atelier spécialisé.

Chaque mise à jour du système se fait en deux phases : un téléchargement et une installation du logiciel. Avant le début de la mise à jour, le conducteur est invité dans le système d'infodivertissement à donner son accord pour démarrer la phase correspondante.

La fonction de « mise à jour du système » est disponible uniquement dans certains pays, et pas dans tous les véhicules.

Comment puis-je savoir qu'une mise à jour du système est disponible ?

Le système d'infodivertissement activé signale qu'une mise à jour du système est disponible.

Si plusieurs mises à jour du système sont disponibles simultanément pour le véhicule, la première mise à jour du système doit être correctement installée avant que la suivante puisse l'être aussi.

⚠ MISE EN GARDE

Dans de très rares cas, un calculateur peut ne plus fonctionner correctement à la suite d'une mise à jour logicielle.

- N'utilisez pas le véhicule. Contactez le service client Ford.

2KF012740AB

Une mesure d'augmentation de la puissance ou de l'efficacité, comme une préparation des moteurs n'ayant pas été réalisée par Ford peut être effacée lors d'une mise à jour du système.

Selon l'équipement du véhicule, avant ou après une mise à jour du système, les notes d'édition, « Release Notes », décrivant les modifications de l'état du véhicule peuvent être affichées une fois. Les notes d'édition ne peuvent plus être affichées par la suite.

Aucune In-Car App n'est actualisée par la mise à jour du système. ◁

Prérequis de base pour la mise à jour du système

Tenez compte des ⚠ au début de ce chapitre, à la page 235.

Les prérequis de base suivants doivent être respectés pour que la mise à jour du système puisse être téléchargée et que le logiciel puisse être installé.

Conditions générales

- ✓ La fonction « Mise à jour du système » est proposée dans votre pays.
- ✓ Vous possédez un compte FordPass actif.
- ✓ Vous avez affecté le véhicule à votre compte FordPass actif.
- ✓ Un utilisateur principal a été créé.
- ✓ Les paramètres de confidentialité actuellement réglés permettent l'envoi et la réception de données et d'informations.

Conditions concernant le véhicule

- ✓ Le véhicule doit se trouver dans une zone avec une couverture du réseau de téléphonie mobile suffisante.
- ✓ L'équipement électrique du véhicule est opérationnel.
- ✓ La batterie 12 V est suffisamment chargée. ◁

Téléchargement et installation du logiciel

Tenez compte des ⚠ au début de ce chapitre, à la page 235.

Coûts du téléchargement

Le téléchargement d'une mise à jour du système a lieu via le modem monté en usine ; il est gratuit. Ford prend en charge les coûts de connexion.

Téléchargement

Le téléchargement d'une mise à jour du système peut être interrompu à tout moment et se poursuit au besoin lorsque vous remettez le contact.

La durée d'un téléchargement dépend de la qualité du réseau, du volume de données et du type de mise à jour du système.

Prérequis pour le téléchargement

- ✓ Les prérequis de base pour la mise à jour du système sont respectés → page 236.
- ✓ Le véhicule se trouve dans un lieu ou une zone où la couverture du réseau de téléphonie mobile et du réseau GPS est suffisante.

1. Mettez le contact et activez le système d'infodivertissement du véhicule.
2. Tenez compte des informations affichées dans le système d'infodivertissement.
3. Démarrez le téléchargement dans le système d'infodivertissement.

Installation du logiciel

Pour effectuer l'installation manuelle d'une mise à jour du système, choisissez un moment où ni vous-même, ni d'autres utilisateurs ne prévoient de rouler avec le véhicule.

⚠ MISE EN GARDE

Les calculateurs sont désactivés et ne fonctionnent pas pendant la durée d'une installation de logiciel. Conduire avec des calculateurs désactivés ou ne fonctionnant pas peut entraîner des accidents et des blessures mortelles.

- Effectuez l'installation du logiciel dans un lieu et à un moment où les autres usagers de la route ne risquent pas d'être gênés.
- N'utilisez jamais le véhicule pendant l'installation du logiciel.

Prérequis pour l'installation du logiciel

✓ Les prérequis de base pour la mise à jour du système sont respectés → page 236.

✓ Tous les occupants sont sortis du véhicule.

✓ Aucun animal ne se trouve dans le véhicule.

✓ Aucune clé du véhicule ne se trouve dans le véhicule.

✓ Le véhicule est garé en toute sécurité, dans le respect des dispositions légales et en tenant compte des particularités du lieu où il se trouve → page 200.

1. Arrêtez le moteur et actionnez le frein de parking.
2. Fermez le capot avant, le capot arrière, toutes les glaces et toutes les portes.
3. Validez l'installation du logiciel dans le système d'infodivertissement.
4. Prenez toutes les clés du véhicule et descendez du véhicule.
5. Veillez à ce que tous les occupants du véhicule descendent et à ce qu'aucun animal ne reste dans le véhicule.
6. Verrouillage du véhicule

Avant de redémarrer le moteur, lisez le message signalant la fin de l'installation du logiciel dans le système d'infodivertissement. En cas d'échec de l'installation du logiciel, tenez compte des indications fournies.

Restrictions de fonctionnement durant une installation de logiciel

Durant l'installation du logiciel, les calculateurs, fonctions et affichages ne sont pas disponibles. Le véhicule ne doit alors pas être utilisé.

— Calculateur central du système d'infodivertissement : pendant l'installation du logiciel, le calculateur central, l'unité d'affichage et de commande et les autres calculateurs électroniques ne sont pas disponibles.

— Véhicule connecté : aucun service n'est disponible pendant l'installation logicielle. Cela inclut également le système d'appel d'urgence eCall.

— La mise du contact lors de l'installation du logiciel peut générer le message d'erreur suivant : ***Défaut: fonction d'appel d'urgence. Veuillez vous rendre dans un atelier***. Cela est tout à fait normal dans ce cas. Attendez quelques minutes jusqu'à ce que le message disparaisse.

Après l'installation du logiciel

Après l'installation du logiciel et avant de démarrer le moteur, lisez le message concernant l'achèvement de l'installation dans le système d'infodivertissement ou le combiné des instruments. Le véhicule peut prendre jusqu'à une minute pour indiquer l'état de la mise à jour du système.

— Le moteur peut être démarré une fois l'installation du logiciel terminée avec succès.

— En cas d'échec de l'installation du logiciel : → page 237. ◁

Résolution de problèmes de mise à jour du système

Tenez compte des ⚠ au début de ce chapitre, à la page 235.

L'installation du logiciel a échoué

— En cas d'échec de l'installation du logiciel, un message d'erreur correspondant s'affiche dans le système d'infodivertissement ou le combiné des instruments. Tenez compte des messages et avertissements correspondants.

— En cas d'erreur d'installation critique, les calculateurs ne fonctionnent plus ou plus correctement. Les fonctions et les affichages sont indisponibles jusqu'à la suppression du défaut. N'utilisez pas le véhicule. Dans ce cas, contactez le service client Ford.

2KF012740AB

Dois-je effectuer la mise à jour du système ?

Dans votre propre intérêt, la mise à jour du système doit être réalisée le plus rapidement possible. En cas de refus répétitif d'exécution de la mise à jour du système par le conducteur, un séjour du véhicule dans un atelier spécialisé agréé sera nécessaire.

Puis-je interrompre l'installation du logiciel de mise à jour du système ?

Non, ce n'est pas possible.

Que se passe-t-il en cas d'interruption d'une installation du logiciel ?

Si une installation du logiciel est interrompue, en raison par ex. d'un endommagement de l'équipement électrique du véhicule, les calculateurs ne peuvent pas être mis à jour et risquent d'être endommagés en raison d'une installation incomplète du logiciel. ◁

Véhicule connecté

Qu'est-ce qu'un véhicule connecté ?

Un véhicule connecté dispose d'une technologie permettant à votre véhicule de se connecter à un réseau mobile afin de vous donner accès à de nombreuses fonctionnalités. Lorsque cette technologie est associée à l'application FordPass, vous êtes en mesure de mieux surveiller et commander votre véhicule, en contrôlant la pression des pneus, le niveau de carburant ou la position actuelle du véhicule par exemple.

Pour plus d'informations, visitez le site web Ford de votre région. ◁

Exigences vis-à-vis des véhicules connectés

L'accès au service connecté et aux fonctions connexes nécessite un réseau de bord compatible. Certaines fonctionnalités à distance requièrent un service supplémentaire. Connectez-vous à votre compte FordPass pour obtenir plus de détails. Certaines restrictions, des conditions d'utilisation de tiers et des frais liés à la transmission de messages ou de données peuvent s'appliquer. ◁

Limites du véhicule connecté

L'évolution des technologies, des réseaux de radiocommunication ou des réglementations peut affecter le fonctionnement et la disponibilité de certaines fonctions ou la continuité de leur fourniture. Ce type de changement peut même bloquer le fonctionnement de certaines fonctions. ◁

Connexion du véhicule à un réseau mobile : véhicules avec modem

Qu'est-ce qu'un modem ?

Le modem permet d'accéder à une série de fonctions intégrées à votre véhicule.

	Connectivité du véhicule désactivée : aucune communication possible entre le réseau et le véhicule.
	Partager les données de conduite et du véhicule : votre véhicule peut envoyer des données au réseau. Vous pouvez alors lier votre compte FordPass au véhicule.
	Partager les données de conduite et du véhicule : lorsque FordPass est activé avec le modem, vous pouvez partager la localisation. Cela vous donne accès à une gamme de fonctionnalités intégrées à votre véhicule.

Activation du modem

1. Appuyez sur *Réglages*.
2. Appuyez sur *Fonctionnalités de véhicule connecté*.
3. Appuyez sur le symbole pour *Partager les données de conduite et du véhicule* ou pour *Partager la localisation du véhicule, les données de conduite et du véhicule*.

Désactivation du modem

1. Appuyez sur *Réglages*.
2. Appuyez sur *Fonctionnalités de véhicule connecté*.
3. Appuyez sur le symbole de *Connectivité du véhicule désactivée*.

Ajout d'une connexion à un compte FordPass avec le modem

1. Assurez-vous que le modem est activé dans le menu des réglages du véhicule.
2. Ouvrez l'application FordPass sur votre appareil et connectez-vous.
3. Ajoutez votre véhicule ou sélectionnez-le s'il a déjà été ajouté.
4. Dans certains cas, vous devez couper le contact, puis le remettre avant que le message d'activation n'apparaisse sur l'écran de votre véhicule.
5. Sélectionnez l'option d'activation du véhicule.
6. Assurez-vous que le nom figurant à l'écran correspond à celui indiqué dans votre compte FordPass.
7. Confirmez que le compte FordPass est connecté au modem.

Suppression d'une connexion à un compte FordPass avec le modem :

Option 1 : depuis l'application FordPass

1. Pour supprimer une connexion entre un véhicule et un compte FordPass, supprimez le véhicule de votre garage dans l'application FordPass.

Option 2 : depuis le véhicule

Pour supprimer tous les comptes FordPass liés, les réglages par défaut du véhicule peuvent être réinitialisés. Pour cela, veuillez suivre les étapes suivantes :

1. Appuyez sur *Réglages*.
2. Appuyez sur *Réinitialisation aux réglages d'usine*.
3. Confirmez que vous souhaitez réinitialiser le véhicule. ◁

Véhicule connecté – Recherche de défauts

Véhicule connecté – FAQ – Véhicules avec modem

Impossible de confirmer la connexion de mon compte FordPass avec le modem.

— Le modem n'est pas activé. Activez le modem → page 238.

— Signal réseau faible. Rapprochez le véhicule d'un endroit où le signal du réseau n'est pas bloqué.

— Pas de réception GPS. Conduisez votre véhicule jusqu'à un lieu (dégagé) où la réception GPS est disponible. ◁

2KF012740AB

Système d'infodivertissement – Informations générales

Introduction

À propos de ce chapitre

Le système d'infodivertissement est disponible dans différentes versions d'appareil. Ces différentes versions se différencient par le nombre de fonctions, leurs inscriptions, le fonctionnement de leurs touches de système d'infodivertissement ainsi que par l'agencement des éléments de commande.

Les informations contenues dans le présent chapitre sont valables pour toutes les versions d'appareil.

Les fonctionnalités citées ci-après peuvent être disponibles sur tous les systèmes d'infodivertissement.

Les fonctions et les réglages du système d'infodivertissement dépendent de l'équipement et ne sont pas disponibles dans tous les pays.

Avant la première utilisation

Avant la première utilisation du système d'infodivertissement, respectez les points suivants pour pouvoir utiliser les fonctions et réglages proposés en intégralité :

— Respectez les consignes de sécurité → page 240.

— Lisez le présent chapitre et familiarisez-vous avec l'utilisation du système d'infodivertissement.

— Réinitialisez le système d'infodivertissement aux réglages d'usine.

— Recherchez vos stations radio préférées (ci-après également dénommées « stations »), et affectez-les aux touches de station pour pouvoir y accéder rapidement → page 255.

— Utilisez uniquement des sources audio et supports informatiques appropriés → page 257.

— Pour la navigation, utilisez des données cartographiques à jour → page 266.

— Couplez un téléphone mobile au système d'infodivertissement pour téléphoner via l'interface téléphonique → page 271.

— Selon le pays, inscrivez-vous sur FordPass pour utiliser les services correspondants.

Autres documents de référence

En plus du présent Manuel, veuillez également tenir compte des documents suivants pour l'utilisation du système d'infodivertissement et de ses composants :

— Suppléments au Manuel du conducteur de votre véhicule.

— Notice d'utilisation du téléphone mobile ou des sources audio

— Notice d'utilisation des supports informatiques, sources audio et lecteurs externes

— Notices des accessoires d'infodivertissement installés ultérieurement ou utilisés en supplément.

— Notice numérique dans le système d'infodivertissement (si disponible). ◁

Consignes de sécurité

Avant la première utilisation du système d'infodivertissement, lisez les consignes de sécurité ci-après et respectez-les. Vous pourrez ainsi identifier et éviter les dangers potentiels auxquels vous-même et d'autres personnes pouvez être exposés.

— Lisez attentivement le présent Manuel.

— Certaines zones de fonctions peuvent contenir des liens vers des sites web gérés par des tiers. Ford Motor Company ne considère pas siennes les pages de tiers accessibles par ces liens et décline toute responsabilité quant à leur contenu.

— Certaines fonctions peuvent contenir des informations provenant de fournisseurs tiers. Ford Motor Company ne saurait être tenue responsable de l'exactitude, de l'actualité et de l'exhaustivité de ces informations ainsi que des éventuelles atteintes que celles-ci pourraient porter aux droits de tiers.

— Le contenu des informations diffusées relève de la responsabilité des stations de

radio et des propriétaires des supports informatiques et des sources audio.

— Les parkings couverts, les garages, les passages souterrains, les tunnels, les bâtiments élevés, les montagnes et les vallées ou l'utilisation d'appareils électriques supplémentaires, tels que des chargeurs, peuvent également perturber la réception de signaux mobile, GPS et radio.

— La présence de films ou d'autocollants métallisés sur l'antenne et sur les glaces peut perturber la réception radio.

— En cas d'utilisation de téléphones mobiles, de supports informatiques, d'appareils externes ou de sources audio et multimédias externes, lisez la notice d'utilisation du fabricant et tenez-en compte.

MISE EN GARDE

L'ordinateur central du système d'infodivertissement est interconnecté avec les calculateurs montés dans le véhicule. Par conséquent, il existe un risque accru d'accidents et de blessures en cas de réparation ou de pose et dépose incorrectes.

- Ne remplacez jamais le calculateur central par un calculateur usagé provenant de véhicules hors d'usage ou recyclés.
- Faites réparer ou poser et déposer le calculateur central uniquement par un atelier spécialisé agréé.

MISE EN GARDE

L'autoradio de première monte ainsi que l'équipement informatique intégré et les calculateurs installés dans le véhicule sont interconnectés. Par conséquent, une réparation ou un montage et démontage non conformes de l'autoradio augmentent le risque d'accidents et de blessures.

- Ne remplacez jamais l'autoradio par un autoradio usagé provenant d'un véhicule hors d'usage ou du recyclage.
- Confiez la dépose/repose et la réparation de l'autoradio uniquement à un atelier spécialisé agréé.

MISE EN GARDE

Toute distraction du conducteur peut entraîner des accidents et des blessures. Lire des informations à l'écran, faire fonctionner le système d'infodivertissement et connecter, insérer ou retirer un support informatique ou une source audio pendant le trajet peut distraire de la circulation et provoquer des accidents.

- Soyez donc toujours attentif et responsable pendant que vous conduisez.

MISE EN GARDE

Lorsque la luminosité est mauvaise ou que l'écran est endommagé ou sale, il peut être impossible ou difficile de lire les affichages et les informations qui y apparaissent.

- Les affichages et informations apparaissant à l'écran ne doivent jamais vous inciter à prendre des risques. Soyez donc toujours attentif et responsable pendant que vous conduisez.

MISE EN GARDE

Un réglage trop élevé du volume empêche les signaux acoustiques d'être entendus de l'extérieur et peut endommager l'audition. Ceci s'applique aussi lorsque l'ouïe est exposée brièvement à des volumes sonores élevés.

- Réglez le volume sonore de l'appareil de sorte que les signaux sonores extérieurs (par ex. les sirènes des services mobiles d'intervention) soient toujours bien audibles à tout moment.

MISE EN GARDE

Lors du changement ou du branchement d'une source audio ou multimédia, le volume sonore peut varier subitement.

- Avant de changer ou de brancher une source audio ou média, réduisez le volume sonore.

MISE EN GARDE

Il se peut que les appels d'urgence, les communications téléphoniques ou les transmissions de données soient impossibles ou annulés dans les conditions suivantes :

2KF012740AB

- Lorsque votre position actuelle se trouve sur un site où la couverture du réseau de téléphonie mobile et du réseau GPS est inexistante ou insuffisante.
- Lorsque, dans les régions où la couverture du réseau de téléphonie mobile et du réseau GPS est suffisante, le réseau de téléphonie mobile des opérateurs est perturbé ou indisponible.
- Lorsque les composants du véhicule nécessaires aux appels d'urgence, aux communications téléphoniques ou à la transmission des données sont endommagés, hors service ou ne sont pas suffisamment alimentés en énergie électrique.
- Lorsque la batterie du téléphone mobile est déchargée ou que son état de charge est insuffisant.

MISE EN GARDE

Les stations radio peuvent émettre des alertes ou des annonces de catastrophe naturelle. Il est possible que la réception ou l'émission de ces alertes et annonces soient empêchées dans les conditions suivantes :

- Lorsque vous vous trouvez dans un site où la réception du signal radio est nulle ou insuffisante.
- Lorsque, dans les zones où la réception du signal radio est suffisante, les gammes de fréquences des stations radio sont brouillées ou indisponibles.
- Lorsque les haut-parleurs et les composants du véhicule nécessaires à la réception radio sont endommagés, hors service ou ne sont pas suffisamment alimentés en énergie électrique.
- Lorsque le système d'infodivertissement est désactivé.

MISE EN GARDE

Dans certains pays et réseaux mobiles, il n'est possible de passer un appel d'urgence ou de secours que dans les conditions suivantes :

- Un téléphone mobile avec carte SIM déverrouillée et un crédit d'appel suffisant est connecté à l'interface téléphonique du véhicule.
- Il est nécessaire de disposer d'une couverture réseau suffisante.

MISE EN GARDE

Si vous utilisez un téléphone mobile ou un émetteur-récepteur radio sans antenne extérieure, les valeurs limites de rayonnement électromagnétique peuvent être dépassées dans le véhicule, ce qui peut nuire à la santé du conducteur et des occupants. Ce risque existe également si une antenne extérieure n'est pas installée correctement.

- Respectez une distance minimale de 20 cm (env. 8 po) entre les antennes du téléphone mobile et un implant médical actif (par exemple un stimulateur cardiaque). Les téléphones mobiles peuvent en effet perturber le fonctionnement des implants médicaux actifs.
- Ne portez pas de téléphone mobile allumé à proximité immédiate ou directement contre un implant médical actif, par ex. dans la poche de poitrine.
- En cas de doutes sur le risque d'interférences avec un implant médical actif ou d'autres appareils médicaux, éteignez immédiatement les téléphones mobiles.

MISE EN GARDE

Si des téléphones mobiles, des appareils externes ou des accessoires ne sont pas fixés ou mal fixés, ils peuvent être projetés à travers l'habitacle lors d'une manœuvre ou d'un freinage brusque, ainsi qu'en cas d'accident, ce qui peut provoquer des blessures.

- Fixez correctement les téléphones mobiles, les appareils externes et les accessoires ou rangez-les à l'abri hors des zones de déploiement des sacs gonflables.
- Disposez les câbles de raccordement des appareils externes et sources audio de sorte qu'ils ne gênent pas le conducteur.

MISE EN GARDE

Les indications de conduite et les panneaux de signalisation affichés par le système de navigation peuvent ne pas tou-

jours correspondre aux conditions de circulation actuelles.

- Les panneaux et installations de signalisation, les règles du code de la route et les spécificités locales ont toujours priorité sur les recommandations de conduite et les affichages du système de navigation.
- Adaptez votre vitesse et votre style de conduite aux conditions météorologiques et à la visibilité ainsi qu'à l'état de la chaussée et à la circulation.
- Des événements particuliers peuvent allonger considérablement la durée et la longueur initialement prévues du trajet vers le lieu de destination ou rendre provisoirement impossible la navigation vers cette destination (par ex. fermeture complète d'une route).

MISE EN GARDE

En cas d'utilisation de téléphones mobiles, de supports informatiques, d'appareils externes ou de sources audio et multimédias externes, lisez la notice d'utilisation du fabricant et tenez-en compte.

MISE EN GARDE

Disposez les câbles de raccordement des appareils externes et sources audio de sorte qu'ils ne gênent pas le conducteur.

MISE EN GARDE

Éteignez les téléphones mobiles dans les lieux présentant une atmosphère potentiellement explosive !

MISE EN GARDE

L'accoudoir central peut entraver la liberté de mouvement des bras du conducteur et provoquer des accidents et des blessures graves.

- Laissez toujours les rangements dans l'accoudoir central fermés pendant le trajet.

AVERTISSEMENT

Le rayonnement émis par le téléphone mobile allumé peut provoquer des interférences sur des appareils techniques et médicaux sensibles, ce qui peut entraîner un dysfonctionnement ou un endommagement de ces appareils.

- Dans les environnements soumis à des réglementations particulières et lorsque l'utilisation de téléphones mobiles est interdite, ces derniers doivent être systématiquement éteints.

AVERTISSEMENT

Les haut-parleurs peuvent être endommagés par un volume sonore trop élevé ou une lecture trop élevée ou distordue.

- Réglez le volume de manière que les haut-parleurs ne soient pas endommagés.

AVERTISSEMENT

Dans les environnements soumis à des réglementations particulières et lorsque l'utilisation de téléphones mobiles est interdite, le téléphone mobile doit être systématiquement éteint. Le rayonnement émis par le téléphone mobile allumé peut provoquer des interférences sur des appareils techniques et médicaux sensibles, ce qui peut entraîner un dysfonctionnement ou un endommagement de ces appareils.

AVERTISSEMENT

L'insertion erronée d'objets, de supports informatiques ou l'insertion de supports informatiques présentant des formes et tailles inadéquates peut endommager les lecteurs multimédias et l'appareil.

- Veillez à positionner correctement le support informatique lorsque vous l'insérez.
- Insérez uniquement des supports informatiques adaptés dans le lecteur média correspondant.
- Une pression trop forte peut endommager irrémédiablement le verrouillage de la fente d'insertion de carte SD.
- Veillez à toujours insérer les cartes SD en les maintenant droites et perpendiculaires à la façade de l'appareil, sans les incliner.
- Retirez toujours les cartes SD bien droit et perpendiculairement à la façade de l'appareil, sans les incliner afin d'éviter tout endommagement.

2KF012740AB

AVERTISSEMENT

Des corps étrangers ou des liquides adhérant à un support informatique peuvent endommager les lecteurs multimédias et le système d'infodivertissement.

- Ne collez pas d'autocollants ou d'autres objets semblables sur le support informatique. Les autocollants risquent en effet de se décoller et d'endommager le lecteur multimédia.
- N'utilisez pas de supports informatiques imprimables. Les revêtements et les impressions peuvent se décoller et ainsi endommager le lecteur média.
- Utilisez uniquement des cartes SD non endommagées, sèches, propres et appropriées.

Consignes d'utilisation

— Le démarrage complet du système d'infodivertissement peut prendre quelques secondes pendant lesquelles le système ne réagit pas aux saisies effectuées. Lors du démarrage du système, seule l'image de la caméra arrière peut être affichée.

— Les affichages et l'exécution des fonctions ne sont possibles que lorsque le système d'infodivertissement a été complètement démarré. La durée du démarrage du système dépend du nombre de fonctions du système d'infodivertissement et peut notamment être plus longue qu'à l'accoutumée lorsque la température est élevée ou basse.

— Si vous utilisez le système d'infodivertissement avec des accessoires tels qu'un casque-micro, veuillez respecter les consignes et dispositions légales en vigueur dans votre pays.

— Pour garantir le fonctionnement du système d'infodivertissement, il est important qu'il soit allumé et que la date et l'heure soient si nécessaire réglées correctement dans le véhicule.

— L'absence d'un bouton de fonction sur l'écran ne constitue pas un défaut de l'appareil, mais correspond à une version d'équipement spécifique au pays.

— Le logiciel de l'appareil dépendant du pays, il est possible que les fonctions et les boutons de fonction mentionnés ne soient pas tous disponibles. L'absence d'une touche d'infodivertissement ou d'un bouton de fonction sur l'écran ne signifie pas que l'appareil présente un défaut.

— Certaines fonctions du système d'infodivertissement peuvent uniquement être sélectionnées lorsque le véhicule est à l'arrêt. Dans certains pays, le levier sélecteur doit en plus se trouver en position de stationnement P ou en position neutre N. Cela n'est pas dû à un dysfonctionnement, mais aux prescriptions légales en vigueur dans le pays considéré.

— Dans certains pays, l'utilisation d'appareils Bluetooth® peut faire l'objet de restrictions. Des informations à ce sujet sont disponibles auprès des autorités locales.

— Si la batterie 12 V a été débranchée, mettez le contact avant de rallumer le système d'infodivertissement.

— Si les réglages sont modifiés, il est possible que les affichages à l'écran varient et que le système d'infodivertissement présente un comportement différent de celui décrit dans cette Notice.

— Lorsque le moteur est à l'arrêt et que l'état de charge de la batterie 12 V est faible, le système d'infodivertissement est coupé automatiquement.

— Sur certains véhicules équipés de capteurs d'aide au stationnement, le volume sonore de la source audio écoutée est automatiquement réduit lorsque la marche arrière est engagée. La réduction du volume sonore peut être réglée dans le véhicule → page 213.

— Les informations relatives au logiciel et aux conditions de licence sont mémorisées dans le système d'infodivertissement :***Réglages*** ▸ ***Copyright***.

— En cas de vente ou de location de votre véhicule, assurez-vous que toutes les données, tous les fichiers et tous les réglages enregistrés ont été supprimés et que les cartes SD, les sources audio externes ainsi que les supports informatiques ont été retirés.

— Certaines fonctions proposées par le système d'infodivertissement nécessitent un compte FordPass affecté au véhicule ainsi qu'une connexion Internet (selon le pays). Pour pouvoir exécuter les fonctions, la transmission de données ne doit pas être limitée.
— Pour ne pas compromettre la fonctionnalité du système d'infodivertissement, adressez-vous à un atelier spécialisé agréé pour le faire réparer ou modifier.
— Les conversations téléphoniques à l'intérieur du véhicule peuvent être perturbées par une vitesse élevée, de mauvaises conditions météorologiques, l'état de la route, un fort niveau de bruit ambiant, y compris à l'extérieur du véhicule, et la qualité du réseau.
— Faites effectuer les réparations et modifications sur le système d'infodivertissement uniquement par un atelier spécialisé agréé.
— L'utilisation d'un téléphone mobile à bord du véhicule peut causer des bruits dans les haut-parleurs.
— Une courte pression sur une touche ou un contact du doigt sur l'écran suffit pour commander le système d'infodivertissement. ◁

Nettoyage de l'écran

Pour nettoyer l'écran, observez la liste de contrôle suivante :

✓ Le système d'infodivertissement est éteint.

✓ Utilisez un chiffon doux, propre et humidifié avec de l'eau.

Ou : utilisez un chiffon de nettoyage approprié ou un chiffon de nettoyage disponible auprès du concessionnaire agréé.

✓ En cas de salissures tenaces :

— Humectez seulement avec un peu d'eau et laissez agir.
— Éliminez les saletés tenaces avec un chiffon propre et doux.

AVERTISSEMENT

Vous risquez d'endommager l'écran si vous le nettoyez avec des produits inappropriés ou à sec.

- N'exercez qu'une légère pression.
- N'utilisez pas de produits de nettoyage agressifs ou à base de solvants. De tels produits de nettoyage risquent d'endommager l'appareil et d'en ternir l'écran.

AVERTISSEMENT

Si une quantité excessive d'eau est utilisée pour nettoyer l'écran, il est possible que, dans certains cas, ce dernier ne puisse plus être utilisé ou s'éteigne.

- Séchez l'écran, puis verrouillez le véhicule depuis l'extérieur pendant au moins 2 minutes. ◁

Marques, licences, droit de propriété intellectuelle

Vous trouverez des informations complémentaires dans le système d'infodivertissement.

Marques et licences

Certains termes de cette Notice portent les symboles ® ou ™. Ils caractérisent des noms de marques ou des marques déposées. L'absence de ces symboles ne constitue en aucun cas une garantie de libre utilisation du nom de marque correspondant.

D'autres dénominations de produits sont des noms de marques ou des marques déposées dont les droits sont détenus par leurs propriétaires respectifs.

— Manufactured under license from Dolby Laboratories. Dolby and the double-D symbol are trademarks of Dolby Laboratories.
— Manufactured under license from Dolby Laboratories. Dolby, Pro Logic and the double-D symbol are trademarks of Dolby Laboratories.
— All SiriusXM services require a subscription. See the SiriusXM Customer Agreement for complete terms at www.siriusxm.com (US) or www.siriusxm.ca

2KF012740AB

(Canada). All fees, content and features are subject to change. Satellite and steaming lineups may vary. SiriusXM, Pandora and all related logos are trademarks of Sirius XM Radio Inc. and its respective subsidiaries. All rights reserved.

— HD Radio Technology manufactured under license from iBiquity Digital Corporation. U.S. and Foreign Patents. For patents see http://dts.com/patents. HD Radio, Artist Experience, and the HD, HD Radio, and « ARC » logos are registered trademarks or trademarks of iBiquity Digital Corporation in the United States and/or other countries.

— SPOTIFY and the Spotify logo are among the registered trademarks of Spotify AB. Compatible vehicle and Spotify Premium subscription required, where available.

— Android Auto™ est une marque certifiée de la société Google Inc.

— Apple CarPlay™ est une marque certifiée de la société Apple Inc.

— Bluetooth® est une marque déposée de Bluetooth® SIG, Inc.

— iPod®, iPad® et iPhone® sont des marques déposées d'Apple Inc.

— La technologie de codage audio MPEG-4 HE-AAC et les brevets sont cédés sous licence par Fraunhofer IIS.

— SD® et SDHC® sont des marques ou des marques déposées de SD-3C, LLC aux USA et/ou dans d'autres pays.

— Windows® est une marque déposée de Microsoft Corporation, Redmond, USA.

— Ce produit est protégé par des droits de propriété intellectuelle de Microsoft Corporation. Toute utilisation ou diffusion de la technologie décrite sortant du cadre de l'utilisation de ce produit est interdite sans licence accordée par Microsoft ou une filiale autorisée de Microsoft.

Droit de propriété intellectuelle

Les fichiers audio et vidéo enregistrés sur des supports informatiques et des sources audio sont en principe protégés par les droits de propriété intellectuelle, conformément aux dispositions internationales et nationales respectivement applicables. Respectez les dispositions légales ! ◁

Système d'infodivertissement

Prise en main

Vue d'ensemble et éléments de commande de la variante 10"

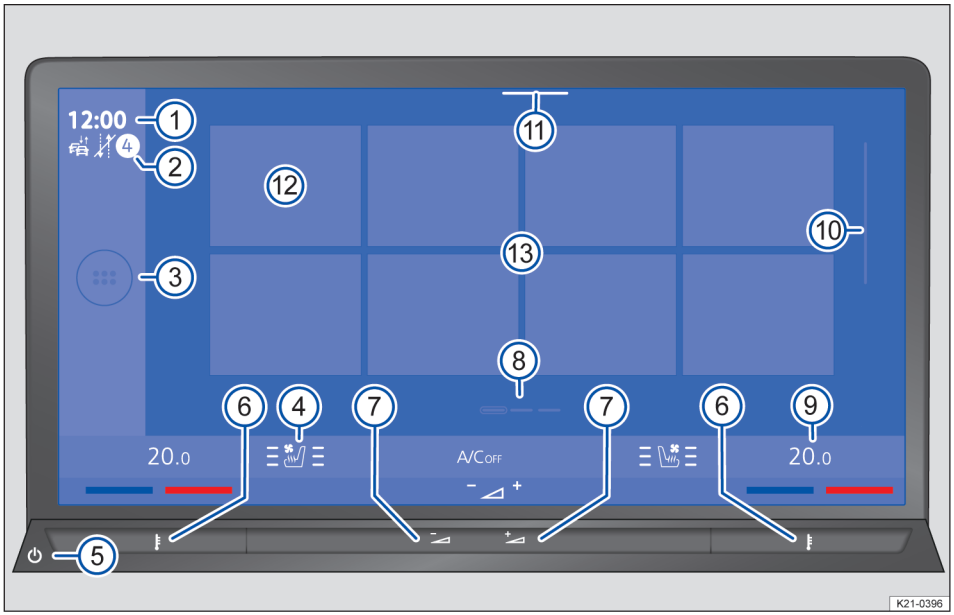

Fig. 145 Aperçu : unité d'affichage et de commande dans la variante 10"

① Heure
② Affichage de statut des « Paramètres de confidentialité » et affichage du nombre de notifications.
③ Bouton principal : ⊞ (nommé ci-après : HOME).
④ Affichage de statut pour le chauffage de siège et la ventilation de siège
⑤ Zone de détection (système d'infodivertissement allumé ou éteint)
⑥ Curseur tactile pour la température
⑦ Curseur tactile pour le volume sonore
⑧ Vues (la vue actuelle est mise en évidence)
⑨ Affichage de la température (adaptation avec ⑥)
⑩ Barre de défilement
⑪ Control Center.
⑫ Boutons de fonction pour les menus principaux
⑬ Écran (écran tactile)

2KF012740AB

③ Bouton principal : ⊞ (nommé ci-après : HOME)

Le Bouton principal est désigné par HOME dans la description ci-après.

1. Touchez HOME pour ouvrir l'écran d'accueil.

⑤ Zone de détection (système d'infodivertissement allumé ou éteint)

1. Appuyez pour activer ou désactiver manuellement le système d'infodivertissement.

⑥ Curseur tactile pour la température

Curseur tactile pour la position du conducteur et curseur tactile pour la position du passager avant.

— Balayez vers la gauche pour baisser la température.

— Balayez vers la droite pour augmenter la température.

⑦ Curseur tactile pour le volume sonore

— Balayez vers la gauche pour baisser le volume sonore.

— Balayez vers la droite pour augmenter le volume sonore.

⑧ Vues (la vue actuelle est mise en surbrillance)

Certains menus et certaines fonctions présentent plusieurs vues avec des contenus différents. La vue actuelle est mise en évidence.

— Pour changer de vue, touchez le repère.

— Pour passer d'une vue à une autre, touchez l'écran et balayez vers la gauche ou vers la droite.

⑩ Barre de défilement

Certains menus et certaines fonctions présentent d'autres contenus au-dessus et en dessous de l'affichage à l'écran actuel.

1. Pour afficher d'autres contenus, touchez la barre de défilement et tirez vers le haut ou vers le bas.

⑪ Control Center

Le Control Center contient d'autres boutons de fonction pour les fonctions et les notifications. Les fonctions affichées peuvent être configurées → page 250.

1. Pour ouvrir le Control Center, touchez sans relâcher la zone sélectionnée et déplacez-la vers le bas.

⑫ Boutons de fonction pour les menus principaux

La position des boutons de fonction est configurable → page 250.

1. Pour ouvrir un menu principal, touchez le bouton de fonction correspondant, par ex. ✆ pour l'interface téléphonique → page 268.

⑬ Écran (écran tactile)

L'écran vous permet de commander les fonctions du système d'infodivertissement. Vous trouverez une explication détaillée des différents mouvements des doigts dans la notice numérique.

1. Touchez HOME ▶ ? ▶ ✋ ▶ ***Commande***. ◁

Vue d'ensemble et éléments de commande de la variante 8,25"

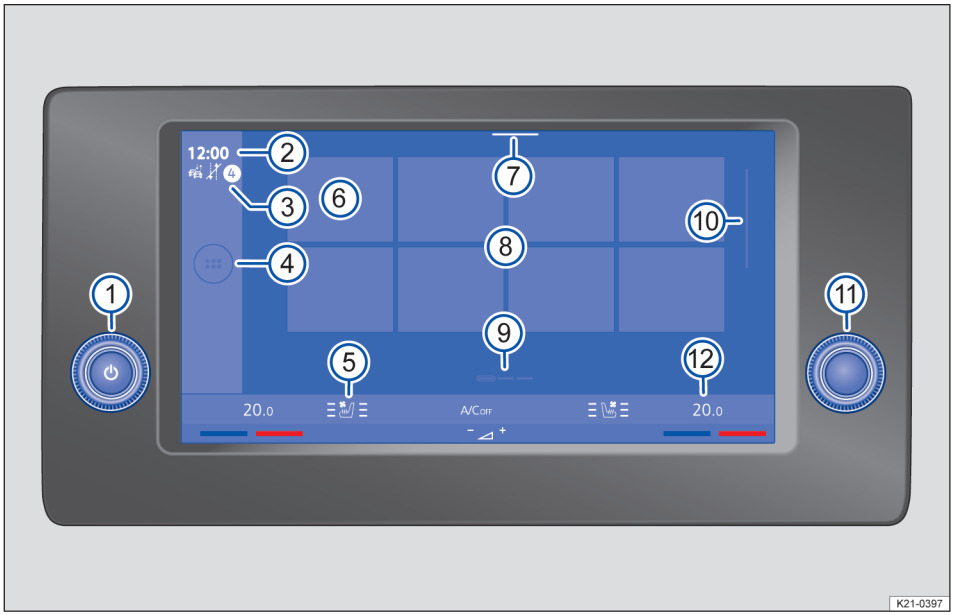

Fig. 146 Aperçu : unité d'affichage et de commande dans la variante 8,25"

① Bouton-poussoir rotatif
② Heure
③ Affichage du nombre de notifications de la fonction « Paramètres de confidentialité ».
④ Bouton principal : ⊞.
⑤ Affichage de statut pour le chauffage de siège et la ventilation de siège
⑥ Boutons de fonction pour les menus principaux
⑦ Control Center.
⑧ Écran (écran tactile)
⑨ Vues (la vue actuelle est mise en évidence)
⑩ Barre de défilement
⑪ Bouton de menus

① Bouton-poussoir rotatif

— Appuyez pour activer ou désactiver le système d'infodivertissement.

— Tournez vers la gauche pour baisser le volume sonore.

— Tournez vers la droite pour augmenter le volume sonore.

④ Bouton principal : ⊞ (nommé ci-après : HOME)

Le Bouton principal est désigné par HOME dans la description ci-après.

1. Touchez HOME pour ouvrir l'écran d'accueil.

2KF012740AB

⑥ Boutons de fonction pour les menus principaux

La position des boutons de fonction n'est pas configurable.

1. Pour ouvrir un menu principal, touchez le bouton de fonction correspondant, par ex. pour l'interface téléphonique → page 268.

⑦ Control Center

Le Control Center contient des boutons de fonction supplémentaires affectés à des fonctions et des notifications. Les fonctions affichées peuvent être configurées → page 250.

1. Pour ouvrir le Control Center, touchez sans relâcher la zone sélectionnée et déplacez-la vers le bas.

⑧ Écran (écran tactile)

L'écran vous permet de commander les fonctions du système d'infodivertissement.

Vous trouverez une explication détaillée des différents mouvements des doigts dans la notice numérique, le cas échéant.

1. Touchez HOME ▶ ▶ ▶ ***Commande***.

⑩ Barre de défilement

Certains menus et certaines fonctions présentent d'autres contenus au-dessus et en dessous de l'affichage à l'écran actuel.

1. Pour afficher d'autres contenus, touchez la barre de défilement et tirez vers le haut ou vers le bas.

⑪ Bouton de menus

— Tournez pour effectuer la sélection dans les listes.

— Appuyez pour confirmer une sélection. ◁

Utilisation du système d'infodivertissement

Ouverture de la notice numérique du système d'infodivertissement (si disponible).

En fonction de l'équipement, une notice d'utilisation numérique du système d'infodivertissement est disponible dans ce dernier. Vous trouverez plus d'informations et de conseils d'utilisation dans la notice numérique du système d'infodivertissement.

1. Touchez HOME ▶ ▶ .

Activation et désactivation du système d'infodivertissement

Si vous n'avez pas allumé préalablement le système d'infodivertissement manuellement, celui-ci s'allume dès la mise du contact.

Le système d'infodivertissement démarre avec le volume sonore réglé en dernier lieu, tant que celui-ci ne dépasse pas le volume sonore à la mise en marche maximal préréglé.

Si vous quittez le véhicule et que le contact est inactif, le système d'infodivertissement se désactive automatiquement.

Si vous allumez le système d'infodivertissement manuellement et que le contact est inactif, il se désactive automatiquement au bout de 30 minutes environ si aucune saisie n'est effectuée par l'utilisateur.

Écran d'accueil

L'absence d'une vignette n'est pas une erreur, mais correspond à l'équipement spécifique au pays de votre véhicule.

Accès à l'écran d'accueil

1. Touchez HOME → page 247, → page 248.

Menus principaux sur l'écran d'accueil

Les menus principaux suivants peuvent apparaître sous forme de boutons de fonction sur l'écran d'accueil :

Éclairage d'ambiance

Applications mobiles

Applications

Aides conduite.

Véhicule

Aide : vous trouverez ici des informations complémentaires sur les fonctions et l'utilisation du système d'infodivertissement.

Tonalité

Navigation.

Radio/médias

Informations légales

Réglages

Ch. Statio. : chauffage stationnaire

Téléphone.

Configuration de l'écran d'accueil

Vous pouvez configurer la disposition des boutons de fonction, les vues et les affichages à l'écran d'accueil sur le bloc d'affichage et de commande ou opter pour des modèles de mise en page configurés en usine.

1. Touchez le bouton de fonction et maintenez appuyé jusqu'à ce que le bouton de fonction soit mis en surbrillance.
2. Déplacez le bouton de fonction à l'endroit souhaité et retirez votre doigt.

Parcours de listes, changement de titres

Sélectionnez la fonction, le réglage ou le titre souhaité à l'aide de l'écran tactile.

Déplacement d'objets, réglage du volume sonore

Déplacez des objets sur l'écran pour ajuster des réglages (par ex. de curseurs) ou pour déplacer les parties d'un menu.

Selon l'équipement, personnalisez les boutons de fonction et les vues → page 251.

Agrandissement et réduction d'images et de cartes à l'écran

Recommandation : utilisez le pouce et l'index .

1. Touchez l'écran avec les deux doigts en même temps sans relâcher.
   — Écartez lentement les doigts l'un de l'autre afin d'agrandir la représentation des images et des cartes.
   — Rapprochez lentement les doigts l'un de l'autre afin de réduire la représentation des images et des cartes. ◁

Personnalisation du système d'infodivertissement

En fonction de l'équipement, vous pouvez personnaliser le système d'infodivertissement pour permettre un accès plus rapide à des fonctions favorites ou fréquemment utilisées.

Configuration des tuiles

Configurez les tuiles en supprimant ou en complétant des vues.

1. Touchez une tuile sans la relâcher jusqu'à ce qu'une fenêtre supplémentaire s'affiche.
2. Pour accéder à la configuration, touchez ✎.
   — Pour ouvrir une nouvelle vue avec des vignettes, touchez ⊕ et touchez le modèle souhaité.

     Les nouvelles vignettes sont créées sans fonctions.

2KF012740AB

— Pour supprimer une vue avec des vignettes, touchez 🗑.

3. Pour fermer la configuration, touchez ✎.
4. Pour revenir à la vue, touchez ⊗ ou touchez une zone libre de l'écran.

ℹ Deux tuiles au minimum sont toujours à disposition. Elles ne peuvent pas être supprimées. En fonction de l'équipement, vous pouvez ajouter deux autres tuiles. En tout, quatre vignettes au maximum peuvent être affichées.

Adaptation des vignettes

Adaptez les vignettes ainsi que les fonctions des vignettes affichées sur l'écran du système d'infodivertissement pour organiser le système d'infodivertissement en fonction de vos besoins.

1. Touchez une tuile sans la relâcher jusqu'à ce qu'une fenêtre supplémentaire s'affiche.
2. Touchez la fonction souhaitée dans la fenêtre supplémentaire → page 250. En fonction de la taille de la vignette, différentes fonctions sont disponibles.
3. Pour supprimer une fonction d'une vignette, touchez la fonction souhaitée et touchez 🗑.
4. Pour revenir à la vue, touchez ⊗ ou touchez une zone libre de l'écran.

ℹ Pour certaines vignettes, il existe plus de fonctions que celles visibles au premier regard dans la fenêtre supplémentaire. Pour voir toutes les fonctions, effectuez un mouvement de balayage vers la gauche ou la droite dans la fenêtre supplémentaire.

Adaptation du Control Center

Adaptez le Control Center du système d'infodivertissement pour accéder plus rapidement à vos fonctions préférées ou fréquemment utilisées.

1. Touchez une fonction sans relâcher jusqu'à ce qu'une fenêtre supplémentaire s'affiche.
2. Touchez la fonction souhaitée dans la fenêtre supplémentaire et maintenez appuyé jusqu'à ce que la fonction soit mise en surbrillance.
3. Déplacez la fonction à l'endroit souhaité et retirez votre doigt.

   La fonction active est automatiquement supprimée dans le Control Center et ajoutée à la fenêtre supplémentaire.

ℹ Il existe plus de fonctions pour le Control Center que celles visibles au premier regard dans la fenêtre supplémentaire. Pour voir toutes les fonctions, effectuez un mouvement de balayage vers la gauche ou la droite dans la fenêtre supplémentaire.

Ouverture des conseils relatifs à la personnalisation (si disponible)

Vous trouverez des informations et conseils de personnalisation supplémentaires dans la notice numérique du système d'infodivertissement.

1. Touchez HOME ▶ ? ▶ ▶ ***Adaptation***. ◁

Réglages du système et de tonalité

Le choix des réglages possibles varie en fonction des pays et de l'équipement.

Modification des réglages

La signification des symboles suivants vaut pour tous les réglages du système et de la tonalité.

Lorsque vous fermez un menu, les modifications effectuées sont automatiquement mémorisées.

☑ ou ◉	Le réglage est sélectionné et activé.
☐ ou ○	Le réglage n'est pas sélectionné et est désactivé ou arrêté.
▽ ou ∨	Ouverture de la liste déroulante
✚	Augmentation de la valeur de réglage
▬	Réduction de la valeur de réglage

<	Retour pas à pas
>	Avance pas à pas
	Activation ou désactivation de la fonction ou du système

Réglages système

Les fonctions, informations et possibilités de réglage suivantes peuvent être disponibles dans les réglages système :

— Écran
— Heure et date
— Langue/Language
— Langues clavier supplémentaires
— Unités
— Commande vocale
— Wi-Fi
— Transmission de données des appareils mobiles
— Connexion de données
— Bluetooth
— Appareils mobiles
— Réinitialisation aux réglages d'usine
— Informations système
— Copyright
— Assistant de configuration

Ouverture des réglages du système

1. Touchez HOME ▶ ⚙.

Réglages de tonalité

Les informations et les options de réglage pour l'égaliseur, la position, le volume et la configuration peuvent être disponibles dans les réglages de tonalité.

En fonction du pays, les sources audio, par ex. l'autoradio, sont coupées lors du déclenchement d'un appel d'urgence automatique dans le véhicule, et ce pendant toute la durée de l'appel.

Ouverture des réglages de la tonalité

1. Touchez HOME ▶ 🔈.

Ajustement du volume sonore des sources audio externes

Si vous souhaitez augmenter le volume sonore d'une source audio externe, baissez au préalable le volume sonore du système d'infodivertissement.

Si le volume sonore de la source audio connectée est trop bas, augmentez le volume sonore de sortie sur la source audio externe. Si cela ne suffit pas, réglez le volume sonore d'entrée sur ***Moyen*** ou ***Fort***.

Si le volume sonore de la source audio externe connectée est trop élevé ou distordu, abaissez le volume sonore de sortie sur la source audio externe. Si cela ne suffit pas, réglez le volume sonore d'entrée sur ***Moyen*** ou ***Faible***. ◁

Mode radio

🕮 Entrée en matière

En mode radio, vous pouvez capter des stations de radio disponibles sur différentes bandes de fréquence et mémoriser vos stations préférées pour y accéder rapidement.

Les modes de réception et gammes de fréquences disponibles varient en fonction de l'équipement et du pays. Dans certains pays, certaines gammes de fréquences peuvent être suspendues, désactivées ou ne plus être proposées.

Accès au menu principal du mode radio

1. Touchez HOME ▶ ♫ ▶ (ᵎ).

Accès aux réglages

1. Touchez HOME ▶ ♫ ▶ ⚙ ▶ ***Radio***.

ℹ Le contenu des informations diffusées relève de la responsabilité des stations radio.

ℹ Les appareils électriques supplémentaires raccordés au véhicule sont susceptibles de perturber la réception du signal radio et de provoquer des bruits parasites dans les haut-parleurs.

ℹ Sur les véhicules équipés d'antennes de glace, la réception peut être pertur-

bée par la présence de films ou d'autocollants métallisés sur les glaces. ◁

Étendue de l'équipement et symboles

Veuillez respecter les informations ⚠ et ⓘ figurant à la page 240.

Autoradio

Les fonctions disponibles ainsi que les modes de réception et gammes de fréquences possibles varient en fonction de l'équipement et du pays.

L'apparence des symboles peut varier selon le système d'infodivertissement.

- Syntoniseur multiple FM (antenne à fonction Diversité).
- Liste des stations FM
- Liste récapitulative des stations
  - Fusion en une liste des stations FM et DAB (FM/DAB).
- Liste récapitulative des mémoires
  - Fusion en une liste de toutes les stations mémorisées sur des touches de présélection
  - Jusqu'à 36 touches de présélection comme emplacements de mémoire pour les favoris
- Logos de stations
- Amplificateur d'antenne
- DAB/DAB+ (multi-tuner avec MRC).
- Diaporama DAB.
  - Des images fixes sont transmises l'une après l'autre parallèlement au programme en cours.

Symboles généraux en mode radio

AM Sélection du type de réception AM

FM Sélection du type de réception FM

FM/DAB Sélection du type de réception FM/DAB

DAB Sélection de la gamme de fréquences DAB

< Sélection de la station précédente dans la liste des stations ou de la station sur la touche de présélection précédente

> Sélection de la station suivante dans la liste des stations ou de la station figurant sur la touche mémoire suivante.

☆ Affichage de la liste des favoris
En minuscules : station déjà mémorisée comme favori dans une liste des stations.

TP Le radioguidage (TP) est activé.

No TP La station de radioguidage sélectionnée n'est pas disponible.

AF Off Le suivi automatique des stations est désactivé.

RDS Off La radiodiffusion de données de service ((RDS)) est désactivée.

Symboles dans la gamme de fréquences AM

Affichage de la liste des stations AM

Mise à jour manuelle de la liste des stations

Incrustation de la bande de fréquences pour la sélection manuelle de la fréquence AM

Symboles dans la gamme de fréquences FM/DAB

Affichage de la liste des stations FM et DAB

Incrustation de la bande de fréquences pour la sélection manuelle de la fréquence FM
Uniquement possible si la liste récapitulative des stations FM/DAB est désactivée dans les réglages → page 253.

Aucune réception DAB possible.

◁

Sélection, réglage et mémorisation d'une station

Veuillez respecter les informations ⚠ et ⓘ figurant à la page 240.

Sélection d'une gamme de fréquences ou d'un type de réception

Avant de sélectionner une station, il vous faut au préalable sélectionner un type de réception. Plusieurs stations sont disponibles, en fonction de la gamme de fréquences sélectionnée ou du type de réception.

Les gammes de fréquences et modes de réception disponibles varient en fonction de l'équipement et du pays.

1. Touchez ∨ pour ouvrir la liste des gammes de fréquences et des types de réception.
2. Sélectionnez une gamme de fréquences ou un type de réception :

   — AM

   — FM/DAB.

   — FM

   — DAB

Recherche et sélection de stations

Vous pouvez sélectionner une station de radio de différentes manières. Celles-ci varient en fonction de la gamme de fréquences et du mode de réception.

Sélection via la bande de fréquences (AM et FM)

1. Affichez la bande de fréquences.
2. Touchez le curseur, déplacez-le sur la bande de fréquences et relâchez-le lorsque vous avez atteint la fréquence souhaitée.

   Ou : touchez un point sur la bande de fréquences. Le curseur saute automatiquement sur la fréquence correspondante.

   La station est réglée sur la fréquence réglée.

Sélection à partir de la liste des stations (AM et FM/DAB)

La liste de stations indique les stations pouvant être captées actuellement. En fonction de l'équipement, il est possible qu'il vous faille mettre à jour manuellement la liste des stations si vous avez quitté la zone où la station peut être captée après avoir accédé à la liste des stations. Dans la gamme de fréquences FM/DAB, la liste des stations se met généralement à jour automatiquement.

1. Ouvrez la liste des stations.
2. Touchez la station souhaitée.

   La station souhaitée est réglée. En mode FM/DAB, le meilleur type de réception est sélectionné automatiquement en fonction de la disponibilité de la station.

SCAN Recherche en mode SCAN (AM et FM/DAB)

En mode SCAN, les stations de la gamme de fréquences sont activées successivement et restituées respectivement pendant 5 secondes environ.

1. Pour démarrer le mode SCAN, touchez ***SCAN***.

   Le mode SCAN démarre et la station actuellement réglée apparaît sur l'afficheur. Un bouton de fonction ***SCAN*** s'affiche à côté.
2. Pour sélectionner une station, touchez ***SCAN***.

   Le mode SCAN s'arrête et la station est réglée. ***SCAN*** disparaît.

☆ Mémorisation de stations sur les touches de présélection

Vous pouvez mémoriser jusqu'à 38 stations de différentes bandes de fréquences et types de réception comme favoris sur des touches de présélection.

1. Réglez la station souhaitée.
2. Accédez aux touches de présélection.
3. Touchez ⊕.

   Ou : touchez une touche de présélection déjà occupée et maintenez sans relâcher pendant env. 3 secondes.

   Ou : touchez une station dans la liste des stations et maintenez appuyé.

   Les touches mémoire apparaissent.

2KF012740AB

4. Touchez la touche de présélection souhaitée.

   La station est mémorisée sur la touche mémoire sélectionnée.

   Si une station était déjà mémorisée sur la touche de présélection, celle-ci est supprimée de la touche de présélection et remplacée par la nouvelle station.

Affichage ou masquage de l'affichage des logos des stations et du diaporama DAB

1. Touchez .
2. Pour afficher ou masquer l'affichage des logos des stations et du diaporama DAB, appuyez sur le texte de radio de la lecture actuelle.

Fonctions spéciales en mode radio

Veuillez respecter les informations et figurant à la page 240.

Selon l'équipement du véhicule, les fonctions spéciales en mode radio indiquées ci-dessous peuvent ne pas être disponibles sur tous les systèmes d'infodivertissement ni dans tous les pays.

Vous pouvez activer et désactiver les fonctions spéciales citées ci-après dans les réglages en mode radio → page 253.

TP (radioguidage)

La fonction TP surveille les messages d'une station de radioguidage réglée et les insère automatiquement dans le mode radio en cours ou dans la restitution de médias. Il est pour cela nécessaire de pouvoir capter une station de radioguidage.

Certaines stations ne disposant pas d'un propre radioguidage prennent en charge la fonction TP à l'aide d'une station de radioguidage correspondante (EON).

Dans la gamme de fréquences AM ou en mode média, une station de radioguidage est toujours réglée automatiquement en arrière-plan tant qu'elle peut être captée.

Si aucune station de radioguidage n'est captée, la mention ***No TP*** est indiquée sur l'afficheur. L'appareil recherche alors automatiquement une station de radioguidage pouvant être captée. Dès qu'une nouvelle station de radioguidage peut être captée, l'écran affiche de nouveau ***TP***.

Pour permettre la réception de l'information routière, la fonction TP doit être activée dans les réglages en mode radio.

Les stations de radioguidage ne sont pas disponibles dans tous les pays.

Activation de la fonction TP

1. En mode radio ou média, touchez ▶ ***Radio*** et activez ***Radioguidage (TP)***.

Autres messages

Avec la fonction TP, en plus des annonces, vous pouvez également capter d'autres messages, par ex. relatifs à la météo, des stations de radio dans la gamme de fréquences DAB.

Activation de la fonction « Autres messages »

1. Activez cette fonction dans les réglages en mode radio.

Changement automatique de station

Dans la gamme de fréquences DAB, le meilleur type de réception est sélectionné automatiquement en fonction de la disponibilité de la station.

Si la réception de la station réglée dans la gamme de fréquences DAB est interrompue, cette station ou une station similaire dans la gamme de fréquences FM avec la meilleure qualité de réception peut être sélectionnée automatiquement si elle est disponible.

Activation de la fonction « Changement automatique de station »

1. Activez cette fonction dans les réglages en mode radio.

Changement vers des stations similaires

Si la réception d'une station est mauvaise ou interrompue, l'autoradio passe automatiquement à une autre station, par ex. entre

des stations régionales voisines, en fonction de la disponibilité de la station et de la qualité de réception.

Activation de la fonction « Changement vers des stations similaires »

1. Activez cette fonction dans les réglages en mode radio.

Logos de stations

Des logos de station peuvent être préconfigurés dans le système d'infodivertissement pour différentes gammes de fréquences.

Si la ***Sélection automatique de logos de station*** est activée dans les réglages, les logos de station sont automatiquement attribués aux stations.

Affectation manuelle des logos de stations

1. En mode radio, touchez ▶ ***Radio*** ▶ ***Logos de station***.
2. Sélectionnez la station à laquelle vous souhaitez affecter un logo.
3. Sélectionnez le logo de station.
4. Si vous le souhaitez, vous pouvez répéter la procédure pour d'autres stations.
5. Pour terminer l'affectation de logos de station, touchez ↩. ◁

Mode multimédia

Entrée en matière

En mode média, vous pouvez lire des fichiers multimédias provenant de supports informatiques via le système d'infodivertissement.

En fonction de l'équipement, vous pouvez utiliser les supports informatiques suivants :

— Support de stockage USB , par ex. clé USB .

Clés USB avec système de fichiers FAT32 uniquement.

— Appareil Bluetooth, par ex. téléphone mobile.

Selon l'équipement, vous pouvez lire les types de fichiers multimédias suivants :

— Fichiers audio, par ex. musique

— Fichiers vidéo

Ouverture du menu principal du mode média

1. Touchez HOME ▶ ♫ ▶ ♫.

Accès aux réglages

1. Touchez HOME ▶ ♫ ▶ ⚙ ▶ ***Médias***.

Restrictions et remarques sur les supports informatiques

Les supports informatiques encrassés, surchauffés ou endommagés peuvent devenir inutilisables. Respectez les consignes du fabricant.

Les différences de qualité que présentent les supports informatiques des différents fabricants peuvent causer des dysfonctionnements lors de la restitution.

Une configuration incorrecte de votre support informatique peut le rendre illisible.

Le temps de lecture des supports informatiques peut varier en fonction du volume de stockage, de l'état d'utilisation (copies et suppressions), du système de fichiers, de la structure des dossiers et de la quantité de données stockées.

Les listes de lecture déterminent uniquement un ordre de lecture et renvoient à l'emplacement des fichiers multimédia à l'intérieur de la structure des dossiers. Aucun fichier multimédia n'est enregistré dans les listes de lecture. Pour qu'une liste de lecture soit lue, les fichiers média doivent être disponibles sur le support informatique à l'emplacement d'enregistrement vers lequel renvoie la liste de lecture.

ℹ Nous n'assumons aucune responsabilité en cas d'endommagement, de modification ou de perte de fichiers sur les supports informatiques. ◁

2KF012740AB

Fonctions et symboles multimédia

Veuillez respecter les informations ⚠ et ⓘ figurant à la page 240.

Audio, médias

L'étendue des fonctions et les formats de médias disponibles varient en fonction de l'équipement et du pays.

- Lecture multimédia et commande via Bluetooth.
- Lecture audio dans les formats suivants :
  - AAC
  - APE
  - ALAC
  - FLAC
  - MP2
  - MP3
  - MP4
  - Vorbis.
  - OPUS
  - WMA
  - WAV
- Lecture vidéo dans les formats suivants :
  - MPEG-1 et MPEG-2 (.mpg, .mpeg, .mkv, .avi).
  - ISO MPEG-4 ASP ; Xvid (.mp4, . m4v, .mov, .mkv, .avi).
  - ISO MPEG-4 AVC / H.264 (.mp4, .m4v, .mov, .mkv, .avi).
  - Windows Media Video 9 (.wmv, .asf, .mkv, .avi).
- Listes de lecture sur tous les appareils
- Base de données multimédia sur toutes les sources
  - Les données de toutes les sources multimédias raccordées sont mémorisées dans une base de données multimédia.
- Recherche multimédia

Symboles des sources multimédia

Sélection de ***Mes médias*** comme source multimédia. Les appareils USB connectés peuvent être sélectionnés sous ***Mes Médias***.

Sélectionnez comme source média un appareil connecté via Bluetooth.

Sélectionnez un appareil connecté via USB comme source multimédia. Vous pouvez sélectionner l'appareil USB connecté dans ***USB*** USB .

Symboles courants en mode multimédia

Démarrage de la lecture

Passage à la plage précédente

Passage au titre suivant

Répétition de tous les titres

Activation de l'ordre de lecture aléatoire

Recherche dans la source média actuelle (vue en liste)

Affichage de la liste des favoris

Affichage des titres lus récemment

Retour aux dossiers supérieurs de la source multimédia

Symboles des catégories et groupes de fichiers multimédia

Plage de musique

Vidéos

Listes de lecture

Albums

Interprètes

Genre

Balados

Livres audio

Symboles lors de la lecture de vidéos

Lecture de la vidéo en mode plein écran

Lecture en mode réduit

Sélection et lecture d'une source média

Veuillez respecter les informations ⚠ et ⓘ figurant à la page 240.

Sélection de la source média

1. Raccordez une source média externe si vous souhaitez diffuser du contenu d'une source média externe.
2. Sélectionnez la source média connectée que vous souhaitez utiliser pour la lecture.

Lecture de fichiers audio et vidéo

Avant de pouvoir lire des fichiers multimédias, vous devez connecter et sélectionner une source média.

Vous pouvez rechercher et écouter de différentes manières des fichiers multimédias depuis une source média disponible.

Recherche dans la structure des dossiers

Tous les fichiers multimédias des appareils USB sont filtrés par catégories (par ex. albums). Cette vue de catégories est toujours affichée dans ***Mes médias***. La structure des dossiers classique des différents supports de données USB figure également sous ***Mes médias***.

1. Affichez la structure des dossiers.

   La structure des dossiers de la source média sélectionnée s'affiche. En cas de sélection de ***Mes médias***, des catégories (par ex. musique) et les sources média connectées sont tout d'abord affichées.
2. Recherchez la plage souhaitée dans la structure de dossiers.

   Ou : touchez 🔍 pour lancer la recherche en texte intégral.

   La ligne de saisie s'affiche.
3. Entrez le nom du titre souhaité.

   La liste des titres trouvés se met à jour automatiquement pendant la saisie.
4. Touchez le titre souhaité.

   Si la sélection se trouve, lors du démarrage de la lecture, dans un dossier d'une source média, les fichiers multimédias qui s'y trouvent sont ajoutés à la lecture.

   Dans le cas de la lecture d'une liste de lecture, tous les titres disponibles de la liste de lecture sont ajoutés à la lecture.
5. Fermez la sélection avec ✕.

☆ Sélection dans les favoris

Vous pouvez enregistrer différents titres, albums, interprètes et genres comme favoris pour la lecture.

1. Touchez ☆.
2. Touchez les favoris souhaités.

   Suivant la sélection, tous les titres faisant partie du favori sont ajoutés à la lecture.

☆ Enregistrement de favoris

Il est uniquement possible d'enregistrer comme favoris les fichiers multimédia affichés dans ***Mes médias***, dans les dossiers ***Musique*** et ***Vidéo***. Vous pouvez enregistrer différents titres, albums, interprètes et genres comme favoris.

1. Démarrez la lecture du titre souhaité.
2. Touchez ☆.
3. Touchez ⊕.

2KF012740AB

Ou : touchez un emplacement de favori déjà utilisé et maintenez appuyé pendant environ 3 secondes.

4. Sélectionnez dans la liste de sélection :
   — Titre
   — Albums
   — Interprètes
   — Genres
   — Listes de lecture

Le favori sélectionné est mémorisé à l'emplacement correspondant. Si un favori était déjà mémorisé sur l'emplacement, celui-ci est écrasé et remplacé par le nouveau favori.

Les possibilités de sélection dans la liste de sélection varient en fonction des données qui sont jointes au fichier multimédia. Si aucun genre n'est indiqué pour un fichier multimédia, le genre ne pourra pas être mémorisé comme favori.

Lorsqu'un fichier vidéo est en cours de lecture, seule cette vidéo peut être mémorisée parmi les favoris. ◁

Lecture de divertissements avec le système d'infodivertissement

Veuillez respecter les informations ⚠ et ⓘ figurant à la page 240.

Le système d'infodivertissement permet également de lire de la musique et des vidéos.

Mode vidéo

En mode vidéo, selon l'équipement du véhicule et le pays, vous pouvez lire sur l'afficheur du système d'infodivertissement une vidéo stockée sur un support informatique ou dans la mémoire interne. Le son de la vidéo est restitué par les haut-parleurs du véhicule.

L'image vidéo n'apparaît que lorsque le véhicule est à l'arrêt. Lorsque le véhicule est en marche, l'afficheur du système d'infodivertissement est éteint. Le son de la vidéo reste toutefois audible.

Dans certains pays, l'image de la vidéo n'est pas affichée pour des raisons de sécurité routière, même lorsque le véhicule est à l'arrêt. ◁

Navigation

Entrée en matière

Un système mondial de satellites détermine la position actuelle du véhicule. Afin d'assurer une navigation optimale jusqu'à la destination, toutes les valeurs de mesure et éventuelles informations routières sont recoupées avec les données cartographiques disponibles.

Les instructions de navigation sonores et les représentations graphiques vous guident jusqu'à votre destination.

Dans certains pays, il est possible que plusieurs fonctions du système d'infodivertissement ne puissent plus être sélectionnées lorsque le véhicule dépasse une vitesse définie. Cela n'est pas dû à un dysfonctionnement, mais aux prescriptions légales en vigueur dans le pays considéré.

⚠ MISE EN GARDE

Effectuez les réglages, les saisies de destination et les modifications concernant la navigation uniquement lorsque le véhicule est à l'arrêt.

ⓘ Si, pendant un guidage, vous ratez une intersection, le système de navigation recalcule l'itinéraire.

ⓘ La qualité des indications de conduite dépend des données de navigation à disposition et des perturbations de la circulation éventuellement signalées.

ⓘ Les informations routières ne sont émises dans le système de navigation que si les Services FordPass disponibles ont été activés.

Ouverture du menu principal de navigation

1. Touchez HOME ▶ Ⓐ.

Accès aux réglages

1. Touchez HOME ▶ Ⓐ ▶ ⚙.

Restrictions lors de la navigation

Lorsque le système d'infodivertissement ne peut pas capter de données des satellites GPS (dans un tunnel par exemple), la navigation reste toutefois possible grâce aux capteurs du véhicule.

Dans les régions qui ne sont pas enregistrées sous forme numérisée sur la mémoire du système d'infodivertissement ou qui ne le sont que de manière incomplète, le système d'infodivertissement continue d'essayer de réaliser un guidage.

Lorsque les données de navigation sont manquantes ou incomplètes, il est possible que la position du véhicule ne puisse pas être exactement définie. Par conséquent, la navigation peut ne pas être aussi précise que d'habitude.

Le tracé des routes subit des modifications permanentes (par ex. des chantiers). Si les données de navigation sont obsolètes, des erreurs ou des imprécisions peuvent se produire pendant le guidage. ◁

Descriptifs des fonctions

🕮 Tenez compte des ⚠ et ⓘ à la page 240 et des ⚠ au début de ce chapitre, à la page 260.

Instructions de navigation

Les messages de navigation sont des messages acoustiques destinés au conducteur concernant l'itinéraire actuellement emprunté.

Le type et la fréquence des instructions de navigation dépendent des réglages et de la situation de conduite, par exemple la conduite sur autoroute.

Si la destination ne peut pas être exactement atteinte parce qu'elle se trouve par exemple dans une zone non numérisée, un message vous indique que vous avez atteint la zone de destination. Des indications relatives à la direction à prendre et à la distance restant jusqu'à destination apparaissent également sur l'écran.

Durant un guidage dynamique, les perturbations de la circulation signalées qui se trouvent sur l'itinéraire sont indiquées. Vous êtes averti par un message de navigation supplémentaire si l'itinéraire est recalculé en raison d'une perturbation de la circulation ou d'un changement de style de conduite → page 261.

Pendant les instructions de navigation, il est possible de modifier leur volume sonore ou de couper le son. Toutes les autres instructions de navigation sont restituées à ce volume sonore ou sont mises en veille silencieuse.

ℹ Lorsque le système d'infodivertissement est en veille silencieuse, les instructions de navigation ne sont pas diffusées.

Adaptation de la carte de navigation

Pour obtenir une vue optimale, vous pouvez aussi adapter la carte de navigation à l'aide de gestes effectués avec les doigts sur l'écran tactile.

Déplacement de la carte de navigation

Recommandation : utilisez l'index.

1. Déplacez la carte de navigation avec le doigt.

Zoom avant et zoom arrière sur la carte

Recommandation : utilisez l'index.

1. Touchez la carte deux fois successivement et maintenez la pression.
2. Pour réduire la carte, déplacez le doigt vers le haut. Pour effectuer un zoom arrière sur la vue cartographique, déplacez le doigt vers le bas.

Zoom avant et zoom arrière sur la carte

Recommandation : utilisez le pouce et l'index.

1. Touchez la carte avec les deux doigts en même temps sans relâcher.
2. Pour effectuer un zoom avant sur la vue cartographique, rapprochez les doigts. Pour effectuer un zoom arrière sur la vue cartographique, écartez les doigts.

2KF012740AB

Inclinaison de la carte

Recommandation : utilisez l'index et le majeur.

1. Touchez la carte avec deux doigts horizontaux l'un par rapport à l'autre en même temps sans relâcher.
2. Pour incliner la carte vers l'avant, déplacez les doigts vers le haut. Pour incliner la carte vers l'arrière, déplacez les doigts vers le bas.

Rotation de la carte

Recommandation : utilisez le pouce et l'index.

1. Touchez la carte avec les deux doigts en même temps sans relâcher.
2. Pour faire pivoter la vue cartographique, tournez les doigts dans le sens horaire ou antihoraire.

Plan d'itinéraire

Si les données de la navigation sont disponibles, le plan d'itinéraire contient des informations sur les événements pertinents, comme les étapes intermédiaires, ainsi que des propositions de destination.

Si vous touchez un événement, une fenêtre supplémentaire s'ouvre avec des options supplémentaires. Les options disponibles dépendent de l'événement et des réglages actuels → page 260.

Ouverture et fermeture du plan d'itinéraire

1. Touchez le plan d'itinéraire pour l'ouvrir.
2. Touchez > pour fermer le plan d'itinéraire.
3. Pour interrompre le guidage vers la destination ou une étape, touchez ⊗ à côté de la destination dans le plan d'itinéraire.

Modification du guidage sur le plan d'itinéraire

Pour modifier le guidage, déplacez des étapes ou la destination dans le plan d'itinéraire.

1. Appuyez longuement sur la destination souhaitée jusqu'à ce qu'elle soit visiblement mise en surbrillance.
2. Déplacez la destination à l'endroit souhaité et retirez votre doigt.

   L'itinéraire est alors recalculé.

Fenêtre supplémentaire sur le plan d'itinéraire

Si vous touchez les entrées du plan d'itinéraire, une fenêtre supplémentaire contenant d'autres options peut apparaître. Les options possibles dépendent de l'entrée ayant été sélectionnée.

Fonctions de la fenêtre supplémentaire :

Afficher sur la carte Affichage d'un élément sélectionné sur la carte

Ajouter une étape Ajout d'une étape au guidage

Itinéraire direct Démarrage du guidage direct

Supprimer Suppression d'une étape du guidage

Contourner Contournement d'une perturbation de la circulation L'itinéraire est alors recalculé.

Stopper guidage Arrêt du guidage en cours

Fermeture de la fenêtre supplémentaire sur le plan d'itinéraire

1. Touchez une zone libre en dehors de la fenêtre supplémentaire.

Réglage des catégories de destinations spéciales préférées

Le système propose diverses destinations spéciales (par ex. stations-service) disponibles via le symbole de sélection rapide dans la saisie des destinations, dans le plan d'itinéraire et sur la carte. Vous pouvez prioriser l'affichage de ces symboles sous ⚙ ▸ ***Réglages des fonctions de base*** ▸ ***Catégories de destin. spéciales préférées***. Le système retient également automatiquement les catégories que vous privilégiez.

Données stockées

Le système d'infodivertissement mémorise certaines données telles que les itinéraires parcourus le plus fréquemment afin de permettre une saisie rapide de vos destinations et d'optimiser le guidage.

Suppression de données mémorisées

1. Touchez ▸ ***Fonctions de base*** ▸ ***Supprimer le comportement d'utilisation***.
2. Touchez pour confirmer la suppression.

Mémorisation du comportement utilisateur

Pendant la conduite, le système de navigation mémorise les itinéraires parcourus et les destinations atteintes en vue de proposer automatiquement des destinations. Le système apprend ces destinations en fonction du moment de la journée et du jour de la semaine.

La navigation peut proposer des itinéraires connus.

1. Pour afficher les itinéraires proposés, touchez .

Si vous sélectionnez l'un des itinéraires suggérés, le guidage débute.

Le guidage suit l'itinéraire sélectionné, jusqu'à ce que vous le quittiez. L'itinéraire est alors recalculé pour rejoindre, via le chemin le plus direct, l'itinéraire sélectionné.

Les perturbations pertinentes de la circulation sont prises en compte lors du guidage. Lorsqu'un itinéraire alternatif et les données de navigation sont disponibles, les perturbations concernées sont contournées.

Si un itinéraire connu est emprunté lors du guidage inactif, la destination est mémorisée dans le plan d'itinéraire. Le guidage pour la destination apprise n'a pas besoin d'être activement démarré. Les perturbations importantes peuvent être indiquées.

L'heure d'arrivée prévue est affichée.

Vous pouvez activer ou désactiver la fonction à tout moment et supprimer les données stockées sur la fonction.

Activation ou désactivation de la fonction « Apprendre comportement d'utilisation »

1. Touchez ▸ ***Réglages des fonctions de base*** pour ouvrir les réglages relatifs à cette fonction.
2. Touchez ***Apprendre comportement d'utilisation***.

Suppression des données sauvegardées de la fonction « Apprendre comportement d'utilisation »

1. Touchez ▸ ***Réglages des fonctions de base*** pour ouvrir les réglages relatifs à cette fonction.
2. Touchez ***Supprimer le comportement d'utilisation***. ◁

Fonctions et symboles de la navigation

Tenez compte des ⚠ et ⓘ à la page 240 et des ⚠ au début de ce chapitre, à la page 260.

Navigation

Les fonctions et les symboles de navigation varient suivant l'équipement et les pays.

L'apparence des symboles peut varier selon le système d'infodivertissement.

Fonctions

— Saisie de la destination et calcul d'itinéraire
— Affichage de deux cartes de navigation à la fois (écran et combiné des instruments)
— Destinations personnelles
— Vues des villes en 3D
— Mise à jour des cartes en ligne
— Info trafic en ligne

Symboles généraux de navigation

	Afficher d'autres options de guidage.
	Affichage de la carte de navigation
	Ouvrez les adresses enregistrées (liste des contacts du téléphone mobile connecté).
	Accédez aux réglages.

2KF012740AB

Symboles sur la carte

Les boutons de fonction et les affichages dépendent des réglages et de la situation de conduite actuelle.

Si les données de navigation sont disponibles, des symboles pour les informations routières et les POI, (stations-service par ex.) sont affichés sur la carte → page 266.

Affichage de la position actuelle

Orientation de la carte

Échelle de la carte

Affichage des informations relatives à l'itinéraire

Mode carte entièrement automatique (orientation dans le sens de la marche, position, zoom et inclinaison)

Afficher une fenêtre supplémentaire avec des options d'itinéraire.

Affichage de la mémoire de destinations

Afficher une fenêtre supplémentaire avec d'autres options.

Symboles dans la fenêtre supplémentaire

1. Touchez ≡ pour ouvrir la fenêtre supplémentaire.

Affichage d'options d'itinéraire et informations sur le guidage actuel

Répétition du dernier message de navigation

Volume sonore des messages de navigation

Autres symboles

Recherche de destination : saisie détaillée d'une adresse de destination

Symboles dans le plan d'itinéraire

Affichage de la position actuelle

Destination du guidage en cours

Arrêt du guidage en cours

Fermeture du plan d'itinéraire

Perturbations du trafic

Les perturbations du trafic s'affichent sur la carte si tant est que les données de navigation correspondantes soient disponibles → page 266.

Ouverture d'une fenêtre supplémentaire avec détails

1. Touchez la perturbation de la circulation → page 261.

Bouchon

Accident

Verglas

Route barrée

Chaussée glissante

Danger

Travaux

Vent fort

Saisie d'une destination et démarrage du guidage

Tenez compte des ⚠ et ⓘ à la page 240 et des ⚠ au début de ce chapitre, à la page 260.

Les fonctions de saisie de destinations disponibles varient en fonction du pays et de l'équipement du véhicule.

Pour plus d'informations sur les symboles affichés à l'écran du système d'infodivertissement, voir → page 263.

Vous pouvez limiter votre recherche grâce à des propositions dans la liste de résultats, par ex. « À proximité ».

Les différentes fonctions d'entrée de destinations se trouvent dans le menu principal de la navigation.

Ouverture du menu principal de navigation

1. Touchez HOME ▶ Ⓐ ▶ ⊠.

Accès aux réglages

1. Touchez HOME ▶ Ⓐ ▶ ⚙.

Entrée d'une adresse

Démarrez le guidage en entrant une adresse. Pendant la saisie, le système de navigation propose des destinations déjà connues. Vous pouvez également saisir une nouvelle adresse inconnue pour le guidage.

Pour saisir l'adresse, n'entrez pas le code postal mais le nom du lieu de destination.

Sélection d'une destination et démarrage de la navigation

1. Touchez 🔍.
2. Saisissez l'adresse de la destination, puis sélectionnez la destination souhaitée.

   Ou : touchez ⌨ et effectuez une saisie détaillée de la destination.
3. Touchez ***Démarrer***.

   Ou : touchez 🏁.

Démarrage rapide

1. Touchez 🔍.
2. Saisissez l'adresse de la destination, et touchez la destination souhaitée sans relâcher pendant quelques secondes.

Veillez à saisir votre destination aussi précisément que possible. Si vous faites une erreur lors de la saisie de la destination, le guidage peut se révéler impossible ou vous conduire à une destination erronée.

Destinations proposées

La vue d'ensemble des destinations utilise des données mémorisées pour proposer des destinations possibles.

Sélection d'une destination et démarrage de la navigation

1. Touchez 🔍 ▶ ***Propositions***.
2. Sélectionnez la destination souhaitée.

   Le guidage démarre automatiquement.

Dernières destinations

Le système de navigation peut mémoriser jusqu'à 25 des dernières destinations atteintes afin de vous les proposer pour le guidage. Les nouvelles destinations écrasent automatiquement les destinations les plus anciennes.

Sélection d'une destination et démarrage de la navigation

1. Touchez 🔍 ▶ ***Dernières destinations***.
2. Touchez la destination souhaitée.
3. Touchez ***Démarrer***.

   Ou : touchez 🏁.

Démarrage rapide

1. Touchez 🔍 ▶ ***Dernières destinations***.
2. Touchez la destination souhaitée sans relâcher pendant quelques secondes.

Destinations favorites

Vous pouvez mémoriser jusqu'à 50 destinations favorites.

Mémorisation d'une destination favorite

1. Pendant la saisie d'une destination, touchez ☆ dans la fenêtre supplémentaire.

2KF012740AB

Sélection d'une destination et démarrage de la navigation

1. Touchez ▶ ***Favoris***.
2. Touchez la destination souhaitée.
3. Touchez ***Démarrer***.

   Ou : touchez .

Démarrage rapide

1. Touchez ▶ ***Favoris***.
2. Touchez la destination souhaitée sans relâcher pendant quelques secondes.

Sélection sur la carte

La carte de navigation contient, à de nombreux emplacements, des zones actives adaptées à une saisie de la destination. Pour entrer une destination, touchez la position ou la localisation souhaitée sur la carte. Si l'endroit se trouve dans une zone cartographiée, vous pouvez démarrer le guidage.

La saisie d'une destination avec la carte dépend de la version des données cartographiques utilisées. Elle n'est pas possible avec toutes les positions sur la carte.

Utilisez la navigation tout-terrain pour entrer une destination avec un point de destination sélectionné sans données de position exactes.

Navigation tout-terrain

La navigation tout-terrain calcule l'itinéraire jusqu'au point de destination sélectionné sans données de position exactes. Si le point de destination se trouve à l'écart des routes connues ou des données de position, le système de navigation calcule l'itinéraire jusqu'au point suivant des routes connues et complète le trajet jusqu'à la destination par une liaison directe.

Pour démarrer une navigation tout-terrain, touchez une zone libre sans données de position.

Démarrage de la navigation

1. Touchez .
2. Faites glisser la vue sur la carte jusqu'à ce que la position souhaitée puisse être sélectionnée. La carte de navigation peut être commandée à l'aide de gestes effectués avec les doigts sur l'écran tactile → page 260.
3. Touchez la destination souhaitée ou un point de destination sans données de position de votre choix sur la carte.
4. Touchez ***Démarrer***.

   Ou : touchez .

Utilisation des données d'adresse d'un contact

Démarrez le guidage avec les données d'adresse d'un contact enregistré. Les contacts enregistrés sans données d'adresse ne peuvent pas être utilisés pour le guidage.

Démarrage de la navigation

1. Touchez .
2. Touchez le contact souhaité et les données d'adresse.
3. Touchez ***Démarrer***.

   Ou : touchez .

AVERTISSEMENT

Le guidage est effectué vers l'adresse enregistrée même si les données d'adresse d'un contact enregistré sont obsolètes. Veillez à mettre à jour régulièrement les adresses de vos contacts. ◁

Données de navigation

Tenez compte des ⚠ et ⓘ à la page 240 et des ⚠ au début de ce chapitre, à la page 260.

Le système d'infodivertissement est doté d'une mémoire de données de navigation interne. Les données de navigation requises, spécifiques au pays, sont préinstallées.

Pour exécuter correctement le guidage et utiliser pleinement les fonctions proposées, le système d'infodivertissement a en permanence besoin de données de navigation à jour.

AVERTISSEMENT

Si vous utilisez des données obsolètes, des dysfonctionnements peuvent survenir du-

rant la navigation. Le système n'est alors pas en mesure de calculer les itinéraires actuels ou il vous guide vers une mauvaise destination.

- Veillez à toujours mettre à jour les données de navigation.

Mise à jour en ligne des données de navigation

Lorsque le contact est mis, qu'une connexion Internet est établie et que les réglages des paramètres de confidentialité le permettent, les données de navigation des régions souvent parcourues sont automatiquement mises à jour en arrière-plan.

1. Mettez le contact.
2. Vérifiez la connexion Internet ainsi que les paramètres de confidentialité. Établissez si nécessaire une connexion internet et sélectionnez un autre mode que « Connectivité du véhicule désactivée ».

   Les données de navigation des régions souvent parcourues sont automatiquement mises à jour en arrière-plan.

La mise à jour automatique des données de navigation dépend du pays ainsi que des paramètres de confidentialité. En mode Hors ligne, aucune mise à jour n'est effectuée → page 234.

Mise à jour manuelle des données de navigation

Pour la mise à jour manuelle des données de navigation des régions plus vastes, adressez-vous à votre concessionnaire agréé.

Affichage de la version des données cartographiques

1. Touchez HOME ▶ ⚙ ▶ ***Informations système***.

Informations de trafic

Tenez compte des ⚠ et ⓘ à la page 240 et des ⚠ au début de ce chapitre, à la page 260.

Selon l'équipement, la réception d'informations de trafic n'est pas disponible sur tous les systèmes d'infodivertissement ni dans tous les pays.

Lorsqu'une connexion Internet est établie, le système d'infodivertissement reçoit automatiquement des informations routières détaillées. Ces informations sont affichées à l'aide de symboles et d'une coloration du réseau routier.

La réception des informations routières dépend des réglages des paramètres de confidentialité. En mode « Connectivité du véhicule désactivée », le système ne reçoit aucune information routière.

Perturbations du trafic

Des perturbations du trafic, par ex. un bouchon, sont affichées sur la carte de navigation sous la forme de symboles → page 263.

Le plan d'itinéraire montre les perturbations du trafic actuelles, si tant est que les données de navigation correspondantes soient disponibles.

Lorsque le guidage est actif, les perturbations du trafic qui se trouvent sur la route s'affichent sur le plan d'itinéraire. Vous pouvez contourner ces perturbations du trafic en modifiant le plan d'itinéraire → page 261.

Contournement d'une perturbation de la circulation

1. Touchez la perturbation de la circulation.
2. Touchez ***Contourner***.

   L'itinéraire est alors recalculé.

Cela permet de contourner une seule perturbation du trafic par guidage.

Des avertissements locaux, par exemple pour des intempéries, peuvent être affichés sous la forme de messages contextuels du système d'infodivertissement.

Affichage du flux du trafic

Le flux de la circulation pour les perturbations du trafic actuelles est matérialisé par la couleur du réseau routier sur la carte.

Orange Ralentissement

Rouge Bouchon

2KF012740AB

Interface téléphonique

Entrée en matière

Grâce à l'interface téléphonique, vous pouvez associer votre téléphone mobile au système d'infodivertissement et commander les fonctions de téléphonie à l'aide de ce dernier. Le son est restitué par les haut-parleurs du véhicule.

Vous pouvez connecter simultanément jusqu'à deux téléphones mobiles au système d'infodivertissement. Un seul appareil est alors actif et peut être utilisé pour effectuer des appels. Le deuxième appareil associé peut prendre des appels à l'aide du système d'infodivertissement et être utilisé pour la lecture de médias.

Les conversations téléphoniques à l'intérieur du véhicule peuvent être perturbées par une vitesse élevée, de mauvaises conditions météorologiques, l'état de la route, un fort niveau de bruit ambiant, y compris à l'extérieur du véhicule, et la qualité du réseau.

L'interface téléphonique peut être équipée d'un amplificateur d'antenne qui améliore la qualité de réception du téléphone mobile.

Normalement, il n'est nécessaire de coupler un appareil, par ex. téléphone mobile, qu'une seule fois. La connexion de l'appareil au système d'infodivertissement par Bluetooth ou Wi-Fi peut être rétablie à tout moment sans procéder à nouveau au couplage.

Lors d'un appel téléphonique effectué via le dispositif mains libres ou à volume sonore élevé, les conversations menées à bord peuvent également être entendues par des tiers à l'extérieur du véhicule.

Accès au menu principal de l'interface téléphonique

1. Touchez HOME ▶ ☎.

Accès aux réglages

1. Touchez HOME ▶ ☎ ▶ ⚙. ◁

Étendue de l'équipement et symboles

Veuillez respecter les informations ⚠ et ⓘ figurant à la page 240.

Les éléments d'équipement et les symboles cités ne sont pas disponibles pour tous les pays et tous les systèmes d'infodivertissement.

L'apparence des symboles peut varier selon le système d'infodivertissement.

Équipement

- Dispositif mains libres
- Utilisation simultanée de deux téléphones mobiles au maximum
- Répertoire téléphonique avec 5 000 contacts maximum
- Fonction SMS via Bluetooth :
  - Lecture de SMS
  - Écriture de SMS (avec modèles)
  - Écoute de SMS
  - Historique des messages
- Fonctions e-mail via Bluetooth :
  - Lecture d'e-mails
  - Écriture d'e-mails
- Téléphonie confort
- Raccordement au chargeur d'accessoire sans fil
- Raccordement au microphone monté dans le véhicule

Symboles dans le menu principal

📇	Contacts
🕘	Listes des appels entrants et sortants
⠿	Composition de numéro de téléphone
✉	Messages texte
⚙	Réglages de l'interface téléphonique

Sélection d'un appareil connecté via Bluetooth pour le couplage

Symboles des fonctions de téléphonie

Passage et affichage d'un appel.

Fin d'appel ou rejet d'un appel

Ouverture de la liste des contacts

Composition de numéro de téléphone

Mise en veille silencieuse du dispositif mains libres

Mise en attente d'un appel

Rejet d'un appel via un modèle de SMS

Désactivation ou activation du mode mains libres

Ajout d'un interlocuteur à une conférence

Démarrage d'une conférence

Affichage de l'appel en arrière-plan

Transfert de l'appel sur le téléphone mobile

Passage d'un appel d'urgence

Affichage d'informations supplémentaires

Messagerie

Symboles dans la fenêtre des contacts

1. Pour ouvrir la fenêtre des contacts, touchez .

Saisie pour la recherche de contacts

Ouverture des favoris

Édition des favoris

Ajout de favoris

Suppression de favoris

Accès au répertoire

Symboles des listes d'appels

1. Pour ouvrir les listes d'appels, touchez .

Appel entrant

Appel en absence (appel manqué)

Numéro de téléphone (professionnel)

Numéro de téléphone (privé)

Numéro du téléphone mobile.

Numéro du téléphone mobile (professionnel)

Numéro du téléphone mobile (privé)

Télécopieur

Symboles pour messages texte

1. Touchez pour ouvrir les messages de texte.

En haut à gauche : sélection de l'entrée active

2KF012740AB

	Message texte reçu
	Messages de texte envoyés
	Activation de la commande vocale
	Écoute de messages
	Modèles de messages de texte

Lieux soumis à des prescriptions particulières

Veuillez respecter les informations ⚠ et ⓘ figurant à la page 240.

Lieux potentiellement explosifs

Éteignez le téléphone mobile et l'interface téléphonique dans les lieux présentant une atmosphère potentiellement explosive. Ces lieux ne sont pas toujours signalés clairement en tant que tels. Il peut s'agir :

— Des zones situées à proximité de conduites et de réservoirs contenant des produits chimiques.

— Des ponts inférieurs des navires et ferries.

— Des zones situées à proximité de véhicules fonctionnant au GPL, par ex. propane ou butane.

— Des lieux où l'air contient des produits chimiques ou des particules, comme de la farine, des poussières ou de la poudre métallique.

— De tout autre lieu dans lequel il convient de couper le moteur du véhicule ou le téléphone mobile.

⚠ MISE EN GARDE

Éteignez le téléphone mobile et l'interface téléphonique dans les lieux présentant une atmosphère potentiellement explosive et dans les lieux soumis à des prescriptions particulières !

ⓘ *AVERTISSEMENT*

Dans les environnements soumis à des réglementations particulières et lorsque l'utilisation de téléphones mobiles est interdite, le téléphone mobile doit être systématiquement éteint. Le rayonnement émis par le téléphone mobile allumé peut provoquer des interférences sur des appareils techniques et médicaux sensibles, ce qui peut entraîner un dysfonctionnement ou un endommagement de ces appareils.

Types d'interfaces téléphoniques

Veuillez respecter les informations ⚠ et ⓘ figurant à la page 240.

En fonction de l'équipement et du pays, les types d'interfaces téléphoniques suivants peuvent être disponibles dans votre véhicule :

— Équipement de base de l'interface téléphonique

— Interface téléphonique Comfort

Équipement de base de l'interface téléphonique

L'équipement de base de l'interface téléphonique utilise le profil Bluetooth HFP pour la transmission. Elle permet l'utilisation des fonctions de téléphonie via le système d'infodivertissement et la restitution via les haut-parleurs du véhicule.

Interface téléphonique Comfort

Tout comme la version de base de l'interface téléphonique, l'interface téléphonique Comfort utilise le profil mains libres Bluetooth HFP.

Il se peut que l'interface téléphonique Comfort soit dotée du chargeur d'accessoire sans fil.

Pour utiliser les fonctions du chargeur d'accessoire sans fil, placez correctement un téléphone mobile compatible dans l'espace dédié à la fonction. En fonction de l'équipement, le téléphone mobile est connecté à l'antenne du véhicule. Cela permet de diminuer les interférences et d'améliorer la qualité de réception.

Couplage, connexion et gestion

Veuillez respecter les informations ⚠ et ⓘ figurant à la page 240.

Pour pouvoir utiliser les fonctions de l'interface téléphonique, couplez et connectez un téléphone mobile au système d'infodivertissement. Avant la première connexion, le téléphone mobile doit être couplé au système d'infodivertissement. Un profil utilisateur est alors automatiquement mémorisé dans le système d'infodivertissement.

Le processus de couplage peut prendre quelques minutes. Les fonctions disponibles dépendent du téléphone mobile utilisé et de son système d'exploitation.

Couplage du téléphone mobile

Conditions préalables au couplage :

✓ Le Bluetooth est activé sur le téléphone mobile.

✓ Le Bluetooth est activé dans le système d'infodivertissement.

1. Touchez HOME ▶ ☎ ▶ ⚙ ▶ ***Sélectionner le téléphone mobile***.

   La recherche d'appareils Bluetooth disponibles va commencer. Une liste des appareils Bluetooth disponibles s'affichera une fois la recherche terminée.
2. Sur le téléphone mobile, affichez la liste des appareils Bluetooth disponibles et sélectionnez le nom du système d'infodivertissement.
3. Consultez les messages sur le téléphone mobile et le système d'infodivertissement et validez-les si nécessaire.

   Lorsque le couplage a réussi, les données du téléphone mobile sont enregistrées dans le profil utilisateur.
4. *En option :* validez le message de la transmission des données au téléphone mobile.

⚠ MISE EN GARDE

Il y a risque d'accidents ou de blessures si vous effectuez le couplage durant le trajet.

- Ne procédez au couplage que lorsque le véhicule est à l'arrêt.

ⓘ Lors du couplage de certains téléphones mobiles, un code PIN s'affiche sur l'écran du téléphone mobile. Pour terminer le couplage, entrez ce PIN dans le système d'infodivertissement.

ⓘ Les téléphones mobiles couplés sont enregistrés dans le système d'infodivertissement, même s'ils ne sont pas actuellement connectés.

Gestion des connexions

Conditions :

✓ Le téléphone mobile est couplé et connecté.

✓ Le Bluetooth est activé sur le téléphone mobile.

1. Touchez le bouton principal HOME ▶ ⚙ ▶ ***Appareils mobiles***.
2. Touchez la technologie souhaitée pour la connexion.

Connexion active et passive

Pour pouvoir utiliser les fonctions de l'interface téléphonique, au moins un téléphone mobile doit être connecté au système d'infodivertissement. Si plusieurs téléphones mobiles sont connectés au système d'infodivertissement, vous pouvez commuter entre connexion active et passive. Pour utiliser l'interface téléphonique avec le téléphone mobile souhaité, établissez la connexion active avec le système d'infodivertissement.

Différence entre les types de connexion

Active Le téléphone mobile est couplé et connecté. Les fonctions de l'interface téléphonique sont exécutées avec les données de ce téléphone mobile.

Passive Le téléphone mobile est couplé et connecté. Seuls les appels entrants peuvent être acceptés via l'interface téléphonique. Les autres fonctions ne sont pas disponibles.

2KF012740AB

Commutation entre les types de connexion (active et passive)

Prérequis :

✓ plusieurs téléphones mobiles sont connectés simultanément au système d'infodivertissement.

1. Touchez ∨. Le téléphone mobile disposant d'une connexion active est signalé.
2. Touchez la désignation du téléphone mobile souhaité.

   D'autres téléphones mobiles se trouvent automatiquement en connexion passive.

Profils utilisateurs

Un profil d'utilisateur individuel est créé automatiquement pour chaque téléphone mobile couplé. Les données du téléphone mobile, par ex. les coordonnées ou les réglages, sont enregistrées dans le profil d'utilisateur. Dix profils d'utilisateur maximum peuvent être enregistrés simultanément dans le système d'infodivertissement.

Suppression d'un profil utilisateur

Vous pouvez effacer les profils utilisateurs individuellement dans les réglages. Réinitialisez le système d'infodivertissement aux réglages d'usine pour effacer complètement les données enregistrées.

1. Touchez ▶ ⚙.

   Les profils d'utilisateur se trouvent sous ***Sélectionner le téléphone mobile*** ou ***Appareils mobiles***.
2. Touchez le profil d'utilisateur souhaité et puis 🗑 pour le supprimer.

Utilisation du téléphone et envoi de messages

Veuillez respecter les informations ⚠ et ⓘ figurant à la page 240.

L'apparence des symboles peut varier selon le système d'infodivertissement.

Ouverture de l'interface téléphonique

1. Touchez HOME ▶ ☎.

Utilisation du téléphone

Pour passer un appel, sélectionnez un numéro de téléphone. Plusieurs fonctions sont disponibles pour la sélection des numéros de téléphone.

Utilisation des données des contacts

S'il existe plusieurs numéros de téléphone pour un contact, sélectionnez celui que vous souhaitez utiliser.

1. Touchez 👤 ▶ 🔍 et saisissez les données de contact recherchées.

   Ou : touchez 👤 ▶ ***Favoris***.

   Ou : touchez 👤 ▶ ***Tous***.
2. Pour passer un appel, touchez le contact souhaité dans la liste.

ⓘ Lors de la recherche d'un contact, saisissez le nom et le prénom séparés par une espace.

Utilisation de la liste d'appels

L'interface téléphonique mémorise les appels entrants et sortants dans la liste d'appels. Les numéros de téléphone les plus fréquemment utilisés sont enregistrés sous les favoris. Émettez les appels depuis la liste d'appels.

1. Touchez 🕘 ▶ ***Tout***. Pour passer un appel, touchez un numéro dans la liste.

   Ou : touchez 🕘 ▶ ***Appels manqués***. Pour passer un appel, touchez un numéro dans la liste.

   Ou : touchez 🕘 ▶ ***Tél. mobile***. Pour passer un appel, touchez un contact ou un numéro.

Saisie manuelle d'un numéro de téléphone

1. Touchez ⌨ et saisissez un numéro de téléphone.
2. Pour passer un appel, touchez ☎.

ⓘ Pendant que vous entrez un numéro de téléphone, des contacts correspondant au numéro s'affichent sur l'écran du système d'infodivertissement.

Envoi de messages texte

Indépendamment du téléphone mobile et du système d'infodivertissement utilisés, il

est possible dans certains pays d'émettre et de recevoir des messages texte via l'interface téléphonique.

Envoi de SMS

1. Touchez ✉ ▸ ***SMS*** ▸ ***Nouveau message*** et saisissez le message à l'écran.
2. Touchez ***OK***.
3. Saisissez le contact souhaité dans la barre de recherche.
4. Touchez le ou les contacts souhaités dans la liste.
5. Pour envoyer le message, touchez ***Envoyer***.

Envoi d'un e-mail

1. Touchez ✉ ▸ ***E-MAIL*** ▸ ***Nouveau message***.
2. Saisissez l'objet et le message.
3. Touchez ***OK***.
4. Saisissez le contact souhaité dans la barre de recherche.
5. Touchez un ou plusieurs contacts dans la liste.
6. Pour envoyer le message, touchez ***Envoyer***. ◁

Répertoire, favoris et touches de raccourci

📖 Veuillez respecter les informations ⚠ et ⓘ figurant à la page 240.

Répertoire

Le répertoire est enregistré dans le système d'infodivertissement lors du premier couplage d'un téléphone mobile avec le système d'infodivertissement. Si nécessaire, la transmission doit être validée sur le téléphone mobile.

Le répertoire est mis à jour à chaque nouvelle connexion. Durant la mise à jour, le répertoire encore existant peut être utilisé.

Si le téléphone prend en charge les conférences téléphoniques, vous pouvez accéder au répertoire pendant une conversation téléphonique et ajouter un participant supplémentaire à la conversation.

Si une photo est mémorisée pour un contact, elle peut s'afficher dans la liste à côté du contact.

Favoris et touches de raccourci

Vous pouvez affecter un contact favori de votre répertoire à une touche de raccourci. Si une photo est mémorisée pour un contact, elle apparaît sur la touche de raccourci.

Les touches de raccourci doivent être définies manuellement. Elles sont ensuite affectées à un profil utilisateur → page 271.

L'apparence des symboles peut varier selon le système d'infodivertissement.

Programmation d'une touche de raccourci

1. Touchez ⊕.
2. Touchez le contact dans le répertoire. Si plusieurs numéros de téléphone sont attribués à un contact, appuyez sur le numéro souhaité dans la liste.

Édition d'une touche de raccourci

1. Appuyez sur la touche de raccourci jusqu'à ce que le répertoire s'ouvre.
2. Appuyez sur un nouveau contact du répertoire. Si plusieurs numéros de téléphone sont attribués à un contact, appuyez sur le numéro souhaité dans la liste.

Appel de favoris

1. Touchez la touche de raccourci programmée.

ℹ Les favoris ne sont pas automatiquement mis à jour. Si le numéro de téléphone d'un contact change, la touche de raccourci doit être reprogrammée.

Suppression de favoris de la touche de raccourci

1. Touchez ✎.
2. Pour supprimer un favori, touchez 🗑 sur la touche de raccourci souhaitée. ◁

2KF012740AB

Commande vocale

Entrée en matière

À l'aide de la commande vocale, vous pouvez exécutez certaines fonctions via des instructions vocales.

Types de commande vocale

En fonction de la langue sélectionnée dans le système d'infodivertissement et du pays, l'une des commandes vocales suivantes est disponible dans le véhicule :

— Commande vocale selon les commandes (standard)

— Commande vocale étendue (hors ligne)

Reconnaissance vocale associée aux sièges

À l'aide de micros supplémentaires, la commande vocale peut reconnaître si c'est le conducteur ou le passager qui parle. Pour les langues prises en charge, cela vous permet d'appeler des fonctions associées aux sièges, telles que la mise en marche du chauffage de siège.

Mon véhicule est-il équipé d'une commande vocale ?

Votre véhicule est équipé de la commande vocale si une touche de commande vocale se trouve sur le volant multifonction ou que votre véhicule comprend le mot d'activation.

La commande vocale est activée et reconnaît les mots prononcés.

Testez la commande vocale avant de prendre la route pour vous familiariser avec la fonction. ◁

Différences dans les commandes vocales

Veuillez respecter les informations ⚠ et ⓘ figurant à la page 240.

Commande vocale basée sur des commandes (standard)

La commande vocale ne reconnaît que des instructions vocales correctement formulées sur le plan grammatical. Les commandes vocales doivent suivre une syntaxe fixe afin d'être identifiées correctement, par ex. « Naviguer vers [*Ville, nom de rue, numéro de maison*] ».

Selon l'équipement, vous trouverez d'autres exemples dans le système d'infodivertissement → page 250. La commande vocale basée sur des commandes peut être exécutée dans n'importe quelle langue disponible.

Commande vocale avancée (hors ligne)

Les commandes vocales peuvent être formulées librement et en langage courant. Par exemple, à la question « Dans combien de temps arrive-t-on ? » le système répond en indiquant le temps restant jusqu'à l'arrivée à la destination souhaitée.

Selon l'équipement, vous trouverez d'autres propositions de commandes vocales dans le système d'infodivertissement → page 250. Les propositions de commandes vocales dépendent de la langue réglée.

Si la commande vocale avancée est disponible dans votre langue, elle est utilisée lorsque la commande vocale est activée.

Langues prises en charge

Le nombre de langues disponibles dans votre pays dépend de l'équipement.

Démarrez la commande vocale en prononçant le mot d'activation valable pour votre pays. ◁

Activation et désactivation de la commande vocale

Veuillez respecter les informations et figurant à la page 240.

Commandes vocales

La commande vocale ne reconnaît que les commandes formulées dans la langue réglée dans le système d'infodivertissement.

Tenez compte des conseils suivants pour des commandes vocales efficaces :

— Parlez clairement et avec un volume normal. Parlez un peu plus fort lorsque la vitesse du véhicule est élevée.

— Évitez les accents trop marqués et les dialectes.

— Ne faites pas de pause pendant de longues périodes.

— Évitez les bruits extérieurs et les bruits de fond.

— N'orientez pas le flux d'air des diffuseurs d'air vers le micro ou le ciel de pavillon.

Ouverture de suggestions pour les commandes vocales

1. Touchez HOME ▶ ? ▶ .

Pour garantir une reconnaissance fiable des noms du répertoire, il peut s'avérer utile, selon le contenu du répertoire, de prononcer dans l'ordre inverse le nom et le prénom du contact souhaité.

Activation de la commande vocale

En fonction de l'équipement, vous pouvez démarrer la commande vocale selon différentes méthodes :

— Activation vocale : prononcez le mot d'activation → page 275.

— Activation via le volant multifonction : appuyez sur la touche de la commande vocale .

En fonction du téléphone mobile utilisé et de son système d'exploitation, il est également possible de démarrer la commande vocale du téléphone mobile connecté en maintenant appuyée la touche de commande vocale .

Désactivation de la commande vocale

En fonction de l'équipement, vous pouvez désactiver la commande vocale selon différentes méthodes :

— Désactivation vocale : pour ouvrir des suggestions pour une commande vocale de désactivation, touchez le bouton principal HOME ▶ ? ▶ ▶ ***Général***.

— Désactivation via le volant multifonction : appuyez sur la touche de la commande vocale .

— Désactivation automatique : la commande vocale est automatiquement désactivée lorsque vous utilisez des fonctions du système d'infodivertissement, que vous activez le système de stationnement, que vous recevez un appel téléphonique ou lorsque des messages vocaux ou de navigation surviennent. ◁

Mot d'activation et commandes vocales

Veuillez respecter les informations et figurant à la page 240.

Les mots énoncés dans le véhicule sont vérifiés dans la mémoire circulaire du système d'infodivertissement pour détecter si le mot d'activation est prononcé. La commande vocale débute lorsque le système d'infodivertissement reconnaît le mot d'activation. Les données de la mémoire circulaire sont écrasées automatiquement après 15 secondes environ. Aucune donnée ou aucun mot prononcé dans le véhicule n'est transmis. Si le mot d'activation est désactivé, la mémoire circulaire est inactive.

Activation et désactivation du mot d'activation

Lorsque le mot d'activation est désactivé, la commande vocale ne peut pas être activée via le mot d'activation.

1. Touchez le bouton principal Home ▶ ▶ ***Commande vocale*** ▶ ***Mot d'activation***.

Énonciation et reconnaissance du mot d'activation

Le mot d'activation est : OK Ford.

2KF012740AB

Condition préalable

✓ Le ***mot d'activation*** est activé dans les réglages.

Résolution des problèmes

Veuillez respecter les informations ⚠ et ⓘ figurant à la page 240.

La commande vocale ne réagit pas

— La commande vocale n'est pas disponible dans votre langue.

— Configurez la langue correcte dans le système d'infodivertissement.

— Démarrez la commande vocale à l'aide du mot d'activation ou de la touche de commande vocale du volant multifonction.

— La commande vocale ne reconnaît pas les instructions vocales en raison d'une erreur système. Adressez-vous à un atelier spécialisé agréé.

La commande vocale donne des réponses incorrectes

— La commande vocale a mal interprété la question.

— Énoncez à nouveau les instructions vocales de façon claire et compréhensible.

La commande vocale n'exécute pas la fonction

— Il n'est pas possible d'exécuter la fonction par commande vocale.

— Il n'est pas possible d'exécuter la fonction dans toutes les langues. Vous trouverez des propositions de commandes vocales dans la langue sélectionnée sur le système d'infodivertissement.

— Les réglages de la fonction empêchent son activation ou son exécution.

— La commande vocale n'a pas compris l'instruction vocale.

— Il n'y a pas assez de données.

Raccordement par câble et raccordement sans fil

Entrée en matière

Certains appareils externes peuvent être raccordés au système d'infodivertissement à l'aide de connexions par câble ou sans fil, si disponible, présentes dans le véhicule.

Le type et la quantité de connexions câblées et sans fil dépendent de l'équipement du véhicule et du pays. Les connexions peuvent varier à l'intérieur d'une gamme de modèles et sont susceptibles d'être encore différentes pour un modèle spécial.

Dans le cas des connexions par câble, utilisez uniquement les câbles de raccordement d'origine de l'appareil ou, si disponibles, les câbles de première monte pour le véhicule considéré.

S'il n'est pas possible d'insérer la fiche du câble de raccordement, contrôlez la position d'enfichage et les raccords.

AVERTISSEMENT

N'utilisez que des câbles de raccord appropriés et en bon état pour les connexions câblées.

- Branchez les fiches des câbles de raccord en exerçant une légère pression et en les positionnant correctement dans les raccords prévus à cet effet. Une pression trop importante peut endommager aussi bien la connexion de l'appareil que la fiche du câble de raccordement.
- Veillez à ce que le câble de raccordement ne soit pas coincé ni fortement plié.
- N'utilisez pas de câbles de connexion inappropriés ou endommagés. Cela peut conduire à des dysfonctionnements et des dommages su l'appareil.

Si le système ne détecte pas un appareil connecté, déconnectez tous les appareils connectés, puis reconnectez l'appareil. Contrôlez éventuellement le fonctionnement du câble de raccordement utilisé.

Si des dysfonctionnements surviennent sur des appareils raccordés, re-

démarrez l'appareil concerné. Cela permet dans certains cas de supprimer le défaut. ◁

Port USB

Tenez compte des ⓘ au début de ce chapitre, à la page 276.

Le port USB permet à la fois la recharge d'appareils et la transmission de données ou la recharge d'appareils uniquement.

Type de port USB

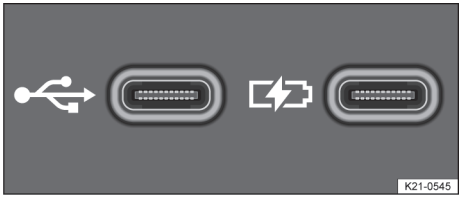

Fig. 147 Type de port USB-C dans le véhicule (schéma de principe)

Le véhicule peut disposer des ports USB de type C suivants :

Indique un port USB pour la transmission de données et la fonction de recharge.

Indique un port USB pour la fonction de recharge uniquement.

Emplacements de montage possibles des ports USB

Le nombre et les emplacements de montage possibles de ports USB dépendent de l'équipement et du véhicule et ne sont pas disponibles dans tous les pays.

— Près du volant
— Dans la porte du passager avant
— Dans les portes coulissantes
— Accoudoir de la troisième rangée de sièges
— Sur le rétroviseur intérieur

ⓘ Les ports USB sur les places arrière sont équipées de la fonction de recharge uniquement.

Fonctions de transmission de données disponibles

Les fonctions de transmission de données suivantes via le port USB dépendent de l'équipement.

— App-Connect → page 281
— Lecture de médias → page 257
— Mise à jours, par ex. des données de navigation → page 266

Puissance de charge disponible

Le port USB fournit des tensions de jusqu'à 20 V qui permettent une puissance de charge de jusqu'à 45 W.

Selon l'équipement, les ports USB prennent en charge les profils de recharge suivants :

— Legacy Charging (2,5 W).
— BC1.2 (7,5 W).
— USB -C Charging (15 W).
— USB Power Delivery (jusqu'à 45 W).

La puissance de charge effective absorbée par l'appareil raccordé dépend des facteurs suivants :

— Profils de recharge pris en charge
— État de charge de l'appareil
— Température de l'appareil
— Câble de recharge utilisé

ⓘ Sur les doubles ports USB , la puissance de charge peut être répartie sur les deux ports.

Remarques et restrictions

— N'utilisez que des câbles USB appropriés. Le câble USB doit être approprié pour le port USB monté dans le véhicule.
— Les supports informatiques encrassés, surchauffés ou endommagés peuvent devenir inutilisables. Respectez les consignes du fabricant.
— Les différences de qualité que présentent les supports informatiques des différents fabricants peuvent causer des dysfonctionnements lors de la restitution.

2KF012740AB

— L'utilisation de câbles de rallonge USB , d'adaptateurs USB ou de concentrateurs USB peut provoquer des dysfonctionnements ou la défaillance des fonctions du port USB .

Interface Bluetooth

Tenez compte des ⓘ au début de ce chapitre, à la page 276.

L'interface Bluetooth est une connexion sans fil.

En mode Audio Bluetooth, les fichiers audio qui sont lus par une source audio Bluetooth (par ex. un téléphone mobile) reliée via Bluetooth peuvent être restitués par les haut-parleurs du véhicule.

La fonction Audio Bluetooth n'est disponible que sur les véhicules dotés d'une interface téléphonique de première monte prenant en charge cette fonction.

Profils Bluetooth

En première monte, le système d'infodivertissement est doté d'une interface Bluetooth.

Il est possible de connecter simultanément jusqu'à trois appareils Bluetooth.

Les profils Bluetooth suivants peuvent être présents dans la version indiquée ou dans une autre version :

— HFP 1.7.
  — Téléphonie et dispositif mains libres
— A2DP 1.3.
  — Lecture de musique
— AVRCP 1.6.
  — Affichage et utilisation de la lecture de musique
  — Transmission de pochettes d'album
— PBAP 1.2.
  — Accès au répertoire et aux listes d'appels
— MAP 1.4.
  — Accès aux SMS et aux e-mails.
— SPP 1.2.
  — Transmission de données série par Bluetooth

Démarrage de la restitution audio par Bluetooth

Conditions requises

✓ La source audio Bluetooth est couplée et connectée au système d'infodivertissement.

✓ La source audio Bluetooth doit prendre en charge le profil Bluetooth A2DP.

1. Réduisez le volume sonore sur le système d'infodivertissement.
2. Activez la visibilité Bluetooth sur la source audio externe Bluetooth (par ex. téléphone mobile).
3. Ouvrez le menu principal ***Média***.
4. Touchez ***Source*** ▸ ***Audio BT***.
5. Si nécessaire, lancez manuellement la restitution sur la source audio Bluetooth.

Lorsque vous mettez fin à la restitution sur la source audio Bluetooth, le système d'infodivertissement reste en mode audio Bluetooth.

Commande de la restitution

La possibilité de commander la source audio Bluetooth à l'aide du système d'infodivertissement dépend de la source audio connectée par Bluetooth.

Sur les lecteurs média prenant en charge le profil Bluetooth AVRCP, la restitution est automatiquement lancée ou arrêtée sur la source audio Bluetooth lorsque vous passez au mode audio Bluetooth ou à une autre source audio. De plus, il est possible, en fonction de la source audio Bluetooth, d'afficher les plages ou de changer de plage via le système d'infodivertissement.

En raison du nombre important de sources audio Bluetooth disponibles, nous ne pouvons garantir que toutes les fonctions décrites puissent être exécutées sans problème.

Pour éviter les bruits parasites et les dysfonctionnements, il convient de désactiver les sons d'alerte et de service sur une source audio connectée via Blue-

tooth, par ex. les sons des touches d'un de téléphone mobile.

Selon l'appareil, la connexion audio Bluetooth est automatiquement coupée si un lecteur média externe est connecté simultanément via Bluetooth et un port USB au système d'infodivertissement.

Connexion d'une source audio externe via le Wi-Fi

Tenez compte des ⓘ au début de ce chapitre, à la page 276.

La connexion Wi-Fi est un raccord sans fil.

En mode audio Wi-Fi, les sources connectées via Wi-Fi, comme par ex. les téléphones mobiles, peuvent être utilisées pour la restitution audio.

La fonction Wi-Fi dépend de l'équipement du véhicule et n'est pas disponible dans tous les pays.

Conditions requises

✓ La source audio connectée dispose d'un programme d'application approprié (application) ou prend en charge le partage des médias d'après la norme UPnP.

✓ Une connexion Wi-Fi avec la source audio est établie.

Démarrage de la restitution audio via Wi-Fi

1. Réduisez le volume sonore sur le système d'infodivertissement.
2. Ouvrez le menu principal ***Média***.
3. Démarrez l'application du serveur UPnP ou l'app appropriée pour la restitution audio sur la source audio Wi-Fi.
4. Appuyez sur ♫ et sélectionnez ***Wi-Fi***.
5. Tenez compte des remarques concernant la suite de la procédure dans le système d'infodivertissement et sur l'écran de la source audio Wi-Fi.

Le bouton de fonction servant à sélectionner la source audio ♫ dans le menu principal ***Média*** peut varier si une autre source audio a été connectée au système d'infodivertissement, par ex. par prise USB et sélectionnée au préalable.

Commande de la lecture

La mesure dans laquelle la source audio Wi-Fi peut être commandée via le système d'infodivertissement dépend du type de la source audio Wi-Fi raccordée.

Point d'accès Wi-Fi

Entrée en matière

Selon l'équipement, certains systèmes d'infodivertissement peuvent utiliser le point d'accès Wi-Fi généré par un appareil Wi-Fi externe (client Wi-Fi) → page 280.

La fonction Wi-Fi n'est pas disponible dans tous les pays et dans tous les véhicules.

Pour des raisons de sécurité, la connexion Wi-Fi est protégée par défaut à l'aide de la méthode de chiffrement WPA2. Il est recommandé d'utiliser systématiquement le cryptage WPA2. Respectez les directives spécifiques à chaque pays.

La transmission de données requise peut être payante. En raison du volume de données susceptible d'être transmis, il est recommandé d'utiliser un tarif de téléphone mobile avec un forfait de données. De plus amples informations sont disponibles auprès d'un opérateur de téléphonie mobile.

Lors de l'échange de paquets de données provenant d'Internet, des frais supplémentaires (par ex. frais d'itinérance) peuvent être générés suivant le tarif de téléphonie mobile souscrit et notamment lors de l'utilisation du téléphone mobile à l'étranger.

Lorsque vous traversez les frontières de pays dont les fréquences radio autorisées sont différentes, la fonction Wireless/Wi-Fi doit être désactivée en raison des dispositions légales. Le point d'accès Wi-Fi doit être désactivé.
Le fonctionnement des fonctions câblées n'est pas affecté par cette limitation et celles-ci peuvent toujours être utilisées.

2KF012740AB

Réglages

Accès aux réglages Wi-Fi

1. Touchez HOME ▶ ⚙ ▶ ***Wi-Fi***.

Réglages du Wi-Fi

1. Touchez le bouton de fonction correspondant à la rubrique où les réglages doivent être effectués.
2. Effectuez les entrées souhaitées ou touchez les boutons de fonction correspondants.

   Lorsque vous fermez un menu, les modifications effectuées sont automatiquement mémorisées.

Possibilités de réglage

— Connexion au réseau Wi-Fi→ page 280. ◁

Connexion de données par point d'accès Wi-Fi

📖 Veuillez respecter les informations ⚠ et ⓘ figurant à la page 240.

Wi-Fi

— Wi-Fi conforme à la norme IEEE 802.11 a/b/g/n/ac

— Transmission de 2,4 GHz et 5 GHz.

— Trois modes Wi-Fi simultanés :

  — Partage de connexion (2,4 GHz ou 5 GHz)

  — Point d'accès 2,4 GHz

  — Point d'accès 5 GHz

— Antenne Wi-Fi

  — Une antenne multibande pour 2,4 GHz et une pour 5 GHz

— Connexion Internet via Wi-Fi :

  — Partage de connexion du téléphone mobile

— Apple CarPlay via Wi-Fi

— Android Auto via Wi-Fi

Type de connexion de données

Le type de connexion de données suivant dépend de l'équipement du véhicule et n'est pas disponible dans tous les pays.

Appareil Wi-Fi externe Utilisez le point d'accès Wi-Fi d'un téléphone mobile externe → page 280. ◁

Configuration d'un client Wi-Fi

📖 Veuillez respecter les informations ⚠ et ⓘ figurant à la page 240.

Pour établir une connexion à Internet, le système d'infodivertissement peut utiliser le point d'accès Wi-Fi d'un appareil externe Wi-Fi, par exemple un téléphone mobile.

Établissement d'une connexion Wi-Fi

1. Activez le point d'accès Wi-Fi sur l'appareil Wi-Fi. Respectez la notice d'utilisation du fabricant de l'appareil Wi-Fi.
2. Touchez HOME ▶ ⚙ ▶ ***Wi-Fi*** ▶ ***Wi-Fi :***.
3. Touchez ***Recherche Wi-Fi***.

   Ou : activez ⊟ ***Wi-Fi***.

   Le système d'infodivertissement recherche les points d'accès Wi-Fi à proximité. La recherche peut prendre quelques secondes.
4. Sélectionnez le réseau Wi-Fi de l'appareil Wi-Fi souhaité.
5. Saisissez la clé du réseau du point d'accès Wi-Fi dans le système d'infodivertissement, puis confirmez en cliquant sur ***OK***.

   La connexion Wi-Fi est alors établie. Pour terminer la connexion, il est éventuellement nécessaire d'effectuer d'autres saisies sur l'appareil Wi-Fi.

ⓘ En raison du nombre important d'appareils Wi-Fi disponibles, nous ne pouvons garantir que toutes les fonctions puissent être exécutées sans problème.

ⓘ La disponibilité de la fonction Wi-Fi est propre à chaque pays et peut varier en conséquence. ◁

Applications mobiles

Entrée en matière

Les applications mobiles permettent d'afficher et de commander des contenus et des fonctions d'un téléphone mobile sur l'afficheur du système d'infodivertissement.

Pour cela, une connexion doit être établie entre le téléphone mobile et le système d'infodivertissement à l'aide d'une interface USB avec fonction de transfert de données.

Avec certaines technologies, il est également possible d'utiliser le service Applications mobiles sans fil à l'aide de l'interface Bluetooth et d'une connexion Wi-Fi (Wi-Fi).

Les technologies suivantes peuvent également être disponibles :

— Apple CarPlay

Utilisation sans fil également possible avec les applications mobiles en fonction de l'équipement.

— Android Auto

Utilisation sans fil également possible avec les applications mobiles en fonction de l'équipement.

La disponibilité des technologies incluses dans les Applications mobiles dépend du pays et du téléphone mobile utilisé.

Apple CarPlay et Android Auto sont des technologies gérées par des tiers et mises à la disposition de Ford Motor Company. Ford Motor Company n'est pas responsable de l'abandon, de l'interruption ou de la désactivation de ces technologies au cours de la durée de vie du véhicule.

Vous trouverez des informations supplémentaires sur le site Internet de Ford.

MISE EN GARDE

L'utilisation d'applications pendant le trajet peut détourner votre attention de la circulation. Toute distraction du conducteur peut entraîner des accidents et des blessures.

- Soyez donc toujours attentif et responsable pendant que vous conduisez.
- N'utilisez les applications et les fonctions que lorsque le véhicule est à l'arrêt.

MISE EN GARDE

L'utilisation d'applications inappropriées ou exécutées de manière incorrecte peut entraîner des dégâts matériels sur le véhicule, des accidents et des blessures graves.

- Protégez le téléphone mobile ainsi que ses applications de toute utilisation abusive.

AVERTISSEMENT

Ford Motor Company ne saurait être tenu responsable des dommages causés au véhicule par suite de l'utilisation d'applications défectueuses ou de mauvaise qualité, d'une programmation insuffisante des applications, d'un signal réseau de puissance insuffisante ou de la perte de données lors de la transmission ou d'une utilisation abusive des téléphones mobiles.

Applications mobiles sans fil en cas de passage de frontières

Lorsque vous traversez les frontières de pays dont les fréquences radio autorisées sont différentes de celles de votre pays, veuillez tenir compte de ce qui suit lors de l'exécution de la fonction des applications mobiles sans fil (Mobile Apps Wireless/Wi-Fi) :

— L'utilisation de la fonction Applications mobiles sans fil est limitée voire impossible en raison des dispositions légales. Cette information peut être indiquée au moyen d'un message dans le système d'infodivertissement.

— La fonction Applications mobiles sans fil doit être désactivée en raison des dispositions légales.

Le point d'accès Wi-Fi doit être désactivé → page 280.

Le fonctionnement des fonctions câblées d'applications mobiles n'est pas affecté par cette limitation et celles-ci peuvent toujours être utilisées.

2KF012740AB

Accès au menu principal Applications mobiles

La navigation vers le menu principal ***Applications mobiles*** dépend du système d'infodivertissement utilisé.

1. Touchez HOME ▶ .

Configuration d'Applications mobiles

Pour pouvoir utiliser les applications mobiles sans fil, il est d'abord nécessaire de coupler le téléphone mobile au système d'infodivertissement.

Première connexion du téléphone mobile

1. Déverrouillez le téléphone mobile.
2. Activez la réception Wi-Fi (Wi-Fi) et le Bluetooth sur le téléphone mobile.
3. Connectez le téléphonie mobile au système d'infodivertissement à l'aide d'un câble USB ou par Bluetooth.
4. Accédez au menu principal ***Applications mobiles*** si celui-ci n'apparaît pas automatiquement.
5. Sélectionnez le téléphone mobile ainsi que la technologie souhaitée.
6. Confirmez les demandes d'autorisation sur le téléphone mobile afin d'accorder au système d'infodivertissement les autorisations requises.
7. Débranchez le câble USB, puis reconnectez-vous au système d'infodivertissement via le Wi-Fi (Wi-Fi) ou via Bluetooth.

   Les applications mobiles sans fil sont configurées. Le couplage est terminé. À l'avenir, le téléphone mobile connecté peut également utiliser les applications mobiles sans fil même sans câble USB.

Le refus de menus contextuels pendant le processus de connexion rend Applications mobiles sans fil indisponible. Dans ce cas, il est recommandé de supprimer les appareils dans les réglages du téléphone mobile ainsi que dans le système d'infodivertissement et de redémarrer le processus de connexion.

Les applications mobiles sans fil ne sont pas toujours prises en charge par toutes les technologies. ◁

Programmes d'application (Applis)

Tenez compte des ⚠ et ⓘ à la page 240 et des ⚠ et ⓘ au début de ce chapitre, à la page 281.

La fonction Applications mobiles permet d'afficher sur l'afficheur du système d'infodivertissement des contenus d'applications de fournisseurs tiers de téléphones mobiles.

Des problèmes de compatibilité peuvent survenir avec des applications de fournisseurs tiers.

Les applications, leur utilisation et la connexion mobile requise peuvent être payantes.

L'étendue des applications proposés peut varier et dépend du véhicule et du pays. Le contenu, l'étendue et le fournisseur d'applications peuvent varier. En outre, certaines applications dépendent de la disponibilité des services des fournisseurs tiers.

Il n'est pas possible de garantir que tous les programmes d'application proposés fonctionnent sur tous les téléphones mobiles et leur système d'exploitation. Les applications proposées par Ford peuvent être modifiées, arrêtées, désactivées, réactivées et étendues sans préavis. Pour éviter toute distraction du conducteur, seuls des programmes d'application certifiés sont utilisables pendant le trajet. ◁

Symboles et réglages Applications mobiles

Tenez compte des ⚠ et ⓘ à la page 240 et des ⚠ et ⓘ au début de ce chapitre, à la page 281.

L'apparence des symboles peut varier selon le système d'infodivertissement.

ⓘ	Affichage d'informations supplémentaires
☆	Affichage des appareils couplés.

Accès aux réglages Applications mobiles.

Sélection de la technologie Apple CarPlay

Sélection de la technologie Android Auto

Possibilités de paramétrage dans le menu des réglages

Les possibilités de paramétrage dépendent de l'appareil.

Appareils mobiles : ouverture du gestionnaire d'appareils.

Apple CarPlay

Tenez compte des ⚠ et ⓘ à la page 240 et des ⚠ et ⓘ au début de ce chapitre, à la page 281.

Configuration requise pour l'utilisation d'Apple CarPlay

✓ L'iPhone doit prendre en charge Apple CarPlay.

✓ La commande vocale (Siri) doit être activée sur l'iPhone.

✓ Apple CarPlay doit être activé sans restriction dans les réglages de l'iPhone.

✓ S'il est impossible d'utiliser Apple CarPlay Wireless, l'iPhone doit être connecté au système d'infodivertissement au moyen d'un port USB . Seuls les ports USB permettant la transmission de données conviennent pour l'utilisation d'Apple CarPlay.

✓ Le câble USB utilisé doit être un câble d'origine Apple.

✓ Apple CarPlay Wireless : de plus, les connexions Bluetooth et Wi-Fi doivent être activées sur l'iPhone.

La disponibilité des technologies dépend de chaque pays et peut varier en conséquence.

Établissement d'une connexion

Lorsque vous connectez pour la première fois un iPhone, veillez à bien suivre les instructions s'affichant à l'écran du système d'infodivertissement et sur l'iPhone.

Les conditions préalables pour utiliser Apple CarPlay doivent être remplies.

1. Touchez HOME ▶ ***Applications mobiles***.
2. Pour établir la connexion avec l'iPhone, touchez ***Apple CarPlay***.

Interruption de la connexion

1. Pour accéder au menu principal ***Applications mobiles***, en mode Apple CarPlay, touchez ***FORD***.
2. Touchez ⊗ pour interrompre la connexion active.

La représentation des boutons de fonction sur l'écran peut varier.

Particularités

Les particularités suivantes s'appliquent lorsqu'une connexion Apple CarPlay est active :

— Il n'est pas possible d'établir de connexions Bluetooth entre l'iPhone et le système d'infodivertissement.

— Une connexion Bluetooth active est coupée automatiquement.

— Les fonctions de téléphonie ne sont possibles que via Apple CarPlay. Les fonctions décrites pour le système d'infodivertissement ne sont pas disponibles.

— L'iPhone connecté ne peut pas être utilisé comme appareil multimédia dans le menu principal ***Média***.

— Une utilisation simultanée de la navigation interne et de la navigation Apple CarPlay n'est pas possible. Le guidage commencé en dernier coupe le guidage actif précédent.

— En fonction du système d'infodivertissement utilisé, des informations sur le mode téléphone sont indiquées sur l'afficheur du combiné des instruments.

— Selon le système d'infodivertissement et l'application de navigation utilisée, un message relatif aux annonces de virage s'affiche dans le combiné des instruments.

— Vous pouvez accepter ou décliner une communication téléphonique et raccro-

2KF012740AB

cher un appel à l'aide du volant multifonction.

Activation de la commande vocale

La « commande vocale » est disponible selon l'équipement.

1. Touchez brièvement pour démarrer la commande vocale du système d'infodivertissement.

   Ou : Appuyez longuement sur pour démarrer la commande vocale (Siri) de l'iPhone connecté.

La disponibilité des technologies dépend de chaque pays et peut varier en conséquence.

Pour toute information relative aux conditions techniques requises, aux iPhone compatibles, aux applications certifiées et à leur disponibilité, consultez les sites Internet de Ford et d'Apple CarPlay ou votre concessionnaire agréé.

Android Auto

Tenez compte des ⚠ et ⓘ à la page 240 et des ⚠ et ⓘ au début de ce chapitre, à la page 281.

Configuration requise pour l'utilisation d'Android Auto

✓ Le téléphone mobile – appelé ci-après smartphone – doit prendre en charge Android Auto.

✓ Une application Android Auto doit être installée sur le smartphone.

✓ Le smartphone doit être connecté au système d'infodivertissement par un port USB avec fonction de transfert de données. En est exclu Android Auto Wireless.

✓ Le câble USB utilisé doit être un câble d'origine du fabricant du smartphone.

✓ Android Auto Wireless : en plus, les connexions Bluetooth et Wi-Fi doivent être activées sur le smartphone.

Établissement d'une connexion

Lorsque vous connectez pour la première fois un smartphone, veillez à bien suivre les instructions s'affichant à l'écran du système d'infodivertissement et sur le smartphone.

Les conditions requises pour l'utilisation d'Android Auto doivent être remplies.

1. Touchez HOME ▸ ***Applications mobiles***.
2. Touchez ***Android Auto*** pour établir la connexion avec le smartphone.

Interruption de la connexion

1. Pour accéder au menu principal ***Applications mobiles***, en mode Android Auto, touchez ***Retour*** ou ***Terminer***.
2. Touchez ⊗ pour interrompre la connexion active.

Particularités

Les particularités suivantes s'appliquent lorsqu'une connexion Android Auto est active :

— Un appareil Android Auto actif peut être connecté simultanément au système d'infodivertissement via Bluetooth (profil HFP).

— Les fonctions de téléphonie sont possibles via Android Auto. Lorsque l'appareil Android Auto est connecté simultanément au système d'infodivertissement via Bluetooth, il est également possible d'utiliser la fonction téléphone du système d'infodivertissement.

— Un appareil Android Auto actif ne peut pas être utilisé comme appareil multimédia dans le menu principal ***Média***.

— Une utilisation simultanée de la navigation interne et de la navigation Android Auto n'est pas possible. Le guidage commencé en dernier coupe le guidage actif précédent.

— Des données relatives au mode téléphone sont consultables dans le combiné d'instruments.

— Selon le système d'infodivertissement et l'application de navigation utilisée, un message relatif aux annonces de virage s'affiche dans le combiné des instruments.

— Vous pouvez accepter ou décliner une communication téléphonique et raccro-

cher un appel à l'aide du volant multifonction.

Activation de la commande vocale

1. Touchez brièvement pour démarrer la commande vocale du système d'infodivertissement.

   Ou : Appuyez longuement sur pour démarrer la commande vocale du smartphone connecté.

La disponibilité des technologies dépend de chaque pays et peut varier en conséquence.

Pour toute information relative aux conditions techniques requises, aux smartphones compatibles, aux applications certifiées et à leur disponibilité, consultez les sites Internet de Ford et d'Android Auto ou votre concessionnaire agréé. ◁

Transport

Rangement du chargement

Veuillez toujours respecter la législation. Le chargement peut être transporté dans le compartiment de charge ou sur la surface de charge, sur une remorque → page 299 et sur une galerie porte-bagages → page 306, → page 309.

Rangement en toute sécurité du chargement

— Répartissez les charges le plus uniformément possible dans le véhicule.

— Rangez les bagages et les objets lourds dans le coffre à bagages en les positionnant le plus loin possible à l'avant → ⚠.

— Agrandissez si nécessaire le coffre à bagages en ôtant des sièges.

— Respectez les charges autorisées sur l'essieu et le poids total autorisé en charge du véhicule → page 443.

— Attachez les objets placés dans le compartiment de charge aux œillets d'arrimage, à l'aide de cordes d'arrimage, de sangles de serrage ou de maintien appropriées → page 292.

— Rangez aussi les petits objets correctement.

— Si nécessaire, rabattez le dossier de banquette arrière vers l'arrière et assurez-vous qu'il s'encliquette correctement.

— Si nécessaire, adaptez le site des projecteurs → page 123.

— Adapter la pression de gonflage des pneus au chargement du véhicule. Tenez compte des indications sur la plaquette de pression de gonflage des pneus → page 373.

— Si nécessaire, informez le système de contrôle des pneus du nouvel état de chargement → page 362.

⚠ MISE EN GARDE

Les objets non fixés ou mal fixés peuvent provoquer des blessures graves lors de manœuvres de conduite et de freinage brusques ainsi qu'en cas d'accident. C'est particulièrement le cas lorsque les objets sont heurtés par un sac gonflable qui se déclenche et sont projetés à travers l'habitacle du véhicule. Pour réduire les risques de blessures, veuillez suivre les conseils suivants :

- Rangez correctement tous les objets dans le véhicule.
- Rangez les objets dans l'habitacle de sorte qu'ils ne puissent en aucun cas pénétrer dans la zone de déploiement des sacs gonflables pendant la conduite.
- Tenez toujours les rangements fermés durant la conduite.
- Les objets rangés ne doivent jamais obliger les occupants du véhicule à adopter une mauvaise position assise.
- Si les objets rangés bloquent une place assise, celle-ci ne doit jamais être occupée par un passager.
- Ne rangez pas d'objets durs, lourds ou coupants dans les rangements ouverts du véhicule, sur la surface derrière le dossier de banquette arrière rabattu, sur la surface du couvre-coffre ou sur le tableau de bord.
- Rangez toujours les objets lourds directement sur le plancher de chargement.
- Retirez les objets durs, lourds ou coupants des vêtements et des sacs présents dans l'habitacle et rangez-les correctement.

⚠ MISE EN GARDE

Le déplacement du centre de gravité dû au transport d'objets lourds entraîne une modification des qualités routières du véhicule et une augmentation des distances de freinage. Un chargement lourd qui n'a pas été rangé ou fixé correctement peut entraîner une perte de contrôle du véhicule et provoquer des blessures graves.

- Ne surchargez jamais le véhicule. La charge et la répartition du chargement dans le véhicule influent sur le comportement du véhicule et l'effet de freinage.
- En cas de transport d'objets lourds, les qualités routières du véhicule sont modifiées en raison du déplacement du centre de gravité.

- Répartissez toujours la charge le plus uniformément possible dans le véhicule.
- Rangez le chargement dans le compartiment de charge, le plus loin possible devant l'essieu arrière.
- Les objets non attachés dans le coffre à bagages peuvent brusquement glisser et modifier le comportement routier du véhicule.
- Adaptez toujours votre vitesse et votre style de conduite aux conditions météorologiques et de visibilité ainsi qu'à l'état de la chaussée et à la circulation.
- Accélérez modérément et en faisant très attention.
- Évitez les freinages et manœuvres brusques.
- Anticipez le freinage.

MISE EN GARDE

Des cordes d'arrimage, des sangles de fixation ou de maintien mal serrées, inappropriées ou endommagées peuvent se desserrer en cas de manœuvre de freinage ou d'accident. Des objets peuvent alors être projetés dans l'habitacle et provoquer des blessures graves, voire mortelles.

- Utilisez toujours des cordes ou des sangles de serrage ou de maintien appropriées et non endommagées.
- Attachez solidement les cordes d'arrimage et les sangles de maintien aux œillets d'arrimage.
- Répartissez la charge de manière homogène sur les œillets d'arrimage.
- Ne tendez jamais de cordes d'arrimage ou de sangles de maintien entre les œillets d'arrimage du panneau latéral et les œillets d'arrimage sur le plancher du véhicule.
- Ne tendez jamais de cordes d'arrimage ou de sangles de maintien entre les panneaux latéraux se faisant face.
- Ne dépassez jamais la force d'arrimage maximale des cordes d'arrimage ni des sangles de maintien.
- Tenez compte si nécessaire de la plaquette signalétique apposée sur les revêtements latéraux.
- N'utilisez jamais de rubans élastiques ou de filets.
- Veillez à ce que le chargement fixé garde sa forme et sa position. Utilisez des emballages solides ainsi que des tapis antidérapants.

MISE EN GARDE

Si votre véhicule reste inutilisé ou non surveillé, verrouillez toujours les portes afin de réduire tout risque de blessures graves et mortelles.

- Ne laissez jamais des enfants sans surveillance, surtout lorsque le capot arrière est ouvert. Les enfants risqueraient de s'introduire dans le compartiment de charge, de fermer le capot arrière et ne pourraient pas sortir seuls du véhicule. Ceci peut entraîner des blessures graves, voire mortelles.
- Ne laissez jamais des enfants jouer dans ou autour du véhicule.
- Ne transportez jamais personne dans le compartiment de charge.

AVERTISSEMENT

Des objets peuvent frotter contre la glace arrière et endommager ou détruire les fils de dégivrage.

Des cordes, des sangles de serrage ou de maintien et des systèmes de fixation de chargement appropriés sont disponibles dans les ateliers spécialisés qualifiés. ◁

2KF012740AB

Couvre-coffre

Couvre-coffre

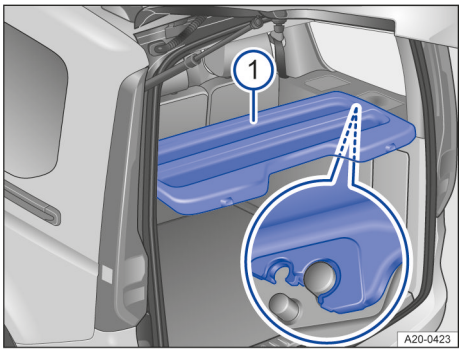

Fig. 148 Dans le coffre à bagages : couvre-coffre

Le couvre-coffre n'est pas adapté au rangement d'objets → ⚠.

Dépose du couvre-coffre

1. Retirez délicatement des supports la partie avant du couvre-coffre avec les deux mains en procédant par le bas jusqu'à ce qu'il se décliquette.
2. Lorsque le couvre-coffre est décliqueté, faites basculer d'une main la partie droite du couvre-coffre vers le haut jusqu'à atteindre le rebord supérieur de la glace latérale.
3. Soulevez le couvre-coffre du côté gauche et retirez-le du coffre à bagages.

Repose du couvre-coffre

1. Tenez le couvre-coffre de biais dans le coffre à bagages.
2. Sur le côté gauche, faites basculer le couvre-coffre vers le haut et posez-le sur le support.
3. Sur le côté droit, faites basculer le couvre-coffre vers le bas et posez-le sur le support.
4. Faites coulisser le couvre-coffre jusqu'à ce qu'il s'enclenche dans les grands supports → fig. 148.

Lors de la repose du couvre-coffre, veillez toujours à ce que la sangle soit correctement ajustée. La sangle ne doit pas être coincée par le couvre-coffre.

Relèvement du couvre-coffre

Si nécessaire, vous pouvez relever le couvre-coffre afin de faciliter le chargement et le déchargement.

1. Guidez le couvre-coffre vers le haut.
2. Enclenchez le couvre-coffre dans les deux petits supports → fig. 148.

⚠ MISE EN GARDE

Les objets non fixés ou mal fixés et le transport d'animaux sur le couvre-coffre peuvent endommager le couvre-coffre et provoquer des blessures graves en cas de brusques manœuvres de conduite et de freinage ou en cas d'accident.

- Ne transportez jamais d'objets sur le couvre-coffre.
- Ne transportez jamais d'animaux sur le couvre-coffre.

⚠ MISE EN GARDE

Toute utilisation non conforme des ceintures de sécurité augmente le risque de blessures graves ou mortelles.

- Ne coincez pas la sangle, ne l'endommagez pas et ne la faites pas frotter sur des arêtes vives.

AVERTISSEMENT

Afin d'éviter tout endommagement du couvre-coffre, chargez le coffre à bagages de sorte que le couvre-coffre n'appuie pas sur le chargement lorsque le capot arrière est fermé.

La dépose et la repose du couvre-coffre sont plus faciles lorsque le coffre à bagages est vide. ◁

Couvre-coffre déroulant

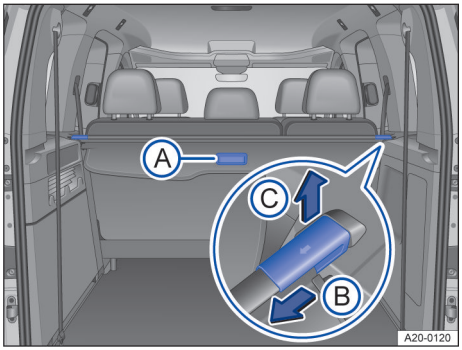

Fig. 149 Dans le coffre à bagages : couvre-coffre

Le couvre-coffre peut être monté derrière la deuxième rangée de sièges → ⚠.

Ouverture du couvre-coffre

1. Tirez légèrement le couvre-coffre vers l'arrière par la poignée → fig. 149 Ⓐ.
2. Tirez le couvre-coffre vers le haut pour le décrocher de ses fixations latérales et guidez-le à la main vers l'avant.

Fermeture du couvre-coffre

1. Tirez uniformément le couvre-coffre enroulé vers l'arrière par la poignée → fig. 149 Ⓐ.
2. Accrochez le couvre-coffre dans les fixations latérales côté gauche et côté droit.

Dépose du couvre-coffre

1. Déverrouillez le couvre-coffre dans le sens de la flèche → fig. 149 Ⓑ et soulevez-le dans le sens de la flèche → fig. 149 Ⓒ.
2. Retirez le couvre-coffre des fixations de droite.

Repose du couvre-coffre

1. Placez le côté gauche du couvre-coffre dans le logement prévu à cet effet du revêtement latéral.
2. Tirez le verrouillage du couvre-coffre dans le sens de la flèche → fig. 149 Ⓑ et maintenez-le dans cette position.
3. Poussez vers le bas le couvre-coffre dans le logement droit.
4. Relâchez le verrouillage du couvre-coffre.
5. Vérifiez que le couvre-coffre est correctement encliqueté.

⚠ MISE EN GARDE

Tout couvre-coffre monté devant un siège arrière peut entraîner des blessures graves en cas de manœuvre de freinage ou d'accident.

- N'installez pas le couvre-coffre si des personnes se trouvent sur les sièges de la troisième rangée de sièges.

⚠ MISE EN GARDE

Les objets non fixés ou mal fixés et le transport d'animaux sur le couvre-coffre peuvent provoquer des blessures graves en cas de brusques manœuvres de conduite et de freinage ainsi qu'en cas d'accident.

- Ne transportez jamais d'objets sur le couvre-coffre.
- Ne transportez jamais d'animaux sur le couvre-coffre. ◁

Filet de séparation

Montage et démontage du filet de séparation arrière

Utilisation du filet de séparation derrière les sièges avant

Le filet de séparation ne peut être installé derrière les sièges avant que lorsque la deuxième rangée de sièges est rabattue.

2KF012740AB

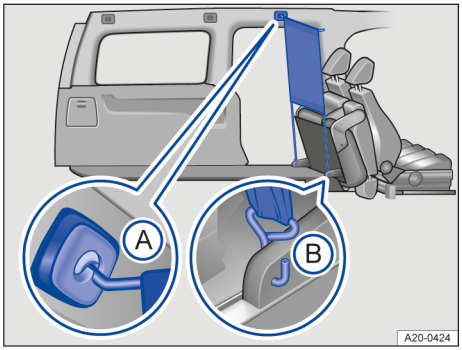

Fig. 150 Derrière la deuxième rangée de sièges rabattue : filet de séparation monté

Pose

1. rabattez la deuxième rangée de sièges → page 107.
2. Accrochez le filet de séparation dans le logement *avant gauche* intégré au pavillon → fig. 150 Ⓐ. Faites passer la barre transversale au-dessus de la position supérieure pour l'amener en position inférieure.
3. Accrochez le filet de séparation dans le logement *avant droit* intégré au pavillon.
4. Accrochez le filet de séparation dans la fixation de siège → fig. 150 Ⓑ.

Dépose

1. Desserrez les sangles du filet de séparation.
2. Décrochez des œillets de fixation ou de la fixation du siège les crochets de retenue du filet de séparation.
3. Décrochez le filet de séparation du logement gauche intégré au pavillon.
4. Décrochez le filet de séparation du logement droit intégré au pavillon.

Utilisation du filet de séparation derrière la deuxième rangée de sièges

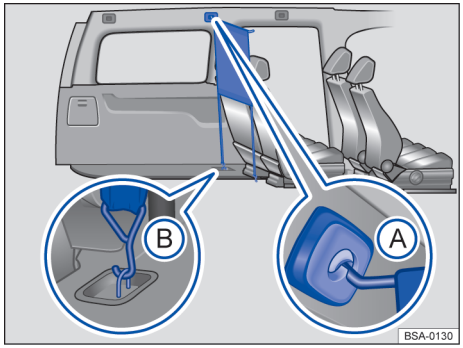

Fig. 151 Derrière la deuxième rangée de sièges : filet de séparation monté

Pose

1. Accrochez le filet de séparation dans le logement *avant gauche (version 5 places)* ou *central gauche (version 7 places)* dans le pavillon → fig. 151 Ⓐ. Faites passer la barre transversale au-dessus de la position supérieure pour l'amener en position inférieure.
2. Accrochez le filet de séparation dans le logement *avant droit (version 5 places)* ou *central droit (version 7 places)* dans le pavillon.
3. Accrochez le filet de séparation dans les œillets d'arrimage inférieurs → fig. 151 Ⓑ.

AVERTISSEMENT

Si vous reculez trop les sièges avant, les sangles du filet de séparation risquent de se coincer ou d'être endommagées.

- Lorsque vous avancez et reculez les sièges avant, veillez à faire passer les sangles du filet de séparation sur le côté du siège.

Dépose

1. Desserrez les sangles du filet de séparation.
2. Décrochez des œillets d'arrimage ou de la fixation du siège les crochets de retenue du filet de séparation.
3. Décrochez le filet de séparation du logement droit intégré au pavillon.

4. Décrochez le filet de séparation du logement gauche intégré au pavillon.

Utilisation du filet de séparation derrière la troisième rangée de sièges

L'installation du filet de séparation derrière la troisième rangée de sièges n'est possible qu'avec la version 7 places.

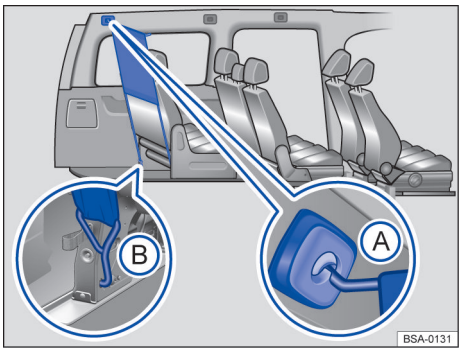

Fig. 152 Filet de séparation mis en place derrière la troisième rangée de sièges

Pose

1. Accrochez le filet de séparation dans le logement *arrière gauche* intégré au pavillon → fig. 152 Ⓐ. Faites passer la barre transversale au-dessus de la position supérieure pour l'amener en position inférieure.
2. Accrochez le filet de séparation dans le logement *arrière droit* intégré au pavillon.
3. Accrochez le filet de séparation dans la fixation de siège → fig. 152 Ⓑ.

Dépose

1. Desserrez les sangles du filet de séparation.
2. Décrochez de la fixation de siège les crochets de retenue du filet de séparation.
3. Décrochez le filet de séparation du logement droit intégré au pavillon.
4. Décrochez le filet de séparation du logement gauche intégré au pavillon.

⚠ MISE EN GARDE

Les objets non attachés peuvent être projetés à travers l'habitacle en cas de manœuvre ou de freinage brusque ou encore d'accident, ce qui peut entraîner des blessures graves.

- Vérifiez que les barres transversales sont correctement encliquetées.
- Fixez également les objets lorsque le filet de séparation est correctement monté.
- Personne ne doit se tenir derrière le filet de séparation monté lorsque le véhicule est en mouvement. ◁

Cloison réglable

La cloison peut empêcher les objets qui se trouvent dans le coffre à bagages de glisser dans l'habitacle.

La cloison peut être mise en place derrière les sièges avant ou derrière la deuxième rangée de sièges.

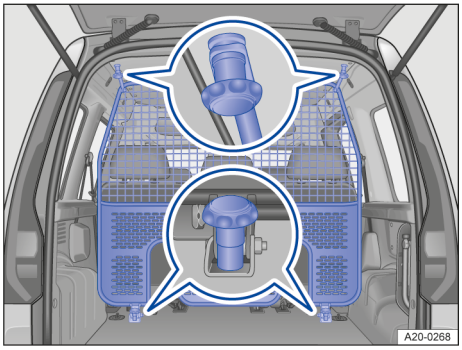

Fig. 153 Dans le coffre à bagages : cloison derrière la deuxième rangée de sièges

2KF012740AB

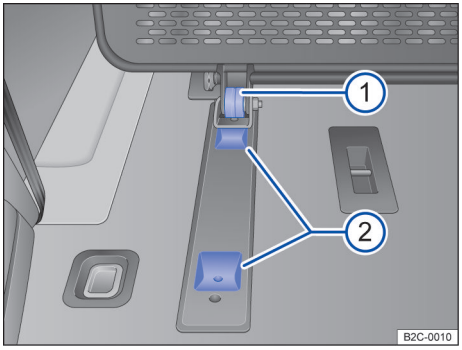

Fig. 154 Dans le coffre à bagages : ancrage inférieur

① Roulette de la cloison
② Évidement de l'ancrage

Mise en place de la cloison derrière la deuxième rangée de sièges

Les sièges de la deuxième rangée de sièges ne doivent pas être déposés ni rabattus lors de l'utilisation de la cloison derrière la deuxième rangée de sièges → ⚠.

1. Rabattez vers l'avant les sièges de la deuxième rangée.
2. Poussez la partie inférieure de la cloison réglable munie de la roulette → fig. 154 ① dans l'évidement arrière de l'ancrage ②.
3. Vissez fermement la cloison réglable aux points de fixation arrière intégrés au pavillon → fig. 153.
4. Vissez fermement la cloison réglable aux points d'ancrage inférieurs → fig. 153.
5. Relevez les sièges de la deuxième rangée.

Mise en place de la cloison réglable derrière les sièges avant

1. Déposez les sièges de la deuxième rangée → page 110 ou rabattez-les vers l'avant.
2. Poussez la partie inférieure de la cloison réglable munie de la roulette → fig. 154 ① dans l'évidement avant de l'ancrage → fig. 154 ②.
3. Vissez fermement la cloison réglable aux points de fixation avant intégrés au pavillon → fig. 153.
4. Vissez fermement la cloison réglable aux points d'ancrage inférieurs → fig. 153.

Dépose de la cloison réglable

1. Dévissez la cloison réglable aux points d'ancrage inférieurs → fig. 153.
2. Dévissez la cloison réglable de ses logements sur le pavillon → fig. 153.
3. Rabattre les fixations supérieures gauche et droite sur la cloison réglable.
4. Retirez la cloison réglable des points d'ancrage inférieurs.
5. Relevez les sièges de la deuxième rangée si nécessaire.

⚠ MISE EN GARDE

Les objets non attachés peuvent être projetés à travers l'habitacle en cas de manœuvre ou de freinage brusque ou encore d'accident, ce qui peut entraîner des blessures graves.

- Vérifiez que la cloison réglable est correctement montée.
- Fixez également les objets lorsque la cloison réglable est correctement montée.
- Personne ne doit se tenir derrière la cloison réglable montée lorsque le véhicule est en mouvement.
- Les sièges de la deuxième rangée de sièges ne doivent pas être déposés ni rabattus en cas d'utilisation de la cloison derrière la deuxième rangée de sièges. ◁

Équipement du compartiment de charge

Rangements dans le coffre à bagages

Rangements dans le coffre à bagages

Des rangements peuvent se trouver sur le côté du coffre à bagages.

Selon la version du véhicule, les panneaux latéraux peuvent être retirés par le haut afin de ranger des objets plus volumineux dans le coffre à bagages.

AVERTISSEMENT

Un rangement surchargé dans la porte coulissante peut endommager la peinture lors de l'ouverture de la porte. ◁

crochet pour sac

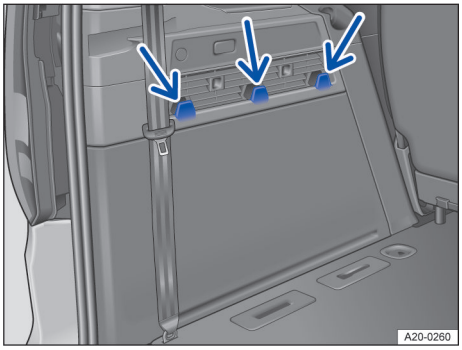

Fig. 155 À gauche dans le coffre à bagages : Crochet pour sac

Des crochets pour sacs peuvent se trouver dans le coffre à bagages pour accrocher des sacs de courses légers.

MISE EN GARDE

N'utilisez jamais le crochet pour sac pour arrimer des bagages ou d'autres objets. En cas de freinage brusque ou d'accident, le crochet pour sac risque d'être arraché.

AVERTISSEMENT

Chaque crochet pour sac peut supporter un poids maximal de 1 kg (2 lbs). La charge principale devrait être au fond. ◁

Œillets d'arrimage

Respectez la capacité de charge maximale des œillets d'arrimage → page 294.

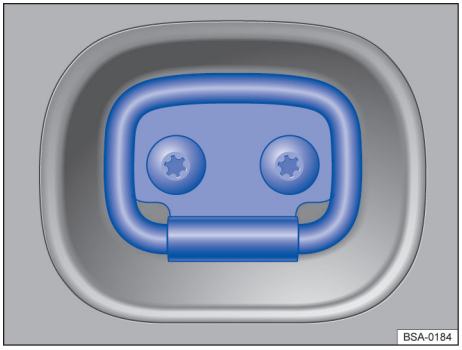

Fig. 156 Dans le compartiment de charge : œillets d'arrimage

Le compartiment de charge est équipé d'œillets d'arrimage → fig. 156 destinés à fixer à l'aide de cordes d'arrimage et de sangles de fixation ou de maintien des objets ainsi que tout chargement → ⚠.

Fixation du chargement sur les œillets d'arrimage

1. Relevez les œillets d'arrimage → fig. 156.
2. Placez les cordes d'arrimage et les sangles de fixation ou de maintien autour du chargement en procédant *en croix* puis accrochez-les dans les œillets d'arrimage.
3. Tirez les cordes d'arrimage et les sangles de fixation ou de maintien fermement par-dessus le chargement. Veillez à ce que les cordes d'arrimage et les sangles de fixation ou de maintien se croisent bien au milieu du chargement.
4. Vérifiez que le chargement ne bouge plus. Si nécessaire, tendez d'avantage les sangles de maintien.

MISE EN GARDE

Des cordes d'arrimage ou des sangles de fixation ou de maintien inappropriées ou endommagées peuvent se rompre en cas de manœuvre de freinage ou d'accident. Des objets peuvent alors être projetés dans l'habitacle et provoquer des blessures graves, voire mortelles.

- Utilisez toujours des cordes d'arrimage ou des sangles de fixation ou de maintien appropriées et non endommagées.

2KF012740AB

- Attachez solidement les cordes d'arrimage et les sangles de maintien aux œillets d'arrimage.
- Répartissez la charge de manière homogène sur les œillets d'arrimage.
- Ne tendez jamais de cordes d'arrimage ou de sangles de maintien entre les œillets d'arrimage du panneau latéral et les œillets d'arrimage sur le plancher du véhicule.
- Ne tendez jamais de cordes d'arrimage ou de sangles de maintien entre les panneaux latéraux se faisant face.
- Ne dépassez jamais la force d'arrimage maximale des cordes d'arrimage ni des sangles de maintien.
- Attachez solidement les cordes d'arrimage et les sangles de maintien aux œillets d'arrimage.
- Les objets non attachés dans le coffre à bagages peuvent brusquement glisser et modifier le comportement routier du véhicule.
- Fixez également les objets petits et légers.
- Ne fixez jamais un siège pour enfants aux œillets d'arrimage.
- Veillez à ce que le chargement fixé garde sa forme et sa position. Utilisez des emballages solides ainsi que des tapis antidérapants.
- Tendez les cordes d'arrimage ou les sangles de fixation ou de maintien en croix sur le chargement disposé sur le plancher de chargement et attachez-les aux œillets d'arrimage.
- Veillez à ce que le bord supérieur du chargement se trouve au-dessus des œillets d'arrimage, en particulier pour les objets plats.

Capacité de charge maximale des œillets d'arrimage

Œillets d'arrimage	Force de traction nominale autorisée
Tourneo Connect	300 daN

1 daN (décanewton) correspond à 10 newtons
Les exigences spécifiques à chaque pays sont observées.

AVERTISSEMENT

Tenez compte des informations relatives à la capacité maximale admise des points d'arrimage. Lorsque vous effectuez un freinage d'urgence, des forces pouvant atteindre une valeur considérablement plus grande que le poids du chargement surviennent. Utilisez systématiquement plusieurs points d'arrimage afin de répartir la charge et veillez à une sollicitation uniforme des points d'arrimage.

Dispositif d'attelage

Montage de la boule d'attelage amovible

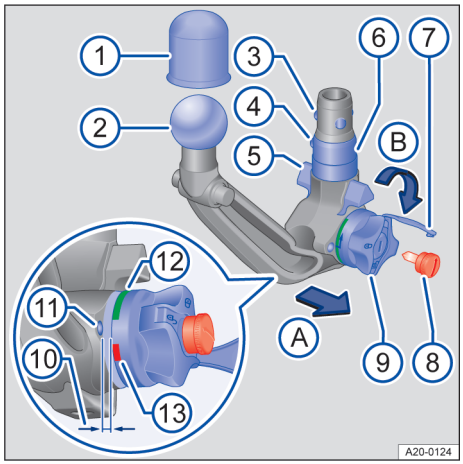

Fig. 157 Vue d'ensemble : boule d'attelage amovible

① Capuchon de protection
② Boule d'attelage
③ Billes de verrouillage
④ Commande (bille) de verrouillage
⑤ Centreur.
⑥ Tige
⑦ Cache de serrure

⑧ Clé
⑨ Molette.
⑩ Espace (boule d'attelage armée).
⑪ Repère blanc sur la boule d'attelage.
⑫ Repère vert sur la molette.
⑬ Repère rouge sur la molette.

La boule d'attelage amovible se trouve dans un bac de rangement sous le siège avant droit.

Étape 1 : Préparatifs

1. Reculer le siège avant droit au maximum → page 102, ouvrir le verrouillage et retirer le bac de rangement.
2. Avant la première utilisation de la boule d'attelage amovible, notez le numéro frappé sur la clé au cas où vous devriez vous procurer une clé de rechange.
3. Retirez l'obturateur sur le logement de la boule d'attelage sous le pare-chocs. Rangez le bouchon en toute sécurité dans le véhicule.
4. Vérifiez que le logement, la molette → fig. 157 ⑨, la tige ⑥ et les billes de verrouillage ③ de la boule d'attelage sont propres et en bon état → ①. Nettoyez si nécessaire.

Étape 2 : Armement de la boule d'attelage

La boule d'attelage ne peut être mise en place correctement que si elle est armée.

1. Saisissez la boule d'attelage sous la boule → fig. 157 ② à une main.
2. Retirez le cache → fig. 157 ⑦ de la serrure et insérez la clé ⑧ dans la serrure.
3. Faites tourner la clé → fig. 157 ⑧ dans le sens anti-horaire.
4. Tirez la molette → fig. 157 ⑨ dans le sens de la flèche Ⓐ avec l'autre main et maintenez-la dans cette position → ⚠.
5. Tournez la molette → fig. 157 ⑨ dans le sens de la flèche Ⓑ jusqu'à ce qu'elle s'encliquette. La boule d'attelage est maintenant armée. Le repère rouge ⑬ de la molette doit être orienté vers le repère blanc ⑪ sur la boule d'attelage. La molette est visiblement en saillie par rapport à la boule d'attelage. Il y a un espace d'env. 4 mm ⑩.
6. Vérifiez que toutes les billes de verrouillage → fig. 157 ③ peuvent être complètement enfoncées dans la tige ⑥ de la boule d'attelage.

Étape 3 : Mise en place de la boule d'attelage armée sur le véhicule

Ne touchez plus la molette sur la boule d'attelage armée. En effet, lors de l'enclenchement, la molette revient dans sa position initiale et peut provoquer des blessures → ⚠.

1. Introduisez la boule d'attelage amovible armée dans le logement tubulaire en la faisant passer par le bas.
2. Appuyez vigoureusement sur la boule d'attelage vers le haut jusqu'à ce qu'elle s'enclenche. Les deux centreurs → fig. 157 ⑤ doivent s'engager dans leurs logements sur le véhicule.
3. La molette → fig. 157 ⑨ se trouve maintenant dans sa position initiale. Il n'y a plus d'espace entre la molette et la boule d'attelage.
4. Tournez la clé → fig. 157 ⑧ dans la molette dans le sens des aiguilles d'une montre et retirez-la.
5. Maintenant, il ne doit plus être possible de retirer la molette → fig. 157 ⑨.
6. Emmanchez le cache → fig. 157 ⑦ sur la serrure et placez la clé dans le bac de rangement.
7. Fixez le bac de rangement sous le siège avant droit.

Étape 4 : Contrôle de sécurité.

Avant d'attacher une remorque, vérifiez que la boule d'attelage est correctement fixée.

1. Le repère rouge → fig. 157 ⑫ sur la molette est dirigé vers le repère blanc ⑪ de la boule d'attelage.
2. La molette → fig. 157 ⑨ doit être en contact avec la boule d'attelage et il ne doit y avoir aucun espace entre les deux pièces.

2KF012740AB

3. Secouez ou tirez vigoureusement la boule d'attelage → fig. 157 vers le bas. Elle doit rester bien fixée dans son logement → ⚠.
4. La serrure doit être verrouillée et la clé → fig. 157 ⑧ retirée.
5. Le cache de serrure → fig. 157 ⑦ doit recouvrir la serrure de la molette.

⚠ MISE EN GARDE

Tout usage impropre du dispositif d'attelage peut entraîner des blessures et des accidents.

- N'utilisez la boule d'attelage que si elle est correctement fixée.
- N'utilisez jamais le dispositif d'attelage si le plus petit diamètre de la boule → fig. 157 ② est inférieur à 49 mm.
- La boule d'attelage est lourde. Lors du contrôle de sécurité, la boule d'attelage risque de tomber et de provoquer des contusions.
- Ne touchez plus la molette sur la boule d'attelage armée. Lors de l'insertion de la boule d'attelage dans le logement, la molette revient dans sa position initiale.
- Si la boule d'attelage ne peut pas être mise en place, faites contrôler le dispositif d'attelage dans un atelier spécialisé agréé.
- N'utilisez jamais le dispositif d'attelage si la boule d'attelage ne s'enclenche pas correctement ou si elle ne peut pas être armée.
- N'utilisez jamais le dispositif d'attelage si la clé ne peut pas être retirée de la molette lorsque la boule d'attelage est montée. La boule d'attelage n'est alors pas verrouillée correctement.
- Rangez et fixez correctement la boule d'attelage retirée dans le bac de rangement sous le siège avant droit.

! AVERTISSEMENT

- Le logement sur le véhicule ainsi que la molette, la tige et les billes de verrouillage de la boule d'attelage doivent être propres et non endommagés. Sinon, la boule d'attelage risque de n'être pas verrouillée correctement.
- Ne dirigez pas le jet d'un nettoyeur haute pression ou à vapeur directement sur le logement de la boule d'attelage. Cela risque d'enlever du logement la graisse nécessaire à la lubrification.

! AVERTISSEMENT

La boule d'attelage amovible est nécessaire pour le remorquage. Veillez à toujours conserver la boule d'attelage dans le véhicule → page 338. ◁

Dépose et désarmement de la boule d'attelage

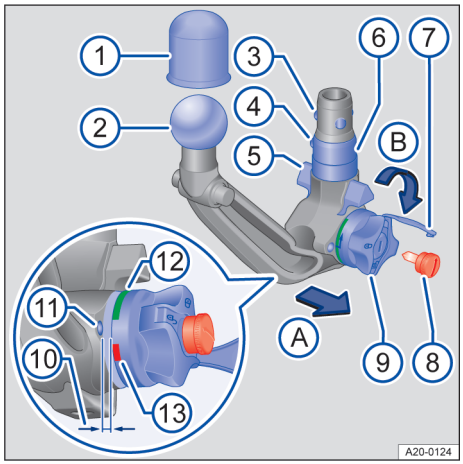

Fig. 158 Vue d'ensemble : boule d'attelage amovible

① Capuchon de protection
② Boule d'attelage
③ Billes de verrouillage
④ Commande (bille) de verrouillage
⑤ Centreur.
⑥ Tige
⑦ Cache de serrure
⑧ Clé
⑨ Molette.
⑩ Espace (boule d'attelage armée).
⑪ Repère blanc sur la boule d'attelage
⑫ Repère vert sur la molette.
⑬ Repère rouge sur la molette.

Dépose de la boule d'attelage

1. Bloquez le véhicule à l'arrêt pour éviter qu'il ne recule → page 202.
2. Coupez le moteur → page 156.
3. Dételez la remorque et coupez le branchement électrique entre le véhicule et la remorque. Retirez, s'il y a lieu, les adaptateurs de la prise prévue sur le véhicule pour la remorque.
4. Retirez le cache → fig. 158 ⑦ de la serrure sur la molette.
5. Insérez la clé → fig. 158⑧ dans la serrure et tournez-la dans le sens inverse des aiguilles d'une montre.
6. Maintenez la boule d'attelage → fig. 158 ② à une main → ⚠.
7. Tirez la molette → fig. 158 ⑨ dans le sens de la flèche Ⓐ avec l'autre main et maintenez-la dans cette position.
8. Tournez la molette → fig. 158 ⑨ dans le sens de la flèche Ⓑ jusqu'en butée.
9. Maintenez la molette → fig. 158 ⑨ dans cette position et retirez la boule d'attelage ② du logement par le bas. La boule d'attelage s'enclenche et est armée.
10. Placez l'obturateur sur le logement de la boule d'attelage.

Désarmement de la boule d'attelage

La boule d'attelage doit être désarmée pour être placée dans le bac de rangement.

1. Tenez la boule d'attelage d'une main.
2. De l'autre main, faites tourner la molette → fig. 158 ⑨ dans le sens de la flèche Ⓑ jusqu'en butée.
3. Appuyez sur la boule → fig. 158 ④.
4. Faites tourner la molette → fig. 158 ⑨ dans le sens inverse des aiguilles d'une montre.
5. Relâchez la boule → fig. 158 ④. La molette n'est plus en saillie par rapport à la boule d'attelage. La boule d'attelage est alors désarmée.
6. Faites tourner la clé → fig. 158 ⑧ dans le sens des aiguilles d'une montre et retirez-la. Placez la clé dans le bac de rangement.
7. Fermez le cache de serrure → fig. 158 ⑦.
8. Placez la boule d'attelage désarmée dans le bac de rangement. Fixez le bac de rangement sous le siège avant droit.

⚠ MISE EN GARDE

La boule d'attelage amovible est lourde. Lors de sa dépose, la boule d'attelage risque de tomber et de provoquer des contusions.

- Déverrouillez la boule d'attelage uniquement lorsque la remorque est dételée.

⚠ MISE EN GARDE

Une boule d'attelage mal fixée peut être projetée dans l'habitacle en cas de freinage ou de manœuvres de conduite brusques ou en cas d'accident et provoquer des blessures graves.

- Rangez la boule d'attelage dans le bac de rangement.

AVERTISSEMENT

La boule d'attelage amovible est nécessaire pour le remorquage. Veillez à toujours conserver la boule d'attelage dans le véhicule. → page 338 ◁

2KF012740AB

Cotes et points de fixation pour l'installation d'un dispositif d'attelage en deuxième monte

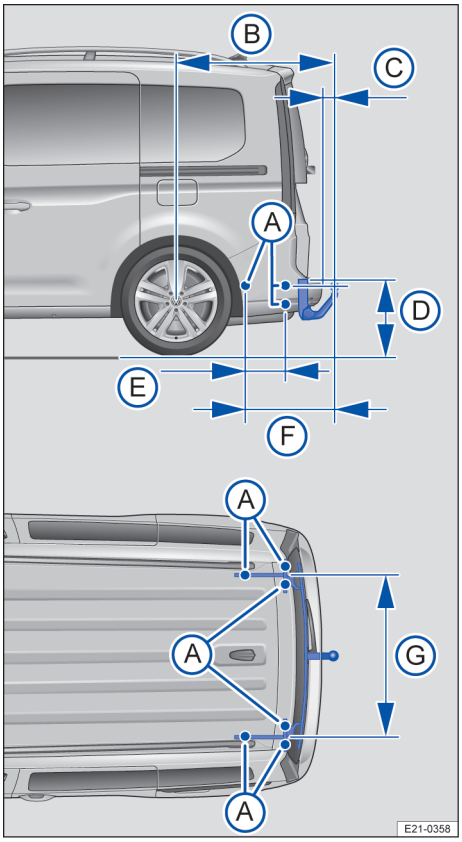

Fig. 159 Cotes et points de fixation pour l'installation d'un dispositif d'attelage en deuxième monte

Ⓐ Points de fixation
Ⓑ Version 5 places : 934 mm
Version 7 places : 1072 mm
Ⓒ Au moins 65 mm
Ⓓ 350 mm à 420 mm
Ⓔ 235 mm
Ⓕ 531 mm
Ⓖ 1022 mm

Cotes d'écartement

En cas de montage ultérieur d'un dispositif d'attelage, respectez impérativement les cotes d'écartement → fig. 159. La cote plus petite allant du milieu du dispositif d'attelage jusqu'à la chaussée Ⓓ ne doit en aucun cas être inférieure à celle indiquée. Les valeurs se rapportent à un véhicule chargé au maximum avec poids sur flèche maximal.
Faites toujours effectuer l'installation en deuxième monte d'un dispositif d'attelage par un atelier spécialisé agréé. Il peut s'avérer nécessaire par exemple de transformer le système de refroidissement ou de monter des tôles calorifuges.

Montez le dispositif d'attelage conformément aux instructions de montage fournies.

Un dispositif d'attelage non amovible installé en deuxième monte ne doit masquer ni la plaque d'immatriculation ni le système d'éclairage à l'arrière du véhicule. Respectez les consignes spécifiques à chaque pays lors de l'utilisation d'un dispositif d'attelage → ⚠.

⚠ MISE EN GARDE

Des câbles électriques impropres ou mal raccordés peuvent entraîner des dysfonctionnements de l'ensemble de l'équipement électronique du véhicule et provoquer des accidents et des blessures graves.

- Ne reliez jamais directement l'équipement électrique de la remorque aux raccordements électriques des blocs de feux arrière ou à d'autres sources de courant inappropriées. Utilisez uniquement des fiches appropriées pour raccorder la remorque.
- Confiez l'installation en deuxième monte d'un dispositif d'attelage sur le véhicule à un atelier spécialisé qualifié.

⚠ MISE EN GARDE

En cas de dispositif d'attelage mal monté ou inadapté, la remorque peut se détacher du véhicule tracteur. Cela peut entraîner des accidents graves ainsi que des blessures mortelles.

Utilisez uniquement des dispositifs d'attelage agréés par le fabricant respectif pour le modèle, le millésime et la version du véhicule correspondant.

Traction d'une remorque

Entrée en matière

À condition d'être doté des équipements techniques adéquats, le véhicule peut être utilisé pour tracter une remorque.

Ce poids tracté supplémentaire a des répercussions sur l'usure, la consommation énergétique et la puissance du véhicule ; il peut aussi réduire les intervalles d'entretien.

La traction d'une remorque ne représente pas seulement une plus grande sollicitation pour le véhicule, elle requiert également une plus grande concentration de la part du conducteur.

Véhicules avec Auto StartStop

Si le véhicule est équipé d'un dispositif d'attelage qui **n'a pas** été installé en deuxième monte par le concessionnaire agréé et si, pour des raisons inhérentes au système, un dispositif d'attelage installé en deuxième monte par Ford n'est pas reconnu, le dispositif Auto StartStop doit être désactivé manuellement à l'aide de la touche [OFF] située dans la console centrale **avant** l'utilisation d'une remorque et doit rester désactivé pendant toute la durée de la traction de la remorque → ⚠.

Remorque avec contrôle du fonctionnement de l'éclairage

Aucune remorque avec bloc de feux arrière et troisième feu stop, dont l'homologation prévoit un contrôle de fonctionnement du bloc de feux arrière et du troisième feu stop, ne doit être utilisée avec ce véhicule. Veuillez vous adresser au fabricant de la remorque pour savoir quel type d'homologation est valable pour votre remorque.

Boule d'attelage non utilisée

Faites pivoter la boule d'attelage ou retirez-la quand vous n'utilisez pas la remorque ou lorsqu'aucun porte-vélos ou autres pièces rapportées ne sont montés sur la boule d'attelage. Cela vaut surtout lorsque la boule d'attelage non utilisée masque la plaque d'immatriculation ou l'éclairage à l'arrière du véhicule. Respectez les consignes spécifiques à chaque pays lors de l'utilisation d'un dispositif d'attelage.

⚠ DANGER

Le transport de personnes dans une remorque représente un danger mortel et peut être illégal.

- Ne transportez jamais de personnes dans votre remorque.

⚠ MISE EN GARDE

Un usage non conforme du dispositif d'attelage peut entraîner une perte du contrôle du véhicule, des accidents et des blessures graves.

- Montez et utilisez la remorque conformément aux instructions fournies par le fabricant.
- Utilisez le dispositif d'attelage uniquement s'il ne présente pas de dommages et s'il est correctement fixé.
- Ne procédez à aucune modification ou réparation du dispositif d'attelage.
- Faites pivoter la boule d'attelage ou retirez-la, si possible, afin de diminuer le risque de blessures en cas de collisions arrière, ainsi que pour protéger les piétons et les cyclistes lorsque le véhicule est garé.
- Ne montez jamais un dispositif d'attelage capable de « répartir le poids » ou « d'équilibrer la charge » sur le véhicule. Le véhicule n'est pas conçu pour ces types de dispositifs d'attelage. Le dispositif d'attelage risque de céder et d'arracher la remorque du véhicule.

⚠ MISE EN GARDE

La conduite avec une remorque et le transport d'objets lourds ou encombrants peuvent modifier les qualités routières du véhicule, rallonger la distance de freinage et entraîner des accidents.

- Sécurisez toujours le chargement de façon conforme avec des cordes ou des

2KF012740AB

sangles de fixation ou de maintien appropriées et en bon état.

- Adaptez toujours votre vitesse et votre style de conduite aux conditions météorologiques et de visibilité ainsi qu'à l'état de la chaussée et à la circulation. Réduisez votre vitesse, en particulier en descente.
- Les remorques possédant un centre de gravité élevé peuvent basculer plus facilement que les remorques dont le centre de gravité est bas.
- Conduisez toujours de manière prudente et prévoyante. Accélérez modérément et en faisant très attention. Évitez toute manœuvre de conduite et de freinage violente ou brusque.
- Soyez particulièrement prudent lors des dépassements. Réduisez immédiatement votre vitesse dès que vous percevez le moindre mouvement d'oscillation de la remorque.
- Ne roulez pas à plus de 80 km/h (50 mph) avec une remorque (100 km/h (60 mph) dans certains cas exceptionnels). Cette recommandation vaut également pour les pays où des vitesses plus élevées sont autorisées. Respectez les vitesses maximales spécifiques à chaque pays qui, pour les véhicules avec remorque, peuvent être inférieures à celles qui s'appliquent pour les véhicules sans remorque.
- N'essayez jamais d'accélérer pour « redresser » une remorque qui oscille.

⚠ MISE EN GARDE

Si le véhicule est équipé d'un dispositif d'attelage qui n'a pas été installé en deuxième monte par le concessionnaire agréé, le dispositif Auto StartStop doit toujours être désactivé manuellement lors de la traction de la remorque. Le système de freinage risque sinon de présenter des dysfonctionnements, ce qui peut causer des accidents et des blessures graves.

Désactivez toujours l'alarme antivol avant d'atteler ou de dételer une remorque → page 96. Le capteur d'inclinaison peut sinon déclencher une alarme intempestive.

Ne conduisez pas avec une remorque pendant les 1 000 premiers kilomètres si le moteur du véhicule est neuf.

En fonction de l'équipement, la boule d'attelage est requise pour le remorquage → page 338. ◁

Conditions techniques

Tenez compte des ⚠ et ⚠ au début de ce chapitre, à la page 299.

Système de refroidissement du moteur

Le moteur et le système de refroidissement sont davantage sollicités lorsque vous tractez une remorque. Le système de refroidissement doit contenir suffisamment de liquide de refroidissement et être conçu pour pouvoir supporter une sollicitation supplémentaire due à la traction d'une remorque.

Frein de remorque

Si la remorque possède son propre système de freinage, respectez les dispositions légales.

Rétroviseurs extérieurs

Si les rétroviseurs extérieurs de série ne vous offrent pas une visibilité suffisante de la circulation derrière la remorque, vous devez faire monter des rétroviseurs extérieurs supplémentaires selon les dispositions en vigueur dans le pays concerné. Réglez les rétroviseurs extérieurs avant chaque départ de façon à obtenir un champ visuel suffisant vers l'arrière.

Dispositif d'attelage monté sur le pare-chocs

Ne procédez à aucune modification du système d'échappement ni du système de freinage. Contrôlez régulièrement la bonne fixation du dispositif d'attelage.

Blocs de feux arrière de remorque

Les blocs de feux arrière de remorque doivent fonctionner correctement et être conformes à la législation. Veillez à ce que la puissance maximale absorbée des blocs de feux arrière de remorque ne soit pas dépassée.

MISE EN GARDE

Si le dispositif d'attelage est mal monté ou inadapté, la remorque risque de se détacher du véhicule tracteur. Cela peut entraîner des accidents graves ainsi que des blessures mortelles.

- Ne procédez à aucune modification du système d'échappement ni du système de freinage.

AVERTISSEMENT

Une consommation électrique trop élevée de la remorque peut endommager l'électronique embarquée.

- Ne reliez jamais directement l'équipement électrique de la remorque aux raccordements électriques des feux arrière ou à d'autres sources de courant. Utilisez uniquement des raccords électriques appropriés pour l'alimentation en tension de la remorque.

Si vous tractez souvent une remorque en raison de la plus grande sollicitation du véhicule, nous vous recommandons de faire réviser ce dernier entre les échéances d'entretien. ◁

Attelage de la remorque

Tenez compte des ⚠ et ⚠ au début de ce chapitre, à la page 299.

Prise de remorque

Le branchement électrique entre le véhicule tracteur et la remorque est assuré par une prise à 13 broches pour remorque. L'affectation des broches est conforme à la norme DIN ISO 11446.

Si la remorque est dotée d'un **connecteur 7 broches**, un adaptateur approprié doit être utilisé.

1. Soulevez le capuchon d'obturation de la prise de courant et enfichez le connecteur.
2. Tournez le connecteur un quart de tour dans le sens des aiguilles d'une montre jusqu'à ce qu'il s'encliquette complètement dans la prise de courant.
3. Relâchez le capuchon d'obturation pour verrouiller le connecteur.
4. Contrôlez le fonctionnement du système d'éclairage complet avant de prendre la route.

Si vous n'êtes pas sûr que la remorque est correctement raccordée électriquement au véhicule tracteur, adressez-vous à un atelier spécialisé agréé.

Câble de rupture

Fixez toujours correctement le câble de rupture de la remorque sur le véhicule tracteur. Laissez le câble de rupture de la remorque pendre un peu pour permettre la conduite en virage. Cependant, le câble de rupture ne doit pas traîner par terre lors du déplacement.

Intégration à l'alarme antivol

La remorque est intégrée à l'alarme antivol dans les conditions préalables suivantes :

— Si le véhicule a été équipé en première monte d'une alarme antivol et d'un dispositif d'attelage.

— Si la remorque est reliée au véhicule tracteur par un branchement électrique via la prise de courant de la remorque.

— Si l'équipement électrique du véhicule et de la remorque est en bon état de fonctionnement, exempt de tout dysfonctionnement et non endommagé.

— Si le véhicule est verrouillé à l'aide de la clé du véhicule (alarme antivol activée).

Lorsque le véhicule est verrouillé, l'alarme se déclenche dès que le branchement électrique avec la remorque est interrompu.

Intégration à l'alarme antivol (remorque avec blocs de feux arrière à DEL)

Pour des raisons techniques, les remorques équipées de feux arrière à DEL ne peuvent pas être intégrées à l'alarme antivol.

Lorsque le véhicule est verrouillé, l'alarme ne se déclenche pas dès que le branchement électrique avec la remorque équipée de feux arrière à DEL est interrompu.

MISE EN GARDE

Des câbles électriques raccordés de manière inappropriée ou incorrecte peuvent

2KF012740AB

mettre sous tension la remorque, entraîner des dysfonctionnements de toute l'électronique embarquée et provoquer des accidents et des blessures graves.

- Ne faites effectuer tous les travaux sur l'équipement électrique que dans un atelier spécialisé agréé.
- Ne reliez jamais directement l'équipement électrique de la remorque aux raccordements électriques des blocs de feux arrière du véhicule tracteur ou à d'autres sources de courant.

MISE EN GARDE

Le contact entre les broches de la prise de courant pour remorque peut provoquer des courts-circuits, la surcharge de l'équipement électrique ou la défaillance de l'éclairage et ainsi entraîner des accidents et des blessures graves.

- Ne reliez jamais ensemble les broches de la prise de remorque.
- Faites réparer les broches tordues dans un atelier spécialisé agréé.

AVERTISSEMENT

Une remorque reposant sur une roue jockey ou des chandelles de remorque ne doit pas rester attelée au véhicule. Par exemple, le véhicule se relève ou s'abaisse en cas de modification de la charge ou d'un endommagement des pneus. Des forces importantes risquant d'endommager le véhicule et la remorque s'exercent alors sur le dispositif d'attelage et sur la remorque.

En cas de dysfonctionnement de l'équipement électrique du véhicule ou de la remorque et de l'alarme antivol, faites contrôler le véhicule dans un atelier spécialisé agréé.

Lorsque la remorque est reliée par branchement électrique via la prise de courant de la remorque, la batterie 12 V se décharge si le moteur est arrêté et si les accessoires sont activés.

Si l'état de charge de la batterie 12 V est faible, le branchement électrique avec la remorque est automatiquement interrompu. ◁

Chargement de la remorque

Tenez compte des ⚠ et ⚠ au début de ce chapitre, à la page 299.

Informations de base

De manière générale, l'ensemble de véhicules doit être bien équilibré. Ne chargez pas la remorque complètement à l'arrière ni complètement à l'avant. Répartissez la charge en veillant à placer les objets lourds le plus près possible de l'essieu ou au-dessus de l'essieu. Fixez toujours correctement le chargement sur la remorque → ⚠.

Poids tracté et poids sur flèche

Le poids tracté est le poids que le véhicule peut tracter → ⚠.

Le poids sur flèche est le poids appuyant à la verticale de haut en bas sur l'encolure de la boule du dispositif d'attelage → page 443.

Les indications de poids tracté et de poids sur flèche figurant sur la plaque du constructeur du dispositif d'attelage ne sont que des valeurs d'essai du dispositif. Les données véhicule se situant fréquemment *en-deçà* de ces valeurs figurent sur les papiers du véhicule. Ce sont toujours les données figurant dans les papiers officiels du véhicule qui font foi.

Veillez toujours à exploiter tout le poids sur flèche maximal autorisé. Un poids sur flèche insuffisant nuit au comportement de l'attelage.

Le poids sur flèche existant augmente le poids sur l'essieu arrière et réduit la charge possible dans le véhicule.

Poids total roulant

Le poids total roulant est égal à la somme du poids total en charge réel du véhicule tracteur et du poids total en charge réel de la remorque → page 443.

Dans certains pays, les remorques sont répertoriées en catégories. Nous vous recommandons de vous informer sur les remorques appropriées auprès d'un atelier spécialisé agréé.

Pression de gonflage des pneus

La pression de gonflage des pneus de la remorque correspond aux recommandations du fabricant de la remorque.

1. En cas de traction d'une remorque, les pneus du véhicule tracteur doivent être gonflés à la pression de gonflage maximale autorisée → page 373.

⚠ MISE EN GARDE

Un chargement non attaché peut considérablement compromettre la stabilité directionnelle et la sécurité de conduite de l'ensemble de véhicules, ce qui peut causer des accidents et des blessures graves.

- Chargez toujours correctement la remorque.
- Sécurisez toujours le chargement avec des cordes ou des sangles de maintien appropriées et non endommagées.

⚠ MISE EN GARDE

Le dépassement du poids sur flèche maximal et de la charge sur essieu maximale ainsi que du poids total ou du poids roulant du véhicule et de la remorque peut entraîner des accidents et des blessures graves.

- Ne dépassez jamais les valeurs indiquées.
- Ne dépassez jamais la charge maximale autorisée sur les essieux avec le poids actuel sur les essieux avant et arrière.
- Ne dépassez jamais le poids total autorisé en charge avec le poids avant et arrière du véhicule.

Conduite avec une remorque

📖 Tenez compte des ⚠ et ⚠ au début de ce chapitre, à la page 299.

Réglage des projecteurs

Lorsqu'une remorque est attelée, la partie avant du véhicule peut se soulever et les feux de croisement allumés peuvent éblouir les autres usagers de la route. Abaissez les faisceaux lumineux en conséquence à l'aide du système de réglage du site des projecteurs. Si votre véhicule n'est pas équipé du réglage du site des projecteurs, faites régler les projecteurs dans un atelier spécialisé agréé.

Particularités de la conduite avec une remorque

— Si la remorque possède un **frein à inertie**, freinez *avec précaution dans un premier temps* puis plus énergiquement. Cela évite les à-coups au freinage dus au blocage des roues de la remorque.

— La distance de freinage s'allonge en fonction du poids total roulant.

— Avant d'emprunter une descente, rétrogradez à temps pour profiter du frein-moteur. Dans le cas contraire, le système de freinage risque de surchauffer et de tomber en panne.

— Le centre de gravité du véhicule et par conséquent les qualités routières ont été modifiés par le poids tracté et par le poids total plus élevé de l'attelage.

— La configuration véhicule tracteur à vide/remorque chargée est des plus défavorables en termes de répartition de la charge. Dans ce cas, conduisez avec une grande prudence et lentement.

Démarrage en côte avec une remorque

En fonction de la pente et du poids total de l'attelage, un attelage en stationnement peut reculer légèrement lors d'un démarrage.

Lors du démarrage en côte avec une remorque, procédez comme suit :

1. Appuyez sur la pédale de frein et maintenez-la enfoncée.
2. Appuyez une fois sur la touche Ⓟ pour désactiver le frein de parking → page 202.
3. Sur les véhicules avec boîte mécanique : appuyez à fond sur la pédale d'embrayage.
4. Engagez la 1re vitesse ou le rapport **D**.
5. Tirez sur la touche Ⓟ et maintenez-la dans cette position pour bloquer l'ensemble de véhicules avec le frein de parking.

2KF012740AB

6. Accélérez en douceur et, dans le cas d'un véhicule avec boîte mécanique, relâchez la pédale d'embrayage jusqu'à ce que le véhicule se déplace de manière perceptible vers l'avant. Le cas échéant, tenez compte des informations sur l'aide au démarrage en côte → page 168.
7. Relâchez la touche (P) uniquement lorsque le moteur délivre suffisamment de force motrice pour démarrer.
8. Démarrez lentement.

⚠ MISE EN GARDE

La traction non conforme d'une remorque peut entraîner une perte de contrôle du véhicule et provoquer des blessures graves.

- La conduite avec une remorque et le transport d'objets lourds ou encombrants peuvent modifier les qualités routières du véhicule et rallonger la distance de freinage.
- Conduisez toujours de manière prudente et prévoyante. Anticipez le freinage.
- Adaptez votre vitesse et votre style de conduite aux conditions météorologiques et à la visibilité ainsi qu'à l'état de la chaussée et à la circulation. Réduisez votre vitesse, en particulier en descente.
- Accélérez modérément et en faisant très attention. Évitez toute manœuvre de conduite et de freinage violente ou brusque.
- Soyez particulièrement vigilant lors des dépassements. Réduisez immédiatement votre vitesse dès que vous percevez le moindre mouvement d'oscillation de la remorque.
- N'essayez jamais d'accélérer pour « redresser » une remorque qui oscille.
- Respectez les vitesses maximales qui, pour les véhicules avec remorque, peuvent être inférieures à celles qui s'appliquent pour les véhicules sans remorque.

Système de stabilisation de la remorque

📖 Tenez compte des ⚠ et ⚠ au début de ce chapitre, à la page 299.

Le système de stabilisation de la remorque peut détecter les mises en lacets d'une remorque attelée et les contrer.

Le système de stabilisation de la remorque constitue une extension du contrôle électronique de la stabilité (ESC).

Lorsque le système de stabilisation de la remorque détecte un mouvement de lacet de la remorque, il aide automatiquement à réduire les risques de « balancement » de la remorque, en même temps que la fonction de contre-braquage. Selon le pays, le système de stabilisation de la remorque peut être désactivé.

Conditions de fonctionnement du système de stabilisation de la remorque

✓ Le dispositif d'attelage a été installé en première monte ou un dispositif d'attelage compatible a été installé en deuxième monte.

✓ Le contrôle électronique de la stabilité (ESC) et l'anti-patinage (TCS) sont activés. Le témoin de contrôle ou dans le combiné d'instruments ne s'allume pas.

✓ La remorque est raccordée électriquement avec le véhicule tracteur via la prise de remorque.

✓ La vitesse est supérieure à env. 60 km/h (37 mph).

✓ Le poids sur flèche maximal est exploité.

✓ La remorque doit posséder un timon rigide.

✓ Les remorques freinées doivent avoir un dispositif mécanique à inertie.

⚠ MISE EN GARDE

Le supplément de sécurité apporté par le système de stabilisation de la remorque ne doit pas vous inciter à prendre des risques.

- Adaptez votre vitesse et votre style de conduite aux conditions météorologiques et à la visibilité ainsi qu'à l'état de la chaussée et à la circulation.
- Sur chaussées glissantes, accélérez avec prudence.
- Cessez d'accélérer lorsqu'un système est en cours de régulation.

⚠ MISE EN GARDE

Il se peut que le système de stabilisation de la remorque ne puisse pas détecter correctement toutes les situations de conduite.

- Lorsque l'ESC est désactivé, le système de stabilisation de la remorque l'est aussi.
- Étant donné que le système de stabilisation de la remorque ne détecte pas toujours les mouvements pendulaires des remorques légères, il ne les stabilise pas non plus.
- Sur les chaussées glissantes offrant une faible adhérence, une remorque peut se mettre *en portefeuille* malgré le système de stabilisation de la remorque.
- Les remorques possédant un centre de gravité élevé peuvent basculer avant d'effectuer des mouvements pendulaires.
- Des freinages brusques risquent de se produire automatiquement en cas de situations de conduite extrêmes, si aucune remorque n'est attelée, mais qu'une fiche est branchée dans la prise de courant pour remorque.

Système de porte-bagages arrière (porte-vélos)

Montage d'un système de transport à l'arrière ou d'un porte-vélos sur la boule d'attelage

Les systèmes de transport arrière comprennent notamment les porte-vélos ou les coffres de transport qui sont montés sur la boule d'attelage.

Utilisez uniquement des systèmes de transport arrière prévus pour le modèle, le millésime et la version du véhicule par le fabricant.

Ford recommande l'utilisation d'accessoires d'origine Ford, disponibles auprès de votre Partenaire Ford.

Montez le système de transport arrière conformément aux instructions de montage du fabricant.

Charge maximale du système de transport arrière

La charge se compose du système de transport arrière et du chargement à transporter sur celui-ci.

La charge maximale recommandée pour le système de transport arrière monté sur la boule d'attelage peut être différente du poids sur flèche propre au véhicule.

Il convient cependant de ne pas dépasser le poids sur flèche maximal admissible du dispositif d'attelage.

Plus le centre de gravité du système de transport est éloigné de la boule d'attelage, plus la capacité de charge diminue en raison de l'effet de levier.

Si possible, positionnez les objets lourds à proximité de la boule d'attelage.

Charge maximale propre au véhicule

Afin de connaître la charge maximale recommandée pour votre véhicule, vérifiez le poids sur flèche maximal de votre véhicule → page 443. Vous pouvez également consulter la charge maximale dans le tableau ci-dessous. Conformément à la Directive UN-R 55, Ford recommande de respecter le nombre de vélos indiqué.

Poids sur flèche propre au véhicule	Charge maximale	Nombre de vélos
50 kg	50 kg	2
55 kg	55 kg	2
à partir de 75 kg	75 kg	3

2KF012740AB

Porte-à-faux maximal du système de transport arrière

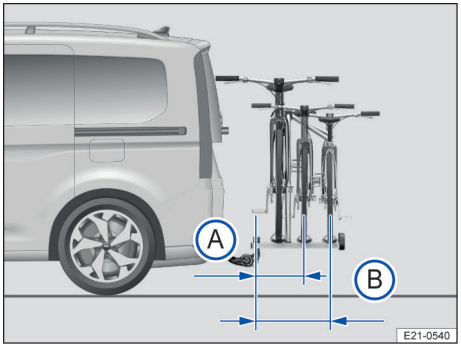

Fig. 160 Schéma de principe du porte-à-faux maximal sur un porte-vélos pour deux ou trois vélos.

Ⓐ Pour une charge allant jusqu'à 55 kg : 500 mm

Ⓑ Pour une charge de 75 kg : 700 mm

Pour les systèmes porte-vélos avec deux vélos, le porte-à-faux maximal ne doit pas dépasser 500 mm → fig. 160 Ⓐ entre le centre de la boule d'attelage et le centre du rail du dernier porte-vélos. Pour les systèmes porte-vélos avec trois vélos, il est interdit de dépasser 700 mm → fig. 160 Ⓑ.

⚠ MISE EN GARDE

Une utilisation non conforme d'un système de transport arrière monté sur la boule du dispositif d'attelage peut entraîner des accidents et des blessures.

- Assurez-vous que le système de transport arrière peut être utilisé sur votre véhicule.
- Lisez et respectez toujours les instructions de montage du fabricant du système de transport arrière.
- Ne fixez jamais un système de transport arrière sur le col d'attelage situé sous la boule d'attelage. Le système de transport arrière peut glisser en raison de la forme du col d'attelage.

AVERTISSEMENT

Si la charge maximale indiquée dans les instructions de montage du fabricant ou le porte-à-faux est dépassé, le véhicule peut être considérablement endommagé.

- Ne dépassez jamais les valeurs indiquées dans les instructions de montage.

Avant de démarrer, retirez toutes les pièces rapportées sur le système de transport à l'arrière, telles que paniers ou sacoches à vélo, sièges pour enfants ou batteries. Cela permet d'améliorer la résistance au vent et d'abaisser le centre de gravité du système de transport arrière. ◁

Galerie porte-bagages

Entrée en matière

En fonction du modèle, le véhicule peut être conçu pour le montage d'une galerie porte-bagages.

La galerie porte-bagages permet de transporter des objets volumineux sur le toit du véhicule.

Si vous avez des incertitudes sur la possibilité de monter une galerie porte-bagages, adressez-vous à un atelier spécialisé agréé.

Nous recommandons l'utilisation de pièces d'origine Ford disponibles chez le concessionnaire agréé.

Si le véhicule n'est *pas* homologué pour l'utilisation d'une galerie porte-bagages, aucune galerie porte-bagages ne doit être utilisée ou installée en deuxième monte.

Sur les véhicules équipés en première monte d'un éclairage supplémentaire sur le pavillon, le montage d'une galerie porte-bagages *n'est pas* possible.

⚠ MISE EN GARDE

En cas de transport d'objets lourds ou encombrants sur la galerie porte-bagages, les qualités routières du véhicule se modifient en raison du déplacement du centre de gravité et d'une plus grande prise au vent.

- Fixez toujours le chargement de façon conforme avec des cordes ou des sangles de fixation ou de maintien appropriées et en bon état.

- Tout chargement volumineux, lourd, long ou plat a une influence négative sur l'aérodynamisme du véhicule, son centre de gravité et son comportement.
- Évitez toute manœuvre de conduite et de freinage violente ou brusque.
- Adaptez toujours votre vitesse et votre style de conduite aux conditions météorologiques et de visibilité ainsi qu'à l'état de la chaussée et à la circulation.

⚠ MISE EN GARDE

L'installation d'une galerie porte-bagages non homologuée pour le véhicule ou d'une galerie porte-bagages sur un véhicule qui n'est *pas* homologué pour l'utilisation d'une galerie porte-bagages peut provoquer des accidents et des blessures.

- Utilisez uniquement la galerie porte-bagages agréée pour votre véhicule.
- Ne montez jamais de galerie porte-bagages sur un véhicule non homologué pour l'utilisation d'une galerie porte-bagages.
- Une galerie porte-bagages montée malgré tout risque de se détacher pendant le trajet et tomber du pavillon du véhicule.

AVERTISSEMENT

La fixation de galeries porte-bagages de tout genre sur un véhicule non homologué pour l'utilisation d'une galerie porte-bagages peut conduire à un endommagement considérable du véhicule. ◁

Fixation de la galerie porte-bagages

Tenez compte des ⚠ et ⓘ au début de ce chapitre, à la page 306.

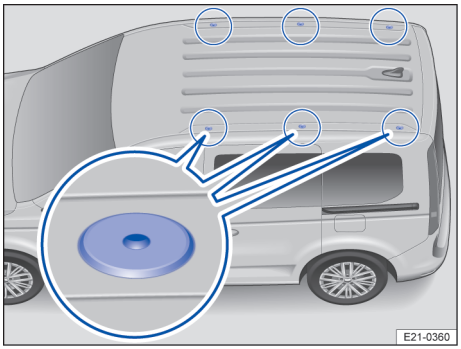

Fig. 161 Points d'ancrage pour support de base (véhicules sans barres de toit)

Pour des raisons de sécurité, des galeries porte-bagages spécifiques sont nécessaires selon que vous transportez des bagages, des bicyclettes, des planches de surf, des skis ou un bateau.

Fixation des supports de base et de la galerie porte-bagages (véhicules sans barres de toit)

Fixez les supports de base comme décrit dans les instructions de montage fournies.

Le toit est doté sur chaque côté de trois ou quatre vis, selon l'équipement, avec rondelle d'étanchéité → fig. 161. Ces vis doivent être dévissées avant le montage du support de base. L'outil requis pour cette opération est fourni avec le support de base.

Fixez les supports de base uniquement sur ces points → ⚠.

Une fois les supports de base montés, la galerie porte-bagages correspondante peut être fixée aux supports de base.

Revissez les vis avec rondelle d'étanchéité après avoir retiré la galerie porte-bagages.

2KF012740AB

Fixation des barres porteuses et de la galerie porte-bagages (véhicules avec barres de toit)

Montez les barres porteuses sur les barres de toit conformément à la notice de montage fournie.

Des repères (triangles) sont présents sur les barres de toit. Ces repères (triangles) désignent la zone où des barres porteuses peuvent être fixées.

Une fois les barres porteuses montées, la galerie porte-bagages correspondante peut être fixée sur ces dernières.

⚠ MISE EN GARDE

Une mauvaise fixation des supports de base ou des barres de toit et de la galerie porte-bagages ainsi qu'une mauvaise utilisation peuvent être à l'origine du décrochage du système tout entier du toit du véhicule, ce qui risque d'entraîner des accidents et des blessures.

- Utilisez les supports de base ou les barres de toit et la galerie porte-bagages uniquement s'ils ne présentent pas de dommages et s'ils sont correctement fixés.
- Montez toujours correctement les supports de base ou les barres porteuses et les galeries porte-bagages. Respectez impérativement les instructions de la notice de montage du fabricant.
- Ne fixez les supports de base ou les barres porteuses qu'aux points prévus pour le montage.
- Montez toujours correctement les galeries porte-bagages spéciales pour vélos, skis, planches de surf, etc. Respectez impérativement les instructions de la notice de montage du fabricant.
- Contrôlez les fixations de la galerie porte-bagages avant de prendre la route et, si nécessaire, resserrez-les après un court trajet. Lors de longs trajets, contrôlez les vissages et les fixations lors de chaque pause.
- Ne procédez à aucune modification ou réparation des supports de base, des barres porteuses ou de la galerie porte-bagages.

◁

Chargement de la galerie porte-bagages

📖 Tenez compte des ⚠ et ⓘ au début de ce chapitre, à la page 306.

Charge maximale autorisée sur le pavillon

La charge maximale autorisée sur le pavillon s'élève à **100 kg (220 lbs.)**.

La charge sur le pavillon est constituée par le poids de la galerie porte-bagages et celui du chargement transporté sur le pavillon → ⚠.

Renseignez-vous toujours sur le poids de la galerie porte-bagages et du chargement à transporter. Si nécessaire, pesez le chargement.

En cas d'utilisation d'une galerie porte-bagages à faible capacité de charge, la charge maximale autorisée sur le pavillon ne peut pas être entièrement exploitée. Dans ce cas, la galerie porte-bagages ne doit être chargée que jusqu'à la limite de poids indiquée dans la notice de montage du fabricant.

Répartition du chargement

Répartissez uniformément le chargement et fixez-le correctement → ⚠.

⚠ MISE EN GARDE

Si la charge maximale autorisée sur le pavillon est dépassée, des accidents et des endommagements considérables du véhicule peuvent avoir lieu.

- Ne dépassez jamais la charge maximale autorisée sur le pavillon, les charges maximales autorisées sur essieux et le poids total autorisé en charge.
- N'excédez pas la capacité de charge de la galerie porte-bagages, même si la capacité de charge du pavillon n'est pas atteinte.

⚠ MISE EN GARDE

Un chargement non attaché ou mal fixé peut tomber de la galerie porte-bagages et provoquer des accidents et des blessures.

- Utilisez toujours des cordes ou des sangles de serrage ou de maintien appropriées et non endommagées.

AVERTISSEMENT

En ouvrant le capot arrière, veillez à ce qu'il ne vienne pas heurter le chargement se trouvant sur le pavillon.

Consignes d'utilisation

Tenez compte des ⚠ et ⓘ au début de ce chapitre, à la page 306.

Dépose de la galerie porte-bagages dans les situations suivantes

— Vous n'avez plus besoin de la galerie porte-bagages.

— Vous voulez faire passer votre véhicule dans une installation de lavage.

— La hauteur du véhicule dépasse la hauteur de passage requise, par ex. dans un garage.

AVERTISSEMENT

- Démontez toujours la galerie porte-bagages avant de passer dans une installation de lavage.
- Le montage d'une galerie porte-bagages et le chargement qui y est fixé modifient la hauteur du véhicule. Comparez la hauteur du véhicule aux hauteurs de passage existantes, par ex. de passages souterrains et de portes de garage.
- Le fonctionnement des autres pièces, telles que le capot arrière, ne doit pas être perturbé par la galerie porte-bagages.

En raison de la résistance à l'air plus élevée, la consommation peut augmenter lorsqu'une galerie porte-bagages est montée.

Carburant et épuration des gaz d'échappement

Consignes de sécurité relatives à la manipulation du carburant

MISE EN GARDE

Une utilisation incorrecte du carburant peut entraîner des explosions, un incendie ainsi que des brûlures et d'autres blessures graves.

- Avant le ravitaillement en carburant, coupez le moteur et le contact et éteignez le chauffage stationnaire, le téléphone mobile et tout autre équipement radio.
- Lors du ravitaillement, ne montez pas dans le véhicule pour éviter d'éventuelles décharges électrostatiques.
- Assurez-vous que le bouchon de réservoir est correctement fermé et qu'il n'y a pas d'écoulement de carburant.
- Respectez les consignes de sécurité en vigueur et la réglementation locale relative à la manipulation du carburant.

MISE EN GARDE

Un ravitaillement avec un carburant incorrect peut entraîner un incendie, des blessures graves et un endommagement du véhicule.

- Le véhicule doit être ravitaillé exclusivement avec du carburant agréé.
- Ne ravitaillez pas le véhicule avec des carburants contenant des métaux et n'utilisez que des additifs agréés par le constructeur en respectant le dosage prescrit.
- Nettoyez immédiatement tous les composants du véhicule sur lesquels le carburant a débordé.

ATTENTION

Du carburant peut s'écouler du jerrican. Ceci peut entraîner des incendies et des blessures.

2KF012740AB

- Ne transportez pas de jerricane de carburant à bord du véhicule.

Les carburants peuvent polluer l'environnement. Recueillez les écoulements de fluides et éliminez-les conformément à la réglementation en vigueur.

Un déverrouillage de secours de la trappe à carburant n'est pas possible. En cas d'urgence, faites appel à un spécialiste. ◁

Types de carburant et ravitaillement

Entrée en matière

La trappe à carburant se trouve sur le côté gauche du véhicule. ◁

Identification des carburants et des normes de carburant

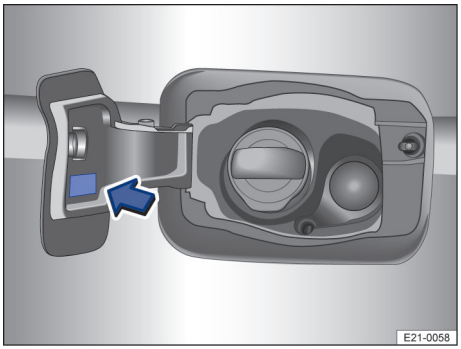

Fig. 162 Dans la trappe à carburant : étiquette d'identification du carburant

Plaque de type de carburant

Le type de carburant avec lequel le véhicule doit être ravitaillé dépend de la motorisation du véhicule. Une plaque indiquant au moins un type de carburant à utiliser pour le véhicule est apposée en usine sur la trappe à carburant → fig. 162.

La désignation et le cadre indiquent quels carburants sont adaptés pour le véhicule. Il s'agit ici de l'exigence minimale. Il est interdit de ravitailler le véhicule avec d'autres carburants → ⓘ.

Normes de carburant

Le carburant à utiliser doit satisfaire à l'une des normes suivantes → ⓘ.

En cas d'indisponibilité de carburant conforme aux normes indiquées, demandez à un atelier spécialisé quels carburants disponibles conviennent à votre véhicule.

Essence

E5 — E5 désigne de l'essence avec une teneur en éthanol de 5 % maximum.

E10 — E10 désigne de l'essence avec une teneur en éthanol de 10 % maximum.

Norme de carburant

— EN 228 dans la version actuelle

— DIN EN 228 dans la version actuelle

Gazole

B7 — B7 désigne du carburant diesel avec une teneur en Biodiesel de 7 % maximum.

Norme de carburant

— EN 590 dans la version actuelle

— DIN EN 590 dans la version actuelle

Gazoles synthétiques

XTL — Gazoles synthétiques

XTL désigne X - To - Liquid et correspond au carburant diesel synthétique.

Les carburants XTL désignent des gazoles fabriqués synthétiquement. Parmi ces gazoles synthétiques figurent le GTL (Gas To Liquid), le BTL (Biomass To Liquid) et le HVO (Hydrotreated Vegetable Oils), fabriqués à partir de gaz naturel ou de biomasse.

Norme de carburant

— EN 15940 dans la version actuelle

— DIN EN 15940 dans la version actuelle

AVERTISSEMENT

Le ravitaillement avec un carburant non conforme aux normes ou non agréé peut causer une perte de puissance et des dom-

mages considérables au moteur et au système d'alimentation.

- Avant de ravitailler le véhicule en carburant, contrôlez si les carburants indiqués à la pompe correspondent aux exigences du véhicule.
- Afin d'éviter tout dommage du système d'alimentation en carburant et une panne moteur, ravitaillez uniquement avec le carburant correspondant à la norme et au marquage indiqué. ◁

Essence

Les différents types d'essence se distinguent par leur indice d'octane « recherche » (RON). Le véhicule peut être ravitaillé en essence présentant un RON supérieur à celui requis par le moteur. Ceci ne présente cependant aucun avantage en ce qui concerne la consommation de carburant ou la performance du moteur.

Plusieurs types de carburant, par ex. **95/92**/97/93 RON peuvent être indiqués sur l'autocollant sur l'intérieur de la trappe à carburant. Les types d'essence en gras, dans notre exemple 95/92, sont ceux privilégiés pour le véhicule. Ce n'est que lorsque ces derniers ne sont pas disponibles qu'un autre type d'essence listé peut être utilisé. Le véhicule doit alors être ravitaillé avec de l'essence ayant un indice d'octane supérieur, par ex. 97 au lieu de 93 RON.

Les véhicules dotés d'un moteur à essence doivent être uniquement ravitaillés avec de l'essence sans plomb, ou de l'essence présentant une teneur maximale en éthanol de 10 % (E10) → ⓘ.

La qualité du carburant a une incidence sur le fonctionnement, la puissance et la longévité du moteur. Ravitaillez votre véhicule avec du carburant contenant déjà des additifs adaptés → ⓘ.

AVERTISSEMENT

Un ravitaillement incorrect et des additifs d'essence inappropriés peuvent endommager le véhicule.

- Avant de ravitailler le véhicule en carburant, contrôlez si la norme de carburant indiquée à la pompe correspond aux exigences du véhicule.
- N'utilisez que des additifs agréés par le constructeur et respectez le dosage prescrit.
- Ravitaillez le véhicule uniquement avec de l'essence présentant un indice d'octane recherche (RON) supérieur ou égal à celui indiqué. Si, en cas d'urgence, vous êtes contraint d'utiliser de l'essence présentant un indice d'octane insuffisant, faites tourner le moteur uniquement à régime moyen et sans forte sollicitation. Évitez de rouler à haut régime et de solliciter fortement le moteur. Prenez, dès que possible, de l'essence présentant un indice d'octane suffisant. ◁

Gazole

Ravitaillez-vous uniquement avec du gazole à faible teneur en soufre ou sans soufre pour éviter tout endommagement du moteur et du filtre à particules.

Les véhicules à moteur diesel doivent être uniquement ravitaillés avec du gazole, ou du gazole présentant une teneur maximale en biodiesel de 7 % → ⚠.

Si vous utilisez du gazole à teneur élevée en soufre, les entretiens doivent être effectués à des intervalles plus courts. Pour connaître les pays dans lesquels le gazole a une teneur élevée en soufre, adressez-vous à un atelier spécialisé agréé.

La qualité du carburant a une incidence sur le fonctionnement, la puissance et la longévité du moteur. Ravitaillez votre véhicule avec du carburant contenant déjà des additifs adaptés → ⚠.

Gazole d'hiver et réchauffeur de filtre

Lors de la saison froide, un gazole présentant un comportement au froid amélioré (gazole d'hiver) doit être utilisé. L'utilisation de gazole d'hiver permet d'éviter des dysfonctionnements. Le gazole d'hiver est proposé dans les stations-service pendant la saison froide.

Les normes de carburant spécifiques à chaque pays définissent différentes classes de

2KF012740AB

résistance au froid en fonction des conditions climatiques.

Les véhicules à moteur diesel sont équipés d'un réchauffeur de filtre. Ce dernier permet de garantir le bon comportement au froid du gazole pendant la marche du véhicule. Les stations-service et d'autres ateliers spécialisés agréés de votre pays vous renseigneront sur les propriétés de résistance au froid du gazole.

Nous vous recommandons de garer votre véhicule dans un lieu abrité, par ex. un garage, pour être assuré de pouvoir le démarrer même lorsque la température extérieure est basse.

Détrompeur de ravitaillement

La goulotte de remplissage de carburant des véhicules à moteur diesel est dotée d'un détrompeur de ravitaillement destiné à empêcher que le véhicule soit ravitaillé à l'aide de pistolets ne distribuant pas de gazole.

Si vous ne parvenez pas à introduire correctement le pistolet distributeur dans la goulotte de remplissage de carburant, contrôlez tout d'abord s'il s'agit bien d'un pistolet distributeur de gazole. Après vous être assuré que vous utilisez bien le bon pistolet distributeur, faites pivoter le pistolet distributeur d'un côté, puis de l'autre en exerçant une légère pression. Cela permet d'ouvrir le détrompeur de ravitaillement et de rendre possible le ravitaillement. Si le détrompeur de ravitaillement reste fermé, rendez-vous dans un atelier spécialisé et faites contrôler le système.

Si, en cas d'urgence, vous devez ravitailler votre véhicule avec un jerricane, le détrompeur de ravitaillement peut ne pas s'ouvrir.

Pour pouvoir faire l'appoint de carburant malgré cela, versez le **gazole** lentement et par très petites quantités. Utilisez un adaptateur adapté au jerricane pour faciliter l'appoint de carburant. Des adaptateurs adéquats sont disponibles auprès d'un atelier spécialisé agréé.

⚠ MISE EN GARDE

Un ravitaillement avec un carburant incorrect peut entraîner un incendie, des blessures graves et un endommagement du véhicule.

- Avant de ravitailler le véhicule en carburant, contrôlez si la norme de carburant indiquée à la pompe correspond aux exigences du véhicule.
- N'utilisez pas de biogazole pur, d'essence, de fioul domestique ou d'autres carburants inappropriés.
- N'utilisez que des additifs agréés par le constructeur et respectez le dosage prescrit.

ℹ Il est possible que le moteur diesel fasse plus de bruit par des températures hivernales et que les gaz d'échappement soient légèrement bleutés. ◁

Ravitaillement en carburant

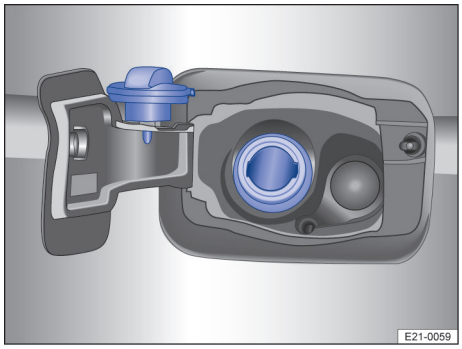

Fig. 163 Sur le côté gauche du véhicule : trappe à carburant avec bouchon de réservoir ouvert

Ravitaillement en carburant

Ravitaillez toujours le véhicule avec un type de carburant mentionné sur l'étiquette d'identification apposée dans la trappe à carburant → page 310.

1. Pour déverrouiller la trappe à carburant, déverrouillez le véhicule avec la touche 🔓 sur la clé du véhicule → page 84.

   Ou : pour déverrouiller la trappe à carburant, déverrouillez le véhicule avec la touche 🔓 dans la porte du conducteur → page 91.

Sur les véhicules avec système de fermeture et de démarrage sans clé « Keyless Access », la trappe à carburant est automatiquement déverrouillée lors du déverrouillage du véhicule.

2. Fermez la porte coulissante gauche.
3. Ouvrez la trappe à carburant.

   Véhicules avec protection contre les collisions avec la trappe à carburant : On entend un bruit de claquement à l'ouverture de la trappe à carburant. C'est normal et ce n'est pas le signe d'un problème technique. Lorsque la trappe à carburant est ouverte, la porte coulissante gauche est bloquée et ne peut pas être ouverte. Il n'est à nouveau possible d'ouvrir la porte coulissante qu'après avoir refermé la trappe à carburant.

   Véhicule sans protection contre les collisions avec la trappe à carburant : Gardez la porte coulissante gauche fermée pendant le ravitaillement en carburant → ⚠.
4. Dévissez le bouchon de réservoir et accrochez-le dans l'ouverture prévue à cet effet sur la trappe à carburant → fig. 163.
5. Orientez la poignée du pistolet distributeur vers le bas pour garantir un ravitaillement optimal.

   Le réservoir à carburant est plein dès que le pistolet distributeur automatique correctement utilisé coupe le débit pour la première fois → ⚠.
6. Vissez le bouchon de réservoir sur la goulotte de remplissage de carburant jusqu'à ce qu'il s'encliquette.
7. Fermez la trappe à carburant.

Une fois que le pistolet distributeur a coupé le débit, cessez le ravitaillement ! L'espace de dilatation dans le réservoir à carburant peut se remplir de carburant, par exemple en cas de réchauffement, entraînant ainsi un débordement du carburant ou un dysfonctionnement du processus de purge automatique.

⚠ MISE EN GARDE

En cas de surremplissage du réservoir à carburant, du carburant peut gicler ou déborder. Cela peut provoquer des explosions, des incendies et des blessures graves.

- Ne continuez pas le ravitaillement lorsque le pistolet distributeur automatique a coupé le débit une première fois.

⚠ ATTENTION

L'ouverture de la porte coulissante gauche peut provoquer des blessures et endommager le véhicule.

- Avant d'ouvrir la porte coulissante, veillez à fermer la trappe à carburant.

ℹ Tous les six mois dans la mesure du possible, roulez jusqu'à ce que le témoin de contrôle indiquant l'épuisement complet du réservoir à carburant s'allume, puis refaites le plein. Cette opération est indispensable pour garantir le fonctionnement nécessaire du système en mode essence et pour préserver la qualité du carburant. ◁

Vieillissement du gazole

Contrairement aux autres types de carburant, les carburants contenant un taux élevé de biodiesel (> 7 vol.%) peuvent présenter une capacité d'absorption d'eau plus élevée et tendent à vieillir plus rapidement (décomposition) en raison de leur résistance réduite à l'oxydation. L'eau et la poussière favorisent l'activité microbienne et accélèrent le vieillissement du carburant, ce qui entraîne des dommages sur le système d'alimentation du véhicule.

Appliquez les mesures suivantes pour empêcher tout endommagement du système d'alimentation du véhicule.

En cas d'immobilisation du véhicule **pendant au moins deux semaines** :

1. Remplissez le réservoir à carburant jusqu'à son niveau maximal.
2. Démarrez le véhicule au moins une fois par semaine pendant cinq minutes environ.

2KF012740AB

En cas d'immobilisation du véhicule **pendant au moins 45 jours** :

1. Le gazole dans le réservoir à carburant risque d'être vieilli → ⓘ.
2. Le gazole dans le réservoir à carburant doit être renouvelé et le filtre à carburant être remplacé avant que le moteur soit mis en marche. Le remplacement du gazole et du filtre à carburant doit être effectué dans un atelier spécialisé agréé.

AVERTISSEMENT

Si le gazole contient de l'eau ou est décomposé, le démarrage du moteur peut entraîner des dommages importants sur le système d'alimentation.

- Si de l'eau s'est déposée dans le filtre à carburant, il est impératif de le purger.
- Utilisez toujours du gazole de qualité de qualité, conforme aux spécifications définies.

Ne mettez jamais au rebut l'eau et le gazole dans les jardins, forêts, réseaux d'assainissement, sur les routes ou chemins, ni encore dans les rivières ou les cours d'eau. Pour prévenir la pollution, faites toujours effectuer la mise au rebut dans un atelier spécialisé agréé. ◁

Résolution des problèmes

Fonctionnement irrégulier du moteur et dysfonctionnements

Un fonctionnement irrégulier du moteur ou des dysfonctionnements peuvent résulter d'une mauvaise qualité du carburant :

— Ralentissez immédiatement.

— Roulez jusqu'à l'atelier spécialisé le plus proche à des régimes moyens et sans trop solliciter le moteur.

— Si ces symptômes surviennent immédiatement après le ravitaillement en carburant, coupez immédiatement le moteur pour éviter des dommages collatéraux.

— Faites appel à un spécialiste.

Présence d'eau dans le gazole

Le témoin de contrôle s'allume en jaune.

— Réduisez immédiatement votre vitesse et rendez-vous à un atelier spécialisé en faisant tourner le moteur à régime moyen et sans forte sollicitation.

— Si le témoin s'allume directement après le ravitaillement en carburant, coupez le moteur et faites appel à un spécialiste.

Si le témoin de contrôle s'allume ou clignote, vous devez vous attendre à des dysfonctionnements et à une consommation de carburant accrue du moteur. ◁

Épuration des gaz d'échappement

Entrée en matière

Liste de contrôle

Les composants liés à l'épuration des gaz d'échappement réduisent les émissions polluantes. Tenez compte des points suivants afin de garantir un fonctionnement durable des composants liés à l'épuration des gaz d'échappement :

✓ Ne roulez jamais jusqu'à épuisement complet du carburant.

✓ Ravitaillez le véhicule uniquement avec des carburants appropriés → page 310.

✓ Utilisez uniquement une huile-moteur adaptée au véhicule → page 349.

✓ Ne versez pas une quantité excessive d'huile-moteur → page 351.

✓ Ne procédez pas à un démarrage par remorquage, mais privilégiez le démarrage de fortune → page 336.

Si vous constatez des ratés de combustion, une perte de puissance ou une instabilité de fonctionnement du moteur pendant la marche du véhicule, réduisez immédiatement votre vitesse et faites contrôler votre véhicule dans un atelier spécialisé agréé. Du carburant imbrûlé risquerait autrement de parvenir dans le système d'échappement et par conséquent d'être rejeté dans

l'atmosphère. De plus, les composants liés à l'épuration des gaz d'échappement risquent également d'être endommagés par surchauffe.

⚠ MISE EN GARDE

Les gaz d'échappement du moteur contiennent du monoxyde de carbone, un gaz dont l'inhalation peut entraîner des pertes de connaissance, voire la mort.

- Ne faites pas tourner le moteur dans des locaux fermés.
- Ne démarrez jamais le moteur dans des locaux fermés.
- Ne laissez pas votre véhicule sans surveillance pendant que le moteur tourne.

⚠ MISE EN GARDE

Les pièces du système d'échappement deviennent très chaudes. Cela risque de provoquer des incendies.

- Garez le véhicule de telle manière que les pièces du système d'échappement ne soient pas en contact avec des matières facilement inflammables se trouvant sous le véhicule, par ex. des herbes sèches.
- N'utilisez jamais de produit supplémentaire de protection du soubassement ni de produits anticorrosion pour tuyaux d'échappement, catalyseurs, filtres à particules ou écrans thermiques.

Une odeur de soufre à l'échappement peut être perçue, même si le système d'épuration des gaz fonctionne de façon irréprochable.

AdBlue

Tenez compte des ⚠ au début de ce chapitre, à la page 314.

Précisions de nature juridique

Toute modification technique du système d'épuration des gaz d'échappement susceptible d'avoir une incidence sur la dépollution des gaz d'échappement avec l'AdBlue® est strictement interdite.

Seule l'utilisation de l'AdBlue® conforme à la norme ISO-22241-1 est homologuée par le constructeur et satisfait aux exigences du certificat de conformité délivré pour ce type de véhicule.

L'utilisation du véhicule sans l'AdBlue® conforme à la norme ISO-22241-1 peut constituer un délit.

Si le système d'épuration des gaz d'échappement n'est pas utilisé de la manière prévue, les émissions de gaz d'échappement sont susceptibles de se dégrader.

Informations sur l'AdBlue®

La consommation d'AdBlue® dépend du style de conduite, de la température de fonctionnement et de la température ambiante.

L'autonomie restante et la quantité d'appoint peuvent être contrôlées sur l'afficheur du combiné des instruments.

L'AdBlue® gelant à partir de -11 °C (+13 °F), des températures très basses peuvent entraîner des restrictions en matière de ravitaillement. Le système est chauffé au cours de la marche du véhicule afin de garantir l'épuration des gaz d'échappement même par très basse température. En cas de longues périodes de froid continu avec des températures inférieures à -11 °C (+13 °F) et dans des conditions très défavorables, il est possible que l'AdBlue® ne redevienne pas fluide et qu'il ne soit pas disponible de manière permanente pour la dépollution des gaz d'échappement.

1. Immobilisez le véhicule à un endroit plus chaud.
2. Attendez que l'AdBlue® soit redevenu liquide.
3. Si nécessaire, faites effectuer le ravitaillement dans un atelier spécialisé agréé.

Les appoints d'AdBlue® doivent être effectués indépendamment des échéances d'entretien. Ces appoints peuvent devoir être effectués à intervalles plus rapprochés, entre les échéances d'entretien.

Le réservoir d'AdBlue® ne doit jamais être vide → ⓘ.

2KF012740AB

Système d'alerte et d'invite en cas de niveau de remplissage faible

Effectuez systématiquement un appoint d'AdBlue® dès que l'afficheur du combiné des instruments vous y invite.

AdBlue® dans la plage de fonctionnement normale. Autonomie restante de 2 000 km (1 200 mi) ou de 2 400 km (1 500 mi) (en fonction de l'équipement) Il est possible de faire l'appoint d'AdBlue®, mais pas nécessaire.

À partir d'une **autonomie restante de 2000 km (1200 mi) ou 2400 km (1500 mi)** (selon l'équipement), une notification d'appoint d'agent de réduction AdBlue® apparaît sur l'afficheur du combiné d'instruments. L'autonomie restante actuelle correspondante figure également sur cette demande.

Si vous ne tenez pas compte de la notification et que l'**autonomie restante descend à 1 000 km (600 mi)**, le témoin de contrôle jaune s'allume. Une mention indiquant que le moteur ne pourra plus redémarrer dans XXX km apparaît sur l'afficheur du combiné des instruments.

Si vous ne tenez pas compte du témoin de contrôle jaune et que la mention **Autonomie restante 0 km (0 mi)** s'affiche, il devient impossible de redémarrer le moteur. Le témoin d'alerte rouge s'allume.

Système de notification et d'alerte en cas de dysfonctionnement

Si le système d'épuration des gaz est défectueux ou n'est pas rempli d'AdBlue® conforme à la norme ISO-22241-1, les témoins de contrôle blancs ou jaunes s'allument. À partir du moment où le témoin de contrôle blanc ou jaune s'allume, l'**autonomie restante est de 1 000 km (600 mi)** → page 320.

Si vous ne tenez pas compte des témoins de contrôle jaunes, les témoins d'alerte rouges s'allument. L'**autonomie restante est de 0 km (0 mi)** et il n'est plus possible de redémarrer le moteur → page 320.

ATTENTION

L'AdBlue®, un liquide irritant et corrosif, peut entraîner des blessures au contact de la peau, des yeux ou des organes respiratoires.

- Suivez toujours les instructions d'utilisation figurant sur les bidons d'AdBlue®. Dans des conditions d'utilisation conformes aux instructions, il y a peu de risques que l'utilisateur entre en contact avec de l'AdBlue®.
- Conservez l'AdBlue® uniquement dans son bidon d'origine fermé. N'utilisez jamais de boîtes de conserve, de bouteilles ou d'autres récipients.
- Conservez toujours l'AdBlue® en lieu sûr, hors de portée des enfants.
- En cas de contact de l'AdBlue® avec les yeux, rincez-les immédiatement à grande eau pendant au moins 15 minutes et consultez un médecin.
- En cas de contact de l'AdBlue® avec la peau, lavez-la immédiatement à grande eau pendant au moins 15 minutes et consultez un médecin.
- En cas d'ingestion d'AdBlue®, rincez-vous immédiatement et abondamment la bouche à grande eau pendant au moins 15 minutes. Ne provoquez pas de vomissement en l'absence de prescription médicale. Faites immédiatement appel à un médecin.

AVERTISSEMENT

Si le niveau d'AdBlue® est insuffisant, le véhicule ne peut pas redémarrer après la coupure du contact. Aucun démarrage de fortune n'est possible !

- Faites l'appoint avec une quantité suffisante d'AdBlue® au plus tard lorsque l'autonomie restante est d'environ 1 000 km (600 mi).
- Ne roulez jamais jusqu'à épuisement du réservoir d'AdBlue®.
- Tenez compte du message relatif à l'autonomie restante affiché sur le combiné des instruments.

AVERTISSEMENT

Toute manipulation incorrecte de l'AdBlue® peut provoquer des endommagements du véhicule qui sont exclus de la garantie.

- Utilisez uniquement de l'AdBlue® conforme à la norme ISO 22241-1.
- Ne mélangez jamais de l'eau, du carburant ou des additifs à l'AdBlue®.
- Ne versez jamais de l'AdBlue® dans le réservoir à gazole.
- Ne conservez pas le bidon de recharge de manière permanente à bord de votre véhicule. Des variations de température et des endommagements peuvent entraîner un défaut d'étanchéité du bidon et l'AdBlue® risque alors d'endommager l'habitacle. ◁

Ravitaillement en AdBlue®

Tenez compte des ⚠ au début de ce chapitre, à la page 314.

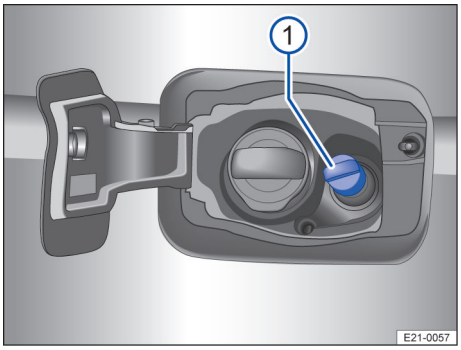

Fig. 164 Derrière la trappe à carburant : Bouchon de la goulotte de remplissage d'AdBlue

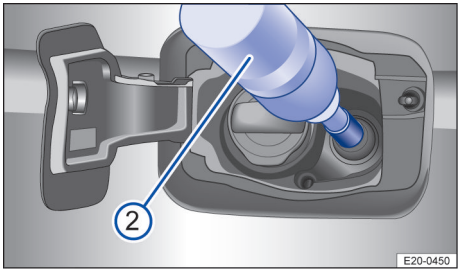

Fig. 165 Ravitaillement en AdBlue avec le bidon de recharge

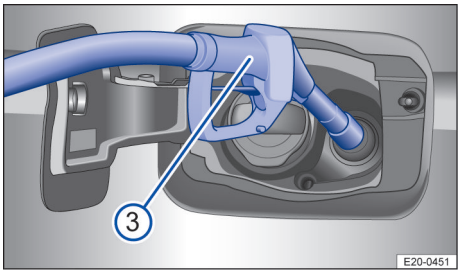

Fig. 166 Ravitaillement en AdBlue avec le pistolet distributeur

① Bouchon de la goulotte de remplissage d'AdBlue®
② Bidon de recharge
③ Pistolet distributeur d'AdBlue®

Préparation du ravitaillement

La goulotte de remplissage d'AdBlue® se trouve derrière la trappe à carburant, à côté de la goulotte de remplissage de carburant → fig. 164 ①.

1. Garez le véhicule sur une surface plane et coupez le contact.
2. Fermez la porte coulissante gauche.
3. Ouvrez la trappe à carburant.

   Véhicules avec protection contre les collisions avec la trappe à carburant : On entend un bruit de claquement à l'ouverture de la trappe à carburant. C'est normal et ce n'est pas le signe d'un problème technique. Lorsque la trappe à carburant est ouverte, la porte coulissante gauche est bloquée et ne peut pas être ouverte. Il n'est à nouveau pos-

2KF012740AB

sible d'ouvrir la porte coulissante qu'après avoir refermé la trappe à carburant.

Véhicule sans protection contre les collisions avec la trappe à carburant : Gardez la porte coulissante gauche fermée pendant le ravitaillement en carburant → ⚠.

4. Dévissez le bouchon de la goulotte de remplissage d'AdBlue®.
5. Insérez le bouchon dans l'ouverture prévue à cet effet sur la trappe à carburant.

Si un message concernant le niveau de remplissage d'AdBlue® apparaît sur l'afficheur du combiné d'instruments, faites l'appoint en ajoutant au moins la quantité d'appoint minimale. L'appoint d'une quantité plus faible ne suffit pas.

Utilisez **uniquement** de l'AdBlue® conforme à la norme **ISO -22241-1**.

Ravitaillement avec le bidon de recharge

Tenez compte des données de conservation, des remarques et des informations du fabricant figurant sur le bidon de recharge.

1. Dévissez le bouchon du bidon de recharge.
2. Placez le bidon de recharge sur la goulotte de remplissage d'AdBlue® et vissez-le à la main → fig. 165.
3. Ne comprimez pas le bidon de recharge afin de ne pas l'endommager.
4. Poussez le bidon de recharge vers la goulotte de remplissage et maintenez le bidon dans cette position → fig. 165 ②.
5. Versez au moins la quantité d'appoint minimale indiquée sur le combiné d'instruments.
6. Le réservoir d'AdBlue® est rempli lorsqu'il ne s'écoule plus d'AdBlue® du bidon de recharge → ①.
7. Ne comprimez pas le bidon de recharge afin de ne pas trop remplir le réservoir.
8. Dévissez le bidon de recharge.

Ravitaillement avec un pistolet distributeur

Le réservoir d'AdBlue® peut être rempli à tous les distributeurs d'AdBlue®.

Ne ravitaillez pas le véhicule simultanément en carburant et en AdBlue®.

Le pistolet distributeur d'AdBlue® fonctionne de la même manière qu'un pistolet distributeur de carburant.

1. Orientez la poignée du pistolet distributeur d'AdBlue® vers le bas pour garantir un ravitaillement optimal → fig. 166 ③.
2. Versez au moins la quantité d'appoint minimale indiquée sur le combiné d'instruments.
3. Le réservoir d'AdBlue® est plein dès la première coupure du débit par le pistolet distributeur → ①.
4. Cessez le ravitaillement pour ne pas dépasser la quantité de remplissage du réservoir d'AdBlue®.

Ravitaillement à l'aide d'un jerricane

1. Retirez le bouchon du jerricane.
2. Pour ravitailler le véhicule en AdBlue®, utilisez le bec verseur intégré.
3. Versez au moins la quantité d'appoint minimale indiquée sur le combiné d'instruments.
4. Le réservoir d'AdBlue® est plein lorsque l'AdBlue® affleure à la hauteur de la goulotte de remplissage d'AdBlue®. Évitez tout remplissage excessif du réservoir d'AdBlue® → ①.

Préparation de la poursuite du voyage

1. Revissez le bouchon de la goulotte de remplissage d'AdBlue® jusqu'à ce qu'il s'encliquette.
2. Fermez la trappe à carburant.
3. Mettez **seulement** le contact pendant au moins 30 secondes afin que le ravitaillement puisse être détecté par le système.
4. Si le ravitaillement n'a pas été détecté, coupez le contact et attendez environ 2 minutes.

5. Mettez à nouveau **seulement** le contact pendant au moins 30 secondes afin que le ravitaillement puisse être détecté par le système.
6. Ne démarrez le moteur qu'ensuite.

ATTENTION

L'ouverture de la porte coulissante gauche peut provoquer des blessures et endommager le véhicule.

- Avant d'ouvrir la porte coulissante, veillez à fermer la trappe à carburant.

AVERTISSEMENT

Un remplissage excessif d'AdBlue® peut endommager le système de réservoir et le véhicule.

- Ne versez pas plus que la quantité d'appoint maximale indiquée sur l'afficheur du combiné d'instruments.
- Si vous répandez de l'AdBlue® par mégarde, éliminez-le le plus rapidement possible à l'aide d'un chiffon humide et de beaucoup d'eau.
- Éliminez l'AdBlue® cristallisé avec une éponge et de l'eau.

Éliminez le bidon de recharge d'une manière respectueuse de l'environnement.

Le ravitaillement en AdBlue® avec le pistolet distributeur peut entraîner l'apparition d'odeurs.

Des bidons de recharge d'AdBlue® appropriés sont disponibles dans votre atelier spécialisé agréé. ◁

Filtre à particules

Tenez compte des ⚠ au début de ce chapitre, à la page 314.

Moteurs diesel

Fonction de régénération

La régénération permet de brûler et transformer en cendres les particules de suie accumulées dans le filtre à particules afin d'éviter le colmatage de ce dernier. La régénération est effectuée à intervalles réguliers et à des températures élevées. Pour atteindre ces températures élevées dans le filtre à particules, du gazole supplémentaire est injecté dans le moteur et brûlé dans le catalyseur d'oxydation diesel afin de permettre la régénération.

Pendant la régénération, la quantité de gazole injectée est ajustée constamment en fonction du profil de conduite et de l'état de charge du moteur afin de maintenir le niveau élevé de température dans le filtre à particules. Pendant la post-injection de gazole, de faibles quantités de gazole peuvent parvenir dans le circuit d'huile du moteur. Avec un style de conduite normal, le gazole s'évapore de l'huile-moteur. Si les températures d'huile-moteur ne sont pas suffisantes en raison du profil de conduite ou des faibles distances parcourues, le gazole présent dans l'huile-moteur ne peut pas s'évaporer, ce qui entraîne une dilution de l'huile.

Un témoin de contrôle peut s'allumer sur l'afficheur du combiné d'instruments → page 352.

Régénération automatique

La suie s'accumulant dans le filtre à particules est brûlée périodiquement à des températures élevées.

Pour favoriser la régénération du filtre à particules, évitez de faire en permanence de courts trajets.

Un post-fonctionnement du ventilateur de radiateur peut se produire pendant la marche du véhicule et après la coupure du moteur.

Lorsque vous roulez dans la zone de réserve et que le témoin de contrôle jaune ⛽ s'allume, la régénération est automatiquement interrompue.

AVERTISSEMENT

Une interruption de la régénération peut entraîner une dilution de l'huile et des dommages sur le moteur.

- N'arrêtez pas le moteur inutilement tant que le témoin de contrôle est allumé.

2KF012740AB

- Évitez les trajets fréquents sur de courtes distances et les cycles de conduite à bas régime prolongé ou à l'arrêt.

La régénération peut entraîner des bruits, des dégagements d'odeurs et des régimes plus élevés.

Moteurs à essence

Fonction

Le filtre à particules (en fonction de l'équipement) filtre la suie contenue dans les gaz d'échappement.

Régénération

Durant la conduite normale, le filtre se nettoie de manière automatique. Si le nettoyage automatique du filtre n'est pas possible, par ex. si vous conduisez en permanence sur de courtes distances, la suie colmate le filtre. Le filtre à particules a besoin d'être nettoyé (régénération).

La régénération peut provoquer des bruits, de légers dégagements d'odeurs et des régimes plus élevés. Un post-fonctionnement du ventilateur peut survenir pendant la marche du véhicule et après la coupure du moteur.

Pour favoriser la régénération du filtre à particules, évitez de faire en permanence de courts trajets.

La suie s'accumulant dans le filtre à particules est brûlée périodiquement à des températures élevées. Durant une régénération périodique, le témoin jaune ne s'allume pas.

Résolution des problèmes

Tenez compte des ⚠ au début de ce chapitre, à la page 314.

Dysfonctionnement de la réduction catalytique sélective

Les témoins d'alerte s'allument en rouge.

Un message texte peut également s'afficher.

La réduction catalytique sélective présente un dysfonctionnement ou le système est rempli d'AdBlue® non conforme à la norme. Il devient impossible de démarrer le moteur.

1. Sans couper le moteur, roulez immédiatement jusqu'à un atelier spécialisé agréé et faites contrôler le système.

Niveau d'AdBlue® insuffisant

Le témoin d'alerte s'allume en rouge.

Un message texte peut également s'afficher.

Le moteur ne peut plus démarrer car le niveau d'AdBlue® est insuffisant.

1. Arrêtez le véhicule.
2. Faites l'appoint avec une quantité minimale d'AdBlue® → page 317.

ou Dysfonctionnement de la réduction catalytique sélective

Les témoins de contrôle s'allument en jaune ou en blanc.

Un message texte peut également s'afficher.

La réduction catalytique sélective présente un dysfonctionnement ou le système est rempli d'AdBlue® non conforme à la norme.

1. Rendez-vous immédiatement dans un atelier spécialisé agréé et faites contrôler le système.

Ou :

◁ Du fait de longues périodes de froid continu avec des températures inférieures à -11 °C (+13 °F) et dans des conditions très défavorables, l'AdBlue® peut rester gelé et devenir inutilisable pour la dépollution des gaz d'échappement.

1. Dans ces conditions, immobilisez le véhicule à un endroit plus chaud où la température ambiante est supérieure à -11 °C (+13 °F), par ex. un garage.

Le témoin de contrôle s'éteint lorsque l'AdBlue® est redevenu liquide et qu'il est disponible en quantité suffisante.

ou Niveau d'AdBlue® faible

Le témoin de contrôle s'allume en jaune ou en blanc.

Un message texte peut également s'afficher.

1. Faites l'appoint d'AdBlue® dans la plage de kilométrage indiquée → page 317.

Filtre à particules encrassé par la suie

Le témoin de contrôle s'allume en jaune.

Le filtre à particules est obstrué par de la suie et nécessite une régénération.

Condition préalable au trajet de régénération : le moteur doit avoir atteint sa température de fonctionnement.

Pour les moteurs à essence

1. Roulez à une vitesse d'au moins 80 km/h (50 mph).
2. Pour laisser rouler le véhicule avec une vitesse engagée, retirez complètement votre pied de l'accélérateur pendant quelques secondes.
3. Répétez cette opération, c'est-à-dire accélérer et laisser rouler, jusqu'à ce que le témoin de contrôle s'éteigne.
4. Si le témoin de contrôle ne s'éteint pas après un certain temps, rendez-vous immédiatement dans un atelier spécialisé agréé.

Pour les moteurs diesel

1. Roulez à au moins 60 km/h (37 mph) et à un régime moteur d'au moins 2 000 tr/min.

   La hausse de température ainsi obtenue peut provoquer la combustion de la suie du filtre.
2. Ne mettez fin au trajet de régénération que lorsque le témoin de contrôle s'éteint.
3. Si le témoin de contrôle reste encore allumé au bout d'environ 40 minutes, rendez-vous immédiatement dans un atelier spécialisé agréé.

Filtre à particules encrassé

Tous les témoins de contrôle s'allument en jaune.

Une régénération du filtre à particules par vos soins n'est plus possible.

1. Rendez-vous immédiatement dans un atelier spécialisé agréé pour effectuer une régénération d'entretien.

Si vous ignorez les témoins de contrôle et , le filtre à particules sera endommagé et devra alors être remplacé dans un atelier spécialisé agréé.

Dysfonctionnement relatif aux gaz d'échappement

Le témoin de contrôle s'allume en jaune.

Dysfonctionnement d'un composant lié à l'épuration des gaz d'échappement pouvant endommager le véhicule.

1. Rendez-vous dans un atelier spécialisé et qualifié et faites contrôler le moteur ainsi que le système d'échappement.

Ratés de combustion

Le témoin de contrôle clignote en jaune.

Apparition de ratés de combustion pouvant endommager le véhicule.

1. Rendez-vous dans un atelier spécialisé et qualifié et faites contrôler le moteur ainsi que le système d'échappement.

MISE EN GARDE

Des manœuvres de conduite auxquelles les autres usagers de la route ne s'attendent pas peuvent entraîner des accidents.

- Adaptez toujours votre vitesse et votre style de conduite aux conditions météorologiques et de visibilité ainsi qu'à l'état de la chaussée et à la circulation.
- Respectez les règles de circulation du pays où vous vous trouvez.

AVERTISSEMENT

Si les témoins de contrôle s'allument ou clignotent, vous devez vous attendre à des dysfonctionnements et à une consommation de carburant accrue du moteur. ◁

2KF012740AB

Faites-le vous-même

Outillage de bord

Entrée en matière

Lors de la sécurisation du véhicule en cas de panne, veuillez respecter la législation en vigueur dans le pays respectif.

MISE EN GARDE

Si l'outillage de bord, le kit de crevaison et la roue de secours ne sont pas correctement attachés, ils peuvent être projetés à travers l'habitacle en cas de manœuvres ou de freinage brusques ou en cas d'accident, ce qui peut entraîner des blessures graves.

- Veillez toujours à ce que l'outillage de bord, le kit de crevaison et la roue de secours ou la roue d'urgence soient correctement fixés dans le véhicule.

MISE EN GARDE

Si l'outillage de bord est inapproprié ou endommagé, il peut provoquer des accidents et des blessures.

- Ne vous servez jamais d'un outillage de bord inapproprié ou endommagé. ◁

Rangement

Tenez compte des ⚠ au début de ce chapitre, à la page 322.

En fonction du modèle, l'outillage de bord et la boule amovible du dispositif d'attelage peuvent se trouver à différents endroits.

Outillage de bord

L'outillage de bord se trouve dans le compartiment de charge, à droite derrière un cache. Une ceinture de retenue doit être desserrée, le cas échéant.

Boule d'attelage amovible

La boule d'attelage amovible se trouve dans un élément en mousse sous le siège du passager avant. ◁

Composition de l'outillage de bord

Tenez compte des ⚠ au début de ce chapitre, à la page 322.

L'étendue de l'outillage de bord dépend du pays et de l'équipement du véhicule. Dans certains pays, un contrôleur de pression des pneus peut également se trouver dans le véhicule. Les paragraphes suivants décrivent l'étendue maximale de fourniture de l'outillage de bord :

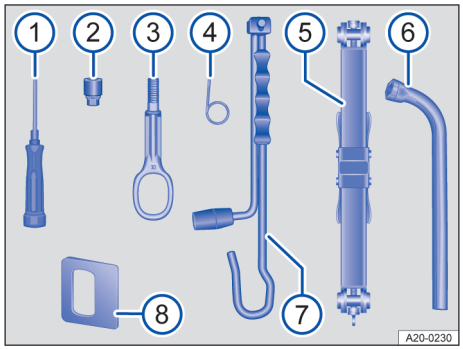

Fig. 167 Composition de l'outillage de bord (schéma de principe)

1. Tournevis avec six pans creux dans le manche pour tourner les boulons de roue desserrés. Le tournevis est fourni avec deux lames interchangeables.
2. Adaptateur pour les boulons antivol de roue Nous vous recommandons de toujours conserver l'adaptateur pour boulons de roue dans le véhicule, parmi l'outillage de bord. Le **numéro de code** du boulon antivol de roue est frappé sur la face avant de l'adaptateur. En cas de perte, vous pouvez vous procurer un adaptateur de rechange en indiquant ce numéro. Notez le numéro de code du boulon antivol de roue et conservez-le hors du véhicule dans un endroit sûr.
3. Œillet de remorquage vissable
4. Crochet d'extraction pour retirer les enjoliveurs centraux, les enjoliveurs de roues ou les capuchons des boulons de roue

⑤ Cric Avant de remettre le cric dans la boîte à outils, rétractez-le entièrement à la manivelle.
⑥ Clé démonte-roue
⑦ Manivelle
⑧ Outil de démontage du bloc de feux arrière

Entretien du cric

De manière générale, le cric n'est soumis à aucun cycle d'entretien. Si nécessaire, graissez le cric avec de la graisse universelle. ◁

Balais d'essuie-glace

Position de maintenance

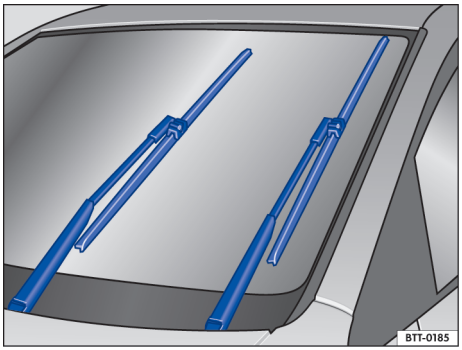

Fig. 168 Sur le pare-brise : essuie-glaces en position de maintenance (schéma de principe)

En position de maintenance, les bras d'essuie-glace peuvent être soulevés du pare-brise → fig. 168. Pour amener les essuie-glaces en position de maintenance, procédez comme suit :

1. Garez le véhicule.
2. Fermez le capot avant.
3. Mettez le contact puis coupez-le.
4. Abaissez brièvement le levier d'essuie-glace.

   Les essuie-glaces se mettent en position de maintenance.

Activation de la position de maintenance à l'aide du système d'infodivertissement

1. Garez le véhicule.
2. Fermez le capot avant.
3. Mettez le contact.
4. Appuyez sur le bouton de fonction [⚙].
5. Sélectionnez et touchez le bouton de fonction [Rétroviseurs et essuie-glaces].
6. Touchez le bouton de fonction [Essuie-glaces en position de maintenance] pour activer ou désactiver la position de maintenance.

Lorsque la case du bouton de fonction est cochée [☑], la fonction est activée.

Soulèvement des balais d'essuie-glace avant

1. Avant de les soulever, amenez les balais d'essuie-glace en position de maintenance → ⓘ.
2. Pour soulever un bras d'essuie-glace, saisissez-le **uniquement** par la fixation du balai d'essuie-glace.

Placez à nouveau les bras d'essuie-glace sur le pare-brise avant de prendre la route ! Le contact étant mis, abaissez brièvement le levier d'essuie-glace pour ramener les bras d'essuie-glace dans leur position initiale.

AVERTISSEMENT

Afin d'éviter tout endommagement du capot avant, du pare-brise et des bras d'essuie-glace :

- Soulevez les bras d'essuie-glace uniquement en position de maintenance.
- Ramenez toujours les bras d'essuie-glace sur le pare-brise avant de prendre la route. ◁

Nettoyage et remplacement des balais d'essuie-glace

Les balais d'essuie-glace de première monte sont enduits d'une couche de graphite. La couche de graphite permet au balai d'essuie-glace de glisser en silence sur la

2KF012740AB

glace. Si elle est endommagée, la couche de graphite augmente, entre autres, le niveau sonore du balayage sur la glace.

Contrôlez régulièrement l'état des balais d'essuie-glace. Dans le cas d'un **broutement des balais d'essuie-glace**, remplacez-les s'ils sont endommagés ou nettoyez-les s'ils sont encrassés → ⓘ.

Il est conseillé de remplacer immédiatement des balais d'essuie-glace endommagés. Les balais d'essuie-glace sont disponibles auprès d'un atelier spécialisé agréé.

Nettoyage des balais d'essuie-glace

1. Avant de les soulever, amenez les balais d'essuie-glace en position de maintenance.
2. Pour soulever un bras d'essuie-glace, saisissez-le **uniquement** par la fixation du balai d'essuie-glace.
3. Nettoyez avec précaution les balais d'essuie-glace à l'aide d'une éponge humide → ⓘ.
4. Posez les bras d'essuie-glace avec précaution sur le pare-brise.

Remplacement des balais d'essuie-glace avant

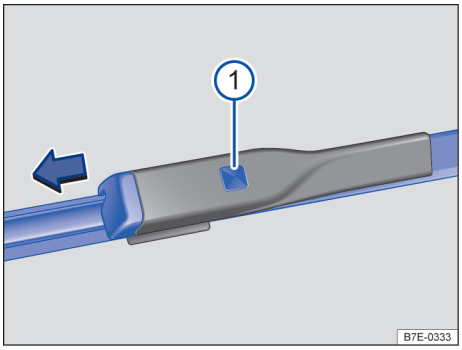

Fig. 169 Sur le pare-brise : remplacement des balais d'essuie-glace avant

① Touche de déverrouillage

1. Avant de les soulever, amenez les balais d'essuie-glace en position de maintenance.
2. Pour soulever un bras d'essuie-glace, saisissez-le **uniquement** par la fixation du balai d'essuie-glace.
3. Maintenez la touche de déverrouillage enfoncée et retirez simultanément le balai d'essuie-glace dans le sens de la flèche → fig. 169 ①.
4. Insérez un balai d'essuie-glace neuf **de longueur et d'exécution identiques** sur le bras d'essuie-glace jusqu'à ce qu'il s'encliquette.
5. Posez les bras d'essuie-glace avec précaution sur le pare-brise.

Remplacement du balai d'essuie-glace arrière

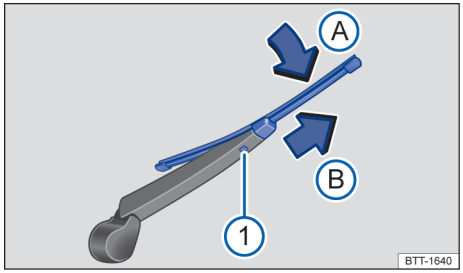

Fig. 170 À l'arrière du véhicule : remplacement du balai d'essuie-glace arrière

① Touche de déverrouillage

1. Pour soulever un bras d'essuie-glace, saisissez-le **uniquement** par la fixation du balai d'essuie-glace.
2. Soulevez et rabattez le bras d'essuie-glace.
3. Maintenez enfoncée la touche de déverrouillage → fig. 170 ①.
4. Basculez le balai d'essuie-glace en direction du bras d'essuie-glace → fig. 170 Ⓐ et retirez-le en même temps dans le sens de la flèche Ⓑ. Il se peut que vous deviez exercer pour cela une force relativement importante.
5. Insérez un balai d'essuie-glace neuf **de longueur et d'exécution identiques** sur le bras d'essuie-glace dans le sens opposé à la flèche → fig. 170 Ⓑ jusqu'à ce qu'il s'encliquette. Lors de cette opé-

ration, le balai d'essuie-glace doit se trouver en position déployée Ⓐ.

6. Posez le bras d'essuie-glace avec précaution sur la glace arrière.

⚠ MISE EN GARDE

S'ils sont usés ou sales, les balais d'essuie-glace réduisent la visibilité et augmentent le risque d'accidents et de blessures graves.

- Remplacez toujours les balais d'essuie-glace lorsqu'ils sont endommagés ou usés et s'ils ne nettoient plus correctement les glaces.

AVERTISSEMENT

Des balais d'essuie-glaces endommagés ou encrassés peuvent rayer les glaces.

- Évitez les nettoyants contenant des solvants, les éponges dures et autres objets à arêtes vives qui risquent d'endommager la couche de graphite lors du nettoyage des balais d'essuie-glace.
- Ne nettoyez pas les glaces avec du dissolvant pour vernis à ongles, du diluant ou des produits similaires. ◁

Remplacement des ampoules

Entrée en matière

Avant de procéder au remplacement de l'ampoule, vérifiez si l'ampoule défaillante est une ampoule à incandescence, une ampoule à décharge ou un feu à DEL. En général, vous pouvez remplacer les ampoules vous-même. Si, selon le modèle et l'équipement, l'éclairage extérieur fait appel à la technologie DEL, le remplacement des feux à DEL ou de diodes électroluminescentes individuelles ne peut pas être effectué par vos soins. La défaillance de certaines diodes électroluminescentes peut être l'indice d'une défaillance d'autres diodes électroluminescentes. Dans ce cas, faites contrôler les feux dans un atelier spécialisé agréé et faites-les remplacer si nécessaire.

Il est recommandé de toujours avoir à disposition dans le véhicule les ampoules de rechange nécessaires à la sécurité routière.

Les ampoules de rechange sont disponibles dans un atelier spécialisé agréé. Dans certains pays, la loi prescrit d'avoir toujours ces ampoules de rechange à bord du véhicule.

Il peut s'avérer illégal de conduire si les ampoules de l'éclairage extérieur sont défaillantes.

Spécification supplémentaire concernant les ampoules

Certaines ampoules des projecteurs ou des feux arrière peuvent présenter des spécifications de première monte différentes de celles des ampoules classiques. La désignation correspondante est inscrite sur le culot de l'ampoule ou sur le bulbe de verre.

⚠ MISE EN GARDE

Des accidents peuvent avoir lieu lorsque la route n'est pas suffisamment éclairée et que le véhicule est difficilement, voire pas du tout visible par d'autres usagers de la route.

⚠ MISE EN GARDE

Un changement non conforme des ampoules peut entraîner des accidents ainsi que des blessures graves.

- Avant toute intervention dans le compartiment-moteur, lisez les avertissements et tenez-en compte → page 343. Le compartiment-moteur de tout véhicule est une zone dangereuse qui peut provoquer des blessures graves !
- Veuillez noter que les ampoules halogènes sont sous pression et peuvent éclater lors de leur remplacement.
- Ne remplacez l'ampoule correspondante que lorsqu'elle est complètement refroidie.
- N'effectuez jamais de remplacement de l'ampoule si vous n'êtes pas familiarisé avec les opérations nécessaires. En cas de doute, confiez les travaux nécessaires à un atelier spécialisé agréé.
- Ne touchez pas le bulbe de verre de l'ampoule avec les doigts. Les empreintes digitales laissées sur l'ampoule s'évaporent sous l'effet de la chaleur dégagée par l'ampoule allumée et « ternissent » le réflecteur.

2KF012740AB

- Les boîtiers de projecteurs situés dans le compartiment avant ainsi que les boîtiers des blocs de feux arrière comportent des pièces à arêtes vives. Protégez-vous les mains lors du remplacement de l'ampoule.

AVERTISSEMENT

Si, après le remplacement d'une ampoule, vous n'avez pas monté correctement le cache en caoutchouc ou les capuchons en plastique du boîtier de projecteur, l'équipement électrique risque d'être endommagé, notamment en cas d'infiltration d'eau. ◁

Informations relatives au remplacement des ampoules

Tenez compte des ⚠ et ⓘ au début de ce chapitre, à la page 325.

Effectuez toujours les opérations suivantes dans l'ordre indiqué pour procéder au changement d'une ampoule → ⚠ :

1. Garez le véhicule en toute sécurité sur une surface plane et solide, à une distance sûre de la circulation.
2. Actionnez le frein de parking.
3. Extinction des feux.
4. Amenez le levier des clignotants et de l'inverseur-codes en position neutre.
5. *Sur les véhicules à transmission automatique*Amenez le levier sélecteur en position **P**.
6. Coupez le contact.
7. *Sur les véhicules avec boîte mécanique*Passez une vitesse.
8. Laissez l'éclairage d'orientation s'éteindre → page 122, *Fonctions Retour chez soi et Départ de chez soi (éclairage d'orientation)*.
9. Laissez refroidir les ampoules correspondantes.
10. Vérifiez si vous remarquez un fusible grillé.
11. Remplacez l'ampoule concernée en vous conformant aux instructions. Une ampoule défectueuse ne doit être remplacée que par une ampoule neuve de même version. La désignation correspondante est inscrite sur le culot de l'ampoule ou sur le bulbe de verre.
12. Ne touchez jamais le bulbe de verre de l'ampoule avec les doigts. L'empreinte digitale ainsi laissée s'évaporerait sous l'effet de la chaleur dégagée par l'ampoule allumée et se déposerait sur le réflecteur, ce qui diminuerait la puissance d'éclairage du projecteur.
13. Après avoir changé une ampoule, vérifiez son fonctionnement. Si l'ampoule ne s'allume pas, il se peut qu'elle ne soit pas correctement mise en place, qu'elle soit de nouveau défaillante ou que le connecteur soit mal branché.
14. Après chaque remplacement d'ampoule à l'avant du véhicule, faites contrôler les réglages des projecteurs dans un atelier spécialisé agréé.

MISE EN GARDE

Ces instructions sont importantes pour votre propre sécurité. La non-observation risque de provoquer des accidents et des blessures graves.

- Effectuez toujours les opérations indiquées et respectez les consignes de sécurité générales applicables.

AVERTISSEMENT

Pour éviter tout endommagement de la peinture ou d'une autre pièce du véhicule, tenez compte des points suivants :

- Retirez et placez toujours les ampoules avec précaution. ◁

Remplacement des ampoules du projecteur

Tenez compte des ⚠ et ⓘ au début de ce chapitre, à la page 325.

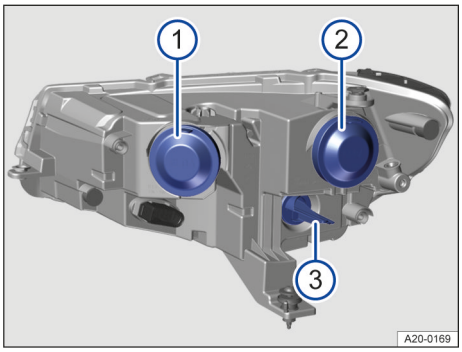

Fig. 171 Dans le compartiment-moteur : caches à l'arrière du projecteur droit

① Capuchon d'obturation pour feux de route et feux de jour.
② Capuchon d'obturation pour feu de croisement.
③ Capuchon d'obturation pour clignotant.

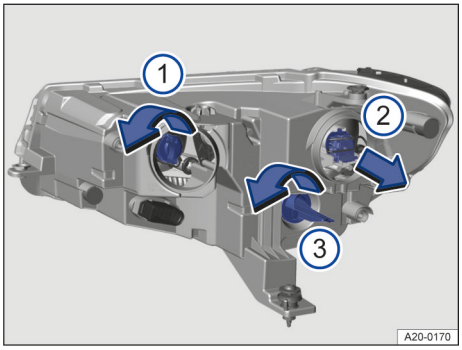

Fig. 172 Dans le compartiment-moteur : remplacement des ampoules du projecteur droit

① Ampoule pour feux de route et feux de jour
② Ampoule pour feu de croisement
③ Ampoule de clignotant

Pour remplacer l'ampoule, il n'est pas nécessaire de déposer le projecteur avant.

ⓘ Les figures montrent le projecteur droit. L'architecture du projecteur gauche est symétriquement opposée

ⓘ Les projecteurs avant étant disponibles dans plusieurs versions, il se peut que l'emplacement et la version des caches, des porte-ampoules et des ampoules diffèrent de ceux représentés sur les figures.

ⓘ Le remplacement des LED pour les feux de jour à LED n'est pas possible. Rendez-vous dans un atelier spécialisé agréé.

Remplacer les ampoules pour les feux de route et les feux de jour

Effectuez les opérations uniquement dans l'ordre indiqué :

1. Tenez compte de la liste de contrôle et effectuez les opérations → page 326.
2. Ouvrez le capot avant.
3. Retirez le cache en caoutchouc → fig. 171 ① au dos du projecteur.
4. Faites tourner le porte-ampoule → fig. 172 ① dans le sens de la flèche jusqu'en butée et extrayez-le vers l'arrière.
5. Remplacez l'ampoule défectueuse par une ampoule neuve de même modèle. Si nécessaire, enfoncez le verrouillage du porte-ampoule et retirez tout droit l'ampoule du porte-ampoule.
6. Placez le porte-ampoule → fig. 172 ① dans le projecteur, puis tournez-le dans le sens inverse de la flèche jusqu'en butée.
7. Placez le cache en caoutchouc → fig. 171 ① au dos du projecteur.
8. Fermez le capot avant.

Remplacement de l'ampoule pour feu de croisement

Effectuez les opérations uniquement dans l'ordre indiqué :

1. Tenez compte de la liste de contrôle et effectuez les opérations → page 326.

2KF012740AB

2. Ouvrez le capot avant.
3. Retirez le cache en caoutchouc → fig. 171 ② au dos du projecteur.
4. Extrayez le porte-ampoule → fig. 172 ② dans le sens de la flèche.
5. Remplacez l'ampoule défectueuse par une ampoule neuve de même modèle. Si nécessaire, enfoncez le verrouillage du porte-ampoule et retirez tout droit l'ampoule du porte-ampoule.
6. Placez le porte-ampoule → fig. 172 ② dans le projecteur et enfoncez-le dans le sens inverse de la flèche.
7. Placez le cache en caoutchouc → fig. 171 ② au dos du projecteur.
8. Fermez le capot avant.

Remplacement de l'ampoule de clignotant

Effectuez les opérations uniquement dans l'ordre indiqué :

1. Tenez compte de la liste de contrôle et effectuez les opérations → page 326.
2. Ouvrez le capot avant.
3. Faites tourner le porte-ampoule → fig. 172 ③ dans le sens de la flèche jusqu'en butée et extrayez-le vers l'arrière.
4. Remplacez l'ampoule défectueuse par une ampoule neuve de même modèle. Si nécessaire, enfoncez le verrouillage du porte-ampoule et retirez tout droit l'ampoule du porte-ampoule.
5. Placez le porte-ampoule → fig. 172 ③ dans le projecteur, puis tournez-le dans le sens inverse de la flèche jusqu'en butée.
6. Fermez le capot avant. ◁

Remplacement des ampoules dans le bloc de feux arrière

Tenez compte des ⚠ et ⓘ au début de ce chapitre, à la page 325.

Dépose du bloc de feux arrière

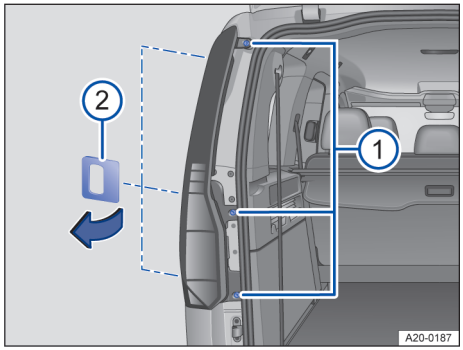

Fig. 173 À l'arrière du véhicule, côté gauche : retrait du boîtier des lampes

① Vis
② Outil

Effectuez les opérations uniquement dans l'ordre indiqué :

1. Tenez compte de la liste de contrôle et effectuez les opérations → page 326.
2. Ouvrez le capot arrière.
3. Retirez l'outillage de bord du rangement.
4. Dévissez trois vis avec un tournevis → fig. 173 ①. Utilisez une lame de rechange adaptée si nécessaire.
5. Utilisez l'outil → fig. 173 ② pour faire levier du haut vers le bas afin de sortir le boîtier des lampes de son support.

Remplacement des ampoules

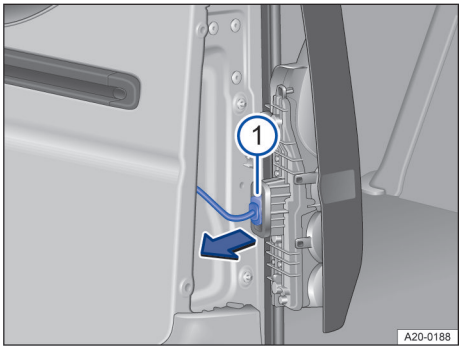

Fig. 174 Sur le bloc de feux arrière : débranchement du connecteur

① Connecteur

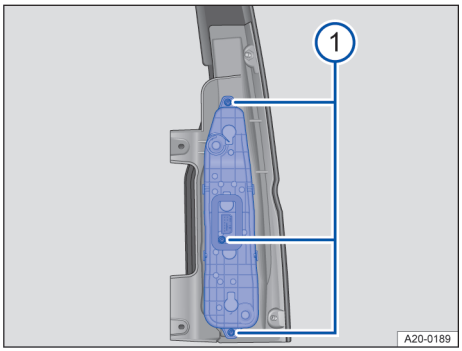

Fig. 175 Sur le bloc de feux arrière : retrait du porte-ampoule

① Vis

Effectuez les opérations uniquement dans l'ordre indiqué :

1. Débranchez le connecteur dans le sens de la flèche → fig. 174 ①.
2. Dévissez trois vis avec le tournevis → fig. 175 ①. Utilisez une lame de rechange adaptée si nécessaire.
3. Retirez le porte-ampoule → fig. 175.
4. Remplacez les ampoules défectueuses par une ampoule de même modèle.

Repose du bloc de feux arrière

Effectuez les opérations uniquement dans l'ordre indiqué :

1. Mettez en place avec précaution le porte-ampoules dans le bloc de feux arrière → fig. 175.
2. Vissez fermement le porte-ampoules à l'aide des trois vis sur le bloc de feux arrière → fig. 175 ①.
3. Vérifiez que le porte-ampoule est installé correctement et bien en place.
4. Rebranchez la fiche de raccordement sur le porte-ampoule → fig. 174 ①.
5. Introduisez le bloc de feux arrière dans l'ouverture de la carrosserie et poussez-le avec précaution dans son support → fig. 173.
6. Vissez fermement les vis de fixation → fig. 173 ①.
7. Vérifiez que le bloc de feux arrière est installé correctement et bien en place.
8. Fermez le capot arrière. ◁

Remplacement de l'ampoule de clignotant latéral

🕮 Tenez compte des ⚠ et ⓘ au début de ce chapitre, à la page 325.

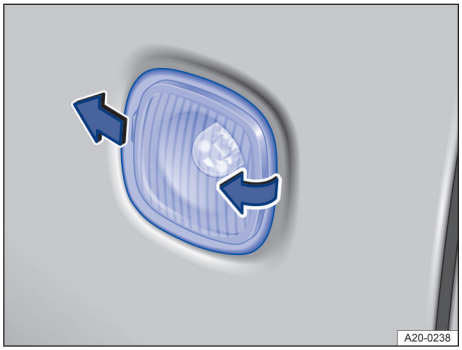

Fig. 176 Sur le côté du véhicule : dépose de l'ampoule de clignotant latéral

2KF012740AB

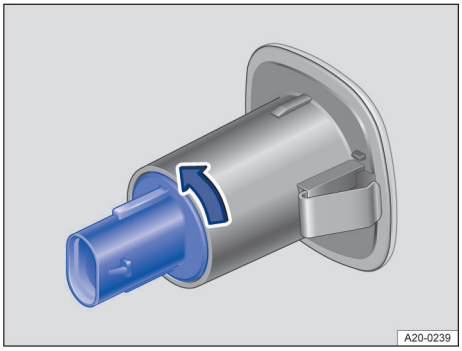

Fig. 177 Remplacement de l'ampoule de clignotant latéral

Effectuez les opérations uniquement dans l'ordre indiqué :

1. Tenez compte de la liste de contrôle et effectuez les opérations → page 326.
2. Poussez le clignotant latéral dans le sens de la marche et faites basculer la partie arrière de l'ampoule pour l'extraire → fig. 176.
3. Soulevez le clignotant latéral pour l'extraire de la carrosserie.
4. Faites tourner le porte-ampoule dans le sens de la flèche et retirez l'ampoule du boîtier vers l'arrière → fig. 177.
5. Retirez tout droit l'ampoule du porte-ampoule.
6. Remplacez l'ampoule défectueuse par une ampoule neuve de même modèle.
7. Remettez le porte-ampoule en place dans le boîtier, puis tournez-le dans le sens inverse de la flèche, jusqu'en butée → fig. 177.
8. Insérez l'ampoule de clignotant latéral avec l'agrafe-ressort avant dans la carrosserie puis poussez-la contre la force du ressort dans le sens de la marche pour encliqueter la partie arrière de l'ampoule dans la carrosserie. ◁

Remplacement des fusibles

Entrée en matière

En raison du perfectionnement permanent du véhicule, de l'affectation des fusibles en fonction de l'équipement et de la protection de plusieurs consommateurs électriques par un fusible commun, il n'est pas possible de fournir une vue d'ensemble complète des emplacements des fusibles au moment de l'impression. Des informations détaillées sur l'affectation des fusibles sont disponibles auprès de votre concessionnaire agréé.

En principe, plusieurs consommateurs électriques peuvent être protégés par un même fusible. À l'inverse, il peut y avoir plusieurs fusibles pour un même consommateur.

Ne remplacez les fusibles que lorsque la source de l'anomalie a été supprimée. Si un fusible neuf grille de nouveau après peu de temps, faites vérifier l'équipement électrique dans un atelier spécialisé agréé.

⚠ MISE EN GARDE

Un équipement électrique sous haute tension peut causer des décharges électriques, des brûlures graves et des blessures mortelles !

- Ne touchez jamais aux câbles électriques du système d'allumage.
- Évitez les courts-circuits dans l'équipement électrique.

⚠ MISE EN GARDE

L'utilisation de fusibles inappropriés, la réparation de fusibles et le pontage d'un circuit électrique sans fusibles peuvent causer un incendie et entraîner des blessures graves.

- Ne posez jamais de fusibles qui possèdent une protection par fusibles plus élevée.
- Ne remplacez les fusibles que par des fusibles de même ampérage et taille. Veillez à ce que la couleur et les inscriptions soient identiques à celles du fusible défectueux.
- Ne réparez jamais les fusibles.

- Ne remplacez jamais un fusible par une bande de métal, un trombone ou un objet semblable.

AVERTISSEMENT

Pour éviter tout endommagement sur l'équipement électrique, coupez toujours le contact, éteignez l'éclairage, désactivez tous les consommateurs électriques avant de remplacer un fusible.

- Assurez-vous que le contact ne peut pas être mis lors du remplacement d'un fusible.

AVERTISSEMENT

Si vous remplacez un fusible défectueux par un fusible de plus forte intensité, cela risque de causer des dégâts également en un autre point de l'équipement électrique.

AVERTISSEMENT

La présence d'humidité ou de saleté dans la boîte à fusibles peut entraîner un endommagement de l'équipement électrique.

- Protégez les boîtes à fusibles ouvertes contre toute pénétration d'humidité et de saletés.

AVERTISSEMENT

Toute manipulation non conforme de la boîte à fusibles peut endommager le véhicule.

- Déposez avec précaution les couvercles des boîtes à fusibles et reposez-les correctement.

Le véhicule comporte d'autres fusibles que ceux indiqués dans ce chapitre. Ils doivent être remplacés uniquement dans un atelier spécialisé. ◁

Fusibles dans le tableau de bord

Tenez compte des ⚠ et ⓘ au début de ce chapitre, à la page 330.

Véhicules à direction à gauche : ouverture de la boîte à fusibles dans le tableau de bord

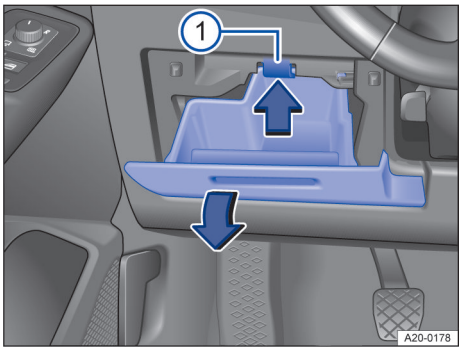

Fig. 178 Cache de la boîte à fusibles dans le tableau de bord : véhicules à direction à gauche, à gauche du volant

① Ergot de fixation

1. Ouvrez le rangement et videz-le si nécessaire → fig. 178.
2. Poussez l'ergot de fixation vers le haut dans le sens de la flèche tout en continuant d'ouvrir et de retirer le rangement dans le sens de la flèche jusqu'à ce que le porte-fusible soit accessible → fig. 178 ①.
3. Pour la repose, poussez le rangement dans les logements du tableau de bord jusqu'à ce qu'il s'encliquette des deux côtés de manière audible.
4. Fermez le rangement.

2KF012740AB

Véhicules à direction à droite : ouverture de la boîte à fusibles dans le tableau de bord

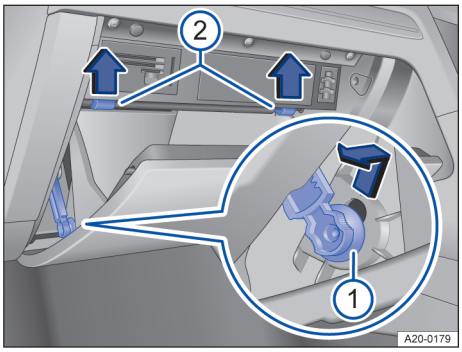

Fig. 179 Cache de la boîte à fusibles dans le tableau de bord : véhicules à direction à droite, côté passager (schéma de principe)

① Élément de freinage
② Ergot de butée

1. Ouvrez la boîte à gants et videz-la si nécessaire → fig. 179.
2. Poussez l'élément de freinage vers le haut dans l'ouverture du support et extrayez-le par le côté → fig. 179 ①.
3. Poussez l'ergot de butée vers le haut dans le sens de la flèche tout en continuant d'ouvrir le rangement → fig. 179 ②.
4. Pour la repose, positionnez le rangement. Insérez l'élément de freinage dans l'ouverture du support et enfoncez-le vers le bas jusqu'à ce qu'il s'encliquette. Poussez le rangement avec précaution vers l'avant au-delà du point de résistance des ergots de butée → fig. 179 ②. ◁

Tableau des fusibles dans le tableau de bord

📖 Tenez compte des ⚠ et ⓘ au début de ce chapitre, à la page 330.

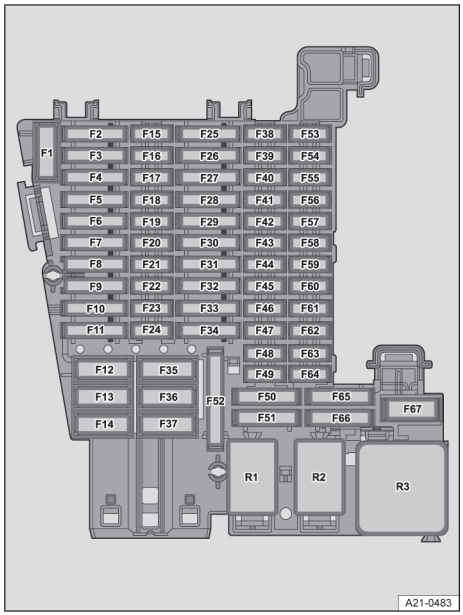

Fig. 180 Dans le tableau de bord : affectation des fusibles

Le tableau indique l'emplacement des fusibles des consommateurs importants pour le conducteur. La colonne gauche du tableau indique l'emplacement des fusibles ; les autres colonnes indiquent la version du fusible, l'intensité du courant et le consommateur protégé.

En fonction du marché et de l'équipement du véhicule, les numéros de fusibles et les emplacements sont susceptibles d'être différents de ceux indiqués dans le tableau. Pour connaître l'affectation exacte des fusibles, adressez-vous à un concessionnaire agréé si nécessaire.

Emplacement → fig. 180 :

F6 **30 ampères, ATO®**, éclairage intérieur

F7 **30 ampères, ATO®**, chauffage de siège

F8 **25 ampères, ATO®**, calculateur pour véhicules spéciaux (en fonction de l'équipement)

F12 **40 ampères, MAXI+®**, éclairage extérieur droit

F13 **40 ampères, MAXI+®**, verrouillage centralisé

F20 **7,5 ampères, MINI®**, téléphone

F30 **20 ampères, ATO®**, équipements d'infodivertissement

F35 **40 ampères, MAXI+®**, éclairage extérieur gauche

F36 **40 ampères, MAXI+®**, régulateur de soufflante d'air frais

F40 **7,5 ampères, MINI®**, alarme antivol

F42 **7,5 ampères, MINI®**, commande des vitesses de la boîte automatique

F43 **10 ampères, MINI®**, bloc de commande de la climatisation ou du système de chauffage et de ventilation, relais du dégivrage de glace arrière

F44 **7,5 ampères, MINI®**, commande d'éclairage des feux de croisement, détecteur de pluie et de luminosité, frein de parking

F46 **7,5 ampères, MINI®**, afficheur, élément de commande du système d'infodivertissement

F52 **20 ampères, ATO®**, allume-cigare, prises de courant (tenir compte de la position de montage, le fusible est placé en usine sur le **plus permanent**)

F66 **15 ampères, ATO®**, essuie-glace arrière

F67 **30 ampères, MAXI+®**, dégivrage de glace arrière

Emplacements sur les véhicules équipés d'un dispositif d'attelage de première monte → fig. 180 :

F3 **25 ampères, ATO®**, calculateur de remorque gauche

F11 **15 ampères, ATO®**, calculateur de remorque

F29 **15 ampères, ATO®**, câble de recharge de la remorque

F31 **25 ampères, ATO®**, calculateur de remorque droit

Les lève-glaces électriques et les sièges électriques peuvent être protégés par des **coupe-circuits automatiques** qui se réactivent automatiquement au bout de quelques secondes lorsque la surcharge est éliminée, par exemple en cas de glaces gelées. ◁

Fusibles dans le compartiment-moteur

Tenez compte des ⚠ et ⓘ au début de ce chapitre, à la page 330.

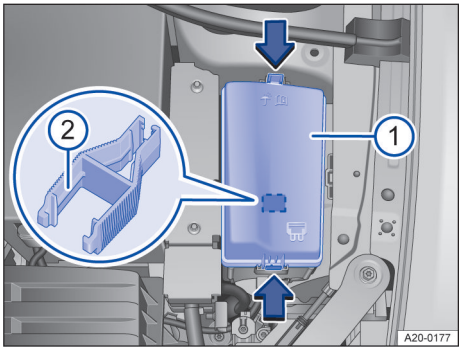

Fig. 181 Dans le compartiment-moteur : boîte à fusibles avec pince en plastique

① Boîte à fusibles
② Pince en plastique

Ouverture et fermeture de la boîte à fusibles dans le compartiment-moteur

1. Ouvrez le capot avant.
2. Poussez les dispositifs de verrouillage dans le sens des flèches → fig. 181 pour déverrouiller le cache de la boîte à fusibles → fig. 181 ①.
3. Retirez le cache par le haut.
4. Pour la repose, placez le cache sur la boîte à fusibles et poussez-le vers le bas jusqu'à ce que le cache s'encliquette des deux côtés de manière audible.

Une pince en plastique servant à retirer les fusibles peut se trouver dans la boîte à fusibles → fig. 181 ②. ◁

2KF012740AB

Tableau des fusibles dans le compartiment-moteur

Tenez compte des ⚠ et ⓘ au début de ce chapitre, à la page 330.

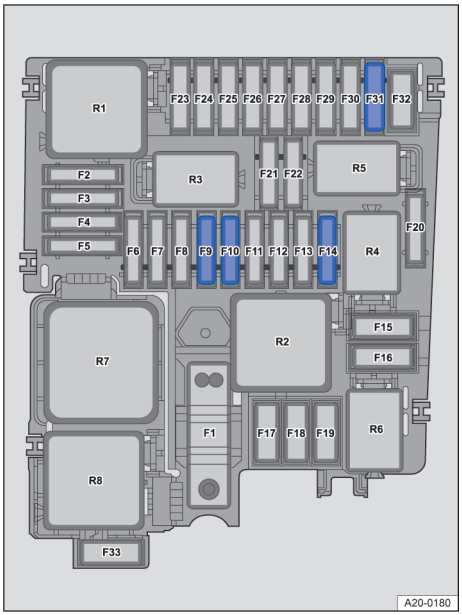

Fig. 182 Dans le compartiment-moteur : emplacements des fusibles

Le tableau indique l'emplacement des fusibles des consommateurs importants pour le conducteur. La colonne gauche du tableau indique l'emplacement des fusibles ; les autres colonnes indiquent la version du fusible, l'intensité du courant et le consommateur protégé.

En fonction du marché et de l'équipement du véhicule, les numéros de fusibles et les emplacements sont susceptibles d'être différents de ceux indiqués dans le tableau. Pour connaître l'affectation exacte des fusibles, adressez-vous à un concessionnaire agréé si nécessaire.

Emplacement → fig. 182 :

F9 **15 ampères, ATO®**, avertisseur sonore.

F10 **30 ampères, ATO®**, essuie-glaces avant.

F31 **7,5 ampères, ATO®**, capteur de feux stop.

Emplacements sur les véhicules équipés d'un système de chauffage et de ventilation stationnaire de première monte → fig. 182 :

F14 **20 ampères, ATO®**, chauffage stationnaire.

◁

Remplacement des fusibles grillés

Tenez compte des ⚠ et ⓘ au début de ce chapitre, à la page 330.

Préparatifs

1. Coupez le contact, éteignez l'éclairage et désactivez tous les consommateurs électriques.

Détection des fusibles grillés

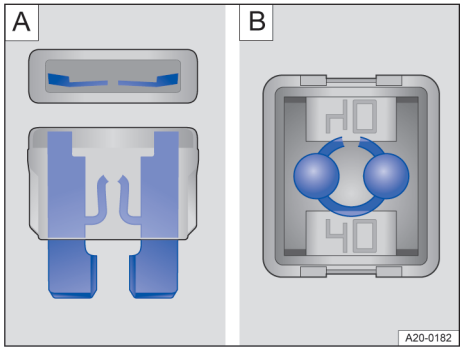

Fig. 183 Fusible grillé : A fusible enfichable plat, B fusible-bloc

1. Éclairez le fusible à l'aide d'une lampe de poche.

Un fusible grillé est reconnaissable à la bande de métal fondu visible par le haut et le côté du boîtier transparent → fig. 183.

Versions des fusibles

— Fusible enfichable plat standard (ATO®)

— Petit fusible enfichable plat (MINI®)

— Gros fusible enfichable plat (MAXI® ou MAXI+®).

Repère-couleur des fusibles

Fusibles (ATO® – MINI® – MAXI® ou MAXI+®)

Coloris Intensité

Noir 1 ampères
Mauve 3 ampères
Orange 5 ampères
Marron 7,5 ampères
Rouge 10 ampères
Bleu 15 ampères
Jaune 20 ampères
Blanc ou transparent 25 ampères
Vert 30 ampères
Vert clair 40 ampères

Remplacement d'un fusible

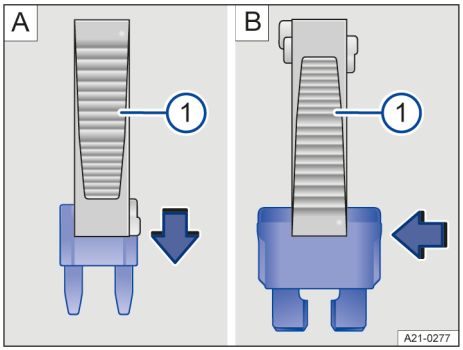

Fig. 184 Extraction ou mise en place du fusible (schéma de principe)

① Pince en plastique

1. Si nécessaire, retirez la pince en matière plastique → fig. 184 ① du cache de la boîte à fusibles concernée.
2. Pour les *petits fusibles*, saisissez-les par le haut à l'aide de la pince en plastique → fig. 184 A ①, pour les *fusibles de plus grande taille*, faites glisser latéralement la pince en plastique sur le fusible pour le saisir → fig. 184 B ①.
3. Retirez le fusible.
4. Si le fusible est grillé, remplacez-le par un fusible neuf de même intensité (même couleur et mêmes inscriptions) et de même taille → ⓘ.
5. Remettez le cache en place.

AVERTISSEMENT

Si vous remplacez un fusible défectueux par un fusible de plus forte intensité, cela risque de causer des dégâts en un autre point de l'équipement électrique. ◁

Démarrage de fortune

Entrée en matière

Pour des raisons techniques, le véhicule ne doit pas être démarré par remorquage → ⓘ.

Si le moteur ne démarre pas lorsque la batterie 12 V est déchargée, vous pouvez utiliser la batterie 12 V d'un autre véhicule pour démarrer.

Le démarrage de fortune nécessite un câble de démarrage adapté. La section du câble de démarrage utilisé par le véhicule fournissant le courant ne doit pas être inférieure aux valeurs suivantes.

— *Véhicules avec moteur à essence :* pour effectuer un démarrage de fortune sur un véhicule dont la batterie 12 V est déchargée, la section du câble de démarrage doit être d'au moins 25 mm² (0,038 po²).
— *Véhicules avec propulsion électrique ou hybride :* pour effectuer un démarrage de fortune sur un véhicule dont la batterie 12 V est déchargée, la section du câble de démarrage doit être d'au moins 25 mm² (0,038 po²).
— *Véhicules à moteur diesel :* pour effectuer un démarrage de fortune sur un véhicule dont la batterie 12 V est déchargée, la section du câble de démarrage doit être d'au moins 35 mm² (0,054 po²).

MISE EN GARDE

Une utilisation impropre des câbles de démarrage ainsi qu'un démarrage de fortune mal effectué peuvent entraîner l'explosion de la batterie et causer des blessures graves. Pour réduire le risque d'explosion de la batterie, tenez compte des points suivants :

2KF012740AB

- Avant toute intervention sur la batterie 12 V, lisez les avertissements et les consignes de sécurité et tenez-en toujours compte → page 358.
- La batterie fournissant le courant doit avoir la même tension (12 volts) et environ la même capacité que la batterie 12 V déchargée. Les données relatives à la capacité se trouvent dans les indications figurant sur la batterie du véhicule.
- Les deux véhicules ne doivent pas être en contact, sinon le courant risque de circuler dès le raccordement des bornes positives.
- N'intervertissez jamais la borne positive avec la borne négative et ne raccordez jamais les câbles de démarrage de manière incorrecte.
- Utilisez uniquement des câbles de démarrage avec des pinces totalement isolées.
- Disposez les câbles de démarrage de sorte qu'ils n'entrent jamais en contact avec des pièces en rotation dans le compartiment-moteur.
- Respectez la notice d'utilisation du fabricant du câble de démarrage.
- Respectez la notice d'utilisation du véhicule qui fournit le courant pour le démarrage de fortune.

⚠ MISE EN GARDE

Un mélange de gaz détonant hautement explosif se forme dans la batterie 12 V lors d'un démarrage de fortune.

- Tenez toujours le feu, les étincelles, les flammes nues et les cigarettes allumées à l'écart de la batterie 12 V.
- N'utilisez jamais de téléphone mobile pendant que vous branchez et débranchez les câbles de démarrage.

AVERTISSEMENT

Une batterie 12 V déchargée peut déjà geler à des températures avoisinant 0 °C (+32 °F).

- Ne rechargez jamais une batterie 12 V gelée, même après son dégel.
- Remplacez systématiquement une batterie 12 V gelée, même après son dégel.

AVERTISSEMENT

Le démarrage du véhicule par remorquage peut entraîner des dommages sur le véhicule.

- Procédez au démarrage de fortune du véhicule. ◁

Prise de démarrage de fortune (raccord à la masse)

Tenez compte des ⚠ et ⓘ au début de ce chapitre, à la page 335.

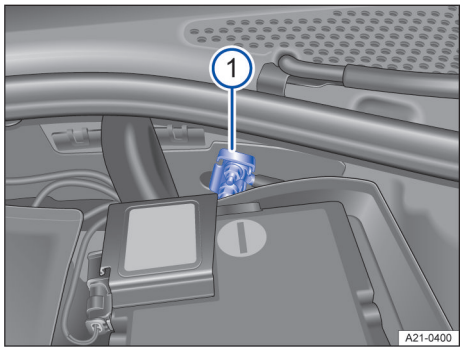

Fig. 185 Dans le compartiment-moteur : prise de démarrage (raccord à la masse)

① Prise de démarrage de fortune (raccord à la masse) servant à raccorder le câble de démarrage *noir*.

Fournissez et recevez le démarrage de fortune uniquement à l'aide de cette prise de démarrage de fortune (raccord à la masse) → fig. 185. ◁

Comment effectuer un démarrage de fortune

Tenez compte des ⚠ et ⓘ au début de ce chapitre, à la page 335.

La batterie 12 V déchargée doit être branchée correctement au réseau de bord.

Les véhicules ne doivent pas se toucher. Le courant risque sinon de circuler dès le raccordement des bornes positives.

Veillez à ce que les pinces crocodiles raccordées aient un contact métallique suffisant.

Respectez les consignes de démarrage de fortune figurant dans le Livre de Bord du véhicule tiers.

⚠ MISE EN GARDE

Un démarrage de fortune mal effectué peut entraîner une explosion de la batterie 12 V ainsi que des blessures graves. Pour réduire le risque d'explosion de la batterie 12 V, tenez compte des points suivants :

- Portez toujours des lunettes et gants de protection appropriés et ne vous penchez jamais au-dessus de la batterie 12 V.
- Branchez les câbles de raccord dans le bon ordre : d'abord le câble positif, puis le câble négatif.
- Ne branchez jamais le câble négatif sur des pièces du système d'alimentation en carburant ou sur les conduites de frein.
- Veillez à ce que les parties non isolées des pinces ne se touchent pas.
- Veillez à ce que le câble raccordé à la borne positive de la batterie 12 V n'entre pas en contact avec des pièces du véhicule conductrices de courant.
- Évitez toute décharge électrostatique dans la zone de la batterie 12 V. La formation d'étincelles pourrait entraîner l'inflammation du gaz oxhydrique s'échappant de la batterie 12 V.
- N'effectuez jamais un démarrage de fortune si la batterie 12 V est endommagée, gelée ou dégelée.

Branchement des câbles de démarrage

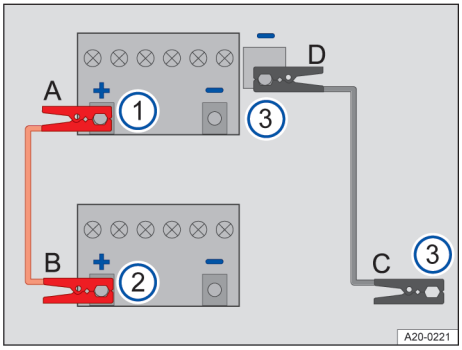

Fig. 186 Schéma de branchement des câbles de démarrage

① Véhicule avec batterie 12 V déchargée, bénéficiaire du démarrage de fortune.

② Véhicule avec batterie 12 V délivrant le courant de démarrage de fortune.

③ Raccord à la masse approprié : De préférence une prise de démarrage de fortune (raccord à la masse), une pièce métallique épaisse fermement vissée au bloc-cylindres ou le bloc-cylindres lui-même.

Respectez l'ordre de branchement des câbles de démarrage **A – B – C – D** → fig. 186.

Ne raccordez jamais le câble de démarrage *noir* sur la borne négative **–** de la batterie 12 V d'un véhicule. Le raccordement à la borne négative risque d'entraîner une mauvaise évaluation de l'état de la batterie 12 V à l'intérieur de l'électronique embarquée.

1. Coupez le contact sur les deux véhicules → page 153.
2. Retirez le cache de la borne positive de la batterie 12 V → fig. 186 ① → ⚠.
3. Raccordez une extrémité du câble de démarrage *rouge* **A** à la borne positive **+** de la batterie du véhicule dont la batterie 12 V est déchargée.
4. Raccordez l'autre extrémité du câble de démarrage *rouge* **B** à la borne positive **+** du véhicule fournissant le courant → fig. 186 ②.
5. Raccordez une extrémité du câble de démarrage *noir* **C** de préférence à une

2KF012740AB

prise de démarrage de fortune (raccord à la masse) ; sinon, branchez-la à une pièce métallique épaisse vissée sur le bloc-cylindres ou au bloc-cylindres lui-même du véhicule fournissant le courant → fig. 186 ③.

6. Sur le véhicule dont la batterie 12 V est déchargée, raccordez l'autre extrémité du câble de démarrage *noir* **D** de préférence à la prise de démarrage de fortune (raccord à la masse) ; sinon, raccordez-la à une pièce métallique épaisse fermement vissée sur le bloc-cylindres ou au bloc-cylindres lui-même → fig. 186 ③ → ⚠.
7. Disposez les câbles de démarrage de sorte qu'ils ne puissent pas être happés par les pièces en rotation dans le compartiment-moteur.

Démarrage du moteur

1. Démarrez le moteur du véhicule fournissant le courant et laissez-le tourner au ralenti.
2. Démarrez le moteur du véhicule dont la batterie 12 V est déchargée et attendez 2 à 3 minutes jusqu'à ce qu'il tourne « régulièrement ».

Si le moteur ne démarre pas, interrompez la procédure de démarrage au bout de 10 secondes et attendez environ 1 minute avant de recommencer. Si le moteur ne démarre toujours pas, adressez-vous à un spécialiste.

Débranchement des câbles de démarrage

1. Éteignez si nécessaire les feux de croisement avant de débrancher les câbles de démarrage.
2. Sur le véhicule dont la batterie 12 V est déchargée, mettez en marche la soufflante du système de chauffage et de ventilation ou du climatiseur et le dégivrage de glace arrière afin d'éliminer les pics de tension générés lors du débranchement.
3. Les moteurs tournant, débranchez les câbles de démarrage uniquement dans l'ordre **D – C – B – A** → fig. 186.
4. Installez le cache de la borne positive de la batterie 12 V.
5. Rendez-vous dans un atelier spécialisé agréé et faites contrôler la batterie 12 V. ◁

Remorquage

Entrée en matière

Le remorquage requiert un certain entraînement, en particulier si vous utilisez un câble de remorquage. Il est préférable que les deux conducteurs connaissent les particularités du remorquage. Il est préférable que les conducteurs inexpérimentés n'effectuent pas de remorquage.

Veillez en permanence à éviter les forces de traction non admissibles ainsi que les à-coups. En dehors des chaussées stabilisées, les éléments de fixation risquent toujours de subir une sollicitation excessive.

Respectez les prescriptions du Code de la route lors du remorquage.

Remorquage

Remorquage désigne la traction d'un véhicule, qui n'est pas en état de marche, par un autre véhicule.

Le véhicule peut être remorqué à l'aide d'une barre de remorquage ou d'un câble de remorquage. La boîte de vitesses n'est pas suffisamment graissée si le remorquage s'effectue à des vitesses élevées et sur une grande distance :

— La vitesse maximale autorisée pour le remorquage est de 50 km/h (30 mph).

— La distance maximale autorisée pour le remorquage est de 50 km (31 mi).

Le remorquage avec une barre est préférable pour ménager les véhicules et assurer la sécurité. C'est uniquement à défaut de barre de remorquage que vous pouvez utiliser un câble de remorquage.

Le câble de remorquage doit être élastique afin de ménager les deux véhicules. Utilisez un câble en fibres synthétiques ou un câble fabriqué dans un matériau présentant une élasticité similaire.

Remorquage par une dépanneuse

Si votre véhicule doit être soulevé par l'un de ses essieux pour le remorquage, cela doit s'effectuer uniquement sur les essieux suivants, en fonction de la combinaison boîte de vitesses/transmission :

Traction avant

Boîte mécanique Essieu avant

Boîte automatique Essieu avant

Transmission intégrale (4Motion)

Boîte mécanique Essieu avant

Boîte automatique Essieu avant

MISE EN GARDE

Le comportement du véhicule ainsi que l'efficacité de freinage se trouvent considérablement modifiés lorsque le véhicule est remorqué.

MISE EN GARDE

Ne remorquez jamais un véhicule privé de son alimentation électrique.

- *Sur les véhicules avec contact-démarreur*: ne retirez jamais la clé du véhicule du contact-démarreur pendant le remorquage. Le verrouillage mécanique de la colonne de direction ou le dispositif de blocage de la direction pourrait sinon s'enclencher subitement. Il vous est alors impossible de manœuvrer le véhicule. Cela peut entraîner des accidents, des blessures graves et la perte de contrôle du véhicule.
- *Sur les véhicules avec commutateur d'allumage par bouton-poussoir*: ne coupez jamais le contact avec le commutateur d'allumage par bouton-poussoir pendant le remorquage. Le verrouillage électronique de colonne de direction risque sinon de s'enclencher subitement. Il vous est alors impossible de manœuvrer le véhicule. Cela peut entraîner des accidents, des blessures graves et la perte de contrôle du véhicule.
- Si, lors du remorquage, le véhicule est privé de son alimentation électrique, interrompez immédiatement le remorquage et faites appel à un atelier spécialisé agréé.

AVERTISSEMENT

Le remorquage à l'aide d'un câble de remorquage ou d'une barre de remorquage peut causer des dommages au véhicule.

- Remorquez le véhicule avec précaution lorsque vous utilisez un câble ou une barre de remorquage.
- Dans la mesure du possible, faites transporter le véhicule en panne à l'aide d'une dépanneuse.

AVERTISSEMENT

Lorsque vous poussez le véhicule à la main, vous risquez d'endommager les feux arrière, les spoilers latéraux de la glace arrière ainsi que les grandes surfaces tôlées, et le becquet arrière pourrait se détacher.

- Lorsque vous poussez le véhicule, n'appuyez pas sur les feux arrière, les spoilers latéraux de la glace arrière, les grandes surfaces tôlées et le becquet arrière.

AVERTISSEMENT

La dépose et la repose du cache et de l'œillet de remorquage peuvent entraîner un endommagement du véhicule, par ex. de la peinture.

- Déposez et reposez avec précaution le cache et l'œillet de remorquage pour ne pas endommager le véhicule.

AVERTISSEMENT

Vous risquez d'endommager le véhicule en cas d'utilisation d'un œillet de remorquage non adapté.

- Pour le remorquage, utilisez toujours l'œillet de remorquage contenu dans l'outillage de bord de votre véhicule ou un œillet de remorquage adapté à votre véhicule. ◁

Tenez compte des conseils relatifs au remorquage

Tenez compte des ⚠ et ⓘ au début de ce chapitre, à la page 338.

Pendant le remorquage, le changement de direction peut être signalé sur le véhicule

2KF012740AB

remorqué bien que le signal de détresse soit activé. Actionnez à cet effet le levier des clignotants dans la direction souhaitée, le contact étant mis. Le signal de détresse s'interrompt pendant la durée de fonctionnement du clignotant. Dès que le levier des clignotants est de nouveau en position neutre, le signal de détresse est de nouveau activé automatiquement.

Quand votre véhicule ne doit-il pas être remorqué ?

Le véhicule ne doit pas être remorqué dans les situations suivantes :

— La batterie 12 V est déchargée.

— L'indication apparaissant sur l'afficheur du combiné des instruments ne fonctionne pas correctement.

— La distance de remorquage est supérieure à 50 km (env. 31 miles).

— *Sur les véhicules avec boîte mécanique*: sur un véhicule doté d'une boîte mécanique, l'embrayage ne peut pas être *entièrement* enfoncé et le point mort ne peut pas être enclenché.

— *Sur les véhicules à transmission automatique*: le levier sélecteur ne peut pas être amené en position neutre (position N).

— Le frein de parking ne peut pas être desserré.

— Le verrouillage de la colonne de direction ne peut pas être débloqué.

— La boîte de vitesses du véhicule est endommagée ou ne contient plus de lubrifiant.

— Lorsque la mobilité des roues ou le fonctionnement de la direction ne peuvent plus être assurés, par exemple à la suite d'un accident.

Si le véhicule ne peut pas être remorqué sur ses quatre roues pour l'une des raisons indiquées, faites appel à un atelier spécialisé agréé et faites transporter le véhicule sur une dépanneuse. ◁

Remorquage

Tenez compte des ⚠ et ⓘ au début de ce chapitre, à la page 338.

Fixez le câble ou la barre de remorquage uniquement aux points prévus à cet effet :

— Œillet de remorquage

— *Sur les véhicules avec boule d'attelage*: boule d'attelage

Préparatifs

— Veillez à ce que le câble de remorquage ne soit pas vrillé. Sinon, un œillet de remorquage risque de se dévisser pendant le remorquage.

— Mettez le contact et activez le signal de détresse sur les deux véhicules. Mais respectez, si nécessaire, toute disposition contraire en vigueur en la matière.

— Respectez les consignes de remorquage figurant dans le Manuel du conducteur du véhicule à remorquer.

Véhicule tracteur (à l'avant)

1. Ne commencez vraiment à rouler que lorsque le câble de remorquage est tendu.
2. Accélérez prudemment.
3. Évitez toute manœuvre de freinage et de conduite brusque.
4. *Sur les véhicules avec boîte mécanique*: embrayez de manière particulièrement souple au démarrage.

Véhicule tracté (à l'arrière)

Assurez-vous que le contact est mis afin que le volant ne soit pas bloqué et que vous puissiez actionner les clignotants et les essuie-glaces si nécessaire.

1. Désactivez le frein de parking.
2. Veillez à ce que le câble de remorquage soit toujours tendu.
3. *Sur les véhicules avec boîte mécanique*: désengagez le rapport.
4. *Sur les véhicules à transmission automatique*: amenez le levier sélecteur en position **N**.

Le servofrein et la direction assistée fonctionnent uniquement lorsque le moteur

tourne. Sinon, vous devez exercer une force nettement plus importante pour actionner la pédale de frein et pour braquer le volant.

⚠ MISE EN GARDE

Ne fixez jamais le câble de remorquage ou la barre de remorquage à des pièces de l'essieu ou du châssis. Ces pièces risqueraient d'être endommagées et de provoquer des accidents et des blessures graves.

- Faites appel à un spécialiste et faites transporter le véhicule sur une dépanneuse si nécessaire.

AVERTISSEMENT

Le véhicule ne peut être remorqué que si l'état de charge de la batterie 12 V est suffisant et qu'il est possible de desserrer le frein de parking et de débloquer le verrouillage de la colonne de direction. En cas de panne de courant ou de dysfonctionnement de l'équipement électrique, démarrez le moteur en effectuant un démarrage de fortune pour désactiver le frein de parking et débloquer le verrouillage de la colonne de direction. ◁

Montage de l'œillet de remorquage à l'arrière

Tenez compte des ⚠ et ⓘ au début de ce chapitre, à la page 338.

En fonction du pays et de l'équipement, le logement pour l'œillet de remorquage est situé derrière le cache du pare-chocs.

1. Vérifiez avant tout remorquage si un logement avec filetage à vis est présent pour l'œillet de remorquage.
2. Si tel n'est pas le cas, faites appel à un spécialiste et, si nécessaire, faites transporter le véhicule sur une dépanneuse.

Sur les *véhicules avec dispositif d'attelage de première monte* il n'existe pas de logement derrière le cache destiné à un œillet de remorquage à visser. Pour le remorquage, montez la boule d'attelage ou utilisez une boule d'attelage fixe → page 299.

AVERTISSEMENT

Les véhicules équipés d'un dispositif d'attelage de première monte doivent remorquer exclusivement avec une barre de remorquage spécialement adaptée pour être montée sur une boule d'attelage. Si vous utilisez une barre de remorquage non appropriée, vous risquez d'endommager la boule d'attelage et le véhicule.

- Utilisez plutôt un câble de remorquage.

Sur les *véhicules sans dispositif d'attelage de première monte*, la fixation destinée à l'œillet de remorquage à visser se trouve derrière un cache dans le pare-chocs arrière, côté droit → fig. 187.
Conservez toujours l'œillet de remorquage à bord du véhicule.

Respectez les consignes de conduite lors du remorquage → page 339.

Montage de l'œillet de remorquage à l'arrière

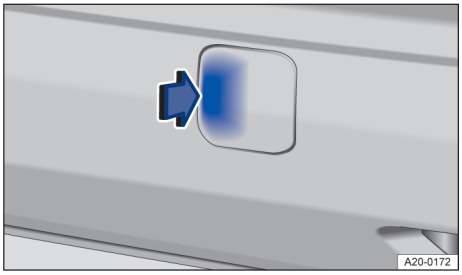

Fig. 187 Dans le pare-chocs arrière, côté droit : retrait du cache

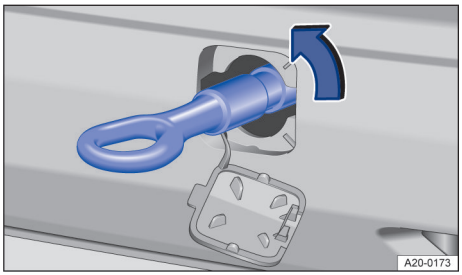

Fig. 188 Dans le pare-chocs arrière, côté droit : vissage de l'œillet de remorquage

1. Prenez l'œillet de remorquage dans l'outillage de bord.

2KF012740AB

2. Pour désolidariser le crantage du cache, appuyez sur la zone repérée du cache dans le sens de la flèche → fig. 187.
3. Retirez le cache et laissez-le pendre au véhicule.
4. Vissez l'œillet de remorquage aussi fermement que possible dans sa fixation en le tournant dans le sens de la flèche → fig. 188 → page 342. Utilisez un objet approprié permettant de visser complètement et fermement l'œillet de remorquage dans son logement.
5. Après le remorquage, dévissez l'œillet de remorquage en le tournant dans le sens inverse de la flèche.
6. Remettez le capuchon en place dans l'évidement approprié et enfoncez-le jusqu'à ce qu'il s'encliquette.
7. Nettoyez si nécessaire l'œillet de remorquage et remettez-le en place dans l'outillage de bord.

AVERTISSEMENT

L'œillet de remorquage doit toujours être vissé entièrement et fermement dans son logement. Sinon, l'œillet de remorquage risque de se détacher de la fixation lors du remorquage. ◁

Montage de l'œillet de remorquage à l'avant

Tenez compte des ⚠ et ⓘ au début de ce chapitre, à la page 338.

En fonction du pays et de l'équipement, le logement pour l'œillet de remorquage est situé derrière le cache du pare-chocs.

1. Vérifiez avant tout remorquage si un logement avec filetage à vis est présent pour l'œillet de remorquage.
2. Si tel n'est pas le cas, faites appel à un spécialiste et, si nécessaire, faites transporter le véhicule sur une dépanneuse.

Conservez toujours l'œillet de remorquage à bord du véhicule.

Respectez les consignes de conduite lors du remorquage → page 339.

Montage de l'œillet de remorquage à l'avant

Fig. 189 Dans le pare-chocs avant, du côté droit : dépose du cache

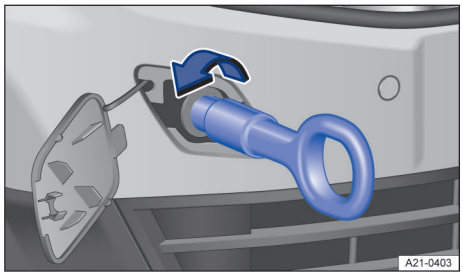

Fig. 190 Dans le pare-chocs avant, côté droit : vissage de l'œillet de remorquage

1. Prenez l'œillet de remorquage dans l'outillage de bord rangé dans le coffre à bagages.
2. Pour désolidariser le crantage du cache, appuyez sur la zone repérée du cache dans le sens de la flèche → fig. 189.
3. Retirez le cache, laissez-le pendre au véhicule ou placez-le éventuellement dans le véhicule.
4. Vissez l'œillet de remorquage aussi fermement que possible dans sa fixation en le tournant dans le sens de la flèche → fig. 190 → ⓘ. Utilisez un objet approprié permettant de visser complètement et fermement l'œillet de remorquage dans son logement.
5. Après le remorquage, dévissez à l'aide d'un objet approprié l'œillet de remorquage en le tournant dans le sens inverse de la flèche.
6. Remettez le capuchon en place dans l'évidement approprié et enfoncez-le jusqu'à ce qu'il s'encliquette.

7. Nettoyez si nécessaire l'œillet de remorquage et rangez-le dans l'outillage de bord se trouvant dans le compartiment de charge.

AVERTISSEMENT

L'œillet de remorquage doit toujours être vissé entièrement et fermement dans son logement. L'œillet de remorquage risque sinon de se détacher de son logement lors du remorquage ou du démarrage par remorquage. ◁

Contrôles et rétablissement des niveaux

Dans le compartiment-moteur

Consignes de sécurité pour les interventions dans le compartiment-moteur

Le compartiment-moteur d'un véhicule constitue une zone dangereuse. N'intervenez sur le moteur et dans le compartiment-moteur que si vous êtes familiarisé avec les manipulations nécessaires et les consignes de sécurité générales en vigueur et que si vous disposez des produits, des fluides et des outils adéquats. Des opérations non effectuées en bonne et due forme peuvent provoquer des blessures graves. Si nécessaire, faites effectuer toutes les interventions dans un atelier spécialisé agréé.

Avant toute intervention dans le compartiment-moteur, garez toujours le véhicule en toute sécurité sur une surface horizontale et solide.

DANGER

Si des interventions doivent être effectuées lors du démarrage du moteur ou lorsque celui-ci est en marche, les pièces en rotation (par ex. courroie multipiste, alternateur, ventilateur de radiateur) et l'allumage haute tension constituent un danger de mort.

- Soyez toujours extrêmement vigilant si des interventions doivent être effectuées lors du démarrage du moteur ou lorsque celui-ci est en marche.
  - Tenez toujours éloignés des pièces en rotation du moteur les parties du corps, les bijoux, les cravates, les vêtements amples et les cheveux longs. Avant toute intervention, retirez toujours les bijoux et cravates. Attachez les cheveux longs et veillez à ce que tous les vêtements soient bien plaqués sur corps afin d'éviter qu'ils ne se prennent dans les pièces du moteur.
  - Actionnez toujours l'accélérateur avec une extrême prudence et n'ac-

2KF012740AB

célérez jamais par inadvertance. Le véhicule peut se mettre en mouvement même si le frein de parking a été activé.

⚠ MISE EN GARDE

Le compartiment-moteur comporte des pièces rotatives qui peuvent entraîner des blessures graves.

- Ne mettez jamais les mains dans le ventilateur de radiateur ou à proximité. Tout contact avec les pales du rotor peut causer des blessures graves. Le ventilateur est asservi à la température et peut se mettre en marche automatiquement – même lorsque le contact est coupé.
- Ne laissez aucun objet (par ex. outils ou chiffons) dans le compartiment-moteur. La présence d'objets peut causer des dysfonctionnements, endommager le moteur et provoquer un incendie.

⚠ MISE EN GARDE

Des déplacements involontaires du véhicule au cours d'opérations de maintenance peuvent provoquer des blessures graves.

- Ne travaillez jamais sous le véhicule si celui-ci n'est pas immobilisé correctement. Si vous effectuez des opérations sous le véhicule alors que les roues touchent le sol, veillez à ce que le véhicule se trouve sur une surface plane, que les roues soient bloquées et que le contact soit coupé.
- Si vous effectuez des travaux sous le véhicule, soutenez également le véhicule avec des chandelles appropriées. Le cric n'est pas suffisant à cet effet et il risque de céder, ce qui peut causer des blessures graves.
- Désactivez le dispositif Auto StartStop.

⚠ MISE EN GARDE

Le compartiment-moteur de tout véhicule est une zone dangereuse qui peut causer de sérieuses blessures !

- Soyez toujours extrêmement prudent et attentif lors des travaux et respectez les consignes de sécurité générales applicables. Ne prenez jamais de risques pour votre sécurité.
- N'intervenez sur le moteur et dans le compartiment-moteur que si vous êtes familiarisé avec les opérations nécessaires. En cas de doute, confiez les travaux nécessaires à un atelier spécialisé agréé. Des opérations non effectuées en bonne et due forme peuvent causer des blessures graves.
- N'ouvrez et ne fermez jamais le capot avant tant que vous voyez de la vapeur ou du liquide de refroidissement s'échapper. La vapeur chaude ou le liquide de refroidissement brûlant peuvent provoquer des brûlures graves. Attendez toujours de ne plus entendre ni voir de vapeur ou de liquide de refroidissement s'échapper du compartiment-moteur.
- Laissez toujours refroidir le moteur avant d'ouvrir le capot avant.
- Les pièces chaudes du moteur et du système d'échappement peuvent causer des brûlures au contact de la peau.
- Une fois le moteur refroidi, tenez compte des points suivants avant d'ouvrir le capot avant :
  - Activez le frein de parking et amenez le levier sélecteur en position **P** ou le levier de vitesses au point mort.
  - Coupez le contact.
  - Veillez toujours à ce que les enfants se tiennent à l'écart du compartiment-moteur et ne les laissez jamais sans surveillance.
- Lorsque le moteur est chaud, le système de refroidissement du moteur est sous pression. Lorsque le moteur est chaud, n'ouvrez jamais le bouchon du vase d'expansion du liquide de refroidissement. Le liquide de refroidissement risque sinon de gicler et d'entraîner des brûlures graves et d'autres blessures.
  - Tournez lentement et avec une grande précaution le couvercle du vase d'expansion du liquide de refroidissement dans le sens inverse des aiguilles d'une montre tout en appuyant légèrement dessus.

— Protégez-vous toujours le visage, les mains et les bras du liquide de refroidissement ou de la vapeur chaude à l'aide d'un grand chiffon épais.

- Lorsque vous faites l'appoint, ne renversez pas de fluides sur les pièces du moteur ou sur le système d'échappement. Les fluides renversés peuvent causer un incendie.

⚠ MISE EN GARDE

L'utilisation de matériaux isolants supplémentaires dans le compartiment-moteur, comme des couvertures, risque de perturber le fonctionnement du moteur, entraîner des incendies et provoquer des blessures graves.

- Ne couvrez jamais le moteur avec des couvertures ou d'autres matériaux isolants.

⚠ MISE EN GARDE

Les fluides ainsi que certains matériaux du compartiment-moteur sont facilement inflammables et peuvent causer un incendie et des blessures graves !

- Ne fumez jamais à proximité du compartiment-moteur.
- Ne travaillez jamais à proximité d'étincelles ou de flammes nues.
- Ne versez jamais de fluides sur le moteur. Ils peuvent s'enflammer au contact des pièces brûlantes du moteur et entraîner ainsi des blessures.
- Si des interventions sur le système d'alimentation ou l'équipement électrique sont nécessaires, tenez compte des points suivants :
  — Débranchez toujours la batterie 12 V. Veillez à ce que le véhicule soit déverrouillé lorsque la batterie 12 V est déconnectée ; l'alarme antivol est sinon activée.
  — Ne travaillez jamais à proximité de systèmes de chauffage, de chauffe-eaux ou d'autres flammes nues.
- Ayez toujours à disposition un extincteur en bon état de fonctionnement et ayant été contrôlé.

AVERTISSEMENT

L'utilisation de fluides inappropriés risque d'entraîner de graves défauts de fonctionnement et d'endommager le moteur.

- En cas d'appoint ou de vidange de fluides, veillez à ce que les fluides appropriés soient versés dans les orifices de remplissage correspondants.

Les fluides qui s'écoulent du véhicule sont nuisibles à l'environnement. Contrôlez donc régulièrement l'état du sol sous le véhicule. Si vous remarquez sur le sol des taches de fluides, faites contrôler le véhicule dans un atelier spécialisé agréé. Éliminez dans les règles de l'art les fluides qui se sont écoulés. ◁

Préparation du véhicule avant toute intervention dans le compartiment-moteur

Effectuez toujours les opérations suivantes dans l'ordre indiqué avant toute intervention dans le compartiment-moteur → ⚠ :

1. Garez en toute sécurité le véhicule sur une surface plane et solide.
2. Enfoncez la pédale de frein et maintenez-la dans cette position jusqu'à ce que vous ayez coupé le moteur.
3. *Boîte automatique :* Amenez le levier sélecteur en position **P** → page 163.
4. *Sur un véhicule avec boîte mécanique :* amenez le levier de vitesses au point mort → page 161.
5. Actionnez le frein de parking → page 202.
6. Coupez le contact → page 156.
7. Si nécessaire, retirez et conservez la clé du véhicule hors du véhicule afin que le véhicule ne puisse pas être démarré par inadvertance.
8. Laissez refroidir suffisamment le moteur.
9. Éloignez toujours les enfants et toute autre personne du compartiment-moteur.
10. Assurez-vous que le véhicule est correctement immobilisé.

2KF012740AB

⚠ MISE EN GARDE

Ces instructions sont importantes pour votre propre sécurité. Leur non-observation peut entraîner des blessures graves.

- Suivez toujours les instructions et respectez les consignes de sécurité générales applicables. ◁

Ouverture ou fermeture du capot avant

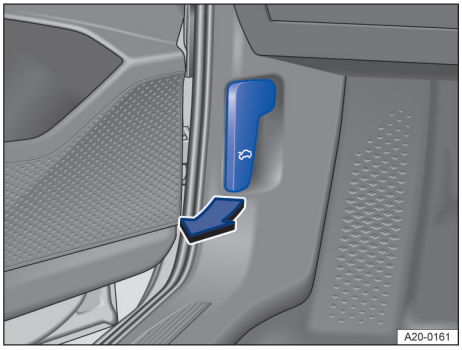

Fig. 191 Au plancher gauche : levier de déverrouillage du capot avant (schéma de principe)

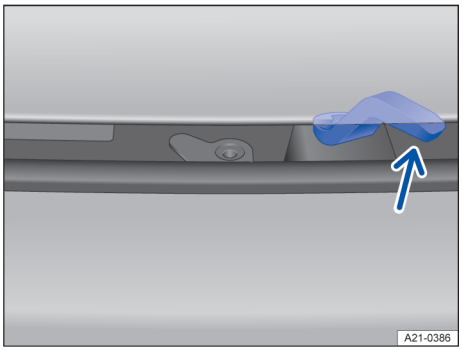

Fig. 192 Au-dessus de la grille de calandre : levier de commande du capot avant

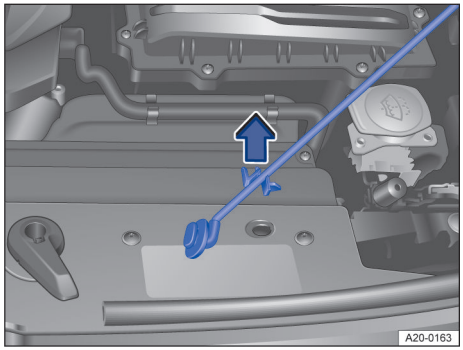

Fig. 193 Dans le compartiment-moteur : béquille de capot-moteur dans la fixation.

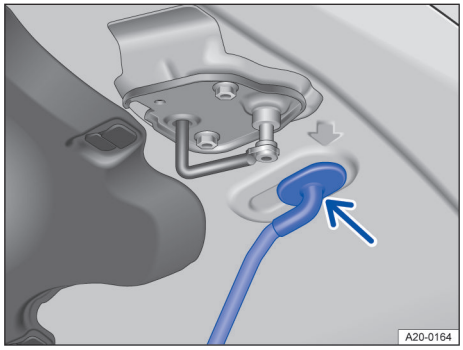

Fig. 194 Sur le capot avant : logement pour béquille de capot avant

Ouverture du capot avant

1. Avant d'ouvrir le capot avant, assurez-vous que les bras d'essuie-glace reposent sur le pare-brise → ⓘ.
2. Ouvrez la porte avant gauche et tirez le levier de déverrouillage dans le sens de la flèche → fig. 191.

   Le capot-moteur est éjecté du dispositif de verrouillage du porte-serrure sous l'action d'un ressort → ⓘ.
3. Soulevez légèrement le capot avant et poussez simultanément le levier de commande dans le sens de la flèche → fig. 192 pour ouvrir complètement le capot avant.
4. Retirez la béquille de capot-moteur de sa fixation → fig. 193 dans le sens de la flèche et mettez-la en place dans l'ouverture → fig. 194.

Fermeture du capot avant

1. Soulevez légèrement le capot avant et maintenez-le.
2. Décrochez la béquille de capot-moteur de l'ouverture → fig. 194 et enfoncez-la dans la fixation → fig. 193.
3. Laissez retomber le capot avant dans le dispositif de verrouillage du porte-serrure à partir d'une hauteur d'environ 20 cm – *n'exercez aucune pression supplémentaire* sur le capot avant !
4. Si le capot avant n'est pas fermé, ouvrez-le de nouveau et refermez-le correctement.

   Le capot avant est correctement fermé lorsqu'il affleure les éléments de carrosserie qui l'entourent → ⚠.

⚠ MISE EN GARDE

Si le capot-moteur n'a pas été fermé correctement, il peut s'ouvrir brusquement en cours de route et masquer la visibilité vers l'avant. Cela peut provoquer des accidents ainsi que des blessures graves.

- Après avoir fermé le capot avant, vérifiez que le dispositif de verrouillage du porte-serrure est correctement encliqueté. Le capot avant doit affleurer les éléments de carrosserie qui l'entourent.
- Si, en cours de route, vous constatez que le capot avant n'est pas correctement fermé, arrêtez-vous immédiatement et fermez-le.
- N'ouvrez et ne fermez le capot avant que si personne ne se trouve dans la zone de débattement.

AVERTISSEMENT

L'ouverture ou la fermeture incorrecte du capot avant risque d'endommager le capot avant ou les bras d'essuie-glace.

- N'ouvrez-le capot avant que lorsque les essuie-glaces sont désactivés et rabattus.
- Rabattez toujours les bras d'essuie-glace sur le pare-brise avant de prendre la route. ◁

Affichage

L'ouverture ou la mauvaise fermeture du capot-moteur est représentée par des symboles sur l'afficheur du combiné des instruments → fig. 195.

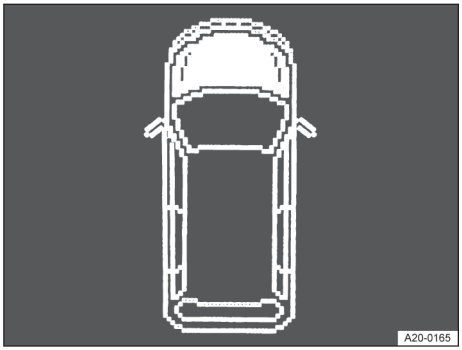

Fig. 195 Sur l'afficheur du combiné des instruments : capot-moteur ouvert ou mal fermé (schéma de principe)

1. **Arrêtez de rouler !**
2. Si nécessaire, soulevez de nouveau le capot-moteur et refermez-le.

Ce symbole est également visible lorsque le contact est coupé ; il s'éteint quelques secondes après le verrouillage du véhicule, portes fermées.

⚠ MISE EN GARDE

En ignorant volontairement les affichages d'avertissement, vous risquez de provoquer l'immobilisation du véhicule, des accidents ou des blessures graves.

- N'ignorez jamais les affichages d'avertissement.
- Arrêtez le véhicule dès que possible en toute sécurité.

ℹ Le symbole peut varier selon la version du combiné des instruments. ◁

Fluides et ingrédients

Tous les fluides et ingrédients, comme le liquide de refroidissement, les batteries ou les huiles-moteur, font l'objet de perfectionnements constants. C'est pourquoi la

2KF012740AB

vidange des fluides et le renouvellement des consommables doivent être confiés à un atelier spécialisé agréé.

⚠ MISE EN GARDE

L'utilisation incorrecte des fluides et ingrédients, de même que l'emploi de fluides et ingrédients inappropriés, peuvent provoquer des accidents, des blessures graves, des brûlures et des intoxications.

- Conservez les fluides uniquement dans leur bidon d'origine fermé.
- N'utilisez jamais de boîtes de conserve, de bouteilles ou d'autres contenants vides pour conserver les fluides, étant donné que des tiers pourraient en boire le contenu.
- Tenez toujours les fluides hors de portée des enfants.
- Veuillez toujours lire et prendre en considération les informations et les avertissements indiqués sur les emballages des fluides.
- Manipulez toujours les produits dégageant des vapeurs nocives dehors ou dans un endroit bien aéré.
- N'utilisez jamais de carburant, de térébenthine, d'huile-moteur, de dissolvant pour vernis à ongles ou d'autres liquides hautement volatils pour l'entretien du véhicule. Ces produits sont toxiques et hautement inflammables. Ils risquent de provoquer un incendie ou des explosions !

AVERTISSEMENT

- Faites toujours l'appoint avec des fluides adéquats. Ne confondez en aucun cas les fluides. Sinon, il peut en résulter de graves dysfonctionnements et un endommagement du moteur !

Les fuites de fluides peuvent être une source de pollution pour l'environnement. Recueillez, dans des récipients appropriés, les fluides qui se sont écoulés et éliminez-les conformément aux règles de l'art et de dépollution en vigueur. ◁

Liquide de lave-glace

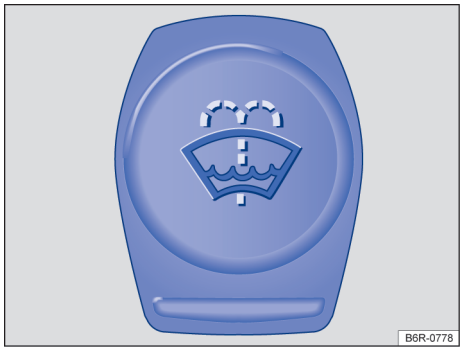

Fig. 196 Dans le compartiment-moteur : bouchon du réservoir de lave-glace

Contrôlez régulièrement le niveau de liquide de lave-glace et faites l'appoint, si nécessaire.

Un tamis se trouve dans la goulotte de remplissage du réservoir de liquide de lave-glace. Le tamis protège les gicleurs de lave-glace en retenant les grosses particules de saleté lorsque vous faites l'appoint. Ne retirez le tamis qu'en cas de nettoyage. En cas d'endommagement ou d'absence du tamis, ces particules de saleté peuvent pénétrer dans le système lorsque vous faites l'appoint et obstruer les gicleurs.

1. Ouvrez le capot avant ⚠ → page 346.

   Le réservoir de lave-glace est reconnaissable au symbole qui figure sur son couvercle → fig. 196.
2. Vérifiez si le réservoir contient suffisamment de liquide de lave-glace.
3. Pour faire l'appoint, mélangez de l'eau claire, mais pas d'eau distillée, avec un nettoyant pour glaces adapté → ⚠. Respectez les instructions de mélange figurant sur l'emballage.
4. En cas de températures extérieures basses, ajoutez un antigel spécial pour que l'eau ne gèle pas → ⚠.

⚠ MISE EN GARDE

Le mélange d'additif de liquide de refroidissement ou d'additifs similaires inappropriés avec le liquide de lave-glace peut entraîner la formation d'un film huileux

sur le pare-brise et dégrader considérablement la visibilité.

- Utilisez de l'eau claire et propre (pas d'eau distillée) avec un nettoyant pour glaces approprié.
- Si nécessaire, mélangez le liquide de lave-glace avec un produit antigel approprié.

AVERTISSEMENT

Un mélange inapproprié de produits de nettoyage peut entraîner la floculation des composants et donc un engorgement des buses du lave-glace.

- N'utilisez jamais de nettoyants inappropriés.

Huile-moteur

Entrée en matière

Les huiles-moteur sont conformes aux exigences des moteurs, aux systèmes d'épuration des gaz d'échappement et à la qualité du carburant. Sur tous les moteurs à combustion interne, l'huile-moteur entre par principe en contact avec les résidus de combustion et le carburant, ce qui a des effets sur son vieillissement. Le choix d'une huile-moteur correcte est important pour le fonctionnement et la longévité du moteur. En usine, le remplissage du moteur s'effectue avec de l'huile multigrade superlubrifiante qui peut être généralement utilisée toute l'année.

Vous trouverez des informations sur les témoins d'alerte et de contrôle à la fin du chapitre, dans la section consacrée à la résolution des problèmes → page 352.

MISE EN GARDE

Une utilisation incorrecte de l'huile-moteur risque de provoquer des brûlures et d'autres blessures graves.

- Portez toujours des lunettes de protection lors de la manipulation d'huile-moteur.
- L'huile-moteur est toxique. Conservez l'huile-moteur toujours hors de portée des enfants.
- Conservez l'huile-moteur uniquement dans son bidon d'origine fermé. Conservez de la même manière l'huile usagée avant de la mettre au rebut.
- Le contact régulier avec l'huile-moteur risque de nuire à la peau. Lavez toujours soigneusement à l'eau et au savon les parties de l'épiderme qui ont été au contact de l'huile-moteur.
- Lorsque le moteur tourne, l'huile-moteur devient brûlante et peut causer des brûlures graves sur la peau. Laissez toujours refroidir le moteur.

De l'huile-moteur renversée ou qui s'écoule est une source de pollution pour l'environnement. Recueillez les fluides qui se sont écoulés et éliminez-les dans les règles de l'art et de manière respectueuse de l'environnement.

Normes d'huile-moteur

Tenez compte des ⚠, ⚠ et ⓘ à la page 343 et des ⚠ au début de ce chapitre, à la page 349.

Utilisez des huiles et des fluides conformément aux spécifications et en fonction de leur viscosité.

— Norme WSS–M2C956–A1, viscosité SAE 0 W–20.

L'utilisation d'huiles et de fluides ne correspondant pas aux spécifications et aux viscosités recommandées peut entrainer :

— des dommages sur des composants non couverts par la garantie du véhicule

— des phases de démarrage plus longues du moteur

— de plus grandes valeurs d'émissions

— une réduction de la puissance moteur

— une augmentation de la consommation de carburant

— une réduction de la puissance de freinage

Si aucune huile correspondant à la spécification WSS–M2C956–A1 n'est disponible, une huile moteur SAE 0 W-30 conforme

2KF012740AB

à la norme ACEA C3 peut être utilisée pour faire l'appoint.→ ⓘ.

Attention : ne faites pas l'appoint avec plus de 0,5 l (0,5 qt) d'huile alternative entre les révisions régulières → ⓘ.

AVERTISSEMENT

Nous vous recommandons d'utiliser les huiles-moteur agréées conformément à la norme correspondante. L'utilisation d'huiles-moteur qui ne répondent pas à ces exigences de qualité peut entraîner des dommages sur le moteur. ◁

Vidange d'huile-moteur

Tenez compte des ⚠, ⚠ et ⓘ à la page 343 et des ⚠ au début de ce chapitre, à la page 349.

L'huile-moteur doit être vidangée régulièrement. Respectez l'intervalle d'entretien valable pour votre véhicule.

En raison des outils spéciaux nécessaires, des connaissances techniques requises pour ce type de travail et de la mise au rebut de l'huile usagée, confiez toujours la vidange d'huile et le remplacement du filtre à un atelier spécialisé agréé.

La présence d'additifs dans l'huile-moteur assombrit l'huile-moteur fraîche après un bref temps de fonctionnement du moteur. Ce phénomène est normal et ne justifie pas une vidange plus fréquente de l'huile-moteur.

MISE EN GARDE

Si, dans des cas exceptionnels, vous deviez effectuer vous-même une vidange d'huile, tenez compte des points suivants :

- Portez toujours des lunettes de protection.
- Laissez toujours refroidir complètement le moteur afin d'éviter d'éventuelles brûlures.
- Gardez votre bras à l'horizontale lorsque vous dévissez la vis de vidange d'huile à la main afin d'éviter que l'huile qui s'écoule ne dégouline le long de votre bras.
- Pour récupérer l'huile usagée, utilisez un récipient approprié pouvant recueillir au moins toute l'huile contenue dans votre moteur.
- N'utilisez jamais de boîtes de conserve, de bouteilles ou d'autres contenants vides pour conserver l'huile-moteur afin que des tiers puissent encore les identifier.
- L'huile-moteur est toxique, vous devez donc la conserver hors de la portée des enfants.

Avant de vidanger l'huile-moteur, trouvez un endroit convenant à l'élimination conforme de l'huile usagée.

Mettez au rebut l'huile usagée dans le respect de l'environnement. Ne mettez jamais au rebut l'huile usagée dans des endroits tels que les jardins, les bois et forêts, les égouts, les routes et chemins, les fleuves ou les cours d'eau. ◁

Consommation d'huile-moteur

Tenez compte des ⚠, ⚠ et ⓘ à la page 343 et des ⚠ au début de ce chapitre, à la page 349.

La consommation d'huile-moteur peut différer d'un moteur à l'autre et varier pendant la durée de vie du moteur.

En fonction de votre style de conduite et des conditions d'utilisation, la consommation d'huile-moteur peut atteindre 1 l pour 2 000 km, voire davantage durant les 5 000 premiers kilomètres sur les véhicules neufs. C'est pourquoi le niveau d'huile-moteur doit être vérifié régulièrement – de préférence chaque fois que vous faites le plein et avant tout long trajet.

En cas de sollicitation particulièrement élevée du moteur, par ex. en été lors de longs parcours sur autoroute ou de franchissements de cols de haute montagne, il est préférable que le niveau d'huile se trouve dans la zone supérieure autorisée → page 351. ◁

Contrôle du niveau d'huile-moteur et appoint

Tenez compte des ⚠, ⚠ et ⓘ à la page 343 et des ⚠ au début de ce chapitre, à la page 349.

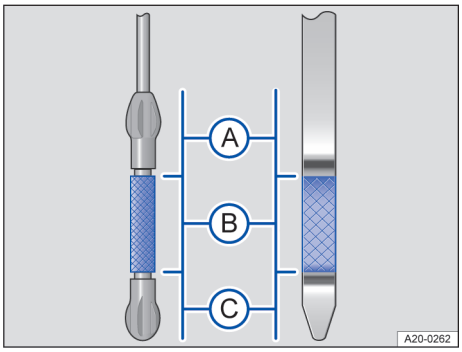

Fig. 197 Jauges d'huile avec repère pour niveau d'huile-moteur (variantes)

Ⓐ Niveau d'huile trop élevé : tenez compte des messages éventuellement affichés dans le combiné des instruments ou faites appel à un spécialiste agréé.

Ⓑ Niveau d'huile dans la zone normale.

Ⓒ Niveau d'huile trop bas : tenez compte des messages éventuellement affichés dans le combiné des instruments ou faites l'appoint d'huile-moteur.

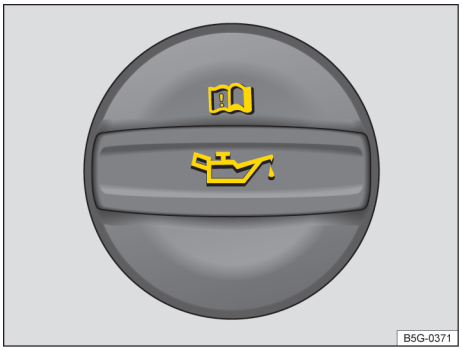

Fig. 198 Dans le compartiment-moteur : bouchon de l'orifice de remplissage d'huile-moteur (schéma de principe)

Effectuez les opérations dans l'ordre indiqué → ⚠, → ⓘ :

1. Le moteur ayant atteint sa température de fonctionnement, garez votre véhicule sur une surface horizontale afin d'éviter toute lecture erronée du niveau d'huile-moteur.
2. Arrêtez le moteur et attendez au moins 5 minutes pour permettre à l'huile-moteur de refluer dans le carter d'huile.
3. Ouvrez le capot avant ⚠→ page 346.
4. Identifiez l'orifice de remplissage d'huile-moteur et la jauge d'huile. L'orifice de remplissage d'huile-moteur est reconnaissable au symbole → fig. 198 figurant sur le bouchon et la jauge d'huile à sa poignée colorée. En cas de doute sur l'emplacement du bouchon et de la jauge d'huile, rendez-vous dans un atelier spécialisé agréé.
5. Retirez la jauge d'huile du tube de guidage et essuyez-la avec un chiffon propre.
6. Remettez ensuite la jauge d'huile en place dans le tube de guidage jusqu'en butée. Si un repère se trouve sur la jauge d'huile, ce repère doit, lors de la mise en place dans la rainure correspondante, correspondre avec l'extrémité supérieure du tube de guidage.
7. Retirez de nouveau la jauge d'huile puis lisez le niveau d'huile sur la jauge comme suit → fig. 197 :

   Ⓐ Niveau d'huile trop élevé. Tenez compte des messages éventuellement affichés dans le combiné des instruments ou faites appel à un spécialiste agréé → ⓘ.

   Ⓑ Niveau d'huile dans la zone normale. Il est possible d'ajouter de l'huile-moteur jusqu'à la limite supérieure de cette zone, par exemple en cas de forte sollicitation du moteur → page 349, → page 350. Passez à l'étape 8 ou 16.

   Ⓒ Niveau d'huile insuffisant. Tenez compte des messages éventuellement affichés dans le combiné des instruments ou faites impérativement l'appoint d'huile-moteur. Passez à l'étape 8.

2KF012740AB

8. Après avoir relevé le niveau d'huile-moteur, remettez en place la jauge d'huile jusqu'en butée dans le tube de guidage.
9. Dévissez le bouchon de l'orifice de remplissage d'huile-moteur → fig. 198.
10. Faites l'appoint d'huile-moteur par petites quantités, pas plus de 0,5 l (0,5 qt) au total ou tenez compte de la recommandation dans le combiné des instruments. Nous vous recommandons d'utiliser les huiles-moteur agréées conformément à la norme correspondante.
11. Pour éviter un remplissage excessif, attendez au moins une minute après chaque appoint pour permettre à l'huile-moteur de s'écouler dans le carter d'huile jusqu'au repère de la jauge d'huile.
12. Lisez de nouveau le niveau d'huile sur la jauge avant de verser une petite quantité supplémentaire d'huile-moteur. Ne versez jamais de quantité excessive d'huile-moteur → ⓘ.
13. À la fin de l'appoint, le niveau d'huile doit se situer au milieu de la zone → fig. 197 Ⓑ. Le niveau d'huile ne doit pas se situer dans la zone → fig. 197 Ⓐ → ⓘ.
14. Si vous avez ajouté par inadvertance trop d'huile-moteur et que le niveau d'huile se trouve dans la zone → fig. 197 Ⓐ, ne démarrez pas le moteur. Faites appel à un spécialiste.
15. Après avoir fait l'appoint, vissez le bouchon de l'orifice de remplissage d'huile-moteur.
16. Remettez ensuite la jauge d'huile en place dans le tube de guidage jusqu'en butée. Si la jauge d'huile possède un repère sur sa partie supérieure, ce dernier doit pouvoir s'engager dans la gorge correspondante située sur l'extrémité supérieure du tube de guidage lors de l'introduction de la jauge.
17. Fermez le capot avant ⚠ → page 346.

⚠ MISE EN GARDE

L'huile-moteur peut s'enflammer au contact de pièces du moteur brûlantes. Cela peut causer des incendies ainsi que des brûlures et d'autres blessures graves.

- Après le remplissage, assurez-vous toujours que le bouchon de l'orifice de remplissage d'huile-moteur est bien vissé et que la jauge d'huile est insérée correctement dans le tube de guidage. Cette précaution permet d'empêcher l'huile-moteur de s'écouler sur les pièces brûlantes du moteur en marche.
- L'huile-moteur renversée sur des pièces froides du moteur risque de se réchauffer et de s'enflammer lorsque le moteur tourne.

ⓘ *AVERTISSEMENT*

- Si le niveau d'huile se trouve dans la zone → fig. 197 Ⓐ, ne démarrez pas le moteur et faites appel à un spécialiste agréé.
- En cas d'appoint de fluides, veillez à ce que les fluides appropriés soient versés dans les orifices de remplissage correspondants. L'utilisation de fluides inappropriés risque d'entraîner de graves défauts de fonctionnement et d'endommager le moteur. ◁

Résolution des problèmes

🕮 Tenez compte des ⚠, ⚠ et ⓘ à la page 343 et des ⚠ au début de ce chapitre, à la page 349.

Pression d'huile trop faible

Le témoin clignote en rouge. L'afficheur du combiné des instruments indique un message correspondant.

STOP Arrêtez de rouler ! Le moteur risque d'être endommagé.

1. Arrêtez le véhicule dès que vous en avez la possibilité et que vous pouvez le faire en toute sécurité.
2. Arrêtez le moteur.
3. Contrôlez le niveau d'huile → page 351.
4. Si le témoin d'alerte clignote bien que le niveau d'huile-moteur soit correct, ne poursuivez pas votre route ou ne laissez pas le moteur tourner. Le moteur risque

d'être endommagé. Faites appel à un spécialiste.

Niveau d'huile très bas

Le témoin clignote en rouge. L'afficheur du combiné des instruments indique un message correspondant.

Arrêtez de rouler ! Le moteur risque d'être endommagé.

1. Arrêtez le véhicule dès que vous en avez la possibilité et que vous pouvez le faire en toute sécurité.
2. Arrêtez le moteur.
3. Contrôlez le niveau d'huile → page 351.
4. Si nécessaire, faites l'appoint d'huile-moteur par petites quantités jusqu'à ce que le niveau d'huile-moteur soit de nouveau dans la zone normale, ou tenez-compte des recommandations relatives au remplissage sur l'afficheur du combiné des instruments → page 351.
5. Si le témoin d'alerte s'allume bien que le niveau d'huile-moteur soit correct, ne poursuivez pas votre route et ne laissez pas le moteur tourner. Le moteur risque d'être endommagé. Faites appel à un spécialiste.

Niveau d'huile insuffisant

Le témoin de contrôle s'allume en jaune. L'afficheur du combiné des instruments indique un message correspondant.

1. Arrêtez le véhicule dès que vous en avez la possibilité et que vous pouvez le faire en toute sécurité.
2. Arrêtez le moteur.
3. Contrôlez le niveau d'huile → page 351.
4. Si nécessaire, faites l'appoint d'huile-moteur par petites quantités, pas plus de 0,5 l (0,5 qt) au total, ou tenez compte de la recommandation dans le combiné des instruments.
5. Si le témoin de contrôle est allumé bien que le niveau d'huile-moteur soit correct, ne poursuivez pas votre route et ne laissez pas le moteur tourner. Le moteur risque d'être endommagé. Faites appel à un spécialiste.

Niveau d'huile-moteur trop élevé

Le témoin de contrôle s'allume en jaune. L'afficheur du combiné des instruments indique un message correspondant.

1. Arrêtez le véhicule dès que vous en avez la possibilité et que vous pouvez le faire en toute sécurité.
2. Arrêtez le moteur.
3. Contrôlez le niveau d'huile → page 351.
4. Si le niveau d'huile est trop élevé, ne poursuivez pas votre route ou ne laissez pas le moteur tourner. Le moteur risque d'être endommagé. Faites appel à un spécialiste.

ou Dysfonctionnement de lubrification

Le témoin de contrôle clignote en jaune. L'afficheur du combiné des instruments indique un message correspondant.

1. Rendez-vous dans un atelier spécialisé agréé. ◁

Liquide de refroidissement

Entrée en matière

N'intervenez vous-même sur le système de refroidissement que si vous êtes familiarisé avec les manipulations nécessaires et les consignes générales de sécurité en vigueur et disposez des produits, des fluides et des outils adéquats. Des travaux qui ne seraient pas réalisés en bonne et due forme pourraient provoquer des blessures graves → ⚠. Si nécessaire, faites effectuer toutes les interventions dans un atelier spécialisé agréé.

⚠ MISE EN GARDE

Le liquide de refroidissement est toxique !

- Conservez le liquide de refroidissement uniquement dans son bidon d'origine fermé et dans un endroit sûr.
- N'utilisez jamais de boîtes de conserve, de bouteilles ou d'autres récipients vides pour conserver le liquide de refroi-

2KF012740AB

dissement afin de n'inciter personne à en boire le contenu.

- Conservez le liquide de refroidissement hors de la portée des enfants.
- Assurez-vous que la proportion d'additif de liquide de refroidissement est adaptée à la température ambiante minimale prévue à laquelle le véhicule est utilisé.
- Par des températures extrêmement basses, le liquide de refroidissement risque de geler et le véhicule d'être immobilisé. Le chauffage ne fonctionnant plus, les occupants du véhicule risquent également de mourir de froid s'ils ne sont pas suffisamment couverts.

Les liquides de refroidissement et les additifs peuvent être une source de pollution pour l'environnement. Recueillez les fluides qui se sont écoulés et éliminez-les dans les règles de l'art et de manière respectueuse de l'environnement. ◁

Spécifications du liquide de refroidissement

Tenez compte des ⚠, ⚠ et ⓘ à la page 343 et des ⚠ au début de ce chapitre, à la page 353.

Le système de refroidissement est rempli en usine d'un mélange constitué d'eau ayant subi un traitement particulier et d'une proportion d'au moins 40 % d'additif de liquide de refroidissement G12evo (TL 774-L).

Pour protéger le système de refroidissement, la proportion d'additif de liquide de refroidissement doit *toujours* être de 40 % minimum. Si, pour des raisons climatiques, une protection antigel plus importante est nécessaire, la proportion d'additif de liquide de refroidissement peut être augmentée. La proportion de cet additif de liquide de refroidissement ne doit toutefois pas dépasser 55 %, la protection antigel risquant sinon de perdre son efficacité et son effet de refroidissement.

L'additif de liquide de refroidissement est reconnaissable à sa coloration violette. Le mélange d'eau et d'additif de liquide de refroidissement assure une protection antigel jusqu'à -25 ºC (-13 ºF), protège de la corrosion les pièces en alliage léger du système de refroidissement, prévient l'entartrage et élève nettement le point d'ébullition du liquide de refroidissement.

Lorsque vous faites l'appoint de liquide de refroidissement, utilisez un mélange constitué d'eau distillée et d'une proportion minimale de 40 % d'additif de liquide de refroidissement G12evo, afin d'obtenir une protection anticorrosion optimale → ⚠.

⚠ MISE EN GARDE

Une protection antigel insuffisante dans le système de refroidissement peut entraîner une panne du moteur et causer des blessures graves.

- Assurez-vous que la proportion d'additif de liquide de refroidissement est adaptée à la température ambiante minimale prévue à laquelle le véhicule est utilisé.
- Par des températures extrêmement basses, le liquide de refroidissement risque de geler et le véhicule d'être immobilisé. Le chauffage ne fonctionnant plus, les occupants du véhicule risquent également de mourir de froid s'ils ne sont pas suffisamment couverts.

AVERTISSEMENT

Si le liquide contenu dans le vase d'expansion du liquide de refroidissement n'est pas violet, l'additif a été mélangé avec un autre liquide de refroidissement inapproprié. Cela risque de provoquer de graves défauts de fonctionnement ou d'endommager le moteur et le système de refroidissement !

- Dans ce cas, faites immédiatement vidanger le liquide de refroidissement.
- Ne mélangez jamais les additifs d'origine avec d'autres additifs non homologués.

Les liquides de refroidissement et les additifs de liquides de refroidissement peuvent être une source de pollution pour l'environnement. Recueillez les fluides qui se sont écoulés et éliminez-les dans les règles de l'art et de manière respectueuse de l'environnement. ◁

Contrôle du niveau de liquide de refroidissement et appoint

Tenez compte des ⚠, ⚠ et ⓘ à la page 343 et des ⚠ au début de ce chapitre, à la page 353.

Préparatifs

Fig. 199 Dans le compartiment-moteur : bouchon du vase d'expansion du liquide de refroidissement

1. Garez votre véhicule sur une surface horizontale et stable.
2. Laissez refroidir le moteur → ⚠.
3. Ouvrez le capot avant ⚠ → page 346.

   Le vase d'expansion du liquide de refroidissement est reconnaissable au symbole qui figure sur son couvercle → fig. 199.

⚠ MISE EN GARDE

La vapeur et le liquide de refroidissement à haute température peuvent causer des brûlures graves.

N'ouvrez jamais le capot avant si vous voyez ou entendez de la vapeur ou du liquide de refroidissement s'échapper du compartiment-moteur. Attendez jusqu'à ce que vous ne puissiez plus ni voir ni entendre de vapeur ou de liquide de refroidissement s'en échapper. Les pièces chaudes peuvent causer des brûlures au contact de la peau.

- Lorsque le moteur est chaud, le système de refroidissement du moteur est sous pression. Lorsque le moteur est chaud, n'ouvrez jamais le bouchon du vase d'expansion du liquide de refroidissement. Le liquide de refroidissement risque sinon de gicler et d'entraîner des brûlures graves et d'autres blessures.
  - Tournez lentement et avec une grande précaution le couvercle dans le sens inverse des aiguilles d'une montre tout en exerçant une légère pression vers le bas sur le couvercle.
  - Protégez-vous toujours le visage, les mains et les bras du liquide de refroidissement brûlant ou de la vapeur chaude en plaçant un grand chiffon épais sur le bouchon du vase d'expansion du liquide de refroidissement.

Témoin d'alerte

Si le niveau de liquide de refroidissement est insuffisant, le témoin d'alerte du liquide de refroidissement s'allume.

1. **Arrêtez de rouler !** Arrêtez le véhicule dès que vous en avez la possibilité et que vous pouvez le faire en toute sécurité.
2. Faites appel à un spécialiste immédiatement.
3. Si le niveau de liquide de refroidissement est trop bas et qu'aucun atelier spécialisé ne se trouve à proximité, contrôlez le niveau de liquide de refroidissement et faites l'appoint → ⓘ.

Contrôle du niveau de liquide de refroidissement

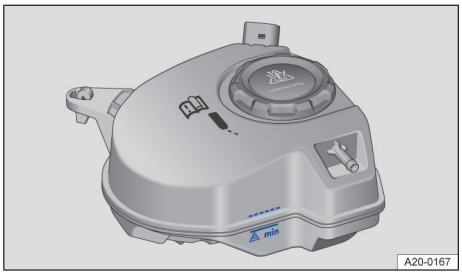

Fig. 200 Dans le compartiment-moteur : repère sur le vase d'expansion de liquide de refroidissement (schéma de principe)

Lors de la livraison de véhicules neufs, il se peut que le niveau de liquide de refroidissement se trouve au-dessus de la zone repé-

2KF012740AB

rée. Ce phénomène est normal. Il n'y a donc pas lieu de vidanger le liquide de refroidissement.

1. Lorsque le moteur est froid, vérifiez le niveau de liquide de refroidissement à l'aide des repères latéraux du vase d'expansion de liquide de refroidissement → fig. 200.

   Le niveau de liquide de refroidissement doit se situer entre les repères.
2. Si le niveau du liquide dans le vase d'expansion du liquide de refroidissement est en dessous du repère minimal (« min »), faites l'appoint de liquide de refroidissement.

   Lorsque le moteur est chaud, le niveau de liquide de refroidissement du moteur peut se trouver légèrement au-dessus du repère maximal.
3. Si le liquide de refroidissement n'est plus visible dans le vase d'expansion, ne faites pas l'appoint de liquide de refroidissement → ⚠.

Appoint de liquide de refroidissement

1. Dévissez le couvercle avec précaution → ⚠.
2. Faites l'appoint uniquement avec du liquide de refroidissement neuf, conformément aux spécifications → page 354.
3. Faites l'appoint de liquide de refroidissement jusqu'au repère supérieur du niveau de remplissage.
4. Le niveau de liquide de refroidissement doit se situer entre les repères du vase d'expansion du liquide de refroidissement → fig. 200.
5. Revissez le bouchon fermement.
6. Contrôlez le niveau de liquide de refroidissement le lendemain.
7. Si le niveau a encore baissé en dessous du repère minimal « min », rendez-vous dans un atelier spécialisé agréé et faites contrôler le système de refroidissement.
8. Si, en cas d'urgence, aucun liquide de refroidissement conforme aux spécifications n'est disponible, n'utilisez pas d'autre additif de liquide de refroidissement → ⓘ.

AVERTISSEMENT

- En faisant l'appoint de liquide de refroidissement, ne dépassez pas le bord supérieur de la zone repérée. Le surplus de liquide de refroidissement est sinon refoulé, une fois chauffé, hors du circuit de refroidissement et peut entraîner des endommagements.
- Si, en cas d'urgence, aucun liquide de refroidissement conforme aux spécifications n'est disponible, faites d'abord l'appoint avec de l'eau distillée uniquement. Faites ensuite préparer le plus rapidement possible la proportion de mélange adéquate avec l'additif de liquide de refroidissement prescrit par un atelier spécialisé agréé.
- Ne faites pas l'appoint de liquide de refroidissement si le vase d'expansion du liquide de refroidissement est vide ! Il se peut que de l'air ait pénétré dans le système de refroidissement. Arrêtez de rouler, faites appel à un spécialiste. Vous risquez sinon d'endommager le moteur !
- En cas d'appoint de fluides, veillez à ce que les fluides appropriés soient versés dans les orifices de remplissage correspondants. L'utilisation de fluides inappropriés risque d'entraîner de graves défauts de fonctionnement et d'endommager le moteur. ◁

Liquide de frein

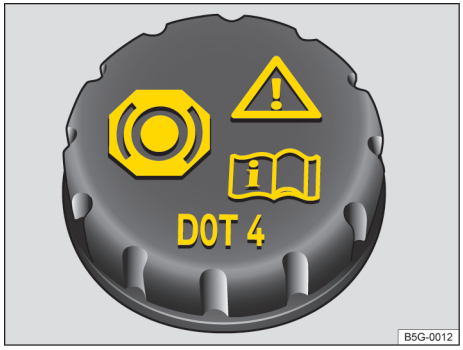

Fig. 201 Dans le compartiment-moteur : bouchon du réservoir de liquide de frein

Avec le temps, le liquide de frein absorbe l'humidité de l'air ambiant. Une teneur en eau trop élevée risque d'endommager le système de freinage. Le point d'ébullition du liquide de frein est alors sensiblement abaissé. Si la teneur en eau est trop élevée, des bulles de vapeur peuvent se former dans le système de freinage lorsque les freins sont fortement sollicités et en cas de freinage à fond. Les bulles de vapeur réduisent l'efficacité de freinage, allongent considérablement la distance de freinage et peuvent même entraîner une défaillance totale du système de freinage. Votre propre sécurité et celle d'autres usagers de la route sont compromises si le système de freinage ne fonctionnent pas toujours correctement → ⚠.

Spécification du liquide de frein

Avant d'utiliser un liquide de frein, vérifiez que les spécifications du liquide de frein mentionnées sur le bidon répondent aux exigences du véhicule.

Le liquide de frein conforme à la norme du fabricant est disponible dans votre atelier spécialisé agréé.

Si aucun liquide de frein conforme à la norme du fabricant n'est disponible, un liquide de frein conforme à la norme DIN ISO 4925 CLASSE 6 ou à la norme US FMVSS 116 DOT 4 peut etre utilisé.

Tous les liquides de frein répondant aux exigences de la norme DIN ISO 4925 CLASS 6 ou de la norme américaine FMVSS 116 DOT 4 n'ont pas la même composition chimique. Certains de ces liquides de frein peuvent contenir des produits chimiques qui, avec le temps, peuvent détruire ou endommager des pièces du système de freinage du véhicule.

Un liquide de frein conforme à la norme du fabricant répond aux exigences de la norme DIN ISO 4925 CLASS 6 ou de la norme US FMVSS 116 DOT 4.

Niveau de liquide de frein

Le niveau de liquide de frein doit toujours se trouver entre les repères MIN et MAX du réservoir de liquide de frein ou au-dessus du repère MIN → ⚠.

S'il n'est pas possible de lire avec précision le niveau de liquide de frein, rendez-vous dans un atelier spécialisé qualifié.

Le niveau de liquide de frein baisse légèrement en cours d'utilisation en raison de l'usure des plaquettes de frein et du rattrapage automatique des freins.

Niveau de liquide de frein

Le témoin de contrôle est allumé en rouge.

Le niveau de liquide de frein est insuffisant.

1. **Arrêtez de rouler !** Contrôlez le niveau de liquide de frein.
2. Si le niveau de liquide de frein est insuffisant, faites appel à un spécialiste.

Vidange du liquide de frein

1. Faites effectuer la vidange du liquide de frein dans un atelier spécialisé agréé.

Ne faites l'appoint qu'avec du liquide de frein neuf qui présente les spécifications requises.

⚠ MISE EN GARDE

Un niveau de liquide de frein insuffisant et un liquide de frein trop vieux ou inapproprié peuvent entraîner une défaillance des freins ou réduire l'effet de freinage.

- Faites régulièrement contrôler le système de freinage et le niveau de liquide de frein ou faites effectuer une vidange du liquide de frein.
- Faites toujours l'appoint avec du liquide de frein neuf.
- Veillez toujours à ce que le bon liquide de frein soit utilisé. N'utilisez que du liquide de frein strictement conforme à la norme indiquée. Tout autre liquide de frein ou un liquide de moindre qualité peut perturber le fonctionnement des freins et réduire l'efficacité du freinage.

⚠ MISE EN GARDE

Le liquide de frein est toxique.

- Pour réduire les risques d'intoxication, n'utilisez jamais de bouteilles ou autres récipients pour conserver le liquide de frein. Ces récipients, même marqués,

2KF012740AB

peuvent inciter des personnes à boire leur contenu.

- Conservez toujours le liquide de frein dans son bidon d'origine fermé, hors de la portée des enfants.

AVERTISSEMENT

Du liquide de frein qui se répand ou qui s'écoule endommagera la peinture du véhicule, les pièces en matière plastique et les pneus.

- Essuyez immédiatement tout liquide de frein qui a été renversé ou qui s'est écoulé sur une pièce quelconque du véhicule.

Le liquide de frein peut être une source de pollution pour l'environnement. Recueillez les fluides qui se sont écoulés et éliminez-les dans les règles de l'art et de manière respectueuse de l'environnement. ◁

Batterie 12 V

Entrée en matière

La batterie 12 V fait partie intégrante de l'équipement électrique du véhicule.

N'intervenez jamais sur l'équipement électrique si vous n'êtes pas familiarisé avec les manipulations nécessaires et les consignes de sécurité générales en vigueur et si vous ne disposez pas des outils adéquats → ⚠ ! Sinon, faites effectuer toutes les interventions dans un atelier spécialisé agréé. Des opérations non effectuées en bonne et due forme peuvent causer des blessures graves.

Vous trouverez des informations sur les témoins d'alerte et de contrôle à la fin du chapitre, dans la section consacrée à la résolution des problèmes → page 362.

Emplacement de montage de la batterie 12 volts

La batterie 12 V se trouve dans le compartiment-moteur.

Explication des mises en garde figurant sur la batterie 12 V

Portez toujours des lunettes de protection !

L'électrolyte est très corrosif. Portez toujours des gants et lunettes de protection !

Le feu, les étincelles et les flammes nues sont interdits. Abstenez-vous également de fumer !

Un mélange de gaz détonant hautement explosif se forme lors de la recharge de la batterie.

Gardez toujours l'électrolyte et la batterie hors de portée des enfants !

Tenez impérativement compte des informations contenues dans le Manuel du conducteur !

MISE EN GARDE

Toute intervention sur la batterie 12 V et sur l'équipement électrique peut causer des brûlures graves, un incendie ou des décharges électriques. Avant toute intervention, lisez les consignes de sécurité et les avertissements suivants et tenez-en toujours compte :

- Avant toute intervention sur la batterie 12 V, coupez le contact ainsi que tous les consommateurs électriques et déconnectez le câble négatif de la batterie 12 V.
- Gardez toujours l'électrolyte et la batterie 12 V hors de portée des enfants.
- Portez toujours des gants et des lunettes de protection.
- L'électrolyte est très agressif. Il risque de causer des brûlures chimiques de la peau et de rendre aveugle. Lorsque vous manipulez la batterie 12 V, protégez-vous surtout les mains, les bras et le visage des projections d'électrolyte.
- Ne fumez et ne travaillez jamais à proximité d'étincelles ou de flammes nues.
- Évitez la formation d'étincelles dues à la manipulation de câbles et d'appareils électriques ainsi qu'aux décharges électrostatiques.
- Ne court-circuitez jamais les bornes de la batterie.

- N'utilisez jamais une batterie 12 V endommagée. La batterie 12 V risque sinon d'exploser. Remplacez immédiatement la batterie 12 V si elle est endommagée.
- N'utilisez jamais une batterie 12 V gelée. Une batterie 12 V déchargée peut déjà geler à des températures avoisinant 0 °C (+32 °F). Remplacez immédiatement la batterie 12 V.

AVERTISSEMENT

Les rayons UV peuvent endommager le bac de la batterie 12 V.

- N'exposez pas la batterie 12 V de manière prolongée à la lumière directe du jour.

AVERTISSEMENT

En cas d'immobilisation prolongée du véhicule et de températures extérieures très basses, la batterie 12 V peut « geler », ce qui l'endommagerait de manière irréversible.

- Protégez la batterie 12 V du gel en cas d'immobilisation prolongée du véhicule.

Après le démarrage du moteur avec une batterie 12 V ayant subi une décharge profonde ou ayant été remplacée, il est possible que les réglages système (par ex. heure, date, réglages confort individuels et programmations) soient modifiés ou effacés. Vérifiez et corrigez ces réglages une fois la batterie 12 V suffisamment rechargée.

Contrôle du niveau d'électrolyte de la batterie 12 V

Tenez compte des ⚠, ⚠ et ⓘ à la page 343 et des ⚠ et ⓘ au début de ce chapitre, à la page 358.

Contrôlez régulièrement le niveau d'électrolyte de la batterie 12 V si elle totalise un kilométrage élevé, est utilisée dans les pays chauds ou présente un certain âge. La batterie 12 V ne nécessite sinon aucun entretien.

Préparatifs

1. Préparez le véhicule aux interventions dans le compartiment-moteur → page 345.
2. Ouvrez le capot avant ⚠ → page 346.

Contrôle du niveau d'électrolyte (batteries 12 V dotées d'un regard de batterie)

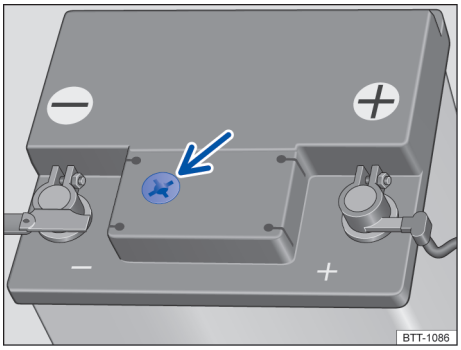

Fig. 202 Regard de batterie situé sur la face supérieure de la batterie 12 V (schéma de principe)

Selon l'équipement, un arceau supplémentaire doit être retiré afin de dégager la vue sur le regard. Pour ce faire, un outil n'étant pas inclus dans l'outillage de bord est requis.

Veillez à un éclairage suffisant pour vous permettre de distinguer clairement la couleur dans le regard circulaire situé sur la face supérieure de la batterie 12 V → fig. 202.

La couleur dans le regard circulaire change en fonction du niveau d'électrolyte de la batterie 12 V.

Jaune clair **ou** *incolore* Le niveau d'électrolyte de la batterie 12 V est insuffisant. Faites contrôler la batterie 12 V dans un atelier spécialisé agréé et faites-la remplacer si nécessaire.

Noir Le niveau d'électrolyte de la batterie 12 V est correct.

Pour des raisons techniques, il n'est pas possible de contrôler le niveau d'acide des batteries 12 V identifiées par le marquage AGM. Rendez-vous dans un atelier spécialisé agréé pour faire contrôler la batterie 12 V.

2KF012740AB

⚠ MISE EN GARDE

Toute intervention sur la batterie 12 V peut causer des brûlures graves, des explosions ou des décharges électriques.

- Portez toujours des gants et des lunettes de protection.
- N'utilisez jamais de flammes nues ou d'objets incandescents pour vous éclairer.
- L'électrolyte est très agressif. Il risque de causer des brûlures chimiques de la peau et de rendre aveugle. Lorsque vous manipulez la batterie 12 V, protégez-vous surtout les mains, les bras et le visage des projections d'électrolyte.
- N'inclinez jamais la batterie 12 V. De l'électrolyte risque sinon de s'écouler par les orifices de dégazage et causer des brûlures.
- N'ouvrez jamais de batterie 12 V.
- En cas de projections d'électrolyte sur la peau ou dans les yeux, rincez immédiatement à l'eau froide et pendant quelques minutes la partie touchée. Consultez ensuite immédiatement un médecin.
- Si vous avez avalé de l'acide, consultez immédiatement un médecin. ◁

Recharge, remplacement, débranchement ou branchement de la batterie 12 V

Tenez compte des ⚠, ⚠ et ⓘ à la page 343 et des ⚠ et ⓘ au début de ce chapitre, à la page 358.

Si vous pensez que la batterie 12 V est endommagée ou défectueuse, rendez-vous dans un atelier spécialisé agréé pour y faire contrôler la batterie 12 V.

Recharge de la batterie 12 V

Il est recommandé de faire recharger la batterie 12 V dans un atelier spécialisé qualifié étant donné que la batterie 12 V montée en usine est dotée d'une technologie qui nécessite une limitation de la tension de charge → ⚠.

Remplacement de la batterie 12 V

La batterie 12 V a été conçue pour correspondre à son emplacement de montage et présente des caractéristiques de sécurité. Si une batterie 12 V doit être remplacée, la pièce de rechange doit être installée dans un atelier spécialisé agréé. Vous pouvez obtenir les informations relatives à la taille des composants, ainsi que les caractéristiques de maintenance, de performance et de sécurité requises auprès d'un atelier spécialisé agréé. Ce dernier doit disposer des documents et équipements techniques nécessaires. L'ouïe de sortie d'air de la batterie 12 V doit toujours se trouver du côté de la borne négative, celle située du côté de la borne positive doit toujours être obturée.

Utilisez exclusivement une batterie 12 V sans entretien conforme aux normes TL 825 06 et VW 7 50 73. Ces normes doivent dater d'octobre 2014 ou porter une date ultérieure.

Le remplacement de la batterie 12 V nécessitant une adaptation de l'électronique embarquée, faites-le toujours effectuer dans un atelier spécialisé agréé. De plus, les paramètres de la batterie pour la sécurité fonctionnelle sont uniquement déterminés à l'aide de la batterie d'origine. Seul un atelier spécialisé qualifié dispose de la technologie requise pour réaliser cette adaptation correctement ainsi que des batteries de rechange appropriées. L'utilisation de batteries inadaptées peut entraîner la perte de l'autorisation d'exploitation.

Débranchement de la batterie 12 V

Si vous devez débrancher la batterie de l'équipement électrique du véhicule, tenez compte des points suivants :

1. Désactivez tous les consommateurs électriques et coupez le contact.
2. Déverrouillez le véhicule avant le débranchement, l'alarme antivol éventuellement présente risquant sinon de se déclencher.
3. Débranchez d'abord le câble négatif, puis le câble positif → ⚠.

Branchement de la batterie 12 V

1. Avant de rebrancher la batterie, désactivez tous les consommateurs électriques et coupez le contact.
2. Rebranchez d'abord le câble positif, puis le câble négatif → ⚠.

Après le branchement d'une batterie 12 V et la mise du contact, différents témoins de contrôle s'allument. Ils s'éteignent dès que vous avez parcouru un court trajet à une vitesse comprise entre 15 et 20 km/h (entre 10 et 12 mph). Si les témoins de contrôle restent allumés, rendez-vous dans un atelier spécialisé agréé et faites contrôler le véhicule.

Si la batterie 12 V a été déconnectée durant une période prolongée, il se peut que l'échéance du prochain service ne soit pas affichée ou ne soit pas calculée correctement → page 20. Tenez-compte des périodicités d'entretien maximales admissibles.

Coupure automatique des consommateurs électriques

La gestion du réseau de bord ne peut pas toujours empêcher la batterie 12 V de se décharger.

— Lorsque l'allumage reste mis pendant une période prolongée alors que le moteur est coupé ou en cas de stationnement prolongé avec les feux de position ou de stationnement allumés.

Différentes mesures sont prises automatiquement par la gestion intelligente du réseau de bord pour éviter une décharge de la batterie 12 V en cas de forte sollicitation :

— Le régime de ralenti est augmenté pour que l'alternateur produise davantage de courant.

— Éventuellement, certains gros consommateurs électriques sont limités en puissance, voire entièrement coupés.

— L'alimentation en tension de la prise de courant 12 volts et de l'allume-cigare peut être brièvement interrompue durant le démarrage du moteur.

La batterie 12 V se décharge

La batterie 12 V du véhicule se décharge lorsque des consommateurs électriques sont utilisés alors que le moteur est coupé.

⚠ MISE EN GARDE

En fixant une batterie 12 V de manière incorrecte ou en utilisant une batterie 12 V inadéquate, vous risquez de provoquer des court-circuits, un incendie et des blessures graves.

- N'utilisez qu'une batterie 12 V sans entretien et étanche qui présente les mêmes propriétés, spécifications et cotes que la batterie 12 V de première monte.

⚠ MISE EN GARDE

Un mélange de gaz détonant hautement explosif se forme lors de la recharge de la batterie 12 V.

- Ne rechargez la batterie 12 V que dans des locaux bien aérés.
- Ne rechargez jamais une batterie 12 V gelée, même après son dégel. Une batterie 12 V déchargée peut déjà geler à des températures avoisinant 0 °C (+32 °F).
- Remplacez impérativement toute batterie 12 V qui a gelé.

⚠ MISE EN GARDE

Des câbles de raccordement mal branchés peuvent provoquer un court-circuit.

- Rebranchez d'abord le câble positif de la batterie, puis le câble négatif.

AVERTISSEMENT

- Ne branchez ou ne débranchez jamais de batteries 12 V lorsque le contact est mis ou lorsque le moteur tourne. De même, n'utilisez jamais de batterie 12 V non conforme aux spécifications du véhicule. L'équipement électrique ou les composants électroniques risquent d'être endommagés, ce qui peut entraîner des dysfonctionnements électriques.
- Pour la recharge de la batterie 12 V, ne branchez jamais d'accessoires fournissant du courant électrique, par ex. panneau solaire ou chargeur de batteries, sur les prises de courant 12 V ou sur l'allume-cigare. Sinon, l'équipement électrique du véhicule risque d'être endommagé.

Éliminez la batterie 12 V conformément à la législation en vigueur. Les

2KF012740AB

batteries 12 V peuvent contenir des substances toxiques telles que de l'acide sulfurique et du plomb.

L'électrolyte peut être une source de pollution pour l'environnement. Recueillez les fluides qui se sont écoulés et éliminez-les dans les règles de l'art et de manière respectueuse de l'environnement. ◁

Résolution des problèmes

Tenez compte des ⚠, ⚠ et ⓘ à la page 343 et des ⚠ et ⓘ au début de ce chapitre, à la page 358.

Batterie 12 volts

Le témoin d'alerte s'allume en rouge. L'afficheur du combiné des instruments indique un message correspondant.

Arrêtez de rouler ! Vous risquez d'endommager l'équipement électrique.

1. Arrêtez le véhicule dès que vous en avez la possibilité et que vous pouvez le faire en toute sécurité.
2. Coupez les consommateurs électriques dont vous n'avez pas besoin.
3. Faites appel à un spécialiste.

Le dispositif Auto StartStop ne peut pas démarrer le moteur → page 159.

Batterie 12 volts

Le témoin de contrôle s'allume en jaune. L'afficheur du combiné des instruments indique un message correspondant.

1. Rendez-vous dans un atelier spécialisé agréé.

   Ou : effectuez un court trajet pour recharger la batterie 12 V. ◁

Roues et pneus

Système de contrôle des pneus

Entrée en matière

Le système de contrôle des pneus avertit le conducteur si la pression de gonflage est insuffisante.

Les systèmes de contrôle des pneus disponibles pour ce véhicule sont les suivants :

Système de contrôle de l'état des pneus

— Pendant le trajet, ce système surveille divers paramètres (par ex. la circonférence de roulement) sur les quatre pneus à l'aide de capteurs ABS (mesures indirectes).

Système de contrôle de pression des pneus

— Ce système surveille la pression de gonflage des pneus à l'aide de capteurs de pression situés dans chaque valve de pneu (effectuant des mesures directes). Valves de pneus métalliques

Pression de référence

La pression de référence pour le système de contrôle des pneus est la pression de gonflage recommandée pour les pneus de première monte, le pneu étant froid et le chargement maximal. La pression de référence est indiquée sur la plaquette de pression de gonflage des pneus → page 373.

Une fois la pression de gonflage correctement adaptée sur les quatre pneus, le système de contrôle de l'état des pneus doit être réadapté → page 363. La pression de référence est ainsi adaptée à la pression de gonflage actuelle des pneus. ◁

⚠ MISE EN GARDE

La technique intelligente du système de contrôle des pneus ne peut dépasser les limites imposées par les lois de la physique et fonctionne exclusivement dans les limites inhérentes au système. Une utili-

sation non conforme des roues et des pneus peut entraîner un dégonflement soudain du pneu, un détachement de la bande de roulement, voire un éclatement du pneu.

- Contrôlez régulièrement la pression de gonflage des pneus et respectez toujours la valeur indiquée → page 373. Une pression de gonflage des pneus insuffisante peut faire chauffer le pneu à un point tel que la bande de roulement risque de se décoller et le pneu d'éclater.
- Respectez toujours la pression de gonflage sur pneus froids adaptée figurant sur la plaquette de pression de gonflage des pneus → page 373.
- Contrôlez régulièrement la pression de gonflage des pneus lorsque ceux-ci sont froids. Si nécessaire, ajustez la pression de gonflage des pneus du véhicule lorsque ceux-ci sont froids → page 373.
- Contrôlez régulièrement l'usure ou l'état d'endommagement des pneus.
- Ne dépassez jamais la vitesse maximale et la charge autorisées pour les pneus montés sur le véhicule.

Une pression de gonflage des pneus insuffisante a pour effet d'augmenter la consommation de carburant et l'usure des pneus.

Si vous roulez pour la première fois avec des pneus neufs à une vitesse élevée, ceux-ci risquent de s'élargir légèrement et de déclencher un avertissement de pression de gonflage.

Ne remplacez les pneus usés que par des pneus dont les dimensions, le type, les indices de charge et de vitesse correspondent aux pneus approuvés pour votre véhicule.

Ne vous fiez pas exclusivement au système de contrôle de la pression des pneus. Contrôlez régulièrement les pneus afin de vous assurer que leur pression de gonflage est correcte et qu'ils ne présentent pas de dommages, par ex. trous. Retirez les éventuels corps étrangers des sculptures des pneus, à moins qu'ils n'aient déjà pénétré à l'intérieur des pneus. ◁

Système de contrôle de l'état des pneus

Tenez compte des ⚠ au début de ce chapitre, à la page 362.

Description des fonctions

Le système de contrôle de l'état des pneus compare entre autres la vitesse de rotation et, ainsi, la circonférence de roulement des différentes roues à l'aide des capteurs de vitesse d'ABS.

Le système de contrôle de l'état des pneus ne fonctionne pas si l'ESC ou l'ABS présente un dysfonctionnement → page 227.

La circonférence de roulement peut varier :

— Lorsque la pression de gonflage du pneu a été modifiée.

— Lorsque la pression de gonflage d'un pneu est insuffisante.

— Lorsque le pneu présente des dommages sur sa structure.

— Lorsque le véhicule est chargé sur un côté.

— Lorsque des chaînes à neige sont montées.

— Lorsqu'une roue d'urgence est montée.

— Lorsqu'une roue a été remplacée sur chaque essieu.

Le système de contrôle de l'état des pneus (!) peut s'allumer tardivement, voire ne rien afficher, par ex. en cas de conduite sportive, de conditions hivernales, sur des routes non stabilisées ou en cas de conduite avec des chaînes à neige.

Le système de contrôle de l'état des pneus indique une modification de la circonférence de roulement des pneus au moyen du témoin d'alerte (!) dans le combiné des instruments.

La pression de gonflage des pneus recommandée pour les pneus de première monte est indiquée sur la plaquette de pression de

2KF012740AB

gonflage des pneus sur le montant de la porte du conducteur → page 373.

Contrôlez la pression de gonflage de tous les pneus, y compris de la roue de secours ou roue d'urgence, une fois par mois sur le pneu froid en respectant les indications du constructeur de véhicule figurant sur la plaquette de pression de gonflage des pneus. Si la taille des pneus montés diffère des indications sur la plaque du constructeur ou la plaquette de pression de gonflage des pneus, déterminez la pression de gonflage correcte des pneus.

Le système de contrôle de l'état des pneus ne remplace pas l'entretien régulier et le contrôle des pneus. Le conducteur est responsable du respect de la pression de gonflage correcte des pneus à tout moment, même si le système de contrôle de l'état des pneus n'affiche aucun avertissement d'une pression de gonflage des pneus trop faible.

Le système de contrôle de l'état des pneus dispose également d'un affichage de dysfonctionnement couplé au témoin d'alerte (!). En cas de dysfonctionnement du système de contrôle de l'état des pneus, le témoin d'alerte (!) clignote pendant environ une minute après la mise du contact, puis s'allume en permanence.

Si le système de contrôle de l'état des pneus indique la présence d'un dysfonctionnement, la pression de gonflage des pneus ne peut pas faire l'objet d'une surveillance adéquate. Un dysfonctionnement du système de contrôle de l'état des pneus peut avoir différentes causes, par ex. le changement d'une roue ou d'un pneu. Après le changement d'une roue ou d'un pneu, contrôlez si le témoin d'alerte (!) affiche un dysfonctionnement du système pour vous assurer que le système de contrôle de l'état des pneus fonctionne parfaitement → page 366.

Adaptation du système de contrôle de l'état des pneus

Le système de contrôle de l'état des pneus doit être réadapté dans les conditions suivantes :

— Lorsque la pression de gonflage des pneus a été adaptée.

— Lorsqu'une ou plusieurs roues ont été changées.

— Lorsque les roues ont été permutées, par ex. de l'avant vers l'arrière.

La réadaptation du système de contrôle de l'état des pneus ne doit être effectuée que lorsque tous les pneus sont gonflés à la pression prescrite (mesurée sur pneus froids). Pour mesurer la pression de gonflage des pneus à froid, le véhicule doit être immobilisé depuis 3 heures ou n'avoir parcouru que quelques kilomètres à faible vitesse pendant cet espace de temps.

Après un avertissement indiquant une pression de gonflage des pneus trop faible, coupez et remettez le contact. Ensuite seulement, vous pouvez procéder à une nouvelle adaptation du système de contrôle de l'état des pneus.

1. Mettez le contact.
2. Si nécessaire, mettez en marche le système d'infodivertissement.
3. Touchez Véhicule dans le système d'infodivertissement.
4. Touchez Statut.
5. Touchez Pression de gonflage des pneus.
6. Touchez (!) SET.
7. Si les quatre pressions de gonflage des pneus correspondent aux valeurs requises, touchez OK.

   Après un trajet d'au moins 20 minutes et différentes vitesses de conduite, le système apprend les nouvelles valeurs et les surveille de façon autonome.

   Ou : pour annuler la procédure, touchez Annuler.

   La pression de gonflage actuelle des pneus n'est pas mémorisée et le système n'est pas réadapté.

MISE EN GARDE

Une adaptation incorrecte du système peut entraîner l'émission de fausses alertes par le système de contrôle de l'état des pneus et l'absence d'avertissements malgré une pression des pneus beaucoup trop faible.

- Vérifiez que la pression de gonflage de tous les pneus est correcte avant

d'adapter le système de contrôle de l'état des pneus. ◁

Système de contrôle de pression des pneus

Tenez compte des ⚠ au début de ce chapitre, à la page 362.

Description des fonctions

Le système de contrôle de pression des pneus (RDK) surveille la pression de gonflage des quatre roues durant la marche du véhicule à l'aide de capteurs de pression des pneus positionnés sur les pneus. Le système avertit le conducteur en cas de perte de pression.

Affichage de la pression de gonflage des pneus dans le système d'infodivertissement

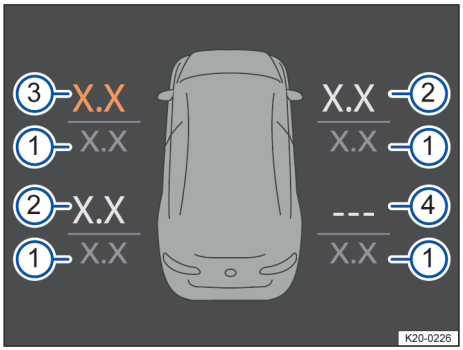

Fig. 203 Schéma de principe de l'affichage sur le système d'infodivertissement : pressions de gonflage actuelles des pneus

① Pression de gonflage assignée en bar
② Pression de gonflage réelle en bar
③ Perte de pression à l'avant gauche
④ Dysfonctionnement du système côté arrière droit

1. Mettez le contact.
2. Touchez Véhicule dans le système d'infodivertissement.
3. Touchez Statut.
4. Touchez Pression de gonflage des pneus.

Le véhicule est représenté avec les pressions de gonflage réelles et assignées de chacune des roues → fig. 203.

Après la mise du contact, ce sont d'abord les pressions mesurées en dernier lieu qui sont affichées. Dès que vous prenez la route, l'affichage est actualisé. Lorsque la pression des pneus est insuffisante, les pressions réelles et les pneus correspondants sont mis en évidence → fig. 203.

Lorsque les pneus ne roulent pas durant une période prolongée, les capteurs de pression de gonflage des pneus n'émettent aucune valeur de pression. Ceci a pour effet de ne pas user les piles des capteurs de pression des pneus.

Si aucune valeur de pression de gonflage n'est émise, les dernières pressions de gonflage des pneus reçues sont affichées en gris.

Activation ou désactivation du système de contrôle de pression des pneus (en fonction du véhicule)

Respectez la législation de votre pays régissant le système de contrôle de pression des pneus.

Si le véhicule est équipé de pneus qui ne possèdent pas de capteurs de roue ou qui possèdent des capteurs qui ne sont pas adaptés au véhicule, le témoin de contrôle (!) clignote pendant environ 1 minute, puis reste allumé en permanence. La pression des pneus n'est pas surveillée. Il n'est pas possible de désactiver le système.

Adaptation de la pression de gonflage des pneus

Après chaque modification de l'état de chargement, vous devez contrôler et adapter la pression de gonflage des pneus. La pression de gonflage des pneus recommandée pour le véhicule est indiquée sur un autocollant apposé sur le montant de la porte du conducteur ou sur la face intérieure de la trappe à carburant → page 373.

Des écarts peuvent apparaître entre les valeurs relevées sur le manomètre lors du gonflage des pneus et les valeurs calculées par le RDK. Le fonctionnement du RDK est plus précis !

2KF012740AB

Sélection des pressions de gonflage assignées pour véhicule partiellement ou entièrement chargé

En fonction de l'état de chargement du véhicule, le conducteur doit sélectionner la pression de gonflage assignée correspondante.

1. Mettez le contact.
2. Touchez Véhicule dans le système d'infodivertissement.
3. Touchez Statut.
4. Touchez Pression de gonflage des pneus.
5. Sélectionnez l'état de chargement.

Sélection du type de pneu

Si vous remplacez les pneus par des pneus de dimensions différentes, il peut s'avérer nécessaire d'adapter la pression de gonflage assignée aux nouveaux pneus. Si une telle adaptation n'est pas nécessaire, le menu de sélection n'est pas disponible.

1. Mettez le contact.
2. Touchez Véhicule dans le système d'infodivertissement.
3. Touchez Véhicule.
4. Touchez Pneus.
5. Touchez Désignation du pneu.
6. Choisissez une taille de pneu adaptée.

En cas de montage de pneus dont les dimensions sont différentes de celles prescrites en usine, un atelier spécialisé agréé peut inscrire la pression de gonflage assignée qui leur correspond.

Roue de secours, roue d'urgence ou roue de secours gonflable

La pression de gonflage de la roue de secours, de la roue d'urgence ou de la roue de secours gonflable n'est pas surveillée.

AVERTISSEMENT

- Les capteurs de pression sont fixés sur des valves spéciales en aluminium qui sont vissées solidairement. Lorsque vous gonflez les pneus et contrôlez la pression des pneus, veillez à ne pas plier les valves « en position ».
- L'absence de capuchons sur les valves risque d'endommager tant les valves que les capteurs. Par conséquent, roulez toujours avec des capuchons de valves entièrement vissés sur les valves. N'utilisez pas de capuchons métalliques pour les valves.
- N'utilisez pas de capuchons de valve de type « confort » étant donné qu'ils ne possèdent pas de pouvoir étanchéifiant et risquent ainsi d'endommager les capteurs. ◁

Résolution des problèmes du système de contrôle de l'état des pneus

Tenez compte des ⚠ au début de ce chapitre, à la page 362.

Pression de gonflage des pneus faible

Le témoin de contrôle s'allume en jaune.

La pression de gonflage des pneus d'un ou de plusieurs pneus a diminué ou la structure du pneu est endommagée.

1. **Arrêtez de rouler !**
2. Contrôlez toutes les pressions de gonflage des pneus et adaptez-les → page 373.
3. Faites remplacer les pneus endommagés.
4. Effectuez une nouvelle adaptation du système de contrôle de l'état des pneus → page 363.
5. Si le dysfonctionnement persiste, rendez-vous dans un atelier spécialisé agréé.

Dysfonctionnement du système de contrôle de l'état des pneus

Le témoin de contrôle clignote pendant environ 1 minute, puis reste allumé en jaune en permanence.

Le système est perturbé.

1. **Arrêtez de rouler !**
2. Coupez le contact, puis remettez-le.
3. Effectuez une nouvelle adaptation du système de contrôle de l'état des pneus → page 363.

4. Si le dysfonctionnement persiste, rendez-vous dans un atelier spécialisé agréé.

⚠ MISE EN GARDE

Des pressions de gonflage divergentes ou insuffisantes peuvent endommager les pneus, entraîner la perte de contrôle du véhicule et causer des accidents et des blessures graves, voire mortelles.

- Si le témoin de contrôle (!) s'allume, arrêtez-vous immédiatement et contrôlez tous les pneus → page 373.
- Des pressions de gonflage divergentes ou insuffisantes peuvent augmenter l'usure des pneus, compromettre la stabilité directionnelle et allonger la distance de freinage.
- Des pressions de gonflage divergentes ou insuffisantes peuvent causer une défaillance subite des pneus, ce qui peut provoquer leur éclatement et la perte de contrôle du véhicule.
- La responsabilité de la pression correcte de gonflage de tous les pneus du véhicule incombe au conducteur. La pression de gonflage des pneus recommandée est indiquée sur un autocollant → page 373.
- Le système de contrôle des pneus ne peut fonctionner correctement que si la pression de gonflage de tous les pneus froids est correcte.
- Tous les pneus doivent être gonflés à la pression prescrite en fonction du chargement du véhicule → page 373.
- Avant de prendre la route, gonflez toujours tous les pneus à la pression prescrite → page 373.
- Si vous conduisez avec un pneu sous-gonflé, le pneu doit fournir un travail de flexion plus important. Un sous-gonflage du pneu peut faire chauffer le pneu à un point tel que la bande de roulement risque de se décoller et le pneu d'éclater. Vous risquez alors de perdre le contrôle du véhicule.
- Si vous roulez à une vitesse trop élevée et que votre véhicule soit surchargé, les pneus peuvent chauffer à un point tel qu'ils risquent d'éclater, ce qui peut vous faire perdre le contrôle du véhicule.
- Un sous-gonflage ou un surgonflage des pneus diminue leur longévité et dégrade le comportement du véhicule.
- Si le pneu n'est pas « à plat » et qu'il n'est pas nécessaire de le remplacer immédiatement, roulez à vitesse modérée jusqu'à l'atelier spécialisé agréé le plus proche afin de faire contrôler et rectifier la pression de gonflage des pneus → page 373.
- Le système de contrôle de l'état des pneus doit toujours être correctement calibré.

Si vous roulez sur des routes non stabilisées pendant une période prolongée ou que vous adoptiez un style de conduite sportif, le système de contrôle de l'état des pneus risque d'être momentanément désactivé. En cas de dysfonctionnement, le témoin clignote pendant environ 1 minute, puis reste allumé en permanence. Le témoin de contrôle s'éteint toutefois en cas de modification de l'état de la chaussée ou du style de conduite. ◁

Résolution des problèmes du système de contrôle de pression des pneus

Tenez compte des ⚠ au début de ce chapitre, à la page 362.

(!) Pression de gonflage des pneus faible

Le témoin de contrôle s'allume en jaune.

Message texte : ***Crevaison !*** Au moins un pneu a une pression de gonflage inférieure à 1,4 bar (20 psi / 140 kPa) ou présente une perte de pression de gonflage critique. → ⚠

1. **Arrêtez de rouler !**
2. Contrôlez l'état extérieur de toutes les roues et la présence éventuelle de corps étrangers.
3. Contrôlez la pression de gonflage de tous les pneus → page 373.

2KF012740AB

4. Changez la roue ou roulez jusqu'à l'atelier spécialisé agréé le plus proche à vitesse modérée.

Message texte : ***Pression des pneus trop faible !*** L'avertissement signale une perte de pression de gonflage critique sur au moins un pneu → ⚠.

1. Contrôlez et adaptez la pression de gonflage de tous les pneus → page 373.
2. Changez la roue ou roulez jusqu'à l'atelier spécialisé agréé le plus proche à vitesse modérée.

Message texte : ***Contrôlez la pression des pneus.*** L'avertissement signale une pression de gonflage réduite pour au moins un pneu → ⚠.

1. Évitez d'effectuer de longs trajets et ne roulez pas à la vitesse maximale tant que l'alerte est affichée.
2. Contrôlez la pression de gonflage de tous les pneus → page 373 et adaptez-la.

(!) Dysfonctionnement du système de contrôle de pression des pneus

Le témoin de contrôle clignote pendant environ 1 minute, puis reste allumé en jaune en permanence.

Au moins une roue équipée d'un capteur de pression de gonflage des pneus est montée, mais pas encore identifiée.

1. Roulez pendant quelques minutes jusqu'à ce que le témoin de contrôle s'éteigne.

Au moins une roue non équipée d'un capteur de pression de gonflage des pneus est montée ou un capteur de pression de gonflage est défectueux.

1. Montez des roues équipées de capteurs de pression de gonflage des pneus en bon état de fonctionnement.

Le système est perturbé.

1. Coupez le contact, puis remettez-le. Si le dysfonctionnement persiste, rendez-vous dans un atelier spécialisé agréé.

Il y a une perturbation radioélectrique entre un capteur et le système. Le fonctionnement du système peut être momentanément perturbé par les interférences de ces émetteurs fonctionnant sur la même gamme de fréquences.

1. Désactivez ou évitez les sources de parasites, telles que les appareils radio, radiocommandes ou jouets d'enfants.

⚠ MISE EN GARDE

Des pressions de gonflage divergentes ou insuffisantes peuvent endommager les pneus, entraîner la perte de contrôle du véhicule et causer des accidents et des blessures graves, voire mortelles.

- Si le témoin de contrôle (!) s'allume, arrêtez-vous immédiatement et contrôlez tous les pneus → page 373.
- Des pressions de gonflage divergentes ou insuffisantes peuvent augmenter l'usure des pneus, compromettre la stabilité directionnelle et allonger la distance de freinage.
- Des pressions de gonflage divergentes ou insuffisantes peuvent causer une défaillance subite des pneus, ce qui peut provoquer leur éclatement et la perte de contrôle du véhicule.
- La responsabilité de la pression correcte de gonflage de tous les pneus du véhicule incombe au conducteur. La pression de gonflage des pneus recommandée est indiquée sur un autocollant → page 373.
- Le système de contrôle des pneus ne peut fonctionner correctement que si la pression de gonflage de tous les pneus froids est correcte.
- Tous les pneus doivent être gonflés à la pression prescrite en fonction du chargement du véhicule → page 373.
- Avant de prendre la route, gonflez toujours tous les pneus à la pression prescrite → page 373.
- Si vous conduisez avec un pneu sous-gonflé, le pneu doit fournir un travail de flexion plus important. Un sous-gonflage du pneu peut faire chauffer le pneu à un point tel que la bande de roulement risque de se décoller et le pneu d'éclater. Vous risquez alors de perdre le contrôle du véhicule.

- Si vous roulez à une vitesse trop élevée et que votre véhicule soit surchargé, les pneus peuvent chauffer à un point tel qu'ils risquent d'éclater, ce qui peut vous faire perdre le contrôle du véhicule.
- Un sous-gonflage ou un surgonflage des pneus diminue leur longévité et dégrade le comportement du véhicule.
- Si le pneu n'est pas « à plat » et qu'il n'est pas nécessaire de le remplacer immédiatement, roulez à vitesse modérée jusqu'à l'atelier spécialisé agréé le plus proche afin de faire contrôler et rectifier la pression de gonflage des pneus → page 373. ◁

Informations utiles sur les roues et les pneus

Entrée en matière

Les pneus sont les éléments du véhicule les plus sollicités et les plus sous-estimés. Les pneus sont très importants, car leur surface de portée étroite est le seul contact du véhicule avec la route.

La longévité des pneus dépend de la pression de gonflage, du style de conduite, de l'utilisation et du montage correct.
Il est recommandé de faire effectuer tous les travaux sur les pneus ou les roues par un atelier spécialisé. Celui-ci dispose des outils spéciaux et des pièces de rechange nécessaires, ainsi que des compétences requises par ces travaux. Il est en outre préparé aux problèmes posés par la mise au rebut des pneus usés.

MISE EN GARDE

Les pneus neufs ou les pneus âgés, usés ou endommagés peuvent compromettre le bon contrôle du véhicule et l'efficacité de freinage.

Une utilisation impropre des roues et des pneus peut réduire la sécurité et provoquer des accidents et des blessures graves.

- Sur les quatre roues, utilisez exclusivement des pneus à carcasse radiale de même type, de même dimension (circonférence de roulement) et présentant, dans la mesure du possible, le même dessin de sculptures.
- Les pneus neufs doivent être rodés car, pendant les premières heures de service, ils ne possèdent pas encore leur pleine adhérence et leur pleine efficacité de freinage. Pour éviter tout risque de blessures et d'accidents, roulez avec la prudence qui s'impose sur les 600 premiers kilomètres (370 miles).
- Contrôlez régulièrement la pression de gonflage des pneus à froid et respectez toujours la valeur indiquée. Une pression de gonflage insuffisante peut, durant le trajet, faire chauffer le pneu à un point tel que la bande de roulement risque de se décoller et le pneu d'éclater.
- Contrôlez régulièrement l'usure et l'état d'endommagement du pneu.
- Ne roulez jamais avec des pneus endommagés (trous, entailles, déchirures ou boursouflures) et des pneus usés. Ils risqueraient d'éclater, de provoquer un accident ou des blessures graves. Remplacez rapidement les pneus usés ou endommagés.
- Ne dépassez jamais la vitesse maximale et la charge autorisées pour les pneus montés sur le véhicule.
- L'efficacité des systèmes d'aide à la conduite et des systèmes d'assistance au freinage dépend aussi de l'adhérence des pneus.
- Arrêtez-vous immédiatement lorsque vous constatez des vibrations inhabituelles pendant le trajet ou un tirage unilatéral de la direction et vérifiez si les roues et les pneus sont endommagés.
- Pour réduire les risques de perte de contrôle du véhicule, d'accident et de blessures graves, ne desserrez jamais les assemblages vissés des jantes à anneau vissé.
- N'utilisez pas de roues ou de pneus dont vous ne connaissez pas les antécédents. Les roues et les pneus utilisés peuvent être endommagés même si ces dommages ne sont pas visibles. Cela risque alors d'endommager les

2KF012740AB

pneus, et d'entraîner leur usure et la perte de contrôle du véhicule.

- Même s'ils n'ont pas été utilisés, les pneus âgés peuvent soudainement se dégonfler ou éclater, surtout lorsque vous roulez à grande vitesse, ce qui peut entraîner des accidents et des blessures graves. N'utilisez des pneus de plus de 6 ans qu'en cas d'urgence et avec la plus grande prudence, en conduisant avec la vigilance qui s'impose.

⚠ MISE EN GARDE

Les roues peuvent se désolidariser en raison de boulons de roue mal serrés ou manquants et entraîner la perte de contrôle du véhicule, des accidents et des blessures graves.

- Ne roulez jamais avec des boulons de roue manquants ou insuffisamment serrés.
- Utilisez toujours les boulons de roue correspondant aux jantes et au type de véhicule appropriés.
- Serrez toujours les boulons de roue au couple de serrage adéquat. Si vous ne disposez pas d'une clé dynamométrique, serrez les boulons de roue à l'aide de la clé démonte-roue, puis faites immédiatement contrôler le couple de serrage dans l'atelier spécialisé agréé le plus proche.

Pour des raisons techniques, l'utilisation de jantes provenant d'autres véhicules n'est en principe pas possible. Ceci est également valable éventuellement pour des jantes provenant d'un autre véhicule du même type. Respectez les spécifications figurant dans les papiers officiels du véhicule ou adressez-vous à un atelier spécialisé agréé. ◁

Utilisation des roues et pneus

📖 Tenez compte des ⚠ au début de ce chapitre, à la page 369.

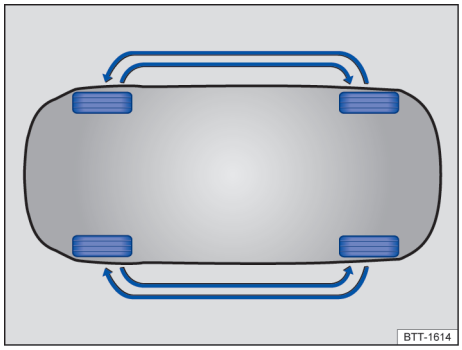

Fig. 204 Schéma de permutation des roues

Les pneus et jantes agréés par le constructeur sont en parfaite adéquation.

Permutation des roues

L'usure uniforme de tous les pneus demande une permutation régulière des roues en tenant compte du schéma → fig. 204. Tous les pneus présentent ainsi à peu près la même longévité.

Nous recommandons de confier la permutation des roues à un atelier spécialisé agréé.

Pour éviter tout endommagement des jantes et pneus

— Ne franchissez les bordures de trottoirs et autres obstacles peu élevés que lentement et à angle droit afin que les deux roues avant touchent l'obstacle en même temps.

— Contrôlez régulièrement la pression de gonflage des pneus.

— Contrôlez régulièrement que les pneus ne présentent pas de dommages tels que des trous, coupures, perforations ou cloques.

— Ne dépassez jamais la charge et la vitesse maximale des pneus → page 378.

— Faites remplacer immédiatement un pneu défectueux ou usé → page 375.

— Protégez les pneus de tout contact avec des substances agressives, y compris la graisse, l'huile, le carburant et le liquide de frein → ⚠.
— Remplacez immédiatement les capuchons antipoussière manquants.
— Retirez les corps étrangers n'ayant pas encore pénétré à l'intérieur du pneu → page 375.
— Tenez compte de tous les avertissements du système de contrôle des pneus → page 366, → page 367.

Pneus de plus de 6 ans

En raison de processus physiques et chimiques, les pneus vieillissent, ce qui peut entraver leur bon fonctionnement. Des pneus qui ont été stockés sans être utilisés pendant une période prolongée vieillissent plus vite que des pneus utilisés en permanence.

Nous vous recommandons de remplacer les pneus de plus de 6 ans par des pneus neufs. Ceci est également valable pour les pneus, qui, de l'extérieur, paraissent encore utilisables et dont la profondeur des sculptures n'a pas encore atteint la valeur minimale légale → ⚠.

De même, les propriétés des pneus d'hiver ou des pneus tous temps se dégradent considérablement avec le **vieillissement**, quelle que soit la profondeur restante des sculptures des pneus.

L'âge de chaque pneu peut être déterminé à partir de la date de fabrication → page 373.

Stockage des pneus

— Stockez toujours les pneus dans un endroit frais et sec, si possible à l'abri de la lumière. N'entreposez pas les pneus montés sur leur jante à la verticale.
— Emballez les pneus sans jantes dans des housses appropriées pour les protéger de la saleté et stockez-les debout sur la bande de roulement.

Pneus tout terrain

Certains véhicules peuvent être équipés en usine de « pneus tout-terrain ». Les sculptures à pavés massifs de ces pneus entraînent une modification des qualités routières, comme le confort de conduite, la consommation de carburant, la distance de freinage, la tenue en virage, les bruits de roulement → ⚠.

Pneus neufs

— Roulez avec prudence sur les 600 premiers kilomètres (370 miles) car les pneus doivent d'abord être rodés. Des pneus non rodés présentent une adhérence et une efficacité de freinage amoindries → ⚠.
— Sur les quatre roues, utilisez exclusivement des pneus de même type, de même taille et présentant le même dessin de sculptures.

Remplacement des pneus

— Remplacez les pneus au moins par essieu.
— Ne remplacez les pneus usés que par des pneus agréés par le constructeur pour le type de véhicule.
— N'utilisez jamais de pneus dont la taille effective dépasse les cotes des pneus agréés pour le véhicule.

Sur les véhicules avec système de contrôle de l'état des pneus

Après chaque remplacement d'une ou de plusieurs roues, il est indispensable de réinitialiser le système de contrôle de l'état des pneus. Cela s'applique également après la permutation des roues, par ex. de l'avant vers l'arrière → page 363.

Véhicules avec système de contrôle de pression des pneus

Lorsque vous remplacez les roues de première monte du véhicule, veillez à ce que les roues neuves soient équipées de capteurs compatibles avec le RDK → page 365.

1. Pour que la présence des roues neuves soit détectée, rouler à plus de 25 km/h (environ 15 mph) environ pendant un certain temps.

En cas de remplacement ou de modification des capteurs, nous recommandons d'utiliser systématiquement un jeu de valves neuf et un kit d'étanchéité neuf.

Informations complémentaires sur le système de contrôle de la pression des pneus (RDK → page 365).

2KF012740AB

MISE EN GARDE

Des substances et liquides agressifs peuvent être à l'origine de dommages visibles et invisibles des pneus, ce qui peut provoquer leur éclatement.

- Tenez toujours les produits chimiques, huiles, graisses, carburants, liquides de frein et autres substances agressives éloignés des pneus.

MISE EN GARDE

Même s'ils n'ont pas été utilisés, les pneus âgés peuvent soudainement se dégonfler ou éclater, surtout lorsque vous roulez à grande vitesse, ce qui peut entraîner des accidents et des blessures graves.

- N'utilisez des pneus de plus de 6 ans qu'en cas d'urgence et avec la plus grande prudence, en conduisant avec la vigilance qui s'impose.

MISE EN GARDE

Les pneus neufs doivent être rodés car, pendant les premières heures de service, ils ne possèdent pas encore leur pleine adhérence et leur pleine efficacité de freinage.

- Pour éviter tout risque de blessures et d'accidents, roulez avec la prudence qui s'impose sur les 600 premiers kilomètres (370 miles).

MISE EN GARDE

Les sculptures à pavés massifs des pneus tout-terrain peuvent rallonger la distance de freinage et provoquer ainsi des accidents et des blessures graves.

- Tenez toujours compte de toute modification des qualités routières du véhicule et roulez avec la prudence qui s'impose.

MISE EN GARDE

Les roues doivent disposer du débattement requis par leur conception. Si son débattement est insuffisant, un pneu risque de frotter sur des éléments des trains roulants, de la carrosserie et des conduites de frein, ce qui peut entraîner une panne du système de freinage ainsi que le décollement de la bande de roulement et provoquer ainsi l'éclatement du pneu.

- Les cotes réelles des pneus ne doivent pas être supérieures aux cotes des pneus agréés par le constructeur automobile et ne doivent pas frotter contre les pièces du véhicule.

AVERTISSEMENT

Évitez les chocs importants et contournez, dans la mesure du possible, les obstacles. Les pneus peuvent être notamment déformés par les nids de poule et les bordures de trottoirs. Il peut en résulter des endommagements des pneus et des jantes.

AVERTISSEMENT

Lorsque vous changez les pneus, assurez-vous ne pas endommager les valves. Ne roulez jamais sans capuchons de valves. Vous risquez d'endommager les valves.

Mettez les pneus usés au rebut dans les règles de l'art et conformément aux prescriptions en vigueur.

Si le modèle de roue de secours est différent de celui des autres roues du véhicule, par ex. si votre véhicule est équipé de pneus d'hiver ou d'une roue d'urgence, n'utilisez la roue de secours qu'en cas de crevaison, pour une durée limitée et en conduisant avec la prudence qui s'impose. Remplacez dès que possible la roue d'urgence par une roue normale.

Avec les pneus homologués pour le véhicule, vous êtes assuré que les dimensions réelles sont bien adaptées au véhicule. Pour tout autre pneu, le vendeur de pneus doit remettre un certificat du manufacturier dans lequel il est mentionné que le pneu est également adapté au véhicule. Gardez précieusement ce certificat et conservez-le dans votre véhicule. ◁

Jantes et boulons de roue

Tenez compte des ⚠ au début de ce chapitre, à la page 369.

Les jantes, pneus et boulons de roue sont adaptés au type de véhicule. Par consé-

quent, à chaque fois que vous montez d'autres jantes, vous devez utiliser les boulons de roue possédant la longueur et la forme de calotte correctes. Ceci permet de garantir que les freins fonctionnent correctement et que le véhicule se déplace de manière stable et sécurisée.

Pour des raisons techniques, l'utilisation de jantes provenant d'autres véhicules n'est en principe pas possible. Ceci est également valable éventuellement pour des jantes provenant d'un autre véhicule du même type. Adressez-vous impérativement à un atelier spécialisé agréé pour utiliser d'autres combinaisons jantes/pneus.

Le couple de serrage des boulons de roue doit être régulièrement contrôlé à l'aide d'une clé dynamométrique en parfait état de fonctionnement → page 389.

Boulons de roue

Pour chaque type de véhicule, veillez à toujours utiliser les boulons de roue appropriés et à les serrer au couple prescrit → page 389.

Jantes avec anneau ou enjoliveur vissé

Les jantes à anneau ou enjoliveur vissé sont constituées de plusieurs éléments. Ces éléments sont reliés entre eux par des vis spéciales. Les jantes et enjoliveurs endommagés doivent être remplacés et ne doivent être réparés que dans un atelier spécialisé agréé.

Identification des jantes

Dans certains pays, les jantes neuves doivent comporter des indications concernant un certain nombre de caractéristiques. Les indications suivantes peuvent figurer sur la jante :

— Sceau de conformité

— Taille de la jante

— Nom du fabricant ou de la marque

— Date de fabrication (mois/année)

— Pays d'origine

— Code du fabricant

— Numéro de lot des matières premières

— Code de marchandise

⚠ MISE EN GARDE

L'utilisation de jantes inappropriées ou endommagées peut nuire à la sécurité de conduite et peut provoquer des accidents ainsi que des blessures graves.

- Utilisez uniquement des jantes homologuées pour le véhicule.
- Vérifiez régulièrement si les jantes sont exemptes de dommages et remplacez-les si nécessaire.

⚠ MISE EN GARDE

Un desserrage et resserrage incorrects des vis sur les jantes à anneau vissé peuvent provoquer des accidents et des blessures graves.

- Ne desserrez jamais les assemblages vissés sur les jantes à anneau vissé.
- Faites effectuer tous les travaux sur les jantes à anneau vissé dans un atelier spécialisé agréé. ◁

Pression de gonflage des pneus

Tenez compte des ⚠ au début de ce chapitre, à la page 369.

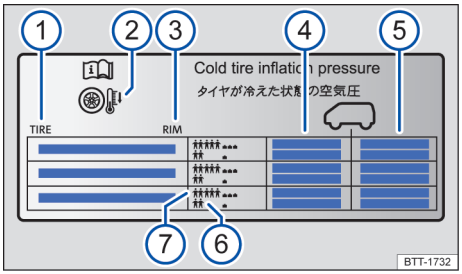

Fig. 205 Indications figurant sur la plaque de pression de gonflage des pneus

① Taille des pneus
② Remarque : contrôlez la pression de gonflage des pneus à froid.
③ Taille de la jante
④ Pression de gonflage des pneus de l'essieu avant.
⑤ Pression de gonflage assignée pour les pneus de l'essieu arrière

2KF012740AB

⑥ Pression de gonflage des pneus en charge partielle.

⑦ Pression de gonflage des pneus en pleine charge.

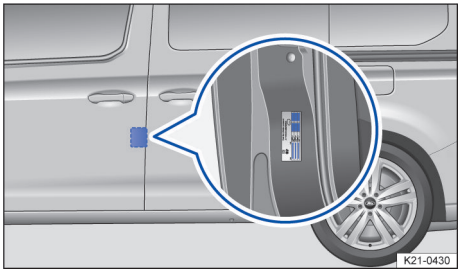

Fig. 206 Sur la porte du conducteur : plaquette de pression de gonflage des pneus (ou sur la face intérieure de la trappe à carburant)

La plaque indique la pression de gonflage correcte pour les pneus agréés.

L'aspect de la plaquette de pression de gonflage des pneus peut varier en fonction du véhicule. D'autres tailles de pneus peuvent y figurer.

Une pression de gonflage des pneus incorrecte dégrade le comportement du véhicule et entraîne une usure accrue des pneus, voire leur éclatement → ⚠. La pression de gonflage correcte des pneus est particulièrement importante à grande vitesse.

Contrôle de la pression des pneus

Contrôlez la pression de gonflage des pneus régulièrement, au moins une fois par mois et avant tout long trajet. Contrôlez toujours tous les pneus, y compris la roue de secours. Dans les régions froides, il convient de contrôler la pression des pneus plus souvent, à condition cependant que le véhicule n'ait pas été déplacé auparavant. Utilisez toujours un système de contrôle de la pression des pneus opérationnel.

— Contrôlez la pression de gonflage des pneus uniquement lorsque ceux-ci sont froids. La pression de gonflage des pneus indiquée vaut pour des pneus froids. La pression de gonflage des pneus est plus élevée sur des pneus chauds que sur des pneus froids. Ne dégonflez donc jamais un pneu chaud pour obtenir la pression souhaitée.

— Adaptez toujours la pression de gonflage des pneus en fonction de l'état de chargement du véhicule.

— Après l'adaptation des pressions de gonflage des pneus, revissez toujours les capuchons de valve et tenez compte des informations relatives au système de contrôle des pneus.

— Respectez toujours la pression de gonflage des pneus indiquée sur la plaquette. Ne dépassez jamais la pression de gonflage maximale indiquée sur le flanc du pneu.

⚠ MISE EN GARDE

En cas de pression de gonflage incorrecte, le pneu risque de se dégonfler soudainement pendant le trajet ou d'éclater. Cela peut entraîner des accidents graves ainsi que des blessures mortelles.

- Une pression de gonflage insuffisante peut, durant le trajet, faire chauffer le pneu à un point tel que la bande de roulement risque de se décoller et le pneu d'éclater.
- Une vitesse excessive ou une surcharge du véhicule peuvent provoquer une surchauffe, un endommagement subit, voire un éclatement des pneus, et un décollement de la bande de roulement, ce qui risque d'entraîner une perte de contrôle du véhicule.
- Une pression de gonflage incorrecte des pneus diminue leur longévité et dégrade le comportement du véhicule.
- Contrôlez régulièrement la pression de gonflage des pneus au moins une fois par mois et avant chaque long trajet.
- Tous les pneus doivent être gonflés à la pression prescrite en fonction du chargement du véhicule.
- Ne réduisez jamais la pression de gonflage des pneus lorsque ceux-ci présentent une pression plus élevée à chaud.

AVERTISSEMENT

- Lorsque vous mettez en place le contrôleur de gonflage, assurez-vous de ne pas l'incliner par rapport à la tige de soupape. La valve du pneu risque sinon d'être endommagée.

- Roulez donc toujours avec des capuchons de valves entièrement vissés sur les valves.

Le sous-gonflage des pneus augmente la consommation de carburant. ◁

Profondeur des sculptures et indicateurs d'usure

Tenez compte des ⚠ au début de ce chapitre, à la page 369.

Profondeur des sculptures

La plupart des situations de conduite exigent des sculptures du pneu aussi hautes que possible. Tous les pneus doivent présenter, au moins par essieu, une profondeur des sculptures uniforme. Cela vaut particulièrement par temps de pluie ou en hiver.

Dans la plupart des pays, lorsque la profondeur restante des sculptures, mesurée dans les rainures situées à côté des indicateurs d'usure, est de 1,6 mm (1/16 in), la profondeur minimale des sculptures légalement admissible est atteinte (respectez les prescriptions légales divergentes spécifiques à chaque pays).

Respectez les règlements spécifiques à chaque pays sur la profondeur des sculptures minimale autorisée pour les pneus d'hiver et tous temps.

Indicateurs d'usure des pneus

Les indicateurs d'usure indiquent si un pneu est usé. Le pneu doit être remplacé au plus tard lorsque l'usure des sculptures atteint l'indicateur d'usure.

Des indicateurs d'usure de 1,6 mm (1/16 in) d'épaisseur sont disposés au fond des sculptures des pneus . Des repères situés sur les flancs des pneus indiquent l'emplacement des indicateurs d'usure.

⚠ MISE EN GARDE

Les pneus usés constituent un danger pour la sécurité et peuvent entraîner une perte de contrôle du véhicule et des blessures graves.

- Les pneus doivent être remplacés par des pneus neufs au plus tard lorsque les indicateurs d'usure sont atteints.
- Les pneus usés ont une adhérence fortement réduite, en particulier sur les routes mouillées, et le véhicule « flotte » plus tôt (aquaplanage).
- Les pneus usés réduisent la capacité de maîtrise du véhicule dans des situations de conduite normales et difficiles, et augmentent la distance de freinage ; le véhicule risque alors de glisser. ◁

Endommagement des pneus

Tenez compte des ⚠ au début de ce chapitre, à la page 369.

Les dommages sur les pneus et jantes passent souvent inaperçus → ⚠.

1. Si vous supposez qu'une roue est endommagée, roulez immédiatement plus lentement et arrêtez-vous dès que les conditions de circulation vous permettent de le faire en toute sécurité.
2. Vérifiez si les pneus et les jantes ne sont pas endommagés.
3. Ne poursuivez pas votre route si un pneu est endommagé.
4. Remplacez la roue endommagée → page 388. Si nécessaire, adressez-vous à un atelier spécialisé agréé.

   Ou : colmatez le pneu endommagé et gonflez-le en utilisant le kit de crevaison → page 393.
5. Si aucun dommage extérieur n'est visible, roulez lentement et prudemment jusqu'à l'atelier spécialisé agréé le plus proche pour faire contrôler le véhicule.

Corps étrangers ayant pénétré dans le pneu

1. Ne retirez pas les corps étrangers qui ont pénétré à l'intérieur du pneu ! Vous pouvez en revanche retirer les objets coincés entre les pains de gomme du pneu.
2. Remplacez la roue endommagée → page 388. Si nécessaire, adressez-vous à un atelier spécialisé agréé.

2KF012740AB

Ou : colmatez le pneu endommagé et gonflez-le en utilisant le kit de crevaison → page 393.

3. Contrôlez la pression de gonflage des pneus et adaptez-la.
4. Rendez-vous dans un atelier spécialisé agréé.

Pour les véhicules avec pneus à roulage à plat :

1. Ne retirez pas les corps étrangers et rendez-vous dans un atelier spécialisé agréé. Une pâte d'étanchéité appliquée sur la face intérieure de la bande de roulement du pneu recouvre le corps étranger et étanchéifie le pneu temporairement.

Usure des pneus

L'usure des pneus dépend de différents facteurs, tels que :

— Le style de conduite

— L'équilibrage des pneus

— Le réglage de la géométrie des trains roulants

Les virages pris à vive allure, les accélérations foudroyantes et les coups de freins brusques entraînent une usure accrue des pneus.

Pendant la marche du véhicule, un balourd peut apparaître et se traduire par une instabilité de la direction. Un balourd des roues entraîne également une usure des pneus. Dans un tel cas, faites rééquilibrer les roues.

Un réglage incorrect de la géométrie des trains roulants nuit à la sécurité de conduite et augmente l'usure des pneus. En cas d'usure importante des pneus, faites effectuer un contrôle des trains roulants dans un atelier spécialisé agréé.

⚠ MISE EN GARDE

Des vibrations inhabituelles ou un tirage unilatéral de la direction pendant la marche du véhicule peuvent laisser supposer qu'un pneu est endommagé.

- Roulez immédiatement plus lentement et arrêtez-vous dès que les conditions de circulation vous permettent de le faire en toute sécurité.
- Vérifiez que les pneus et les jantes ne sont pas endommagés.
- Ne continuez jamais votre route si les pneus ou les jantes sont endommagés. Faites plutôt appel à un atelier spécialisé agréé.
- Si aucun dommage extérieur n'est visible, roulez lentement et prudemment jusqu'à l'atelier spécialisé agréé le plus proche pour faire contrôler le véhicule. ◁

Pneus neufs et changement de pneu

📖 **Tenez compte des ⚠ au début de ce chapitre, à la page 369.**

Pneus neufs

— Roulez avec prudence sur les 600 premiers kilomètres (370 miles) car les pneus doivent d'abord être rodés. Des pneus non rodés présentent une adhérence et une efficacité de freinage amoindries → page 370.

— Sur les deux roues d'un essieu, utilisez exclusivement des pneus de même type, de même taille et présentant le même dessin de sculptures.

— La profondeur des sculptures de pneus neufs peut varier selon les modèles de pneus et les constructeurs en raison des différentes caractéristiques de conception et des différentes formes de sculptures.

Remplacement des pneus

— Remplacez les pneus au moins par essieu → page 370.

— Ne remplacez les pneus usés que par des pneus agréés par le constructeur pour le type de véhicule.

— Ne remplacez les pneus usés que par des pneus présentant les mêmes spécifications (dont la largeur, le diamètre, la capacité de charge et la vitesse maximale), tels que les pneus agréés par Ford pour votre véhicule et votre modèle.

— N'utilisez jamais de pneus dont la taille effective dépasse les cotes des pneus agréés pour le véhicule.

Réadaptation du système de contrôle de l'état des pneus

Après chaque remplacement d'une ou de plusieurs roues, il est indispensable de réinitialiser le système de contrôle de l'état des pneus. Cela s'applique également après la permutation des roues, par ex. de l'avant vers l'arrière → page 363.

Fonctions supplémentaires sur les véhicules avec système de contrôle de pression des pneus

Lorsque vous remplacez les roues de première monte du véhicule, veillez à ce que les roues neuves soient équipées de capteurs compatibles avec le système de contrôle de pression des pneus installé en première monte. Les roues neuves dotées de capteurs sont reconnues et intégrées au système. Pour la reconnaissance des pneus neufs, le véhicule doit rouler, après un temps d'arrêt d'au moins 20 minutes, à une vitesse supérieure à 25 km/h (15 mph) environ pendant un certain temps.

Le système de contrôle de pression des pneus peut aussi être activé de nouveau manuellement → page 362.

En cas de remplacement ou de modification des capteurs, nous recommandons d'utiliser systématiquement un jeu de valves neuf et un kit d'étanchéité neuf. Adressez-vous à un atelier spécialisé agréé pour de plus amples informations à ce sujet.

Si vous utilisez des pneus d'autres dimensions que celles prescrites pour le véhicule et le modèle en question, il faut reconfigurer les valeurs de pression des pneus du système de contrôle de pression des pneus. Adressez-vous à un atelier spécialisé agréé pour de plus amples informations à ce sujet.

Si vous montez des roues qui n'ont pas de capteurs ou qui ont des capteurs non compatibles, le système de contrôle de pression des pneus ne pourra pas reconnaître ces roues. Le système de contrôle de pression des pneus n'est alors pas en mesure de mesurer la pression de gonflage des pneus. Un dysfonctionnement est alors indiqué ou le système se désactive.

Pour de plus amples informations sur le système de contrôle de pression des pneus, son fonctionnement et ce qu'il faut savoir → page 362.

MISE EN GARDE

Des substances et liquides agressifs peuvent être à l'origine de dommages visibles et invisibles des pneus, ce qui peut provoquer leur éclatement.

- Tenez toujours les produits chimiques, huiles, graisses, carburants, liquides de frein et autres substances agressives éloignés des pneus.

MISE EN GARDE

Les pneus neufs doivent être rodés étant donné que, pendant les premières heures de service, ils ne possèdent pas encore leur pleine adhérence ni leur pleine efficacité de freinage.

- Pour éviter tout risque de blessures et d'accidents, roulez avec la prudence qui s'impose sur les 600 premiers kilomètres (370 miles).

MISE EN GARDE

Les roues doivent disposer du débattement requis par leur conception. Si son débattement est insuffisant, un pneu risque de frotter sur des éléments des trains roulants, de la carrosserie et des conduites de frein, ce qui peut entraîner une panne du système de freinage ainsi que le décollement de la bande de roulement et provoquer ainsi l'éclatement du pneu.

- Les cotes réelles des pneus ne doivent pas être supérieures aux cotes des pneus agréés par Ford et ne doivent pas frotter contre les pièces du véhicule.

AVERTISSEMENT

Lorsque vous changez les pneus, assurez-vous ne pas endommager les valves. Ne roulez jamais sans capuchons de valves. Vous risquez d'endommager les valves.

AVERTISSEMENT

Utilisez toujours un jeu de valves et un kit d'étanchéité neufs en cas de remplacement ou de modification des capteurs du système de contrôle de pression des pneus.

2KF012740AB

Mettez les pneus usés au rebut dans les règles de l'art et conformément aux prescriptions en vigueur.

En dépit des indications identiques de taille des pneus, les cotes réelles des différents types de pneus peuvent dévier de ces valeurs nominales ou bien les contours des pneus peuvent être très différents.

Avec les pneus homologués pour le véhicule, vous êtes assuré que les dimensions réelles sont bien adaptées au véhicule. Pour tout autre type de pneu, le vendeur des pneus doit remettre un certificat du manufacturier sur lequel il est mentionné que le type de pneu est également adapté au véhicule. Gardez précieusement ce certificat et conservez-le dans votre véhicule.

Si le modèle de roue de secours est différent de celui des autres roues du véhicule, par ex. si votre véhicule est équipé de pneus d'hiver ou d'une roue d'urgence, n'utilisez la roue de secours qu'en cas de crevaison, pour une durée limitée et en conduisant avec la prudence qui s'impose. Remplacez dès que possible la roue d'urgence par une roue normale. ◁

Marquage des pneus et type de pneus

Tenez compte des ⚠ au début de ce chapitre, à la page 369.

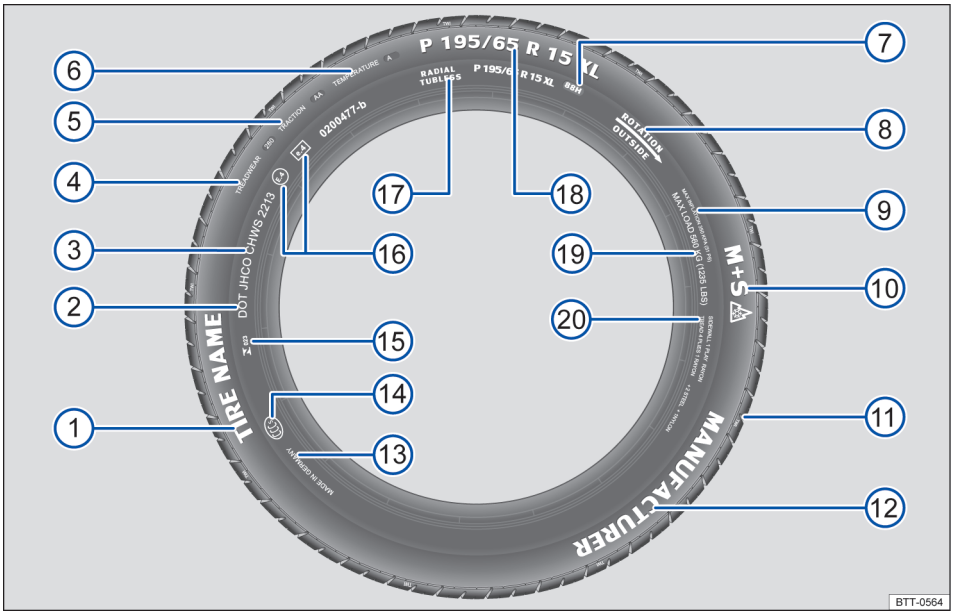

Fig. 207 Marquage international des pneus

Marquage des pneus (exemple), signification		
①	Nom du produit	Désignation individuelle du pneu par le fabricant
②	DOT	Le pneu est conforme à la législation en vigueur du ministère des Transports des États-Unis, responsable des normes de sécurité relatives aux pneus (Department of Transportation).

Marquage des pneus (exemple), signification			
③	JHCO CHWS 2213	Numéro d'identification de pneu (TIN – parfois sur sa face intérieure seulement) et date de fabrication :	
		JHCO CHWS	Code de l'usine de fabrication et indications du manufacturier relatives à la taille et aux caractéristiques du pneu.
		2213	Date de fabrication : 22e semaine de l'année 2013.
Informations pour l'utilisateur final concernant les valeurs comparatives des pneus de base indiqués (méthodes de test normalisées) → page 407 :			
④	TREADWEAR 280	Durée de vie relative du pneu, selon un test standard spécifique américain. Un pneu avec un indice d'usure (Treadwear) de 280 s'use 2,8 fois plus lentement qu'un pneu normal dont l'indice est de 100. Les performances relatives d'un pneu dépendent des conditions réelles d'utilisation et peuvent donc différer de la norme en fonction du type de conduite, de l'entretien de la voiture et des conditions climatiques et de la typologie de route empruntée.	
⑤	TRACTION AA	Capacité de freinage des pneus sur chaussée mouillée (AA, A, B ou C). La capacité de freinage sur chaussée mouillée est testée sur des parcours d'essai certifiés et dans des conditions contrôlées. Un pneu qui porte la notation C présente une faible performance de traction. La valeur de traction indiquée pour les pneus est basée sur des tests de traction effectués en ligne droite et ne tient pas compte de l'accélération, du guidage latéral, de l'aquaplanage et de la traction en cas de charge maximale.	
⑥	TEMPÉRATURE A	Résistance thermique des pneus à des vitesses de banc d'essai élevées (A, B ou C). Les notes A et B représentent des niveaux de performance plus élevés que le minimum requis par la loi. La notation relative à la température est établie par rapport à des pneus gonflés à la bonne pression de gonflage et donc non surgonflés. Une vitesse excessive, des pneus sous-gonflés ou surgonflés peuvent, séparément ou conjointement, entraîner une surchauffe voire même un éclatement du pneu.	
⑦	88 H	Indice de charge → page 381 et code de vitesse → page 381	
⑧	Rotation et flèche	Identification du sens de rotation des pneus → page 380.	
	Ou : Outside	Repérage du côté extérieur des pneus → page 380.	
⑨	MAX INFLATION 350 KPA (51 psi / 3,51 bars)	Limitation (US) pour la pression maximale de gonflage des pneus.	
⑩	M+S ou M/S ou ❄	Désignation des pneus aptes à la conduite dans des conditions hivernales (Mud and Snow) → page 384. Les pneus à clous sont repérés par la lettre E située derrière le S.	
⑪	TWI	Désigne la position de l'indicateur d'usure (Tread Wear Indicator) → page 375.	
⑫	*Nom de la marque*, *Logo*	Manufacturier	
⑬	Made in Germany	Pays de fabrication	
⑭	(CCC)	Code spécifique à la Chine (China Compulsory Certification)	
⑮	INMETRO 023	Code spécifique au Brésil	

2KF012740AB

Marquage des pneus (exemple), signification			
⑯	E4 e4 0200477-b	Identification selon les directives internationales avec numéro du pays de réception. Les pneus certifiés conformes à la norme ECE sont repérés par la lettre E, les pneus conformes à la réglementation CE sont repérés par la lettre e. Suit le numéro d'homologation à plusieurs chiffres.	
⑰	RADIAL TUBELESS	Pneu radial sans chambre à air.	
⑱	P 195 / 65 R 15 XL	Désignation des dimensions :	
		P	Désigne une voiture particulière.
		195	Largeur du pneu entre les deux flancs en mm.
		65	Rapport hauteur/largeur en %.
		R	Lettre-repère caractérisant la structure du pneu, ici pour radial.
		15	Diamètre de la jante en pouces.
		XL	Pneus en version renforcée (« Extra Load »).
⑲	MAX LOAD 615 KG (1 235 LBS)	Indication de charge (US) pour la charge maximale par roue.	
⑳	SIDEWALL 1 PLY RAYON	Indications relatives aux composants de la carcasse du pneu : 1 nappe en rayonne	
	TREAD 4 PLIES 1 RAYON + 2 STEEL + 1 NYLON	Indications relatives aux composants de la bande de roulement : L'exemple présente 4 nappes sous la bande de roulement : 1 nappe en rayonne (soie artificielle), 2 nappes de sommet métallique et 1 nappe en nylon.	

Le marquage se trouve sur les deux faces du pneu. Certains marquages, tels que le numéro d'identification du pneu et la date de fabrication, se trouvent éventuellement sur une seule partie du pneu.

Les chiffres qui suivent éventuellement sont des codes internes du fabricant du pneu ou des codes spécifiques à chaque pays.

Pneus taille basse

Par rapport à d'autres combinaisons roue/pneu, les pneus taille basse offrent une plus large bande de roulement et un plus grand diamètre de jante tout en ayant une hauteur de flanc plus faible → page 369. Les pneus taille basse augmentent les qualités routières et la précision de conduite. Mais sur des routes et chemins en mauvais état, le confort peut être moindre.

Pneus à profil unidirectionnel

Le flanc des pneus à profil unidirectionnel est repéré par des flèches. Respectez impérativement le sens de rotation indiqué. Cela vous garantit des propriétés de roulement optimales.

Si un pneu est cependant monté dans le sens inverse au sens de roulement prévu, veillez à rouler avec précaution, l'utilisation du pneu n'étant plus conforme aux dispositions. Remplacez dès que possible le pneu ou montez-le dans le sens de roulement correct.

Pneus asymétriques

Les pneus asymétriques ont été développés en tenant compte des comportements internes et externes de la bande de roulement. Sur les pneus asymétriques, le flanc du pneu est marqué sur les parties intérieure et extérieure. Respectez impérativement le positionnement du pneu sur la jante.

Pneus à roulage à plat

Pour savoir si votre véhicule est équipé de pneus à roulage à plat, vous trouverez sur ces pneus l'inscription « Seal » sur le flanc extérieur du pneu.

Une pâte d'étanchéité appliquée sur la face intérieure de la bande de roulement du pneu recouvre les corps étrangers entrés dans le pneu et étanchéifie le pneu temporairement.

Charge des pneus

L'indice de charge indique le poids maximal en kilogrammes qu'un pneu seul peut supporter (capacité de charge).

Quelques exemples :

78 425 kg
81 462 kg
83 487 kg
85 515 kg
87 545 kg
88 560 kg
91 615 kg
92 630 kg
93 650 kg
95 690 kg
97 730 kg
99 775 kg
100 800 kg
101 825 kg
102 850 kg
103 875 kg
104 900 kg
105 925 kg
106 950 kg
107 975 kg
108 1000 kg
109 1030 kg
110 1060 kg
112 1120 kg
114 1180 kg
116 1250 kg
118 1320 kg
120 1400 kg

Codes de vitesse

Le code de vitesse indique la vitesse maximale admissible pour les pneus.

P 150 km/h maxi (93 mph)
Q 160 km/h maxi (99 mph)
R 170 km/h maxi (106 mph)
S 180 km/h maxi (112 mph)
T 190 km/h maxi (118 mph)
U 200 km/h maxi (125 mph)
H 210 km/h maxi (130 mph)
V 240 km/h maxi (149 mph)
W 270 km/h maxi (168 mph)
Y 300 km/h maxi (186 mph)
Z plus de 240 km/h (149 mph)

Certains manufacturiers utilisent le code « ZR » pour identifier les pneus dont la vitesse maximale autorisée est supérieure à 240 km (149 mph). ◁

Capacité de charge des pneus et plage de vitesse des pneus

Tenez compte des ⚠ au début de ce chapitre, à la page 369.

Un certificat de conformité européen (COC) est délivré pour les véhicules destinés aux pays de l'Union européenne et aux pays appliquant la réglementation européenne. Ce certificat de conformité européen comporte des indications telles que la taille et le diamètre ainsi que la capacité de charge et la plage de vitesses des pneus homologués pour le type de véhicule correspondant.

C'est sur la plaque du constructeur qu'est mentionnée l'existence d'un certificat de conformité européen pour votre véhicule → page 443.

— Si une ligne « Numéro d'homologation » est visible sur la plaque du constructeur, cela signifie que votre véhicule possède un certificat de conformité européen.
— S'il n'y a pas de plaque du constructeur et si la ligne « Numéro d'homologation » n'est pas visible, cela signifie que votre véhicule ne possède pas de certificat de conformité européen. ◁

2KF012740AB

Roue de secours ou roue d'urgence

Tenez compte des ⚠ au début de ce chapitre, à la page 369.

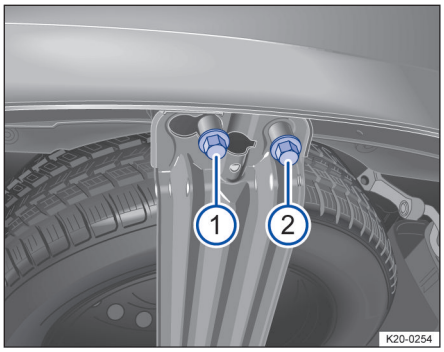

Fig. 208 Sous le véhicule : vis de sûreté ① et de vis de fixation ② du support de roue de secours

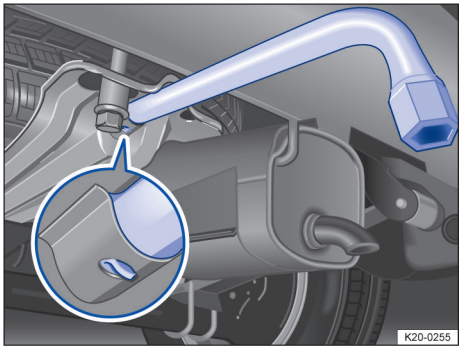

Fig. 209 Sous le véhicule : support de roue de secours avec clé démonte-roue enfilée

Retrait de la roue de secours

Effectuez les opérations uniquement dans l'ordre indiqué → ⚠.

1. Desserrez la vis de sûreté → fig. 208 ① à l'aide de la clé démonte-roue comprise dans l'outillage de bord jusqu'à ce qu'elle tourne dans le vide.
2. Dévissez entièrement la vis de fixation → fig. 208 ②.

   Le support de roue de secours porte maintenant sur la vis de sûreté.
3. Insérez la clé démonte-roue dans son support → fig. 209.

   Veillez à ce que le crochet de la clé démonte-roue s'engage dans le trou du support → fig. 209 (agrandissement). Une fois accrochée, la clé démonte-roue ne doit pas pouvoir être retirée par l'arrière.
4. Saisissez la clé démonte-roue des deux mains.
5. Soulevez la clé démonte-roue conjointement avec le support de roue de secours et amenez la clé démonte-roue vers la droite. La tête de la vis de sûreté et l'évidement sur le support de la roue de secours doivent coïncider.
6. Guidez la clé démonte-roue conjointement avec le support de la roue de secours vers le bas.
7. Retrait de la roue de secours

Rangement de la roue défectueuse

1. Placez la roue remplacée dans le support de roue de secours.
2. Insérez la clé démonte-roue dans son support → fig. 209.

   Veillez à ce que le crochet de la clé démonte-roue s'engage dans le trou du support → fig. 209 (agrandissement). Une fois accrochée, la clé démonte-roue ne doit pas pouvoir être retirée par l'arrière.
3. Saisissez la clé démonte-roue des deux mains.
4. Soulevez la clé démonte-roue conjointement avec le support de roue de secours et amenez la clé démonte-roue vers la gauche. Le support de roue de secours doit porter sur la vis de sûreté.
5. Tirez la clé démonte-roue hors du support.
6. Vissez entièrement la vis de fixation → fig. 208 ② à l'aide de la clé démonte-roue.
7. Vissez entièrement la vis de sûreté → fig. 208 ① à l'aide de la clé démonte-roue.
8. Serrez la vis de fixation et la vis de sûreté à l'aide de la clé démonte-roue. Le couple de serrage est de 60 Nm.

Après avoir rangé la roue de secours, vérifiez immédiatement le couple de serrage à l'aide d'une clé dynamométrique en parfait état de fonctionnement.

Si le modèle de roue de secours se différencie des autres roues du véhicule

Si le modèle de roue de secours est différent de celui des autres roues du véhicule, par ex. si votre véhicule est équipé de pneus d'hiver ou d'une roue d'urgence, n'utilisez la roue de secours qu'en cas de crevaison, pour une durée limitée et en conduisant avec la prudence qui s'impose → ⚠.

Celle-ci doit être remplacée dès que possible par une roue normale opérationnelle.

Tenez compte des recommandations pour la conduite :

— Ne roulez pas à plus de 80 km/h (env. 50 mph).

— Évitez d'accélérer à pleins gaz, de freiner brusquement et de conduire à vive allure dans les virages !

— N'utilisez pas de chaînes à neige sur la roue d'urgence → page 385.

— Après avoir monté la roue de secours ou d'urgence, contrôlez dès que possible la pression de gonflage du pneu → page 373.

Il est conseillé de contrôler la pression de gonflage de la roue de secours ou de la roue d'urgence en même temps que les autres roues du véhicule, et ce au moins une fois par mois. La roue de secours reçoit la pression de gonflage maximale admissible pour le véhicule → page 373.

⚠ MISE EN GARDE

Une utilisation incorrecte de la roue de secours ou de la roue d'urgence peut entraîner une perte de contrôle du véhicule, une collision ou d'autres types d'accident ainsi que des blessures graves.

- N'utilisez en aucun cas la roue de secours ou roue d'urgence si elle est endommagée ou si ses indicateurs d'usure sont atteints.
- Certains véhicules peuvent être équipés d'une roue d'urgence au lieu d'une roue de secours. La roue d'urgence se reconnaît à son autocollant indiquant « 80 km/h » ou « 50 mph ». Ce marquage correspond à la vitesse maximale admissible pour les pneus en question. Masquez l'autocollant pendant l'utilisation de la roue.
- Ne roulez jamais à plus de 80 km/h (50 mph).
- Ne parcourez jamais plus de 200 km (125 miles) avec une roue d'urgence, si celle-ci est montée sur un essieu moteur.
- Évitez d'accélérer à pleins gaz, de freiner brusquement et de conduire à vive allure dans les virages.
- Remplacez dès que possible la roue d'urgence par une roue normale. La roue d'urgence n'est prévue que pour une utilisation de courte durée.
- Fixez toujours la roue d'urgence à l'aide des boulons de roue livrés en première monte.
- Ne roulez jamais avec plus d'une roue de secours différente des autres roues du véhicule.
- Après la mise en place de la roue d'urgence, contrôlez dès que possible la pression de gonflage des pneus → page 373.
- N'utilisez pas de chaînes à neige sur la roue d'urgence.
- En fonction du pays : si vous tractez une remorque, ne montez jamais une roue d'urgence sur l'essieu arrière → page 299.

Si possible, fixez en toute sécurité la roue de secours, la roue d'urgence ou la roue défectueuse dans le support de la roue de secours situé sous le véhicule.

Selon leur niveau d'équipement, certains véhicules peuvent être équipés en usine d'un support de roue de secours dans le compartiment de charge. ◁

2KF012740AB

Pneus d'hiver

Tenez compte des ⚠ au début de ce chapitre, à la page 369.

Les pneus d'été assurent une moins bonne adhérence sur routes gelées ou enneigées. Les pneus d'hiver ou les pneus 4 saisons améliorent les propriétés de conduite et de freinage en conditions hivernales. Il est recommandé de monter les pneus d'hiver lorsque la température est inférieure à + 7 ºC (+45 ºF) ou dans des conditions routières hivernales.

Les pneus d'hiver et les pneus 4 saisons perdent une grande partie de leur efficacité lorsque la profondeur de leurs sculptures est inférieure à 4 mm (5/32 in).

Pour l'utilisation de pneus d'hiver, tenez compte des points suivants :

— Respectez la réglementation en vigueur spécifique au pays.

— Équipez simultanément les quatre roues de pneus d'hiver.

— Utilisez-les uniquement en conditions hivernales de circulation.

— Utilisez uniquement les tailles de pneus autorisées pour le véhicule.

— Utilisez exclusivement des pneus d'hiver de même type radial, de même dimension et présentant le même dessin de sculptures.

— Respectez les limitations de vitesses selon le code de vitesse → ⚠.

Limitation de vitesse

Les pneus d'hiver possèdent un code (lettre) de limitation de vitesse → page 378.

Dans le menu ***Réglages du véhicule*** du système d'infodivertissement, il est possible de définir une alerte de vitesse dans le menu ***Pneus***.

Sur les pneus d'hiver code V, la limitation de vitesse et la pression de gonflage nécessaire des pneus dépendent de la motorisation. Renseignez-vous impérativement auprès d'un atelier spécialisé agréé sur la vitesse maximale admissible et sur la pression de gonflage des pneus requise.

Transmission intégrale

La transmission intégrale associée aux pneus montés de série assure une bonne motricité du véhicule en conditions de circulation hivernales. Nous recommandons toutefois d'utiliser en hiver des pneus d'hiver ou pneus 4 saisons sur les quatre roues, ce qui permet notamment d'améliorer l'effet de freinage.

Tenez compte des informations sur les chaînes à neige → page 385.

⚠ MISE EN GARDE

Le fait qu'en conditions de circulation hivernales, les qualités routières du véhicule se trouvent améliorées par l'emploi de pneus d'hiver, ne doit pas vous inciter à prendre des risques.

Le dépassement de la limite de vitesse des pneus d'hiver peut les faire éclater brusquement et entraîner une perte de contrôle du véhicule.

- Ne dépassez jamais la limite de vitesse des pneus d'hiver montés, même si la vitesse maximale du véhicule est plus élevée.
- Ne dépassez jamais la charge maximale autorisée pour les pneus d'hiver montés sur le véhicule.
- Adaptez votre vitesse et votre style de conduite aux conditions météorologiques et à la visibilité ainsi qu'à l'état de la chaussée et à la circulation.

Lorsque les températures sont supérieures à +7 ºC (+45 ºF), les pneus d'été présentent de meilleures qualités routières. Les bruits de roulement sont moins forts, l'usure plus faible et l'efficience énergétique plus élevée.

Sur les véhicules dotés d'un système de contrôle de l'état des pneus, il convient de réadapter de nouveau le système après le passage des pneus d'été aux pneus d'hiver → page 363.

Sur les véhicules avec système de contrôle de pression des pneus, les pneus d'hiver doivent être montés avec des capteurs compatibles, afin que le système de contrôle de pression des pneus fonctionne correctement → page 365. Si les

pneus d'hiver ne correspondent pas aux dimensions des pneus d'été et que la pression de gonflage des pneus à froid est différente, les valeurs de pression de gonflage des pneus doivent être adaptées au système de contrôle de pression des pneus → page 365.

Pour toute information sur les tailles de pneus d'hiver autorisées, veuillez vous adresser à un atelier spécialisé qualifié. ◁

Chaînes à neige

Tenez compte des ⚠ au début de ce chapitre, à la page 369.

Respectez la législation en vigueur ainsi que la vitesse maximale autorisée lorsque vous roulez avec des chaînes à neige.

Sur chaussées verglacées ou enneigées, les chaînes à neige améliorent non seulement la motricité mais aussi le comportement au freinage.

Les chaînes à neige doivent **uniquement être montées sur les roues avant** et **uniquement sur les combinaisons de pneus et de jantes suivantes** :

Tourneo Connect		
Taille des pneus	**Jantes**	**Type de chaînes à neige à utiliser**
205/65 R15 99H XL	6,0Jx15 ET47	Uniquement des chaînes à neige à maillons fins dont l'épaisseur ne dépasse pas 13,5 mm (17/32 po).
205/60 R16 96H XL	6,5Jx16 ET48	
215/55 R17 98H XL	6,5Jx17 ET49	

Nous vous recommandons de vous informer auprès d'un atelier spécialisé agréé sur les tailles appropriées de roues, pneus et chaînes à neige.

En cas d'utilisation de chaînes à neige, retirez les caches de roue et les anneaux enjoliveurs de jante avant de monter les chaînes → ⓘ. Toutefois, pour des raisons de sécurité, les boulons de roue doivent alors être munis de capuchons. Les capuchons sont disponibles dans un atelier spécialisé agréé.

Utilisation de chaînes à neige lorsqu'une roue d'urgence ou roue de secours gonflable est montée

Pour des raisons techniques, l'utilisation de chaînes à neige sur la roue d'urgence ou la roue de secours gonflable n'est pas autorisée → page 382.

1. Montez la roue d'urgence ou la roue de secours gonflable sur l'essieu arrière en cas de crevaison de la roue avant.
2. Remplacez ensuite la roue avant par la roue arrière ainsi libérée. Veillez à respecter le sens de rotation.

Il est conseillé de mettre les chaînes à neige en place avant de monter la roue.

⚠ MISE EN GARDE

L'utilisation de chaînes à neige inappropriées ou leur installation non conforme peut provoquer des accidents et des blessures graves.

- Utilisez toujours les chaînes à neige appropriées.
- Tenez compte des indications contenues dans la notice de montage jointe aux chaînes à neige.
- Ne dépassez jamais la vitesse limite autorisée avec des chaînes à neige montées.

2KF012740AB

AVERTISSEMENT

- Sur les routes déneigées, retirez les chaînes à neige. En effet, sur de telles routes, les chaînes dégradent les qualités routières, endommagent les pneus et se détériorent rapidement.
- Des chaînes à neige en contact direct avec les jantes peuvent rayer ces dernières ou les endommager. Il est conseillé d'utiliser des chaînes à neige avec protection de jante intégrée.

Sur les véhicules dotés d'un système de contrôle de l'état des pneus, il faut réadapter le système après le montage de chaînes à neige → page 363. ◁

Caches de passage de roue

Enjoliveur central

Véhicules avec enjoliveur central extractible

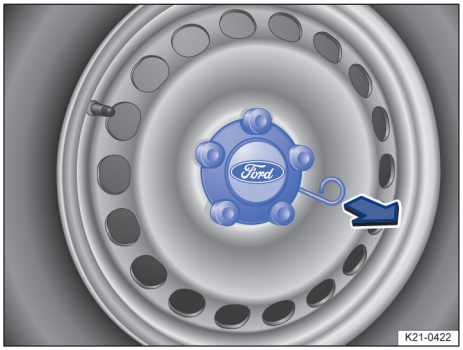

Fig. 210 Retrait de l'enjoliveur central par extraction

L'enjoliveur central sert à protéger les boulons de roue et doit être remis en place après le changement de roue.

1. *Pour l'extraire*, retirez le crochet d'extraction de l'outillage de bord → page 322 et accrochez-le sur l'arête de l'enjoliveur → fig. 210.
2. Détachez l'enjoliveur dans le sens de la flèche.
3. *Mise en place :* comprimez l'enjoliveur central contre la jante jusqu'à ce qu'il s'encliquette de manière perceptible.

MISE EN GARDE

Des caches de passage de roue inappropriés et un mauvais montage des caches de passage de roue peuvent causer des blessures graves et des accidents.

Des caches de passage de roue mal montés peuvent se détacher pendant la marche du véhicule et mettre en danger les autres usagers de la route.

- N'utilisez pas de caches de roue endommagés.
- Assurez-vous toujours que la ventilation nécessaire au refroidissement des freins n'est pas interrompue ou réduite. Cela s'applique également en cas de montage ultérieur de caches de roue. Une arrivée d'air insuffisante peut entraîner une distance de freinage bien plus longue. ◁

Enjoliveur de roue plein

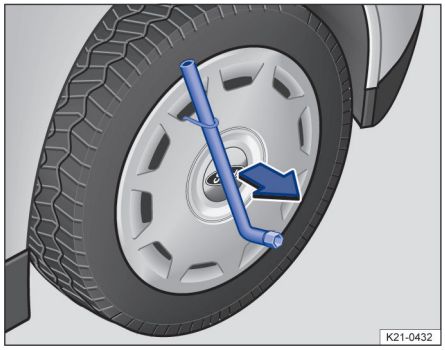

Fig. 211 Retrait de l'enjoliveur de roue plein

L'enjoliveur de roue sert à protéger les boulons de roue et doit être remis en place après le changement de la roue.

Dépose de l'enjoliveur de roue plein

1. Prenez la clé démonte-roue et le crochet d'extraction dans l'outillage de bord → page 322.

2. Accrochez le crochet d'extraction dans l'un des évidements de l'enjoliveur de roue plein.
3. Faites passer la clé démonte-roue à travers le crochet d'extraction → fig. 211 et retirez l'enjoliveur de roue plein dans le sens de la flèche.

Repose de l'enjoliveur de roue plein

1. Vérifiez que le boulon antivol de roue est positionné correctement → page 389.
2. Appliquez l'enjoliveur de roue plein sur la jante de sorte que la découpe de valve se trouve au-dessus de la valve du pneu. Veillez à ce que l'enjoliveur s'encliquette correctement sur toute sa circonférence.

MISE EN GARDE

Des caches de passage de roue inappropriés ou des caches de passage de roue mal montés peuvent causer des blessures graves et des accidents.

Des caches de passage de roue mal montés peuvent se détacher pendant la marche du véhicule et mettre en danger les autres usagers de la route.

- N'utilisez pas de caches de roue endommagés.
- Assurez-vous toujours que la ventilation nécessaire au refroidissement des freins n'est pas interrompue ou réduite. Cela s'applique également en cas de montage ultérieur de caches de roue. Une arrivée d'air insuffisante peut entraîner une distance de freinage bien plus longue.

AVERTISSEMENT

Si les caches de passage de roue ne sont pas montés pendant une longue période, les moyeux de roue ou les roulements de roue risquent d'être endommagés.

- Pour éviter tout endommagement du véhicule, déposez avec précaution les caches de passage de roue et reposez-les correctement.
- Nous recommandons de ne rouler qu'avec les enjoliveurs de roue pleins montés (selon l'équipement). Si les enjoliveurs de roue plein ne sont pas montés pendant une longue période, les moyeux de roue et les roulements de roue risquent d'être endommagés.

AVERTISSEMENT

Il se peut que l'enjoliveur de roue plein soit vissé solidement. Ne le retirez donc pas en forçant. ◁

Capuchons de boulons de roue

Fig. 212 Retrait des capuchons de boulons de roue

Les capuchons servent à protéger les boulons de roue et doivent tous être correctement remis en place après le remplacement de la roue.

Dépose et repose des capuchons

Dépose :

1. Prenez le crochet d'extraction dans l'outillage de bord → page 322.
2. Faites passer le crochet d'extraction à travers l'ouverture du capuchon → fig. 212 et retirez-le dans le sens de la flèche.

Repose :

1. Enfoncez le capuchon sur les boulons de roue jusqu'en butée.

Le boulon antivol de roue possède un capuchon spécifique. Ce capuchon ne peut être monté que sur un boulon antivol de

2KF012740AB

roue et non sur un boulon de roue classique. ◁

Changement de roue

Entrée en matière

Le cric livré départ usine n'est conçu que pour le changement d'une seule roue dont le pneu est endommagé et doit être remplacé. En cas d'endommagement des deux pneus d'un même côté du véhicule, des deux pneus d'un même essieu ou encore de tous les pneus, adressez-vous à un atelier spécialisé agréé.

N'effectuez un changement de roue que si le véhicule a été arrêté en toute sécurité, si vous êtes familiarisé avec les opérations nécessaires et les consignes de sécurité et si vous disposez de l'outillage approprié ! Dans le cas contraire, veuillez vous adresser à un atelier spécialisé agréé.

⚠ MISE EN GARDE

Un changement de roue peut s'avérer dangereux, surtout si vous l'effectuez au bord de la chaussée. Pour réduire le risque de blessures graves, tenez compte des points suivants :

- Arrêtez le véhicule dès que possible en toute sécurité. Pour effectuer le changement de roue, garez le véhicule à une distance de sécurité suffisante de la circulation.
- Lors du changement de roue, tous les passagers, en particulier les enfants, doivent toujours se tenir à une distance de sécurité suffisante de la zone de travail.
- Activez le signal de détresse pour avertir les autres usagers de la route.
- Veillez à ce que le sol soit plat et ferme. Utilisez, si nécessaire, un grand support stable sous le cric.
- N'effectuez le changement de roue que si vous êtes familiarisé avec les opérations nécessaires. Dans le cas contraire, veuillez vous adresser à un atelier spécialisé agréé.
- Utilisez toujours des outils appropriés et en bon état lorsque vous changez une roue.
- Pour réduire le risque de déplacement involontaire du véhicule, arrêtez toujours le moteur et amenez le levier sélecteur en position P.

  Sur les véhicules avec boîte mécanique, engagez un rapport afin de réduire le risque de déplacement involontaire du véhicule.
- Activez le frein de parking.
- Après avoir changé une roue, vérifiez immédiatement le couple de serrage des boulons de roue à l'aide d'une clé dynamométrique en parfait état de fonctionnement.
- Si votre véhicule est équipé d'un système de contrôle de l'état des pneus, vous devez immédiatement réadapter le système après le changement de roue → page 363. ◁

Mesures préalables au changement d'une roue

Tenez compte des ⚠ au début de ce chapitre, à la page 388.

Liste de contrôle

Effectuez toujours les opérations suivantes dans l'ordre indiqué avant de procéder au changement de roue → ⚠ :

1. En cas de crevaison, garez le véhicule en toute sécurité sur une surface plane et ferme, à une distance suffisante de la circulation.
2. Actionnez le frein de parking.
3. Transmission automatique : amenez le levier sélecteur en position P.
4. Coupez le moteur et retirez la clé du véhicule du contact-démarreur.
5. Boîte mécanique : engagez une vitesse.
6. Faites sortir tous les occupants du véhicule et amenez-les dans un lieu sûr, loin de la circulation.
7. Activez le signal de détresse et mettez en place le triangle de présignalisation

→ page 78. Respectez les prescriptions du code de la route.

8. Calez la roue du côté diagonalement opposé avec une pierre, des cales pliantes ou un objet similaire.
9. Si vous tractez une remorque, dételez la remorque du véhicule tracteur et garez-la → page 299.
10. Coffre à bagages chargé : sortez le chargement.
11. Retirez la roue de secours ou la roue d'urgence de son support et retirez l'outillage de bord du véhicule.
12. Retirez les caches de roue → page 386.

⚠ MISE EN GARDE

Cette liste de contrôle est importante pour votre propre sécurité. Sa non-observation risque de provoquer des accidents et des blessures graves.

- Effectuez toujours les opérations indiquées dans la liste de contrôle et respectez les consignes de sécurité générales applicables. ◁

Boulons de roue

🕮 Tenez compte des ⚠ au début de ce chapitre, à la page 388.

Desserrage des boulons de roue

Fig. 213 Changement de roue : desserrage des boulons de roue

Pour desserrer les boulons de roue, utilisez une clé démonte-roue appropriée.

Ne desserrez les boulons de roue que d'un tour environ tant que le véhicule n'est pas soulevé avec le cric.

Si vous ne parvenez pas à desserrer un boulon de roue, appuyez prudemment avec le pied sur l'extrémité de la clé démonte-roue. Pendant cette opération, retenez-vous au véhicule et veillez à être bien d'aplomb.

1. Placez la clé démonte-roue jusqu'en butée sur le boulon de roue → fig. 213.
2. Saisissez l'extrémité de la clé démonte-roue et tournez le boulon de roue d'environ un tour dans le sens inverse des aiguilles d'une montre → ⚠.

Desserrage du boulon antivol de roue

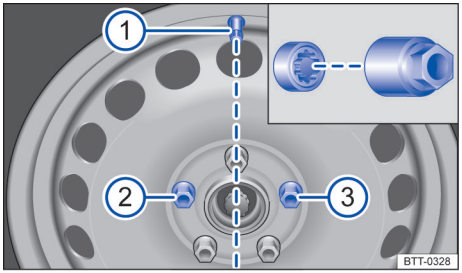

Fig. 214 Changement de roue : valve de pneu ① et emplacements de montage du boulon antivol de roue ② ou ③

1. Sortez l'adaptateur pour boulons antivol de roue de l'outillage de bord.
2. Enfoncez l'adaptateur sur le boulon antivol de roue jusqu'en butée → fig. 214.
3. Enfoncez la clé démonte-roue sur l'adaptateur jusqu'en butée → fig. 214.
4. Saisissez l'extrémité de la clé démonte-roue et tournez le boulon de roue d'environ un tour dans le sens inverse des aiguilles d'une montre → fig. 213.

Vissage du boulon antivol de roue (enjoliveur de roue plein)

En cas de roue avec enjoliveur de roue plein, le boulon antivol de roue doit être vissé sur la position → fig. 214 ② ou ③ par rapport à la position de la valve du pneu ①. Il n'est sinon pas possible de monter l'enjoliveur de roue plein.

2KF012740AB

Couple de serrage des boulons de roue

Couple de serrage prescrit des boulons de roue pour les jantes en acier et en alliage léger :

— 140 Nm (103 ft-lb).

Avant de contrôler le couple de serrage, vous devez remplacer les boulons de roue corrodés et difficiles à visser et nettoyer les taraudages du moyeu de roue.

Ne graissez ou n'huilez jamais les boulons de roue et les filetages des moyeux de roue.

Après avoir changé une roue, vérifiez immédiatement le couple de serrage à l'aide d'une clé dynamométrique intacte.

⚠ MISE EN GARDE

Des boulons de roue non serrés correctement risquent de se desserrer pendant le trajet et provoquer des accidents, des blessures graves ainsi que la perte de contrôle du véhicule.

- Les boulons de roue et les taraudages des moyeux de roue doivent être propres, faciles à serrer et exempts d'huile et de graisse.
- Pour desserrer et fixer les boulons de roue, n'utilisez que la clé démonte-roue livrée avec le véhicule.
- Ne desserrez les boulons de roue que d'un tour environ tant que le véhicule n'est pas levé avec le cric.
- Ne graissez ou n'huilez jamais les boulons de roue et les taraudages des moyeux de roue. Ils pourraient se desserrer pendant le trajet même s'ils ont été serrés au couple prescrit.
- Ne desserrez jamais les assemblages vissés sur les jantes à anneau vissé.
- Contrôlez régulièrement le couple de serrage à l'aide d'une clé dynamométrique. Si les boulons de roue sont serrés à un couple insuffisant, les boulons de roue et les jantes peuvent se détacher pendant le trajet. Un couple de serrage excessif peut endommager les boulons de roue et les filetages.

⚠ MISE EN GARDE

Des boulons de roue inadéquats risquent de se desserrer pendant le trajet et provoquer des accidents, des blessures graves ainsi que la perte de contrôle du véhicule.

- N'utilisez que des boulons de roue adaptés aux jantes.
- N'utilisez jamais des boulons de roue différents. ◁

Levage du véhicule à l'aide du cric

📖 **Tenez compte des ⚠ au début de ce chapitre, à la page 388.**

Points de prise

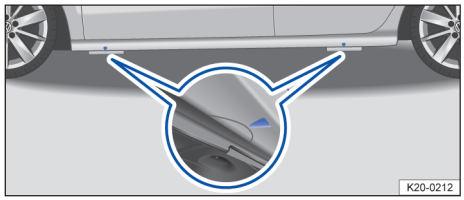

Fig. 215 Points de prise du cric

Positionnez le cric uniquement sur les renforts du soubassement qui se trouvent derrière les repères de la carrosserie → fig. 215. Il faut choisir le point de prise à proximité de la roue → ⚠.

Mise en place du cric

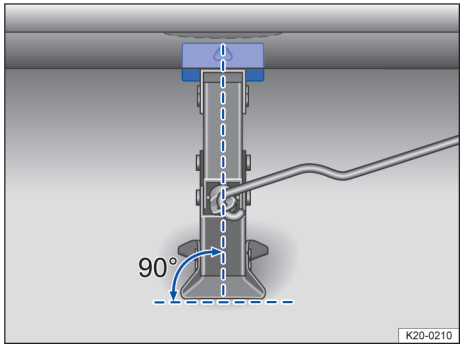

Fig. 216 Positionnement du cric à l'arrière gauche du véhicule

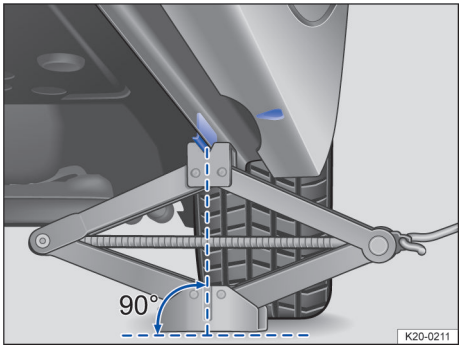

Fig. 217 Positionnement du cric à l'arrière gauche du véhicule

Liste de contrôle

Pour votre propre sécurité, veuillez respecter les manipulations suivantes dans l'ordre indiqué → ⚠ :

1. Choisissez une surface plane et solide pour le levage du véhicule.
2. Arrêtez le moteur. Si votre véhicule a une boîte mécanique, passez une vitesse ou, s'il est doté d'une boîte automatique, mettez le levier sélecteur en position P et activez le frein de parking.
3. Calez la roue qui se trouve du côté diagonalement opposé avec des cales pliantes ou d'autres objets appropriés.
4. En cas de traction d'une remorque → page 299 : dételez la remorque du véhicule tracteur et garez-la correctement.
5. Desserrez les boulons de roue → page 389.
6. Sous le véhicule, cherchez le point de prise du cric → fig. 215 qui se trouve le plus près possible de la roue à remplacer.
7. Accrochez la manivelle dans son logement sur le cric (en fonction de l'équipement du véhicule).
8. Déployez le cric sous le point de prise en tournant la manivelle jusqu'à ce qu'il soit encore possible de le positionner sous le véhicule.
9. Assurez-vous que toute la surface du pied du cric est bien en contact avec le sol et que le pied du cric se trouve exactement sous le point de prise → fig. 216 et → fig. 217.
10. Orientez le cric tout en continuant à déployer sa griffe jusqu'à ce que celle-ci saisisse le talon situé sous le véhicule → fig. 217.
11. Continuez à déployer le cric en tournant la manivelle jusqu'à ce que la roue décolle du sol.

⚠ MISE EN GARDE

Une utilisation incorrecte du cric peut faire riper le véhicule du cric et causer des blessures graves. Pour réduire le risque de blessures, tenez compte des points suivants :

- Ne levez jamais le véhicule si plusieurs pneus sont endommagés.
- Avant de lever le véhicule, tenez compte de la notice d'utilisation du fabricant du cric et, le cas échéant, des dispositions légales.
- Ne levez jamais le véhicule lorsque le moteur tourne ou que le véhicule se trouve sur une chaussée inclinée d'un côté ou qui présente une déclivité.
- Ne démarrez jamais le moteur lorsque le véhicule est levé. Les vibrations du moteur peuvent faire tomber le véhicule du cric.
- Placez le cric uniquement aux points de prise indiqués. La griffe du cric doit saisir le talon du bas de caisse.
- Utilisez uniquement un cric agréé par le constructeur pour votre véhicule. D'autres crics et même ceux prévus pour d'autres modèles risqueraient de riper.
- Le sol doit être ferme et plat. Un sol incliné ou meuble peut faire riper le véhicule du cric. Utilisez, si nécessaire, un grand support stable sous le cric.
- Si le sol est glissant, par ex. du carrelage, utilisez un support antidérapant, par ex. un tapis en caoutchouc, afin d'éviter que le cric ne dérape.
- Ne placez jamais une partie du corps (par ex. le bras ou la jambe) sous le véhicule lorsque celui-ci est levé uniquement par le cric.

2KF012740AB

- Si des travaux doivent être effectués sous le véhicule, sécurisez-le en l'étayant en plus avec des chandelles appropriées.

⚠ MISE EN GARDE

Cette liste de contrôle est importante pour votre propre sécurité. Sa non-observation risque de provoquer des accidents et des blessures graves.

- Effectuez toujours les opérations indiquées dans la liste de contrôle et respectez les consignes de sécurité générales applicables.

Changement de roue

Tenez compte des ⚠ au début de ce chapitre, à la page 388.

Fig. 218 Changement de roue : dévissage des boulons de roue avec la clé de roue

Dépose d'une roue

1. Tenez compte de la liste de contrôle → page 388.
2. Desserrez les boulons de roue → page 389.
3. Levez le véhicule → page 390.
4. Dévissez entièrement les boulons de roue desserrés à l'aide de la clé de roue → fig. 218 et posez-les sur un support propre.
5. Retirez la roue.

Montage de la roue de secours ou de la roue d'urgence

1. Tenez compte du sens de rotation du pneu → page 378.
2. Mettez la roue en place.
3. Mettez le boulon antivol de roue sur la position correcte. Vissez-le dans le sens des aiguilles d'une montre avec l'adaptateur → page 389 et serrez-le légèrement.
4. Vissez tous les boulons de roue dans le sens des aiguilles d'une montre et serrez-les légèrement.
5. Abaissez le véhicule à l'aide du cric.
6. Serrez fermement tous les boulons de roue dans le sens des aiguilles d'une montre à l'aide de la clé démonte-roue → ⚠. Ne suivez pas l'ordre de positionnement des boulons sur la roue mais serrez toujours des boulons opposés.
7. Montez les capuchons, l'enjoliveur central ou l'enjoliveur de roue plein → page 386.

Après le changement de roue

1. Nettoyez l'outillage de bord et rangez-le en toute sécurité dans le véhicule.
2. Rangez la roue remplacée correctement dans le support de roue de secours → page 382.
3. Faites vérifier sans délai le couple de serrage des boulons de roue → page 389.
4. Faites remplacer la roue endommagée dès que possible.

⚠ MISE EN GARDE

Un couple de serrage erroné ou des boulons de roue manipulés de manière impropre peuvent entraîner une perte de contrôle du véhicule et causer des accidents et des blessures graves.

- Veillez à ce que tous les boulons de roue et les taraudages des moyeux de roue restent propres et exempts d'huile et de graisse. Les boulons de roue ne doivent pas gripper et doivent être serrés au couple prescrit.

Après un changement de roue, le témoin de contrôle du système de con-

trôle des pneus peut indiquer un dysfonctionnement du système → page 366.

Kit de crevaison

Entrée en matière

Selon le pays, le véhicule peut être livré avec un kit de crevaison.

Grâce au kit de crevaison (Kit Tire Mobility), vous pouvez colmater temporairement de manière fiable les endommagements du pneu causés par des corps étrangers ou des perforations du pneu d'un diamètre inférieur à 4 mm (environ 5/32 po). Les corps étrangers, par ex. une vis ou un clou, ne doivent pas être enlevés du pneu !

Après avoir rempli le pneu de produit de colmatage, contrôlez impérativement la pression de gonflage des pneus environ 10 minutes après avoir repris la route et adaptez-la.

Le kit de crevaison n'est conçu que pour le gonflage d'un seul pneu. En cas d'endommagement de plusieurs pneus du véhicule, faites appel à un atelier spécialisé agréé.

N'utilisez le kit de crevaison que si vous avez garé le véhicule en toute sécurité et que vous êtes familiarisé avec les opérations nécessaires et les consignes de sécurité ! Sinon, faites plutôt appel à un atelier spécialisé agréé.

Le produit de colmatage ne doit pas être utilisé dans les situations suivantes :

— En cas de dommage sur la jante.

— Lorsque la température extérieure est inférieure à -20 ºC (-4 ºF).

— En cas d'entailles ou de perforations du pneu d'une taille supérieure à 4 mm (5/32 po).

— Si vous avez roulé avec une très faible pression de gonflage des pneus voire avec un pneu à plat.

— Lorsque la date limite de conservation de la bouteille de produit de colmatage des pneus est écoulée.

— Lorsque vous avez retiré un corps étranger du pneu.

— En combinaison avec des pneus à roulage à plat. Pour savoir si votre véhicule est équipé de pneus à roulage à plat, vous trouverez sur ces pneus l'inscription « Seal » sur le flanc extérieur du pneu.

MISE EN GARDE

L'utilisation du kit de crevaison peut s'avérer dangereuse, surtout si vous colmatez le pneu au bord de la chaussée. Pour réduire le risque de blessures graves, tenez compte des points suivants :

- Arrêtez le véhicule dès que possible en toute sécurité. Afin de pouvoir gonfler la roue, garez le véhicule à une distance de sécurité suffisante de la circulation → page 78.
- Veillez à ce que le sol soit plat et ferme.
- Tous les passagers, en particulier les enfants, doivent toujours se tenir à une distance de sécurité suffisante de la zone de travail.
- Activez le signal de détresse pour avertir les autres usagers de la route.
- N'utilisez le kit de crevaison que si vous avez garé le véhicule en toute sécurité et que vous êtes familiarisé avec les opérations nécessaires et les consignes de sécurité ! Sinon, faites plutôt appel à un atelier spécialisé agréé.
- Le kit de crevaison est prévu uniquement en cas d'urgence, pour vous permettre de rouler jusqu'à l'atelier spécialisé agréé le plus proche.
- Faites remplacer au plus vite un pneu réparé à l'aide du kit de crevaison.
- En cas de contact avec la peau, enlevez immédiatement le produit de colmatage. Ce dernier est nuisible pour la santé.
- Conservez le kit de crevaison hors de la portée des enfants.
- Lorsque vous utilisez le kit de crevaison, ne levez jamais le véhicule à l'aide d'un cric, même si celui-ci est homologué pour le véhicule.

2KF012740AB

⚠ MISE EN GARDE

Un pneu gonflé avec du produit de colmatage n'a pas les mêmes qualités routières qu'un pneu traditionnel.

- Ne roulez jamais à plus de 80 km/h (50 mph).
- Évitez d'accélérer à pleins gaz, de freiner brusquement et de conduire à vive allure dans les virages.
- Roulez pendant 10 minutes sans dépasser 80 km/h (50 mph) puis contrôlez le pneu.

Mettez au rebut, conformément à la législation en vigueur, le produit de colmatage des pneus provenant de bouteilles entamées usagées ou périmées.

Les bouteilles de produit de colmatage des pneus neuves sont disponibles auprès d'un atelier spécialisé agréé.

Tenez compte des indications contenues dans la notice d'utilisation du fabricant du kit de crevaison. ◁

Éléments du kit de crevaison

Tenez compte des ⚠ au début de ce chapitre, à la page 393.

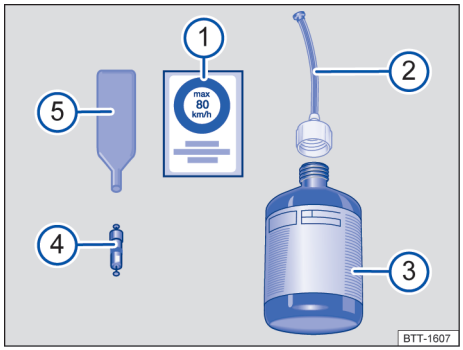

Fig. 219 Schéma de principe : composition du kit de crevaison

Le kit de crevaison se compose des éléments suivants :

① Autocollant indiquant la limitation de vitesse « max. 80 km/h » ou « max. 50 mph »
② Flexible de remplissage du pneu avec bouchon
③ Bouteille de produit de colmatage des pneus
④ Obus de valve de rechange
⑤ Extracteur d'obus de valve

L'extracteur d'obus de valve → fig. 219 ⑤ possède, à son extrémité inférieure, une fente qui s'adapte à l'obus de valve. Cela constitue la seule possibilité de retirer l'obus de valve puis de la réinsérer dans la valve du pneu. Il en va de même pour l'obus de valve de rechange ④.

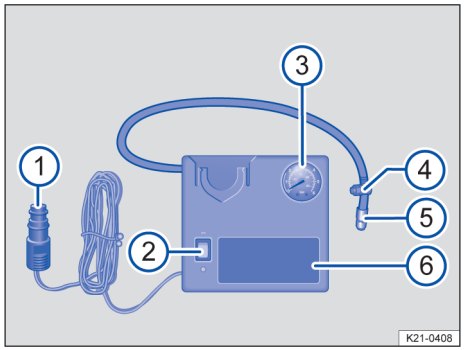

Fig. 220 Schéma de principe : compresseur d'air du kit de crevaison

Le compresseur du kit de crevaison se compose des éléments suivants :

① Fiche de câble 12 V
② Interrupteur MARCHE/ARRÊT
③ Indicateur de pression de gonflage des pneus
④ Vis d'évacuation d'air
⑤ Flexible de gonflage de pneu
⑥ Compresseur

À l'endroit de la vis de d'évacuation d'air, il peut y avoir une touche de décharge de pression d'air sur le compresseur d'air.

Le compresseur d'air du kit de crevaison peut être branché sur la prise de courant 12 V même si l'indication de puissance figurant sur la plaque du constructeur du compresseur d'air est supérieure à la puissance absorbée maximale de la prise de courant. ◁

Préparatifs

Tenez compte des ⚠ au début de ce chapitre, à la page 393.

Liste de contrôle

Effectuez toujours les opérations suivantes dans l'ordre indiqué → ⚠ :

1. En cas de crevaison, garez le véhicule en toute sécurité sur une surface plane et solide, à une distance suffisante de la circulation.
2. Actionnez le frein de parking.
3. Transmission automatique : amenez le levier sélecteur en position P.
4. Coupez le moteur et retirez la clé du véhicule du contact-démarreur.
5. Boîte mécanique : engagez une vitesse.
6. Activez le signal de détresse et mettez en place le triangle de présignalisation → page 78. Respectez les prescriptions du code de la route.
7. Faites sortir tous les occupants du véhicule et amenez-les dans un lieu sûr, loin de la circulation.
8. Vérifiez si une réparation est possible avec le kit de crevaison → page 393.
9. Si vous tractez une remorque, dételez la remorque du véhicule tracteur et garez-la en toute sécurité → page 299.
10. Coffre à bagages chargé : sortez le chargement.
11. Retirez le kit de crevaison du coffre à bagages.
12. Collez l'autocollant du kit de crevaison sur le tableau de bord, de manière à ce qu'il se trouve dans le champ de vision du conducteur → page 394.
13. Ne retirez pas les corps étrangers (par ex. une vis ou un clou) du pneu.

⚠ MISE EN GARDE

Cette liste de contrôle est importante pour votre propre sécurité. Sa non-observation risque de provoquer des accidents et des blessures graves.

- Effectuez toujours les opérations indiquées dans la liste de contrôle et respectez les consignes de sécurité générales applicables. ◁

Colmatage et gonflage du pneu

Tenez compte des ⚠ au début de ce chapitre, à la page 393.

Colmatage du pneu

1. Dévissez le capuchon de la valve du pneu.
2. Dévissez l'obus de la valve du pneu à l'aide de l'extracteur d'obus → fig. 219 ⑤ et placez-le sur un support propre.
3. Agitez plusieurs fois vigoureusement la bouteille de produit de colmatage des pneus → fig. 219 ③.
4. Vissez fermement le flexible de remplissage du pneu → fig. 219 ② sur la bouteille de produit de colmatage des pneus dans le sens des aiguilles d'une montre.

   Le film situé sur le bouchon est alors automatiquement percé.
5. Retirez le bouchon du flexible de remplissage du pneu → fig. 219 ② et enfoncez l'extrémité libre sur la valve du pneu.
6. Tenez la bouteille avec le fond vers le haut et remplissez le pneu avec la **totalité** du produit de colmatage contenu dans la bouteille.
7. Retirez la bouteille de produit de colmatage vide de la valve.
8. Revissez l'obus sur la valve du pneu à l'aide de l'extracteur d'obus → fig. 219 ⑤.

2KF012740AB

Gonflage du pneu

1. Vissez fermement le flexible de gonflage → fig. 220 ⑤ du compresseur d'air sur la valve du pneu.
2. Veillez à ce que la vis de décharge de pression d'air → fig. 220 ④ soit fermée.
3. Démarrez le moteur du véhicule et laissez-le tourner.
4. Branchez le connecteur 12 V → fig. 220 ① dans une prise de courant 12 V du véhicule → page 232.
5. Mettez en marche le compresseur d'air à l'aide de l'interrupteur MARCHE/ARRÊT → fig. 220 ②.
6. Faites fonctionner le compresseur d'air jusqu'à l'obtention d'une pression de 2,0 à 2,5 bar (29 à 36 psi/200 à 250 kPa) → ⚠. **Durée maximale de fonctionnement : 8 minutes** → ①.
7. Arrêtez le compresseur d'air.
8. Si une pression d'air de 2,0 à 2,5 bar (29 à 36 psi/200 à 250 kPa) **ne peut pas être atteinte**, dévissez le flexible de gonflage du pneu de la valve du pneu.
9. Avancez ou reculez le véhicule d'environ 10 m (environ 33 pieds) pour que le produit de colmatage puisse se répartir dans le pneu.
10. Vissez de nouveau fermement le flexible de remplissage du pneu du compresseur d'air sur la valve du pneu et répétez l'opération de gonflage.
11. Si la pression de gonflage nécessaire ne peut toujours pas être atteinte, c'est que le pneu est trop endommagé. Le pneu ne peut donc pas être colmaté avec le kit de crevaison. Arrêtez de rouler. Adressez-vous à un atelier spécialisé qualifié → ⚠.
12. Déconnectez le compresseur d'air et dévissez le flexible de remplissage du pneu de la valve du pneu.
13. Quand une pression de gonflage de 2,0 à 2,5 bar (29 à 36 psi/200 à 250 kPa) a été atteinte, poursuivez immédiatement votre route à une vitesse maximale de 80 km/h (50 mph).

Contrôle après un trajet de 10 minutes

1. Arrêtez le véhicule en toute sécurité sur une surface plane et solide dès que l'occasion se présente, par ex. sur un parking.
2. Raccordez de nouveau le flexible de gonflage du pneu → fig. 220 ⑤ et consultez la pression de gonflage indiquée sur l'indicateur de pression de gonflage des pneus → fig. 220 ③.
3. **Pression inférieure ou égale à 1,3 bar (19 psi/130 kPa) :**
   — **Arrêtez de rouler !** Le kit de crevaison ne permet pas de colmater suffisamment le pneu.
   — Adressez-vous à un atelier spécialisé qualifié → ⚠.
4. **Pression supérieure ou égale à 1,4 bar (20 psi/140 kPa) :**
   — Ramenez la pression de gonflage des pneus à la valeur qui convient.
   — Poursuivez votre route avec précaution jusqu'à l'atelier spécialisé agréé le plus proche à une vitesse maximale de 80 km/h (50 mph).
   — Faites remplacer le pneu endommagé dans un atelier spécialisé agréé.

⚠ MISE EN GARDE

Le flexible de gonflage du pneu et le compresseur d'air peuvent devenir très chauds lors du gonflage.

- Protégez-vous les mains et la peau des pièces brûlantes.
- Ne posez pas le flexible de gonflage du pneu et le compresseur d'air brûlants sur des matériaux inflammables.
- Laissez bien refroidir l'appareil avant de le ranger.

⚠ MISE EN GARDE

Si le kit de crevaison ne permet pas de colmater suffisamment le pneu défectueux, ce dernier se dégonfle en cours de route. Cela peut entraîner une crevaison, une perte de contrôle du véhicule, un accident, et même des blessures graves ou la mort.

- Si vous ne pouvez pas gonfler le pneu à au moins 2,0 bar (29 psi/200 kPa), cela signifie que le pneu est trop endommagé. Le produit de colmatage n'est pas en mesure de colmater le pneu. Arrêtez de rouler.
- Arrêtez de rouler si la pression de gonflage du pneu est inférieure à 1,3 bar (19 psi/130 kPa) au bout de 10 minutes.
- Adressez-vous à un atelier spécialisé agréé.

AVERTISSEMENT

Arrêtez le compresseur d'air au plus tard au bout de 8 minutes de fonctionnement, afin d'éviter tout risque de surchauffe ! Laissez le compresseur d'air refroidir quelques minutes avant de le remettre en marche. ◁

2KF012740AB

Maintenance

Entretien du véhicule

Remarques sur l'entretien du véhicule

Un entretien régulier et adéquat contribue au maintien de l'état de votre véhicule → ⚠.

Plus les salissures adhèrent longtemps aux tissus de rembourrage et aux surfaces des différentes pièces du véhicule, plus le nettoyage et l'entretien peuvent se révéler difficiles. Les salissures trop anciennes risquent même de ne plus pouvoir être éliminées.

⚠ MISE EN GARDE

Un entretien et un nettoyage non conformes des composants du véhicule peuvent nuire au bon fonctionnement des équipements de sécurité du véhicule et provoquer des blessures graves.

- Suivez les consignes du constructeur pour le nettoyage et l'entretien des éléments du véhicule.
- Utilisez toujours des produits de nettoyage homologués et recommandés.
- N'utilisez pas de produits de nettoyage à base de solvants. Les solvants risquent d'endommager irrémédiablement les modules de sac gonflable.
- Veillez à ce que vos mains et vos bras n'entrent pas en contact avec des pièces coupantes, par ex. lors du nettoyage de l'intérieur des passages de roue.

⚠ MISE EN GARDE

Les glaces de portes embuées, encrassées ou gelées réduisent la visibilité. Le bon fonctionnement des équipements de sécurité du véhicule peut également être compromis. Il existe un risque d'accident et de graves blessures.

- Ne conduisez que si vous bénéficiez d'une bonne visibilité à travers toutes les glaces.
- N'enduisez pas le pare-brise de produits hydrofuges. Ces derniers peuvent entraîner un éblouissement en cas de mauvaises conditions de visibilité.

Produits d'entretien

Si vous avez des questions concernant les produits d'entretien ou si des éléments du véhicule ne sont pas mentionnés, adressez-vous à votre atelier spécialisé agréé. Des accessoires appropriés sont disponibles auprès d'un atelier spécialisé agréé. Veuillez vous conformer aux instructions d'utilisation figurant sur l'emballage.

⚠ MISE EN GARDE

Des produits d'entretien inappropriés et leur utilisation inadéquate peuvent provoquer des accidents, des blessures graves, des brûlures et des intoxications. Les produits d'entretien peuvent être toxiques et dangereux.

- Conservez les produits d'entretien dans leur bidon d'origine fermé.
- Lisez la notice qui figure sur ou dans l'emballage.
- Tenez les enfants à l'écart des produits d'entretien.
- Utilisez les produits d'entretien à l'extérieur ou dans des locaux bien ventilés pour éviter d'inhaler des vapeurs nocives.
- N'utilisez jamais de carburant, de térébenthine, d'huile-moteur, de dissolvant pour vernis à ongles ou d'autres liquides hautement volatils pour l'entretien du véhicule. Ces produits sont toxiques et facilement inflammables.

AVERTISSEMENT

Un contact, même de courte durée, avec des produits agressifs et contenant des solvants peut endommager l'équipement du véhicule de manière irréversible (par ex. le rembourrage des sièges ou les éléments décoratifs).

- Ne laissez pas aux salissures le temps de sécher.
- Faites éliminer les taches tenaces dans un atelier spécialisé agréé. ◁

Lavage du véhicule

Un lavage régulier du véhicule permet de prévenir l'action des impuretés qui peuvent endommager la peinture.

Tenez compte des informations suivantes pour procéder correctement au lavage de votre véhicule.

⚠ MISE EN GARDE

Après un lavage du véhicule, l'effet de freinage peut être retardé et la distance de freinage peut être allongée. Les disques et les plaquettes de freins peuvent être humides ou givrés en hiver. Il existe un risque d'accidents.

- Effectuez des manœuvres de freinage prudentes « pour sécher et dégivrer les freins ».

AVERTISSEMENT

Un lavage inapproprié du véhicule peut provoquer de graves dommages au véhicule.

- Respectez toujours les instructions du constructeur.
- Ne lavez pas le véhicule en plein soleil.
- Par temps froid, n'orientez jamais le jet d'eau directement vers les serrures, les portes ou le capot arrière. Les serrures et les joints risquent de geler !

Installations de lavage automatiques

— Pour les véhicules dotés de films décoratifs et de protection, ne choisissez pas de programme de lavage incluant un traitement à la cire chaude.

— Accordez la préférence à des installations de lavage sans brosses.

— Faites également nettoyer soigneusement le soubassement du véhicule à intervalles réguliers pour éliminer les résidus.

— Tenez compte des informations de l'exploitant de l'installation de lavage, en particulier en présence de pièces rapportées sur le véhicule.

✓ Toutes les fenêtres sont fermées et les rétroviseurs extérieurs sont rabattus.

✓ *Véhicules avec verrouillage de la colonne de direction :* Lorsque le véhicule est amené mécaniquement dans l'installation de lavage, la colonne de direction ne doit pas être verrouillée → page 169.

✓ Les essuie-glaces → page 125 et le capteur de pluie et de luminosité → page 127 sont désactivés.

AVERTISSEMENT

Les installations de lavage qui détectent mécaniquement les contours peuvent endommager le véhicule.

Nettoyeur haute pression

— N'utilisez jamais de buses rotatives ! Respectez les instructions du constructeur.

— La température de l'eau ne doit pas dépasser +60 °C (+140 °F).

— Déplacez le jet d'eau de façon régulière en veillant à maintenir une distance minimale de 50 cm (20 pouces) entre la buse et les pièces du véhicule.

— Ne dirigez pas le jet d'eau trop longtemps sur le même point.

— Dans la mesure du possible, évitez d'orienter le jet d'eau directement sur les pièces sensibles du véhicule, par ex. les joints en caoutchouc, les glaces latérales, les baguettes chromées, les pneus, les capteurs, les lentilles de caméra, les films décoratifs et de protection.

— Ne nettoyez jamais des glaces givrées ou couvertes de neige avec un nettoyeur haute pression.

Lavage à la main

Les différentes impuretés sur la peinture peuvent être éliminées à l'aide de pâte nettoyante.

1. Appliquez une grande quantité d'eau sur le véhicule pour retirer la poussière et les saletés grossières.
2. Nettoyez le véhicule à l'aide d'une éponge douce, d'un gant de lavage ou d'une brosse de lavage en frottant légèrement. Commencez par le pavillon et continuez de haut en bas. N'utilisez de shampooing de nettoyage qu'en cas de saleté tenace.

2KF012740AB

3. Nettoyez les roues ou le bas de caisse à l'aide d'une éponge propre.
4. Rincez abondamment.
5. Laissez le véhicule sécher à l'air libre. Éliminez le surplus d'eau à l'aide d'une peau de chamois.

Ne lavez le véhicule que sur les aires spécialement prévues à cet effet. Vous évitez ainsi que l'eau sale éventuellement contaminée par de l'huile ne se mêle aux eaux usées.

AVERTISSEMENT

Les feuilles et la saleté peuvent obstruer les orifices d'évacuation du caisson d'eau. Au lieu de s'écouler normalement, l'eau peut alors refluer dans l'habitacle. De l'eau introduite manuellement dans le caisson d'eau, par ex. avec un nettoyeur haute pression, peut endommager considérablement le véhicule.

- Enlevez les feuilles et autres objets à la main ou avec un aspirateur.
- Faites nettoyer par un atelier spécialisé la zone située sous le cache perforé.

AVERTISSEMENT

Un lavage non conforme du véhicule peut endommager les pièces en matière plastique non peintes, les verres de projecteur et les blocs de feux arrière.

- N'utilisez pas surtout pas de brosse dure susceptible de provoquer des rayures. ◁

Entretien et nettoyage de l'extérieur du véhicule

La vue d'ensemble suivante fournit des recommandations pour le nettoyage et l'entretien de certains composants du véhicule.

AVERTISSEMENT

Un nettoyage et un entretien inappropriés peuvent provoquer des dommages au véhicule.

- Respectez toujours les instructions du constructeur.
- N'utilisez pas des articles de nettoyage trop durs ou abrasifs.

Glaces de porte, surfaces vitrées

— Retirez les résidus de cire, par ex. des produits d'entretien, à l'aide d'un nettoyant pour glaces ou à l'aide du chiffon de nettoyage approprié.
— Déblayez la neige à l'aide d'une balayette.
— Retirez la neige à l'aide d'un grattoir en plastique. Déplacez-le toujours dans le même sens.
— Retirez le givre en utilisant un dégivrant approprié.
— Nettoyez les balais d'essuie-glace ou les remplacer si nécessaire → page 323.

Capteurs et lentilles de caméra

Tenez compte des emplacements de montage des pièces sur le véhicule → page 8.

Nettoyez la zone située devant les capteurs ou une caméra avec un chiffon doux et un produit nettoyant sans solvants.

Nettoyez les surfaces sensibles du détecteur de pluie et de luminosité et le regard de caméra sur le pare-brise avec un produit de nettoyage adapté.

— Déblayez la neige à l'aide d'une balayette.
— N'utilisez jamais d'eau chaude ou bouillante.
— Retirez le givre en utilisant un dégivrant approprié.

Peinture

Traitez toujours les surfaces avec précaution pour ne pas enlever la couche de peinture.

— Éliminez immédiatement les salissures superficielles comme les dépôts, les restes d'insectes, les taches de produits cosmétiques avec un chiffon propre et doux et une solution savonneuse douce composée de deux cuillères à soupe de savon neutre au maximum pour un litre d'eau ou encore avec de la pâte nettoyante.
— Nettoyez immédiatement les ingrédients ayant débordé.
— Imbibez les dépôts de corrosion naissante avec une solution savonneuse. Élimi-

nez-les ensuite à l'aide d'une pâte nettoyante.

— Faites éliminer la corrosion dans un atelier spécialisé agréé.

— En cas d'endommagement de la peinture, rendez-vous dans un atelier spécialisé agréé pour remédier au problème.

Un traitement de protection permet de protéger la peinture du véhicule. Le véhicule doit de nouveau être protégé avec un traitement de protection à la cire au plus tard lorsque l'eau ne perle plus distinctement sur la peinture *propre*.

— Même si vous utilisez régulièrement un traitement de protection dans l'installation de lavage automatique, protégez la peinture du véhicule avec une cire dure adaptée au moins deux fois par an.

— Le lustrage ne devient indispensable que lorsque la peinture du véhicule est ternie et que le traitement de protection ne suffit plus à lui rendre l'éclat souhaité.

Films décoratifs et films de protection

— Éliminez les salissures de la même manière que pour la **peinture**. Utilisez un produit de nettoyage pour plastiques approprié sur les films décoratifs de couleur mate.

— Traitez le véhicule exempt de salissure et de poussière tous les trois mois avec de la cire dure liquide. Pour l'appliquer, n'utilisez que des chiffons propres à microfibres douces. **N'utilisez pas de cire chaude**, même dans les installations de lavage !

— Éliminez avec précaution les salissures tenaces à l'aide d'alcool à brûler, puis rincez à l'eau chaude.

Les influences de l'environnement, tels que l'ensoleillement, l'humidité, la pollution, les éclats par gravillonnage, etc. ont des répercussions sur la longévité et le coloris des films décoratifs et des films de protection. Des traces d'usure et de vieillissement peuvent apparaître sur les films décoratifs au bout d'environ un à trois ans, et sur les films de protection au bout d'environ deux à trois ans. Dans les zones à climat très chaud, la couleur des films décoratifs peut pâlir au bout d'un an, celle des films de protection, au bout d'environ deux ans.

Éléments décoratifs, baguettes décoratives, sorties d'échappement en chrome, aluminium ou acier inoxydable

— Nettoyez la surface avec un produit d'entretien pour chrome et aluminium approprié.

— Vous pouvez protéger les éléments décoratifs chromés avec de la cire dure appropriée.

Projecteurs, blocs de feux arrière

— Retirez les impuretés à l'aide d'une éponge douce et humide et d'une solution savonneuse douce composée de maximum deux cuillères à soupe de savon neutre par litre d'eau. N'utilisez pas de nettoyants contenant des solvants et de l'alcool.

— Éliminez les salissures tenaces avec un produit d'entretien pour chrome et aluminium approprié.

Roues

— Éliminez les salissures et le sel de déneigement à grande eau.

— Nettoyez les roues en alliage léger encrassées avec du nettoyant pour jantes approprié. Nous vous recommandons d'enduire les jantes de cire dure appropriée tous les trois mois.

— Procédez immédiatement à une retouche de la couche de peinture de protection endommagée avec un marqueur à peinture. Rendez-vous pour cela dans un atelier spécialisé agréé si nécessaire.

— Éliminez les résidus provenant de l'usure des plaquettes de frein avec un nettoyant pour jantes approprié.

Barillets de serrure de porte

Nous vous recommandons de dégivrer les barillets de serrure de porte avec un produit de dégivrage pour serrure approprié. N'utilisez pas de produit de dégivrage pour serrure à base de dégraissants.

2KF012740AB

Compartiment-moteur, caisson d'eau

— Éliminez les feuilles et autres objets volants à la main ou avec un aspirateur → ⓘ.

— Faites toujours nettoyer le compartiment-moteur par un atelier spécialisé agréé → ⚠.

⚠ MISE EN GARDE

Le compartiment-moteur du véhicule constitue une zone dangereuse. Toute intervention sur le moteur ou dans le compartiment-moteur présente des risques de blessures, de brûlures, d'accidents ou d'incendie !

- Tenez compte des consignes de sécurité avant toute intervention dans le compartiment-moteur → page 343.
- Faites effectuer les travaux dans un atelier spécialisé agréé.

ⓘ *AVERTISSEMENT*

Les feuilles et la saleté peuvent obstruer les orifices d'évacuation du caisson d'eau. L'eau qui ne s'est pas écoulée peut s'infiltrer dans l'habitacle et provoquer des dommages considérables sur le véhicule.

- Ne nettoyez pas le caisson d'eau avec un nettoyeur haute pression.
- Faites nettoyer régulièrement par un atelier spécialisé agréé la zone située sous le cache perforé du caisson d'eau. ◁

Entretien et nettoyage de l'habitacle

— Pour le nettoyage, n'utilisez en aucun cas un nettoyeur à vapeur, des brosses, des éponges dures, etc.

— Faites éliminer les taches tenaces dans un atelier spécialisé agréé.

Glaces de portes

1. Nettoyez les glaces de porte à l'aide d'un nettoyant pour vitres.
2. Séchez les glaces de porte à l'aide d'une peau de chamois propre ou d'un chiffon non pelucheux.

Textiles, tissu en microfibres, cuir synthétique Sensico

— Salissures qui accrochent en surface : aspirez régulièrement à l'aide d'un aspirateur pour ne pas endommager durablement le matériau par abrasion.

— Éliminez les salissures avec du produit nettoyant pour intérieur approprié.

— Éliminez les taches de graisse, par ex. d'huile, avec un nettoyant pour habitacle approprié. Tamponnez les taches de graisse et les pigments de couleur avec un chiffon absorbant. Si nécessaire, rincez à l'eau.

— Utilisez un nettoyant pour habitacle approprié pour retirer les salissures tenaces comme les traces de stylo-bille ou de vernis à ongles. Si nécessaire, repassez avec une solution savonneuse douce composée de maximum deux cuillères à soupe de savon neutre par litre d'eau.

— N'utilisez jamais de produits d'entretien pour cuir, de solvants, de la cire d'ameublement, du cirage, des détachants ou des produits similaires.

— N'utilisez jamais de nettoyeur haute pression ou à vapeur, ni de spray réfrigérant.

Cuir naturel

— Éliminez les taches récentes avec un chiffon en coton et une solution savonneuse douce composée de deux cuillères à soupe de savon neutre maximum pour un litre d'eau. Ne laissez pas de liquides s'infiltrer dans les coutures.

— Utilisez un nettoyant pour cuir approprié pour retirer les salissures tenaces comme les traces de stylo-bille ou de vernis à ongles.

— Traitez les taches déjà sèches avec un nettoyant pour cuir approprié.

— En cas de taches de graisse, par ex. d'huile, éliminez les taches récentes avec un chiffon absorbant.

— Appliquez un produit d'entretien pour le cuir pour les sièges régulièrement et après chaque nettoyage. En cas d'immobilisation prolongée du véhicule en plein air, il est conseillé de recouvrir le cuir afin

de le protéger contre une exposition directe au soleil.

— Ne traitez jamais le cuir avec des solvants, de la cire d'ameublement, du cirage, des détachants ou des produits similaires.

Pièces en plastique

— Nettoyez les pièces en plastique à l'aide d'un chiffon doux humide.

— Si vous ne parvenez pas à éliminer les salissures tenaces avec un peu de solution savonneuse douce composée de maximum deux cuillères à soupe de savon neutre par litre d'eau, utilisez éventuellement un produit de nettoyage pour plastiques sans solvant.

Éléments décoratifs, baguettes décoratives en chrome, en aluminium ou en inox

— Nettoyez ces éléments, dans un environnement non poussiéreux, avec un chiffon propre et doux et une solution savonneuse douce composée de deux cuillères à soupe de savon neutre au maximum pour un litre d'eau.

— Nettoyez les surfaces anodisées avec un produit d'entretien pour chrome et aluminium approprié.

Éléments de commande

1. Retirez les particules d'assez grande taille et difficiles d'accès avec un pinceau doux.
2. Nettoyez ces éléments à l'aide d'un tissu propre et doux et d'un peu de solution savonneuse douce composée de maximum deux cuillères à soupe de savon neutre par litre d'eau. Les liquides ne doivent pas s'infiltrer dans les éléments de commande → ⚠.

AVERTISSEMENT

Si des liquides entrent dans les éléments de commande du véhicule, ces derniers peuvent être endommagés.

Afficheurs et écrans

Ne nettoyez pas l'afficheur du combiné d'instrument et l'écran du système d'infodivertissement à sec.

1. Éteignez temporairement le système d'infodivertissement pour le nettoyage.
2. Utilisez le chiffon de nettoyage approprié avec un peu d'eau, de nettoyant pour glaces adapté ou de produit nettoyant pour écran LCD.

Joints en caoutchouc

— Nettoyez-les avec un chiffon doux non pelucheux et à grande eau.

— Traitez-les régulièrement avec un produit d'entretien des caoutchoucs approprié.

Ceintures de sécurité

1. Déroulez entièrement la ceinture de sécurité et laissez-la déroulée.
2. Éliminez les grosses saletés à l'aide d'une brosse souple.
3. Nettoyez la ceinture de sécurité avec une solution savonneuse douce composée de maximum deux cuillères à soupe de savon neutre par litre d'eau.
4. Laissez entièrement sécher les fibres textiles de la ceinture avant de l'enrouler.

⚠ MISE EN GARDE

Un nettoyage incorrect peut entraîner un endommagement des ceintures de sécurité, des ancrages et de l'enrouleur automatique.

- N'essayez jamais de modifier ou de déposer les ceintures de sécurité pour les nettoyer.
- Ne nettoyez jamais les ceintures de sécurité et leurs composants avec des produits chimiques.
- N'utilisez pas de produits corrosifs, de solvants ou d'objets coupants.
- Protégez les boîtiers de verrouillage de tout corps étranger ou de l'infiltration de liquides.
- Après nettoyage, laissez la ceinture de sécurité sécher totalement avant de l'enrouler.

Nettoyage des garnitures de siège

Si des vêtements dont la teinte n'est pas suffisamment résistante, par ex. des jeans, déteignent sur les rembourrages d'assise, il

2KF012740AB

ne s'agit pas d'un défaut du tissu des revêtements. Les rembourrages d'assise peuvent comporter des composants du système de sacs gonflables ainsi que des connecteurs électriques. Un endommagement, un nettoyage incorrect, un traitement inadéquat ou une imprégnation par des liquides risquent non seulement d'endommager l'équipement électrique du véhicule, mais aussi d'entraîner un dysfonctionnement du système de sacs gonflables → ⚠.

En fonction de l'équipement, les assises équipées de chauffage sont dotées de composants électriques et de connecteurs électriques pouvant être endommagés en cas de nettoyage ou de manipulation non appropriée. Cela risque également de causer des endommagements en d'autres points de l'équipement électrique du véhicule.

— Nettoyez les surfaces des sièges avec un chiffon légèrement humidifié → ⚠.

— En cas de salissures tenaces, renseignez-vous sur des produits de nettoyage spéciaux auprès d'un atelier spécialisé qualifié.

— N'utilisez jamais de nettoyeur haute pression ou à vapeur, ni de spray réfrigérant.

— Veillez à ne jamais mouiller abondamment les garnitures de siège.

— N'activez jamais le chauffage de siège pour sécher les sièges.

— N'utilisez pas de pâte de lavage ni de lessive pour textiles délicats.

— En cas de doute, rendez-vous dans un atelier spécialisé agréé.

⚠ MISE EN GARDE

Tout nettoyage ou traitement non conforme ou encore toute imbibition de l'habitacle risque non seulement de provoquer des endommagements de l'équipement électrique du véhicule, mais aussi un dysfonctionnement du système de sacs gonflables, ce qui peut entraîner des blessures graves voire mortelles en cas d'accident.

- Évitez toute utilisation abondante d'eau (par ex. jet d'eau, nettoyeur haute pression ou à vapeur).
- Suivez les consignes du constructeur pour le nettoyage et l'entretien des éléments du véhicule. ◁

Accessoires, remplacement de pièces, réparations et modifications

Réparations et modifications techniques

Véhicules dotés de pièces rapportées et de superstructures particulières

Les fabricants de pièces rapportées et de superstructures veillent à ce que les pièces rapportées et les superstructures (qui constituent une transformation de l'équipement) soient conformes aux lois et dispositions sur la protection de l'environnement en vigueur, en particulier à la directive européenne 2000/53/CE relative aux véhicules hors d'usage et à la directive européenne 2003/11/CE relative à la limitation de la mise sur le marché et de l'emploi de certaines substances et préparations dangereuses.

Le propriétaire du véhicule doit conserver les documents de montage relatifs à la transformation de l'équipement et les remettre à l'entreprise en charge du démontage au moment de la mise au rebut du véhicule. Cette procédure vise à faire aussi bénéficier les véhicules transformés de la valorisation écologique.

Réparations sur le pare-brise

Pour pouvoir fonctionner, certains équipements nécessitent un équipement électrique ou électronique fixé par ex. sur la face intérieure du pare-brise, près du rétroviseur intérieur. Si le pare-brise est endommagé dans le champ de vision de l'équipement électrique ou électronique, par ex. par des impacts de gravillons, il doit être remplacé. Une réparation des impacts de gravillons peut causer des dysfonctionnements des équipements.

Après le remplacement du pare-brise, il est nécessaire de faire régler et calibrer la caméra et les capteurs dans un atelier spécialisé agréé.

Altération ou endommagement des capteurs et caméras

Des réparations incorrectes, des modifications de la structure du véhicule, telles qu'un « abaissement de la suspension », la pose de pièces rapportées de deuxième monte ou des modifications du revêtement peuvent entraîner un déréglage ou un endommagement des capteurs ou des caméras. Des chocs durant des manœuvres de stationnement, voire de simples endommagements comme un impact de gravillon sur le pare-brise, peuvent également avoir le même effet.

La zone située à l'avant et autour des capteurs et des caméras ne doit pas être masquée par des autocollants, des projecteurs additionnels, des moulures d'encadrement de plaque d'immatriculation ou des éléments similaires ! Tenez compte de la position des capteurs et des caméras dans le véhicule → page 8.

Le non-respect de ces points risque de perturber des fonctions importantes des systèmes d'aide à la conduite et d'endommager le véhicule.

Faites par conséquent toujours effectuer les réparations ou modifications de structure dans un atelier spécialisé agréé.

Autres remarques :

— Une transformation ou une retouche de la peinture dans la zone des capteurs peuvent influencer le fonctionnement du système considéré.

— Selon la version du véhicule, l'emblème Ford peut influer sur la visibilité du capteur à radar à l'avant. Par conséquent, le véhicule ne doit être utilisé qu'avec l'emblème Ford d'origine ou un emblème homologué par Ford.

⚠ MISE EN GARDE

Des réparations et modifications effectuées de façon non conforme sur le véhicule peuvent provoquer des dommages et des dysfonctionnements sur le véhicule et ainsi entraver l'efficacité des systèmes d'aide à la conduite. Il peut en résulter des accidents et des blessures graves.

- Faites effectuer des réparations et des modifications sur le véhicule uniquement dans un atelier spécialisé agréé.

⚠ MISE EN GARDE

Des pièces de rechange et des accessoires inappropriés ainsi que la réalisation incorrecte de travaux, modifications et réparations peuvent endommager le véhicule, provoquer des accidents et causer des blessures graves.

- Faites effectuer des réparations et des modifications sur le véhicule uniquement dans un atelier spécialisé agréé. Les ateliers spécialisés disposent de l'outillage, des appareils de diagnostic, des informations de réparation et du personnel qualifié requis à cet effet.
- Ne montez sur le véhicule que des pièces dont le type et les caractéristiques correspondent aux pièces de première monte.
- Ne fixez ni ne positionnez jamais d'objets tels que des supports de téléphone dans la zone de déploiement des sacs gonflables, car ils pourraient provoquer des blessures graves, voire mortelles, en cas de déclenchement des sacs gonflables.
- N'utilisez que des combinaisons jantes/pneus homologuées par Ford pour le type de véhicule considéré. ◁

Réparations et dysfonctionnements du système de sacs gonflables

En cas de réparations et de modifications techniques, les directives préconisées par Ford doivent être respectées → ⚠ !

Faites effectuer les modifications et réparations sur le pare-chocs avant, les portes, les sièges avant, le ciel de pavillon ou sur la carrosserie uniquement par un atelier spécialisé agréé. Des composants et capteurs du système de sacs gonflables peuvent se trouver sur ces pièces du véhicule.

Lors d'interventions sur le système de sacs gonflables ou lors de la dépose et repose

2KF012740AB

des composants de ce système pour effectuer d'autres réparations, certains composants du système de sacs gonflables risquent d'être endommagés. Les sacs gonflables risquent alors de ne pas se déclencher correctement ou de ne pas du tout se déclencher en cas d'accident.

Pour ne pas compromettre l'efficacité des sacs gonflables et empêcher que les composants déposés ne provoquent des blessures ou polluent l'environnement, les directives doivent être respectées. Les ateliers spécialisés agréés connaissent ces consignes.

Une modification de la suspension du véhicule peut compromettre le fonctionnement du système de sacs gonflables en cas de collision. Ainsi, l'utilisation de combinaisons jantes/pneus non agréées par le constructeur automobile, un rabaissement du véhicule, une modification de la dureté d'amortissement, y compris des ressorts, des jambes de force, des amortisseurs, etc., peuvent modifier les forces mesurées par les capteurs de collision et transmises au calculateur électronique. Certaines modifications effectuées sur la suspension peuvent, par ex., augmenter les forces mesurées par les capteurs et entraîner, lors d'une collision, le déclenchement du système de sacs gonflables qui n'aurait normalement pas eu lieu si ces modifications n'avaient pas été effectuées. D'autres modifications peuvent réduire les forces mesurées par les capteurs et ainsi empêcher le déclenchement du sac gonflable lorsque ce dernier devrait se déclencher.

⚠ MISE EN GARDE

Des réparations et modifications incorrectes peuvent provoquer des dommages et des dysfonctionnements sur le véhicule et nuire ainsi à l'efficacité du système de sacs gonflables. Il peut en résulter des accidents et des blessures graves, voire mortelles.

- Faites effectuer les réparations et les modifications sur le véhicule uniquement dans un atelier spécialisé agréé.
- Les modules de sacs gonflables ne peuvent pas être réparés. Ils doivent être remplacés.
- Ne montez jamais sur le véhicule des pièces de sacs gonflables recyclées ou provenant de véhicules hors d'usage.

⚠ MISE EN GARDE

Toute modification de la suspension du véhicule – y compris l'utilisation de combinaisons jantes/pneus non homologuées – peut modifier le fonctionnement du sac gonflable et ainsi augmenter le risque de blessures graves voire mortelles en cas d'accident.

- Ne posez jamais d'éléments de suspension qui ne possèdent pas les mêmes caractéristiques que les pièces d'origine posées dans le véhicule.
- N'utilisez jamais de combinaisons jantes/pneus non homologuées par le constructeur. ◁

Téléphonie mobile à bord du véhicule

Rayonnement électromagnétique

Lors de l'utilisation d'un téléphone mobile ou d'un émetteur-récepteur radio sans raccordement à l'antenne extérieure, le rayonnement électromagnétique n'est pas évacué de manière optimale vers l'extérieur. Une augmentation du rayonnement dans l'habitacle, notamment en cas de mauvaise connexion, peut en résulter, par ex. en zone rurale. Cela peut présenter un risque pour la santé → ⚠.

Selon l'équipement, une interface téléphonique appropriée peut être utilisée pour connecter le téléphone mobile à l'antenne extérieure. La qualité de la connexion et la portée s'en trouveront accrues.

Utilisation du téléphone

De nombreux pays n'autorisent l'utilisation d'un téléphone mobile à bord du véhicule que par l'intermédiaire d'un dispositif mains libres, par ex. via une connexion Bluetooth®. Avant toute utilisation, fixez le téléphone mobile sur un support adéquat → ⚠ ou rangez-le correctement dans les rangements prévus à cet effet dans le véhicule, par ex. dans la console centrale.

Utilisation d'émetteurs-récepteurs

Lors de l'utilisation d'émetteurs-récepteurs, respectez les prescriptions légales et la notice d'utilisation du fabricant. L'installation en deuxième monte d'émetteurs-récepteurs est soumise à autorisation.

Adressez-vous à un atelier spécialisé agréé pour de plus amples informations sur l'installation d'un émetteur-récepteur radio.

MISE EN GARDE

Si les téléphones mobiles ne sont pas fixés ou mal fixés, ils peuvent être projetés à travers l'habitacle lors d'un braquage ou d'un freinage brusque ainsi qu'en cas d'accident, ce qui peut provoquer des blessures.

- Fixez bien ou rangez correctement le téléphone mobile et ses accessoires en dehors des zones de déploiement des sacs gonflables.

MISE EN GARDE

Si vous utilisez un téléphone mobile ou un émetteur-récepteur radio sans raccordement à l'antenne extérieure, les valeurs limites de rayonnement électromagnétique peuvent être dépassées dans le véhicule, ce qui peut nuire à la santé du conducteur et des occupants du véhicule. Ce risque existe également si une antenne extérieure n'est pas installée correctement.

- Respectez une distance minimale de 20 centimètres entre les antennes de l'appareil et un implant médical actif (par ex. un stimulateur cardiaque).
- Ne portez pas l'appareil allumé à proximité immédiate d'un implant médical actif ou directement par-dessus, par ex. dans la poche de poitrine.
- En cas de doutes sur le risque d'interférences avec un implant médical actif ou d'autres appareils médicaux, éteignez immédiatement l'appareil. ◁

Informations clients

Autocollants et plaquettes

Des informations importantes pour l'utilisation du véhicule figurent sur des autocollants et des plaquettes apposés en usine dans le compartiment-moteur et sur certains composants.

— Ne retirez jamais les autocollants et les plaquettes, et ne les rendez pas illisibles.

— En cas de remplacement de pièces dotées d'autocollants ou de plaquettes, un atelier spécialisé agréé doit apposer des autocollants et des plaquettes similaires au même endroit sur les pièces neuves.

Certificat de sécurité

Un certificat de sécurité apposé sur le montant de la porte vous informe qu'au moment de sa production, le véhicule satisfait à toutes les normes de sécurité et directives de l'administration en charge de la sécurité routière du pays considéré. Le mois, l'année de production ainsi que le numéro de châssis peuvent également être indiqués. Suivez les consignes figurant dans le Manuel du conducteur.

MISE EN GARDE

Toute utilisation non conforme du véhicule augmente le risque d'accidents et de blessures.

- Veuillez respecter les dispositions légales.
- Tenez compte du Manuel du conducteur.

AVERTISSEMENT

Une utilisation incorrecte du véhicule peut entraîner des dommages sur le véhicule.

- Veuillez respecter les dispositions légales.
- Effectuez les travaux d'entretien conformément aux prescriptions. ◁

2KF012740AB

Liquides dans la climatisation

Fluide frigorigène dans la climatisation

L'autocollant apposé dans le compartiment-moteur contient des informations sur le type et la quantité du fluide frigorigène utilisé dans la climatisation de votre véhicule. Il se trouve à l'avant dans le compartiment-moteur, à proximité des tubulures de remplissage de fluide frigorigène.

Avertissement : l'entretien de la climatisation doit uniquement être effectué par du personnel qualifié et formé à cet effet.

Type de fluide frigorigène

Type d'huile frigorigène.

Voir Documentation d'atelier

L'entretien de la climatisation doit uniquement être effectué par du personnel qualifié et formé à cet effet.

Fluide frigorigène inflammable

Éliminez tous les composants dans le respect de l'environnement et ne montez jamais sur le véhicule des composants provenant de véhicules hors d'usage ou recyclés.

Huile frigorigène dans la climatisation

La climatisation renferme de l'huile frigorigène. La plaque apposée sur le compresseur de climatisation donne des informations sur le type et la quantité d'huile frigorigène utilisée → page 404.

MISE EN GARDE

Afin d'assurer un fonctionnement sûr et sans danger, l'entretien de la climatisation doit uniquement être effectué par du personnel qualifié et formé à cet effet.

AVERTISSEMENT

Ne réparez ni ne remplacez jamais l'évaporateur de climatisation avec des pièces de rechange recyclées ou provenant de véhicules hors d'usage. ◁

Système d'infodivertissement et antennes

Les antennes du véhicule se trouvent dans les rétroviseurs extérieurs et sur le toit. Dans le cas d'un chromage métallique ultérieur des rétroviseurs extérieurs, par ex. par le montage de coques chromées, des perturbations importantes ou la perte des capacités de réception et d'émission des services de radio, de téléphonie mobile et de navigation sont très probables.

AVERTISSEMENT

Un système d'infodivertissement de deuxième monte doit être compatible avec l'amplificateur d'antenne de série monté sur le véhicule. Si ce n'est pas le cas, l'amplificateur d'antenne risque d'être endommagé. ◁

Protection des composants

Certains composants électroniques et calculateurs sont équipés en usine d'un système de protection des composants (par ex. le système d'infodivertissement).

La protection des composants permet le montage ou le remplacement légitime de composants et de calculateurs dans un atelier spécialisé agréé.

La protection des composants évite que les composants d'usine puissent fonctionner sans restriction hors du véhicule, notamment dans les cas de figure suivants :

— Montage dans un autre véhicule, par ex. à la suite d'un vol.

— Utilisation de composants en dehors du véhicule.

Si un message texte relatif à la protection des composants apparaît sur l'afficheur du combiné d'instruments ou sur l'écran du

système d'infodivertissement, veuillez vous rendre dans un atelier spécialisé agréé. ◁

Informations en conformité avec le règlement européen sur les produits chimiques REACH

Ford s'engage à promouvoir la fabrication, la manipulation et l'utilisation responsables de ses produits. Par conséquent, nous soutenons les objectifs du règlement REACH de l'Union Européenne concernant l'enregistrement, l'évaluation et l'autorisation des substances chimiques, ainsi que les restrictions applicables à ces substances.

Nous soutenons en particulier l'article 33 (1) du règlement (CE) Nº 1907/2006 qui a trait aux substances extrêmement préoccupantes (SVHC) qui figurent sur la liste actuelle des substances candidates à l'autorisation.

Si ces substances sont présentes dans un produit, il est important de garantir leur utilisation en toute sécurité. Le règlement permet donc aux consommateurs de prendre toutes les mesures de gestion des risques appropriées.

Pour de plus amples informations sur le règlement REACH, recherchez REACH sur le site web Ford de votre région.

Pour identifier le site Ford de votre région, visitez notre site

https://corporate.ford.com/operations/locations/global-links.html ◁

Mise au rebut des piles et des appareils électroniques usagés

Piles usagées

Les piles usagées doivent être collectées et recyclées séparément par l'utilisateur final, comme l'indique le symbole de benne à ordure barrée ⊠. En tant qu'utilisateur final, vous êtes tenu de restituer les piles usagées.

Les piles contenant des métaux lourds sont signalées par les symboles chimiques HG (mercure), Cd (cadmium) et/ou Pb (plomb). Les métaux lourds peuvent nuire à la santé des hommes et animaux et s'accumuler dans l'environnement. Pour éviter ces répercussions, il est essentiel d'assurer une collecte séparée et un retour correct des piles.

La manipulation de piles contenant du lithium requiert des précautions particulières, par exemple, elles ne doivent jamais être fortement chauffées ou endommagées manuellement. Des substances gazeuses ou liquides qui s'écoulent peuvent présenter un risque considérable pour la santé et l'environnement. Par ailleurs, un court-circuit sur les bornes peut provoquer un incendie ou une explosion.

— Dans les États membres de l'UE et dans d'autres pays, vous pouvez retourner les batteries usagées, entre autres, à votre concessionnaire agréé.

— Vous trouverez d'autres informations sur la reprise et la valorisation auprès de votre concessionnaire agréé ou à l'adresse :

https://corporate.ford.com/operations/locations/global-links.html

Appareils électriques/électroniques usagés

Le véhicule contient des appareils électriques/électroniques, tels que la carte SD du système de navigation ou des radiocommandes. Ils sont identifiables au symbole de benne à ordures barrée ⊠.

Les appareils électriques/électroniques usagés porteurs de ce symbole doivent être collectés et mis au rebut séparément des ordures ménagères conformément à la législation en vigueur. Vous pouvez les remettre aux points de collecte locale ou éventuellement aux filières de recyclage mandatées au niveau national. Les piles, batteries ou ampoules qui ne sont pas installées de manière fixe à l'intérieur doivent être retirées et mises au rebut séparément.

— Il est de votre responsabilité d'effacer toutes les données personnelles stockées sur les appareils usagés.

— Vous trouverez d'autres informations sur la prévention des déchets, la reprise et la

2KF012740AB

valorisation auprès de votre concessionnaire agréé ou à l'adresse :

https://corporate.ford.com/operations/locations/global-links.html ◁

Recyclage des produits

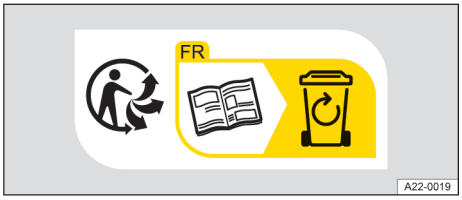

Fig. 221 Logo Triman et symbole Infotri

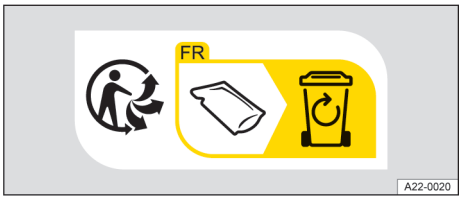

Fig. 222 Logo Triman et symbole Infotri

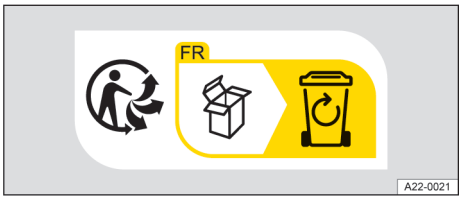

Fig. 223 Logo Triman et symbole Infotri

Le logo Triman et le symbole Infotri contiennent des informations de tri importantes pour le consommateur final. ◁

Déclaration de conformité

Le constructeur déclare par la présente que les composants mentionnés ci-après satisfont, au moment de la production du véhicule, aux exigences fondamentales et autres directives et lois pertinentes.

UK CA Approval symbols for radio systems in England, Wales and Scotland (expected introduction in 2021).

Importer:

Ford Motor Company Limited

Dunton Campus,

Arterial Road,

Laindon, Essex, SS15 6EE

United Kingdom

Composants

— Prise de courant 12 V
— En fonction de l'équipement et du pays, autres prises d'une tension de 100 à 230 V.
— Airbags.
— Vehicle toolkit.
— Entry light and torch.
— Fire extinguisher.
— Belt tensioner.
— Compressor.
— Headphones.
— Charger.
— Charge cable.
— Pyrotechnic fuse.
— SD Card.
— Actuators.
— First aid kit.
— High-visibility waistcoat.
— Jack. ◁

Informations relatives aux droits d'auteur de tiers

Certains des produits intégrés dans le véhicule renferment des composants logiciels régis par des licences open source.

Une liste des éléments de logiciels sous licence Open Source ainsi que les mentions des droits d'auteur, les conditions de licence Open Source s'y rapportant et les textes de licences correspondants sont disponibles en ligne à l'adresse suivante :

http://corporate.ford.com/ford-open-source.html

Il est possible de demander le code source de certains composants logiciels open source au constructeur du véhicule. Le constructeur vous fournira le code source conformément aux conditions de licence s'y rapportant. Seuls les frais liés à la fourniture seront à votre charge (par ex. coûts des supports informatiques et frais d'envoi). Vous trouverez les informations requises sur le site Internet mentionné ci-dessus. ◁

Reprise des véhicules hors d'usage et mise au rebut

Reprise des véhicules hors d'usage

À la fin de sa durée de vie, votre véhicule doit être éliminé/revalorisé dans le respect de l'environnement. Les derniers propriétaires de véhicules dans l'UE et dans beaucoup d'autres pays sont donc légalement tenus de remettre leur véhicule à un point de collecte, de reprise ou de désassemblage agréé.

Ford a déjà pris toutes les dispositions nécessaires en vue de ce moment : dans tous les États de l'Union européenne et dans de nombreux autres États, il existe de grands centres de collecte auxquels vous pouvez remettre votre véhicule. Dans la mesure où les directives légales nationales sont respectées, la reprise du véhicule est gratuite au sein de l'UE.

Le point de collecte délivre un certificat de destruction pour attester que la valorisation a été effectuée de manière conforme.

Votre concessionnaire agréé vous donnera volontiers plus d'informations sur ces centres de collecte.

Mise au rebut

En cas de mise au rebut du véhicule ou de certains de ses composants, comme le système de sacs gonflables et les rétracteurs de ceinture, il est impératif de respecter les consignes de sécurité en vigueur. Les ateliers spécialisés agréés connaissent ces consignes. ◁

Informations relatives aux équipements radioélectriques

Déclaration de conformité simplifiée

UE

Votre véhicule possède différents équipements radioélectriques. Les fabricants de ces équipements radioélectriques déclarent que ces derniers sont, dans la mesure où cela est exigé par la législation, conformes à la directive 2014/53/UE.

Le texte intégral des déclarations de conformité UE est disponible sur le site Internet suivant :

www.wirelessconformity.ford.com

Grande-Bretagne

Votre véhicule possède différents équipements radioélectriques. Les fabricants de ces équipements radioélectriques déclarent que ces derniers sont conformes aux exigences légales applicables.

Le texte intégral des déclarations de conformité est disponible sur le site Internet suivant :
www.wirelessconformity.ford.com

Importer

Ford Motor Company Limited

Dunton Campus,

Arterial Road,

Laindon, Essex, SS15 6EE

United Kingdom

Turquie

Votre véhicule possède différents équipements radioélectriques. Les fabricants de ces équipements radioélectriques déclarent que ces derniers sont, dans la mesure où cela est exigé par la législation, conformes à la directive 2014/53/UE.

Le texte intégral des déclarations de conformité est disponible sur le site Internet suivant :
www.wirelessconformity.ford.com

ithalatçı

Ford Otomotiv Sanayi A.Ş.

2KF012740AB

Gölcük Denizevler Mah. Ali Uçar Cad. No:53

41650 Gölcük / Kocaeli

Ukraine

Votre véhicule possède différents équipements radioélectriques. Les fabricants de ces équipements radioélectriques déclarent que ces derniers sont, dans la mesure où cela est exigé par la législation, conformes à la réglementation technique applicable aux équipements radioélectriques.

Le texte intégral des déclarations de conformité est disponible sur le site Internet suivant :
www.wirelessconformity.ford.com

імпортер

Winner Imports Ukraine

Official Importer of Ford in Ukraine

Kapitanovka, 5-A,

Dachnaya Str.

Kiev region, 08112, Ukraine

Informations relatives aux équipements radioélectriques

Les tableaux suivants présentent les équipements radioélectriques utilisés, les bandes de fréquences correspondantes, la puissance maximale d'émission et les fabricants correspondants. Chaque tableau présente un module et des composants. Les indications du fabricant, les bandes de fréquences et les puissances maximales d'émission figurent dans des tableaux séparés, auxquels une référence peut être affectée → page 423, *Bandes de fréquence de référence et puissance maximale d'émission*. ◁

Raccordement à l'antenne extérieure

Composant	Désignation / Product Type Designation EU/UK	Désignation / Product Type Designation Ukraine	Fréquence + puissance d'émission	Fabricant
Compensateur LTE	LTE-MBC-EU2	LTE-MBC-EU2	AA	14
Module transmetteur	CM01TN-VWW	CM01TN-VWW	BN	26
Module transmetteur	CM01TN-VWW additional model names: CM01XN-VWE		CB	26

◁

Antennes

Composant	Désignation / Product Type Designation EU/UK	Désignation / Product Type Designation Ukraine	Fréquence + puissance d'émission	Fabricant
Pied d'antenne de pavillon Taxi 2 m/70 cm, GPS, UMTS	AM/FM, DAB+ DVBT, GPS, FAKRAnBHC 3789.01		AI	01
Système d'antenne de rétroviseur extérieur AM, FM	920639A	920639A	AD	02

Composant	Désignation / Product Type Designation EU/UK	Désignation / Product Type Designation Ukraine	Fréquence + puissance d'émission	Fabricant
Système d'antenne de rétroviseur extérieur AM, FM, DAB	920639A	920639A	AF	02
Système d'antenne de rétroviseur extérieur FM	920639A	920639A	AB	02
Système d'antenne de rétroviseur extérieur FM, DAB	920639A	920639A	AC	02
Module d'antenne de rétroviseur extérieur GNSS	920336A	920336A	AH	02
Antenne de navigation de rétroviseur extérieur [étrier court] GNSS	7E0.035.510	7E0.035.510	AH	23
Antenne de navigation de rétroviseur extérieur [étrier long] GNSS	7E0.035.510.A	7E0.035.510.A	AH	23
Pied d'antenne fouet de pavillon AM, FM	Receiving antenna amplifier AM/FM, DAB, LTE,NAV 6C0.035.501.Q/ 6C0.035.501.A	7C0.035.501	AD	22
Pied d'antenne fouet de pavillon AM, FM, LTE, GNSS	Receiving antenna amplifier AM/FM, DAB, LTE,NAV 6C0.035.501.Q/ 6C0.035.501.A	7C0.035.501.F	AE	22
Pied d'antenne fouet de pavillon AM, FM, LTE, DAB, GNSS	Receiving antenna amplifier AM/FM, DAB, LTE,NAV 6C0.035.501.Q/ 6C0.035.501.A	7C0.035.501.G	AG	22
Module d'antenne de rétroviseur extérieur [standard] FM	920481A	920481A	AB	02
Module d'antenne de rétroviseur extérieur [étrier] FM	920481A	920481A	AB	02
Module d'antenne de rétroviseur extérieur [standard] GNSS	920336A	920336A	AH	02
Module d'antenne de rétroviseur extérieur [étrier] GNSS	920336A	920336A	AH	02

2KF012740AB

Composant	Désignation / Product Type Designation EU/UK	Désignation / Product Type Designation Ukraine	Fréquence + puissance d'émission	Fabricant
Amplificateur d'antenne de rétroviseur extérieur AM, FM	920301A	920301A	AD	02
Amplificateur d'antenne de rétroviseur extérieur FM	920301A	920301A	AB	02
Amplificateur d'antenne de rétroviseur extérieur FM, DAB	920304A	920304A	AC	02
Système d'antenne de rétroviseur extérieur [étrier court] AM, FM	920611A	920611A	AD	02
Système d'antenne de rétroviseur extérieur [étrier court] FM	920611A	920611A	AB	02
Système d'antenne de rétroviseur extérieur [étrier court] FM, DAB	920611A	920611A	AC	02
Système d'antenne de rétroviseur extérieur [étrier long] AM, FM	920611A	920611A	AD	02
Système d'antenne de rétroviseur extérieur [étrier long] FM	920611A	920611A	AB	02
Système d'antenne de rétroviseur extérieur [étrier long] FM, DAB	920611A	920611A	AC	02
Système d'antenne de rétroviseur extérieur FM1	920639A	920639A	AB	02
Système d'antenne de rétroviseur extérieur FM1, DAB2	920639A	920639A	AC	02
Antenne de pavillon LTE, GNSS	Product name: 5WA.035.507.A Type: 5WA.035.507.A	5WA.035.507.A	AH	04
Antenne de pavillon LTE, GNSS, Telestart	Product name: 5WA.035.507.B Type: 5WA.035.507.A	5WA.035.507.B	AH	04
Module DSRC	DSRC CAN Module/ EFAS-4 DU (200046-8) DSRC CAN Module/EFAS-4 DU (200046-9)		BF	25
Convertisseur d'impédance FM	FAM012		AB	03

Composant	Désignation / Product Type Designation EU/UK	Désignation / Product Type Designation Ukraine	Fréquence + puissance d'émission	Fabricant
Convertisseur d'impédance FM1	7T0.035.577.C (FAM012)		AB	03
Convertisseur d'impédance FM2	7T0.035.577.A (FAM012)		AB	03
Convertisseur d'impédance FM, DAB	FAM012		AC	03
Convertisseur d'impédance FM2, DAB1	7T0.035.577.B (FAM012)		AC	03
Convertisseur d'impédance FM1, DAB2	7T0.035.577.D (FAM012)		AC	03
Antenne de pavillon LTE, GNSS, Telestart	7T0.035.507.B (FAM016)		AH	03
Antenne de pavillon LTE, GNSS, Telestart, Wi-Fi p	7T0.035.507.F (FAM016)		AH	03
Antenne de pavillon LTE, GNSS	7T0.035.507.A (FAM016)		AH	03
Antenne de pavillon LTE, GNSS, Wi-Fi p	7T0.035.507.E (FAM016)		AH	03
Antenne auxiliaire Wi-Fi p	7T0.035.510 (FAM027)		BM	03
Antenne TEL+BLTE +WLAN+GNSS	5WA.035.507.E		BZ	04
Antenne auxiliaire C2C	CSA-1		CA	04

Radiocommande (chauffage stationnaire)

Composant	Désignation / Product Type Designation EU/UK	Désignation / Product Type Designation Ukraine	Fréquence + puissance d'émission	Fabricant
Émetteur manuel de chauffage stationnaire	Sender STH VW D - 50001194		AJ	12
Émetteur manuel de chauffage stationnaire	Sender STH MAN C - 50001209		AJ	12
Émetteur manuel de chauffage stationnaire	Product Name: Sender STH Model name: Sender STH Cityvan - 50001233		AJ	12

2KF012740AB

Clé du véhicule

Composant	Désignation / Product Type Designation EU/UK	Désignation / Product Type Designation Ukraine	Fréquence + puissance d'émission	Fabricant
Clé à radiocommande FKS09	FS94	FS94	BG	05
Clé à radiocommande FKS12	FS125C	FS125C	BG	05
Clé à radiocommande FKS12	FS125C	FS12P	BG	05
Clé à radiocommande FKS12	FS12P	FS12P	BG	05
Clé à radiocommande FS19	FS19	FS19	BH	05
Clé à radiocommande FS19	FS19	FS19	BQ	05

Systèmes d'infodivertissement

Composant	Désignation / Product Type Designation EU/UK	Désignation / Product Type Designation Ukraine	Fréquence + puissance d'émission	Fabricant
MIB3 EI	MIB3E_MQB37w_BT	Panasonic MIB3E_MQB37w_BT	AO	06
MIB3 OI EU1 MQB	MIB3 OI	MIB3 OI	AP	07
MIB3 OI EU1 MQB	MIB3 OI	MIB3 OI	AP	08
MIB3 OI EU2 MQB	MIB3 OI	MIB3 OI	AP	07
MIB3 OI EU2 MQB	MIB3 OI	MIB3 OI	AP	08
MIB3 OI RdW1 MQB	MIB3 OI	MIB3 OI	AP	07
MIB3 OI RdW2 MQB	MIB3 OI	MIB3 OI	AP	07
MIB3 OI RdW2 MQB	MIB3 OI	MIB3 OI	AP	08
MIB3 OI RdW2 DAB MQB	MIB3 OI	MIB3 OI	AP	07
MIB3 OI EU1 37W	MIB3 OI	MIB3 OI	AP	08
MIB3 OI EU2 37W	MIB3 OI	MIB3 OI	AP	08
MIB3 OI RdW1 37W	MIB3 OI	MIB3 OI	AP	08
MIB3 OI RdW2 37W	MIB3 OI	MIB3 OI	AP	08
MIB3 OI RdW2 DAB 37W	MIB3 OI	MIB3 OI	AP	08

Composant	Désignation / Product Type Designation EU/UK	Désignation / Product Type Designation Ukraine	Fréquence + puissance d'émission	Fabricant
MIB2 Entry GP2	MIB2 GP, L64SK2, L60SK2, L62VW2, L73SK2, L72SK2, L77VW2, L73VW2, L81SE2, L81SK2, L82SE2	MIB2 GP	A0	08
MIB2 Entry GP2 DAB	MIB2 GP, L64SK2, L60SK2, L62VW2, L73SK2, L72SK2, L77VW2, L73VW2, L81SE2, L81SK2, L82SE2	MIB2 GP	A0	08
MIB2 Std NAV	MIB2STD	MIB2STD	AJ	28
NRUL-Crafter	New Radio Ultra Low SBT	New Radio Ultra Low SBT	AN	10
NRUL-T6PA	New Radio Ultra Low SBB	New Radio Ultra Low SBB	AN	10
NRUL-DAB-T6PA	New Radio Ultra Low SBB DAB	New Radio Ultra Low SBB DAB	BK	10
RULT-Caddy5	Radio Ultra Low Touch	Radio Ultra Low Touch	AN	10
RULT-DAB-Caddy5	Radio Ultra Low Touch DAB	Radio Ultra Low Touch DAB	BK	10
Amplificateur (amplificateur audio avec Bluetooth)	OE-PP 87BT		BP	30

Témoin de rappel des ceintures sans fil

Composant	Désignation / Product Type Designation EU/UK	Désignation / Product Type Designation Ukraine	Fréquence + puissance d'émission	Fabricant
wSBR F-SG (calculateur wireless Seat Belt Reminder côté véhicule)	wSBR F-SG (wireless Seat Belt Reminder - car unit)	wSBR F-SG (wireless Seat Belt Reminder - car unit)	AQ	24
wSBR S-SG (calculateur wireless Seat Belt Reminder côté siège)	wSBR S-SG (wireless Seat Belt Reminder - seat unit)	wSBR S-SG (wireless Seat Belt Reminder - seat unit)	AQ	24

2KF012740AB

Fonction de charge sans câble

Composant	Désignation / Product Type Designation EU/UK	Désignation / Product Type Designation Ukraine	Fréquence + puissance d'émission	Fabricant
Antenne de couplage Gen.2	WCH-185	WCH-185	AR	14

Système de fermeture et de démarrage sans clé « Keyless Access »

Composant	Désignation / Product Type Designation EU/UK	Désignation / Product Type Designation Ukraine	Fréquence + puissance d'émission	Fabricant
Kessy IO Box Basis	013854	013854	AS	05
Kessy IO Box High	013854	013854	AS	05
RSAD Box	RSB19	RSB19	AT	05

Combiné des instruments / antidémarrage électronique

Composant	Désignation / Product Type Designation EU/UK	Désignation / Product Type Designation Ukraine	Fréquence + puissance d'émission	Fabricant
Combiné des instruments analogique Medium	VW MQBAB2020 Instrument Cluster and Immobilizer System	Medium 5c	BS	16
Combiné des instruments Lowline	"Immobilizer integrated in dashboard module instrument cluster / Wegfahrsperre im Schalttafeleinsatz Kombi-Instrument"	17101055	BV	17
Combiné des instruments Highline	"Immobilizer integrated in dashboard module instrument cluster / Wegfahrsperre im Schalttafeleinsatz Kombi-Instrument"	17101056	BV	17

Composant	Désignation / Product Type Designation EU/UK	Désignation / Product Type Designation Ukraine	Fréquence + puissance d'émission	Fabricant
Combiné des instruments Premiumline	"Immobilizer integrated in dashboard module instrument cluster / Wegfahrsperre im Schalttafeleinsatz Kombi-Instrument"	17101057	BV	17
Combiné des instruments Premiumline	"Immobilizer integrated in dashboard module instrument cluster / Wegfahrsperre im Schalttafeleinsatz Kombi-Instrument"	17101055	BV	17
Combiné des instruments Premiumline	"Immobilizer integrated in dashboard module instrument cluster / Wegfahrsperre im Schalttafeleinsatz Kombi-Instrument"	17101056	BV	17
Combiné des instruments FPK-Entry	"Immobilizer integrated in dashboard module instrument cluster / Wegfahrsperre im Schalttafeleinsatz Kombi-Instrument"	17101002	BU	17
Combiné des instruments analogique Medium	"Immobilizer integrated in dashboard module instrument cluster / Wegfahrsperre im Schalttafeleinsatz Kombi-Instrument"	18020532	BT	17
Combiné des instruments analogique Medium	"Immobilizer integrated in dashboard module instrument cluster / Wegfahrsperre im Schalttafeleinsatz Kombi-Instrument"		BT	17
Combiné des instruments Colour Medium	"Immobilizer integrated in dashboard module instrument cluster / Wegfahrsperre im Schalttafeleinsatz Kombi-Instrument"	18100931	BT	17
Combiné des instruments Colour Medium	"Immobilizer integrated in dashboard module instrument cluster / Wegfahrsperre im Schalttafeleinsatz Kombi-Instrument"		BT	17

2KF012740AB

Composant	Désignation / Product Type Designation EU/UK	Désignation / Product Type Designation Ukraine	Fréquence + puissance d'émission	Fabricant
Combiné des instruments analogique Medium sans bague chromée	"Immobilizer integrated in dashboard module instrument cluster / Wegfahrsperre im Schalttafeleinsatz Kombi-Instrument"	18020532	BT	17
Combiné des instruments analogique Medium sans bague chromée	"Immobilizer integrated in dashboard module instrument cluster / Wegfahrsperre im Schalttafeleinsatz Kombi-Instrument"		BT	17
Tachygraphe (DTCO) avec module DSRC correspondant	EFAS 4.10		BI	27

Services mobiles en lignes

Composant	Désignation / Product Type Designation EU/UK	Désignation / Product Type Designation Ukraine	Fréquence + puissance d'émission	Fabricant
Boîtier de communication OCU3 (services mobiles en ligne « Security & Service »)	Telematics TLVHM3IU-E, TLAHW3IU-E, TLVHM3IU-R, TLAHW3IU-R	Telematics TLVHM3IU-E, TLAHW3IU-E, TLVHM3IU-R, TLAHW3IU-R	AY	26
Boîtier de communication OCU3 (services mobiles en ligne « Security & Service »)	Telematics TLVHW3IU-E, TLVHW3IU-R, TLVHE4IU-E	Telematics TLVHW3IU-E, TLVHW3IU-R, TLVHE4IU-E	BR	26
Boîtier de communication OCU3 (services mobiles en ligne « Security & Service »)	Telematics TLVLM3IU-E, TLVLM3IU-R	Telematics TLVLM3IU-E	CD	26
Boîtier de communication OCU4 (services mobiles en ligne « Security & Service »)	Telematics TLVHW3IU-E, TLVHW3IU-R, TLVHE4IU-E		BR	26

Capteurs à radar pour systèmes d'aide à la conduite

Composant	Désignation / Product Type Designation EU/UK	Désignation / Product Type Designation Ukraine	Fréquence + puissance d'émission	Fabricant
Radar arrière Entry Gen.3	RS4	RS4	AZ	05
Radar arrière Entry Gen.1	BSD3.0	BSD3.0	AZ	05
Calculateur de radar avant (Mid Range Radar)	ARS4-B	ARS4-B	BA	11
Calculateur de radar avant (Mid Range Radar)	FR5CPEC	FR5CPEC	BB	21
Calculateur de radar avant (Mid Range Radar)	ARS5-B	ARS5-B	BX	11

Capteurs de pression de gonflage des pneus

Composant	Désignation / Product Type Designation EU/UK	Désignation / Product Type Designation Ukraine	Fréquence + puissance d'émission	Fabricant
Calculateur du système de contrôle de la pression des pneus	Reifendruckkontrolle TSSSG4G5 - H05 Reifendruckkontrolle TSSSG4G5b - H06	Reifendruckkontrolle TSSSG4G5 - H05 Reifendruckkontrolle TSSSG4G5b - H06	BC	18
Calculateur du système de contrôle de la pression des pneus	Reifendruckkontrolle TSSSG4G5 - H04	Reifendruckkontrolle TSSSG4G5 - H04	BC	18
Assemblage de capteur de pression de gonflage des pneus	AG2FW4	AG2FW4	BD	19
Assemblage de capteur de pression de gonflage des pneus	TSSRE4Dg	TSSRE4Dg	BD	18

2KF012740AB

Chauffage stationnaire (émetteur/récepteur)

Composant	Désignation / Product Type Designation EU/UK	Désignation / Product Type Designation Ukraine	Fréquence + puissance d'émission	Fabricant
Récepteur radio du chauffage stationnaire	Funkempfänger STH D208L VW		AJ	12

Calculateur de porte

Composant	Désignation / Product Type Designation EU/UK	Désignation / Product Type Designation Ukraine	Fréquence + puissance d'émission	Fabricant
VW T6PA unité d'émission et de réception	HUF71254	HUF71254	BW	20

Calculateur central

Composant	Désignation / Product Type Designation EU/UK	Désignation / Product Type Designation Ukraine	Fréquence + puissance d'émission	Fabricant
KFG Max	Kundenspezifisches Funktionssteuer Gerät KFG		BL	09
BCM37w (calculateur de réseau de bord) Med	BCM MQB37W	MQB37W	BO	31
BCM37w (calculateur de réseau de bord) Med+	BCM MQB37W	MQB37W	BO	31
BCM37w (calculateur de réseau de bord) Max	BCM MQB37W	MQB37W	BO	31
BCM37H (calculateur de réseau de bord)	BCM PQ37H	5WK50254	AK	13
BCM MQB27	BCM MQB27	5WK50254	AK	13
SAM	BCM MQB37W	MQB37W	AK	13

Bandes de fréquence de référence et puissance maximale d'émission

Fré-quen-ce	Bande de fréquences	Puissance maximale d'émis-sion
AA	GSM900 : (uplink : 880 MHz – 915 MHz / downlink : 925 MHz – 960 MHz) GSM1800 : (uplink : 1710 MHz – 1785 MHz / downlink : 1805 MHz – 1880 MHz) WCDMA FDDI : (uplink : 1920 MHz – 1980 MHz / downlink : 2110 MHz – 2170 MHz) WCDMA FDDIII : (uplink : 1710 MHz – 1785 MHz / downlink : 1805 MHz – 1880 MHz) WCDMA FDDVIII : (uplink : 880 MHz – 915 MHz / downlink : 925 MHz – 960 MHz) LTE FDD1 : (uplink : 1920 MHz – 1980 MHz / downlink : 2110 MHz – 2170 MHz) LTE FDD3 : (uplink : 1710 MHz – 1785 MHz / downlink : 1805 MHz – 1880 MHz) LTE FDD7 : (uplink : 2500 MHz – 2570 MHz / downlink : 2620 MHz – 2690 MHz) LTE FDD8 : (uplink : 880 MHz – 915 MHz / downlink : 925 MHz – 960 MHz) LTE FDD20 : (uplink : 832 MHz – 862 MHz / downlink : 791 MHz – 821 MHz)	GSM 900 : 33 dBm (2 W) GSM 1800 : 30 dBm (1 W) UMTS : 21 dBm (0,125 W) LTE : 23 dBm (0,2 W)
AB	87 MHz – 108 MHz	Réception uniquement
CA	87 MHz – 108 MHz 174 MHz – 240 MHz	Réception uniquement
AD	520 kHz – 1710 kHz 87 MHz – 108 MHz	Réception uniquement
AE	520 kHz – 1710 kHz 87 MHz – 108 MHz 1570 MHz – 1614 MHz	Réception uniquement
FA	520 kHz – 1710 kHz 87 MHz – 108 MHz 174 MHz – 240 MHz	Réception uniquement
BA	520 kHz – 1710 kHz 87 MHz – 108 MHz 174 MHz – 240 MHz 1570 MHz – 1614 MHz	Réception uniquement
AH	1570 MHz – 1614 MHz	Réception uniquement
AI	1575,42 MHz	Réception uniquement
AJ	868,70 MHz - 869,20 MHz (bande N)	14 dBm (25 mW)
AK	434 MHz	Réception uniquement
AN	Bluetooth : 2402 MHz – 2480 MHz FM : 87,5 MHz – 108 MHz AM : 526,5 kHz – 1606,5 kHz	4,3 dBm
AO	Bluetooth 2 402 MHz – 2 480 MHz	2,5 mW

2KF012740AB

Fré-quen-ce	Bande de fréquences	Puissance maximale d'émis-sion
AP	Bluetooth : 2402 MHz – 2480 MHz Wi-Fi 2,4 Ghz : 2410 MHz – 2480 MHz Wi-Fi 5 Ghz : 5 150 MHz – 5 250 MHz et 5 725 MHz – 5 850 MHz	Bluetooth : -2,43 dBm (0,57 mW) EIRP Wi-Fi 2,4 Ghz : 5,26 dBm (3,36 mW) EIRP Wi-Fi 5 Ghz : -3,25 dBm (0,47 mW) EIRP et -2,68 dBm (0,54 mW) EIRP
AQ	Bluetooth LE : 2400 MHz – 2483,5 MHz	-9,8 dBm
AR	105 kHz – 115 kHz	105 kHz - 115 kHz 6 W 111 kHz : 42 dBµA/m
AS	125 kHz	La puissance du champ magnétique : Le mode de fonctionnement IMMO est 19,48 dBµA/m Le mode de fonctionnement LF Scan est 17,81 dBµA/m
AT	6,52 GHz 7,04 GHz 7,56 GHz	Puissance maximale d'émission à 6,52 GHz : -9,1 dBm à 7,04 GHz : -7,8 dBm à 7,56 GHz : -6,2 dBm
AU	125 kHz	82,05 dBµV/m @3 m ±5 %
AV	125 kHz	-2,5 dBuA/m @ 3 m
AW	125 kHz	< 20 mW
AX	125 kHz	42 dBµA/m
AY	WCDMA Band 1 : 1920 MHz – 1980 MHz WCDMA Band 3 : 1710 MHz – 1785 MHz WCDMA Band 8 : 880 MHz – 915 MHz LTE Band 1 : 1920 MHz – 1980 MHz LTE Band 3 : 1710 MHz – 1785 MHz LTE Band 7 : 2500 MHz – 2570 MHz LTE Band 8 : 880 MHz – 915 MHz LTE Band 20 : 832 MHz – 862 MHz LTE Band 28A : 703 MHz – 718 MHz LTE Band 32 : 1452 MHz – 1496 MHz GSM 900 : 880 MHz – 915 MHz DCS 1800 : 1710 MHz – 1785 MHz GNSS : 1559 MHz – 1610 MHz	WCDMA Band 1 : 22,51 dBm WCDMA Band 3 : 22,88 dBm WCDMA Band 8 : 23,32 dBm LTE Band 1 : 22,04 dBm LTE Band 3 : 21,72 dBm LTE Band 7 : 21,59 dBm LTE Band 8 : 21,83 dBm LTE Band 20 : 22,44 dBm LTE Band 28A : 21,99 dBm LTE Band 32 : - GSM 900 : 31,93 dBm DCS 1800 : 29,95 dBm GNSS : -
AZ	24050 MHz – 24250 MHz	< +20 dbmW pic
BA	76,0 GHz – 77,0 GHz	3,16 W (35 dBm RMS EIRP)
BB	76,0 GHz – 77,0 GHz	31,7 dBm (pic), 23,4 dBm (RMS)
BC	433,92 MHz	Réception uniquement
BD	433,92 MHz	< 10 mW

Fré-quen-ce	Bande de fréquences	Puissance maximale d'émis-sion
BE	WiFi IEEE 802.11 b/g/n : 2412 MHz – 2472 MHz GSM/GPRS/E GPRS 900 : 880,2 MHz – 914,8 MHz GSM/GPRS/E GPRS 1800 : 1710,2 MHz – 1784,8 MHz UMTS FDDI : 1922,4 MHz – 1977,6 MHz UMTS FDDVIII : 882,4 MHz – 912,6 MHz LTE FDD1 : 1920 MHz – 1980 MHz LTE FDD3 : 1710 MHz – 1784,9 MHz LTE FDD7 : 2500 MHz – 2569,9 MHz LTE FDD8 : 880 MHz – 914,9 MHz LTE FDD20 : 832 MHz – 861,9 MHz	WiFi IEEE 802.11 b/g/n : 18,4 dBm GSM/GPRS/E GPRS 900 : 37,64 dBm GSM/GPRS/E GPRS 1800 : 37,64 dBm UMTS FDDI : 27,84 dBm UMTS FDDVIII : 27,84 dBm LTE FDD1 : 27,84 dBm LTE FDD3 : 27,84 dBm LTE FDD7 : 27,84 dBm LTE FDD8 : 27,84 dBm LTE FDD20 : 27,84 dBm
BF	5 795 MHz – 5 815 MHz (DSRC)	'-14 dBm e.i.r.p.
BG	433,05 MHz – 434,79 MHz	0,5 mW [ERP] / -3 dBm [ERP]
BH	125 kHz 433,05 MHz – 434,79 MHz	125 kHz : réception uniquement 433,05 MHz – 434,79 Hz : 0,5 mW [ERP] / -3 dBm [ERP]
BI	1575,42 MHz +/- 1,023 MHz (GPS/Galileo) 1602,00 MHz +/- 5,00 MHz (Glonass)	Réception uniquement
BJ	Bluetooth : 2402 MHz – 2480 MHz Wi-Fi 2,4 Ghz : 2410 MHz – 2480 MHz	Bluetooth : 2,5 mW Wi-Fi : 100 mW
BK	Bluetooth : 2402 MHz – 2480 MHz FM : 87,5 MHz – 108 MHz AM : 526,5 kHz – 1606,5 kHz DAB : 174 MHz – 240 MHz	4,3 dBm
BL	Bluetooth : 2402 MHz – 2480 MHz Wi-Fi 2,4 Ghz : 2412 MHz – 2472 MHz	Bluetooth : 5 dBm (Max) Puissance de l'émetteur-récep-teur : 3 dBm Wi-Fi : 20 dBm (Max) Puissance de l'émetteur-récep-teur : 18 dBm
BM	5,85 GHz – 5,925 GHz	24 dBm
BN	5,9 GHz	2 W
BO	Canal A : 433,46 MHz Canal B : 433,92 MHz Canal C : 434,36 MHz	10 dBm
BP	Bluetooth : 2402 MHz – 2480 MHz	4 dBm (2,5 mW)
BQ	125 kHz 433,05 MHz – 434,79 MHz 6,52 GHz 7,04 GHz 7,56 GHz	125 kHz : réception uniquement 433,05 MHz – 434,79 MHz : 0,5 mW [ERP] / -3 dBm [ERP] 6,52 GHz, 7,04 GHz, 7,56 GHz : Peak Power : 1,0 mW [EIRP] / 0 dBm [EIRP], Mean Power Spec-tral Density : -41,3 dBm /MHz [EIRP]

2KF012740AB

Fré-quen-ce	Bande de fréquences	Puissance maximale d'émis-sion
BR	WCDMA Band 1 : 1920 MHz – 1980 MHz WCDMA Band 3 : 1710 MHz – 1785 MHz WCDMA Band 8 : 880 MHz – 915 MHz LTE Band 1 : 1920 MHz – 1980 MHz LTE Band 3 : 1710 MHz – 1785 MHz LTE Band 7 : 2500 MHz – 2570 MHz LTE Band 8 : 880 MHz – 915 MHz LTE Band 20 : 832 MHz – 862 MHz LTE Band 28A : 703 MHz – 718 MHz LTE Band 32 : 1452 MHz – 1496 MHz GSM 900 : 880 MHz – 915 MHz DCS 1800 : 1710 MHz – 1785 MHz GNSS : 1559 MHz – 1610 MHz	WCDMA Band 1 : 22,64 dBm WCDMA Band 3 : 22,89 dBm WCDMA Band 8 : 23,35 dBm LTE Band 1 : 22,15 dBm LTE Band 3 : 21,82 dBm LTE Band 7 : 21,63 dBm LTE Band 8 : 21,98 dBm LTE Band 20 : 22,47 dBm LTE Band 28A : 22,03 dBm LTE Band 32 : - GSM 900 : 31,99 dBm DCS 1800 : 29,98 dBm GNSS : -
BS	125 kHz	30,55 dBµA/m (@ 3 m)
BT	125,3 kHz	-10,46 dBµA/m (@ 10 m)
BU	124,9 kHz	-10,6 dBµA/m (@ 10 m)
BV	125 kHz	-12,25 dBµA/m (@ 10 m)
BW	125 kHz	-8,433 dBµA/m @ 10 m
BX	76,0 GHz – 77,0 GHz	2,0 W (33 dBm RMS EIRP)
BY	Bluetooth : 2 402 – 2 480 MHz WLAN 2.4 : 2412 – 2472 MHz WLAN 5 : 5 150 – 5 250 MHz, 5 725 – 5 850 MHz VHF II : 87,5 – 108 MHz VHF III : 174 – 240 MHz	Bluetooth : max. 1,20 dBm Wi-Fi 2.4 : max. 16,40 dBm Wi-Fi 5.2 : max. 13,46 dBm Wi-Fi 5.2 : max. 13,77 dBm
BZ	GNSS : 1570 MHz – 1614 MHz Wi-Fi p : 5,85 GHz – 5,925 GHz	GNSS : réception uniquement Wi-Fi p : 20 dBm
CA	5,85 GHz – 5,925 GHz	20 dBm
CB	5,9 GHz (802.11p)	Antenne de pavillon : 20±3 dBm Antenne avant : -16±3 dBm
CC	125 kHz ± 10 kHz	5,4 dBµA/m
CD	WCDMA Band 1 : 1920 MHz – 1980 MHz WCDMA Band 3 : 1710 MHz – 1785 MHz WCDMA Band 8 : 880 MHz – 915 MHz LTE Band 1 : 1920 MHz – 1980 MHz LTE Band 3 : 1710 MHz – 1785 MHz LTE Band 7 : 2500 MHz – 2570 MHz LTE Band 8 : 880 MHz – 915 MHz LTE Band 20 : 832 MHz – 862 MHz LTE Band 28A : 703 MHz – 718 MHz GSM 900 : 880 MHz – 915 MHz DCS 1800 : 1710 MHz – 1785 MHz GNSS : 1559 MHz – 1610 MHz	WCDMA Band 1 : 22,47 dBm WCDMA Band 3 : 22,81 dBm WCDMA Band 8 : 23,31 dBm LTE Band 1 : 22,02 dBm LTE Band 3 : 21,68 dBm LTE Band 7 : 21,54 dBm LTE Band 8 : 21,8 dBm LTE Band 20 : 22,37 dBm LTE Band 28A : 21,94 dBm GSM 900 : 31,91 dBm DCS 1800 : 29,93 dBm GNSS : -

Référence fabricant

Fabricant	Nom du fabricant	Adresse du fabricant
01	Antennentechnik Bad Blankenburg GmbH	In der Buttergrube 37, 99428 Weimar-Legefeld Allemagne
02	Hirschmann Car Communication GmbH	Stuttgarter Str. 45-51, 72654 Neckartenzlingen Allemagne
03	FUBA Automotive Electronics GmbH	TecCenter, 31162 Bad Salzdetfurth Allemagne
04	Molex Hildesheim	Daimlerring 31, 31135 Hildesheim Allemagne
05	Hella GmbH & Co. KGaA	Rixbecker Str. 75, 59552 Lippstadt Allemagne
06	Panasonic Automotive Systems Europe GmbH	Robert Bosch Str. 27-29, 63225 Langen Allemagne
07	Joynext	Joynext Dresden, Gewerbepark Merbitz 5, 01156 Dresden Allemagne
08	LG	Fabricant/Manufacturer : LG Electronics Inc LG Twin Towers 128 Yeoui-daero, Yeongdeungpo-gu Seoul 150-721 Corée Importateur/Importer pour la Corée : LG Electronics European Shared Service Center B.V. Krijgsman1, 1186 DM Amstelveen Pays-Bas
09	Flextronics International Kft. - Zrinyi Miklos utcai telephely	Zrinyi Miklos utca 38, 8900 Zalaegerszeg Hongrie
10	DESAY SV Automotive	Fabricant/Manufacturer : Huizhou Desay SV Automotive Co., Ltd. NO. 103 Hechang 5th Road West, Zhongkai National Hi-tech Industrial Development Zone, Huizhou, Guangdong 516006 P.R. Chine Importateur/Importer : Desay SV Automotive Europe GmbH In der Buttergrube 3-7 99428 Weimar-Legefeld Allemagne
11	ADC Automotive Distance Control Systems GmbH	Peter-Dornier-Strasse 10, 88131 Lindau Allemagne

2KF012740AB

Fabricant	Nom du fabricant	Adresse du fabricant
12	Digades GmbH Zittau	Äußere Weberstr. 20, 02763 Zittau Allemagne
13	Continental Automotive GmbH	Siemensstrasse 12, 93055 Regens- burg Allemagne
14	Molex Dabendorf	Märkische Straße 72, 15806 Zossen Allemagne
15	Lesswire GmbH	Rudower Chaussee 30, 12489 Berlin Allemagne
16	Visteon Electronics Slovakia	Odstepny zavod Namestovo, 02901 Namestovo Slovaquie
17	Continental Automotive GmbH	VDO Straße 1, 64832 Babenhausen Allemagne
18	Huf Baolong Electronics Bretten GmbH	Gewerbestrasse 40, 75015 Bretten Allemagne
19	Sensata / Schrader Electronics Antrim UK	Schrader Electronics Antrim UK, 11 Technology Park, Belfast Road, Antrim Irlande du Nord, BT41 1QS, Royaume- Uni
20	Huf Hülsbeck & Fürst GmbH & Co. KG	Steegerstr.17, 42551 Velbert Allemagne
21	Robert Bosch GmbH XC-DA/ECR	Postfach 1661, 71226 Leonberg Allemagne
22	ASK Industries S.p.A	Via dell`Industria n.12/14/16, 60037 Monte San Vito Italie
23	Ficosa	P.I. Can Mitjans s/n, E08232 Viladeca- valls (Barcelona) Espagne
24	AEV spol. s r.o.	Jozky Silneho 2783, 76701 Kromeriz République tchèque
25	Norbit	Norbit ITS AS, Stiklestadv. 1, 7041 Trondheim Norvège
26	LG ELECTRONICS INC	Fabricant/Manufacturer : LG ELECTRONICS INC. 10, Magokjungang 10-ro, Gangseo-gu, Seoul, Republic of Korea Importateur/Importer : LG Electronics European Shared Ser- vice Center B.V. Krijgsman1, 1186 DM Amstelveen, The Netherlands
27	Intellic	Fernitzer Straße 5, 8071 Hausmanns- tätten Autriche

Fabricant	Nom du fabricant	Adresse du fabricant
28	Aptiv	Aptiv Services Deutschland GmbH, Am Technologiepark 1, 42111 Wuppertal Allemagne
29	Robert Bosch GmbH	Robert Bosch GmbH, Robert Bosch Platz 1, 70839 Gerlingen Allemagne
30	Audiotec-Fischer	Hünegräben 26, 57392 Schmallenberg Allemagne
31	Robert Bosch GmbH	Daimlerstrasse 6, 71229 Leonberg Allemagne
32	LG ELECTRONICS INC	Ul. LG Electronics 7, 06-500 Mlawa Poland

Déclaration de conformité pour les installations radio dans les pays en dehors de l'Union européenne (EU)

Fig. 224 Vue d'ensemble de quelques marques de réception par type

① Argentine
② Zambie
③ Brunei
④ Philippines
⑤ Paraguay
⑥ Afrique du Sud

CE Marques de réception par type pour l'Europe et les pays autorisant et approuvant les installations radio conformément aux directives européennes

UK CA Marques de réception par type pour l'Angleterre, le Pays de Galles et l'Écosse

Marque de réception par type pour l'Ukraine

ANATEL Marques de réception par type pour le Brésil

Marques de réception par type pour l'Argentine

MCMC Marques de réception par type pour la Malaisie

Marques de certification pour les installations radio en Australie ou en Australie et en Nouvelle-Zélande

R-NZ Marques de réception par type pour la Nouvelle-Zélande

EAC Marques de réception par type pour la Russie et les pays autorisant et approuvant les installations radio conformément aux directives de l'EAC

Marques de réception par type pour le Vietnam

TP BY Marques de réception par type pour la Biélorussie

2KF012740AB

Marques de réception par type pour la Serbie

Marques de réception par type pour les installations radio aux États-Unis et dans les pays approuvant et autorisant les équipements radio-électriques conformément aux directives américaines de la FCC

Marques de réception par type pour les installations radio au Mexique.

Marques de réception par type pour la Thaïlande

Marques de réception par type pour Taïwan

Marques de réception par type pour la Moldavie

Chaque constructeur déclare par la présente qu'au moment de la production du véhicule, les installations radio suivantes répondent aux exigences fondamentales et autres directives et lois importantes :

Les installations radio ci-après ne sont pas disponibles sur tous les marchés ni pour tous les véhicules.

— Raccordement à l'antenne extérieure
— Antenne
— Amplificateur d'antenne
— Bluetooth
— Car-Net Security et Service
— Radiocommande (chauffage stationnaire)
— Clé du véhicule
— Système d'infodivertissement
— Témoin de rappel des ceintures sans fil
— Fonction de recharge sans fil
— Système de fermeture et de démarrage sans clé « Keyless Access »
— Combiné d'instruments, antidémarrage électronique
— Capteurs à radar pour systèmes d'aide à la conduite
— Système de contrôle de la pression des pneus
— Chauffage stationnaire (émetteur-récepteur)
— Calculateurs avec carte eSIM intégrée
— Interface téléphonique
— Calculateur de porte
— Point d'accès Wi-Fi
— Calculateur central

Les équipements radioélectriques porteurs de ce symbole doivent être collectés et mis au rebut séparément des ordures ménagères conformément à la législation en vigueur. Vous pouvez les remettre auprès des entreprises d'élimination locales ou de systèmes de reprise nationaux mandatés → page 409, *Mise au rebut des piles et des appareils électroniques usagés*.

Marquage indiquant l'utilisation limitée de substances dangereuses dans des appareils électriques et électroniques conformément à la directive ROHS.

Numéros d'homologation

Égypte

TAC.07021815923.WIR,
TAC.08051918491.WIR,
TAC.24061918671.WIR,
TAC.24061918672.WIR,
TAC.29051918508.WIR.

Algérie

31.AF/528/DT/DG/ARPT/18.

Agréé par l' ARPT:
1910/1-36.DA/617/DT/DG/ARPT/18

Agréé par l' ARPCE:

13/1-88.DA/1419/DT/DG/ARPCE/18, ***18/1-88.DA/1424/DT/DG/ARPCE/18***, ***22/1-88.DA/1428/DT/DG/ARPCE/18***, ***1146/1-17.MS/603/DT/DG/ARPCE/19***, ***1372/1.24.BT/762/DT/DG/ARPCE/19***, ***1372/1-24.MS/762/DT/DG/ARPCE/19***, ***1692/1.28.BT/922/DT/DG/ARPCE/19***, ***2113/1-36.DA/.../DT/DG/ARPCE/19***, ***2764/1-58.DA/911/DT/DG/ARPCE/18***, ***2766/1-58.DA/913/DT/DG/ARPCE/18***, ***2767/1-58.DA/914/DT/DG/ARPCE/18***, ***2768/1-58.DA/915/DT/DG/ARPCE/18***, ***2904/1-59.DA/968/DT/DG/ARPCE/18***

Homologué par l'ANF:

089/H/ANF/2021, ***209/H/ANF/2020***, ***216/H/ANF/2020***, ***405/H/ANF/2021***, ***406/H/ANF/2021***

Argentine

CNC COMISIÓN NACIONAL DE COMUNICACIONES	H-21049
CNC COMISIÓN NACIONAL DE COMUNICACIONES	H-21050

A21-0114

Fig. 225 Exemple de numéros d'homologation pour l'Argentine

CNC ***C-13277***, CNC ***C-13393***, CNC ***C-13823***, CNC ***C-14387***, CNC ***C-14520***, CNC ***C-14733***, CNC ***C-15807***, CNC ***C-16345***, CNC ***C-17908***, CNC ***C-18053***, CNC ***C-20288***, CNC ***C-20323***, CNC ***C-21797***, CNC ***C-22036***, CNC ***C-22292***, CNC ***C-22394***, CNC ***C-23301***, CNC ***C-24233***.
CNC ***H-12804***, CNC ***H-15700***, CNC ***H-16681***, CNC ***H-17562***, CNC ***H-17568***, CNC ***H-20369***, CNC ***H-20370***, CNC ***H-20497***, CNC ***H-20731***, CNC ***H-20732***, CNC ***H-20733***, CNC ***H-21049***, CNC ***H-21050***, CNC ***H-21796***, CNC ***H-21901***, CNC ***H-21902***, CNC ***H-21961***, CNC ***H-21962***, CNC ***H-22190***, CNC ***H-22191***, CNC ***H-22192***, CNC ***H-22240***, CNC ***H-22301***, CNC ***H-22362***, CNC ***H-22363***, CNC ***H-22364***, CNC ***H-22377***, CNC ***H-22378***, CNC ***H-22379***, CNC ***H-22380***, CNC ***H-22381***, CNC ***H-22382***, CNC ***H-22383***, CNC ***H-22524***, CNC ***H-22793***, CNC ***H-22794***, CNC ***H-22855***, CNC ***H–22856***, CNC ***H-22961***, CNC ***H-23129***, CNC ***H-23480***, CNC ***H-23481***, CNC ***H-24442***, CNC ***H-24559***, CNC ***H-24598***, CNC ***H-24931***, CNC ***H-26251***.

Australie

ABN 12 625 564 909, ***ABN 81 145 810 206***, ***ACN 006256524***, ***ACN/ARBN 004 528 778 / 58004528778***, ***ACN/ARBN 84156023504***, ***N11042***, ***RCMA020050903***, ***2150-01***, ***2152-01***.

Bahreïn

1329, ***2699***, ***3002***, ***3003***, ***DLM/1405***, ***DLM/932, RefNR 2663000***, ***DLM/1630, RefNR 3362***, ***DLM/1630 Ref.nr. 4199000***

Bénin

AGREE PAR L'ARCEP BENIN : Numéro d'agrément, Date d'agrément
016ARCEPSEDJPCDAR-GU2021_2021_02_04
018ARCEPSEDJPCDAR-GU2019_2019_02_27
069ARCEPSEDRDAJRC-GU2019_2019_04_16
115ARCEPSEDRDAJRC-GU2019_2019_07_03
123ARCEPSEDRDAJRC-GU2018_2018_06_27
124ARCEPSEDRDAJRC-GU2018_2018_06_27
124ARCEPSEDRDAJRC-GU2019_2019_07_12
133ARCEPSEDRDAJRC-GU2018_2018_09_18
165ARCEPSEDRDAJRC-GU2018_2018_09_05
173ARCEPSEDRDAJRC-GU2018_2018_09_12
177ARCEPSEDRDAJRC-GU2018_2018_09_12
213ARCEPSEDRDAJRC-GU2018_2018_11_28
216ARCEPSEDRDAJRC-GU2018_2018_11_28

2KF012740AB

Botswana

BOCRA/TA/REGISTERED No:
3372, ***2018/2026***, ***2018/3012***, ***2018/3941***. ***2018/3991***, ***2018/3992***, ***2018/4129***, ***2018/4130***, ***2018/4131***, ***2018/4132***, ***2018/4133***, ***2018/4134***, ***2018/4135***, ***2018/4136***, ***2018/4193***, ***2018/4194***, ***2018/4195***, ***2018/4196***, ***2019/2174***, ***2019/4311***, ***2019/4666***, ***2019/4701***, ***2019/4997***, ***2019/4998***, ***2019/5045***, ***2019/5046***, ***2020/3991***, ***2020/3992***, ***2020/5158***, ***2020/5159***, ***2020/5191***, ***2020/5470***, ***2021/5886***, ***2021/5957***
BOCRA/TA/2019/4309, ***BOCRA/TA/2019/4982***, ***BOCRA/TA/2019/5895***, ***BOCRA/TA/2019/6030***, ***BOCRA/TA/2020/5188***, ***BOCRA/TA/2020/5846***, ***BOCRA/TA/2021/4057***, ***BOCRA/TA/2021/5886***, ***BOCRA/TA/2021/5894***, ***BOCRA/TA/2021/5895***, ***BOCRA/TA/2021/5957***, ***BOCRA/TA/2021/6030***

Brésil

00128334, ***00130263***.
02530-16-09946,
03323-18-02930, ***05531-16-02149***,
05674-15-06830,
05674-16-06830,
07084-18-03745.
0263-16-9946, ***0456-15-9946***,
0716-15-3745, ***0850-13-3745***,
0918-14-5364, ***0939-14-2856***,
0940-14-2856, ***1140-12-2856***,
1140-14-2856, ***1497-14-9946***,
1498-14-9946, ***1690-15-5364***,
1711-12-5364, ***2220-14-3745***,
2230-14-3745, ***2294-15-3616***,
3002-09-3745, ***3080-14-6828***,
3557-15-5364, ***4057-14-6068***.
Este equipamento opera em caráter secundário, isto é, não tem direito à proteção contra interferência prejudicial, mesmo de estações do mesmo tipo, e não pode causar interferência a sistemas operando em caráter primário.

00148-15-07978, ***00231-20-09215***,
00720-19-05364,
00939-19-06673, ***01812-19-05364***,
01813-19-05364, ***01814-19-05364***,
01834-18-02856, ***02018-18-04557***,
02115-15-06815, ***02294-15-03616***,
02393-19-05364, ***02450-17-02010***,
02452-17-02010, ***02992-14-06673***,
03184-18-05364,
03323-18-02930, ***03563-17-05364***,
03595-17-06828,
03604-16-05364,
03764-17-05386, ***03833-18-06353***,
03834-18-06353,
04057-14-06068,
04282-19-01925, ***04383-18-06673***,
04708-15-05364,
04998-19-02405,
04999-19-02405,
05031-16-06324, ***05273-18-02496***,
05292-18-06353,
05293-18-06353,
05296-18-06353,
05297-18-06353,
05505-18-06353,
05506-18-06353,
05507-18-06353,
05508-18-06353,
05509-18-06353, ***05511-18-06353***,
05512-18-06353, ***05531-16-02149***,
05674-16-06830, ***05676-19-01925***,
06215-16-03430, ***06763-18-06353***,
06950-18-10457,
06962-18-06353, ***0716-15-3745***,
07084-18-03745, ***07183-18-06353***,
07184-18-06353, ***07185-18-06353***,
07186-18-06353, ***07188-18-06353***,
07189-18-06353, ***07189-18-06353***,
07188-18-06353, ***07191-18-06353***,
07830-17-08001, ***08057-19-05179***,
09275-19-06353, ***10313-20-06353***,
12001-20-10944, ***13806-20-09215***,
UL-BR 17.0958.
0939-14-2856, ***0940-14-2856***,
01140-12-02856, ***05803-21-03745***,
06029-18-05364
00092837_16/03/2021,
00124917_25/07/2018,
00129984_22/06/2021,
00130938_09/04/2021,
00128334, ***00130263***
Este equipamento não tem direito à proteção contra interferência prejudicial e não pode causar interferência em sistemas devidamente autorizados.
Para maiores informações, consulte o site da ANATEL - www.anatel.gov.br.

Brunei

AITI TA No:

AA-000081,
DTA-001794, ***DTA-001795***, ***DTA-001977***, ***DTA-001978***, ***DTA-001983***, ***DTA-001985***, ***DTA-001986***, ***DTA-002302***, ***DTA-002306***, ***DTA-002307***, ***DTA-002433***, ***DTA-004928***, ***DTA-004929***, ***DTA-005273***, ***DTA-005532***
AITI TA No:
DRQ-D-MAJU-02-2011-111083:
DTA-001090, ***DTA-001120***, ***DTA-001793***, ***DTA-001794***, ***DTA-001977***, ***DTA-001981***, ***DTA-001982***, ***DTA-001986***, ***DTA-002307***, ***DTA-002433***, ***DTA-003220***, ***DTA-003488***, ***DTA-003621***, ***DTA-003639***, ***DTA-003640***, ***DTA-003852***, ***DTA-005273***, ***DTA-005400***, ***DTA-005975***, ***DTA-010519***, ***LPD-37258***, ***LPD-37259***
DTL-D-TCY-09-2011-111328:
DTA-011811

LPD-37256

Chili

3458/DO Nº45141/f26, ***4665/DFRS01259/F-50***, ***12190/DO Nº 48994/F26***, ***5092/DO 55076/F60***
Nº 13589/DO Nº 83457/F39
1806, ***58798***, ***58799***

République dominicaine

DE-0000320-Cc-17445, ***DE-0001203-19***, ***DE-0001204-19***, ***DE-0001874-10***, ***183507***

Angleterre, Pays de Galles et Écosse

Autres remarques sur les équipements radioélectriques → page 411

Europe et pays qui autorisent les équipements radioélectriques conformes aux directives européennes :

Voir les déclarations UE de conformité à l'adresse → page 411.

A. - Informations relatives à la sécurité des personnes utilisatrices ou non

Respect des restrictions d'usage spécifiques à certains lieux (hôpitaux, avions, stations-service, établissements scolaires...).

Pour les téléphones mobiles, rappel de l'interdiction de l'usage d'un téléphone tenu en main par le conducteur d'un véhicule en circulation.

Précautions à prendre par les porteurs d'implants électroniques (stimulateurs cardiaques, pompes à insuline, neurostimulateurs...) concernant notamment la distance entre l'équipement radioélectrique et l'implant (15 centimètres dans le cas des sources d'exposition les plus fortes comme les téléphones mobiles).

B. - Informations sur les comportements à adopter pour réduire l'exposition aux rayonnements émis par les équipements radioélectriques

Utiliser l'équipement radioélectrique dans de bonnes conditions de réception pour diminuer la quantité de rayonnements reçus.

Utiliser un kit mains-libres ou un haut-parleur, si adapté à l'équipement radioélectrique.

Faire un usage raisonné des équipements radioélectriques comme le téléphone mobile, par les enfants et les adolescents, par exemple en évitant les communications nocturnes et en limitant la fréquence et la durée des appels.

Éloigner les équipements radioélectriques du ventre des femmes enceintes.

Éloigner les équipements radioélectriques du bas-ventre des adolescents.

Ghana

NCA APPROVED: BR3-1M-GE2-...
X72, ***X69***, ***080087***, ***088***, ***089***, ***09E***, ***0AF***, ***0BA***, ***0BB***, ***0BC***, ***0B0***, ***0B3***, ***0B4***, ***0B7***, ***0D2***, ***0BA***, ***0BC***, ***0EC***, ***0ED***, ***0EE***, ***10A***, ***10B***, ***130***.

NCA APPROVED:
1R3-1M-7E1-0B7, ***1R3-1M-7E1-160***, ***2R9-1H-7E0-XAC***, ***2R9-1H-7E0-X71***, ***2R9-1H-7E0-0DA***, ***3R8-8M-7DF-2AA***, ***6X6-4H-7EO-OF3***, ***7E5-7M-X0B-RDR***, ***7E5-7M-X43-RDR***, ***7E5-7M-X47-RDR***.
BRE-1M-GE2-15A, ***EX6-6M-GE2-17B***, ***NCA/TA/10/2010***, ***SRO-1M-7E4-2A9***, ***SRO-1M-7E4-243***, ***ZRO-M8-7E3-X43***, ***ZRO-M8-7E3-X90***, ***ZRO-M8-7E3-X92***, ***ZRO-M8-7E3-X96***, ***ZRO-M8-7E3-11B***, ***ZRO-M8-7E3-19A***, ***ZRO-M8-7E3-19C***, ***ZR0-M8-7E3-20B***, ***ZRO-M8-7E3-229***, ***ZRO-M8-7E3-27B***, ***ZRO-1H-7E3-14E***.

2KF012740AB

Hong Kong

US0031800001, ***HK0011902060***, ***HK0011902061***, ***HK0022000048***, ***US0031900024***

Inde

ETA Certificate No:
ETA-249/2010, ***ETA-920/2016/ERLO***, ***ETA-1609/17-RLO(NE)***, ***ETA-0082/2018/RLO(NR)***, ***ETA-769/2017-RLO(SR)***, ***ETA-770/2017-RLO(SR)***, ***ETA-861/2017-RLO(SR)***, ***ETA-983/2017-RLO(SR)***, ***ETA-1284/2017-RLO(SR)***, ***ETA-1285/2017-RLO(SR)***, ***ETA-3057/16-RLO(WR)***, ***ETA-3415/17-RLO(WR)***, ***ETA-3416/17-RLO(WR)***, ***ETA/9778-RLO(NR)***, ***ETA-SD-20190500531***, ***ETA-SD-20190500547***, ***ETA-SD-20190702496***, ***ETA-SD-20190702597***, ***ETA-SD-20190702602***, ***ETA-SD-20200503318***, ***ETA-SD-20190500818***, ***ETA-SD-20190601758***, ***ETA-SD-20190601779***, ***ETA-SD-20210503115***. ***NR-ETA/1215***, ***NR-ETA/2015***, ***NR-ETA/7218-RLO(NR)***, ***NR-ETA/7219-RLO(NR)***, ***NR-ETA/7220-RLO(NR)***, ***NR-ETA/4717***.

Indonésie

Les certificats correspondants sont disponibles sur le site Internet → page 411, *Déclaration de conformité simplifiée*.

Dilarang melakukan perubahan spesifikasi yang dapat menimbulkan gangguan fisik dan/atau elektromagnetik terhadap lingkungan sekitarnya.

57027/SDPPI/2018, PLG ID: 7696

57482/SDPPI/2018, PLG ID: 2208

60924/SDPPI/2019, PLG ID: 4334

61642/SDPPI/2019, PLG ID: 4334

61855/SDPPI/2019, PLG ID: 4334

61981/SDPPI/2019, PLG ID: 4334

62404/SDPPI/2019, PLG ID: 4334

64520/SDPPI/2019, PLG ID: 4334

67149/SDPPI/2020, PLG ID: 4334

72663/SDPPI/2021, PLG ID: 4334

73094/SDPPI/2021, PLG ID: 4334

32143/SDPPI/2013, PLG ID:3073, ***32144/SDPPI/2013, PLG ID:3073***, ***32221/SDPPI/2013, PLG ID:3073***, ***33651/SDPPI/2017, PLG ID: 2181***, ***33652/SDPPI/2017, PLG ID: 2181***, ***34468/I/SDPPI/2017; PLG ID: 2879***, ***34539/I/SDPPI/2017, PLG ID: 4211***, ***34691/SDPPI/2014, PLG ID: 4604***, ***38132/I/SDPPI/2017, PLG ID: 2130***, ***38296/I/SDPPI/2017, PLG ID: 4976***, ***44153/SDPPI/2016, PLG ID: 4211***, ***47817/SDPPI/2016, PLG ID: 6094***, ***50459/SDPPI/2017, PLG ID: 6051***, ***53856/SDPPI/2017, PLG ID: 4211***, ***55438/SDPPI/2018, PLG ID: 6051***, ***55776/SDPPI/2018, PLG ID: 7205***, ***56625/SDPPI/2018, PLG ID: 7708***, ***57406/SDPPI/2018, PLG ID: 7708***, ***57647/SDPPI/2018, PLG ID: 7708***, ***57687/SDPPI/2018, PLG ID: 7708***, ***58206/SDPPI/2018, PLG ID: 5834***, ***62361/SDPPI/2019, PLG ID: 8837***, ***67688/SDPPI/2020, PLG ID: 3813***, ***74303/SDPPI/2021***

57059/SDPPI/2018, PLG ID: 7696

PLG ID: 4334:
58849/SDPPI/2018, ***60924/SDPPI/2019***, ***62637/SDPPI/2019***, ***62638/SDPPI/2019***, ***62825/SDPPI/2019***, ***62826/SDPPI/2019***, ***62827/SDPPI/2019***, ***62828/SDPPI/2019***, ***63076/SDPPI/2019***, ***63077/SDPPI/2019***, ***63078/SDPPI/2019***, ***63079/SDPPI/2019***, ***63080/SDPPI/2019***, ***63081/SDPPI/2019***, ***63082/SDPPI/2019***, ***63128/SDPPI/2019***, ***63129/SDPPI/2019***, ***63130/SDPPI/2019***, ***63131/SDPPI/2019***, ***63132/SDPPI/2019***, ***63133/SDPPI/2019***, ***63134/SDPPI/2019***, ***63135/SDPPI/2019***, ***63136/SDPPI/2019***, ***63137/SDPPI/2019***, ***63138/SDPPI/2019***, ***63139/SDPPI/2019***, ***63140/SDPPI/2019***, ***63147/SDPPI/2019***, ***63160/SDPPI/2019***, ***63161/SDPPI/2019***, ***63162/SDPPI/2019***, ***63577/SDPPI/2019***, ***63578/SDPPI/2019***, ***63579/SDPPI/2019***, ***63580/SDPPI/2019***, ***63581/SDPPI/2019***, ***63582/SDPPI/2019***, ***63583/SDPPI/2019***, ***64639/SDPPI/2019***, ***64640/SDPPI/2019***, ***66006/SDPPI/2020***, ***66074/SDPPI/2020***, ***67154/SDPPI/2020***, ***67359/SDPPI/2020***, ***67495/SDPPI/2020***, ***67512/SDPPI/2020***, ***71563/SDPPI/2020***, ***72556/SDPPI/2021***, ***72557/SDPPI/2021***, ***62443/SDPPI/2019***

Israël

51-41889, ***51-42830***, ***51-42841***, ***51-43949***, ***51-46980***, ***51-54730***, ***51-55347***, ***51-63653***, ***51-65839***, ***51-69416***, ***51-69417***, ***51-73720***, ***51-77882***, ***51-80024***, ***54-37173***, ***55-02626***, ***55-07477***, ***55-07480***, ***55-07924***, ***55-09135***, ***55-09893***, ***55-12036***, ***55-12037***, ***63-63304***, ***63-66687***, ***63-66961***, ***No. 6525101***, ***No. 7052352267***, ***No. 9872340205***

הוראות בטיחות

1. להתקנה על ידי אנשי שירות מוסמכים בלבד

אין לבצע שינויים כלשהם במוצר זה. לשינויים אלו יכולה להיות השפעה שלילית על ביצועי המוצר, בטיחותו.

2. ועמידותו ובנוסף, יש בהם כדי לחרוג מתנאי האחריות. מספר אישור התאמה מטעם משרד התקשורת חל איסור לבצע פעולות במכשיר שיש בהן כדי לשנות את תכונותיו האלחוטיות של המכשיר, ובכלל זה שינויי תוכנה, החלפת אנטנה מקורית או הוספת אפשרות לחיבור לאנטנה חיצונית, בלא קבלת אישור משרד התקשורת, בשל החשש להפרעות אלחוטיות

Jamaïque

This product contains a Type Approved Module by Jamaica:

SMA Equipment Identifier:

ARS5-B, ***CB2JCIBUSHL4***, ***CONBOX-HIGH***, ***FPK8 IMMO5D***, ***FR5CUEC***, ***FS14T and FS14TK***, ***FS19***, ***FS125C***, ***LTE-MBC-NAR***, ***LTE-MBC-NAR2***, ***Medium 5C_21***, ***MEDIUM 5C & COLOUR 5C***, ***MIB GLOBAL STANDARD PLUS***, ***MQB3 OI***, ***MQBS01***, ***RS4***, ***RS5.3***, ***RSB19***, ***TLAHW3IU-W***, ***TLVHM3IU-W***, ***TSSRE4A***, ***TSSRE4Td***, ***TSSRE4Uf***, ***TSSSG4G4***, ***TSSSG4G5b***, ***TSSTSc***, ***VK2***, ***VW MIB2 Entry***, ***WCH-183***, ***WCH-185***, ***WCH-186***, ***WPC003-1***, ***013854***, ***17101022***, ***17101023***, ***17101031***, ***17101032***, ***17101041***, ***17101043***, ***18020534***, ***5WK50257/254/252/250/248/40398036/40406557/4038279***

Yémen

MTIT/TA21-388

Jordanie

TRC/LPD/...
2010/91, ***2014/9***, ***2014/241***, ***2014/248***, ***2014/258***, ***2014/274***, ***2015/387***, ***2016/252***, ***2016/538***, ***2016/584***, ***2016/591***, ***2017/63***, ***2017/254***, ***2018/1***, ***2018/162***, ***2018/381***, ***2019/152***, ***2019/153***, ***2019/155***, ***2019/233***, ***2019/234***.

TRC/31/7615/2020, ***TRC/31/7918/2020***, ***TRC/SS/2014/127***, ***TRC/SS/2016/476***, ***TRC/SS/2019/212***

TRC No.: T/4/11/11/...
3338, ***3680***, ***3681***, ***4387***, ***4555***, ***5621***, ***5649***, ***5653***, ***5896***, ***5898***, ***7716***, ***9851***, ***10752***

Colombie

2018300044, ***2019801253***, ***2019802791***, ***2019802792***, ***2019804560***

2KF012740AB

Koweït

Ref 2198, *Ref 2410*, *Ref 2829*, *Ref 3399*, *Ref 3421*, *Ref 3437*, *Ref 4049*, *Ref 4129*.

Liban

2665/E&M/2018, *11372*, *04/12-1234*

Malaisie

CIDF15000490, *CIDF15000578*, *CIDF17000143*, *MRR14F*, *ARS4-B*, *MIB3 OI*
RAAT/44A/0219/S(19-0487), *RAAU/05C/0415/S(14-3022)*, *RAAU/33C/1015/S(15-0535)*, *RAAU/35C/1115/S(15-0536)*, *RAAU/57A/0111/S(10-2112)*, *RAAY/84A/0618/S(18-2241)*, *RAAY/85A/0618/S(18-2242)*, *RAAY/86A/0618/S(18-2378)*, *RAAY/87A/0718/S(18-2596)*, *RAAY/89A/0718/S(18-3107)*, *RAAY/92A/1218/S(18-4731)*, *RALM/69A/1018/S(18-3829)*,
RDDC/72A/0518/S(18-1697), *RDDK/22A/1016/S(16-3306*, *RDDK/72A/0518/S(18-1697)*
RFCL/09A/0218/S(18-0609), *RFCL/13A/0618/S(18-2379)*, *RFCL/14A/0618/S(18-2543)*, *RFCL/15A/0718/S(18-2544)*, *RFCL/18A/0718/S(18-2529)*, *RFCL/19A/0718/S(18-2545)*, *RFCL/20A/0718/S(18-2718)*, *RFCL/21A/0718/S(18-2717)*, *RCFL/22A/0818/S(18-3109)*, *RFCL/23A/0818/S(18-3153)*, *RCFL/24A/0818/S(18-3152)*, *RFCL/26A/0918/S(18-3810)*,
RFCL/27A/0918/S(18-3812), *RFCL/28A/1018/S(18-3977)*, *RFCL/29A/1018/S(18-4127)*, *RFCL/30A/1018/S(18-4129)*, *RFCL/31A/1018/S(18-3976)*, *RFCL/33A/0619/S(19-2422)*, *RFCL/35A/0719/S(19-2874)*, *RFCL/34A/0619/S(19-2421)*, *RFCL/36A/0719/S(19-2875)*, *RFCL/41A/0220/S(20-0390)*, *RFCL/42A/0220/S(20-0391)*, *RFCL/44A/0320/S(20-1385)*

Maroc

AGREE PAR L'ANRT MAROC : Numéro d'agrément, Date d'agrément

MR 5835 ANRT 2010, *MR 7906 ANRT 2013, 06/03/2013*
MR 9102 ANRT 2014, *MR 9107 ANRT 2014, 18/03/2014MR 9778 ANRT 2014, 11/11/2014*, *MR 9918 ANRT 2014, 22/12/2014*,
MR 11030 ANRT 2015,
MR 12089 ANRT 2016, 15/06/2016, *MR 12123 ANRT 2016, 22/06/2016*, *MR 12623 ANRT 2016, 11/10/2016*, *MR 12901 ANRT 2016, 30/11/2016*,
MR 13255 ANRT 2017, 09/02/2017, *MR 13576 ANRT 2017*, *MR 13900 ANRT 2017, 04/05/2017*, *MR 14830 ANRT 2017, 2017/09/28*,
MR 15669 ANRT 2018, 31/01/2018, *MR 15674 ANRT 2018, 31/01/2018*, *MR 15675 ANRT 2018, 31/01/2018*, *MR 16263 ANRT 2018, 06/04/2018*, *MR 16606 ANRT 2018, 17.05.2018*, *MR 16657 ANRT 2018, 23.05.2018*, *MR 16726 ANRT 2018, 30.05.2018*, *MR 16794 ANRT 2018, 05.06.2018*, *MR 16860 ANRT 2018, 18.06.2018*, *MR 16861 ANRT 2018, 18.06.2018*, *MR 16905 ANRT 2018, 21.06.2018*, *MR 16906 ANRT 2018, 21.06.2018*, *MR 16907 ANRT 2018, 21.06.2018*, *MR 16908 ANRT 2018, 21.06.2018*, *MR 17015 ANRT 2018, 03.07.2018*, *MR 17016 ANRT 2018, 03.07.2018*, *MR 17079 ANRT 2018, 11.07.2018*, *MR 17080 ANRT 2018, 11.07.2018*, *MR 17201 ANRT 2018, 06.08.2018*, *MR 17202 ANRT 2018, 06.08.2018*, *MR 17203 ANRT 2018, 06.08.2018*, *MR 17204 ANRT 2018, 06.08.2018*, *MR 17505 ANRT 2018, 2018/09/14*, *MR 17528 ANRT 2018, 19/09/2018*, *MR 17576 ANRT 2018, 26/09/2018*, *MR 17678 ANRT 2018, 11.10.2018*, *MR 17679 ANRT 2018, 11.10.2018*, *MR 18103 ANRT 2018, 30.11.2018*,
MR 18928 ANRT, 25.02.2019, *MR 19106 ANRT 2019, 14.03.2019*, *MR 19108 ANRT 2019, 14.03.2019*, *MR 19315 ANRT 2019, 04.04.2019*, *MR 19338 ANRT 2019, 09.04.2019*, *MR 19339 ANRT 2019, 09.04.2019*, *MR 19767 ANRT 2019, 15.05.2019*, *MR 19768 ANRT 2019, 15.05.2019*, *MR 19769 ANRT 2019, 15.05.2019*, *MR 20859 ANRT 2019, 11.09.2019*, *MR 21473 ANRT 2019,*

28.11.2019, ***MR 21807 ANRT 2019, 23.12.2019***.
MR 23231 ANRT 2020, 26.05.2020, ***MR 00026081 ANRT 2020***.
MR 00030377 ANRT 2021, ***MR 00030494 ANRT 2021***.

Maurice

TA/2018/0084, ***TA/2019/0509***, ***TA/2019/0510***

Mexique

IFT/223/UCS/DG-AUSE/0311/2018, ***IFT/223/UCS/DG-AUSE/11233/2021***, ***IFT-008-2015***
RCPAPR318-2005, ***RCPBOFR18-1885***, ***RCPBOLR09-0828***, ***RCPBOLR16-0518***, ***RCPBOMR12-1538***, ***RCPBOMR14-0766***, ***RCPBOMR14-0922***, ***RCPCOAR18-1800***, ***RCPHEBS14-0180***, ***RCPHEBC18-2099***, ***RCPHEFS19-1702***, ***RCPHEFS20-1469***, ***RCPHERS19-1678***, ***RCPLGLG16-0952***, ***RCPLGMI19-1163***, ***RCPVIVW20-0478***, ***RCPVOHT13-1485***, ***RCPVOMI15-0115***, ***RCPVWL414-0775-A1***, ***RCPVWL617-0023***, ***RCPVWMM17-1053***, ***RLVBHTS19-1995***, ***RLVCO1820-0821***, ***RLVCOAR15-0008***, ***RLVCOBC16-1823***, ***RLVDER316-1666***, ***RLVDER316-2005***, ***RLVHE0119-0720***, ***RLVHEBC15-0293***, ***RLVHEFS18-1288***, ***RLVHEFS18-1565***, ***RLVHEFS19-0647***, ***RLVHEFS19-1298***, ***RLVHEFS20-0533***, ***RLVHEFS20-1335***, ***RLVHEFS20-1336***, ***RLVHEFS20-1420***, ***RLVHERS17-0286***, ***RLVMABN18-1512***, ***RLVMABN18-1512-A1***, ***RLVVIFP20-1412***, ***RLVVIKO18-0155***, ***RLVVIME19-1022***, ***RLVVIME19-1023***, ***RLVVWFS17-2122***, ***RLVVWFS17-2122-A1***, ***RLVVW1718-1092***, ***RLVVW1718-1169***, ***RLVVW1718-1170***, ***RLVVW1718-1171***, ***RLVVW1718-1314***, ***RLVVW1718-1315***, ***RLVVW1718-1316***, ***RLVVW1718-1317***, ***RLVVW1718-1507***, ***RLVVW1718-1508***, ***RLVVW1718-1509***, ***RLVVW1718-1517***, ***RLVVW1718-1518***, ***RLVVW1718-1519***, ***RLVVW1718-1567***, ***RLVVW1718-1568***, ***RLVVW1718-1789***, ***RLVVW1718-1790***, ***RLVVW1718-1928***, ***RLVVW1718-1929***, ***RLVVW1719-1795***, ***RLVVW1818-1248***, ***RLVVW1818-1249***, ***RLVVW1818-1258***, ***RLVVW1819-0009***, ***RLVVW1819-0023***, ***RTIVWCO19-1185***, ***RTILGTL19-0483***.

La operación de este equipo está sujeta a las siguientes dos condiciones:
(1) es posible que este equipo o dispositivo no cause interferencia perjudicial y
(2) este equipo o dispositivo debe aceptar cualquier interferencia, incluyendo la que pueda causar su operación no deseada.

Moldavie

24, ***024***, ***1014***, ***1024***, ***8526***, ***MD OC TIP 024 A674-19***, ***MD OC TIP 024 A675-19***, ***MD OC TIP 024 A6246-18***

Mozambique

450/DECH/DRI/INCM/2020, ***12/R/TIV/2019***, ***14/R/TIV/2019***

Nouvelle-Zélande

R-NZ
2008-GO3755 Issue Number 152, ***2151-01***, ***2153-01***, ***1628242***, ***ABN 12 625 564 909***, ***ABN 81 145 810 206***, ***ACN 006256524***, ***F690501/RF-RTL011520***, ***F690501/RF-RTL011521***, ***F690501/RF-RTL011522***, ***MDE_FLEX1401_EMCa_rev01***

Nigeria

Connection and use of this communications equipment is permitted by the Nigerian Communications Commission.
NCC/TSNi/WN/TA/CERT/:
0043/20113137/2019, ***3138/2019***

Oman

TRA/TA:

2KF012740AB

R/1448/10, ***R/1630/13***, ***R/1697/14***, ***R/1733/14_D080134***, ***R/1743/14_D090016***, ***R/1995/14***, ***R/2210/14_D080134***, ***R/2289/14_D080134***, ***R/2609/15_D100428***, ***R/2903/15_D080134***, ***R/3315/16_DA80134***, ***R/3331/16_D080134***, ***R/3370/16***, ***R/3621/16_D080134***, ***R/3701/16_D080134***, ***R/3848/17_D080134***, ***R/3957/17_D080134***, ***R/4759/17***, ***R/5130/18_23/01/2018***, ***R/5442/18_D100428***, ***R/5443/18_D100428***, ***R/5617/18_D100428***, ***R/6132/18_D172249***, ***R/6188/18 D172249***, ***R/6696/18***, ***R/7145/19_D172338***, ***R/7240/19_D100428***, ***R/7481/19_D172338***, ***R/7604/19_D100428***, ***R/7704/19***, ***R/7752/19***, ***R/9664/20 R/8052/19_D090024***, ***R/8056/19_D090024***, ***R/8649/19_D090024***, ***R/8749/19_D172338***, ***R/9347/20_D172338***, ***R/9675/20_D192564***, ***R/9676/20_D192564***.

D100428:
R/5725/18, ***R/5772/18***, ***R/5774/18***, ***R/5819/18***, ***R/5820/18***, ***R/5884/18***, ***R/5885/18***, ***R/5886/18***, ***R/5887/18***, ***R/6021/18***, ***R/6022/18***, ***R/6023/18***, ***R/6024/18***, ***R/6166/18***, ***R/6366/18***, ***R/6372/18***, ***R/6535/18***, ***R/6616/18***, ***R/6695/18***, ***R/7244/19***, ***R/7383/19***, ***R/7384/19***, ***R/8171/19***, ***R/10363/20***, ***TA-R/7240/19***, ***TA-R/7604/19***.

Pakistan

Pakistan Telecom Authority (TAC No:)
Approved by PTA...
9.1048/2018, ***9.245/2020***, ***9.3012/2018***, ***9.9112/2019***, ***9.652/2016***, ***9.929/20189.164/2021***.

Paraguay

216-11-I-000311, ***2015-02-I-000054***, ***2016-02-I-0000036***, ***2016-5-I-000138***, ***2016-7-I-000174***, ***2016-7-I-000186***, ***2016-10-I-000256***, ***2016-11-I-000293***, ***2017-07-I-0000220***, ***2018-05-I-000192***, ***2018-06-I-000212***, ***2018-07-I-000353***, ***2018-09-I-000419***, ***2018-10-I-000480***, ***2018-10-I-000481***, ***2018-10-I-000492***, ***2018-11-I-000612***, ***2019-01-I-000071***, ***2019-05-I-000243***, ***2019-05-I-000245***, ***2019-05-I-000253***, ***2019-06-I-0289***, ***2019-07-I-0353***, ***2019-07-I-0396***, ***2019-08-I-0442***, ***2019-11-I-0640***, ***2020-02-I-0111***, ***2020-03-I-00198***, ***2020-07-I-0455***, ***2020-11-I-0826***, ***2021-09-I-0537***.
1129/2019, ***1297/2019***, ***1298/2019***.
Este vehiculo posee el siguiente componente de radiofrecuencias, homologado por la CONATEL – Paraguay.

Philippines

NTC, Type Approved No.:

ESD-1408668C, ***ESD-1409181C***, ***ESD-1510139C***, ***ESD-1613057C***, ***ESD-1816419C***, ***ESD-1816997C***, ***ESD-1817335C***, ***ESD-1817369C***, ***ESD-1817501C***, ***ESD-1818098C***, ***ESD-1919228C***, ***ESD-1919230C***, ***ESD-1919232C***, ***ESD-1919559C***, ***ESD-1919803C***, ***ESD-1919804C***

Qatar

CRA/SA/2015/R-4714, ***CRA/SA/2016/R-5808***, ***CRA/SA/2017/R-6720CRA/SA/2017/R-6722 CRA/SA/2018/R-6820***, ***CRA/SM/2018/R-7447***, ***CRA/SM/2019/R-8053***, ***CRA/SM/2019/R-8054***, ***CRA/SM/2020/S-0005129***, ***ICTQATAR/RT/2010/R-1978***

Russie

TH BÝÄ EAÝC: 9026 20,
EAЭC No RU Д-CZ.PA01.B.05328/20,
EAЭC No RU Д-CZ.PA01.B.05355/20,
EAЭC N RU Д-DE.PA01.B.44204/20,
EAЭC N RU Д-DE.PA01.B.95474/21,
EAЭC N RU Д-DE.PA01.B.95501/21,
EAЭC N RU C-DE.MT25.B.02383/20, ***TH ВЭД EAЭC: 9026 20***, ***EAЭC No BY/112 11.01. TP020 020.02 00008***, ***EAЭC No BY/112 11.01. TP020 020.02 00009***, ***RU Д-GB.Мл04.B.01092***

Zambie

ZMB/ZICTA/TA/:

2016/11/1, *2017/9/27*, *2018/5/23*, *2018/6/20*, *2018/8/38*, *2018/8/39*, *2018/8/40*, *2018/8/41*, *2018/9/10*, *2018/10/10*, *2018/10/15*, *2018/10/16*, *2018/10/17*, *2018/10/18*, *2018/10/19*, *2018/10/20*, *2018/10/21*, *2018/10/24*, *2018/10/25*, *2018/10/26*, *2018/10/27*, *2018/12/16*, *2019/3/23*, *2019/3/37*, *2019/04/08*, *2019/5/13*, *2019/6/13*, *2019/7/7*, *2019/11/47*, *2019/11/48*, *2020/2/35*, *2020/10/51*, *2021/8/104*.

Arabie Saoudite

TA 2018-1718
29563, *2019-1205*, *2019-1221*, *2020-466*, *2020-1043*, *2021-935*, *TA 10102017-10102019-21312*

Serbie

1-01-3454-3618/11, *P1617197200*, *P1619030100*, *P1619047400*, *P1619073700*, *P1619073800*, *P1619095800*, *P1620011000*, *P1620132251*, *P1620132300*, *P1620069300*, *P1620151500*, *P1620169600*, *P1621196100*, *H 005 20*, *H 005 21*, *34540-768/18-5*, *34540-1313/16-3*, *И005 12*, *И005 13*, *И011 13-4*, *И005 14*, *И005 15*, *И005 16*, *И005 17*, *И005 18*, *И005 19*, *И005 20*, *И011 14*, *И011 15*, *И011 17*, *И011 18*, *И011 19*, *ИН005 19*.

Singapour

Complies with IMDA Standards:
103238, *DA103787*, *DA104328*, *DA104682*, *DA104682 (N0688-15)*, *DA105282*, *DA107248*, *DA107974*
DB103858, *DB106879*, *DB106879 (N3083-18)*, *DB107220*.
G1594-19, *N0722-19*, *N1599-19*, *N2152-20*, *N2404-19*, *N2405-19*, *N3688-18*, *N4975-17*.

Suriname

T0053/07, *T0090/08*

Afrique du Sud

TA-2005/614, *TA-2009/464*, *TA-2010/1235*, *TA-2012/1747*, *TA-2012/1821*, *TA-2013/2085*, *TA-2013/2465*, *TA-2013/2503*, *TA-2014/176*, *TA-2014/212*, *TA-2014/1783*, *TA-2014/2108*, *TA-2014/2597*, *TA-2015/2011*, *TA-2015/2084*, *TA-2016/169*, *TA-2016/501*, *TA-2016/820*, *TA-2016/863*, *TA-2016/1449*, *TA-2016/2568*, *TA-2016/2601*, *TA-2016/2759*, *TA-2016/3407*, *TA-2016/3539*, *TA-2017/2824*, *TA-2018/175*, *TE-2018/180*, *TA-2018/732*, *TA-2018/844*, *TA-2018/998*, *TA-2018/1091*, *TA-2018/1205*, *TA-2018/1649*, *TA-2018/1650*, *TA-2018/2775*, *TA-2018/2868*, *TA-2018/3466*, *TA-2018/3561*, *TA-2018/3974*, *TA-2018/5159*, *TA-2019/115*, *TA-2019/348*, *TA-2019/582*, *TA-2019/583*, *TA-2019/1381*, *TA-2019/2348*, *TA-2019/5101*, *TA-2019/5116*, *TA-2019/5167*, *TA-2020/4885*, *TA-2020/5217*, *TA-2020/6392*, *TA-2020/7066*, *TA-2020/7390*, *TA-2021/0295*, *TA-2021/2146*.

Tanzanie

TCRA/TAC/1726/2021

Thaïlande

Fig. 226 Marques de réception par type pour la Thaïlande

Class A NBTC ID:
29-XX-2564, *5700619-XXXX*, *A57004-17-xxxx*, *A57019-16-xxxx*.
RT 1751, *RT 1752*, *255.A.2560*, *FPK8IM-MO5DMRRe14FCR*.

Class B NBTC ID:
B38038-20-1814, *B38166-20-1814*.

2KF012740AB

เครื่องโทรคมนาคมและอุปกรณ์นี้ มีความสอดคล้องตามข้อกำหนดของ กทช.

1) เครื่องโทรคมนาคมและอุปกรณ์นี้ มีความสอดคล้องตามมาตรฐานหรือข้อกำหนดของ กสทช.

2) เครื่องวิทยุคมนาคมนี้มีระดับการแผ่คลื่นแม่เหล็กไฟฟ้าสอดคล้องตามมาตรฐานความปลอดภัยต่อสุขภาพของมนุษย์จากการ ใช้เครื่องวิทยุคมนาคมที่คณะกรรมการกิจการโทรคมนาคมแห่งชาติประกาศกำหนด

Tunisie

AH0-007-21
AHO-0177-18
AHO-0278-20 (RS4)
AHO-0933-21, ***AHO-0991-19***,
AHO-0997-21
AH0-2517-21

Turquie

Voir les déclarations UE de conformité à l'adresse → page 411.

Pays hors États-Unis approuvant et autorisant les équipements radioélectriques conformément aux directives américaines de la FCC :

FCC ID:
2AOUZ17101001, ***2AOUZ17101002***, ***2AOUZ17101010***, ***2AOUZ17101022***, ***2AOUZ17101023***, ***2AOUZ17101031***, ***2AOUZ17101032***, ***2AOUZ17101033***, ***2AOUZ17101034***, ***2AOUZ17101041***, ***2AOUZ17101042***, ***2AOUZ17101043***, ***2AOUZ17101051***, ***2AOUZ17101052***, ***2AOUZ17101053***, ***2AOUZ17101054***, ***2AOUZ17101055***, ***2AOUZ17101056***, ***2AOUZ17101057***, ***2AOUZ17101071***, ***2AOUZ17101072***, ***2AOUZ18020531***, ***2AOUZ18020532***, ***2AOUZ18020533***, ***2AOUZ18020534***, ***2AOUZ18100931***
2AVXWWSBRC001, ***2AVXWWSBRS001***
2AA98, ***2AA98A***, ***2AA98-COLOUR5C***, ***2AA98-MEDIUM5C***, ***772C-LB1FD***, ***BEJLCW05-VWE5***, ***BEJMIB2***, ***BEJ-MIB2PQ***, ***BEJ-MEBICAS3***, ***BEJ-MIBPQ-MIN***, ***BEJ-MIB3OI***, ***CWTUGZZF1***, ***CWTUGZZF2***, ***IYZVK2***, ***KR5-BCMEVOC***, ***LTQR3TR***, ***NBG013854***, ***NBG01RS4***, ***NBG-BCMEVO***, ***NBGFS12PM***, ***NBGFS12P01M***, ***NBGFS125C***, ***NBGFS125C1***, ***NBGFS125C5***, ***NBGFS173NP***, ***NBGFS173NPM***, ***NBGFS173NR***, ***NBGFS1744M***, ***NBG***, ***NBGFS191***, ***NBGFS93N***, ***NBGMQBBB***, ***NBGMQBBH***, ***NBGRSB19***, ***NBG011719A***, ***NBG013854***, ***NF3-FR5CPEC***, ***NF3-MRR1PLUS***, ***NF3MRREVO14F***, ***NF3-LRR3SCU***, ***NF3-LRR4***, ***NT8-VWMIBRE-GIO***, ***OAYARS4B***, ***OAYARS5B***, ***QIPA-LAS6A-US***, ***RK7MBC-NAR***, ***RX2BNFHL***, ***RX2BNFLL***, ***VPYLB1KD***.
NT8-FPK8IMMO5D, ***RK7185-00***, ***QZ9-KA3***

Interference statement

This device complies with part 15 of the FCC Rules. Operation is subject to the following two conditions:

(1) This device may not cause harmful interference, and

(2) This device must accept any interference received, including interference that may cause undesired operation.

CAUTION TO USERS: Changes or modifications not expressly approved by the party responsible for compliance could void the user`s authority to operate the equipment.

Wireless notice

This device complies with FCC radiation exposure limits set forth for an uncontrolled environment and meets the FCC radio frequency (RF) Exposure Guidelines. This transmitter must not be colocated or operating in conjunction with any other antenna or transmitter. The antenna should be installed and operated with minimum distance of 20 cm between the radiator and your body.

FCC Class A digital device notice

This equipment has been tested and found to comply with the limits for a Class B digital device, pursuant to Part 15 (and to Part 18) of the FCC Rules. These limits are designed to provide reasonable protection against harmful interference in a residential installation. This equipment generates, uses and can radiate radio frequency energy and, if not installed and used in accordance with the instructions, may cause harmful interference to radio communications. However, there is no guarantee that interference will not occur in a particular installation.

FCC Class B digital device notice

NOTE: This equipment has been tested and found to comply with the limits for a Class B digital device, pursuant to Part 15 of the FCC Rules. These limits are designed to provide reasonable protection against harmful interference in a residential installation. This equipment generates, uses and can radiate radio frequency energy and, if not installed and used in accordance with the instructions, may cause harmful interference to radio communications. However, there is no guarantee that interference will not occur in a particular installation. If this equipment does cause harmful interference to radio or television reception, which can be determined by turning the equipment off and on, the user is encouraged to try to correct the interference by one or more of the following measures:

— Reorient or relocate the receiving antenna.

— Increase the separation between the equipment and receiver.

— Connect the equipment into an outlet on a circuit different from that to which the receiver is connected

— Consult the dealer or an experienced radio/TV technician for help.

Ukraine

Autres remarques sur les équipements radioélectriques → page 411.

BSD 3.0, LCA 2.0, RS4 (Radargeräte):
Hella GmbH & Co. KGaA, Rixbecker Straße 75, 59552 Lippstadt, Germany
Frequenzband: 24,05 - 24,25GHz
Maximale Sendeleistung: 20 dBm
1APTIV R3TR, ***1BOSC0001***, ***10094.007280-19***, ***0848***, ***UA.R.TR.052.081-20***
повний текст декларації про відповідність доступний на веб-сайті за такою адресою: → page 411.
ЛГ Електроникс Вьєтнам Хай Фонг Ко., Лтд., Лот CH2, Транг Дъю Индастриал Парк, Лє Лой Комуна, Ан, Дуонг Дистрикт, Хай Фонг Сити, Вьєтнам;

Koppelantenne Gen.3
UA.TR.109.0009-18, ***UA.TR.109.R.0021-19***, ***UA.TR.109.R.0336-19***, ***UA.TR.109.R.0337-19***, ***UA.TR.109.R.0425-18***, ***UA.TR.028***, ***1O094.007280-19***, ***629.60-CET***, ***UA 1.001.021441-20-TE***, ***0754***, ***0781***, ***0816***, ***0826***, ***0848***, ***0849***, ***0869***, ***0870***, ***0871***, ***0872***, ***0874***, ***0880***, ***0911***, ***0912***, ***0942***, ***0978***, ***0992***, ***0993***, ***1004***, ***1033***
справжнім (найменування виробника MANUFACTURER) заявляє, що тип радіообладнання (позначення типу радіообладнання DESIGNATION) відповідає Технічному регламенту радіообладнання.
повний текст декларації про відповідність доступний на веб-сайті за такою адресою: → page 411
ЛГ Електроникс Вьєтнам Хай Фонг Ко., Лтд., Лот CH2, Транг Дъю Индастриал Парк, Лє Лой Комуна, Ан, Дуонг Дистрикт, Хай Фонг Сити, Вьєтнам;

Uruguay

VU20190312-003278, ***VU20190412-004940***, ***VU20201111-014219***, ***VU20210913-012768***, ***VU20210913-012768***

Émirats arabes unis

TRA, REGISTERED No_DEALER No
ER0109760/13_DA0043253/10, ***ER0126849/14_DA0127935/14***, ***ER34947/14_DA0043252/10***, ***ER35423/14_DA35176/14***, ***ER37807/15_DA38660/15***, ***ER450/20***, ***ER45520_DA44932***, ***ER46672/16_DA38660/15***, ***ER48223_DA44932***, ***ER49378/16_DA38660/15***, ***ER49719/16_DA0062437/11***, ***ER49796/16_DA35176/14***, ***ER50430/16***, ***ER51643/17***, ***ER53878/17_DA44932/15***, ***ER54754/17_DA0043253/10***, ***ER55421/17_DA36758/14***, ***ER58504/17***, ***ER61136/18_DA40068***, ***ER61137/18_DA0089862/12***, ***ER62570_DA44932***, ***ER63911_DA44932***, ***ER66801/18_DA77281/18***, ***ER66978/18_DA36758/14***, ***ER68006/18_DA40068/15***, ***ER69987/19_DA44932/15***

2KF012740AB

ER70009/19_DA44932,
ER70046/19_DA44932,
ER70554/19_DA0043253/10,
ER70659/19_DA44932,
ER70659/19_DA44932/15,
ER71148/19_DA0043253/10,
ER71355/19_DA38660/15,
ER71413/19_DA0089862/12,
ER71414/19, *ER73393/19*,
ER74095/19ER76324/19_DA56674/16,
ER77956/20_DA76153/18,
ER89638/20_DA36975/14,
ER90294/20_DA0043253/10.
VU20190312-003278,
VU20190412-004940

Vietnam

A0858170820AF04A3,
B1189140520AF04A2
C00082015, *C0080180319AF04A2*,
C010121051BAF04A2,
C0101230419AF04A2,
C0118220519AF04A2,
C0119220519AF04A2,
C0163150719AF04A2,
C0197111217AF04A2,
C0314061219AF04A2,
C0438061120AF04A3

Biélorussie

BY/112 11.01.TP024 020 00007
BY/112 11.01.TP024 020 00008
BY/112 11.01.TP024 020 00047
BY/112 11.01.TP024 020 00059
BY/112 11.01.TP024 020 00687
BY/112 11.01.TP024 020 00716
BY/112 11.01.TP024 030 00140
BY/112 11.01.TP024 020 00653
BY/112 11.01.TP024 020 00652
Ra.RU.21ИР01
TP2018/024/BY ◁

Caractéristiques techniques

Remarques sur les caractéristiques techniques

Sauf indication ou marquage contraire, les caractéristique techniques de ce document s'appliquent au modèle de base. Les valeurs indiquées peuvent varier selon les options, le modèle de véhicule ou encore s'il s'agit d'un véhicule spécial ou d'équipements spécifiques au pays dans lequel vous vous trouvez. Ce sont toujours les données figurant dans les papiers officiels du véhicule qui font foi.

Les papiers officiels du véhicule indiquent le type d'entraînement et la puissance du véhicule.

Poids

Les valeurs de poids à vide indiquées dans le tableau ci-après s'appliquent aux véhicules en ordre de marche :

— Avec conducteur (75 kg (165 lbs)), fluides dont le réservoir à carburant est rempli à 90 %.

Le poids à vide indiqué augmente en raison de certaines options et de l'installation d'accessoires en deuxième monte, ce qui réduit d'autant la charge utile possible.

La charge utile se compose des poids suivants :

— Passagers

— Chargement total à l'intérieur ou à l'extérieur du véhicule

— Pièces rapportées

— Poids sur flèche en cas de traction d'une remorque.

Performances du véhicule

Les performances de conduite ont été calculées avec un véhicule qui n'était pas doté d'équipements réduisant les performances (par ex. des pièces rapportées).

Pour des raisons liées à l'homologation ou à la fiscalité du véhicule, les indications de puissance et les performances peuvent diverger.

Dans le cas de certaines motorisations associées à des trains roulants mauvaises routes, la vitesse maximale peut être limitée et donc inférieure.

Indications de poids tracté et de poids sur flèche

Les indications de poids tracté et de poids sur flèche figurant sur la plaque du constructeur du dispositif d'attelage ne sont que des valeurs d'essai du dispositif d'attelage. Les données véhicule se situant fréquemment en deçà de ces valeurs figurent dans les papiers du véhicule. Les données figurant dans les papiers officiels du véhicule, sur la plaque du constructeur du véhicule ou sur le certificat de sécurité font toujours foi.

Poids total roulant

Les poids totaux roulants indiqués ne sont valables qu'à des altitudes n'excédant pas 1 000 m (3000 ft) au-dessus du niveau de la mer. Le poids total roulant maximal autorisé doit être réduit d'environ 10 % par tranche de 1 000 m (3000 ft) supplémentaire.

Explication des tableaux

Abréviation des types boîtes de vitesses BM = Boîte Mécanique, BA = Boîte Automatique. SG6 signifie : boîte mécanique à 6 vitesses.

⚠ MISE EN GARDE

En dépassant les valeurs maximales autorisées pour le poids, la charge utile, les dimensions, les vitesses et les charges sur essieu, vous risquez d'endommager le véhicule et de provoquer des accidents et des blessures graves.

- Ne dépassez pas les valeurs autorisées de poids, poids total roulant, charge, dimensions et vitesses.
- Les charges sur essieu réelles ne doivent jamais dépasser les charges maximales autorisées sur les essieux.
- La charge et la répartition du chargement dans le véhicule ont des répercussions sur le comportement du véhicule ainsi que sur l'efficacité de freinage. Adaptez votre vitesse en conséquence.

2KF012740AB

AVERTISSEMENT

Si le poids tracté maximal et le poids total roulant maximal indiqués sont dépassés, de graves endommagements du véhicule peuvent avoir lieu.

- Ne dépassez jamais le poids tracté et le poids total roulant maximal indiqués. ◁

Numéro d'identification du véhicule

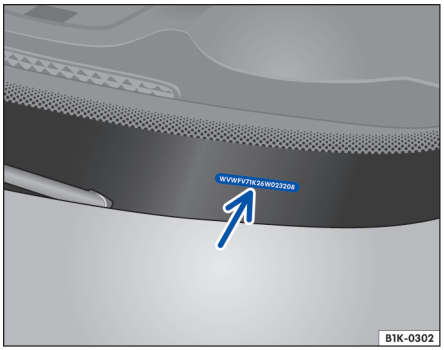

Fig. 227 Sur le pare-brise : numéro d'identification du véhicule

Le numéro d'identification du véhicule (numéro de châssis) est visible de l'extérieur à travers un regard dans le pare-brise. Le regard se trouve sur le côté, dans la partie inférieure du pare-brise. De plus, le numéro d'identification du véhicule est inséré mécaniquement dans le compartiment-moteur, du côté droit du véhicule.

Sur certains modèles, le numéro d'identification du véhicule peut être indiqué dans le menu Service ou dans les réglages véhicule, selon le système d'infodivertissement monté. De plus, le numéro d'identification du véhicule peut se trouver sur la plaque du constructeur. ◁

Plaque du constructeur

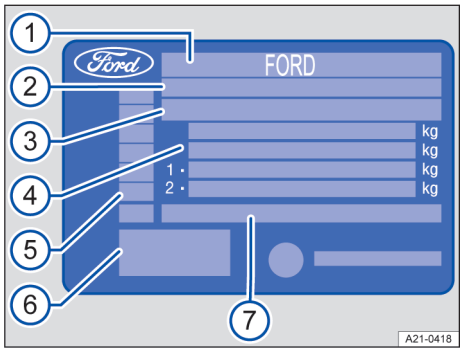

Fig. 228 Dans la porte avant sur le montant B : plaque du constructeur (schéma de principe)

La plaque du constructeur comporte les données suivantes :

① Manufacturier
② Numéro de certificat de réception global de l'UE
③ Numéro de châssis
④ Poids total autorisé en charge
Poids total roulant autorisé
Charge autorisée sur l'essieu avant
Charge autorisée sur l'essieu arrière
⑤ Lettres-repères moteur
⑥ Adresse du constructeur
⑦ Désignation officielle de type

En fonction du pays, le numéro de réception par type (par ex. numéro de réception C.E.) peut être indiqué.

En fonction du pays et du modèle du véhicule, la plaque du constructeur est visible sur la partie inférieure du montant de porte après ouverture de la porte du conducteur ou du passager avant. Les véhicules destinés à certains pays d'exportation n'ont pas de plaque du constructeur. ◁

Certificat de sécurité

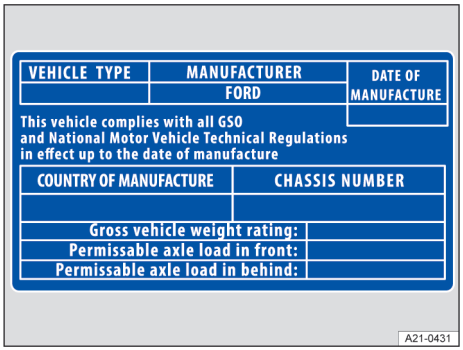

Fig. 229 Schéma de principe : certificat de sécurité

En fonction des pays, un certificat de sécurité peut être apposé sur le montant de la porte du conducteur.

Le certificat de sécurité contient les informations suivantes :

— Type de véhicule

— Manufacturier

— Date de fabrication

— Pays de fabrication

— numéro d'identification du véhicule ◁

Cotes

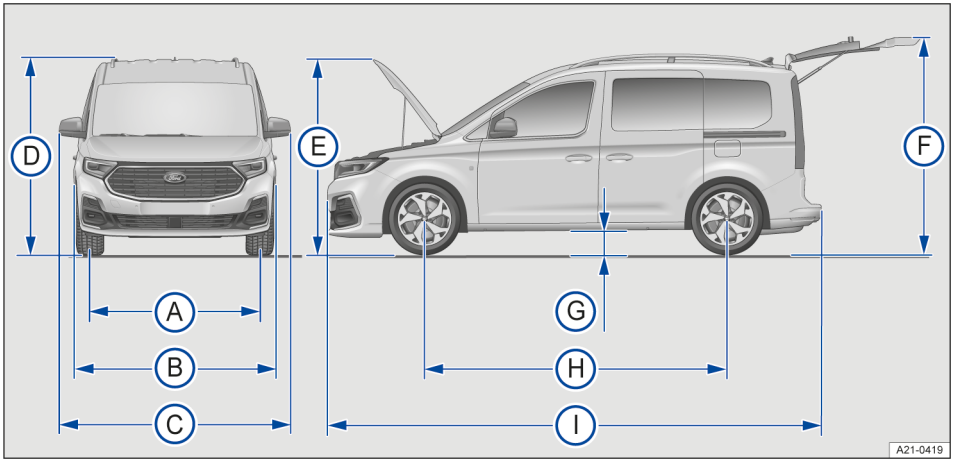

Fig. 230 Dimensions du véhicule

Les indications figurant dans le tableau s'appliquent au modèle de base doté de l'équipement de base.

Les valeurs indiquées peuvent varier selon la taille des jantes et des pneus, les options, le niveau d'équipement de votre véhicule et la présence d'accessoires en deuxième monte, ou encore s'il s'agit d'un véhicule spécial ou d'un véhicule destiné à un autre pays.

Les informations sur les détails des indications de poids se trouvent à la section → page 443.

2KF012740AB

Légende de la fig. 230 :			Tourneo Connect L1	Tourneo Connect L2
Ⓐ	Voie avant	mm	1565 – 1572	1565 – 1572
	Voie arrière	mm	1603 – 1606	1602 – 1606
Ⓑ	Largeur sans les rétroviseurs extérieurs	mm	1855	1855
Ⓒ	Largeur (distance entre les rétroviseurs extérieurs)	mm	2100	2100
Ⓓ	Hauteur à vide	mm	1798 – 1817	1800 – 1820
	Hauteur avec pied d'antenne à vide	mm	1833 – 1854	1835 – 1856
	Hauteur avec barres de toit à vide	mm	1832 – 1851	1836 – 1856
Ⓔ	Hauteur avec capot avant ouvert et poids à vide	mm	1776 – 1792	1776 – 1792
Ⓕ	Hauteur avec hayon ouvert et poids à vide	mm	2155 – 2178	2155 – 2178
Ⓖ	Garde au sol (véhicule en état de marche) entre les essieux	mm	153 – 168	152 – 167
Ⓗ	Empattement	mm	2755	2970
	Diamètre de braquage minimal	m	11,4	12,1
Ⓘ	Longueur (distance entre les pare-chocs)	mm	4515	4868
Ⓘ	Longueur avec dispositif d'attelage fourni d'usine	mm	4613	4966

Capacités

Moteurs à essence, moteurs diesel

Capacité du réservoir à carburant :
environ 50 litres

La capacité du réservoir à carburant inclut une réserve indéterminée, qui reste dans le réservoir lorsque l'indicateur de niveau de carburant indique un réservoir vide. La réserve est variable et ne peut pas être considérée comme fiable pour augmenter l'autonomie restante.

Capacité du réservoir d'AdBlue® :
environ 15 litres.

En cas de ravitaillement avec des bidons de recharge, la capacité pour l'AdBlue peut être un peu plus élevée pour des raisons techniques.

Moteurs au gaz naturel (GNC)

Capacité du réservoir à carburant :
environ 8 litres

La capacité du réservoir à carburant inclut une réserve indéterminée, qui reste dans le réservoir lorsque l'indicateur de niveau de carburant indique un réservoir vide. La réserve est variable et ne peut pas être considérée comme fiable pour augmenter l'autonomie restante.

Capacité du réservoir de gaz naturel :
environ 21 kg

La capacité dépend de la performance et de la qualité des dispositifs de remplissage de gaz naturel. La capacité indiquée est basée sur une pression de remplissage minimale de 200 bars.

Capacité du réservoir de lave-glace :
3,2 à 5 l

Moteurs à essence

Moteur 1,5 l, 4 cylindres EcoBoost, 84 kW

Vue d'ensemble du moteur

Puissance	kW	84 à 4 500 – 6 000 tr/min	
Lettres-repères moteur (LRM)		DPBC	
Couple maxi	Nm	220 à 1750 – 3000 tr/min	
Boîte de vitesses		BM6	BA7
Vitesse maxi	km/h		
Tourneo Connect L1		181	182
Tourneo Connect L2		181	182

Tourneo Connect L1 : indications de poids et charge à l'essieu

Boîte de vitesses		BM6	BA7
Poids à vide [a)]	kg	1542 – 1659	1572 – 1688
Poids total autorisé en charge (P.T.A.C.)	kg	2150 – 2300	2150 – 2300
Charge autorisée sur l'essieu avant	kg	1070	1100
Charge autorisée sur l'essieu arrière	kg	1110 – 1260	1110 – 1260

a) Le poids exact figure sur la plaque signalétique → page 444 ou le certificat de sécurité → page 445 du véhicule.

Tourneo Connect L1 : poids tractés

Boîte de vitesses		BM6	BA7
Poids tracté freiné, pentes jusqu'à 12 %	kg	1300 – 1400	1400 – 1500
Poids tracté freiné, pentes jusqu'à 8 %	kg	1500	1500
Poids tracté non freiné	kg	750	750
Poids total roulant autorisé (P.T.R.A.)	kg	3550 – 3600	3650 – 3700
Poids sur flèche maximal autorisé	kg	75	75

Charge pour systèmes de transport à l'arrière → page 305, *Montage d'un système de transport à l'arrière ou d'un porte-vélos sur la boule d'attelage*

Tourneo Connect L2 : indications de poids et charge à l'essieu

Boîte de vitesses		BM6	BA7
Poids à vide [a)]	kg	1608 – 1720	1637 – 1749
Poids total autorisé en charge (P.T.A.C.)	kg	2220 – 2350	2220 – 2350
Charge autorisée sur l'essieu avant	kg	1110	1150
Charge autorisée sur l'essieu arrière	kg	1160 – 1280	1150 – 1270

2KF012740AB

a) Le poids exact figure sur la plaque signalétique → page 444 ou le certificat de sécurité → page 445 du véhicule.

Tourneo Connect L2 : poids tractés

Boîte de vitesses		BM6	BA7
Poids tracté freiné, pentes jusqu'à 12 %	kg	1300 – 1400	1400 – 1500
Poids tracté freiné, pentes jusqu'à 8 %	kg	1500	1500
Poids tracté non freiné	kg	750	750
Poids total roulant autorisé (P.T.R.A.)	kg	3620 – 3650	3720 – 3750
Poids sur flèche maximal autorisé	kg	75	75

Charge pour systèmes de transport à l'arrière → page 305, *Montage d'un système de transport à l'arrière ou d'un porte-vélos sur la boule d'attelage*

Consommation d'énergie (Off-Vehicle Charging) économie de carburant (moteur à combustion interne et non Off-Vehicle Charging) et émissions de CO2

Les consommations de carburant et d'énergie déclarées, les émissions de CO2 et l'autonomie électrique sont déterminées conformément aux exigences techniques et spécifications des réglementations européennes (CE) 715/2007 et (UE) 2017/1151 dans leur version la plus récente. Les procédures de test standard appliquées permettent d'établir des comparaisons entre différents types de véhicule et différents constructeurs.

Directive européenne 1999/94/CE

La consommation de carburant, les émissions de CO2 et l'autonomie électrique d'un véhicule dépendent non seulement de son rendement énergétique, mais également de votre style de conduite et d'autres facteurs non techniques. Le CO2 est le principal gaz à effet de serre responsable du réchauffement climatique. Un guide de la consommation de carburant et des émissions de CO2 contenant des données pour tous les modèles de voitures particulières neuves est disponible gratuitement auprès de tous les points de vente.

Données sur la consommation de carburant

Faible	Moyenne	Haute	Extra haute	Mixte	Émissions de CO2
l/100 km (mpg)	l/100 km (mpg)	l/100 km (mpg)	l/100 km (mpg)	l/100 km (mpg)	g/km
9 – 7,9 (31 – 36)	7,1 – 6,1 (40 – 46)	7,1 – 5,4 (40 – 52)	7,4 – 6,6 (38 – 43)	7,1 – 6,3 (40 – 45)	143 – 162

Moteurs diesel

Moteur diesel 4 cylindres 2,0 l de 55 kW, EcoBlue

Vue d'ensemble du moteur

Puissance	kW	55 à 2250 – 4500 tr/min
Lettres-repères moteur (LRM)		DTRF
Couple maxi	Nm	250 à 1375 – 2000 tr/min

Boîte de vitesses		BM6
Vitesse maxi	km/h	
Tourneo Connect L1		157

Tourneo Connect L1 : indications de poids et charge à l'essieu

Poids à vide [a)]	kg	1610 – 1728
Poids total autorisé en charge (P.T.A.C.)	kg	2220 – 2350
Charge autorisée sur l'essieu avant	kg	1130
Charge autorisée sur l'essieu arrière	kg	1130 – 1270

a) Le poids exact figure sur la plaque signalétique → page 444 ou le certificat de sécurité → page 445 du véhicule.

Tourneo Connect L1 : poids tractés

Poids tracté freiné, pentes jusqu'à 12 %	kg	1300 – 1400
Poids tracté freiné, pentes jusqu'à 8 %	kg	1500
Poids tracté non freiné	kg	750
Poids total roulant autorisé (P.T.R.A.)	kg	3620 – 3650
Poids sur flèche maximal autorisé	kg	75

Charge pour systèmes de transport à l'arrière → page 305, *Montage d'un système de transport à l'arrière ou d'un porte-vélos sur la boule d'attelage*

Consommation d'énergie(Off-Vehicle Charging) économie de carburant (moteur à combustion interne et non Off-Vehicle Charging) et émissions de CO2

Les consommations de carburant et d'énergie déclarées, les émissions de CO2 et l'autonomie électrique sont déterminées conformément aux exigences techniques et spécifications des réglementations européennes (CE) 715/2007 et (UE) 2017/1151 dans leur version la plus récente. Les procédures de test standard appliquées permettent d'établir des comparaisons entre différents types de véhicule et différents constructeurs.

Directive européenne 1999/94/CE

La consommation de carburant, les émissions de CO2 et l'autonomie électrique d'un véhicule dépendent non seulement de son rendement énergétique, mais également de votre style de conduite et d'autres facteurs non techniques. Le CO2 est le principal gaz à effet de serre responsable du réchauffement climatique. Un guide de la consommation de carburant et des émissions de CO2 contenant des données pour tous les modèles de voitures particulières neuves est disponible gratuitement auprès de tous les points de vente.

Données sur la consommation de carburant

Faible	Moyenne	Haute	Extra haute	Mixte	Émissions de CO2
l/100 km (mpg)	l/100 km (mpg)	l/100 km (mpg)	l/100 km (mpg)	l/100 km (mpg)	g/km

2KF012740AB

Faible	Moyenne	Haute	Extra haute	Mixte	Émissions de CO2
7 – 5,9 (40 – 48)	5,7 – 4,5 (50 – 63)	5,7 – 4,1 (50 – 69)	6,2 – 5,1 (46 – 55)	5,7 – 4,8 (50 – 59)	126 – 150

Moteur diesel 4 cylindres 2,0 l de 75 kW, EcoBlue

Vue d'ensemble du moteur

Puissance	kW	75 à 2750 – 4250 tr/min
Lettres-repères moteur (LRM)		DTRE
Couple maxi	Nm	280 à 1500 – 2500 tr/min
Boîte de vitesses		BM6
Vitesse maxi	km/h	
Tourneo Connect L1		175
Tourneo Connect L2		175

Tourneo Connect L1 : indications de poids et charge à l'essieu

Poids à vide [a)]	kg	1610 – 1727
Poids total autorisé en charge (P.T.A.C.)	kg	2220 – 2350
Charge autorisée sur l'essieu avant	kg	1130
Charge autorisée sur l'essieu arrière	kg	1130 – 1270

a) Le poids exact figure sur la plaque signalétique → page 444 ou le certificat de sécurité → page 445 du véhicule.

Tourneo Connect L1 : poids tractés

Poids tracté freiné, pentes jusqu'à 12 %	kg	1400 – 1500
Poids tracté non freiné	kg	750
Poids total roulant autorisé (P.T.R.A.)	kg	3720 – 3750
Poids sur flèche maximal autorisé	kg	75

Charge pour systèmes de transport à l'arrière → page 305, *Montage d'un système de transport à l'arrière ou d'un porte-vélos sur la boule d'attelage*

Tourneo Connect L2 : indications de poids et charge à l'essieu

Poids à vide [a)]	kg	1682 – 1785
Poids total autorisé en charge (P.T.A.C.)	kg	2300 – 2450
Charge autorisée sur l'essieu avant	kg	1180
Charge autorisée sur l'essieu arrière	kg	1160 – 1280

a) Le poids exact figure sur la plaque signalétique → page 444 ou le certificat de sécurité → page 445 du véhicule.

Tourneo Connect L2 : poids tractés

Poids tracté freiné, pentes jusqu'à 12 %	kg	1400 – 1500
Poids tracté non freiné	kg	750
Poids total roulant autorisé (P.T.R.A.)	kg	3800 – 3850
Poids sur flèche maximal autorisé	kg	75

Charge pour systèmes de transport à l'arrière → page 305, *Montage d'un système de transport à l'arrière ou d'un porte-vélos sur la boule d'attelage*

Consommation d'énergie(Off-Vehicle Charging) économie de carburant (moteur à combustion interne et non Off-Vehicle Charging) et émissions de CO2

Les consommations de carburant et d'énergie déclarées, les émissions de CO2 et l'autonomie électrique sont déterminées conformément aux exigences techniques et spécifications des réglementations européennes (CE) 715/2007 et (UE) 2017/1151 dans leur version la plus récente. Les procédures de test standard appliquées permettent d'établir des comparaisons entre différents types de véhicule et différents constructeurs.

Directive européenne 1999/94/CE

La consommation de carburant, les émissions de CO2 et l'autonomie électrique d'un véhicule dépendent non seulement de son rendement énergétique, mais également de votre style de conduite et d'autres facteurs non techniques. Le CO2 est le principal gaz à effet de serre responsable du réchauffement climatique. Un guide de la consommation de carburant et des émissions de CO2 contenant des données pour tous les modèles de voitures particulières neuves est disponible gratuitement auprès de tous les points de vente.

Données sur la consommation de carburant

Faible	Moyenne	Haute	Extra haute	Mixte	Émissions de CO2
l/100 km (mpg)	l/100 km (mpg)	l/100 km (mpg)	l/100 km (mpg)	l/100 km (mpg)	g/km
7 – 5,9 (40 – 48)	5,7 – 4,5 (50 – 63)	5,7 – 4,1 (50 – 69)	6,2 – 5,1 (46 – 55)	5,7 – 4,8 (50 – 59)	126 – 150

Moteur diesel 4 cylindres 2,0 l de 81 kW, EcoBlue

Vue d'ensemble du moteur

Puissance	kW	81
Lettres-repères moteur (LRM)		CRVD
Couple maxi	Nm	300
Boîte de vitesses		BM6
Vitesse maxi	km/h	
Tourneo Connect L1		180
Tourneo Connect L2		180

2KF012740AB

Tourneo Connect L1 : indications de poids et charge à l'essieu

Poids à vide [a)]	kg	1606 – 1625
Poids total autorisé en charge (P.T.A.C.)	kg	2220 – 2350
Charge autorisée sur l'essieu avant	kg	1130
Charge autorisée sur l'essieu arrière	kg	1130 – 1270

a) Le poids exact figure sur la plaque signalétique → page 444 ou le certificat de sécurité → page 445 du véhicule.

Tourneo Connect L1 : poids tractés

Poids tracté freiné, pentes jusqu'à 12 %	kg	1400 – 1500
Poids tracté non freiné	kg	750
Poids total roulant autorisé (P.T.R.A.)	kg	3720 – 3750
Poids sur flèche maximal autorisé	kg	75

Charge pour systèmes de transport à l'arrière → page 305, *Montage d'un système de transport à l'arrière ou d'un porte-vélos sur la boule d'attelage*

Tourneo Connect L2 : indications de poids et charge à l'essieu

Poids à vide [a)]	kg	1678 – 1691
Poids total autorisé en charge (P.T.A.C.)	kg	2250 – 2350
Charge autorisée sur l'essieu avant	kg	1180
Charge autorisée sur l'essieu arrière	kg	1160 – 1280

a) Le poids exact figure sur la plaque signalétique → page 444 ou le certificat de sécurité → page 445 du véhicule.

Tourneo Connect L2 : poids tractés

Poids tracté freiné, pentes jusqu'à 12 %	kg	1400 – 1500
Poids tracté non freiné	kg	750
Poids total roulant autorisé (P.T.R.A.)	kg	3750
Poids sur flèche maximal autorisé	kg	75

Charge pour systèmes de transport à l'arrière → page 305, *Montage d'un système de transport à l'arrière ou d'un porte-vélos sur la boule d'attelage*

Consommation d'énergie (Off-Vehicle Charging) économie de carburant (moteur à combustion interne et non Off-Vehicle Charging) et émissions de CO2

Les consommations de carburant et d'énergie déclarées, les émissions de CO2

et l'autonomie électrique sont déterminées conformément aux exigences techniques et spécifications des réglementations européennes (CE) 715/2007 et (UE) 2017/1151 dans leur version la plus récente. Les procédures de test standard appliquées permettent d'établir des comparaisons entre différents types de véhicule et différents constructeurs.

Directive européenne 1999/94/CE

La consommation de carburant, les émissions de CO2 et l'autonomie électrique d'un véhicule dépendent non seulement de son rendement énergétique, mais également de votre style de conduite et d'autres facteurs non techniques. Le CO2 est le principal gaz à effet de serre responsable du réchauffement climatique. Un guide de la consommation de carburant et des émissions de CO2 contenant des données pour tous les modèles de voitures particulières neuves est disponible gratuitement auprès de tous les points de vente.

Données sur la consommation de carburant

Faible	Moyenne	Haute	Extra haute	Mixte	Émissions de CO2
l/100 km (mpg)	l/100 km (mpg)	l/100 km (mpg)	l/100 km (mpg)	l/100 km (mpg)	g/km
7 – 5,9 (40 – 48)	5,7 – 4,5 (50 – 63)	5,7 – 4,1 (50 – 69)	6,2 – 5,1 (46 – 55)	5,7 – 4,8 (50 – 59)	126 – 150

Moteur diesel 4 cylindres 2,0 l de 90 kW, EcoBlue

Vue d'ensemble du moteur

Puissance	kW	90 à 2750 – 4250 tr/min	
Lettres-repères moteur (LRM)		DTRC	
Couple maxi	Nm	320 à 1600 – 2500 tr/min	
Boîte de vitesses		BM6	BA7
Vitesse maxi	km/h		
Tourneo Connect L1		187	186 [a)]
Tourneo Connect L2		187	186 [a)]

a) La vitesse maximale est atteinte en 6e.

Tourneo Connect L1 : indications de poids et charge à l'essieu

Boîte de vitesses		BM6	BA7
Poids à vide [a)]	kg	1610 – 1864	1643 – 1904
Poids total autorisé en charge (P.T.A.C.)	kg	2220 – 2350	2250 – 2400
Charge autorisée sur l'essieu avant	kg	1130	1170
Charge autorisée sur l'essieu arrière	kg	1130 – 1270	1130 – 1270

a) Le poids exact figure sur la plaque signalétique → page 444 ou le certificat de sécurité → page 445 du véhicule.

Tourneo Connect L1 : poids tractés

Boîte de vitesses	BM6	BA7

2KF012740AB

Poids tracté freiné, pentes jusqu'à 12 %	kg	1500	1500
Poids tracté non freiné	kg	750	750
Poids total roulant autorisé (P.T.R.A.)	kg	3720 – 3950	3750 – 3900
Poids sur flèche maximal autorisé	kg	75	75

Charge pour systèmes de transport à l'arrière → page 305, *Montage d'un système de transport à l'arrière ou d'un porte-vélos sur la boule d'attelage*

Tourneo Connect L2 : indications de poids et charge à l'essieu

Boîte de vitesses		BM6	BA7
Poids à vide [a)]	kg	1682 – 1934	1709 – 1960
Poids total autorisé en charge (P.T.A.C.)	kg	2300 – 2450	2300 – 2450
Charge autorisée sur l'essieu avant	kg	1180	1220
Charge autorisée sur l'essieu arrière	kg	1160 – 1280	1150 – 1280

a) Le poids exact figure sur la plaque signalétique → page 444 ou le certificat de sécurité → page 445 du véhicule.

Tourneo Connect L2 : poids tractés

Boîte de vitesses		BM6	BA7
Poids tracté freiné, pentes jusqu'à 12 %	kg	1500	1500
Poids tracté non freiné	kg	750	750
Poids total roulant autorisé (P.T.R.A.)	kg	3800 – 4000	3800 – 3950
Poids sur flèche maximal autorisé	kg	75	75

Charge pour systèmes de transport à l'arrière → page 305, *Montage d'un système de transport à l'arrière ou d'un porte-vélos sur la boule d'attelage*

Consommation d'énergie (Off-Vehicle Charging) économie de carburant (moteur à combustion interne et non Off-Vehicle Charging) et émissions de CO2

Les consommations de carburant et d'énergie déclarées, les émissions de CO2 et l'autonomie électrique sont déterminées conformément aux exigences techniques et spécifications des réglementations européennes (CE) 715/2007 et (UE) 2017/1151 dans leur version la plus récente. Les procédures de test standard appliquées permettent d'établir des comparaisons entre différents types de véhicule et différents constructeurs.

Directive européenne 1999/94/CE

La consommation de carburant, les émissions de CO2 et l'autonomie électrique d'un véhicule dépendent non seulement de son rendement énergétique, mais également de votre style de conduite et d'autres facteurs non techniques. Le CO2 est le principal gaz à effet de serre responsable du réchauffement climatique. Un guide de la consommation de carburant et des émissions de CO2 contenant des données pour tous les modèles de voitures particulières neuves est disponible gratuitement auprès de tous les points de vente.

Données sur la consommation de carburant

Faible	Moyenne	Haute	Extra haute	Mixte	Émissions de CO2
l/100 km (mpg)	l/100 km (mpg)	l/100 km (mpg)	l/100 km (mpg)	l/100 km (mpg)	g/km
7 – 5,9 (40 – 48)	5,7 – 4,5 (50 – 63)	5,7 – 4,1 (50 – 69)	6,2 – 5,1 (46 – 55)	5,7 – 4,8 (50 – 59)	126 – 150

2KF012740AB

Liste des abréviations

Abréviation	Signification
(RDS)	Radio Data System : système de données radio pour services supplémentaires.
A2DP	Advanced Audio Distribution Profile : technique indépendante des constructeurs permettant la transmission de signaux audio par Bluetooth®.
AAC	Advanced Audio Coding : format de compression de fichiers audio.
ABS	Dispositif antiblocage.
AFU	Assistance au freinage d'urgence
ALAC	Apple Lossless Audio Codec : format de compression de fichiers audio.
AM	Modulation d'amplitude : ondes moyennes.
APE	Monkey's Audio: Format de compression de fichiers audio.
AVRCP	Audio Video Remote Control Profile : technique indépendante des constructeurs pour la télécommande de sources audio par Bluetooth®.
BTL	Biomass To Liquid: carburant synthétique à base de biomasse liquide.
CCP/NFC	Communication en champ proche/Near Field Communication : cette norme de transmission des données en champ proche utilisant la technologie radio
DAB	Digital Audio Broadcasting : norme de transmission numérique pour autoradio à réception numérique.
DAB+	Digital Audio Broadcasting Plus: Weiterentwicklung von DAB in optimierter, digitaler Audiokomprimierung.
eBKV	Servofrein électromécanique.
EBV	Répartiteur électronique de force de freinage.
EDS	Blocage électronique de différentiel.
EON	Enhanced Other Network : compatibilité avec d'autres réseaux de radio.
ESC	Electronic Stability Control: Contrôle électronique de la stabilité.
eSIM	Embedded Subscriber Identity Module: Carte SIM fixe intégrée, non remplaçable.
FLAC	Free Lossless Audio Codec : format de compression de fichiers audio.
FM	Modulation de fréquence : ondes métriques dites ultracourtes.
GPS	Global Positioning System : système de navigation mondial utilisant des satellites pour la détermination des coordonnées
GTL	Gas To Liquid : carburant synthétique à base de gaz naturel.
HFP	Hands-free Profile : téléphonie sans fil.
HVO	Hydrotreated Vegetable Oils : carburant synthétique à base d'huile végétale hydrogénée.
ISO	International Organization for Standardization : Organisation internationale de normalisation
LED	Light Emitting Diode: diode électroluminescente.
LRM	lettres-repères moteur.
MAP	Message Access Profile : protocole de transmission de SMS et d'e-mails.
MP2	Format de compression de fichiers audio.
MP3	Format de compression de fichiers audio.
MP4	Format de compression de fichiers audio.
MPEG	Moving Picture Experts Group.
OPUS	Format de compression de fichiers audio.

Abréviation	Signification
PBAP	Phone Book Access Profile : technique indépendante des constructeurs pour la transmission des données du répertoire du téléphone mobile.
PIN	Numéro d'identification personnel
POI	Point of Interest : point d'intérêt.
RDK	Système de contrôle de la pression des pneus.
SD	Secure Digital (Memory Card) : carte mémoire numérique
SIM	Subscriber Identity Module : Module d'identification du participant.
SMS	Short Message Service : service de messagerie (minimessage)
SPP	Serial Port Profile : transmission série de données série par Bluetooth®.
TCS	Traction Control System: Anti-patinage.
TP	Traffic Program : fonction de radioguidage en mode radio.
UPnP	Universal Plug and Play : norme de commande des appareils de différents fabricants.
USB	Universal Serial Bus. Système de bus sériel pour la connexion d'appareils externes.
WAV	Format de fichier audio Waveform Audio File Format.
Wi-Fi	Wireless Local Area Network: réseau local sans fil.
WMA	Format de compression de fichiers audio.
WPA2	Wi-Fi Protected Access 2 : méthode de cryptage pour un réseau sans fil.

Index alphabétique

A

À l'étranger
Séjour prolongé avec le véhicule 152
Vente du véhicule 152
ABS
voir Systèmes d'assistance au freinage 225
Accessoires 404
Accoudoir 115
Accoudoir central 115
Activation et désactivation des clignotants 116
Adaptation du volume sonore de restitution 253
AdBlue 315
Capacité 446
Ravitaillement 317
Admission d'air frais 139
Adresse
Importateur 411, 412
Affichage des données de conduite 31
Affichages
Assistance inactivité conducteur 196
Capot-moteur 347
Limiteur de vitesse 173
Messages d'avertissement et d'information 19
Régulateur de vitesse 171
Régulateur de vitesse adaptatif avec centrage dans la voie 193
Réinitialisation des données de conduite 31
Système maintien de voie 191
Affichages principaux
Voir Combiné des instruments numérique 24
Afficheurs, écrans
Entretien et nettoyage 403
AFU
voir Systèmes d'assistance au freinage 225
Aide au démarrage en côte 168
Aide stationnement actif
Conditions préalables à l'entrée dans une place de stationnement 218
Entrée dans une place de stationnement de stationnement 217, 218
Interruption 212
Recherche d'une place de stationnement 217
Résolution des problèmes 212
Sortie d'une place de stationnement 220
Stationnement parallèle à la chaussée (en créneau) 218
Stationnement perpendiculaire à la chaussée (en bataille) 218
Ajustement de la sangle 53
Alarme
Alarme antivol 96
Protection anti-soulèvement 96
Protection volumétrique 96
Alarme antivol
Remorque 301
Risques de fausses alarmes 97
Alerte circulation transversale
Utilisation 223
Alerte de vitesse 32
Alerte de vitesse pour les pneus d'hiver
Voir Combiné des instruments numérique 25
Allumage automatique des projecteurs 118
Allumage et extinction des feux de route 120
Allumage et extinction des feux de stationnement 122
Allume-cigare 231
Android Auto 284
Antenne 408
Anti-patinage (TCS) 225, 226
Antidémarrage 157
Antidémarrage électronique 157
Antigel 354
Apple CarPlay 283
Applications mobiles 281
Android Auto 284
Apple CarPlay 283
Applis 282
Réglages 282
Sans fil 282
Symboles 282
Wireless 282
Applications mobiles sans fil 282
Appoint
Consignes de sécurité 343
Appuie-tête 113, 114
Appuie-tête avant
Dépose et repose 114
Appuie-têtes 112
Assises équipées de chauffage
Entretien et nettoyage 403
Assistance angles morts 197
Activation ou désactivation 198
Limites inhérentes au système 197

Plus 198
Résolution des problèmes 199
Assistance au freinage d'urgence
voir Freinage d'urgence automatique 183
Assistance au freinage d'urgence (AFU) 225
Assistance inactivité conducteur 195
Activation ou désactivation 196
Affichages 196
Fonctionnement 196
Résolution des problèmes 197
Assistant d'évitement 183, 186
Assistant de freinage d'urgence au braquage 187
Atelier spécialisé 6
Audio Bluetooth
Connexion d'une source audio externe 278
Audio Bluetooth 278
Auto StartStop 159
En cas de traction d'une remorque 299
Témoin de contrôle 159
Autocollants 407
Autoradio 254
Équipement 254
Gammes de fréquences 255
Réglage d'une station 255
Symboles 254
Touches de présélection 255
TP (radioguidage) 256
Autres documents de référence 240
Avant la première utilisation 240
Avertissement d'ouverture de porte
Utilisation 205
Avertissements 240

B

Baguettes décoratives
Entretien et nettoyage 403
Balais d'essuie-glace 323
Balais d'essuie-glace
Entretien et nettoyage 323, 400
Remplacement 323
Batterie (12 V)
Branchement 360
Contrôle du niveau d'électrolyte 359
Coupure automatique des consommateurs électriques 361
Débranchement 360
Décharge 361
Démarrage de fortune 336
Explication des symboles 358
Opérations préliminaires 359
Raccord à la masse pour le démarrage de fortune 336
Recharge 360
Remplacement 360
Batterie 12 V déchargée
déverrouiller 87
Blocage de différentiel
voir Blocage électronique de différentiel (EDS) 225
Blocage électronique de différentiel (EDS) 225
Blocs de feux arrière
Entretien et nettoyage 401
Bluetooth
Profils 278
Boîte à gants
Éclaireur 125
Boîte de premiers secours
voir Kit de premiers secours 79
Boîte mécanique 161
Témoins d'alerte et de contrôle 162
voir également Passage des rapports 161
Boule d'attelage
Armement 294
dépose 296
Mise en place 294
Montage 294
Montage du porte-vélos 305
voir Dispositif d'attelage 294
Boulons antivol de roue 389
Boulons de roue 389
Capuchons 387
Couple de serrage 390
Boussole
Voir Combiné des instruments numérique 26
Boutons de fonction 247, 248
Bruits
Moteur 155
Systèmes d'assistance au freinage 227

C

Câble de rupture 301
Caches de passage de roue
Capuchons de boulons de roue 387
Enjoliveur central 386
Enjoliveur de roue plein 386
Cadrans 26
Voir Combiné des instruments numérique 21
Caméra 183
Caméra arrière (Rear View)
Commande 215

2KF012740AB

Caméra de recul (Rear View)
Parquer le véhicule 215
Caméras
Endommagement 405
Pièces rapportées 405
Réparations 405
Capacités
AdBlue 446
Réservoir à carburant 446
Capot arrière 97
Conduite avec le capot arrière ouvert 150
Ouverture et fermeture manuelles 98
Capot avant
Fermeture 346
Ouverture 346
Capot de coffre
voir Capot arrière 97
Capot-moteur
Affichage 347
Témoin d'alerte 347
voir Capot avant 346
Capteur à radar 177, 178, 183
Capteurs
Endommagement 405
Entretien et nettoyage 400
Pièces rapportées 405
Réparations 405
Capteurs d'aide au stationnement
Commande 213
Caractéristiques techniques 443
Capacités 446
Certificat de sécurité 445
Cotes 445
Lettres-repères moteur 444
Normes d'huile-moteur 349
Numéro d'identification du véhicule 444
Numéro de châssis 444
Performances 443
Plaque du constructeur 444
Poids 443
Poids sur flèche 443
Poids totaux roulants 443
Poids tracté 443
Pression de gonflage des pneus 373
Carburant 309
Essence 311
Gazole 311
Identification 310
Indicateur de niveau de carburant analogique 29
Indicateur de niveau de carburant numérique 29
Normes de carburant 310
Ravitaillement 312
Vieillissement du gazole 313
Cas d'urgence 78
Cas d'urgence
Liste de contrôle 78
Panne 78
Sécurisation des occupants et du véhicule 78
Signal de détresse 78
Ceintures de sécurité 49
Ajustement de la sangle 53
Bouclage 52
Débouclage 52
Enrouleur automatique de ceinture 54
Entretien et nettoyage 403
Indicateur d'état des ceintures de sécurité 50
Limiteur d'effort de ceinture 54
Rappel de bouclage des ceintures 50
Réglage en hauteur de la ceinture 54
Rétracteur de ceinture 54
Certificat de sécurité 445
Chaînes à neige 385
Roue d'urgence 385
Roue de secours gonflable 385
Changement d'ampoules
voir Remplacement des ampoules 325
Changement de roue
Boulons de roue 389
Changement de roue 392
Levage du véhicule 390
Opérations préliminaires 388
Charge des pneus 381
Chargement
Compartiment de charge 286
Conduite avec le capot arrière ouvert 150
Œillets d'arrimage 293
Remarques générales 286
Remorque 302
Surface de charge 286
Charges sur essieu 447, 449, 450, 452–454
Chargeur d'accessoire sans fil 229
Chauffage de sièges
voir Climatisation 136
Chauffage de volant
voir Climatisation 138
Chauffage immédiat (chauffage stationnaire)

voir Chauffage/ventilation stationnaires 141
Chauffage/ventilation stationnaire
Portée de la radiocommande 144
Radiocommande 143
Chauffage/ventilation stationnaires
Activation 141, 142
Durée de fonctionnement 142
Mode de fonctionnement 140
Programmation 142
Résolution des problèmes 143
Clé de secours
Déverrouillage 84
Clé du véhicule 84
Fonctions 84
Remplacement de la pile bouton 85
Synchronisation 86
Clignotement confort 116
Climatisation 133
Admission d'air frais 139
Aperçu 134
AUTO (mode automatique) 134
Chauffage de siège 136
Chauffage de volant 138
Dégivrage de glace arrière 134
Dégivrage des glaces 134
Dégivrage électrique de pare-brise 134, 138
Désactivation 134
Mode recyclage de l'air ambiant 135
Mode réfrigération 134
Puissance de réfrigération maximale 134
Purification de l'air automatique 135
Réglage de la température 134
Répartition de l'air 134
Résolution des problèmes 139
Soufflante 134
Climatisation à régulation automatique
voir Climatisation 133
Code de vitesse 381
Coffre à bagages
Couvre-coffre 288
Rangements 292
voir Compartiment de charge 286
Combiné d'instruments
Combiné des instruments numérique 21
Combiné d'instruments numérique
Alerte de vitesse pour les pneus d'hiver 25
Combiné des instruments
Indicateur de maintenance 33
Symboles 16
Témoins d'alerte et de contrôle 16
voir Combiné des instruments analogique 26
Voir Combiné des instruments analogique 21
Combiné des instruments analogique
Afficheur 26
Cadrans 26
Commande avec le levier d'essuie-glace 27
Commande via le volant multifonction 27
Informations 29
Combiné des instruments numérique
Affichage principal 22
Affichage secondaire 23
Affichages principaux 24
Affichages secondaires 25
Afficheur 21
Batterie de téléphone portable 26
Bluetooth® 26
Boussole 26
Cadrans 21
Carte de navigation 23
Commande avec le levier d'essuie-glace 22
Commande via le volant multifonction 22
Éco 25
Indicateur de température extérieure 24
Indications de navigation 26
Informations 24
Informations sur la destination 26
Lettres-repères moteur 25
Limitation de la vitesse maximale 25
Marche à vide du ventilateur de radiateur 25
Position du levier sélecteur 25
Recommandation de rapport 24
Répartition du couple 26
Téléphone 26
Température du liquide de refroidissement 26
Températures de fonctionnement 26
Zone d'affichage 22
Commande
Caméra arrière (Rear View) 215
Capteurs d'aide au stationnement 213
Commande à clé
Désactivation du sac gonflable du passager avant 62
Commande de feux de route automatique 120
Activation et désactivation 120

2KF012740AB

Limites inhérentes au système 121
Commande vocale 274
Activation 275
Activation ou désactivation du mot d'activation 275
Android Auto 285
Commandes vocales 275
Désactivation 275
Mot d'activation 275
Prononciation et identification du mot d'activation 275
Résolution des problèmes 276
Commande vocale (Siri)
Apple CarPlay 284
Commutateur d'allumage par bouton-poussoir 154
Compartiment de charge 286
Compartiment-moteur
Caisson d'eau 402
Consignes de sécurité 343
Entretien et nettoyage 402
Huile-moteur 349
Opérations préliminaires 345
Composants de connectivité 234
Compte-tours 21, 26, 29
Compteur de tours
voir Compte-tours 29
Concessionnaire agréé 6
Conduite
Arrêt en côte 166
avec la transmission automatique 166
Avec une remorque 303
Démarrage en côte 166
Économique 147
Passages à gué sur routes 151
Préparatifs de départ 44
Respectueuse de l'environnement 147
Conduite économique 147
Conduite respectueuse de l'environnement 147
Confidentialité des données 41
Appareil mobile 43
Calculateurs 41
Données d'entretien 42
Données de réglage 42
Modem 42
Services de données 41
Services fournis par des tiers 41
Système d'infodivertissement 42
Système d'appel d'urgence 43
Systèmes de confort et d'agrément 42
Connected Vehicle
voir Véhicule connecté 238
Connexion de données
voir Connexion Internet 280
Connexion Internet 280
Client Wi-Fi 280
Établissement d'une connexion de données 280
Connexion Wi-Fi
Connexion d'une source audio externe 279
Conseils de conduite 145
Consignes d'utilisation 244
Consignes de sécurité 240
Consommateurs électriques 232
Consommation de carburant
Conduite économique 147
Consommation moyenne 21
Consultation d'une échéance d'entretien 34
Contact
voir Moteur et contact 153
Contact-démarreur 153
Clé de véhicule non autorisée 153
Contenu du réservoir à carburant
voir Capacités 446
Contre-braquage assisté 170
Contrôle de lancement 166
Contrôle du niveau d'huile 351
Contrôle électronique de la stabilité (ESC) 225
Contrôles lors du ravitaillement en carburant
Liste de contrôle 45
Cotes 6, 445
Couple de serrage
Boulons de roue 390
Coupure automatique des consommateurs 361
Coupure automatique des consommateurs électriques 361
Coupure d'urgence 159
Couvre-coffre 288
Déroulant 288
Cric 390
crochet pour sac 293
Cuir naturel
Entretien et nettoyage 402
Cuir synthétique Sensico
Entretien et nettoyage 402
Cybersécurité 234

D

Déclaration de conformité 410
Installations radio 429
Défaillance d'une ampoule

voir Remplacement des ampoules 325
Dégivrage
voir Climatisation 138
voir Fonction de dégivrage-désembuage 134
Dégivrage de barillets de serrures de portes 401
Dégivrage de glace arrière
voir Climatisation 134
Dégivrage électrique de pare-brise
voir Climatisation 134
Démarrage de fortune 335
Câbles de démarrage 336
Prise de démarrage de fortune (raccord à la masse) 336
Procédure 336
Raccord à la masse 336
Démarrage par remorquage 335
Détecteur de pluie et de luminosité 127
Dysfonctionnement 128
Deuxième rangée de sièges 107, 109, 110
Dépose de l'appuie-tête 114
Dépose du siège 110
Repose de l'appuie-tête 114
Repose du siège 110
Digital Cockpit
Voir Combiné des instruments numérique 21
Direction
Assistée 169
Contre-braquage assisté 170
Électromécanique 169
Témoin d'alerte 170
Témoin de contrôle 170
Verrouillage électronique de colonne de direction 169
Verrouillage mécanique de colonne de direction 169
Direction assistée électromécanique 169
Dispositif antiblocage (ABS) 225
Dispositif antipincement
Lève-glaces électriques 100
Dispositif d'attelage
Dépose 296
Installation en deuxième monte 298
Montage 294
Montage du porte-vélos 305
voir Traction d'une remorque 299
Données de conduite 21
Dossier de siège
Basculement vers l'arrière 107, 111
Basculement vers l'avant 107, 111
Inclinaison 107
Driver Alert 36
Activation ou désactivation 37
Restrictions de fonctionnement 37
Utilisation 37
Droit de propriété intellectuelle 245
Dysfonctionnement
Détecteur de pluie et de luminosité 128
Protection des composants 408
Système de contrôle des pneus 366, 367
Transmission automatique 168

E

E-mail 272
Eau dans le carburant
Témoin d'alerte 30
eBKV
voir Servofrein électromécanique 226
EBV
voir Répartiteur électronique de force de freinage 226
Éclairage 116
« Départ de chez soi » 122
« Retour chez soi » 122
Activation de la coupure automatique des feux de position ou de stationnement 122
Allumage et extinction 117
AUTO 118
Clignotants 116
Commande de feux de route automatique 120
Éclairage des cadrans et des commandes 124
Éclairage extérieur 117
Éclairage intérieur 124
Feu arrière de brouillard 118
Feux de braquage 119
Feux de jour 117
Feux de position 118
Feux de stationnement d'un seul côté du véhicule 122
Feux de stationnement permanents des deux côtés 122
Fonctions 118
Lampes de lecture 125
Plafonniers 125
Projecteur antibrouillard 118
Projecteurs 123
Réglage automatique du site des projecteurs 124
Réglage du site des projecteurs 123
Écran 247, 248

2KF012740AB

Nettoyage 245
Écran tactile 247, 248
EDS
voir Systèmes d'assistance au freinage 225
Éléments de commande 247, 248
Entretien et nettoyage 403
Éléments décoratifs
Entretien et nettoyage 401, 403
Élimination
Système de sacs gonflables 411
Véhicule hors d'usage 411
Élimination de la neige 400
Élimination des résidus de cire 400
Élimination du givre 400
Barillets de serrures de portes 401
voir Climatisation 138
Émetteur-récepteur radio
Utilisation sans antenne extérieure 406
En cas d'urgence
Boîte de premiers secours 79
Extincteur 79
Triangle de présignalisation 79
Trousse de premiers secours 79
Endommagement des pneus 375
Engagement d'un rapport 163
Engagement d'une vitesse
Boîte mécanique 161
Enrouleur automatique de ceinture 54
Entrée dans une place de stationnement
Aide stationnement actif 217
Entretien
voir Indicateur de maintenance 33
Entretien arrivé à échéance ! 34
Entretien du véhicule
Afficheurs, écrans 403
Antenne 408
Assises équipées de chauffage 403
Baguettes décoratives 401, 403
Balais d'essuie-glace 323, 400
Blocs de feux arrière 401
Capteurs 400
Ceintures de sécurité 403
Compartiment-moteur 402
Cuir naturel 402
Cuir synthétique Sensico 402
Éléments de commande 403
Éléments décoratifs 401, 403
Extérieur 400
Films de protection 401
Films décoratifs 401
Garnitures de siège 403
Glaces 402
Intérieur 402
Joints en caoutchouc 403
Lentilles de caméra 400
Lustrage 400
Peinture du véhicule 400
Pièces en matière plastique 403
Position de maintenance des essuie-glaces avant 323
Projecteurs 401
Remarques 398
Remarques sur les produits d'entretien 398
Roues 401
Sièges à réglage électrique 403
Sièges avec composants de sacs gonflables 403
Surfaces vitrées 400
Tissu en microfibres 402
Tissus 402
Traitement de la peinture 400
Utilisation hivernale 399
Épuration des gaz d'échappement 314
Épuration des gaz d'échappement
AdBlue 315
Équipement du compartiment de charge 292
Équipements de sécurité 59, 60
Escamotage des dossiers de la première rangée de sièges 105
Essence 311
Essuie-glaces
Détecteur de pluie et de luminosité 127
Fonctionnement 126
Gicleurs de lave-glace chauffants 126
Levier d'essuie-glace 125
Position de maintenance 323
Rabattement des balais d'essuie-glace 323
Soulèvement des balais d'essuie-glace 323
Explications 6
Extincteur 80
Extinction
Interface téléphonique 270
Téléphone 270
Téléphone mobile 270

F

Faites-le vous-même 322
Fermeture globale
Glaces 99
Feux de braquage 119
Feux de jour 117

Feux de position 118
Feux de stationnement 122
Feux de stationnement permanents 122
Feux de virage statiques
voir Feux de braquage 119
Filet de séparation 289
Films de protection
Entretien et nettoyage 401
Films décoratifs
Entretien et nettoyage 401
Filtre à particules 319
Recommandation de rapport 146
Régénération 319
Fonction « Départ de chez soi » 122
Fonction « Retour chez soi » 122
Fonction de dégivrage-désembuage 134
Fonction de passage dans une installation de lavage 157
Fonction Maintien auto 204
Fonctions des sièges 115
Frein 224
Systèmes d'assistance au freinage 224
Frein de parking 202
Fonction Maintien auto 204
Résolution des problèmes 203
Freinage anticollisions multiples 225
Freinage d'urgence au braquage 183
Freinage d'urgence automatique 183
Activation ou désactivation 187
Alerte d'urgence 185
Alerte de distance 184
Alerte préventive 185
Assistant d'évitement 183, 186
Assistant de freinage d'urgence au braquage 187
Caméra 183
Capteur à radar 183
Détection des piétons 183
Freinage d'urgence au braquage 183
Limites inhérentes au système 185
Plages de vitesse 184
Résolution des problèmes 188
Système de détection des cyclistes 183
Utilisation 187
Freins
Fonction Maintien auto 204
Frein de parking 202
Liquide de frein 356
Niveau de liquide de frein 357
Plaquettes de frein 148
Rodage des plaquettes de frein 148
Servofrein 149
Vidange du liquide de frein 357
Fusibles 330
Dans le compartiment-moteur 333, 334
Dans le tableau de bord 331, 332
Détection des fusibles grillés 334
Remplacement 334
Repère-couleur 335
Versions 334

G

Galerie porte-bagages 306
Consignes d'utilisation 309
Gammes de fréquences 255
Garnitures de siège
Entretien et nettoyage 403
Gazole 311
Vieillissement 313
Gilet rétro-réfléchissant 79, 80
Glaces 99
Dégivrage (climatisation) 134
Dispositif antipincement 100
Entretien et nettoyage 402
Ouverture et fermeture globales 99

H

Horloge 34
Huile
voir Huile-moteur 349
Huile-moteur 349
Appoint 351
Consommation 350
Contrôle du niveau d'huile 351
Jauge 351
Normes 349
Orifice de remplissage 351
Vidange 350

I

Illustrations 6
Immobilisation
Sécurisation du véhicule 78
Importateur
Adresse 411, 412
Indicateur d'état des ceintures de sécurité
voir Ceintures de sécurité 50
Indicateur de maintenance 33
Indicateur de niveau de carburant
Analogique 29
Numérique 29
Résolution des problèmes 30
Indicateur de niveau de carburant analogique 29
Indicateur de niveau de carburant numérique 29

2KF012740AB

Indicateur de température
Liquide de refroidissement 31
Voir Combiné des instruments numérique 24
Indicateur de température extérieure
Voir Combiné des instruments numérique 24
Indicateur multifonction 31
Effacement des mémoires de données de conduite 32
Sélection des affichages dans le système d'infodivertissement 32
Indicateurs d'usure 375
Indication de passage des rapports
voir Recommandation de rapport 146
Indications de direction 6
Indications de navigation
Voir Combiné des instruments numérique 26
Indications de poids 447, 449, 450, 452–454
Informations
Voir Combiné des instruments numérique 24
Informations clients 407
Informations de trafic 267
Informations relatives à la directive 2014/53/AB 411
Informations relatives à la Directive européenne 2014/53/UE 411
Informations relatives à la directive Radio Equipment Regulations 2017 411
Informations relatives à la directive TR-355 412
Informations sur la destination
Voir Combiné des instruments numérique 26
Installation de lavage 399
Interface Bluetooth 278
Interface téléphonique 268
Appel d'un favori 273
Comfort 270
Contacts 273
Couplage 271
E-mail 272
Édition d'une touche de raccourci 273
Envoi de messages 272
Équipement 268
Équipement de base 270
Extinction 270
Favoris 273
Lieux potentiellement explosifs 270
Profils d'utilisateur 272
Programmation d'une touche de raccourci 273
Réglementations 270
Répertoire téléphonique 273
SMS 272
Suppression de favoris de la touche de raccourci 273
Symboles 268
Touche de raccourci 273
Utilisation du téléphone 272
Intervention de freinage automatique 210
ISOFIX 72
voir Siège pour enfants 66

J

Jantes 372
Anneaux vissés 373
Enjoliveurs vissés 373
Identification 373
Jauge d'huile 351
Joints en caoutchouc
Entretien et nettoyage 403

K

Kick-down 166
Kilométrage 21
Kit de crevaison 393
Colmatage 395
Composition 394
Contrôle après 10 minutes 396
Gonflage du pneu 395
Non-utilisation 393
Opérations préliminaires 395
Kit de premiers secours 79
Rangement 79
Kit de réparation des pneus
voir Kit de crevaison 393

L

Lampe de lecture 125
Lavage à la main 399
Lavage du véhicule
Installations de lavage automatiques 399
Lavage à la main 399
Nettoyeur haute pression 399
Lentilles de caméra
Entretien et nettoyage 400
Lettres-repères moteur 444
Affichage 33
Levage du véhicule
Cric 390
Liste de contrôle 390
Licences 245

Lieux potentiellement explosifs 270
Lieux soumis à des prescriptions particulières 270
Limitation de la vitesse maximale
Voir Combiné des instruments numérique 25
Limiteur d'effort de ceinture 54
Limiteur de vitesse 173
Affichages 173
Résolution des problèmes 174
Utilisation 174
Liquide de frein 356
Spécification 357
Liquide de lave-glace
Appoint 348
Contrôle 348
Liquide de refroidissement
Appoint 355
Contrôle du niveau de liquide de refroidissement 355
Indicateur de température 31
Orifice de remplissage 355
Spécifications 354
Liste de contrôle
Avant la première utilisation 240
Avant toute intervention dans le compartiment-moteur 345
Cas d'urgence 78
Contrôles lors du ravitaillement en carburant 45
Kit de crevaison 395
Levage du véhicule avec un cric 390
Mesures préalables au changement d'une roue 388
Panne 78
Préparatifs de départ 44
Pro Trailer Backup Assist 221
Remplacement des ampoules 326
Sécurité de conduite 44
Voyages à l'étranger 45

M

Maintenance 398
Manœuvres 200
Marche à vide du ventilateur de radiateur
Voir Combiné des instruments numérique 25
Marques 245
Médias
Audio Wi-Fi 279
Favoris 259
Lecture 259
Mode vidéo 260
Sélection d'une source 259
Vidéos 260
Menu
Android Auto 284
Apple CarPlay 283
Menu de sortie 35
Menu Réglages du véhicule
Accès 35
Réglage 35
Menu Service
Affichage des lettres-repères moteur 33
Heure 33
Indicateur de maintenance 33
Remise à zéro du Service Vidange 33
Messages de défaut
Reconnaissance des panneaux de signalisation 39
Miroir de courtoisie 132
Mise à jour du système
Prérequis de base 236
Résolution des problèmes 237
Mise au rebut 411
Appareils électroniques 409
Piles usagées 409
Rétracteur de ceinture 55
Mobile
voir Téléphone mobile 406
Mode de fonctionnement
Chauffage/ventilation stationnaires 140
Mode multimédia 257
Fonction 258
Symboles 258
Mode radio 253
Mode recyclage de l'air ambiant
Purification de l'air automatique 135
voir Climatisation 135
Mode roue libre 166
Mode voyage 124
Modifications apportées au véhicule 404
Autocollants 407
Modifications techniques
Autocollants 407
Plaquettes 407
Montre numérique 34
Moteur
Bruits 155
Coupure d'urgence 159
Rodage 152
Moteur et contact 153
Antidémarrage 157
Arrêt du moteur 156
Arrêt du moteur avec système d'ouverture sans clé « Keyless Entry » 156

Avertissement de mise du contact 153
Clé de véhicule non autorisée 157
Contact-démarreur 153
Coupure automatique du contact 154
Coupure du contact avec le système d'ouverture sans clé «Keyless Entry » 154
Démarrage du moteur 155
Démarrage du moteur avec le système d'ouverture sans clé « Keyless Entry » 154
Fonction de passage dans une installation de lavage 157
Mise du contact avec le système d'ouverture sans clé « Keyless Entry » 154
Préchauffage 155
Moteur neuf 152
Moteurs à essence
Caractéristiques techniques 447
Moteurs diesel
Caractéristiques techniques 448
Multi Collision Brake
voir Freinage anticollisions multiples 225

N

Navigation 260, 263, 265
Apprendre le comportement d'utilisation 263
Carte de navigation 261, 266
Commande de la carte de navigation 261
Démarrage du guidage 265
Dernières destinations 265
Destination 265
Destinations favorites 265
Destinations mémorisées 265
Données stockées 262, 263
Fenêtre supplémentaire 262
Fonction 263
Guidage 265
Informations de trafic 267
Mémorisation d'une destination 265
Mémorisation de destinations 265
Messages de navigation 261
Mise à jour des données de navigation 266
Modification d'itinéraire 262
Navigation prédictive 265
Navigation tout-terrain 266
Perturbations du trafic 267
Plan d'itinéraire 262
Restrictions 261
Saisie d'une adresse pour le guidage 265
Saisie d'une destination avec la carte de navigation 266
Saisie de la destination 265
Sélection d'une destination 265
Symbole 263
Utilisation de la carte de navigation 266
Utilisation des données des contacts 266
Zoom arrière sur la carte de navigation 261
Zoom avant sur la carte de navigation 261
Nettoyeur haute pression 399
Nombre de places assises 47
Nombre total de kilomètres 21
Numéro d'identification du véhicule 444
Numéro de châssis 444

O

Œillets d'arrimage 293
Opérations de préparation
Avant chaque trajet 44
Opérations préliminaires
Appoint d'huile 351
Appoint de liquide de refroidissement 355
Batterie (12 V) 359
Changement de roue 388
Contrôle du niveau d'huile 351
Contrôle du niveau de liquide de refroidissement 355
Intervention dans le compartiment-moteur 345
Kit de crevaison 395
Opérations préparatoires
Remplacement des ampoules 326
Outillage de bord 322
Composition 322
Rangement 322
Outils
voir Outillage de bord 322
Ouverture globale
Glaces 99
Ouverture sans clé « Keyless Entry » 87

P

Palettes
Transmission automatique 165
Panne
Sécurisation du véhicule 78
Pare-brise

Dégivrage électrique de pare-brise 138
Remarques concernant la réparation 404
Remarques concernant le remplacement 404
Remarques concernant les impacts de gravillonnage 404
voir Pare-brise 138, 404
Pare-soleil 132
Parquer le véhicule
avec la caméra de recul (Rear View) 215
Particularités
Conduite avec une remorque 303
Protection des composants 408
Remorquage 340
Système d'infodivertissement 408
Passage des rapports 161, 163
avec la transmission automatique 165
Boîte mécanique 161
Engagement d'un rapport 163
Engagement d'une vitesse (boîte mécanique) 161
Recommandation de rapport 146
Témoins d'alerte et de contrôle 167
Transmission automatique 163
Passages à gué 151
Pédalier 49, 145
Peinture du véhicule
Entretien et nettoyage 400
Performances
Explications relatives aux données 443
Perturbations du trafic 267
Pièces en matière plastique
Entretien et nettoyage 403
Pièces rapportées et superstructures 404
Pile bouton
Dans la clé du véhicule 85
voir Radiocommande 144
Places assises 47
Plafonniers 125
Plaque du constructeur 444
Plaquettes 407
Pneus 4 saisons 384
Pneus à profil unidirectionnel 380
Pneus anciens 371
Pneus asymétriques 380
Pneus d'hiver 384
Limitation de vitesse 384
Transmission intégrale 384
Pneus neufs 370, 376
Poids
Explications relatives aux données 443
Poids sur flèche 447–454
Chargement de la remorque 302
Explications relatives aux données 443
Poids totaux roulants
Explications relatives aux données 443
Poids tracté 447–454
Chargement de la remorque 302
Explications relatives aux données 443
Point d'accès Wi-Fi 279
Appareil Wi-Fi externe 280
Port USB
Type C 277
Porte du conducteur
Témoin de contrôle 90
Porte-vélos
Montage sur la boule d'attelage 305
Portes 89
Sécurité enfants électrique 92
Verrouillage et déverrouillage automatiques 93
Verrouillage et déverrouillage manuels des portes 93
Portes coulissantes
Ouverture et fermeture manuelles 94
Position assise 47, 102
Chauffage de siège 136
Dépose et repose de l'appuie-tête avant 114
Mauvaise position assise 47
Nombre de places assises 47
Pose de l'appuie-tête 114
Position assise correcte 48
Réglage de l'appuie-tête 113
Réglage électrique de l'appui lombaire 104
Réglage mécanique de la position du volant 101
Siège avant à réglage électrique 104
Siège avant mécanique 103
Position de maintenance
Essuie-glaces avant 323
Position du levier sélecteur
Voir Combiné des instruments numérique 25
Poste de conduite 12
Préchauffage 155
Première rangée de sièges
Dépose de l'appuie-tête 114

2KF012740AB

Repose de l'appuie-tête 114
Préparatifs de départ 44
Prérequis
Systèmes de stationnement 207
Press & Drive
Commutateur d'allumage par bouton-poussoir 154
Pression de gonflage
voir Pression de gonflage des pneus 373
Pression de gonflage des pneus 373
Contrôle 374
Prises de courant 231
12 V 232
230 V 232
Pro Trailer Backup Assist 222
Intervention de freinage automatique 222
Liste de contrôle 221
Manœuvres 222
Utilisation 222
Profondeur des sculptures 375
Projecteurs
Entretien et nettoyage 401
Voyages à l'étranger 124
Protection des composants 408
Purification de l'air automatique
voir Climatisation 135

R

Raccord à la masse 336
Raccordement
Bluetooth 278
Par câble 276
Port USB 277
Sans fil 276, 278
Raccordements média 276
Radio avec matériel intégré
10" 247
8,25" 248
Radiocommande
Pile bouton 144
Utilisation 143
Radioguidage
voir TP (radioguidage) 256
Rangement du chargement 286
Rangements 228
Chargeur d'accessoire sans fil 229
Éclaireur de boîte à gants 125
Tablette escamotable 231
Tiroir 230
Rappel de bouclage des ceintures
Ceintures de sécurité 50
Ravitaillement 310
Indicateur de niveau de carburant numérique 29
Ravitaillement en carburant
Indicateur de niveau de carburant 30
Indicateur de niveau de carburant analogique 29
Rayonnement électromagnétique 406
Réception radio
Antenne 408
Recharge
Téléphone mobile 229
Recherche d'une place de stationnement 217
Recommandation de rapport 146
Voir Combiné des instruments numérique 24
Recommandations pour la conduite
Roue d'urgence 383
Roue de secours 383
Reconnaissance des panneaux de signalisation
Alerte de vitesse 40
Fonctionnement 37
Limites inhérentes au système 39
Messages de défaut 39
Remorque 40
Restrictions de fonctionnement 39
Utilisation 40
Recyclage 410
Recyclage des déchets 410
Régime de ralenti
Élevé 361
Régime moteur
voir Compte-tours 29
Réglage
Appuie-tête 113
Basculement vers l'arrière du dossier de siège 111
Basculement vers l'avant du dossier de siège 111
Date et heure 34
Dépose des sièges 111
Dossier de siège de l'appuie-tête de la deuxième rangée de sièges 107
Position assise correcte 48
Réglage électrique de l'appui lombaire 104
Repose des sièges 111
Siège avant à réglage électrique 104
Siège avant mécanique 103
Sièges de la deuxième rangée de sièges 109
Site des projecteurs 123
Volant 101
Réglage de l'heure 33

Réglage de la date et de l'heure 34
Réglage du site des projecteurs 123
Réglage électrique de l'appui lombaire 104
Réglage en hauteur de la ceinture 54
Réglages 252
Modification 252
Système 252
Tonalité 252
Wi-Fi 280
Réglages de tonalité 252, 253
Réglages système 252, 253
Règlement européen sur les produits chimiques 409
Régulateur de vitesse 171
Affichages 171
Résolution des problèmes 172
Utilisation 172
Régulateur de vitesse adaptatif 176
Activation ou désactivation 180
Aide au dépassement 177
Capteur à radar 177, 178
Fonction empêchant le dépassement 178
Limites inhérentes au système 178
Réglages 181
Résolution des problèmes 182
Situations de conduite 177
Régulateur de vitesse adaptatif avec centrage dans la voie 192
Activation et désactivation 194
Affichages 193
Résolution des problèmes 195
Remarques générales 44
Remorquage
Barre de remorquage 339
Boîte de vitesses 338
Boîte mécanique 339
Câble de remorquage 339
De votre propre véhicule 338
Interdiction de remorquage 339
Œillet de remorquage à l'arrière 341
Œillet de remorquage à l'avant 342
Particularités 340
Remorque
Alarme antivol 301
Blocs de feux arrière 300
Blocs de feux arrière à DEL 300
Boule d'attelage amovible 294
Câble de rupture 301
Chargement 302
Conditions techniques 300
Conduite 303
dépose de la boule d'attelage 296
Installation d'un dispositif d'attelage en deuxième monte 298
Montage de la boule d'attelage 294
Poids sur flèche 302
Poids tracté 302
Réglage des projecteurs 303
Rétroviseurs extérieurs 300
Système de stabilisation de la remorque 304
voir Traction d'une remorque 299
Remplacement de pièces 404
Remplacement des ampoules
Blocs de feux arrière 328
Clignotant latéral 329
dans le projecteur 327
Liste de contrôle 326
Opérations préparatoires 326
Réparation des impacts de gravillonnage 404
Réparations 404
Autocollants 407
Pare-brise 404
Plaquettes 407
Système de sacs gonflables 405
Répartiteur électronique de force de freinage (EBV) 226
Répartition du couple 26
Répertoire 273
Reprise des véhicules hors d'usage 411
Reprise des véhicules hors d'usage 411
Résolution des problèmes
Antidémarrage 158, 159
Assistance angles morts 199
Assistance inactivité conducteur 197
Batterie (12 V) : état de charge insuffisant 362
Blocage de levier sélecteur 167
Boîte mécanique 162, 163
Chauffage/ventilation stationnaires 143
Clé du véhicule non reconnue 159
Clignotant 119
Clignotants de remorque 119
Climatisation 139
Colonne de direction 170
Commutateur d'allumage par bouton-poussoir 158, 159
Consignes de conduite 153
Coupure d'urgence 159
Déclenchement d'un sac gonflable 95
Détecteur de pluie et de luminosité 119, 127
Déverrouillage de secours du levier sélecteur 167

2KF012740AB

Direction 170
Dysfonctionnement de la réduction catalytique sélective 320
Dysfonctionnement relatif aux gaz d'échappement 321
Eau sous le véhicule 140
Éclairage 119
Éclairage extérieur 119
Embrayage 162, 163
Embuage des glaces 140
Équipement radioélectrique de siège 51
Essuie-glaces 127
Filtre à particules encrassé 321
Fonction de démarrage d'urgence 159
Fonctionnement difficile du capot arrière 98
Fonctionnement irrégulier du moteur 314
Freinage d'urgence automatique 188
Freins : niveau de liquide de frein insuffisant 357
Gestion moteur 158
Huile-moteur : dysfonctionnement du capteur de niveau d'huile-moteur 352
Huile-moteur : niveau insuffisant 352
Huile-moteur : niveau trop élevé 352
Huile-moteur : pression trop faible 352
Impossible de fermer une glace 100
Impossible de verrouiller ou de déverrouiller le véhicule 87
Indicateur de niveau de carburant 30
Indicateur de statut des ceintures 51
La DEL rouge dans la porte du conducteur est allumée en permanence 95
La remontée et l'abaissement automatiques ne fonctionnent pas 100
Le témoin de contrôle intégré à la clé du véhicule ne clignote pas 87
Les clignotants ne clignotent pas lors du verrouillage 95
Limitation du régime 158
Limiteur de vitesse 174
Mise à jour du système 237
Mode start/stop 161
Niveau d'AdBlue bas 320
Niveau de liquide lave-glace 127
Performances limitées 158
Préchauffage 158
Présence d'eau dans le gazole 314
Programme de sauvegarde 168
Ratés de combustion 321
Régulateur de vitesse 172
Régulateur de vitesse adaptatif 182
Régulateur de vitesse adaptatif avec centrage dans la voie 195
Surchauffe du moteur 158
Système d'appel d'urgence eCall 82
Système d'ouverture sans clé « Keyless Entry » 159
Système de chauffage et de ventilation 139
Système de contrôle de l'état des pneus 366
Système de contrôle de pression des pneus 367
Système de contrôle des pneus 366, 367
Système de freinage 153
Système de réfrigération 139
Système de sacs gonflables 58
Système maintien de voie 192
Systèmes d'assistance au freinage 227
Systèmes de stationnement 211
Témoin d'alerte de la batterie (12 V) 362
Témoin de contrôle de la batterie (12 V) 362
Témoin de contrôle de pédale de frein 167
Transmission automatique 167
Unité de température 140
Vapeur d'eau sous le véhicule 140
Visibilité 127
Résolutions des problèmes
Véhicule connecté 239
Restrictions de fonctionnement
Driver Alert 37
Reconnaissance des panneaux de signalisation 39
Rétracteur de ceinture 54
Entretien et mise au rebut 55
Mise au rebut 55
Rétroviseur intérieur 129
Rétroviseurs 129
Extérieurs 130
Réglage synchrone des rétroviseurs 131
Rétroviseur intérieur 129
Rétroviseurs extérieurs 130
Conduite avec une remorque 300
Rabattement 130
Réglage synchrone des rétroviseurs 131
Rodage
Moteur 152
Plaquettes de frein 148

Pneus 371, 376
Premiers kilomètres 152
Rodage des plaquettes de frein
voir Freins 148
Roue d'urgence 382
Chaînes à neige 385
Recommandations pour la conduite 383
Roue de secours 382
Recommandations pour la conduite 383
Retrait 382
Roue d'urgence 382
voir Roue d'urgence 382
Roue de secours gonflable
Chaînes à neige 385
Roues
Entretien et nettoyage 401
Roues et pneus
Caractéristiques techniques 378
Chaînes à neige 385
Charge des pneus 381
Code de vitesse 381
Corps étrangers ayant pénétré dans le pneu 375
Endommagement des pneus 375
Identification 378
Indicateurs d'usure 375
Jantes 372
Marquage des pneus 378
Permutation des roues 370
Pneus 4 saisons 384
Pneus à profil unidirectionnel 380
Pneus à roulage à plat 380
Pneus anciens 371
Pneus asymétriques 380
Pneus d'hiver 384
Pneus neufs 371, 376
Pneus taille basse 380
Pneus tout-terrain 371
Pour éviter tout endommagement 370
Pression de gonflage des pneus 373
Profondeur des sculptures 375
Rangement de la roue défectueuse 382
Remplacement des pneus 371, 376
Rodage 371, 376
Roue d'urgence 382
Roue de secours 382
Stockage des pneus 371
Type de pneus 378
Usure des pneus 376
Utilisation des roues et pneus 370

S

Sac gonflable du passager avant
Désactivation avec la commande à clé 62
voir Système de sacs gonflables 56
Sacs gonflables de tête
voir Système de sacs gonflables 65
Sacs gonflables frontaux
voir Système de sacs gonflables 61
Sacs gonflables latéraux
voir Système de sacs gonflables 63
Sécurité 44
Sécurité de conduite 44
Sécurité enfants 92
Service Vidange arrivé à échéance ! 34
Service Vidange et entretien arrivés à échéance ! 34
Services
voir Services mobiles en ligne 234
Services en ligne
voir Services mobiles en ligne 234
Services mobiles en lignes 234
Servofrein 149, 224
Servofrein électromécanique (eBKV) 226
Siège
Basculement vers l'arrière 109
Basculement vers l'avant 109
Dépose 110
Repose 110
Siège avant
Réglage mécanique 103
Siège pour enfants 66
Autocollants de sac gonflable 69
Catégories d'homologation 68
Fixation à l'aide de la ceinture de retenue Top Tether 74
Fixation à l'aide de la ceinture de sécurité 75
Fixation à l'aide de la ceinture de sécurité blocable 75
Fixation à l'aide du système ISO-FIX 72
Groupes de poids 68
Norme 67
Systèmes de fixation 71
Sièges
Basculement vers l'avant du dossier du siège du conducteur 105
Basculement vers l'avant du dossier du siège du passager avant 105
Dépose 111
Dépose de l'appuie-tête 114
Deuxième rangée de sièges 107, 109
Installation en deuxième monte 47

2KF012740AB

Repose 111
Sièges arrière 106
Sièges avant 102
Sièges avec composants de sacs gonflables
Entretien et nettoyage 403
Sièges chauffants
voir Climatisation 136
Signal de détresse 78
Signaux sonores
Ceinture de sécurité non bouclée 50
Signaux sonores d'avertissement
Témoins d'alerte et de contrôle 16
SMS 272
Sortie d'une place de stationnement
Aide stationnement actif 220
Avec l'alerte circulation transversale 223
Sources audio externes
Adaptation du volume de restitution 253
Audio Bluetooth 278
Audio Wi-Fi 279
Spécialiste 6
Stationnement 200
Prérequis 207
Statut du véhicule 35
Surfaces vitrées
Entretien et nettoyage 400
Symbole clé à fourches 34
Symboles
Interface téléphonique 268
Mode multimédia 258
voir Témoins d'alerte et de contrôle 16
Système d'aide à l'écoconduite 175
Système d'épuration des gaz d'échappement
Filtre à particules 319
Système d'infodivertissement 240, 247
Activation et désactivation 250
Adaptation des menus 251
Autres documents de référence 240
Avant la première utilisation 240
Avertissements 240
Boutons de fonction 251
Commande vocale 274
Consignes d'utilisation 244
Consignes de sécurité 240
Control Center 251
Date et heure 34
Écran d'accueil 250
Exécution des fonctions 250
Informations générales 240
Interface téléphonique 268
Introduction 240
Menu Réglages du véhicule 35
Mode multimédia 257
Mode radio 253
Navigation 260
Nettoyage 245
Notice numérique 250
Personnalisation 251
Prise en main 247
Réglage de tonalité 253
Réglages 252
Réglages du système 253
Tuiles 251
Utilisation 250
Système d'ouverture sans clé « Keyless Entry »
Commutateur d'allumage par bouton-poussoir 154
Coupure d'urgence 159
Moteur et contact 156
Press & Drive 154
Verrouillage de colonne de direction 169
Système de contrôle de l'état des pneus 363
Remplacement des pneus 371, 377
Système de contrôle de pression des pneus 365
Activation ou désactivation 365
Adaptation de la pression de gonflage des pneus 365
Affichage de la pression de gonflage des pneus 365
Remplacement des pneus 371, 377
Roue de secours 366
Sélection des pressions de gonflage assignées pour véhicule partiellement ou entièrement chargé 366
Sélection du type de pneu 366
Système de contrôle des pneus
Dysfonctionnement 366, 367
Système de contrôle de l'état des pneus 363
Système de contrôle de pression des pneus 365
Témoin de contrôle 366, 367
Système de détection des cyclistes 183
Système de détection des piétons 183
Système de freinage
Dysfonctionnement 153
Système de sacs gonflables 56
Désactivation avec la commande à clé 62
Désactivation du sac gonflable du passager avant 62
Description 59

Différences entre les types de systèmes de sacs gonflables du passager avant 57
Dysfonctionnements 405
Fonctionnement 59
Réparations 405
Sacs gonflables de tête 65
Sacs gonflables frontaux 61
Sacs gonflables latéraux 63
Témoin de contrôle 58
Système de stabilisation de la remorque 304
Système maintien de voie 189
Activation ou désactivation 190
Affichages 191
Limites inhérentes au système 189
Résolution des problèmes 192
Systèmes
ABS 225
AFU 225
Aide au démarrage en côte 168
Anti-patinage (TCS) 225
Assistance au freinage d'urgence (AFU) 225
Blocage électronique de différentiel (EDS) 225
Dispositif antiblocage (ABS) 225
EBV 226
EDS 225
Répartiteur électronique de force de freinage (EBV) 226
Servofrein électromécanique (eBKV) 226
TCS 225
Systèmes d'aide à la conduite
Système de contrôle de pression des pneus 365
Systèmes d'aide à la conduite
Aide au démarrage en côte 168
Anti-patinage (TCS) 225, 226
Assistance angles morts 197
Assistance au freinage d'urgence (AFU) 225
Assistance inactivité conducteur 195
Assistant d'évitement 186
Assistant de freinage d'urgence au braquage 187
Blocage électronique de différentiel (EDS) 225
Contrôle électronique de la stabilité (ESC) 225
Dispositif antiblocage (ABS) 225
Driver Alert 36
Freinage anticollisions multiples 225
Freinage d'urgence automatique 183
Limiteur de vitesse 173
Reconnaissance des panneaux de signalisation 37
Régulateur de vitesse 171
Régulateur de vitesse adaptatif 176
Régulateur de vitesse adaptatif avec centrage dans la voie 192
Système d'aide à l'écoconduite 175
Système de contrôle de l'état des pneus 363
Système maintien de voie 189
Systèmes d'assistance au freinage 224
ABS 224
BAS 224
eBKV 224
EBV 224
EDS 224
ESC 224
TCS 224
Systèmes de stationnement
Avertissement d'ouverture de porte 205
Résolution des problèmes 211

T

Tableau de bord 12
Système de sacs gonflables 56
Tablette
Utilisation sans antenne extérieure 406
Tablette escamotable 231
Tapis de sol 145
TCS
Activation ou désactivation 226
voir Systèmes d'assistance au freinage 225, 226
Télécommande
voir Radiocommande 143
Téléphone
Désactivation 270
Téléphone mobile
Connexion 271
Couplage 271
Extinction 270
Recharge sans fil 229
Témoin d'alerte
Vue d'ensemble 16
Témoin d'alerte
Passage des rapports 167
Verrouillage de colonne de direction 170
Témoin de contrôle
Auto StartStop 159
Ceintures de sécurité 50
Passage des rapports 167

2KF012740AB

Porte du conducteur 90
Système de contrôle des pneus 366, 367
Système de sacs gonflables 58
Verrouillage centralisé 90
Verrouillage de colonne de direction 170
Vue d'ensemble 16
Témoins d'alerte
Système de freinage 227
Systèmes d'assistance au freinage 227
Témoins d'alerte et de contrôle
Boîte mécanique 162
Freins 153
Témoins de contrôle
ABS 227
ESC 227
Servofrein électromécanique 227
Systèmes d'assistance au freinage 227
Température du liquide de refroidissement
Voir Combiné des instruments numérique 26
Températures de fonctionnement
Voir Combiné des instruments numérique 26
Tire Mobility Set
voir Kit de crevaison 393
Tiroir 230
Tissu en microfibres
Entretien et nettoyage 402
Tissus
Entretien et nettoyage 402
Top-Tether
voir Siège pour enfants 66
Totalisateur général 26
Totalisateur kilométrique 26
Touches de raccourci 273
TP (radioguidage)
EON 256
Fonctionnement 256
Traction d'une remorque 299
Transformations de l'équipement 404, 407
Transmission automatique 163
Arrêt en côte 166
Conduite 166
Contrôle de lancement 166
Démarrage en côte 166
Dysfonctionnement 168
Fonctionnement 163
Kick-down 166
Mode roue libre 166
Passage des rapports 163
Surchauffe 167
Transmission intégrale
Pneus d'hiver 384
Transport 286
Basculement vers l'avant du dossier de siège du passager avant 105
Chargement de la galerie porte-bagages 308
Chargement de la remorque 302
Conduite avec le capot arrière ouvert 150
Conduite avec une remorque 303
Crochet pour sac 293
Fixation de la galerie porte-bagages 307
Galerie porte-bagages 306
Œillets d'arrimage 293
Rangement du chargement 286
Recommandations pour la conduite 150
voir Traction d'une remorque 299
Triangle de présignalisation 79, 80
Troisième rangée de sièges
Basculement du dossier vers l'avant 111
Basculement vers l'arrière du dossier de siège 111
Dépose de l'appuie-tête 114
Dépose des sièges 111
Repose de l'appuie-tête 114
Repose des sièges 111
Trousse de premiers secours
voir Kit de premiers secours 79
Types de carburant 310

U

Unité d'affichage et de commande 247, 248
Usure des pneus 376
Utilisation du téléphone 272, 406
Utilisation hivernale
Chaînes à neige 385
Entretien du véhicule 399
Pneus d'hiver 384

V

Véhicule
Reprise 411
Sécurisation en cas de panne 78
Valorisation 411
Véhicule connecté 238
Résolutions des problèmes 239
Vente du véhicule
Dans d'autres pays/continents 152

Verrouillage centralisé 89
Dispositif de sécurité SAFE 91
Touche de verrouillage centralisé 91
Vis antivol de roue
voir Boulons antivol de roue 389
Visibilité 125
Essuie-glaces 125
Protection contre le soleil 132
Rétroviseurs 128
Vitesses 6
Volant 101
Chauffage de volant 138
Réglage 101
Volant multifonction
Touche VIEW 22, 27
Volume sonore
Définition du volume sonore de sources audio externes 253
Voyages à l'étranger
Liste de contrôle 45
Projecteurs 124
Vue d'ensemble
Ciel de pavillon 15
Vue d'ensemble
Cadrans 26
Console centrale 13
Côté conducteur 12
Côté passager avant 15
Porte du conducteur 10
Témoins d'alerte et de contrôle 16
Véhicule 8
Vue arrière 9
Vue de face 8
Vue d'ensemble des témoins d'alerte 16
Vue d'ensemble des témoins de contrôle 16
Vues d'ensemble du véhicule
Console centrale 13
Côté passager avant 15
Porte du conducteur 10
Vue arrière 9

W

Wi-Fi 280
Configuration d'un client 280
Réglages 280

2KF012740AB