Manual del conductor
FORD TOURNEO CONNECT /
TRANSIT CONNECT
V3,R1,es_ES
Edición: 08.08.2025
Español: 2025.11
Número de pieza: 2KF012760AH

2KF012760AH

FORD **TOURNEO CONNECT / TRANSIT CONNECT** Manual del conductor

FORD **TOURNEO CONNECT / TRANSIT CONNECT**
Manual del conductor

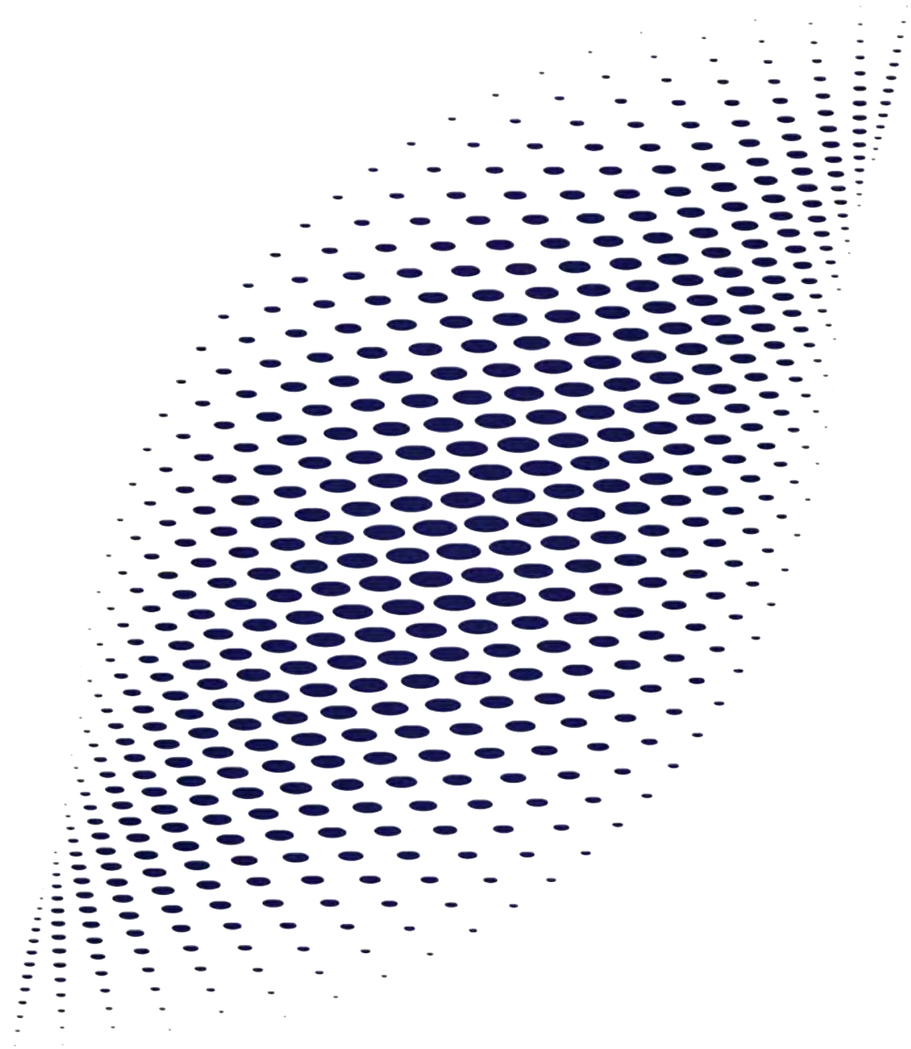

La información que incluye esta publicación era correcta en el momento de su publicación. Como parte de la política de continua mejora, nos reservamos el derecho de cambiar especificaciones, diseño o equipo en cualquier momento sin previo aviso y sin incurrir en ninguna obligación. Quedan prohibidos la reproducción, la transmisión, el almacenamiento en un sistema de consulta o la traducción a cualquier idioma, sea cual sea la forma y el medio empleados, sin la previa autorización escrita por nuestra parte. Se exceptúan los errores y omisiones.

© Ford Motor Company 2025

Todos los derechos reservados.

Introducción

⚠ ADVERTENCIA

Cualquier distracción durante la conducción puede provocar la pérdida del control del vehículo, accidentes y lesiones. Le recomendamos vehementemente que solo utilice dispositivos y funciones que puedan distraerle de la calzada con extremada precaución. Su tarea más importante es utilizar el vehículo con seguridad. Le desaconsejamos utilizar dispositivos que tenga que sostener con la mano durante la marcha; le aconsejamos utilizar, en la medida de lo posible, sistemas de manejo por voz. Infórmese además de las leyes y disposiciones nacionales y locales relevantes que rijan para la utilización de dispositivos electrónicos durante la marcha.

Muchas gracias por haberse decidido por un Ford. Le recomendamos que se familiarice con el vehículo leyendo esta publicación. El manejo seguro del vehículo aumenta la seguridad y le proporciona más diversión en la conducción.

Utilice el vehículo conforme a todas las disposiciones y leyes vigentes.

Si vende el vehículo, entréguele el manual del conductor impreso completo a su comprador.

Funciones y opciones

Esta publicación describe las características del producto y las opciones disponibles para todos los modelos existentes, a veces incluso antes de su lanzamiento generalizado al mercado. Es posible que se describan opciones que no forman parte del equipamiento de su vehículo.

Figuras

Es posible que algunas de las figuras de esta publicación muestren características de otros modelos, por ello pueden diferir en su vehículo. ◁

2KF012760AH

2KF012760AH

Índice

Cuadros generales del vehículo

— Vista desde delante 8
— Vista desde atrás 9
— Vista trasera 10
— Puerta del conductor 11
— Lado del conductor 12
— Consola central 14
— Lado del acompañante 16
— Mandos en el revestimiento interior del techo 16

Información para el conductor

— Símbolos en el panel de instrumentos 17
— Mensajes de advertencia y de información 22
— Introducción al panel de instrumentos 23
— Digital Cockpit Pro 23
— Digital Cockpit 28
— Cuentarrevoluciones 32
— Indicador del nivel de combustible 32
— Indicador de temperatura del refrigerante del motor 33
— Indicador de los datos de viaje 33
— Servicio 35
— Hora y fecha 36
— Menú de salida 36
— Menú Ajustes del vehículo 37
— Información sobre el sistema sensórico del habitáculo 37
— Sistema de advertencia de cansancio 39
— Sistema de advertencia de falta de atención 42
— Asistente de señales de tráfico 45

Protección de datos

— Registro de datos 50

Seguridad

— Posición en el asiento 54
— Cinturones de seguridad 55
— Sistema de airbags 63
— Transportar a niños de forma segura 70
— En caso de emergencia 82

Apertura y cierre

— Llave del vehículo 91
— Sistema de apertura sin llave 95
— Puertas y tecla del cierre centralizado 98
— Alarma antirrobo 106
— Vigilancia del habitáculo y sistema antirremolcado 107
— Portón trasero 108
— Puerta de dos hojas 110
— Ventanillas 111

Volante

— Ajustar la posición del volante 114

Asientos y apoyacabezas

— Asientos delanteros 115
— Asientos traseros 119
— Apoyacabezas 126
— Funciones de los asientos 129

Luces

— Alumbrado del vehículo 131
— Luces antiniebla 135
— Luz de posición 136
— Funciones de las luces 138
— Iluminación interior 139

Visibilidad

— Limpiacristales 140
— Espejo 143
— Equipamiento para protegerse del sol 147

Sistema de calefacción y ventilación y climatizador

— Climatización automática 147
— Climatizador manual 149
— Sistema de calefacción y ventilación 149
— Menú de climatización en el sistema de infotainment 150
— Regulación de la temperatura 150
— Distribución del aire y velocidad del ventilador 151
— Función de descongelación 151
— Recirculación de aire 151
— Ventilador del techo 152
— Calefacción de los asientos 152
— Calefacción del volante 154
— Parabrisas térmico 155
— Luneta térmica 155
— Función de calefacción adicional automática 156

— Calefacción y ventilación independientes 156
— Mando a distancia por radiofrecuencia de la calefacción y la ventilación independientes 159
— Problemas y soluciones 161

Conducción
— Dirección 163
— Pedales 164
— Frenos 165
— Poner el motor en marcha 167
— Apagar el motor 174
— Auto StartStop 176
— Cambio manual 178
— Caja de cambios automática 180
— Sistemas de asistencia a la frenada 186
— Conducir por pendientes 189
— Indicaciones para la conducción 190

Sistemas de asistencia al conductor
— Información relativa a los sensores 196
— Control de velocidad de crucero 198
— Limitador de velocidad 200
— Limitador de velocidad con regulación anticipativa 202
— Eco Coach 204
— Control de velocidad de crucero adaptativo 206
— Regulación anticipativa de la velocidad 212
— Asistente de frenada de emergencia 215
— Sistema de mantenimiento de carril 221
— Control de velocidad de crucero adaptativo con mantenimiento central de carril 224
— Emergency Assist 227
— Alerta de cambio de carril con detector de punto muerto 229

Aparcar y maniobrar
— Estacionar el vehículo 233
— Sistema Auto Hold 238
— Indicaciones relativas a los sistemas de aparcamiento 240
— Sensores de aparcamiento 243
— Asistente de marcha atrás (Rear View) 246
— Asistente de aparcamiento activo 248
— Pro Trailer Backup Assist 253
— Alerta de tráfico cruzado (Cross Traffic Alert) 256

Equipamiento práctico
— Portaobjetos 258
— Encendedor 259
— Tomas de corriente y posibilidades de carga para terminales móviles 260

Transmisiones de datos
— Ciberseguridad 266
— Actualización OTA 267
— Conexiones cableadas e inalámbricas 270
— Utilización de Internet en el vehículo 272

Servicios móviles online
— Vehículo conectado 275

Sistema de infotainment
— Introducción al tema 276
— Indicaciones de seguridad 277
— Indicaciones de uso 279
— Marcas, licencias y derechos de autor 280
— Cuadro general y manejo del sistema de infotainment 282
— Radio 288
— Media 291
— Navegación 295
— Interfaz de teléfono 302
— Asistente de Ford 308
— Aplicaciones móviles 310

Transporte de objetos
— Colocar la carga 315
— Cubierta de la zona de carga 317
— Red de separación 318
— Equipamiento de la zona de carga 323
— Dispositivo de remolque 325
— Conducción con remolque 329
— Sistema portante trasero (portabicicletas) 337
— Portacargas de techo 338

Combustible y depuración de gases de escape
— Advertencias de seguridad relativas a la manipulación del combustible 341
— Tipos de combustible y repostaje 342
— Depuración de gases de escape 347

Situaciones diversas
— Herramientas de a bordo 355
— Escobillas limpiacristales 357
— Cambiar unidades de iluminación 360

2KF012760AH

— Cambiar fusibles 365
— Ayuda de arranque 370
— Transportar y remolcar 373

Comprobar y reponer
— En el vano delantero 379
— Líquidos y medios operativos 383
— Líquido limpiaparabrisas 384
— Aceite del motor 385
— Refrigerante 390
— Líquido de frenos 393
— Batería de 12 voltios 396

Llantas y neumáticos
— Introducción al tema 402
— Mantener las llantas y los neumáticos 404
— Llantas y neumáticos en caso de nieve y hielo 411
— Problemas y soluciones 413
— Sistema de control de los neumáticos 414
— Sistema de control de la presión de los neumáticos 418
— Cambiar una rueda 423
— Kit reparapinchazos 433
— Características de los neumáticos 438

Mantenimiento
— Conservación del vehículo 442
— Accesorios, cambio de piezas, reparaciones y modificaciones 449

Información para el cliente
— Declaración de conformidad 453
— Sensores de radar 453
— Sistema de infotainment y antenas 454
— Protección de componentes 454
— Información sobre los derechos de autor de terceros 455
— Adhesivos y letreros 455
— Líquidos de la climatización 455
— Información relativa al reglamento de la UE sobre sustancias y preparados químicos 456
— Reciclado de productos 457
— Entrega y desguace de los vehículos al final de su vida útil 459
— Información sobre los equipos radioeléctricos 459
— Declaración de conformidad de los equipos radioeléctricos en países no miembros de la Unión Europea (UE) 474

Datos técnicos
— Indicaciones sobre los datos técnicos 487
— Número de identificación del vehículo (NIV) 487
— Ubicación del número de identificación del vehículo (NIV) 488
— Placa de modelo 489
— Certificado de seguridad 489
— Dimensiones 489
— Capacidades 491
— Motores de gasolina 491
— Motores diésel 495

Índice de abreviaturas 502

Índice alfabético 504

Acerca de este manual del conductor

Este manual del conductor es válido para todas las variantes y versiones del modelo y año de modelos de su vehículo Ford. En él se describen todos los equipamientos y modelos sin especificar si se trata de equipamientos opcionales o de variantes del modelo. Por ello, puede que se describan equipamientos que no incorpore su vehículo o que solo estén disponibles en algunos países. Consulte el equipamiento de su vehículo en la documentación de venta o en un taller especializado debidamente cualificado. Para ello le recomendamos un concesionario autorizado.

Además, si se han montado posteriormente componentes o sistemas, p. ej., por parte de un fabricante de estructuras carroceras, la eficacia de determinados sistemas puede haber quedado considerablemente mermada. De ahí que, en los vehículos con estructuras carroceras o transformaciones, el funcionamiento correcto de determinados sistemas pueda estar mermado o haber sido adaptado. Solicite al fabricante de las estructuras carroceras que le confirme el funcionamiento correcto de los sistemas.

Todos los datos facilitados en este manual del conductor se corresponden con la información disponible al cierre de la redacción. Dado que el vehículo se sigue desarrollando continuamente, es posible que presente diferencias con respecto a los datos recogidos en este manual. No se puede exigir ningún tipo de responsabilidad en el caso de que no coincidan datos, ilustraciones o descripciones.

El índice alfabético y el índice de abreviaturas, que explica abreviaturas y términos técnicos, contribuyen a una mejor orientación y comprensión.

Las definiciones breves sobre fondo de color que hay al principio de algunos apartados resumen el tema correspondiente. En los apartados en cuestión se proporciona información más detallada sobre dicho sistema o equipamiento, así como sobre sus características, condiciones y limitaciones. ◁

2KF012760AH

Explicaciones

A continuación se explican formulaciones y términos del manual del conductor para una mejor comprensión.

Indicaciones de dirección

Las indicaciones de dirección (por ejemplo, hacia la izquierda, hacia la derecha, hacia delante, hacia atrás) se refieren, por lo general y mientras no se indique otra cosa, al sentido de la marcha.

Medidas y velocidades

Las indicaciones en millas en vez de kilómetros, o en mph en vez de km/h, se refieren a paneles de instrumentos o sistemas de infotainment específicos de determinados países.

Figuras

Las figuras sirven de orientación y se han de entender como una representación estándar. Las figuras pueden no corresponder a su vehículo.

Este manual del conductor se ha redactado para los vehículos con el volante a la izquierda. En los *vehículos con el volante a la derecha*, la disposición de los mandos difiere en parte de la mostrada en las ilustraciones o la descrita en los textos.

Forma de dirigirse al lector

Para facilitar la lectura, se utiliza la forma masculina para dirigirse a los lectores de todos los géneros. La utilización de esta forma responde a motivos de redacción y no implica ningún tipo de valoración.

Términos utilizados y su significado:

Taller especializado Los talleres especializados son talleres en los que trabaja personal instruido o formado que está especializado en realizar trabajos de servicio en turismos. Un taller especializado puede ser tanto un concesionario autorizado como un taller independiente.

Concesionario autorizado Los concesionarios autorizados son talleres que mantienen una vinculación contractual con Ford Motor Company. Mediante esta relación contractual tienen acceso a más información y, además, mantienen una canal de comunicación directo con el fabricante.

Acuda a un taller especializado En algunas situaciones es necesario que acuda con su vehículo a un taller especializado para que se realice una comprobación del mismo.

Solicite la ayuda de personal especializado

Si en alguna ocasión no fuera posible continuar la marcha con el vehículo, será necesario que un experto compruebe el mismo "in situ". En función de la situación, este decidirá tras la comprobación si el vehículo puede continuar la marcha o si, por el contrario, tiene que ser remolcado. ◁

Explicación de los símbolos



Hace referencia a un apartado de un capítulo con informaciones e indicaciones de seguridad importantes ⚠ que se deberán tener siempre en cuenta.



La flecha indica el final de un apartado.



Este símbolo indica situaciones en las que hay que detener el vehículo lo antes posible.

TM

Este símbolo significa "Trademark" (marca comercial, en inglés) y hace referencia a una marca reconocida, pero no registrada (aún) oficialmente. La ausencia de este símbolo, sin embargo, no significa necesariamente que el término en cuestión se pueda utilizar libremente.

®

Este símbolo indica que se trata de una marca registrada. La ausencia de este símbolo, sin embargo, no significa necesariamente que el término en cuestión se pueda utilizar libremente.

©

Este símbolo significa "Copyright" e indica que el titular de todos los derechos de uso es Ford Motor Company. Está prohibido, sobre todo, la reproducción, la difusión, el almacenamiento y la puesta a disposición pública sin la autorización previa de Ford Motor Company.

→ ⚠
→ ⚠
→ ⚠

Los símbolos de este tipo hacen referencia a advertencias, dentro del mismo apartado o en la página indicada, sobre posibles riesgos de accidente y lesiones, e indican cómo proceder para evitarlos.

→ ⓘ

Referencia, dentro del mismo apartado o en la página indicada, a posibles daños materiales.

⚠ PELIGRO

Los textos con este símbolo advierten de situaciones peligrosas que, de ignorarse, provocarían la muerte o lesiones graves.

⚠ ADVERTENCIA

Los textos con este símbolo advierten de situaciones peligrosas que, de ignorarse, podrían provocar la muerte o lesiones graves.

⚠ PRECAUCIÓN

Los textos con este símbolo advierten de situaciones peligrosas que, de ignorarse, podrían provocar lesiones de gravedad leve o media.

ⓘ AVISO

Los textos con este símbolo advierten de situaciones que, de ignorarse, podrían provocar daños en el vehículo.



Los textos con este símbolo contienen información sobre la protección del medio ambiente.



Los textos con este símbolo contienen información adicional.

2KF012760AH

Cuadros generales del vehículo

Vista desde delante

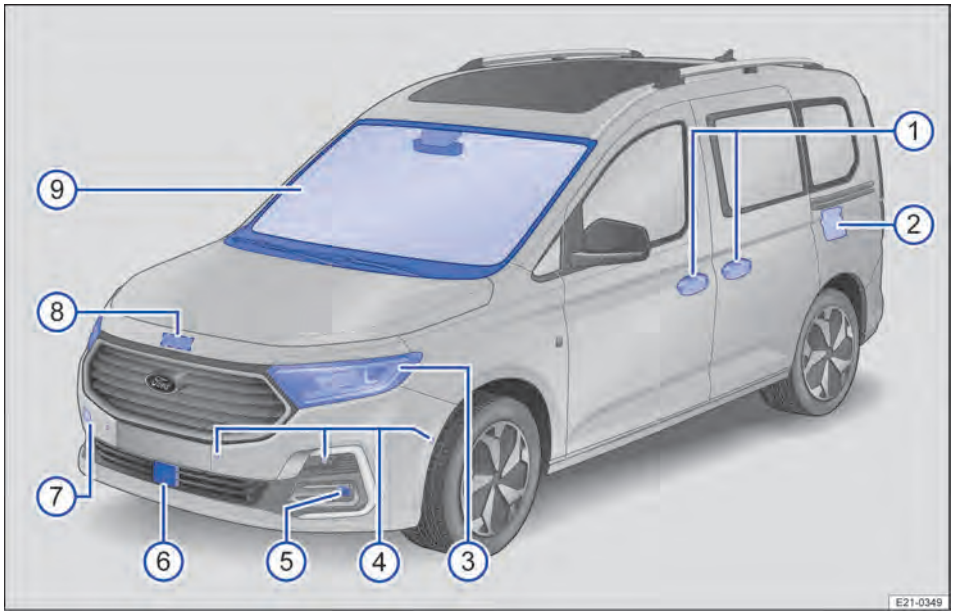

Fig. 1 Cuadro general del frontal del vehículo.

① Manillas 98
② Tapa del depósito de combustible 342
③ Faro 360
④ Sensores para los sistemas de asistencia 444
⑤ Encender los faros antiniebla 360
⑥ Sensor de radar para los sistemas de asistencia 444
⑦ Detrás de una tapa: alojamiento de la argolla de remolque 373
⑧ Palanca de accionamiento del capó delantero 381
⑨ Parabrisas:
— Con número de identificación del vehículo 487
— Con calefacción 155
— Con limpiaparabrisas 140
— Con ventana de visión para la cámara de los sistemas de asistencia 444
— Con sensor de lluvia y de luz en la zona del retrovisor interior 142,444

Vista desde atrás

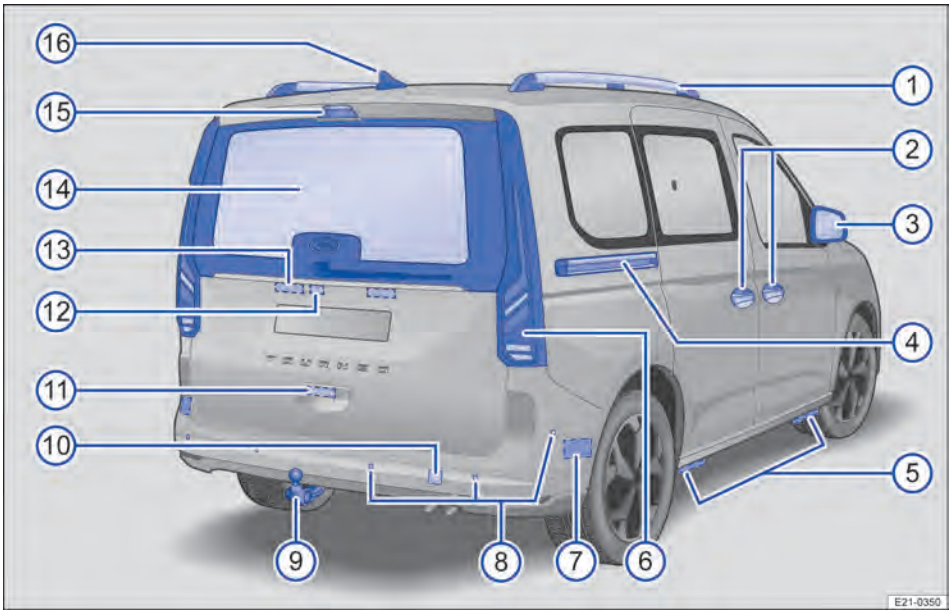

Fig. 2 Cuadro general de la parte trasera del vehículo.

① Barra longitudinal en el techo 338
② Manillas 98
③ Retrovisores exteriores 145
④ Carril de la puerta corrediza lateral
⑤ Puntos de apoyo para el gato 423
⑥ Grupos ópticos traseros y reflectores 131,360
⑦ Detrás del paragolpes: sensor de radar para los sistemas de asistencia 444
⑧ Sensores para los sistemas de asistencia 444
⑨ Dispositivo de remolque (en función del país) 329
⑩ Detrás de una tapa: alojamiento de la argolla de remolque 373
⑪ Pulsador para abrir el portón trasero 108
⑫ Cámara para los sistemas de aparcamiento 246,444
⑬ Luz de matrícula 360
⑭ Luneta:
— Con calefacción 155
— Con limpialuneta 140
⑮ Tercera luz de freno
⑯ Antena de techo

2KF012760AH

Vista trasera

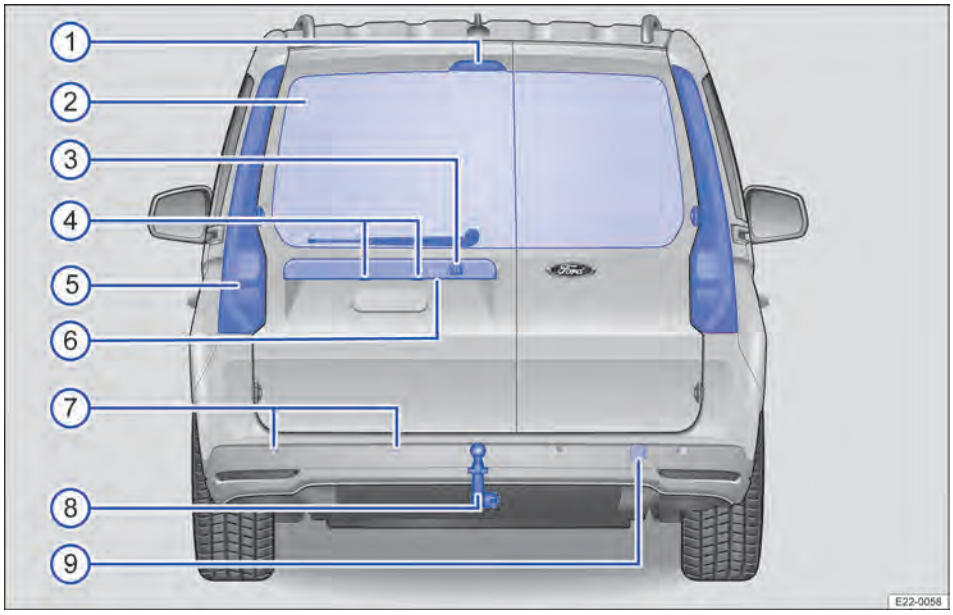

Fig. 3 Cuadro general de la parte trasera del vehículo con puerta de dos hojas.

①	Tercera luz de freno	
②	Luneta:	
	— Con calefacción	155
	— Con limpialuneta	140
③	Cámara para los sistemas de aparcamiento	246,444
④	Luz de matrícula	360
⑤	Grupos ópticos traseros y reflectores	131,360
⑥	Manilla de apertura	98
⑦	Sensores para los sistemas de asistencia	444
⑧	Dispositivo de remolque (en función del país)	329
⑨	Detrás de una tapa: alojamiento de la argolla de remolque	373 ◁

Puerta del conductor

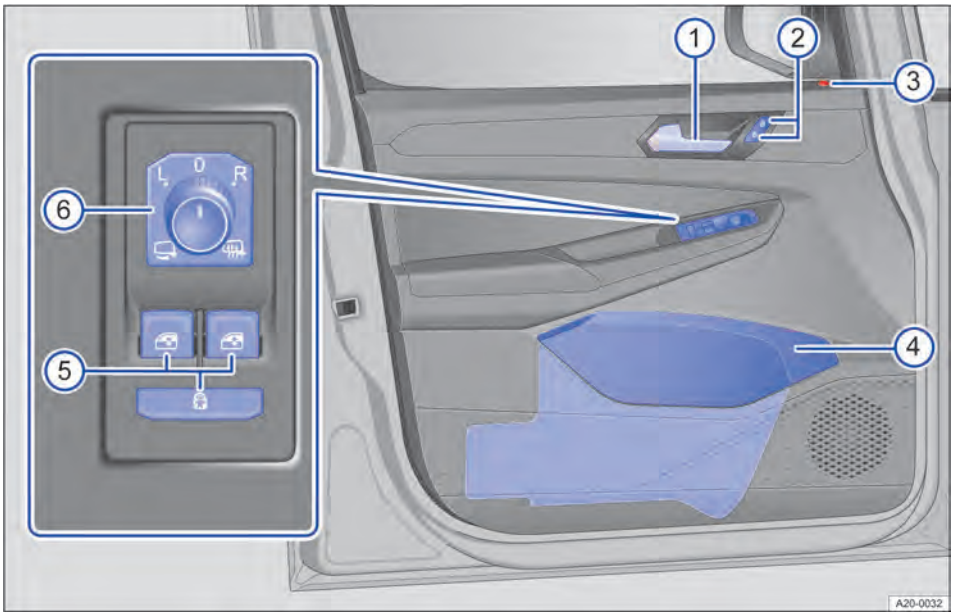

Fig. 4 Cuadro general de los mandos de la puerta del conductor (vehículo con el volante a la izquierda).

① Manilla interior de la puerta
② Teclas del cierre centralizado para bloquear y desbloquear el vehículo 101
③ Testigo de control del cierre centralizado 100
④ Portaobjetos con:
— Portaobjetos con espacio para guardar un chaleco reflectante 83
⑤ Teclas:
— Para accionar los elevalunas eléctricos 111
— Para el seguro eléctrico para niños 102
⑥ Mando giratorio para el ajuste y las funciones de los retrovisores exteriores 145

2KF012760AH

Lado del conductor

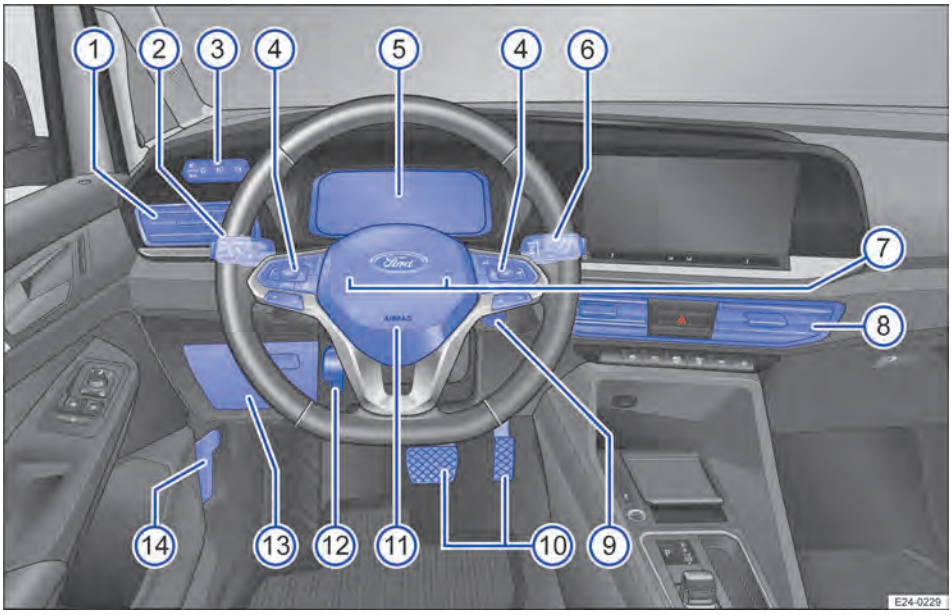

Fig. 5 Cuadro general del lado del conductor (vehículos con el volante a la izquierda).

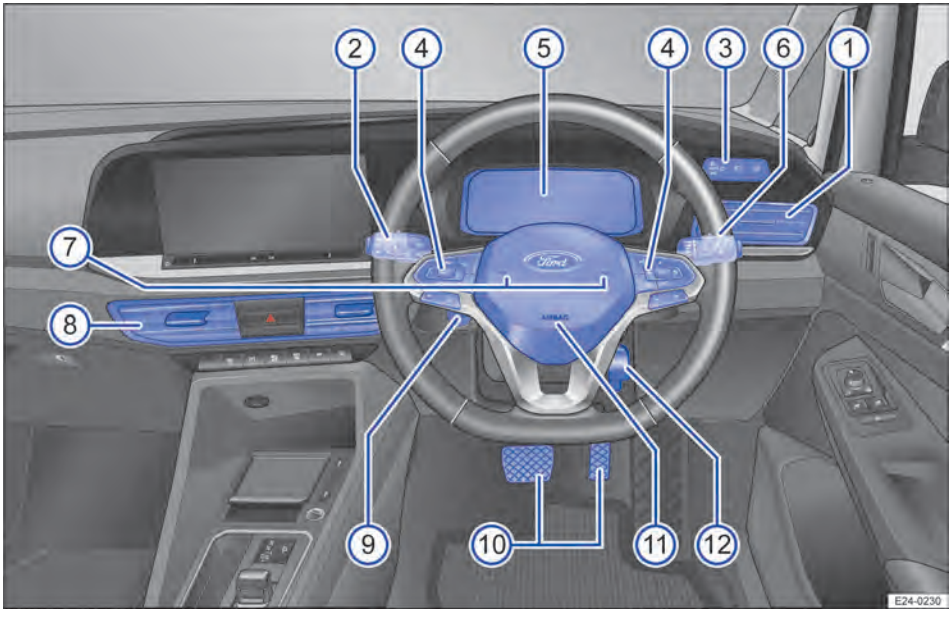

Fig. 6 Cuadro general del lado del conductor (vehículos con el volante a la derecha).

① Difusores de aire 151
② Palanca de los intermitentes y de la luz de carretera 131,133
③ Panel de mandos para las funciones de las luces 131
④ Mandos del volante multifunción:
— Para los sistemas de asistencia al conductor 196
— Para seleccionar menús
— Para aceptar llamadas telefónicas
— Para audio y navegación
— Para ajustar el volumen
— Para activar el sistema de control por voz
— Para cambiar entre el menú actual y el anterior
⑤ Panel de instrumentos
— Con testigos de advertencia y de control
⑥ Palanca del limpialavaparabrisas 140
— Con teclas para manejar los menús
⑦ Bocina
⑧ Difusores de aire 151
⑨ Cerradura de encendido 168
⑩ Pedales 164
⑪ Ubicación del airbag frontal del conductor 63
⑫ Palanca para ajustar la posición de la columna de dirección 114
⑬ Portaobjetos 258
⑭ Palanca de desbloqueo del capó delantero (en el lado izquierdo tanto en los vehículos con el volante a la izquierda como a la derecha) 381

2KF012760AH

Consola central

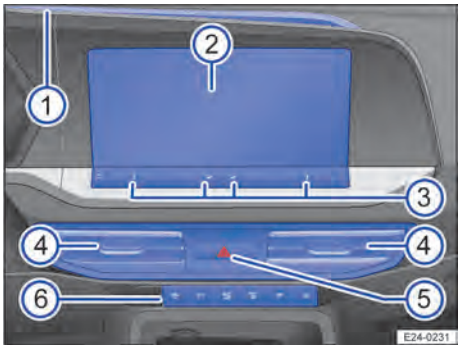

Fig. 7 Cuadro general de la parte superior de la consola central (vehículo con el volante a la izquierda).

① Portaobjetos 258
② Sistema de infotainment 276
③ Mandos:
— Para encender y apagar el sistema de infotainment 282
— Para ajustar la temperatura de la climatización o del sistema de calefacción y ventilación 150
— Para ajustar el volumen 276
④ Difusores de aire 151
⑤ Pulsador para conectar y desconectar los intermitentes de emergencia 82
⑥ Mandos:
— Para los sistemas de asistencia al conductor 196
— Para la climatización o el sistema de calefacción y ventilación 147
— Para los sistemas de asistencia para aparcar y maniobrar 233

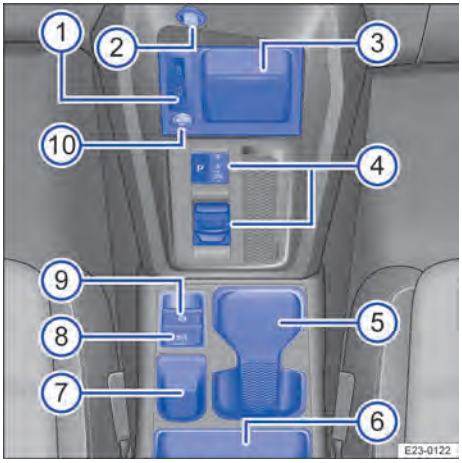

Fig. 8 Cuadro general de la parte inferior de la consola central (vehículo con el volante a la izquierda).

①	Conexión USB	270
②	Encendedor o toma de corriente de 12 voltios	259,260
③	Portaobjetos	258
④	Palanca:	
	— De la caja de cambios manual	178
	— De la caja de cambios automática	180
⑤	Portabebidas	258
⑥	Portaobjetos debajo del reposabrazos central	258
⑦	Portaobjetos	258
⑧	Tecla del sistema Auto Hold	238
⑨	Freno de aparcamiento	234
⑩	Interruptor de encendido tipo pulsador para poner en marcha y parar el motor	169

◁

2KF012760AH

Lado del acompañante

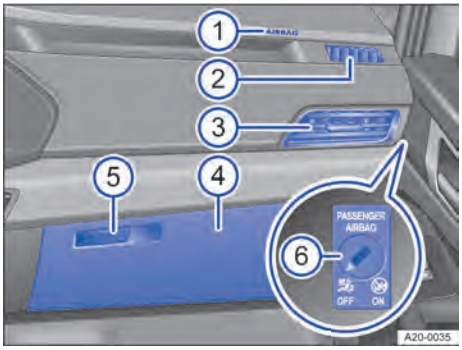

Fig. 9 Lado del acompañante (vehículos con el volante a la izquierda): cuadro general del tablero de instrumentos (disposición simétrica en los vehículos con el volante a la derecha).

①	Ubicación del airbag frontal del acompañante en el tablero de instrumentos	66
②	Difusor de aire	151
③	Difusor de aire regulable	151
④	Guantera o portaobjetos sin tapa	258
⑤	Manilla de la guantera	258
⑥	Lateral del tablero de instrumentos: conmutador de llave para desactivar el airbag frontal del acompañante	63

Mandos en el revestimiento interior del techo

Símbolo	Significado
REAR	Teclas para las luces interiores y de lectura → Página 140
ON OFF	Testigo de control de la desactivación del airbag del acompañante → Página 63
SOS	Tecla del sistema de llamada de emergencia → Página 88

Información para el conductor

Símbolos en el panel de instrumentos

Los testigos de advertencia y de control pueden encenderse individualmente o combinados y sirven para advertir, indicar la presencia de alguna anomalía o avisar de la activación de determinadas funciones. Algunos se encienden al conectar el encendido y tienen que apagarse al cabo de cierto tiempo.

Encontrará información sobre otros testigos de control, p. ej., de los mandos o botones, en los capítulos correspondientes.

⚠ ADVERTENCIA

Si se ignoran los testigos de advertencia que se enciendan y los mensajes que se muestren, el vehículo podría quedarse parado en medio del tráfico; además, podrían producirse accidentes y lesiones graves o mortales.

- No ignore nunca los testigos de advertencia que se enciendan ni los mensajes que se muestren.
- Detenga el vehículo en cuanto sea posible y seguro.

Debido al desarrollo continuo del vehículo, los testigos de advertencia y de control mencionados pueden diferir de los mostrados en el vehículo tras una actualización.

Símbolo	Significado
	STOP ¡No continúe la marcha! Testigo de advertencia central→ Página 22
	Colocarse el cinturón de seguridad→ Página 57

Símbolo	Significado
	Freno de aparcamiento conectado→ Página 234
	Fuerza de retención del freno de aparcamiento insuficiente→ Página 235
	Tecla del freno de aparcamiento averiada→ Página 237
	STOP ¡No continúe la marcha! Avería en el freno de estacionamiento→ Página 236
	STOP ¡No continúe la marcha! Avería en el sistema de frenos→ Página 167
	STOP ¡No continúe la marcha! Nivel del líquido de frenos bajo→ Página 395
	STOP ¡No continúe la marcha El servofreno electromecánico no funciona→ Página 188
	¡Tome el control del vehículo y esté preparado para frenar! → Página 206,→ Página 242
	STOP ¡No continúe la marcha! Nivel de aceite del motor demasiado bajo→ Página 389
	STOP ¡No continúe la marcha! Presión del aceite del motor demasiado baja→ Página 389
	STOP ¡No continúe la marcha! Avería en el sistema del líquido refrigerante→ Página 393
	STOP ¡No continúe la marcha! Avería en la dirección→ Página 163

2KF012760AH

Símbolo	Significado
	 ¡No continúe la marcha! Avería en la gestión del motor→ Página 172,→ Página 178
	 ¡No continúe la marcha! Avería en la alimentación de energía de 12 voltios→ Página 401
	Advertencia de colisión→ Página 216
	Tome inmediatamente el control de la dirección→ Página 227
	Emergency Assist regulando, mantenimiento central de carril activo→ Página 228
	Emergency Assist regulando, mantenimiento central de carril pasivo→ Página 228
	Nivel de AdBlue® demasiado bajo→ Página 352
	 ¡No continúe la marcha! Caja de cambios sobrecalentada→ Página 185
	Caja de cambios averiada→ Página 184
	Obstáculo detectado en la parte trasera→ Página 256
	Riesgo elevado para la circulación→ Página 44
	Riesgo muy elevado para la circulación→ Página 44
	Cansancio acuciante detectado→ Página 41
	Riesgo muy elevado para la circulación→ Página 41
	Avería en el sistema SCR→ Página 351
	Testigo de advertencia central→ Página 22

Símbolo	Significado
	Avería en el indicador del estado de los cinturones de seguridad→ Página 58
	Sistema de airbags o de los pretensores de los cinturones desactivado con un equipo de diagnosis→ Página 65
	Avería en el sistema de airbags o de los pretensores de los cinturones→ Página 58,→ Página 65
	Airbag frontal del acompañante desactivado→ Página 67
	Airbag frontal del acompañante activado→ Página 67
	Avería en el sistema de llamada de emergencia→ Página 87,→ Página 90
	La llave del vehículo no está en el mismo→ Página 98
	Avería en el freno de aparcamiento→ Página 237
	Avería en el servofreno electromecánico→ Página 188
	Comprobar las pastillas de freno→ Página 167
	Frenos demasiado calientes→ Página 167
	Parpadea: control electrónico de estabilidad (ESC) o control de tracción (TCS) regulando→ Página 186
	Si se enciende: programa electrónico de estabilización (ESC) desconectado por causas del sistema→ Página 186,→ Página 188
	Conectar y desconectar el TCS→ Página 188
	Avería en el sistema antibloqueo de frenos (ABS)→ Página 188

Símbolo	Significado
	Nivel de aceite del motor demasiado bajo→ Página 390
	Nivel de aceite del motor demasiado alto→ Página 390
	Avería en el sistema del aceite del motor→ Página 390
	Depósito de combustible casi vacío→ Página 33
	Presencia de agua en el gasóleo→ Página 33
	Control de velocidad de crucero adaptativo con mantenimiento central de carril→ Página 227
	Avería en el alumbrado exterior→ Página 135
	Luz trasera antiniebla encendida→ Página 135
	Avería en el sensor de lluvia y de luz→ Página 135,→ Página 143
	Avería en el limpiacristales→ Página 142
	Nivel del líquido lavacristales demasiado bajo→ Página 142
	Avería en la dirección→ Página 164
	Presión de los neumáticos baja→ Página 418,→ Página 422
	Avería en el sistema de control de la presión de los neumáticos→ Página 418,→ Página 423
	Avería en la gestión del motor→ Página 173
	Sensores de los sistemas de asistencia al conductor con visibilidad limitada o nula→ Página 198
	Asistente de frenada de emergencia no disponible o solo de forma limitada→ Página 220

Símbolo	Significado
	Sistema de mantenimiento de carril desconectado→ Página 223
	Asistente de frenada de emergencia desconectado→ Página 219
	Limitador de velocidad no disponible→ Página 202
	Control de velocidad de crucero no disponible→ Página 200
	Control de velocidad de crucero adaptativo no disponible→ Página 211
	Emergency Assist no disponible→ Página 229
	Sistema de mantenimiento de carril no disponible→ Página 223
	Sistema de mantenimiento de carril regulando→ Página 223
	Avería en la alerta de cambio de carril con detector de punto muerto→ Página 231
	Avería en el sistema de escape→ Página 354
	Motor diésel precalentándose→ Página 173
	Filtro de partículas saturado de hollín→ Página 354
	Régimen del motor limitado→ Página 173
	Nivel de AdBlue® demasiado bajo→ Página 352
	Estado de carga de la batería de 12 voltios insuficiente→ Página 402
	Avería en la alimentación de energía de 12 voltios→ Página 402

2KF012760AH

Símbolo	Significado
	¡Peligro de que el vehículo salga rodando! No es posible engranar P→ Página 184
	Embrague averiado→ Página 179
	Avería en la caja de cambios→ Página 184
	Embrague sobrecalentado→ Página 179
	Avería en la palanca selectora→ Página 184
	El embrague patina→ Página 179
	Caja de cambios en funcionamiento de emergencia→ Página 184
	Caja de cambios sobrecalentada→ Página 184
	Calefacción independiente→ Página 157,→ Página 158
	Sistema de advertencia de cansancio solo disponible de forma limitada→ Página 41
	Sistema de advertencia de cansancio no disponible→ Página 41
	Sistema de advertencia de falta de atención solo disponible de forma limitada→ Página 44
	Sistema de advertencia de falta de atención no disponible→ Página 44
	Asistente de señales de tráfico no disponible→ Página 48
	Avería en el sistema SCR→ Página 351
	¡Pise el pedal del freno!→ Página 184
	Función Auto-Hold activa→ Página 239
AUTO HOLD	Función Auto-Hold activa→ Página 239

Símbolo	Significado
	Intermitentes→ Página 135
	Intermitentes del remolque→ Página 135
	Control de velocidad de crucero conectado, regulación activa→ Página 199,→ Página 211
LIM	Limitador de velocidad conectado, regulación activa→ Página 201
	Sistema de mantenimiento de carril listo para regular→ Página 223
	Control de velocidad de crucero adaptativo con mantenimiento central de carril activo→ Página 225
	Control de velocidad de crucero adaptativo regulando, ningún vehículo detectado por delante→ Página 209
	Control de velocidad de crucero adaptativo regulando, vehículo detectado por delante→ Página 209
30	Regulación a causa de una limitación de velocidad, ejemplo→ Página 204,→ Página 214
	Regulación a causa de una curva a la izquierda→ Página 214
	Regulación a causa de una curva a la derecha→ Página 214
	Regulación a causa de una rotonda→ Página 214
	Regulación a causa de un cruce→ Página 214
	Regulación a causa del fin de una limitación de velocidad→ Página 214
	Luz de carretera o ráfagas de luz→ Página 133

Símbolo	Significado
	Control de luces de carretera automáticas encendido→ Página 133
	Función Auto Hold→ Página 239
	Control de velocidad de crucero conectado, regulación inactiva→ Página 199,→ Página 211
	Limitador de velocidad conectado, regulación no activa→ Página 201
	Control de velocidad de crucero adaptativo no está regulando, vehículo detectado por delante→ Página 209
	Control de velocidad de crucero adaptativo no está regulando, ningún vehículo detectado por delante→ Página 209
	Sistema de mantenimiento de carril no listo para regular→ Página 223
	Control de velocidad de crucero adaptativo con mantenimiento central de carril pasivo, regulación de la distancia activa y mantenimiento central de carril pasivo→ Página 225
	Control de velocidad de crucero adaptativo con mantenimiento central de carril desactivado→ Página 225
	Testigo de advertencia central→ Página 58
	Plaza desocupada→ Página 57
	Plaza ocupada→ Página 57
	Temperatura exterior inferior a +4 ºC (+39 ºF)→ Página 26,→ Página 30
	Auto StartStop activo→ Página 176

Símbolo	Significado
	Auto StartStop no disponible→ Página 176
	Servicio necesario→ Página 35
	Cansancio detectado→ Página 41
	Conductor distraído→ Página 44
	Asistente de señales de tráfico desactivado parcialmente→ Página 49
	Control de luces de carretera automáticas activo→ Página 133
	Tome el control de la dirección→ Página 227
	Asistente de frenada de emergencia conectándose→ Página 220
	Advertencia de la distancia→ Página 216
	Limitación de la velocidad máxima activa→ Página 27,→ Página 31
	Nivel de AdBlue® demasiado bajo→ Página 34,→ Página 352
	Avería en el sistema SCR→ Página 351
	Estado de carga de la batería del teléfono móvil→ Página 28,→ Página 32
	Referencia a información en el manual de instrucciones→ Página 22
	Regulación a causa de una curva a la izquierda→ Página 205,→ Página 214
	Regulación a causa de una curva a la derecha→ Página 205,→ Página 214
	Regulación a causa de un cruce→ Página 205,→ Página 214

2KF012760AH

Símbolo	Significado
	Regulación a causa de una rotonda→ Página 205,→ Página 214
	Regulación a causa del fin de una limitación de velocidad→ Página 214
	Retire el pie del acelerador→ Página 205
	Salida de la autovía más adelante→ Página 205
	Pendiente descendente más adelante→ Página 205
	Limitación de velocidad más adelante, a modo de ejemplo→ Página 204,→ Página 205,→ Página 214
	Vehículo por delante→ Página 205
	Calefacción del volante→ Página 154
	Precalentamiento del motor diésel→ Página 170
	Aviso sobre el asiento trasero silenciado→ Página 234
	Teléfono móvil conectado mediante Bluetooth®→ Página 28,→ Página 32
S	Posición programa deportivo→ Página 183

Mensajes de advertencia y de información

Al conectar el encendido o durante la marcha se comprueba el estado de determinadas funciones y componentes del vehículo. Las anomalías se muestran en la pantalla del panel de instrumentos en forma de símbolos de advertencia rojos y amarillos acompañados de mensajes y, dado el caso, de una señal acústica. La representación de los mensajes y los símbolos puede variar en función de la versión del panel de instrumentos.

Las anomalías existentes también se pueden consultar manualmente. Para ello, abra el menú ***Estado vehículo*** o ***Vehículo***.

Advertencia con prioridad 1

El testigo de advertencia central rojo parpadea o se enciende, en parte acompañado de advertencias acústicas o símbolos adicionales. **¡No continúe la marcha!** ¡Peligro! Compruebe la función que falla. Solicite inmediatamente la ayuda de personal especializado.

Advertencia con prioridad 2

El testigo de advertencia central amarillo parpadea o se enciende, en parte acompañado de advertencias acústicas o símbolos adicionales. Los fallos de funcionamiento o la falta de líquidos operativos pueden provocar daños en el vehículo y la avería del mismo. Compruebe lo antes posible la función que falla. Acuda inmediatamente a un taller especializado debidamente cualificado y solicite una revisión del sistema.

Referencia a información en el manual del conductor

En el manual del conductor encontrará más información sobre la advertencia existente.

Mensaje informativo

Proporciona información sobre procesos en el vehículo.

De existir varias advertencias, los símbolos correspondientes se encenderán sucesivamente durante unos segundos. Los símbolos permanecerán encendidos hasta que se elimine la causa.

Si al conectar el encendido se muestran advertencias sobre anomalías existentes, posiblemente no se podrán realizar ajustes ni se podrá mostrar información de la manera descrita. Si la avería persiste, acuda a un taller especializado debidamente cualificado.

Introducción al panel de instrumentos

El vehículo está equipado con un panel de instrumentos digital que muestra información básica, como la velocidad.

Además, en función del equipamiento, están a disposición las siguientes funciones, entre otras:

— Mensajes en la pantalla

— Información sobre el consumo y la autonomía

— Indicaciones del estado de los sistemas de asistencia al conductor

— Diferentes menús, p. ej., para los sistemas de asistencia al conductor

— Testigos de advertencia y de control

En los menús se pueden ajustar los contenidos individualmente y realizar ajustes.

⚠ ADVERTENCIA

Manejar el panel de instrumentos y el sistema de infotainment puede distraer la atención del tráfico. Si el conductor se distrae durante la marcha, pueden producirse accidentes y lesiones graves o mortales.

- Conduzca siempre prestando atención al tráfico y de forma responsable.
- Utilice el panel de instrumentos y el sistema de infotainment solo cuando el vehículo esté detenido o cuando la situación del tráfico lo permita.

⚠ ADVERTENCIA

Si hay un fallo grave en el panel de instrumentos, la pantalla puede apagarse. Además, puede encenderse el testigo de advertencia central rojo ⚠. Ya no puede mostrarse ninguna advertencia. Esto puede provocar que el vehículo se quede parado en medio del tráfico, accidentes y lesiones graves o mortales.

- Estacione el vehículo de forma segura.
- Solicite ayuda al personal de un taller especializado debidamente cualificado.

Tras poner el motor en marcha con la batería de 12 voltios profundamente descargada o recién cambiada, o tras utilizar la ayuda de arranque, puede que algunos ajustes del sistema, como los ajustes de confort personalizados y las programaciones, se hayan desajustado o borrado. Compruebe y corrija estos ajustes cuando la batería esté lo suficientemente cargada.

Cuando la temperatura exterior es baja, puede que las indicaciones tarden un poco más en mostrarse en la pantalla del panel de instrumentos que cuando la temperatura es cálida. ◁

Digital Cockpit Pro

Cuadro general del Digital Cockpit Pro

El Digital Cockpit Pro es un panel de instrumentos digital con funciones avanzadas y una pantalla TFT en color de alta resolución. Seleccionando diferentes indicaciones secundarias se pueden visualizar indicaciones adicionales a las de los instrumentos circulares clásicos, como el cuentarrevoluciones. En función del equipamiento, también se puede mostrar el mapa de navegación.

2KF012760AH



Fig. 10 En el tablero de instrumentos: Digital Cockpit Pro (representación esquemática).

① Indicaciones secundarias y ventanas emergentes: indicaciones en función de la situación, p. ej., el estado de los sistemas de asistencia.
② Área de visualización principal
③ Indicaciones secundarias
④ Indicación de estado, p. ej., posición de la caja de cambios engranada

Manejar el Digital Cockpit Pro

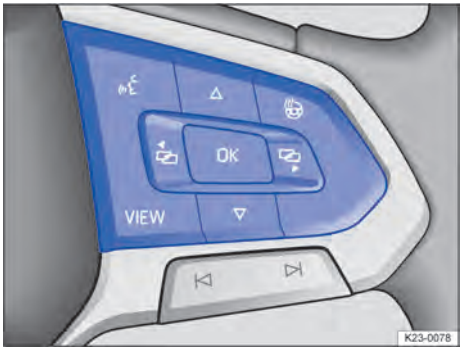

Fig. 11 Lado derecho del volante multifunción: Digital Cockpit Pro (representación esquemática).

Mientras haya una advertencia con prioridad 1, no se podrá abrir ningún menú. Algunas advertencias se pueden confirmar y ocultar con la tecla OK del volante multifunción → Fig. 11.

Vistas en el área de visualización

En el área de visualización hay disponibles diferentes vistas:

Clásica Representación de los instrumentos circulares (cuentarrevoluciones y velocímetro digital)

Especial Representación de un instrumento circular central (cuentarrevoluciones)

Minimal Representación de una vista minimalista (velocímetro digital y, en función del equipamiento, información sobre los sistemas de asistencia al conductor activos)

Indicación principal

En la vista **Clásica** se puede poner el foco en varias indicaciones principales:

Datos de viaje Indicación de la duración actual del viaje, del trayecto recorrido actualmente, de la velocidad media y del consumo medio y actual

Sistemas de asistencia al conductor Representación de los sistemas de asistencia al conductor activos

Navegación Mapa de navegación e indicaciones sobre la ruta guiada

Cambiar de vista y de indicación principal

1. Para cambiar entre las vistas **Clásica** y **Especial** y la información de la indicación principal, pulse la tecla VIEW tantas veces como sea necesario hasta que se muestre la indicación deseada.
2. Para cambiar a la vista **Minimal**, mantenga presionada la tecla VIEW durante unos segundos.

Ampliar el área de visualización principal

Se pueden ocultar los instrumentos circulares y las indicaciones secundarias para ampliar el área de visualización principal y recibir más información.

1. Pulse la tecla VIEW tantas veces como sea necesario hasta que se muestre la indicación principal deseada.
2. Para ocultar los instrumentos circulares y las indicaciones secundarias, pulse la tecla OK.
3. Para volver a la indicación principal en la vista **Clásica**, pulse de nuevo la tecla OK.

O bien: si se encuentra en la indicación principal ampliada **Navegación** en el modo zoom del mapa de navegación:

1. Para volver a la indicación principal en la vista **Clásica**, pulse de nuevo la tecla VIEW.

Seleccionar indicaciones secundarias

1. Con la tecla ◁ o ▷, seleccione el área de visualización secundaria izquierda o derecha.
2. Mediante las teclas con flecha △ o ▽, seleccione la indicación secundaria deseada.
3. Confirme la selección con la tecla OK.

Configurar las indicaciones secundarias

Para seleccionar las indicaciones secundarias que deben estar disponibles, puede configurar dichas indicaciones según sus preferencias:

1. Pulse la tecla VIEW tantas veces como sea necesario hasta que se muestre la indicación principal cuyas indicaciones secundarias desea configurar.
2. Con la tecla ◁ o ▷, seleccione el área de visualización secundaria izquierda o derecha.
3. Mediante las teclas con flecha △ y ▽, navegue hasta el menú ***Ajustes*** y ábralo.
4. Para realizar la modificación, pulse la tecla OK.

   La marca ☑ indica que la indicación secundaria en cuestión está activada.
5. Para volver a la selección de menús, pulse la tecla ◁ o ▷.

Las indicaciones secundarias pueden configurarse u ocultarse individualmente.

En función del equipamiento, algunos sistemas se pueden manejar mediante las indicaciones secundarias, p. ej., se puede iniciar una guía a un destino ya introducido.

Mapa de navegación en el Digital Cockpit Pro

En función del equipamiento, el Digital Cockpit Pro puede mostrar un mapa de navegación detallado.

El tamaño del mapa de navegación se puede ajustar sin graduación tanto en la indicación principal ***Navegación*** como en la visualización ampliada de esta. Para ajustar el tamaño del mapa, proceda como sigue:

1. Para abrir la indicación principal ***Navegación***, pulse la tecla VIEW del volante multifunción. En caso necesario, cambie a la visualización ampliada con la tecla OK.
2. Para ampliar o reducir el tamaño del mapa de navegación según se desee, pulse la tecla con flecha △ o ▽.
3. Para volver al tamaño original del mapa de navegación, pulse la tecla OK inmediatamente después de haber ajustado el tamaño.

Antes de poner el motor en marcha y después de apagarlo, se le muestra

2KF012760AH

una visualización con información del estado del vehículo, como el kilometraje total.

Si al conectar el encendido se muestran advertencias sobre anomalías existentes, posiblemente no se podrán realizar ajustes ni se podrá mostrar información de la manera descrita. Si la avería persiste, acuda a un taller especializado debidamente cualificado.

⚠ ADVERTENCIA

Utilizar el panel de instrumentos puede distraer la atención del tráfico. Si el conductor se distrae durante la marcha, pueden producirse accidentes y lesiones graves o mortales.

- Conduzca siempre prestando atención al tráfico y de forma responsable.
- Utilice el panel de instrumentos solo cuando el vehículo esté detenido o la situación del tráfico lo permita.

Indicaciones informativas del Digital Cockpit Pro

Indicaciones posibles en el área de visualización principal del Digital Cockpit Pro

Las indicaciones principales dependen del equipamiento y pueden mostrar diferente información:

— Indicador de la temperatura exterior
— Señales de tráfico detectadas por el reconocimiento de señales de tráfico
— Sistemas de asistencia al conductor → Página 196
— Recomendación de marcha → Página 191
— Puertas, capó delantero y portón trasero o puerta de dos hojas abiertos
— Advertencia de velocidad para los neumáticos de invierno
— Limitación de la velocidad máxima
— Indicaciones del sistema de infotainment y de la navegación
— Postfuncionamiento del ventilador del radiador
— Letras distintivas del motor
— Personalización: saludo
— Autonomía
— Indicador de intervalos de servicio
— Hora
— Posición de la palanca selectora del cambio automático
— Mensajes de advertencia y de información
— Testigos de advertencia y de control

Indicador de la temperatura exterior

Si la temperatura exterior es inferior a aprox. +4 ºC (aprox. +39 ºF), en el indicador de la temperatura exterior se enciende además el símbolo del cristal de hielo ❄. Este símbolo permanece encendido hasta que la temperatura exterior supere los +6 ºC (+43 ºF) aprox.

En las siguientes situaciones, la temperatura exterior indicada puede ser superior a la real debido al calor emitido por el motor:

— Cuando el vehículo está detenido.
— Cuando la calefacción independiente está en funcionamiento.
— Cuando se circula muy despacio.

El margen de medición abarca desde -45 ºC (-49 ºF) aprox. hasta +76 ºC (aprox +169 ºF).

⚠ ADVERTENCIA

A temperaturas exteriores bajas, también por encima del punto de congelación, podría haber hielo en las carreteras. Circular por carreteras heladas aumenta el peligro de accidente. Como consecuencia, se pueden producir lesiones graves o mortales.

- Cuando en la pantalla del panel de instrumentos digital se muestre el símbolo ❄, circule con especial precaución.
- Adapte siempre la velocidad y el estilo de conducción a las condiciones de visibilidad, climatológicas, de la calzada y del tráfico.
- No se fíe nunca solamente del indicador de la temperatura exterior.

Recomendación de marcha

Durante la conducción, en el Digital Cockpit Pro puede mostrarse una recomendación de la marcha que convendría elegir para ahorrar combustible → Página 191.

Puertas, capó delantero y portón trasero o puerta de dos hojas abiertos

Tras desbloquear el vehículo y durante la marcha, en el Digital Cockpit Pro se muestra si alguna de las puertas, el capó delantero, el portón trasero o la puerta de dos hojas están abiertos y, dado el caso, también se indica con una señal acústica.

Advertencia de velocidad para los neumáticos de invierno

Si se supera la velocidad máxima ajustada, aparece una indicación en el Digital Cockpit Pro.

En el sistema de infotainment, en el menú de los ajustes del vehículo, se pueden realizar ajustes para la advertencia de velocidad.

Limitación de la velocidad máxima

La limitación de la velocidad máxima específica del cliente limita la velocidad del vehículo a una ajustada de forma fija y que no se puede superar. Solo los talleres especializados debidamente cualificados pueden ajustar esta velocidad máxima.

Si hay ajustada una limitación de la velocidad máxima, al poner el motor en marcha se encenderá el testigo de control en la pantalla del Digital Cockpit Pro. Además, la velocidad máxima ajustada se mostrará en un mensaje.

⚠ ADVERTENCIA

Ajustar una limitación de la velocidad máxima puede dificultar los adelantamientos. Esto puede causar accidentes y lesiones graves o mortales.

- Adapte siempre la velocidad y su estilo de conducción a la velocidad máxima ajustada.
- Tenga en cuenta que la limitación de la velocidad máxima no se puede anular con la función kick-down.

Postfuncionamiento del ventilador del radiador

Esta indicación aparece tras apagar el motor cuando el ventilador del radiador está postfuncionando.

El tiempo de postfuncionamiento del ventilador del radiador puede depender de:

— El tratamiento de los gases de escape, p. ej., en la regeneración del filtro de partículas.

— El enfriamiento activo de los frenos tras bajar una pendiente.

— La disipación del calor del motor tras un gran esfuerzo, p. ej., la conducción con remolque.

Letras distintivas del motor

1. Abra el menú Servicio.
2. Seleccione la opción de menú ***Letras distintivas del motor***.

Posición de la palanca selectora del cambio automático

La posición actual del cambio y, dependiendo del perfil de conducción seleccionado, la marcha engranada se muestran tanto en la palanca selectora como en el Digital Cockpit Pro. Al accionar el freno o la palanca selectora, se muestra el esquema de las marchas en el Digital Cockpit Pro → Página 180.

Indicaciones secundarias posibles en el Digital Cockpit Pro

Mediante el menú de configuración, en el área de visualización secundaria del Digital Cockpit Pro se pueden configurar y visualizar más vistas en función del equipamiento:

— Temperaturas de servicio

— Indicaciones de los datos de viaje, p. ej., ***Dur. trayecto/recorrido***

— Indicación de la brújula

— Presión de sobrealimentación

— Potencia

— Gestión selectiva del par de cada rueda

— Indicaciones de la navegación

— Teléfono

— Información del destino

2KF012760AH

Temperaturas de servicio

En función del equipamiento se pueden mostrar las siguientes temperaturas de servicio:

— Aceite del motor

— Refrigerante

— Caja de cambios

Indicación de la brújula

Si la indicación ***Brújula*** está activada, se muestra la dirección en la que se circula con una flecha azul, una representación del vehículo y una brújula.

Gestión selectiva del par de cada rueda

En la indicación ***Reparto pares fuerza*** se muestra el par actual de cada rueda.

Indicaciones de la navegación

Si la guía al destino está activada, en la indicación ***Indicaciones de la navegación*** se muestra el sentido de la marcha mediante flechas.

En el submenú están disponibles la dirección del domicilio y una lista de los últimos destinos. Aquí se puede iniciar la guía al destino con la tecla OK → Página 295.

Teléfono

Si la indicación ***Teléfono*** está activada y hay un teléfono móvil conectado, p. ej., mediante Bluetooth®, se muestra el símbolo de Bluetooth en la pantalla del Digital Cockpit Pro. Además, el símbolo indica el estado de carga de la batería del teléfono.

En el submenú se muestra una lista de las últimas llamadas y es posible devolver la llamada a los contactos mostrados.

Información del destino

Si la guía al destino está activada, en la indicación ***Información del destino*** se muestra la duración estimada del viaje y la distancia en kilómetros o millas hasta el destino.

Algunos ajustes se pueden guardar en las cuentas de usuario de la función de personalización y, por ello, pueden modificarse automáticamente al cambiar de cuenta de usuario.

Algunas indicaciones del Digital Cockpit Pro pueden quedar ocultas por algún suceso repentino, p. ej., una llamada entrante.

En función del equipamiento, algunos ajustes e indicaciones pueden realizarse o mostrarse también en el sistema de infotainment. ◁

Digital Cockpit

Cuadro general del Digital Cockpit

El Digital Cockpit es un panel de instrumentos digital con una pantalla TFT en color de alta resolución. Seleccionando diferentes indicaciones secundarias se pueden visualizar indicaciones adicionales a las de los instrumentos circulares clásicos, como el cuentarrevoluciones.



Fig. 12 En el tablero de instrumentos: Digital Cockpit (representación esquemática).

① Indicaciones secundarias y ventanas emergentes: indicaciones en función de la situación, p. ej., el estado de los sistemas de asistencia.
② Área de visualización principal
③ Indicaciones secundarias
④ Indicación de estado, p. ej., posición de la caja de cambios engranada

Manejar el Digital Cockpit

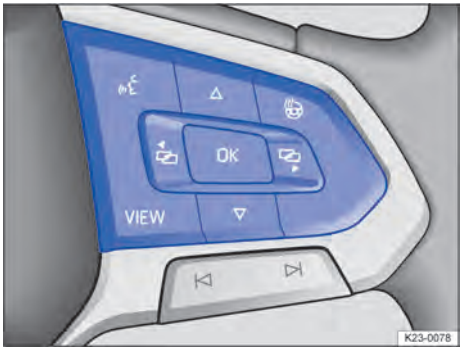

Fig. 13 Lado derecho del volante multifunción: manejo del Digital Cockpit (representación esquemática).

Mientras haya una advertencia con prioridad 1, no se podrá abrir ningún menú. Algunas advertencias se pueden confirmar y ocultar con la tecla OK del volante multifunción → Fig. 13.

Ajustar las vistas en el área de visualización

Se pueden ajustar manualmente las vistas del indicador de la velocidad, del cuentarrevoluciones o de los sistemas de asistencia al conductor en el área de visualización.

1. Pulse la tecla VIEW del volante multifunción.

Clásica Representación central de las vistas de los instrumentos circulares, del indicador de la velocidad o del cuentarrevoluciones

Moderna Representación central de la vista de los sistemas de asistencia al conductor

Antes de poner el motor en marcha y después de apagarlo, se le muestra una visualización con información del estado del vehículo, como el kilometraje total.

Seleccionar indicaciones secundarias

1. Con la tecla o o , seleccione el área de visualización secundaria derecha o izquierda.

2KF012760AH

2. Mediante las teclas con flecha △ o ▽, seleccione la indicación secundaria deseada.
3. Confirme la selección con la tecla OK.

Mostrar y ocultar las indicaciones secundarias

1. Mantenga presionada la tecla VIEW.

Configurar las indicaciones secundarias

Para seleccionar las indicaciones que deben estar disponibles en el área de visualización secundaria, puede configurar dichas indicaciones según sus preferencias:

1. Con la tecla ◁ o ▷, seleccione el área de visualización secundaria derecha o izquierda.
2. Mediante las teclas con flecha △ y ▽, navegue hasta el menú ***Ajustes*** y ábralo.
3. Para realizar modificaciones, pulse la tecla OK.

   La marca ☑ indica que la indicación secundaria en cuestión está activada.
4. Para volver a la selección de menús, pulse la tecla ◁ o ▷.

Las indicaciones secundarias pueden configurarse u ocultarse individualmente.

Si al conectar el encendido se muestran advertencias sobre anomalías existentes, posiblemente no se podrán realizar ajustes ni se podrá mostrar información de la manera descrita. Si la avería persiste, acuda a un taller especializado debidamente cualificado.

⚠ ADVERTENCIA

Utilizar el panel de instrumentos puede distraer la atención del tráfico. Si el conductor se distrae durante la marcha, pueden producirse accidentes y lesiones graves o mortales.

- Conduzca siempre prestando atención al tráfico y de forma responsable.
- Utilice el panel de instrumentos solo cuando el vehículo esté detenido o la situación del tráfico lo permita.

◁

Indicaciones informativas del Digital Cockpit

Indicaciones posibles en el área de visualización principal del Digital Cockpit

Las indicaciones principales dependen del equipamiento y pueden mostrar diferente información:

— Indicador de la temperatura exterior
— Señales de tráfico detectadas por el asistente de señales de tráfico
— Sistemas de asistencia al conductor → Página 196
— Recomendación de marcha → Página 191
— Puertas, capó delantero y portón trasero o puerta de dos hojas abiertos
— Advertencia de velocidad para los neumáticos de invierno
— Limitación de la velocidad máxima
— Indicaciones del sistema de infotainment
— Postfuncionamiento del ventilador del radiador
— Letras distintivas del motor
— Personalización: saludo
— Autonomía
— Indicador de intervalos de servicio
— Hora
— Mensajes de advertencia y de información
— Testigos de advertencia y de control
— Posición de la palanca selectora del cambio automático

Indicador de la temperatura exterior

Si la temperatura exterior es inferior a aprox. +4 ºC (aprox. +39 ºF), en el indicador de la temperatura exterior se enciende además el símbolo del cristal de hielo ❄. Este símbolo permanece encendido hasta que la temperatura exterior supere los +6 ºC (+43 ºF) aprox.

En las siguientes situaciones, la temperatura exterior indicada puede ser superior a la real debido al calor emitido por el motor:

— Cuando el vehículo está detenido.

— Cuando la calefacción independiente está en funcionamiento.

— Cuando se circula muy despacio.

El margen de medición abarca desde -45 ºC (-49 ºF) aprox. hasta +76 ºC (aprox +169 ºF).

⚠ ADVERTENCIA

A temperaturas exteriores bajas, también por encima del punto de congelación, podría haber hielo en las carreteras. Circular por carreteras heladas aumenta el peligro de accidente. Como consecuencia, se pueden producir lesiones graves o mortales.

- Cuando en la pantalla del panel de instrumentos digital se muestre el símbolo ❄, circule con especial precaución.
- Adapte siempre la velocidad y el estilo de conducción a las condiciones de visibilidad, climatológicas, de la calzada y del tráfico.
- No se fíe nunca solamente del indicador de la temperatura exterior.

Recomendación de marcha

Durante la conducción, en el Digital Cockpit puede mostrarse una recomendación de la marcha que convendría elegir para ahorrar combustible → Página 191.

Puertas, capó delantero y portón trasero o puerta de dos hojas abiertos

Tras desbloquear el vehículo y durante la marcha, en el Digital Cockpit se muestra si alguna de las puertas, el capó delantero, el portón trasero o la puerta de dos hojas están abiertos y, dado el caso, también se indica con una señal acústica.

Advertencia de velocidad para los neumáticos de invierno

Si se supera la velocidad máxima ajustada, aparece una indicación en el Digital Cockpit.

En el sistema de infotainment, en el menú de los ajustes del vehículo, se pueden realizar ajustes para la advertencia de velocidad.

Limitación de la velocidad máxima

La limitación de la velocidad máxima específica del cliente limita la velocidad del vehículo a una ajustada de forma fija y que no se puede superar. Solo los talleres especializados debidamente cualificados pueden ajustar esta velocidad máxima.

Si hay ajustada una limitación de la velocidad máxima, al poner el motor en marcha se encenderá el testigo de control en la pantalla del Digital Cockpit. Además, la velocidad máxima ajustada se mostrará en un mensaje.

⚠ ADVERTENCIA

Ajustar una limitación de la velocidad máxima puede dificultar los adelantamientos. Esto puede causar accidentes y lesiones graves o mortales.

- Adapte siempre la velocidad y su estilo de conducción a la velocidad máxima ajustada.
- Tenga en cuenta que la limitación de la velocidad máxima no se puede anular con la función kick-down.

Postfuncionamiento del ventilador del radiador

Esta indicación aparece tras apagar el motor cuando el ventilador del radiador está postfuncionando.

El tiempo de postfuncionamiento del ventilador del radiador puede depender de:

— El tratamiento de los gases de escape, p. ej., en la regeneración del filtro de partículas.

— El enfriamiento activo de los frenos tras bajar una pendiente.

— La disipación del calor del motor tras un gran esfuerzo, p. ej., la conducción con remolque.

Letras distintivas del motor

1. Abra el menú Servicio.
2. Seleccione la opción de menú ***Letras distintivas del motor***.

Posición de la palanca selectora del cambio automático

La posición actual del cambio y, dependiendo del perfil de conducción selecciona-

2KF012760AH

do, la marcha engranada se muestran tanto en la palanca selectora como en el Digital Cockpit. Al accionar el freno o la palanca selectora, se muestra el esquema de las marchas en el Digital Cockpit → Página 180.

Indicaciones secundarias posibles en el Digital Cockpit

Mediante el menú de configuración, en el área de visualización secundaria del Digital Cockpit se pueden configurar y visualizar más vistas en función del equipamiento:

— Temperaturas de servicio

— Indicaciones de los datos de viaje, p. ej., ***Dur. trayecto/recorrido***

— Teléfono

Temperaturas de servicio

En función del equipamiento se pueden mostrar las siguientes temperaturas de servicio:

— Aceite del motor

— Refrigerante

— Caja de cambios

Teléfono

Si la indicación ***Teléfono*** está activada y hay un teléfono móvil conectado, p. ej., mediante Bluetooth®, se muestra el símbolo de Bluetooth ᛒ en la pantalla del Digital Cockpit. Además, el símbolo 🔋 indica el estado de carga de la batería del teléfono.

En el submenú se muestra una lista de las últimas llamadas y es posible devolver la llamada a los contactos mostrados.

Algunos ajustes se pueden guardar en las cuentas de usuario de la función de personalización y, por ello, pueden modificarse automáticamente al cambiar de cuenta de usuario.

Algunas indicaciones del Digital Cockpit pueden quedar ocultas por algún suceso repentino, p. ej., una llamada entrante.

En función del equipamiento, algunos ajustes e indicaciones pueden realizarse o mostrarse también en el sistema de infotainment. ◁

Cuentarrevoluciones

Vehículos con cambio manual: Antes de alcanzar la zona roja, cambie a la siguiente marcha más larga o levante el pie del pedal del acelerador.

Vehículos con cambio automático: Antes de alcanzar la zona roja, cambie a la marcha inmediatamente superior, sitúe la palanca selectora en la posición **D/S** o levante el pie del acelerador.

AVISO

El motor puede sufrir daños si se somete a grandes esfuerzos, sobre todo cuando está frío.

- Cuando el motor esté frío, evite regímenes altos del motor, someter este a grandes esfuerzos y los acelerones.
- Para evitar daños en el motor, no permita que la aguja del cuentarrevoluciones permanezca mucho tiempo en la zona roja de la escala.

Cambiar pronto a una marcha superior contribuye a reducir el consumo de combustible y los ruidos de funcionamiento. ◁

Indicador del nivel de combustible

Visión general del indicador del nivel de combustible



Fig. 14 En el panel de instrumentos digital: indicador del nivel de combustible (representación esquemática).

Una flecha pequeña situada en el indicador del nivel de combustible junto al símbolo del surtidor de combustible señala hacia el lado del vehículo donde se

encuentra la tapa del depósito de combustible. ◁

Problemas y soluciones

Depósito de combustible casi vacío

El testigo de control se enciende en amarillo. Se está utilizando el combustible de la reserva (marca roja).

1. Reposte en cuanto tenga la oportunidad → Página 345.

En función del equipamiento: cuando se enciende el testigo de control, la calefacción independiente y el calefactor adicional de funcionamiento con combustible se desconectan automáticamente.

Presencia de agua en el gasóleo

El testigo de control se enciende en amarillo.

1. Reduzca inmediatamente la velocidad y acuda a un taller especializado debidamente cualificado.

   O bien: si se enciende el testigo de control al emprender la marcha inmediatamente después de repostar, **¡no continúe la marcha!** Apague el motor y acuda inmediatamente a un taller especializado debidamente cualificado.

ADVERTENCIA

Si el nivel del depósito de combustible está demasiado bajo, el combustible podría llegar de forma irregular al motor y este funcionar irregularmente o apagarse, especialmente al subir o bajar pendientes. La dirección y los sistemas de asistencia al conductor y a la frenada no funcionan si el motor se apaga por falta de combustible o por una alimentación irregular de este. Ello puede provocar que el vehículo quede inmovilizado en medio del tráfico, accidentes y lesiones graves o mortales.

- Compruebe que el depósito de combustible esté siempre suficientemente lleno.
- Reposte siempre que solo quede un cuarto de combustible en el depósito.

AVISO

Si la alimentación de combustible es irregular, se pueden producir fallos en la combustión y podría llegar combustible sin quemar al sistema de escape.

- No apure nunca completamente el depósito de combustible. ◁

Indicador de temperatura del refrigerante del motor

Indicador digital de la temperatura del refrigerante del motor

En función del equipamiento, la temperatura del refrigerante del motor se puede mostrar en las indicaciones secundarias del panel de instrumentos digital.
Si el testigo de advertencia se enciende en rojo, la temperatura del refrigerante del motor es demasiado alta o el nivel del refrigerante del motor es demasiado bajo → Página 390. ◁

Indicador de los datos de viaje

El indicador de los datos de viaje (indicador multifunción) muestra los datos de viaje y valores de consumo, como el tiempo de conducción o los kilómetros recorridos. En el área de visualización secundaria hay disponibles varias representaciones de los datos de viaje.
En función del equipamiento del vehículo, se pueden mostrar diversos datos de viaje. Los datos de viaje mostrados dependen del comportamiento de marcha actual, del estado del vehículo, p. ej., la regeneración del filtro de partículas, y de la situación de marcha actual, p. ej., un desplazamiento urbano. Los datos de viaje se calculan como valor medio a lo largo de tramos de diferente longitud. Por ello, el valor actual mostrado puede diferir del valor medio real.

2KF012760AH

Memoria *Desde la salida*

La memoria ***Desde la salida*** se puede consultar y restablecer en caso necesario.

En el sistema de infotainment:

1. Pulse ***Vehículo*** en el sistema de infotainment.
2. Abra el menú ***Datos*** y seleccione la memoria correspondiente.
3. Para restablecer la memoria, pulse el botón de función 0.0.

En el panel de instrumentos digital:

1. Pulse la tecla ⚙ o ⚙.
2. Con las teclas △ y ▽, seleccione la indicación correspondiente en el menú de configuración.

   Si hay una flecha detrás de la entrada en el menú de configuración, significa que hay un submenú.
3. En el submenú, seleccione ***Restablecer todos los ajustes/datos*** y confirme con la tecla OK.

Si se interrumpe la marcha durante más de 2 horas, la memoria se restablece automáticamente.

Memoria *Desde el repostaje*

La memoria ***Desde el repostaje*** se puede consultar en el sistema de infotainment.

1. Pulse ***Vehículo*** en el sistema de infotainment.
2. Abra el menú ***Datos*** y seleccione la memoria correspondiente.

Tras cada repostaje, la memoria se restablece automáticamente.

Memoria *Cálculo total*

La memoria ***Cálculo total*** se puede consultar y restablecer en caso necesario.

En el sistema de infotainment:

1. Pulse ***Vehículo*** en el sistema de infotainment.
2. Abra el menú ***Datos*** y seleccione la memoria correspondiente.
3. Para restablecer la memoria, pulse el botón de función 0.0.

En el panel de instrumentos digital:

1. Pulse la tecla ⚙ o ⚙.
2. Con las teclas △ y ▽, seleccione la indicación correspondiente en el menú de configuración.

   Si hay una flecha detrás de la entrada en el menú de configuración, significa que hay un submenú.
3. En el submenú, seleccione ***Restablecer todos los ajustes/datos*** y confirme con la tecla OK.

Esta memoria recoge los datos de viaje hasta un máximo de 100 horas de conducción o de 9999 km (aprox. 6214 mi) recorridos. Cuando se sobrepasa alguno de estos valores máximos, la memoria se restablece automáticamente. Los valores máximos varían en función de la versión del panel de instrumentos.

Restablecer el cuentakilómetros parcial

1. Pulse ***Vehículo*** en el sistema de infotainment.
2. En el menú ***Vehículo***, pulse el botón de función ***Estado***.
3. Pulse ***Recorrido***.
4. Para reiniciar el valor, pulse el botón de función 0.0.

Autonomía AdBlue® o Autonomía

Distancia aproximada en km (mi) que aún se puede recorrer con el nivel actual del depósito de AdBlue si se mantiene el mismo estilo de conducción. Si es posible aumentar la autonomía cargando AdBlue, se indicará además la cantidad necesaria para ello.

⚠ ADVERTENCIA

Manejar el panel de instrumentos y el sistema de infotainment puede distraer la atención del tráfico. Si el conductor se distrae durante la marcha, pueden producirse accidentes y lesiones graves o mortales.

- Conduzca siempre prestando atención al tráfico y de forma responsable.
- Utilice el panel de instrumentos y el sistema de infotainment solo cuando el vehículo esté detenido o cuando la situación del tráfico lo permita. ◁

Servicio

Menú Servicio

En el menú Servicio se pueden realizar diversos ajustes en función del equipamiento.

Abrir el menú Servicio

1. Seleccione el perfil de información ***Dur. trayecto/recorrido*** en las indicaciones secundarias.
2. En función del área de visualización secundaria seleccionada, mantenga presionada la tecla ⏎ o ⏎ del volante multifunción durante aprox. 6 segundos.
3. Navegue por el menú con las teclas con flecha △ y ▽.

Abrir el estado del intervalo de servicio

1. Seleccione el menú ***Servicio***.

   En la pantalla del panel de instrumentos se muestra un resumen del kilometraje y de los días que faltan para el próximo mantenimiento o servicio de aceite.

Reiniciar el mantenimiento

1. Seleccione el menú ***Restablec. mantenimiento***.
2. Siga las indicaciones de la pantalla del panel de instrumentos.

Restablecer el servicio de aceite

1. Seleccione el menú ***Restablec. servicio de aceite***.
2. Siga las indicaciones de la pantalla del panel de instrumentos.

Mostrar las letras distintivas del motor

1. Seleccione el menú ***Letras distintivas del motor***.

   Las letras distintivas del motor se muestran en la pantalla del panel de instrumentos.

Hora, ajustar

1. Seleccione el menú ***Hora***.
2. Ajuste la hora correcta mediante las teclas con flecha △ y ▽.

Mostrar la información sobre los derechos de autor

1. Seleccione el menú ***Copyright***. ◁

Indicador de intervalos de servicio

Las indicaciones acerca de los servicios aparecen en la pantalla del panel de instrumentos y en el sistema de infotainment.

Existen diversas versiones de paneles de instrumentos y sistemas de infotainment, de ahí que puedan variar las versiones y las indicaciones de las pantallas.

En los vehículos con intervalo de servicio de cambio de aceite fijo, ya vienen predeterminados los intervalos de servicio.

En los vehículos con intervalo de servicio de cambio de aceite flexible, los intervalos se calculan individualmente. Solo hay que realizar un servicio de cambio de aceite cuando el vehículo lo necesita. Para ello también se tienen en cuenta las condiciones en las que se utiliza el vehículo y el estilo de conducción individual. El preaviso de servicio se muestra por primera vez 30 días antes de la fecha en la que corresponda realizar el servicio en cuestión. Los kilómetros y el tiempo que faltan se redondean siempre a 100 km y a días completos, respectivamente.

Preaviso de servicio

Si hubiera que realizar próximamente un servicio de cambio de aceite o un mantenimiento, aparecerá un preaviso de servicio al conectar el encendido.

La cifra indicada son los kilómetros que aún se pueden recorrer o el tiempo que falta hasta el próximo servicio.

Servicio

Cuando llegue el momento de realizar un servicio de cambio de aceite o un mantenimiento, sonará una señal acústica al conectar el encendido y puede aparecer el símbolo de la llave fija 🔧 durante unos segundos en la pantalla del panel de instru-

2KF012760AH

mentos, así como una de las siguientes indicaciones:

— ***¡Mantenimiento necesario!***

— ***¡Servicio de aceite necesario!***

— ***¡Servicio de aceite y mantenimiento necesarios!***

Consultar la fecha de los servicios

Con el encendido conectado, el motor apagado y el vehículo detenido, se puede consultar cuándo hay que realizar el servicio actual:

1. Pulse el botón de función Vehículo.
2. Para mostrar la información del servicio, pulse la opción de menú Estado y el botón de función Servicio.

La fecha del servicio también se puede consultar en el menú Servicio.

Reiniciar el indicador de intervalos de servicio

Si, tras el servicio o el mantenimiento, no se reinició el indicador de intervalos de servicio, se puede hacer como sigue:

El indicador de intervalos de servicio solo se puede reiniciar a través del menú Servicio.

No reinicie el indicador entre los intervalos de servicio; de lo contrario, las indicaciones resultarán incorrectas.

Si se reinicia manualmente el servicio de cambio de aceite, el indicador de intervalos de servicio cambia a un intervalo de servicio fijo, también en los vehículos con el intervalo de servicio de cambio de aceite flexible.

El mensaje de servicio se apaga en unos segundos si el motor está en marcha o pulsando la tecla OK del volante multifunción.

En los vehículos con intervalo de servicio de cambio de aceite flexible, si la batería de 12 voltios estuvo desembornada durante un periodo de tiempo largo, no será posible calcular el tiempo que falte para el próximo servicio. De ahí que el indicador de intervalos de servicio pueda mostrar cálculos incorrectos. En este caso habrá que tener en cuenta los intervalos de mantenimiento máximos permitidos. ◁

Hora y fecha

Ajustar la hora y la fecha en el sistema de infotainment

1. Pulse el botón de función Ajustes.
2. Para ajustar la hora y la fecha, seleccione la opción de menú Hora y fecha.

La fecha solo se muestra en el sistema de infotainment.

En función del equipamiento y del país en cuestión, la indicación automática de la hora puede estar limitada o no disponible. En ese caso, ajuste la hora manualmente. ◁

Menú de salida

En el menú de salida puede ajustar algunas funciones antes de abandonar el vehículo. Cuando desconecta el encendido, se muestra el menú de salida en el sistema de infotainment.

Las entradas mostradas dependen del equipamiento y, dado el caso, solo están disponibles bajo determinadas condiciones. Entre las funciones ajustables se encuentran, por ejemplo:

— Calefacción independiente

— Vigilancia del habitáculo

Ocultar

Cuando abandona el vehículo, el menú de salida se oculta automáticamente.

1. Para ocultar manualmente el menú de salida, pulse ▢.

El menú de salida se puede volver a abrir conectando de nuevo el encendido y desconectándolo inmediatamente.

Ajustar

Puede seleccionar las entradas individualmente y ordenarlas.

1. Pulse ⊘.
2. Seleccione las entradas deseadas y, en caso necesario, reordénelas.
3. Vuelva a pulsar ⊘. ◁

Menú Ajustes del vehículo

En el sistema de infotainment, en el menú de los ajustes del vehículo, se pueden activar y desactivar determinadas funciones y sistemas, así como realizar ajustes.

Información general sobre el manejo

Las funciones activadas se resaltan en color.

Abrir el menú *Ajustes del vehículo*

1. Conecte el encendido.
2. Dado el caso, encienda el sistema de infotainment.
3. Personalización: seleccione el usuario y confirme con el botón de función OK.
4. Según la versión, pulse el botón de función Vehículo.
5. En función del equipamiento: pulse la opción de menú Vehículo y seleccione entre los botones de función Interior o Exterior.

   O bien: seleccione la opción de menú ⚙.
6. Abra el menú deseado y realice el ajuste en cuestión.
7. Para volver a la pantalla de inicio, pulse el botón de inicio ⌂.

Ajustes del sistema y visualización de información relativa al vehículo

Según la versión, en el menú ***Ajustes del vehículo*** se puede visualizar información o realizar ajustes:

— En función del equipamiento: vista del vehículo en 3D (***Interior*** o ***Exterior***)

— Estado del vehículo

— Datos de viaje

Tras poner el motor en marcha con la batería de 12 voltios profundamente descargada o recién cambiada, es posible que algunos ajustes del sistema, como la hora, la fecha, los ajustes de confort personalizados, las programaciones y las cuentas de usuario, se hayan desajustado o borrado. Compruebe y corrija estos ajustes cuando la batería esté lo suficientemente cargada.

⚠ ADVERTENCIA

Manejar el sistema de infotainment puede distraer la atención del tráfico. Si el conductor se distrae durante la marcha, pueden producirse accidentes y lesiones graves o mortales.

- Conduzca siempre prestando atención al tráfico y de forma responsable.
- Utilice el sistema de infotainment solo cuando el vehículo esté detenido o cuando la situación del tráfico lo permita.

◁

Información sobre el sistema sensórico del habitáculo

🕮 Introducción al tema

En función del país, hay una cámara montada en el retrovisor interior del vehículo provista de un sensor de infrarrojos (en adelante también "sistema sensórico del retrovisor interior") no visible para usted. En función del equipamiento, el vehículo dispone del sistema de asistencia al conductor de advertencia de falta de atención que utiliza el sistema sensórico del retrovisor interior.

Sistema sensórico del retrovisor interior

En función del país, en el retrovisor interior del vehículo está montada una cámara que detecta los movimientos de la cabeza y de los ojos del conductor mediante un sensor de infrarrojos. Este sensor está activado siempre que se emprende la marcha. Sin embargo, el sensor se desactiva cuando un objeto o un rostro se acerca demasiado al retrovisor interior.

La cámara es un producto del grupo de riesgo 0 (RGO) y cumple los criterios de la IEC 62471:2006.

2KF012760AH

El sistema sensórico del retrovisor interior solo detecta los movimientos de la cabeza y de los ojos del conductor y evalúa estos datos solo para fines internos del vehículo dentro de la función del sistema de advertencia de falta de atención. La información no se guarda en el vehículo → Página 453.

Encontrará la información sobre su ubicación en los cuadros generales del vehículo → Página 8.

⚠ ADVERTENCIA

Los sistemas de asistencia al conductor no pueden sustituir la atención de este y únicamente funcionan dentro de los límites correspondientes. Los sistemas de asistencia al conductor no pueden detectar todas las situaciones de marcha, y es posible que no reaccionen o adviertan, o que lo hagan con retraso o inoportunamente. Si no presta la debida atención, existe el peligro de que se produzcan accidentes y lesiones graves y mortales.

- Esté siempre atento y no confíe exclusivamente en el sistema. El conductor es siempre el responsable de todas las tareas propias de la conducción.
- Tenga en cuenta los límites del sistema de sensores y de los demás sistemas.
- Adapte siempre la velocidad y la distancia respecto al vehículo precedente en función de las condiciones de visibilidad, climatológicas, de la calzada y del tráfico.
- Esté siempre preparado para anular o interrumpir intervenciones automáticas.
- Tenga en cuenta las indicaciones de la pantalla del panel de instrumentos y actúe conforme a las mismas si la situación del tráfico lo permite.
- No utilice los sistemas de asistencia al conductor si sospecha que presentan algún problema o daño.

⚠ PRECAUCIÓN

En determinadas circunstancias, la radiación infrarroja puede provocarle lesiones en los ojos si acerca demasiado la cara al retrovisor interior.

- Asegúrese de mantener una distancia suficiente respecto al retrovisor interior. ◁

Limitaciones del sistema sensórico del habitáculo

🕮 Tenga en cuenta ⚠ y ⚠, al principio de este capítulo, en la página 37.

Limitaciones del sistema sensórico del retrovisor interior

El sistema sensórico del retrovisor interior no puede reaccionar, o puede que lo haga con retraso o inoportunamente, en las siguientes situaciones:

— El retrovisor interior está cubierto, p. ej., por adhesivos, suciedad o un rostro que se acerque demasiado.

— El retrovisor interior está dañado, p. ej., el espejo está roto o tiene arañazos.

— En caso de deslumbramiento, p. ej., si el sol está bajo o se refleja la luz.

— El retrovisor interior no está ajustado correctamente hacia el conductor.

— El conductor lleva gafas, sobre todo si tienen un filtro de infrarrojos.

— Los ojos del conductor están parcial o totalmente cubiertos, p. ej., por unas gafas de sol, la montura ancha de unas gafas, una mascarilla, pelo largo o alguna prenda que cubra la cabeza, como gorros, gorras, pañuelos o velos.

— El conductor padece alguna afección ocular, como estrabismo (bizquear).

— El conductor sufre irritaciones en los ojos.

Limitaciones del sistema inherentes a su función

Además de las limitaciones del sistema sensórico del retrovisor interior, el sistema de asistencia al conductor de advertencia de falta de atención tiene otras limitaciones inherentes a su función. Tenga en cuenta estas limitaciones del sistema. ◁

Problemas y soluciones

Tenga en cuenta ⚠ y ⚠, al principio de este capítulo, en la página 37.

Sensor del retrovisor interior

Si la visibilidad del sensor del retrovisor interior está mermada, es posible que el sistema de asistencia al conductor de advertencia de falta de atención no esté disponible o solo lo esté de forma limitada. En algunas situaciones es posible que se muestren testigos de control relacionados con el sistema y un mensaje en el panel de instrumentos. Tenga en cuenta estos testigos de control.

— Tenga también en cuenta las soluciones de los posibles problemas del sistema de advertencia de falta de atención. ◁

Sistema de advertencia de cansancio

Introducción al tema



Fig. 15 En la pantalla del panel de instrumentos: símbolo del sistema de advertencia de cansancio.

El sistema de advertencia de cansancio informa al conductor cuando deduce que este está cansado por su comportamiento al volante.

El sistema de advertencia de cansancio registra durante el trayecto el comportamiento al volante del conductor y, a partir del mismo, realiza una evaluación del cansancio. Si el sistema detecta cansancio en el conductor, le informa ópticamente en la pantalla del panel de instrumentos con un testigo de advertencia o de control con un mensaje complementario y una advertencia acústica. El mensaje se muestra en la pantalla del panel de instrumentos de 4 a 6 segundos aprox.

Condiciones de funcionamiento

El comportamiento al volante se analiza la primera vez únicamente a velocidades superiores a 65 km/h (40 mph) aprox. y, a continuación, solo a velocidades superiores a 60 km/h (37 mph) aprox.

⚠ ADVERTENCIA

El sistema de advertencia de cansancio no puede sustituir la atención del conductor y únicamente funciona dentro de los límites del sistema. Por ello, el sistema no puede detectar el cansancio del conductor en todas las situaciones, y es posible que no reaccione, o que lo haga con retraso o inoportunamente. Existe el peligro de que se produzcan accidentes y lesiones graves y mortales.

- Esté siempre atento y no confíe exclusivamente en el sistema. El conductor es siempre el responsable de determinar su capacidad para conducir.
- Tenga en cuenta las limitaciones del sistema.
- No conduzca nunca cuando se sienta cansado.
- Cuando realice viajes largos, haga con regularidad descansos suficientemente largos.
- Tenga en cuenta las indicaciones de la pantalla del panel de instrumentos y actúe conforme a las mismas. ◁

Limitaciones del sistema de advertencia de cansancio

Tenga en cuenta ⚠, al principio de este capítulo, en la página 39.

Limitaciones del sistema de advertencia de cansancio

El sistema de advertencia de cansancio está sujeto a determinadas limitaciones inherentes al sistema. Las siguientes condicio-

2KF012760AH

nes pueden provocar que el sistema funcione de forma limitada o no funcione en absoluto:

— Velocidades inferiores a 60 km/h (37 mph) aprox.
— Velocidades superiores a 130 km/h (80 mph) aprox.
— Tramos con curvas
— Carreteras en mal estado
— Condiciones meteorológicas adversas
— Obras
— Conducción con un estilo deportivo
— Conducción con remolques pesados o largos → Página 329
— Gran distracción por parte del conductor

El sistema de advertencia de cansancio solo ha sido diseñado para la conducción por autovías, autopistas y carreteras en buen estado.

Microsueño

¡En caso de microsueño, no tiene lugar ninguna advertencia fuerte!

Reiniciar el sistema de advertencia de cansancio

El sistema se reinicia en las siguientes situaciones:

— El encendido está desconectado.
— El cinturón de seguridad del conductor está desabrochado y la puerta de este está abierta.
— El vehículo permanece detenido más de aprox. 30 minutos.

En caso necesario, el sistema se puede desconectar manualmente en el sistema de infotainment:

1. Abra el menú ***Asistentes***.
2. Conecte o desconecte el sistema en el submenú correspondiente.

Ajustar la sensibilidad

Puede ajustar manualmente la sensibilidad del sistema y, con ello, decidir la rapidez con la que el sistema deberá reaccionar a su comportamiento al volante.

En el sistema de infotainment:

1. Abra el menú ***Asistentes***.
2. Abra la ***Advertencia de cansancio***.
3. Seleccione la sensibilidad en el submenú ***Sensibilidad***.

Ocultar los avisos con el volante multifunción

1. Pulse la tecla OK del volante multifunción.

⚠ ADVERTENCIA

Manejar el panel de instrumentos y el sistema de infotainment puede distraer la atención del tráfico. Si el conductor se distrae durante la marcha, pueden producirse accidentes y lesiones graves o mortales.

- Conduzca siempre prestando atención al tráfico y de forma responsable.
- Utilice el panel de instrumentos y el sistema de infotainment solo cuando el vehículo esté detenido o cuando la situación del tráfico lo permita.

Conducir con el sistema de advertencia de cansancio

🕮 Tenga en cuenta ⚠, al principio de este capítulo, en la página 39.

Conectar y desconectar

En función del país en cuestión, el sistema de advertencia de cansancio se conecta siempre al poner el motor en marcha.

Niveles de advertencia del sistema de advertencia de cansancio

🕮 Tenga en cuenta ⚠, al principio de este capítulo, en la página 39.

Si el sistema detecta cansancio en el conductor, le informa ópticamente en la pantalla del panel de instrumentos con un testigo de advertencia o de control con un mensaje complementario y una advertencia acústica. El aviso se realiza en tres niveles.

Sistema de advertencia de cansancio - Nivel 1

Se ha detectado un principio de cansancio.
Suena una advertencia acústica.
Aparece un testigo de control blanco con un mensaje al respecto en la pantalla del panel de instrumentos.
¡Considere hacer un descanso!

Sistema de advertencia de cansancio - Nivel 2

Se ha detectado un cansancio acuciante.
Suena una advertencia acústica.
Aparece un testigo de advertencia rojo con un mensaje al respecto en la pantalla del panel de instrumentos.
¡Considere hacer un descanso próximamente!

Sistema de advertencia de cansancio - Nivel 3

Se detecta un riesgo muy elevado.
Suena una advertencia acústica.
Aparece un testigo de advertencia rojo con un mensaje al respecto en la pantalla del panel de instrumentos.
¡Riesgo muy elevado para la circulación! ¡Finalice el viaje lo antes posible y diríjase urgentemente al área de descanso más cercana!

Información en función del tiempo

El sistema de advertencia de cansancio detecta un tiempo de conducción de 4,5 horas sin descanso y sin cansancio detectado del conductor.
Aparece un testigo de control blanco con un mensaje al respecto en la pantalla del panel de instrumentos.
¡Considere hacer un descanso!

◁

Problemas y soluciones

Tenga en cuenta ⚠, al principio de este capítulo, en la página 39.

El sistema de advertencia de cansancio solo está disponible con limitaciones

Suena una advertencia acústica. Aparece un testigo de control amarillo con un mensaje al respecto en la pantalla del panel de instrumentos. El sistema de advertencia de cansancio solo está disponible con limitaciones.

— Hay una avería o un defecto. Apague el motor y vuelva a ponerlo en marcha. Compruebe los ajustes del Driver Alert en el sistema de infotainment.

— Se exceden los límites del sistema de advertencia de cansancio.

— Si el problema persiste, acuda a un taller especializado debidamente cualificado.

El sistema de advertencia de cansancio no está disponible

Suena una advertencia acústica. Aparece un testigo de control amarillo en combinación con el testigo de advertencia central amarillo. Además, se muestra un mensaje en la pantalla del panel de instrumentos y en el menú ***Estado del vehículo***.

— Hay una avería o un defecto. Apague el motor y vuelva a ponerlo en marcha. Compruebe los ajustes del Driver Alert en el sistema de infotainment.

— Se exceden los límites del sistema de advertencia de cansancio.

— Si el problema persiste, acuda a un taller especializado debidamente cualificado. ◁

2KF012760AH

Sistema de advertencia de falta de atención

🕮 Introducción al tema



Fig. 16 En el panel de instrumentos: símbolo del sistema de advertencia de falta de atención.

El sistema de advertencia de falta de atención informa al conductor si los movimientos erráticos de sus ojos y cabeza o su comportamiento al volante indican que está distraído.

El sistema de advertencia de falta de atención está disponible en función del equipamiento y, en función del país, evalúa mediante el sistema sensórico del retrovisor interior tanto los movimientos de los ojos y de la cabeza del conductor como las acciones de este relacionadas con el vehículo para determinar que está distraído. En caso de distracción del conductor, el sistema informa ópticamente en la pantalla del panel de instrumentos con un testigo de advertencia o de control con un mensaje complementario y, en función de los ajustes, una advertencia acústica. El mensaje se muestra en la pantalla del panel de instrumentos hasta un máximo de 6 segundos.

Condiciones de funcionamiento

El comportamiento al volante solo se valora a velocidades superiores a 20 km/h (12 mph) aprox.

⚠ ADVERTENCIA

El sistema de advertencia de falta de atención no puede sustituir la atención del conductor y únicamente funciona dentro de los límites del sistema. Por ello, el sistema no puede detectar la atención del conductor en todas las situaciones, y es posible que no reaccione, o que lo haga con retraso o inoportunamente. Existe el peligro de que se produzcan accidentes y lesiones graves y mortales.

- Esté siempre atento y no confíe exclusivamente en el sistema. El conductor es siempre el responsable de determinar su capacidad para conducir.
- Tenga en cuenta las limitaciones del sistema.
- No se distraiga durante la conducción.
- Realice los ajustes personales para el vehículo antes de emprender la marcha.
- Tenga en cuenta las indicaciones de la pantalla del panel de instrumentos y actúe conforme a las mismas.

En caso de avería, encargue una revisión del sistema a un taller especializado cualificado para ello. ◁

Limitaciones del sistema de advertencia de falta de atención

🕮 Tenga en cuenta ⚠, al principio de este capítulo, en la página 42.

Limitaciones del sistema de advertencia de falta de atención

El sistema de advertencia de falta de atención está sujeto a determinadas limitaciones inherentes al sistema. Las siguientes condiciones pueden provocar que el sistema funcione de forma limitada o no funcione en absoluto:

— Velocidades inferiores a 20 km/h (12 mph) aprox.

— Gran distracción por parte del conductor por influencias externas, p. ej., situación del tráfico.

— Gran distracción por parte del conductor por operaciones no relacionadas con el vehículo, p. ej., el manejo de un terminal móvil.

— Situaciones complicadas del tráfico que exijan cambiar mucho la mirada.

Limitaciones del sistema de sensores

El sistema de advertencia de falta de atención reconoce el movimiento de los ojos con una cámara situada en el retrovisor interior provista de un sensor de infrarrojos.

Tenga en cuenta las limitaciones del sensor del retrovisor interior. Esté siempre atento y asegúrese de realizar suficientes descansos durante la marcha. ◁

Conducir con el sistema de advertencia de falta de atención

Tenga en cuenta ⚠, al principio de este capítulo, en la página 42.

Conectar y desconectar

En función del país en cuestión, el sistema de advertencia de falta de atención se conecta siempre al poner el motor en marcha.

En caso necesario, el sistema de advertencia de falta de atención se puede desconectar manualmente en el sistema de infotainment:

1. Abra el menú ***Asistentes***.
2. Conecte o desconecte el sistema de advertencia de falta de atención en el submenú correspondiente.

O bien:

1. Abra el Centro de control del vehículo en el sistema de infotainment → Página 282.
2. Conecte o desconecte el sistema de advertencia de falta de atención.

O bien:

1. Pulse el botón de función de la barra de aplicaciones favoritas para conectar y desconectar sistema de advertencia de falta de atención → Página 282.

Previamente hay que situar el botón de función en la barra de aplicaciones favoritas → Página 285.

Activar y desactivar la advertencia acústica

En función del equipamiento y no disponible en todos los países.

En el sistema de infotainment:

1. Abra el menú ***Asistentes***.
2. Pulse el botón de función ***Advertencia de falta de atención***.
3. Active o desactive la advertencia acústica donde corresponda.

Ajustar la sensibilidad

Puede ajustar manualmente la sensibilidad del sistema y, con ello, decidir la rapidez con la que el sistema deberá reaccionar a su comportamiento al volante. Esta función está disponible en función del equipamiento y no en todos los países.

En el sistema de infotainment:

1. Abra el menú ***Asistentes***.
2. Pulse el botón de función ***Advertencia de falta de atención***.
3. Seleccione la sensibilidad en el submenú ***Sensibilidad***.

Ocultar los avisos con el volante multifunción

1. Pulse la tecla OK del volante multifunción.

⚠ ADVERTENCIA

Manejar el panel de instrumentos y el sistema de infotainment puede distraer la atención del tráfico. Si el conductor se distrae durante la marcha, pueden producirse accidentes y lesiones graves o mortales.

- Conduzca siempre prestando atención al tráfico y de forma responsable.
- Utilice el panel de instrumentos y el sistema de infotainment solo cuando el vehículo esté detenido o cuando la situación del tráfico lo permita. ◁

Niveles de advertencia del sistema de advertencia de falta de atención

Tenga en cuenta ⚠, al principio de este capítulo, en la página 42.

Si el sistema detecta distracción en el conductor, le informa ópticamente en la pan-

2KF012760AH

talla del panel de instrumentos con un testigo de advertencia o de control con un mensaje complementario y una advertencia acústica en función del ajuste seleccionado. El aviso se realiza en tres niveles.

Sistema de advertencia de falta de atención - Nivel 1

Se detecta distracción. En función de los ajustes, puede sonar una advertencia acústica. Aparece un testigo de control blanco con un mensaje al respecto en la pantalla del panel de instrumentos. ¡Interrumpa aquellas operaciones que le distraigan y concéntrese en el tráfico!

Sistema de advertencia de falta de atención - Nivel 2

Se detecta distracción continuada. En función de los ajustes, puede sonar una advertencia acústica. Aparece un testigo de advertencia rojo con un mensaje al respecto en la pantalla del panel de instrumentos. ¡Interrumpa aquellas operaciones que le distraigan y concéntrese en el tráfico!

Sistema de advertencia de falta de atención - Nivel 3

Se detecta un riesgo muy elevado. En función de los ajustes, puede sonar una advertencia acústica. Aparece un testigo de advertencia rojo con un mensaje al respecto en la pantalla del panel de instrumentos. ¡Riesgo muy elevado para la circulación! ¡Interrumpa inmediatamente aquellas operaciones que le distraigan y concéntrese en el tráfico!

◁

Problemas y soluciones

🕮 Tenga en cuenta ⚠, al principio de este capítulo, en la página 42.

Sistema de advertencia de falta de atención solo disponible de forma limitada

Suena una señal de advertencia. Aparece un testigo de control amarillo con un mensaje al respecto en la pantalla del panel de instrumentos. El sistema de advertencia de falta de atención solo está disponible con limitaciones.

— Hay una avería o un defecto. Apague el motor y vuelva a ponerlo en marcha. Compruebe los ajustes del sistema de advertencia en el sistema de infotainment.

— Se exceden los límites del sistema de advertencia de falta de atención.

— Si el problema persiste, acuda a un taller especializado debidamente cualificado.

Sistema de advertencia de falta de atención no disponible

Suena una señal de advertencia. En el panel de instrumentos se enciende un testigo de advertencia amarillo con el testigo de advertencia central amarillo. Además, se muestra un mensaje en la pantalla del panel de instrumentos y en el menú ***Estado del vehículo***.

— Hay una avería o un defecto. Apague el motor y vuelva a ponerlo en marcha. Compruebe los ajustes del sistema de advertencia en el sistema de infotainment.

— Se exceden los límites del sistema de advertencia de falta de atención.

— Si el problema persiste, acuda a un taller especializado debidamente cualificado. ◁

Asistente de señales de tráfico

Introducción al tema

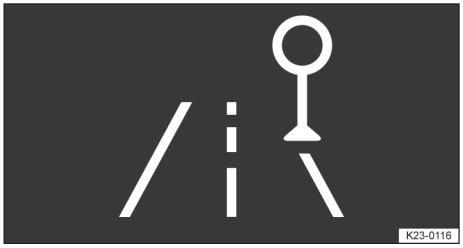

Fig. 17 En la pantalla del panel de instrumentos: símbolo del asistente de señales de tráfico.

El asistente de señales de tráfico detecta las limitaciones de velocidad, las prohibiciones de adelantar y determinadas señales de peligro e informa al conductor si excede la velocidad máxima permitida.

El asistente de señales de tráfico detecta las señales de tráfico estándar mediante una cámara situada en la base del retrovisor interior e informa sobre las limitaciones de velocidad, las prohibiciones de adelantamiento y determinadas señales de peligro que detecte. Dentro de sus limitaciones, el reconocimiento de señales de tráfico del asistente también muestra un panel complementario para indicar, p. ej., calzada mojada. Incluso en trayectos sin señales, el sistema puede mostrar, dado el caso, las limitaciones de velocidad que rijan.

Si se excede la velocidad máxima permitida, la advertencia de velocidad del asistente informa de forma óptica en la pantalla del panel de instrumentos mediante el parpadeo de la limitación de velocidad detectada por el sistema y, en función de los ajustes, con una advertencia acústica → Página 48.

Reconocimiento de señales de tráfico



Fig. 18 En la pantalla del panel de instrumentos: indicaciones del reconocimiento de señales de tráfico con panel complementario detectado (representación esquemática).

Tras revisar y evaluar la información de la cámara, del sistema de infotainment y de los datos actuales del vehículo, el reconocimiento muestra hasta dos señales de tráfico vigentes y un panel complementario detectado, p. ej., el de calzada mojada → Fig. 18:

Primer lugar: La señal actualmente válida para el conductor aparece en el lado izquierdo de la pantalla, p. ej., una limitación de velocidad a ***130 km/h*** (***80 mph***).

Segundo lugar: En segundo lugar se puede mostrar otra señal de tráfico, p. ej., una prohibición de circular a más de ***100 km/h*** (***62 mph***), dado el caso con un panel complementario.

Panel complementario: Cuando se detecta un panel complementario, p. ej., el de calzada mojada, se muestra debajo de la señal de tráfico válida.

La visualización de señales de peligro no está disponible en todos los países y, dado el caso, el sistema no puede detectar todas las existentes.
En Alemania, en autovías y vías para automóviles, además de las limitaciones de velocidad y las prohibiciones de adelantamiento, el sistema muestra las señales de fin de prohibición. En todos los demás países en los que funciona el sistema, se muestra en su lugar la limitación de velocidad válida en ese momento.

Las señales de tráfico detectadas por el reconocimiento de señales de tráfico se muestran en la pantalla del panel de instrumentos. En función del sistema de infotainment montado en el vehículo, las seña-

2KF012760AH

les de tráfico también se pueden mostrar en dicho sistema.

⚠ ADVERTENCIA

El asistente de señales de tráfico no puede sustituir la atención del conductor y únicamente funciona dentro de los límites del sistema. Por ello, no puede detectar todas las señales de tráfico, y es posible que no reaccione, o que lo haga con retraso o inoportunamente. Las recomendaciones para la conducción y las señales de tráfico que muestra el sistema pueden diferir de la situación real.

- Tenga en cuenta las limitaciones del sistema.
- Utilice siempre datos de navegación actuales.
- Esté siempre atento y no confíe exclusivamente en el sistema. El conductor es siempre el responsable de todas las tareas propias de la conducción.
- Las señales de tráfico de la calzada y las normas de circulación prevalecen sobre las recomendaciones para la conducción y las indicaciones del sistema.
- Adapte siempre la velocidad y el estilo de conducción a las condiciones de visibilidad, climatológicas, de la calzada y del tráfico.
- Tenga en cuenta las indicaciones de la pantalla del panel de instrumentos y actúe conforme a las mismas.

◁

Limitaciones del asistente de señales de tráfico

🕮 Tenga en cuenta ⚠, al principio de este capítulo, en la página 45.

El asistente de señales de tráfico está sujeto a limitaciones propias del sistema. Las siguientes condiciones pueden provocar que el asistente funcione de forma limitada o no funcione en absoluto:

— altas temperaturas ambiente o exposición directa y prolongada a la radiación solar;

— mala visibilidad, p. ej., si nieva;

— deslumbramiento, p. ej., por el tráfico en sentido contrario o la radiación solar;

— velocidades altas;

— cámara sucia;

— señales de tráfico fuera del campo de visión de la cámara;

— señales de tráfico tapadas parcial o totalmente, p. ej., por árboles, nieve, suciedad u otros vehículos;

— señales de tráfico que no cumplen la norma;

— señales de tráfico dañadas o dobladas;

— señales de mensaje variable situadas en pórticos de señalización (indicación variable de las señales de tráfico mediante LED u otras unidades de iluminación);

— utilización de mapas no actualizados en el sistema de infotainment;

— adhesivos pegados en vehículos que representen señales de tráfico, p. ej., limitaciones de velocidad en los camiones.

El sistema utiliza parcialmente la cámara situada detrás del parabrisas. Encontrará información más detallada en el apartado sobre los sistemas de sensores → Página 196,→ Página 196,→ Página 196,→ Página 198.

El sistema utiliza datos de navegación aunque el vehículo no disponga de sistema de navegación. Utilice siempre datos de navegación actuales → Página 301. En caso de dudas, diríjase a un taller especializado debidamente cualificado. ◁

Conducir con la advertencia de velocidad

🕮 Tenga en cuenta ⚠, al principio de este capítulo, en la página 45.

Condiciones de funcionamiento

La advertencia de velocidad advierte a velocidades superiores a 20 km/h (12 mph) aprox.

Conectar y desconectar

En función del país en cuestión, la advertencia de velocidad se conecta siempre al poner el motor en marcha. En caso necesa-

rio, la advertencia de velocidad se puede desconectar manualmente en el sistema de infotainment.

1. Abra el menú ***Asistentes***.
2. Conecte o desconecte la advertencia de velocidad en el submenú correspondiente.

O bien:

1. Abra el Centro de control del vehículo en el sistema de infotainment → Página 282.
2. Conecte o desconecte la advertencia de velocidad.

O bien:

1. Pulse el botón de función OFF de la barra de aplicaciones favoritas para conectar y desconectar la advertencia de velocidad → Página 282.

Previamente hay que situar el botón de función OFF en la barra de aplicaciones favoritas → Página 285.

En el Digital Cockpit Pro:

1. En la vista principal, seleccione ***Sistemas de asistencia al conductor***.
2. Pulse la tecla △ del volante multifunción para visualizar la lista de los sistemas de asistencia al conductor en el lado derecho.
3. Seleccione la advertencia de velocidad con la tecla △ o ▽ y conéctela o desconéctela con OK.

Activar y desactivar la advertencia acústica

En el sistema de infotainment:

1. Abra el menú ***Asistentes***.
2. Pulse ***Advertencia de velocidad***.
3. Active o desactive la advertencia acústica donde corresponda.

Al poner el motor en marcha, se activa siempre la advertencia acústica.

Ajustar el umbral de advertencia

Los umbrales de advertencia de la advertencia de velocidad se pueden ajustar manualmente.

En el sistema de infotainment:

1. Abra el menú ***Asistentes***.
2. Pulse ***Advertencia de velocidad***.
3. Para seleccionar el grado de los umbrales de advertencia, pulse ∨ en la opción de menú ***Límite p. advertencia***.

Al poner el motor en marcha, los umbrales de advertencia se restablecen siempre al valor ajustado por defecto.

Activar y desactivar la señal acústica de cambio

La señal acústica de cambio informa al conductor de un cambio de las limitaciones de velocidad. En caso necesario, puede desactivarla manualmente.

En el sistema de infotainment:

1. Abra el menú ***Asistentes***.
2. Pulse ***Advertencia de velocidad***.
3. Active o desactive la señal acústica de cambio donde corresponda.

Ocultar los mensajes de fallo con el volante multifunción

1. Pulse la tecla OK del volante multifunción.

Modo para remolque

En los vehículos con dispositivo de remolque montado de fábrica y un remolque conectado eléctricamente, se puede activar y desactivar la visualización de señales de tráfico específicas para vehículos que circulen con remolque, como las limitaciones de velocidad o las prohibiciones de adelantamiento vigentes. La activación o desactivación se realiza en el sistema de infotainment, en el menú de los ajustes del vehículo.

Para el modo para remolque se puede ajustar la indicación de las limitaciones de velocidad vigentes al tipo de remolque y, en función del país, a las disposiciones legales.

En el sistema de infotainment:

1. Abra el menú ***Asistentes***.
2. Pulse ***Detección de remolque***.
3. Para adaptar el umbral de advertencia especialmente al modo para remolque,

pulse ⌄ en la opción de menú ***Advertencia al exceder los***.

⚠ ADVERTENCIA

Manejar el panel de instrumentos y el sistema de infotainment puede distraer la atención del tráfico. Si el conductor se distrae durante la marcha, pueden producirse accidentes y lesiones graves o mortales.

- Conduzca siempre prestando atención al tráfico y de forma responsable.
- Utilice el panel de instrumentos y el sistema de infotainment solo cuando el vehículo esté detenido o cuando la situación del tráfico lo permita.

Niveles de la advertencia de velocidad

🕮 Tenga en cuenta ⚠, al principio de este capítulo, en la página 45.

Si el sistema detecta que se excede la velocidad máxima permitida, informa de forma óptica en la pantalla del panel de instrumentos mediante el parpadeo de la limitación de velocidad detectada y, en función de los ajustes, con una advertencia acústica. El aviso se realiza en dos niveles.



Fig. 19 En la pantalla del panel de instrumentos: detección de limitación de velocidad excedida (representación esquemática).

Advertencia de velocidad - Nivel 1

Se ha detectado que se ha excedido la velocidad máxima permitida.

La limitación de velocidad detectada por el sistema parpadea constantemente en el panel de instrumentos → Fig. 19.

En función del equipamiento, la limitación de velocidad detectada también parpadea de forma constante en el Head-up-Display.

Advertencia de velocidad - Nivel 2

Se ha detectado que se ha excedido progresivamente la velocidad máxima permitida.

Suena una advertencia acústica. La limitación de velocidad detectada por el sistema parpadea constantemente en el panel de instrumentos → Fig. 19.

En función del equipamiento, la limitación de velocidad detectada también parpadea de forma constante en el Head-up-Display.

El segundo nivel de advertencia se activa si el exceso de velocidad sigue aumentando.

El segundo nivel de advertencia se interrumpe cuando el conductor reduce activamente la velocidad.

Problemas y soluciones

🕮 Tenga en cuenta ⚠, al principio de este capítulo, en la página 45.

Asistente de señales de tráfico fuera de la zona de funcionamiento

Suena una advertencia acústica. Se muestra un mensaje en la pantalla del panel de instrumentos y en el menú ***Estado del vehículo***.

— No hay datos para esta zona. El asistente de señales de tráfico no funciona en el país por el que se circula actualmente.

Asistente de señales de tráfico no disponible

Suena una advertencia acústica. En la pantalla del panel de instrumentos se muestra un testigo de control amarillo con el testigo de advertencia central amarillo. Además, se muestra un mensaje en la pantalla del

panel de instrumentos y en el menú ***Estado del vehículo***.

— El parabrisas está sucio por la zona de la cámara o la visibilidad de esta se encuentra mermada por factores meteorológicos. Limpie el parabrisas → Página 442.

— La visibilidad de la cámara se encuentra mermada por accesorios o adhesivos. Deje libre la zona alrededor del campo de visión de la cámara → Página 449.

— La cámara se ha desajustado o dañado, p. ej., a causa de algún daño en el parabrisas. Compruebe si hay algún daño visible → Página 449.

— La cámara se ha desactivado automáticamente debido a las altas temperaturas ambiente o a una exposición prolongada a la radiación solar. Cuando la cámara esté de nuevo disponible, también lo volverá a estar el asistente de señales de tráfico. Apague el motor y vuelva a ponerlo en marcha.

— Hay una avería o un defecto. Apague el motor y vuelva a ponerlo en marcha. Compruebe los ajustes del asistente de señales de tráfico en el sistema de infotainment.

— Se exceden los límites del asistente de señales de tráfico.

— Si el problema persiste, acuda a un taller especializado debidamente cualificado.

OFF Asistente de señales de tráfico parcialmente desactivado

Aparece un testigo de control blanco en la pantalla del panel de instrumentos durante 10 segundos.

Se han modificado los ajustes por defecto de la advertencia de velocidad:

— Compruebe si la advertencia de velocidad está desactivada.

— Compruebe si la advertencia acústica está activada.

— Compruebe si se ha modificado el umbral de advertencia ajustado por defecto. ◁

2KF012760AH

Protección de datos

Registro de datos

Introducción al tema

ADVERTENCIA

En la conexión de diagnosis se pueden conectar dispositivos enchufables. Terceras personas no autorizadas podrían acceder a los datos del vehículo y limitar el buen funcionamiento de sistemas relacionados con la seguridad.

- No permita conectar dispositivos en la conexión de diagnosis excepto al personal de talleres de reparación que sigan nuestras instrucciones de servicio y reparación.

Nosotros respetamos y protegemos su privacidad. La información contenida en esta publicación era correcta en el momento en el que se autorizó. Sin embargo, como la tecnología se desarrolla rápidamente, le recomendamos visitar el sitio web de Ford de su país para obtener la información más actualizada.

Su vehículo está equipado con unidades de control electrónicas que disponen de funciones para la recopilación de datos y pueden guardar estos de forma permanente o temporal. Estos datos podrían incluir información sobre el estado del vehículo, requisitos de mantenimiento, incidencias y averías o anomalías. En este apartado se describe qué tipo de datos se pueden recopilar. Algunos de los datos recopilados se guardan en protocolos de incidencias o fallos.

Los protocolos de fallos se borran tras un mantenimiento o una reparación.

Nosotros podemos proporcionar información a petición de las autoridades policiales y judiciales, entre otras, o a terceras personas que estén autorizadas legalmente o emprendan acciones legales. Esta información puede ser utilizada por el peticionario en cuestión en procedimientos judiciales.

Se recopilan los siguientes datos, entre otros:

— Estado de componentes de sistemas, p. ej., nivel del combustible, presión de los neumáticos y estado de la batería.

— Estado del vehículo y de sus componentes, p. ej., número de vueltas de las ruedas, desaceleración, aceleración transversal y estado del cinturón de seguridad.

— Incidencias o fallos de sistemas importantes, p. ej., faros y frenos.

— Reacciones de los sistemas a situaciones de marcha, como el disparo de los airbags y el control de estabilidad.

— Circunstancias del entorno, como la temperatura.

Algunos de estos datos, en combinación con otras informaciones, como un parte de accidente, daños en el vehículo o declaraciones de testigos, pueden asociarse a personas concretas.

Servicios proporcionados por nosotros

Cuando utiliza nuestros servicios, recopilamos y utilizamos datos con los que puede ser identificado, p. ej., información de la cuenta de usuario, ubicación y comportamiento dinámico del vehículo. Transmitimos esos datos mediante una conexión dedicada y protegida. Recopilamos y utilizamos los datos únicamente para que pueda utilizar los servicios a los que se haya abonado, solo con su consentimiento y siempre que sea lícito. Para más información, consulte las condiciones comerciales de dichos servicios.

Para más información sobre nuestra directiva sobre protección de datos, consulte el sitio web de Ford de su país.

Servicios proporcionados por terceros

Le recomendamos que compruebe las condiciones comerciales y la información sobre protección de datos de todos los servicios con los que está equipado su vehículo o a los que usted se abone. No asumimos ninguna responsabilidad por los servicios proporcionados por terceros. ◁

Datos de mantenimiento

Tenga en cuenta ⚠, al principio de este capítulo, en la página 50.

Nuestros concesionarios recopilan datos de mantenimiento a través de la conexión de diagnosis de su vehículo. Utilizan dichos datos, p. ej., los protocolos de fallos, como ayuda durante las reparaciones. En caso necesario, comunican dicha información a nuestro equipo de técnicos para facilitar la diagnosis. Además de utilizar los datos de mantenimiento para la diagnosis y las reparaciones, se los proporcionamos a nuestros proveedores de servicios, como los de recambios, para la mejora continua, siempre que sea necesario y esté permitido legalmente. También les proporcionamos otros datos suyos, como la información de contacto, para que puedan ofrecerle, dentro del marco legal, productos y servicios que podrían interesarle conforme a sus preferencias. Nuestros proveedores de servicios también están obligados legalmente a proteger sus datos y respetar las directivas vigentes sobre la conservación de los mismos.

Los talleres de terceros también pueden recopilar datos de mantenimiento a través de la conexión de diagnosis. ◁

Datos de ajuste

Tenga en cuenta ⚠, al principio de este capítulo, en la página 50.

El vehículo está equipado con unidades de control electrónicas que pueden guardar datos en base a sus ajustes personalizados. Los datos se guardan localmente en el vehículo o en dispositivos que usted conecte al mismo, como un soporte de datos USB o un reproductor digital de música. Usted puede borrar algunos de estos datos y también seleccionar si quiere compartir datos a través de los servicios a los que está abonado.

Datos en sistemas de confort y comodidad

Se recopilan los siguientes datos, entre otros:

— Posición del asiento y del volante

— Ajustes de la climatización del habitáculo

— Teclas de presintonía de la radio

Datos en el sistema de infotainment

Se recopilan los siguientes datos, entre otros:

— Música, vídeos y portadas

— Contactos y las correspondientes entradas de la agenda

— Destinos de navegación ◁

Datos del vehículo conectado

Tenga en cuenta ⚠, al principio de este capítulo, en la página 50.

El módem tiene una tarjeta SIM. El módem se activó durante la fabricación del vehículo y envía regularmente mensajes para mantener la conexión con la red de telefonía móvil, obtener actualizaciones de software automáticas y enviarnos datos relacionados con el vehículo, como datos de diagnosis. Estos mensajes pueden contener información que identifique su vehículo y la tarjeta SIM, así como el número de serie electrónico del módem. Los operadores de las redes de telefonía móvil podrían tener acceso a más información, como la identificación de la antena de telefonía móvil correspondiente. Para más información sobre nuestra directiva sobre protección de datos, consulte el sitio web de Ford de su país:
www.FordConnected.com

El módem transmite continuamente esta información, a no ser que lo desactive o finalice dicha transmisión de datos del vehículo modificando los ajustes del módem → Página 275.

El servicio puede no estar disponible por diversos motivos o interrumpirse, p. ej., por condiciones meteorológicas o to-

2KF012760AH

pográficas o por la cobertura de la tarifa de datos.

Para saber si su vehículo está equipado con un módem, consulte la página:

www.FordConnected.com ◁

Datos del dispositivo móvil

🕮 Tenga en cuenta ⚠, al principio de este capítulo, en la página 50.

Si conecta un dispositivo móvil al vehículo, puede mostrar datos de dicho dispositivo, como música o portadas, en la pantalla táctil del vehículo. A través del sistema puede autorizar los datos de su vehículo para aplicaciones móviles de su dispositivo móvil → Página 311.

La función para aplicaciones móviles funciona a través del dispositivo conectado y nos envía los datos a EE. UU. Los datos se cifran. Incluyen, por ejemplo, el número de identificación de su vehículo, el kilometraje, las aplicaciones compatibles con el sistema, las estadísticas de uso y la información de depuración ("debugging"). Solo guardamos estos datos el tiempo necesario para proporcionar el servicio en cuestión, aplicar medidas para solucionar fallos, mejorar continuamente los productos y los servicios, así como, siempre y cuando sea lícito, ofrecerle productos y servicios que podrían ser de su interés conforme a sus preferencias.

Cuando conecta un teléfono móvil con el sistema, este crea un perfil vinculado a dicho teléfono. Este perfil permite la utilización de otras funciones técnicas de telefonía móvil y un funcionamiento eficiente. Este perfil contiene, entre otros, datos de su agenda, mensajes leídos y no leídos, así como una lista de llamadas, incluida una lista de las llamadas efectuadas cuando su teléfono móvil no estaba conectado con el sistema.

Si, además, conecta un dispositivo multimedia, el sistema crea y guarda un índice de dispositivos multimedia de los contenidos multimedia compatibles. El sistema guarda también un breve registro de diagnosis de aprox. 10 minutos con las últimas actividades del sistema.

El perfil del dispositivo de telefonía móvil, el índice de los dispositivos multimedia y el informe de diagnosis se guardan en el vehículo hasta que se borren. Además, por lo general, solo se pueden consultar en el vehículo conectando su teléfono móvil o dispositivo multimedia. Si ya no utiliza el sistema o el vehículo, le recomendamos realizar un reseteo general para borrar toda la información guardada → Página 303.

Solo es posible acceder a los datos del sistema con un equipamiento especial y accediendo al módulo del vehículo.

Para más información sobre nuestra directiva sobre protección de datos, consulte el sitio web de Ford de su país.

Para comprobar si su vehículo está equipado con tecnología de conectividad, consulte la página:

www.FordConnected.com ◁

Datos del sistema de llamada de emergencia

🕮 Tenga en cuenta ⚠, al principio de este capítulo, en la página 50.

Si el sistema de llamada de emergencia está activo, puede transmitir a la central de llamadas de emergencia que el vehículo ha sufrido un accidente en el que se ha disparado el airbag o desconectado la bomba del combustible. Algunas versiones o actualizaciones del sistema de llamada de emergencia pueden comunicar electrónica o verbalmente a los servicios de emergencia la ubicación del vehículo y/o detalles del mismo o del accidente para que dichos servicios pongan en marcha las medidas de emergencia correspondientes. Si no desea que se transmita esa información, no active el sistema de llamada de emergencia.

Se pueden transmitir los siguientes datos, entre otros:

— Número de identificación del vehículo

— Tipo de combustible del vehículo

— Hora actual

— Ubicación y sentido de la marcha
— Si la llamada de emergencia se ha realizado automática o manualmente
— Categoría del vehículo
— Número de ocupantes del vehículo

Los sistemas de llamada de emergencia obligatorios por ley no se pueden desactivar. ◁

2KF012760AH

Seguridad

Posición en el asiento

Introducción al tema

Ir sentado en una posición incorrecta reduce considerablemente la función protectora del cinturón de seguridad y, como consecuencia, se pueden sufrir lesiones graves o incluso mortales. El riesgo de sufrir lesiones graves o mortales aumenta especialmente si, al dispararse un airbag, este golpea a un ocupante del vehículo que vaya mal sentado. El conductor es el responsable de todas las personas, sobre todo de los niños, que lleve en el vehículo.

Cuadro general de las plazas (utilización homologada y autorizada de los asientos en el vehículo)

	2 plazas	5 plazas	7 plazas
1ª fila de asientos	2	2	2
2ª fila de asientos	–	3	3
3ª fila de asientos	–	–	2

Número de plazas

El número de plazas depende de los asientos con los que cuente el vehículo y del equipamiento del modelo.

Todas las plazas van equipadas con un cinturón de seguridad.

Montar asientos posteriormente

Dentro de las posibilidades permitidas, se puede equipar el vehículo posteriormente con más asientos siempre que no se exceda el número de plazas indicado en la documentación del vehículo. Para ello podrían ser necesarios puntos de fijación para los asientos en el piso del vehículo que deberá realizar un taller especializado debidamente cualificado según las directrices del fabricante.

Para los asientos montados posteriormente también deberá haber puntos de anclaje para los cinturones de seguridad y dichos cinturones.

⚠ ADVERTENCIA

Ir sentado en una posición incorrecta en el vehículo puede aumentar el riesgo de sufrir lesiones graves o mortales en caso de frenazos, maniobras bruscas, colisión o accidente, y si se disparan los airbags.

- Antes de emprender la marcha, todos los ocupantes del vehículo deberán adoptar siempre una posición correcta y mantenerla durante todo el trayecto. Esto también vale para la colocación del cinturón de seguridad.
- No transporte nunca un número de personas superior al de plazas con cinturón de seguridad del vehículo.
- No incline nunca el respaldo del asiento excesivamente hacia atrás.
- Durante la marcha, mantenga siempre los pies en la zona reposapiés. No los ponga nunca, p. ej., encima del asiento o del tablero de instrumentos ni los saque nunca por la ventanilla. De lo contrario, el airbag y el cinturón de seguridad no solo no podrán ofrecer ninguna protección, sino que además podrían aumentar el riesgo de que se produjeran lesiones en caso de accidente. ◁

Posición correcta en el asiento

Tenga en cuenta ⚠, al principio de este capítulo, en la página 54.

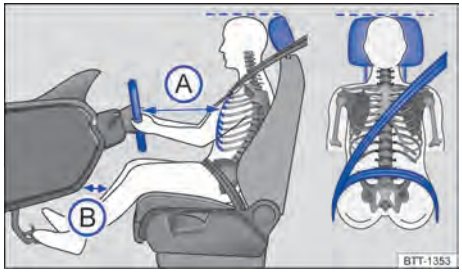

Fig. 20 Representación esquemática: distancia correcta entre el conductor y el volante, colocación correcta de la banda del cinturón y ajuste correcto del apoyacabezas.

A continuación se indica cuáles son las posiciones correctas para el conductor y sus acompañantes.

El cinturón de seguridad y los airbags solo ofrecen una protección óptima si se va sentado en una posición correcta. Aquellas personas que no puedan adoptar una posición correcta por algún condicionamiento físico deberían informarse en un taller especializado debidamente cualificado sobre la posibilidad de realizar modificaciones especiales.

Por su propia seguridad, para una conducción lo más descansada posible y para reducir las lesiones en caso de un frenazo o un accidente, se recomiendan los siguientes ajustes:

Válido para todos los ocupantes del vehículo:

— Ajuste el apoyacabezas de modo que el borde superior del mismo quede a la altura de la parte superior de la cabeza, pero nunca por debajo de los ojos. Mantenga siempre la parte trasera de la cabeza lo más cerca posible del apoyacabezas → Fig. 20.

— En caso de tener poca estatura: baje el apoyacabezas hasta el tope aunque la cabeza quede por debajo del borde superior del mismo.

— En caso de tener gran estatura: suba el apoyacabezas hasta el tope.

— Durante la marcha, mantenga los pies en la zona reposapiés.

— Ajuste y colóquese el cinturón de seguridad correctamente → Página 55.

Para el conductor rige además lo siguiente:

— Siéntese en la banqueta del asiento lo más atrás posible.

— Ajuste el asiento de forma que pueda pisar a fondo los pedales con las rodillas ligeramente flexionadas y que quede una distancia entre la zona de las piernas y el tablero de instrumentos de 10 cm (aprox. 4 in) como mínimo → Fig. 20 Ⓑ.

— Ajuste el asiento en altura de forma que llegue al punto más alto del volante.

— Coloque el respaldo del asiento casi en vertical de forma que la espalda descanse completamente sobre él.

— Los muslos deberían descansar relajados sobre la banqueta del asiento. La parte posterior de las rodillas debería sobresalir pocos centímetros del borde delantero de la banqueta. Utilice otras posibilidades de ajuste de los asientos en función del equipamiento.

— Ajuste el volante de modo que quede a una distancia de 25 cm (aprox. 10 in) como mínimo del esternón → Fig. 20 Ⓐ y de modo que pueda sujetarlo con ambas manos por los lados, por la parte exterior, con los brazos ligeramente flexionados.

— El volante deberá apuntar siempre en dirección al tórax y nunca hacia la cara.

Para el acompañante rige además lo siguiente:

— Si es posible, coloque el respaldo del asiento casi en vertical de forma que la espalda descanse completamente sobre él.

— Si es posible, desplace el asiento todo lo posible hacia atrás para que el airbag pueda protegerle al máximo en caso de dispararse. ◁

Cinturones de seguridad

🕮 Introducción al tema

En un frenazo o accidente, los cinturones de seguridad bien colocados mantienen a los ocupantes del vehículo en la posición correcta ofreciéndoles la máxima protección posible.

⚠ ADVERTENCIA

No llevar colocado el cinturón de seguridad o llevarlo mal colocado puede aumentar el riesgo de sufrir lesiones graves o mortales.

- Antes de emprender la marcha, siéntese siempre en una posición correcta, colóquese siempre el cinturón de seguridad correspondiente a su plaza co-

2KF012760AH

rrectamente y llévelo siempre bien colocado durante todo el trayecto.

- Antes de emprender la marcha y durante la misma, sujete a los niños con un sistema de retención adecuado a su peso y estatura con el cinturón de seguridad colocado correctamente → Página 70.
- Introduzca siempre la lengüeta del cinturón solamente en el cierre del cinturón del asiento correspondiente y encástrela correctamente. La utilización del cierre del cinturón correspondiente a otro asiento reduce la función protectora del cinturón de seguridad y puede provocar lesiones graves.
- No se quite nunca el cinturón de seguridad durante la marcha.
- Utilice un cinturón de seguridad por ocupante.
- No lleve nunca a un niño o un bebé en el regazo ni lo sujete con el mismo cinturón de seguridad que esté utilizando otra persona.
- No circule con prendas de vestir gruesas y holgadas, como un abrigo encima de una chaqueta, pues dificultan el ajuste correcto del cinturón de seguridad y reducen así su capacidad de protección.

⚠ ADVERTENCIA

Los cinturones de seguridad dañados aumentan el riesgo de sufrir lesiones graves o mortales. Si el tejido del cinturón u otras piezas de este presentan daños, el cinturón podría romperse en caso de accidente o de frenazo.

- No aprisione nunca el cinturón de seguridad con la puerta o con el mecanismo del asiento, pues se puede dañar.
- En caso de daños en el tejido, en las uniones, en el enrollador automático o en el módulo de cierre de algún cinturón de seguridad, acuda inmediatamente a un taller especializado debidamente cualificado y solicite la sustitución del cinturón en cuestión o del elemento de fijación del mismo. El taller deberá utilizar las piezas de recambio adecuadas que correspondan al vehículo, al equipamiento y al año de modelos.
- No intente nunca reparar, modificar o desmontar usted mismo los cinturones de seguridad ni los elementos de fijación de los mismos. Encargue siempre las reparaciones necesarias en los cinturones de seguridad, los enrolladores automáticos y los cierres a un taller especializado cualificado para ello. El taller deberá sustituir siempre el cinturón de seguridad por otro homologado para la plaza en cuestión.
- Después de un accidente, encargue a un taller especializado debidamente cualificado la sustitución de los cinturones de seguridad que se hayan distendido en exceso a causa del esfuerzo al que han sido sometidos. Puede que sea necesario sustituirlos incluso cuando no haya daños perceptibles. Compruebe también los anclajes de los cinturones de seguridad.

⚠ ADVERTENCIA

Manipular inadecuadamente los cinturones de seguridad aumenta el riesgo de sufrir lesiones graves o mortales.

- Compruebe con regularidad que los cinturones de seguridad y sus componentes se encuentren en buen estado.
- Mantenga los cinturones de seguridad siempre limpios.
- Evite siempre que entren cuerpos extraños y líquidos en la ranura de los cierres de los cinturones de seguridad y en los cierres. De lo contrario, el funcionamiento de la ranura, del cierre y del cinturón de seguridad podría verse afectado.
- No aprisione nunca la banda del cinturón. No dañe nunca la banda del cinturón ni la roce con bordes cortantes. ◁

Recordatorio de abrocharse el cinturón de seguridad

Tenga en cuenta ⚠, al principio de este capítulo, en la página 55.

Testigo de advertencia del recordatorio de abrocharse el cinturón de seguridad en la pantalla del cuadro de instrumentos

Recordatorio de abrocharse el cinturón de seguridad para las plazas delanteras

Si al emprender la marcha se superan los 25 km/h (15 mph) aprox. sin llevar colocados los cinturones de seguridad, o se desabrochan estos durante la marcha, sonará una señal acústica si el asiento del conductor o del acompañante está ocupado por un adulto. Además, parpadea el testigo de advertencia rojo en la pantalla del cuadro de instrumentos.

El testigo de advertencia solo se apagará cuando todos los ocupantes se coloquen el cinturón de seguridad con el encendido conectado.

Recordatorio de abrocharse los cinturones de seguridad de las plazas traseras

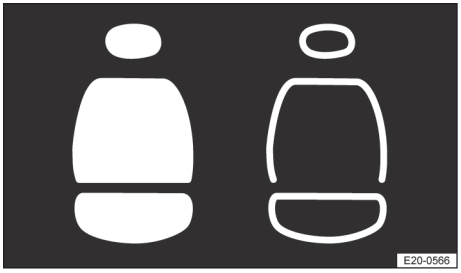

Fig. 21 En la pantalla del cuadro de instrumentos: recordatorio de abrocharse los cinturones de seguridad de las plazas traseras.

Al conectar el encendido, el recordatorio de abrocharse los cinturones de seguridad de las plazas traseras indica al conductor el número de asientos detectados en la pantalla del cuadro de instrumentos. Además, se muestra con un símbolo negro o blanco si hay ocupantes adultos en las plazas traseras → Fig. 21. El indicador se apaga al cabo de aprox. 60 segundos.

El símbolo negro indica las plazas libres.

El símbolo blanco indica las plazas ocupadas.

El indicador del estado de los cinturones de seguridad de las plazas traseras funciona con pilas mediante un estándar de transmisión . Otros sistemas radioeléctricos, como los equipos de radiocomunicación, pueden provocar interferencias en el sistema → ⚠.

Antes de emprender la marcha, el conductor tiene que comprobar si el número de las plazas mostradas en el cuadro de instrumentos coincide con el número de asientos montados en la parte trasera del habitáculo → ⚠. Si el número no coincide, encargue una revisión del sistema a un taller especializado cualificado para ello → Página 58.

Recordatorio de abrocharse los cinturones de seguridad de las plazas traseras (vehículos con panel de separación flexible)



Fig. 22 En la pantalla del cuadro de instrumentos: recordatorio de abrocharse el cinturón de seguridad (representación esquemática).

El símbolo verde indica que el ocupante de esa plaza lleva colocado "su" cinturón de seguridad.

El símbolo rojo indica que el ocupante de esa plaza se ha desabrochado "su" cinturón de seguridad.

2KF012760AH

El símbolo gris indica que esa plaza no está ocupada o que el ocupante de la misma no lleva colocado "su" cinturón de seguridad.

Al conectar el encendido, el recordatorio de abrocharse el cinturón de seguridad → Fig. 22 informa al conductor en la pantalla del cuadro de instrumentos de si los ocupantes adultos de las plazas traseras llevan colocado el cinturón de seguridad que les corresponde.

Si un ocupante se desabrocha el cinturón de seguridad durante la marcha, el símbolo para esa plaza se enciende en rojo. Además, parpadea el testigo de advertencia rojo en la pantalla del cuadro de instrumentos. Si se circula a más de 8 km/h (5 mph) aprox., suena además una señal acústica durante aprox. 92 segundos.

⚠ ADVERTENCIA

Si no se presta atención al recordatorio de abrocharse los cinturones, se pueden producir lesiones graves. El sistema no puede reemplazar la atención del conductor.

- Antes de emprender la marcha, compruebe siempre si el número de las plazas mostradas en el cuadro de instrumentos coincide con el número de asientos montados en la parte trasera del habitáculo.
- Antes de emprender la marcha, compruebe siempre si todos los ocupantes del vehículo llevan colocado correctamente su cinturón de seguridad.

⚠ ADVERTENCIA

El recordatorio de abrocharse el cinturón está diseñado para detectar adultos. Las personas ligeras, sobre todo los niños, no siempre se detectan. El recordatorio de abrocharse el cinturón tampoco reacciona, o lo hace de forma limitada, cuando se utilizan asientos para niños o cojines. Esto puede hacer que personas de poco peso o niños viajen inadvertidamente sin el cinturón abrochado y sufran lesiones graves o mortales si se produce un accidente.

- Asegúrese siempre de que todos los ocupantes del vehículo, sobre todo los niños, lleven puesto correctamente el cinturón de seguridad correspondiente a su plaza.

El sistema podría detectar asientos que hubieran sido desmontados y depositados cerca del vehículo.

Si se sustituyen o montan asientos posteriormente, hay que solicitar a un taller especializado debidamente cualificado la habilitación del recordatorio de abrocharse los cinturones de seguridad → Página 58. ◁

Problemas y soluciones

🕮 Tenga en cuenta ⚠, al principio de este capítulo, en la página 55.

Avería en el recordatorio de abrocharse los cinturones de seguridad

El testigo de control amarillo se enciende y permanece encendido. Además, puede que se muestre un mensaje en la pantalla del cuadro de instrumentos.

La batería del equipo radioeléctrico de al menos un asiento está demasiado agotada.

1. Acuda a un taller especializado cualificado.
2. Compruebe los asientos traseros y, dado el caso, encargue la sustitución de la pila.

El recordatorio de abrocharse los cinturones de seguridad no funciona

El testigo de control amarillo se enciende y permanece encendido. Además, puede que se muestre un mensaje en la pantalla del cuadro de instrumentos.

1. Acuda a un taller especializado cualificado.

⚠ Avería en el recordatorio de abrocharse los cinturones de seguridad

El testigo de control se enciende y permanece encendido. Además, puede que se muestre un mensaje en la pantalla del cuadro de instrumentos.

La batería del equipo radioeléctrico de al menos un asiento está demasiado agotada.

1. Acuda a un taller especializado cualificado.
2. Compruebe los asientos traseros y, dado el caso, encargue la sustitución de la pila. ◁

Colocarse y quitarse el cinturón de seguridad

🕮 Tenga en cuenta ⚠, al principio de este capítulo, en la página 55.

Colocarse el cinturón de seguridad

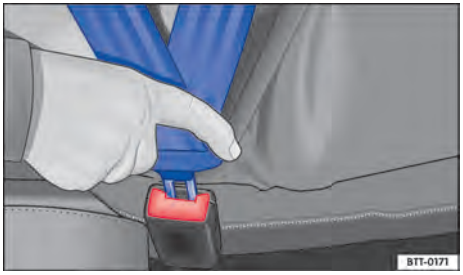

Fig. 23 Insertar la lengüeta del cinturón de seguridad en su cierre.

Colóquese siempre el cinturón de seguridad antes de emprender la marcha.

1. Siéntese de forma correcta en el asiento → Página 54.
2. Agarre la banda del cinturón y colóquesela bien centrada sobre el pecho y la pelvis. Al hacerlo, **no** retuerza la banda ni la lengüeta del cinturón.
3. Inserte bien la lengüeta del cinturón en el cierre del cinturón correspondiente a la plaza → Fig. 23.
4. Tire del cinturón para comprobar que la lengüeta haya quedado bien encastrada en el cierre.

Quitarse el cinturón de seguridad



Fig. 24 Soltar la lengüeta del cierre del cinturón.

Quítese el cinturón de seguridad únicamente cuando el vehículo esté detenido.

1. Pulse la tecla roja del cierre del cinturón → Fig. 24. La lengüeta del cinturón sale expulsada.
2. Acompañe el cinturón hacia atrás con la mano para que la banda se enrolle más fácilmente, el cinturón no se retuerza y el guarnecido no resulte dañado.

Cinturón de seguridad retorcido

Si no se puede sacar con facilidad el cinturón de seguridad de la guía, puede que se haya retorcido dentro del guarnecido lateral si se enrolló demasiado rápido:

1. Tire del cinturón por la lengüeta, despacio y con cuidado, hasta extraerlo completamente.
2. Enderece el cinturón y deje que se enrolle despacio acompañándolo con la mano.
3. Si no pudiera enderezar el cinturón, colóqueselo de todos modos,

   pero evite en cualquier caso que la parte retorcida quede por la zona del cuerpo.
4. Acuda inmediatamente a un taller especializado debidamente cualificado y solicite que se enderece la banda retorcida. ◁

2KF012760AH

Colocación de la banda del cinturón

Tenga en cuenta ⚠, al principio de este capítulo, en la página 55.

Los cinturones de seguridad solo garantizan una protección óptima y reducen el riesgo de sufrir lesiones graves o mortales en caso de accidente si la banda del cinturón va colocada correctamente. Asimismo, la banda del cinturón bien colocada retiene a los ocupantes en su asiento de forma que, si el airbag se dispara, les pueda ofrecer la máxima protección. Por ello, siempre hay que colocarse el cinturón de seguridad y asegurarse de que su banda esté colocada correctamente → Fig. 25.

Colocación correcta de la banda del cinturón

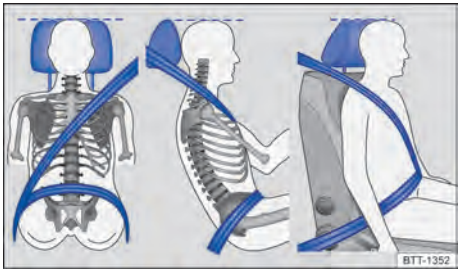

Fig. 25 Colocación correcta de la banda del cinturón y ajuste correcto del apoyacabezas.

— La banda del hombro deberá pasar siempre sobre el centro de este y nunca sobre el cuello, por encima o debajo del brazo, o por detrás de la espalda.

— La banda abdominal del cinturón de seguridad deberá pasar siempre por delante de la zona pelviana y nunca sobre el abdomen.

— El cinturón de seguridad deberá quedar siempre plano y bien ceñido al cuerpo. En caso necesario, habrá que tirar un poco de su banda.

Colocación correcta de la banda del cinturón en las mujeres embarazadas

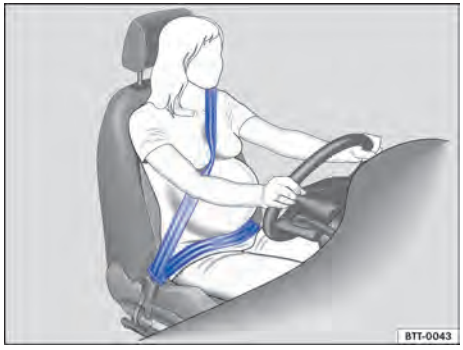

Fig. 26 Colocación correcta de la banda del cinturón en las mujeres embarazadas

Las **mujeres embarazadas** deberán colocarse el cinturón plano, bien centrado sobre el pecho y lo más abajo posible delante de la zona pelviana de modo que no ejerza ningún tipo de presión sobre el abdomen → Fig. 26. Esto deberá tenerse en cuenta durante todo el embarazo.

Ajuste de la posición de la banda del cinturón conforme a la estatura

La posición de la banda del cinturón puede ajustarse con el siguiente equipamiento:

— Regulador de la altura del cinturón para los asientos delanteros → Página 61

— Asientos delanteros con regulación de altura → Página 115.

⚠ ADVERTENCIA

Si la banda del cinturón de seguridad no se coloca correctamente, puede ocasionar lesiones graves en caso de accidente, frenazo o maniobra brusca.

- Asegúrese de que la banda del cinturón esté siempre colocada correctamente.
- Coloque el respaldo del asiento en posición vertical y colóquese el cinturón de seguridad correctamente conforme a su estatura para que este pueda ofrecer una protección óptima.
- Colóquese la banda del hombro del cinturón sobre el centro del hombro, nunca por debajo del brazo o sobre el cuello.

- Colóquese el cinturón de seguridad plano y bien ceñido a la parte superior del cuerpo y de la pelvis. En caso necesario, tire un poco de su banda.
- Asegúrese de que la banda abdominal del cinturón pase siempre por delante de la zona pelviana y nunca sobre el abdomen.
- Si está embarazada, asegúrese de que el cinturón de seguridad esté colocado plano, bien centrado sobre el pecho y lo más abajo posible delante de la zona pelviana. Téngalo en cuenta durante todo el embarazo. De esta forma no ejercerá ningún tipo de presión sobre el abdomen.
- No retuerza la banda del cinturón al colocarse este o mientras lo lleve colocado.
- No aparte nunca el cinturón de seguridad del cuerpo con la mano.
- No coloque nunca la banda del cinturón sobre objetos duros o frágiles, como unas gafas, un bolígrafo o unas llaves.
- No modifique nunca la posición de la banda del cinturón con pinzas para cinturones de seguridad, argollas de sujeción u objetos similares.

Aquellas personas que no puedan colocarse correctamente la banda del cinturón por condicionamientos físicos deberían informarse en un taller especializado debidamente cualificado sobre la posibilidad de realizar modificaciones especiales que garanticen la función protectora del cinturón y de los airbags. ◁

Regulador de la altura del cinturón

Tenga en cuenta ⚠, al principio de este capítulo, en la página 55.

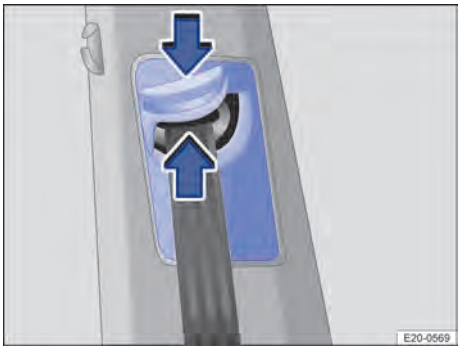

Fig. 27 Junto a los asientos delanteros: regulador de la altura del cinturón

Mediante los reguladores de la altura del cinturón de los asientos delanteros se puede ajustar la posición del cinturón de seguridad por la zona del hombro conforme a la estatura del ocupante de modo que el cinturón pueda colocarse correctamente:

1. Comprima la tecla del regulador de la altura del cinturón en el sentido de las flechas y manténgala en esta posición → Fig. 27.
2. Desplace el regulador de la altura del cinturón hacia arriba o hacia abajo hasta que el cinturón de seguridad pase sobre el centro del hombro → Página 60.
3. Suelte la tecla del regulador de la altura del cinturón.
4. Compruebe que el regulador de la altura del cinturón haya quedado encastrado dando tirones al cinturón de seguridad.

⚠ ADVERTENCIA

Si ajusta la altura del cinturón durante la marcha, pueden producirse lesiones graves y mortales.

- No ajuste nunca la altura del cinturón de seguridad durante la marcha. ◁

2KF012760AH

Enrollador automático, pretensor y limitador de fuerza del cinturón

Tenga en cuenta ⚠, al principio de este capítulo, en la página 55.

Los cinturones de seguridad del vehículo forman parte del sistema de seguridad del mismo → Página 63 y se componen de los siguientes elementos y funciones:

Enrollador automático del cinturón

Los cinturones de seguridad de los asientos delanteros, así como los de las plazas traseras, están equipados con un enrollador automático. Este dispositivo garantiza una total libertad de movimientos si se tira despacio de la banda del hombro o durante la marcha normal. No obstante, el enrollador bloquea el cinturón de seguridad si se extrae este rápidamente, en caso de frenazos, en tramos montañosos, en las curvas y al acelerar.

Pretensor del cinturón

Los siguientes cinturones de seguridad cuentan, en función del equipamiento, con pretensores:

— Asientos delanteros

— Plazas laterales de la segunda fila de asientos

Los pretensores se activan mediante sensores en caso de colisiones frontales, laterales y traseras graves, y tensan los cinturones de seguridad en dirección contraria a su salida. Si el cinturón de seguridad está flojo, el pretensor lo tensa, con lo que se puede amortiguar el movimiento de los ocupantes hacia delante y en la dirección del impacto. En función del equipamiento, los pretensores de los cinturones funcionan conjuntamente con el sistema de airbags.

Al activarse podría desprenderse un polvo fino. Esto es completamente normal y no significa que se haya producido un incendio en el vehículo.

⚠ ADVERTENCIA

Los pretensores de los cinturones solo se activan una vez y, si se disparan, hay sustituir el sistema.

- Encargue inmediatamente la sustitución de los pretensores que se hayan disparado y de las piezas del sistema que hayan resultado afectadas por piezas nuevas autorizadas para este vehículo.
- Encargue las reparaciones y modificaciones necesarias en el vehículo solo a talleres especializados cualificados para ello. Estos disponen de los equipos de diagnosis, la información sobre reparaciones y las herramientas que se precisan, así como de personal cualificado.
- No monte nunca en el vehículo piezas de pretensores del cinturón desmontadas de vehículos al final de su vida útil ni procedentes de plantas de reciclaje.
- No modifique nunca ningún componente de los pretensores de los cinturones.

Limitador de fuerza del cinturón

En función del equipamiento, los cinturones de seguridad están equipados con limitadores de fuerza. En caso de accidente, el limitador de fuerza del cinturón de seguridad reduce la fuerza que este ejerce sobre el cuerpo.

Si se procede a desguazar el vehículo o algunos componentes del sistema, habrá que respetar las disposiciones de seguridad correspondientes. Los talleres especializados debidamente cualificados conocen estas disposiciones. ◁

Mantenimiento y desecho de los pretensores de los cinturones

Tenga en cuenta ⚠, al principio de este capítulo, en la página 55.

Cuando se realizan trabajos en los pretensores de los cinturones o se desmontan y montan otras piezas del vehículo con motivo de otros trabajos de reparación, los cinturones de seguridad pueden resultar dañados sin que se perciba. Esto puede hacer que, en caso de accidente, los pretensores no funcionen o no lo hagan correctamente.

Para que no quede mermada la eficacia de los pretensores de los cinturones y para que los componentes desmontados no ocasionen lesiones ni contaminen el medio ambiente, deberán respetarse las disposiciones correspondientes. Los talleres especializados debidamente cualificados conocen estas disposiciones.

⚠ ADVERTENCIA

La manipulación inadecuada y las reparaciones por cuenta propia de los cinturones de seguridad, sus enrolladores automáticos y sus pretensores pueden aumentar el riesgo de que se produzcan lesiones graves o mortales. Los pretensores podrían no activarse, aunque debieran, o hacerlo inesperadamente.

- No repare, ajuste, desmonte ni monte nunca usted mismo componentes de los cinturones de seguridad y de sus pretensores. Encargue siempre estos trabajos a un taller especializado cualificado para ello → Página 449.
- Los cinturones de seguridad y los pretensores y los enrolladores automáticos de los mismos no se pueden reparar y se tienen que sustituir.

Los módulos de airbag y los pretensores de los cinturones pueden contener perclorato. Tenga en cuenta las disposiciones legales relativas a su desecho. ◁

Sistema de airbags

🕮 Introducción al tema

Los airbags no sustituyen a los cinturones de seguridad, que deberán llevarse siempre colocados.

Los airbags solo pueden proporcionar una protección adicional a los ocupantes del vehículo si el asiento, los cinturones de seguridad, los apoyacabezas y el volante (en el caso del conductor) están ajustados correctamente y se utilizan de manera adecuada.

Los airbags no se disparan en cualquier colisión que cause daños perceptibles en el vehículo.

Situaciones en las que los airbags no siempre se disparan:

— Si, en el momento de una colisión, el encendido está desconectado.

— En el caso de colisiones frontales leves.

— En el caso de colisiones laterales leves.

— En el caso de colisiones traseras.

— En el caso de vuelco del vehículo.

— En el caso de colisiones a poca velocidad.

No se pueden descartar lesiones, como hinchazones, contusiones, quemaduras o desolladuras, por efecto del airbag al dispararse.

⚠ ADVERTENCIA

El riesgo de sufrir lesiones al dispararse los airbags aumenta si hay algún objeto entre los ocupantes del vehículo y la zona de despliegue de los airbags, ya que el objeto en cuestión modifica dicha zona. Si se produjera un frenazo o una maniobra brusca, los objetos podrían entrar en la zona de despliegue de los airbags y, si estos se disparasen, salir lanzados peligrosamente por el habitáculo.

- No lleve nunca objetos en las manos ni en el regazo durante la marcha.
- No transporte nunca objetos encima del asiento del acompañante.

⚠ ADVERTENCIA

una vez se disparan, pierden su efecto protector y tienen que sustituirse. Sin la protección de los airbags, aumenta el riesgo de sufrir lesiones en frenazos, maniobras bruscas y accidentes.

- Encargue inmediatamente la sustitución de los airbags que se hayan disparado y de las piezas del sistema que hayan resultado afectadas por piezas nuevas autorizadas por el fabricante para este vehículo.
- Encargue las reparaciones y modificaciones necesarias en el vehículo solo a talleres especializados cualificados para ello. Estos disponen de los equipos de diagnosis, la información sobre reparaciones y las herramientas que se

2KF012760AH

precisan, así como de personal cualificado.

- No monte nunca en el vehículo piezas de airbags desmontadas de vehículos al final de su vida útil ni procedentes de plantas de reciclaje.
- No modifique nunca ningún componente del sistema de airbags.

⚠ ADVERTENCIA

Al dispararse los airbags podría desprenderse un polvo fino y formarse vapor. Esto es normal y no significa que se haya producido un incendio en el vehículo. El polvo fino puede irritar la piel y las membranas mucosas de los ojos, así como provocar dificultades respiratorias, especialmente en personas que padezcan o hayan padecido asma u otras deficiencias respiratorias.

- Para reducir las dificultades respiratorias, salga del vehículo o abra las ventanillas o las puertas para respirar aire fresco.
- Si ha estado en contacto con el polvo, lávese las manos y la cara con jabón suave y agua antes de comer.
- Si el polvo entra en contacto con los ojos, enjuáguelos con agua.

⚠ ADVERTENCIA

Si se utilizan productos de limpieza con disolventes, las superficies de los módulos de airbag se vuelven porosas. En un accidente con disparo de airbag podrían desprenderse piezas de plástico y causar lesiones graves.

- No utilice nunca productos que contengan disolventes para limpiar el tablero de instrumentos y las superficies de los módulos de airbag.

Tipos de sistemas de airbag frontal para el acompañante

🕮 Tenga en cuenta ⚠, al principio de este capítulo, en la página 63.

En función del equipamiento puede estar montado un **sistema de airbag** o un **sistema de airbag con desactivación del airbag frontal del acompañante**.

Sistema de airbag

El airbag frontal del acompañante solo se puede desactivar en un taller especializado cualificado para ello.

Características del sistema de airbag:

— Airbag frontal del acompañante en el tablero de instrumentos

— Testigo de control en la pantalla del cuadro de instrumentos

Sistema de airbag con desactivación del airbag frontal del acompañante

El airbag frontal del acompañante se puede desactivar manualmente con un conmutador de llave → Página 66.

Características del sistema de airbag con desactivación del airbag frontal del acompañante:

— Airbag frontal del acompañante en el tablero de instrumentos

— Testigo de control en la pantalla del cuadro de instrumentos

— Testigo de control PASSENGER AIR BAG OFF en la consola del techo

— Testigo de control PASSENGER AIR BAG ON en la consola del techo

— Conmutador de llave en el lado del acompañante

Testigo de control

🕮 Tenga en cuenta ⚠, al principio de este capítulo, en la página 63.

Comprobación del funcionamiento

Tras conectar el encendido, el testigo de control amarillo se enciende brevemente en la pantalla del cuadro de instrumentos a modo de comprobación del funcionamiento, y se apaga en unos segundos.

Avería en el sistema de airbags o de los pretensores de los cinturones

El testigo de control amarillo se enciende y permanece encendido. Además, puede que se muestre un mensaje en la pantalla del cuadro de instrumentos. Se ha detectado una anomalía en el funcionamiento de, al menos, un airbag o un pretensor del cinturón.

1. Acuda a un taller especializado debidamente cualificado y solicite que se revise el sistema de airbags y de los pretensores de los cinturones.

Sistema de airbags o de los pretensores de los cinturones desactivado con un equipo de diagnosis

Tras conectar el encendido, el testigo de control amarillo se enciende durante aprox. 4 segundos y, a continuación, parpadea durante aprox. otros 12. Además, puede que se muestre un mensaje en la pantalla del cuadro de instrumentos. Al menos un airbag o un pretensor del cinturón se ha desactivado con un equipo de diagnosis.

1. Acuda a un taller especializado debidamente cualificado y solicite que se compruebe si el sistema de airbags o de los pretensores de los cinturones debe permanecer desactivado. ◁

Ubicaciones y zonas de despliegue

Tenga en cuenta ⚠, al principio de este capítulo, en la página 63.

La ubicación de los airbags viene indicada con la inscripción "AIRBAG".

Al dispararse, los airbags frontales ocupan las zonas enmarcadas en rojo (zonas de despliegue) en las figuras de los airbags. Por este motivo, no deposite ni fije nunca objetos en estas zonas → ⚠.

⚠ ADVERTENCIA

Al dispararse, el airbag se infla en milésimas de segundo a gran velocidad. Y, al hacerlo, puede lanzar por el habitáculo los objetos que se encuentren en su radio de acción. Esto puede causar lesiones.

- Mantenga siempre despejadas las zonas de despliegue de los airbags.
- No fije nunca objetos sobre las cubiertas de los airbags ni en las zonas de despliegue de estos.
- No pegue nada ni revista o modifique en modo alguno los lugares de montaje de los airbags ni las superficies de las zonas de despliegue de los mismos.
- No permita que entre los ocupantes del vehículo y las zonas de despliegue de los airbags se interpongan otras personas, animales u objetos. Asegúrese de que esto también lo cumplan todos los ocupantes del vehículo, incluidos los niños.
- No fije ningún objeto, como un dispositivo de navegación portátil, en la zona del parabrisas situada por encima del airbag frontal del acompañante.
- No gire los parasoles hacia las ventanillas cuando lleve objetos en los mismos, p. ej., un bolígrafo o el mando para apertura del garaje.
- En las ventanillas, monte únicamente cortinillas parasol que hayan sido autorizadas de forma expresa para este vehículo.
- En los colgadores del vehículo cuelgue solo prendas de vestir ligeras. No guarde objetos pesados ni afilados en los bolsillos de estas prendas.
- No monte ningún accesorio en las puertas.

⚠ ADVERTENCIA

La manipulación inapropiada de los asientos puede impedir el funcionamiento correcto de los airbags y causar lesiones graves.

- No desmonte nunca del vehículo los asientos delanteros ni modifique componentes de los mismos.
- No ejerza excesiva fuerza sobre los laterales del respaldo.
- No utilice nunca tapizados ni fundas que no hayan sido autorizados de for-

2KF012760AH

ma expresa para los asientos de este vehículo.

- Encargue inmediatamente a un taller especializado debidamente cualificado la reparación de los daños que se produzcan en los tapizados de los asientos o en la costura por la zona de los airbags.

Airbags frontales

Tenga en cuenta ⚠, al principio de este capítulo, en la página 63.

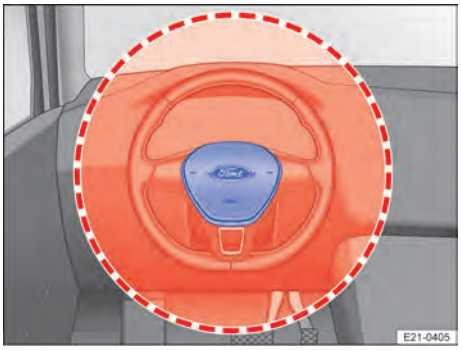

Fig. 28 Ubicación y zona de despliegue del airbag frontal del conductor (representación esquemática).

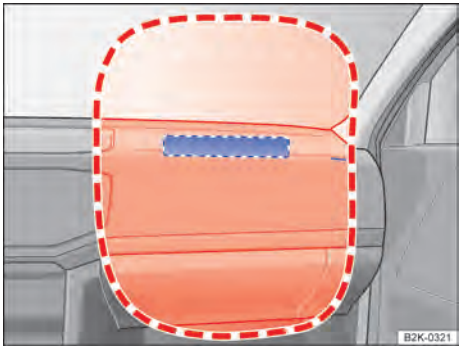

Fig. 29 Ubicación y zona de despliegue del airbag frontal del acompañante (representación esquemática).

⚠ ADVERTENCIA

Ir sentado en una posición incorrecta puede impedir el funcionamiento correcto de los airbags frontales y provocar lesiones graves.

- Durante la conducción, sujete siempre el volante por los lados, por su parte exterior, con las manos en la posición equivalente a las 9 y las 3 horas.
- Ajuste el asiento del conductor de forma que quede una distancia mínima de 25 cm (aprox. 10 in) entre el tórax y el centro del volante. Si no puede mantener esta distancia por condicionamientos físicos, póngase sin falta en contacto con un taller especializado debidamente cualificado.
- Ajuste el asiento del acompañante de modo que quede a la mayor distancia posible del tablero de instrumentos.

Activar y desactivar el airbag frontal del acompañante

Tenga en cuenta ⚠, al principio de este capítulo, en la página 63.



Fig. 30 En el frontal del tablero de instrumentos: conmutador de llave para desactivar y activar el airbag frontal del acompañante.

¡Si fija un asiento para niños orientado en el sentido contrario al de la marcha en el asiento del acompañante, desactive sin falta el airbag frontal de este!

Tenga en cuenta las disposiciones específicas del país en cuestión sobre la utilización de los asientos para niños en el asiento del acompañante.

La desactivación del airbag frontal del acompañante no está disponible en todos los países. Si el vehículo no dispone de conmutador de llave, el airbag frontal del acompañante solo puede desactivarse en un taller especializado cualificado para ello.

Airbag frontal del acompañante activado



Fig. 31 En la consola del techo: testigo de control de la activación del airbag frontal del acompañante.

ON El testigo de control amarillo que indica que el airbag frontal del acompañante está activado se enciende durante aprox. 60 segundos tras conectar el encendido o tras activar el airbag frontal del acompañante con el conmutador de llave y, a continuación, se apaga automáticamente → Fig. 31. Se ha activado el airbag frontal del acompañante.

1. Compruebe si el airbag frontal del acompañante debe permanecer activado.

Airbag frontal del acompañante desactivado



Fig. 32 En la consola del techo: testigo de control de la desactivación del airbag frontal del acompañante.

OFF El testigo de control amarillo está encendido permanentemente → Fig. 32. Se ha desactivado el airbag frontal del acompañante.

1. Compruebe si el airbag frontal del acompañante debe permanecer desactivado, p. ej., cuando utilice un asiento para niños en el asiento del acompañante.

Activar el airbag frontal del acompañante

1. Desconecte el encendido.
2. Abra la puerta del acompañante.
3. Extraiga la llave de emergencia de la llave del vehículo.
4. Introduzca el paletón hasta el segundo encastre del conmutador de llave → Fig. 30. Aprox. 3/4 del paletón de la llave se encuentran entonces dentro del conmutador.
5. Gire la llave de emergencia a la posición **ON** sin ejercer mucha fuerza.
6. Extraiga la llave de emergencia del conmutador y guárdela de nuevo en la llave del vehículo.

   El testigo de control amarillo PASSENGER AIR BAG ON se enciende en la consola del techo y se apaga al cabo de aprox. 60 segundos.
7. Cierre la puerta del acompañante.
8. Compruebe que, con el encendido conectado, el testigo de control PASSENGER AIR BAG OFF de la consola del techo **no** esté encendido → Página 64.

Desactivar el airbag frontal del acompañante

1. Desconecte el encendido.
2. Abra la puerta del acompañante.
3. Extraiga la llave de emergencia de la llave del vehículo.
4. Introduzca el paletón hasta el segundo encastre del conmutador de llave → Fig. 30. Aprox. 3/4 del paletón de la llave se encuentran entonces dentro del conmutador.
5. Gire la llave de emergencia a la posición **OFF** sin ejercer mucha fuerza.
6. Cierre la puerta del acompañante.

2KF012760AH

7. El testigo de control PASSENGER AIR BAG OFF de la consola del techo permanecerá encendido mientras el encendido esté conectado → Página 64.

Cuando el airbag frontal del acompañante está desactivado, no está permitido que viaje nadie en dicho asiento. Solo está permitido utilizar asientos para niños montados en el sentido contrario al de la marcha.

Señal identificadora de la desactivación del airbag frontal del acompañante

La desactivación del airbag frontal del acompañante **solo** se indica mediante el testigo de control PASSENGER AIR BAG OFF de la consola del techo que, en tal caso, permanece encendido → Página 64.

Si el testigo de control OFF de la consola del techo **no permanece encendido** o se enciende junto con el testigo de control de la pantalla del cuadro de instrumentos, puede haber una avería en el sistema de airbags. Por ello, no monte ningún sistema de retención para niños en el asiento del acompañante por motivos de seguridad. El airbag frontal del acompañante podría dispararse en caso de accidente.

⚠ PELIGRO

Tenga en cuenta las importantes advertencias de seguridad relativas al airbag frontal del acompañante → Página 73.

⚠ PELIGRO

Si se produce un accidente estando el airbag desactivado, el acompañante sufrirá lesiones graves o mortales. Por ello, no desactive el airbag frontal del acompañante salvo en casos especiales.

- Desactive el airbag frontal del acompañante solamente cuando, en casos excepcionales, vaya fijado un asiento para niños orientado en el sentido contrario al de la marcha en el asiento del acompañante. Vuelva a activar el airbag frontal del acompañante en cuanto deje de utilizarse el asiento para niños orientado en el sentido contrario al de la marcha en el asiento del acompañante.
- Desactive el airbag frontal del acompañante solo cuando, en casos excepcionales y en función del equipamiento, el respaldo del asiento del acompañante esté abatido hacia delante. Active de nuevo el airbag frontal del acompañante en cuanto el respaldo vuelva a estar levantado.
- Para evitar dañar el sistema, active y desactive el airbag frontal del acompañante únicamente con el encendido desconectado.
- Como conductor, asegúrese siempre de que el conmutador de llave esté en la posición correcta.

⚠ ADVERTENCIA

Si hay una avería en el sistema de airbags, probablemente el airbag no se disparará correctamente, no se disparará en absoluto o se disparará inesperadamente, lo que podría provocar lesiones graves o mortales.

- En caso de avería, encargue inmediatamente una revisión del sistema de airbags a un taller especializado cualificado para ello.
- Si se avería el sistema de airbags, no monte nunca un asiento para niños en el asiento del acompañante y, si hay uno montado, desmóntelo.

⚠ ADVERTENCIA

Si se deja la llave del vehículo o la de emergencia introducida en el conmutador de llave durante la marcha y se producen sacudidas, la llave podría girarse accidentalmente en el conmutador y, dado el caso, activar el airbag frontal del acompañante. El airbag frontal del acompañante podría dispararse inesperadamente, lo que podría provocar lesiones graves o mortales.

- Antes de conectar el encendido, extraiga siempre la llave del vehículo o la de emergencia del conmutador de llave.

AVISO

Si no se introduce el paletón de la llave lo suficiente en el conmutador, se podría dañar el conmutador al girar la llave.

- Introduzca el paletón de la llave hasta el segundo encastre del conmutador de llave.

AVISO

Si se deja la llave del vehículo o la de emergencia introducida en el conmutador, al cerrar la puerta del acompañante se pueden producir daños en el conmutador y en la llave en cuestión.

- Antes de cerrar la puerta del acompañante, extraiga siempre la llave del vehículo o la de emergencia del conmutador de llave. ◁



Fig. 34 Lateral de un asiento delantero: ubicación del airbag lateral. ◁

Airbags laterales

Tenga en cuenta ⚠, al principio de este capítulo, en la página 63.

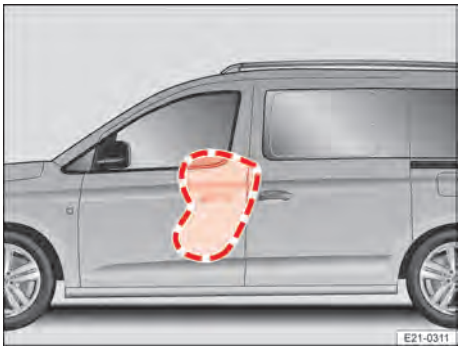

Fig. 33 En el lado izquierdo del vehículo: zona de despliegue del airbag lateral.

Airbags para la cabeza

Tenga en cuenta ⚠, al principio de este capítulo, en la página 63.

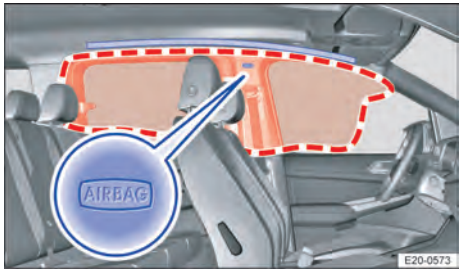

Fig. 35 En el lado izquierdo del vehículo: ubicación y zona de despliegue del airbag para la cabeza (5 plazas).

2KF012760AH

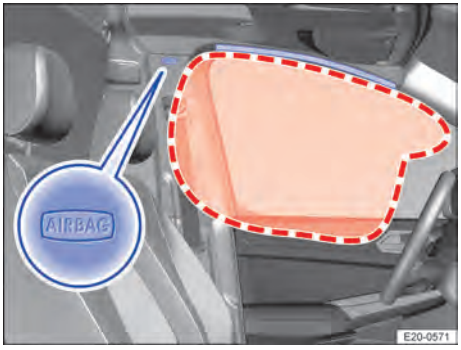

Fig. 36 En el lado izquierdo del vehículo: ubicación y zona de despliegue del airbag para la cabeza (2 plazas).



Fig. 37 En el lado izquierdo del vehículo: ubicación y zona de despliegue del airbag para la cabeza (7 plazas).

En función del equipamiento hay un airbag para la cabeza en el lado del conductor y, dado el caso, en el del acompañante. ◁

Airbag central

🕮 Tenga en cuenta ⚠, al principio de este capítulo, en la página 63.

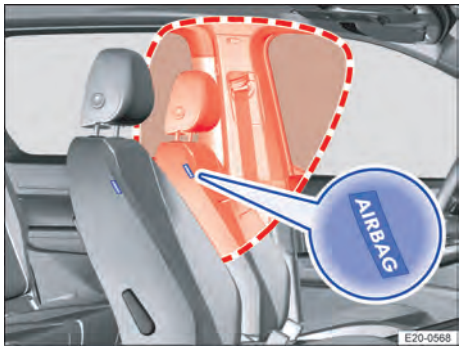

Fig. 38 Dentro del acolchado del respaldo del asiento del conductor: airbag central. ◁

Transportar a niños de forma segura

🕮 Introducción al tema

Los asientos para niños reducen el riesgo de sufrir lesiones en caso de accidente. Por ello, ¡utilice siempre estos asientos para transportar a los niños!

Tenga en cuenta lo siguiente:

— Los asientos para niños se clasifican en diferentes grupos en función de la estatura, la edad y el peso del niño.

— Existen diferentes sistemas de fijación para fijar los asientos para niños al vehículo.

Por motivos de seguridad, los asientos para niños deberían montarse siempre en el asiento trasero → Página 73.

⚠ ADVERTENCIA

Si los niños no van protegidos con un sistema de retención, o no lo suficiente, pueden sufrir lesiones graves o mortales. Por ello, tenga en cuenta lo siguiente:

- No transporte a ningún niño menor de 12 años o con una estatura inferior a 150 cm (aprox. 4 ft, 11 in) sin utilizar un

asiento para niños adecuado. Tenga en cuenta las disposiciones específicas al respecto del país en cuestión.

- Proteja siempre a los niños utilizando un asiento para niños adecuado. El asiento tiene que ser adecuado para la estatura, la edad y el peso del niño.
- Tenga en cuenta las indicaciones del asiento para niños a la hora de fijar este en el vehículo y sujetar al niño en dicho asiento.
- No lleve nunca a varios niños a la vez en un mismo asiento para niños.
- No lleve nunca a un niño o a un bebé en el regazo.
- No deje nunca a ningún niño sentado en el asiento para niños sin vigilancia.
- No permita nunca que los niños viajen sin ir protegidos por un sistema de retención, ni que durante la marcha se pongan de pie en el vehículo o de rodillas en los asientos, ni que adopten una posición incorrecta durante la marcha. Esto es especialmente importante si el niño viaja en el asiento del acompañante. Si se produjera un accidente, el niño podría sufrir lesiones muy graves o causárselas a otros.
- Para que el asiento para niños ofrezca la máxima protección posible, es muy importante que el cinturón de seguridad vaya colocado correctamente. Tenga en cuenta sin falta las indicaciones del fabricante del asiento para niños relativas a la colocación correcta de la banda del cinturón. Si el cinturón de seguridad está mal colocado, puede causar lesiones incluso en accidentes leves.
- Después de un accidente, sustituya los asientos para niños que se estuvieran utilizando en el momento de producirse el mismo, pues podrían haber sufrido daños no perceptibles a simple vista.

◁

Tipos de asientos para niños

🕮 Tenga en cuenta ⚠, al principio de este capítulo, en la página 70.

Utilice únicamente aquellos asientos para niños que estén homologados oficialmente y sean adecuados para el niño en cuestión.

Normas sobre los asientos para niños

En la Unión Europea rige el reglamento ECE-R 44 o ECE-R 129 para los asientos para niños. Ambos reglamentos son válidos. Los asientos para niños homologados según estos reglamentos llevan la etiqueta de homologación naranja de la ECE (CEPE en español). En esta etiqueta pueden figurar, entre otros, los siguientes datos acerca del asiento para niños:

— Grupo según el peso

— Clase según el tamaño

— Categoría de homologación (universal, semiuniversal, específica para un vehículo o i-Size)

— Número de homologación

En los asientos para niños homologados según el reglamento ECE-R 44, el número de homologación de ocho cifras que figura en la etiqueta de homologación de la ECE tiene que empezar por 03 o 04. Esto indica que el asiento está permitido. Aquellos asientos para niños más antiguos cuyo número de homologación empiece por 01 o 02 ya no están permitidos.

Asientos para niños por grupos de peso



Fig. 39 Representación de algunos asientos para niños.

Grupo	Peso del niño
Grupo 0	Hasta 10 kg

2KF012760AH

Grupo	Peso del niño
Grupo 0+	Hasta 13 kg
Grupo 1	De 9 a 18 kg
Grupo 2	De 15 a 25 kg
Grupo 3	De 22 a 36 kg

— **Grupo de peso 0/0+**: Desde el nacimiento hasta aprox. los 18 meses de edad, lo más apropiado es utilizar las sillas portabebés orientadas en el sentido contrario al de la marcha → Fig. 39 del grupo 0/0+ o 0/1.

— **Grupo de peso 1**: Una vez alcanzado el límite de peso del grupo anterior, lo más apropiado es utilizar los asientos para niños del grupo 1 (hasta aprox. los 4 años) y del grupo 1/2 (hasta aprox. los 7 años) con un sistema de arneses de sujeción integrado.

— **Grupo de peso 2/3**: A los grupos 2 y 3 pertenecen los asientos para niños con respaldo y los cojines elevadores sin respaldo. Los asientos para niños con respaldo ofrecen una protección mayor que los cojines elevadores sin respaldo debido a que llevan integrada una guía para la banda del cinturón de seguridad y unos protectores de impacto lateral. Se recomienda utilizar asientos para niños con respaldo. Los asientos para niños del grupo 2 son apropiados para niños de hasta 7 años aprox., y los del grupo 3, para niños a partir de los 7 años aprox.

  Si se utiliza un asiento para niños del grupo 2, hay que utilizar además, si está disponible, el cuarto punto de fijación del asiento para niños para el cinturón de seguridad. Tenga en cuenta las instrucciones de uso del asiento para niños.

No todos los niños caben en el asiento del grupo de peso al que pertenecen ni todos los asientos para niños son adecuados para todos los vehículos. Por ello, compruebe siempre si el niño cabe bien en el asiento para niños y si este se puede fijar de forma segura en el vehículo.

Asientos para niños por categorías de homologación

Los asientos para niños pueden tener la categoría de homologación "universal", "semiuniversal", "específica para un vehículo" (todas según el reglamento ECE-R 44) o "i-Size" (según el reglamento ECE-R 129).

— **Universal**: Los asientos para niños con la homologación "universal" se pueden montar en todos los vehículos. No es necesario consultar ninguna lista de modelos. En el caso de la homologación universal para ISOFIX, el asiento para niños deberá fijarse adicionalmente con un cinturón de fijación superior (Top Tether).

— **Semiuniversal**: La homologación "semiuniversal" exige, además de los requisitos estándares de la homologación universal, unos dispositivos de seguridad para fijar el asiento para niños que requieren unos test adicionales. Los asientos para niños con la homologación "semiuniversal" llevan incluida una lista de los modelos de vehículos en los que se pueden montar. Consulte en dicha lista del fabricante del asiento para niños si está permitido montar el asiento en cuestión en el vehículo.

— **Específica para un vehículo**: La homologación específica para un vehículo exige un test dinámico del asiento para niños para cada modelo de vehículo por separado. Los asientos para niños con la homologación "específica para un vehículo" incluyen también una lista con los modelos de vehículos en los que se pueden montar. Consulte en dicha lista del fabricante del asiento para niños si está permitido montar el asiento en cuestión en el vehículo.

— **i-Size**: Los asientos para niños con la homologación i-Size deberán cumplir los requisitos de montaje y seguridad prescritos en el reglamento ECE-R 129. Los fabricantes de asientos para niños le podrán indicar qué asientos tienen la homologación i-Size para este vehículo. ◁

Montar y utilizar un asiento para niños

Tenga en cuenta ⚠, al principio de este capítulo, en la página 70.

Disposiciones específicas en función del país

Las normas y disposiciones sobre la utilización de los asientos para niños y sus posibilidades de fijación varían en función del país. No en todos los países está permitido llevar niños en el asiento del acompañante. Las disposiciones y normativas legales tienen siempre prioridad sobre las descripciones de este manual de instrucciones.

Indicaciones para el montaje de un asiento para niños

Cuando monte un asiento para niños, tenga en cuenta las siguientes indicaciones generales. Son válidas para todos los asientos para niños, independientemente del sistema de fijación del que dispongan.

- Lea y tenga en cuenta las instrucciones del fabricante del asiento para niños → ⚠.
- Lo mejor es que monte el asiento para niños en la plaza situada detrás del asiento del acompañante para que el niño pueda bajar del vehículo por el lado de la acera.
- Ajuste la altura del cinturón de seguridad de modo que la banda del mismo se adapte al asiento para niños de forma natural, sin desviarse mucho. Si está montado un asiento para niños orientado en el sentido contrario al de la marcha, sitúe el regulador de la altura del cinturón en la posición más baja.
- Si monta el asiento para niños orientado en el sentido contrario al de la marcha en el asiento del acompañante, desactive el airbag frontal del acompañante.
- Si monta el asiento para niños en el asiento del acompañante, desplace este asiento completamente hacia atrás y súbalo al máximo. Coloque el respaldo del asiento en posición vertical → Página 54.
- Si monta el asiento para niños en la segunda fila de asientos, coloque el respaldo del asiento en posición vertical → Página 54.
- Deje siempre suficiente espacio libre alrededor del asiento para niños. En caso necesario, ajuste convenientemente el asiento de delante teniendo en cuenta y siguiendo sin falta las indicaciones sobre la posición correcta del asiento del conductor y del acompañante → Página 54.
- El respaldo del asiento para niños deberá quedar lo más pegado posible al respaldo del asiento del vehículo. Dado el caso, ajuste la inclinación del respaldo del asiento del vehículo de forma que el asiento para niños quede completamente pegado a él. Si, una vez montado, el asiento para niños topa con el apoyacabezas del vehículo y por ello no puede quedar pegado al respaldo, suba el apoyacabezas del vehículo hasta el tope o desmóntelo y guárdelo en el vehículo de forma segura → Página 54.
- Antes de montar un asiento para niños, levante el reposabrazos central en caso necesario.

Adhesivo relativo al airbag



Fig. 40 Representación esquemática: etiqueta adhesiva relativa al airbag en el parasol.



Fig. 41 Representación esquemática: etiqueta adhesiva relativa al airbag en el pilar B.

2KF012760AH

En el vehículo puede haber unos adhesivos con información importante acerca del airbag frontal del acompañante. La información puede variar según el país. Los adhesivos pueden ir pegados en los siguientes lugares:

— en el parasol del conductor y, dado el caso, en el del acompañante;

— en el pilar B del lado del acompañante.

Antes de montar un asiento para niños orientado en el sentido contrario al de la marcha, tenga siempre en cuenta las advertencias → ⚠.

Peligros de transportar a un niño en el asiento del acompañante

Si se utiliza un **asiento para niños orientado en el sentido contrario al de la marcha** y se dispara el airbag frontal del acompañante, podrían producirse lesiones muy graves o mortales → ⚠.

Únicamente utilice asientos para niños orientados en el sentido contrario al de la marcha en el asiento del acompañante si el airbag frontal de este asiento está desactivado. La desactivación del airbag frontal del acompañante se indica mediante el testigo de control PASSENGER AIR BAG OFF de la consola del techo que, en tal caso, permanece encendido. Desactivación del airbag frontal del acompañante → Página 64.

Si utiliza un asiento para niños **orientado en el sentido de la marcha**, no desactive el airbag frontal del acompañante. Al montar el asiento para niños, deje la mayor distancia posible respecto al airbag frontal del acompañante. Si se dispara el airbag frontal del acompañante, se pueden producir lesiones graves → ⚠.

No todos los asientos para niños están homologados para su utilización en el asiento del acompañante. El asiento para niños tiene que estar especialmente autorizado por el fabricante para su utilización en el asiento del acompañante de vehículos con airbags frontales y laterales.

Peligros derivados de los airbags laterales o el airbag central

Si se disparase el airbag lateral o el central, podría golpear la cabeza del niño y provocarle lesiones graves → ⚠.

⚠ PELIGRO

Tenga en cuenta las importantes advertencias de seguridad relativas al airbag frontal del acompañante → Página 66.

⚠ PELIGRO

Si se utiliza un asiento para niños orientado en el sentido contrario al de la marcha en el asiento del acompañante, aumenta el riesgo de que el niño sufra lesiones graves, muy graves o mortales en caso de accidente.

- No utilice nunca un asiento para niños montado en el sentido contrario al de la marcha en el asiento del acompañante si el airbag frontal de este asiento está activado.
- Desactive el airbag frontal del acompañante cuando desee montar un asiento para niños en el asiento del acompañante. Si el airbag frontal del acompañante no se puede desactivar, no utilice en ningún caso un asiento para niños orientado en el sentido contrario al de la marcha.
- Para dejar la mayor distancia posible respecto al airbag frontal del acompañante, desplace el asiento del acompañante todo lo posible hacia atrás y súbalo al máximo.
- Coloque el respaldo del asiento en posición vertical.
- Ajuste la altura del cinturón de seguridad de modo que la banda del mismo se adapte al asiento para niños de forma natural, sin desviarse mucho. Si está montado un asiento para niños orientado en el sentido contrario al de la marcha, sitúe el dispositivo de ajuste de la altura del cinturón en la posición más baja.
- Utilice únicamente asientos para niños que estén autorizados por el fabricante para su utilización en asientos del acompañante con airbags frontal y lateral.

⚠ ADVERTENCIA

Si el asiento para niños se monta incorrectamente, existe peligro de que se produzcan lesiones.

- Tenga en cuenta y siga siempre las instrucciones de montaje y las advertencias del fabricante del asiento para niños.

⚠ ADVERTENCIA

Si se utiliza un asiento para niños orientado en el sentido de la marcha en el asiento del acompañante, existe peligro de lesiones.

- Para dejar la mayor distancia posible respecto al airbag frontal del acompañante, desplace el asiento del acompañante todo lo posible hacia atrás y súbalo al máximo.
- Coloque el respaldo del asiento en posición vertical.
- Ajuste la altura del cinturón de seguridad de modo que la banda del mismo se adapte al asiento para niños de forma natural, sin desviarse mucho. Si está montado un asiento para niños orientado en el sentido contrario al de la marcha, sitúe el regulador de la altura del cinturón en la posición más baja.
- Utilice únicamente asientos para niños que estén autorizados por el fabricante para su utilización en asientos del acompañante con airbags frontal y lateral.

⚠ ADVERTENCIA

Para evitar que se produzcan lesiones en caso de dispararse un airbag lateral o para la cabeza:

- Asegúrese de que el niño no se encuentre en las zonas de despliegue de los airbags.
- No deje ningún objeto en la zona de despliegue del airbag lateral.

Si va montado un asiento para niños en un asiento individual con función Easy-Entry, resultará más difícil acceder a los asientos que se encuentren detrás. Por este motivo, los asientos para niños deberían montarse siempre en otro asiento trasero. ◁

Sistemas de fijación

🕮 Tenga en cuenta ⚠, al principio de este capítulo, en la página 70.

Dependiendo del país se utilizan diferentes sistemas de fijación para montar los asientos para niños de forma segura.

Sinopsis de los sistemas de fijación

— **ISOFIX/i-Size**: ISOFIX e i-Size son sistemas de fijación normalizados que permiten una fijación rápida y segura de los asientos para niños en el vehículo. La fijación ISOFIX o i-Size establece una unión rígida entre el asiento para niños y la carrocería.

El asiento para niños cuenta con dos estribos de fijación rígidos llamados conectores. Estos conectores encastran en unos anclajes ISOFIX o i-Size que se encuentran entre la banqueta y el respaldo del asiento trasero → Página 76. Dado el caso, hay que complementar las fijaciones ISOFIX o i-Size con un cinturón de fijación superior (Top Tether) o una pata de apoyo.

— **Cinturón de seguridad de tres puntos de anclaje**: Siempre que sea posible, es preferible fijar los asientos para niños con el sistema ISOFIX que con un cinturón de seguridad de tres puntos de anclaje.

Fijaciones adicionales:

— **Top Tether**: El cinturón Top Tether se guía por encima del respaldo del asiento trasero y se fija con un gancho a un punto de anclaje situado en el respaldo del asiento trasero o la zona de carga. Los anclajes para la fijación del cinturón Top Tether vienen señalizados con el símbolo de un ancla → Página 75.

— **Pata de apoyo**: Algunos asientos para niños se apoyan en el piso del vehículo con una pata de apoyo. Esta pata impide que el asiento para niños se vuelque hacia delante en caso de impacto.

2KF012760AH

Sistemas recomendados para fijar los asientos para niños

Los asientos para niños se deberían fijar como sigue:

— **Sillas portabebés o asientos para niños orientados en el sentido contrario al de la marcha:** ISOFIX y pata de apoyo.

— **Asientos para niños orientados en el sentido de la marcha:** ISOFIX y Top Tether y, dado el caso, también pata de apoyo.

⚠ ADVERTENCIA

Si los niños no van protegidos con un sistema de retención, o no lo suficiente, pueden sufrir lesiones graves o mortales en caso de frenazos, maniobras bruscas o accidente.

- Tenga en cuenta las indicaciones del fabricante del asiento para niños a la hora de fijar este en el vehículo y sujetar al niño en dicho asiento.
- No utilice ningún asiento para niños que, conforme a las instrucciones de su fabricante, se tenga que fijar en el vehículo con cinturones de fijación inferiores (Lower Tether).

⚠ ADVERTENCIA

Si se utiliza la pata de apoyo de forma incorrecta, se pueden producir lesiones graves o mortales.

- Asegúrese de que la pata de apoyo esté instalada de forma correcta y segura.
- Tenga en cuenta y siga siempre las instrucciones de montaje y las advertencias del fabricante del asiento para niños.
- No transporte a ningún niño en un asiento para niños con pata de apoyo cuando el peso conjunto del asiento para niños y del niño supere los 33 kg (aprox. 73 lb).

⚠ ADVERTENCIA

Los anclajes para los sistemas de retención para niños están diseñados para soportar solo las cargas generadas por los sistemas de retención montados correctamente. No está permitido en ningún caso utilizar estos anclajes para fijar cinturones de seguridad, correas, equipamiento u otros objetos al vehículo. ◁

Fijar un asiento para niños con ISOFIX o i-Size

🕮 **Tenga en cuenta ⚠, al principio de este capítulo, en la página 70.**

Cuadro sinóptico para el montaje con ISOFIX e i-Size

La señalización de los puntos de anclaje ISOFIX o i-Size depende del equipamiento y del país en cuestión.

En la siguiente tabla se indican las posibilidades de montaje de los asientos para niños ISOFIX o i-Size en los puntos de anclaje correspondientes de las diferentes plazas del vehículo.

Grupo	Orientación del asiento para niños	Clase según el tamaño	Asiento del acompañante		Plazas laterales de la segunda fila	Plaza central de la segunda fila	Plazas de la tercera fila
			Airbag frontal del acompañante activado	Airbag frontal del acompañante desactivado			
Grupo 0: hasta 10 kg	Orientado hacia atrás	E/R1	X	X	IL-SU	X	X
Grupo 0+: hasta 13 kg	Orientado hacia atrás	E/R1	X	X X	IL-SU	X	X
		D/R2	X	X		X	X
		C/R3	X	X		X	X
Grupo 1: de 9 a 18 kg	Orientado hacia atrás	D/R2	X	X	IL-SU IUF	X	X
		C/R3	X	X		X	X
	Orientado hacia delante	B/F2X	X	X		X	IL-SU
		B1/F2X	X	X		X	IL-SU
		A/F3	X	X		X	IL-SU
Grupo 2: de 15 a 25 kg	Orientado hacia delante	–	X	X	IL-SU	X	IL-SU
Grupo 3: de 22 a 36 kg	Orientado hacia delante	–	X	X	IL-SU	X	IL-SU
Sistema de retención para niños i-Size	Orientado hacia atrás	–/R2	X	X	i-U	X	X
	Orientado hacia delante	–/B2, F2X	X	X			
Cojín elevador	Orientado hacia delante	–/B2, B3	X	X	i-B	X	i-B

— **Clase según el tamaño**: La indicación de la clase según el tamaño corresponde al peso corporal autorizado para el asiento para niños. En los asientos para niños con la homologación "universal" o "semiuniversal", la clase según el tamaño viene indicada en la etiqueta de homologación de la ECE. La indicación de la clase según el tamaño figura en el asiento para niños correspondiente.

— **X**: Plaza no adecuada para la fijación de un asiento para niños ISOFIX o i-Size de este grupo.

— **IL-SU**: Plaza adecuada para el montaje de un asiento para niños ISOFIX con la homologación "semiuniversal". Tenga en cuenta la lista de vehículos del fabricante del asiento para niños.

— **IUF**: Plaza adecuada para el montaje de un asiento para niños ISOFIX con la homologación "universal".

— **i-U**: Plaza adecuada para el montaje de un asiento para niños i-Size orientado en el sentido de la marcha o en el contrario con la homologación "universal".

— **i-UF**: Plaza adecuada para el montaje de un asiento para niños i-Size orientado en

2KF012760AH

el sentido de la marcha con la homologación "universal".

— **i-B**: Plaza adecuada para el montaje de un cojín elevador ISOFIX del grupo 2/3 orientado en el sentido de la marcha o un asiento para niños i-Size orientado también en este sentido para niños con una estatura de entre 100 y 150 cm (aprox. 3 ft, 3 in y 4 ft, 11 in).

Montar un asiento para niños con ISOFIX o i-Size

La ubicación de los puntos de anclaje ISOFIX o i-Size viene indicada con un símbolo.

Señalización de los puntos de anclaje ISOFIX para los asientos para niños en las plazas de los asientos traseros.

Señalización de los puntos de anclaje i-Size para los asientos para niños en las plazas de los asientos traseros.



Fig. 42 En el asiento del vehículo, segunda fila de asientos: tipos de señalización de los puntos de anclaje i-Size para los asientos para niños.



Fig. 43 En el asiento del vehículo, tercera fila de asientos: tipos de señalización de los puntos de anclaje ISOFIX para los asientos para niños.



Fig. 44 Montaje de un asiento para niños con conectores (representación esquemática).

1. Tenga en cuenta las indicaciones y sígalas → Página 73.
2. En función del equipamiento, retire las caperuzas protectoras de los puntos de anclaje ISOFIX o i-Size, o abra las cremalleras.
3. Introduzca los conectores del asiento para niños en los anclajes ISOFIX o i-Size en el sentido de la flecha → Fig. 44. El asiento para niños deberá encastrar de forma segura y audible.
4. Tire de ambos lados del asiento para niños para asegurarse de que esté encastrado correctamente.

Si el asiento para niños está provisto de una pata de apoyo, esta deberá ir apoyada fijamente en el piso del vehículo. ◁

Fijar un asiento para niños con el cinturón de fijación superior (Top Tether)

Tenga en cuenta ⚠, al principio de este capítulo, en la página 70.



Fig. 45 Representación esquemática: distintivo del anclaje Top Tether.

Además de fijarse a los puntos de anclaje ISOFIX, los asientos para niños ISOFIX con la homologación "universal" se tienen que fijar también con un cinturón de fijación superior (Top Tether).

Fije el cinturón Top Tether únicamente en el anclaje Top Tether previsto para ello. Los anclajes están señalizados con un símbolo → Fig. 45 y, dado el caso, con la inscripción "TOP TETHER" → Fig. 45.

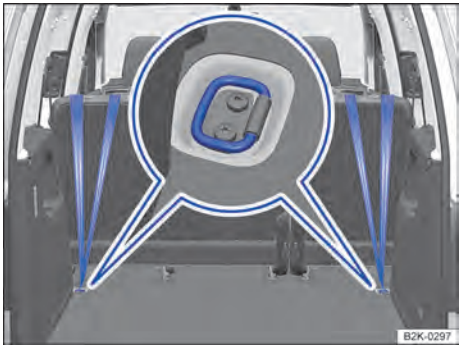

Fig. 46 Plazas laterales de la segunda fila de asientos: cinturones Top Tether enganchados en las argollas de amarre laterales atornilladas en la zona de carga.

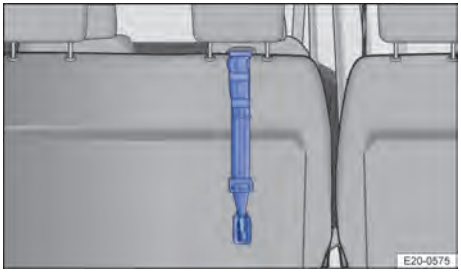

Fig. 47 Plaza central de la segunda fila de asientos: cinturón Top Tether enganchado en el anclaje Top Tether (en función del mercado y el equipamiento).



Fig. 48 Tercera fila de asientos: cinturones Top Tether enganchados en los anclajes Top Tether (en función del equipamiento).

1. Tenga en cuenta las indicaciones y sígalas → Página 73.
2. Dado el caso, desmonte la red de separación.
3. Suba el apoyacabezas del asiento del vehículo hasta el tope o desmóntelo.
4. Introduzca los conectores del asiento para niños en los anclajes ISOFIX en el sentido de la flecha → Página 76. El asiento para niños deberá encastrar de forma segura y audible.
5. Dado el caso, desmonte la cubierta de la zona de carga.
6. Dado el caso, suba el apoyacabezas y pase el cinturón Top Tether del asiento para niños hacia atrás por debajo del apoyacabezas.

   O bien: dado el caso, desmonte el apoyacabezas y pase el cinturón Top Tether del asiento para niños hacia atrás por encima del respaldo del asiento del vehículo.

2KF012760AH

7. Enganche el cinturón Top Tether del asiento para niños en las argollas de amarre → Fig. 46 o en el anclaje Top Tether → Fig. 47 o → Fig. 48.
8. Tense el cinturón de modo que la parte superior del asiento para niños quede pegada al respaldo del asiento trasero.
9. Dado el caso, monte la cubierta de la zona de carga.

⚠ ADVERTENCIA

Si el cinturón Top Tether no está fijado correctamente o no en el anclaje Top Tether previsto para ello, el asiento para niños puede soltarse y provocar lesiones graves.

- Enganche únicamente el cinturón Top Tether de *un solo* asiento para niños en cada anclaje Top Tether o argolla de amarre.
- Enganche el cinturón Top Tether únicamente en las argollas de amarre laterales **atornilladas** si el vehículo no cuenta con anclajes Top Tether.

⚠ ADVERTENCIA

Los objetos que se lleven en los bolsillos traseros del asiento del acompañante pueden dañar el cinturón Top Tether en caso de accidente. Como consecuencia se pueden producir lesiones graves.

- No guarde nada en los bolsillos traseros de los asientos cuando utilice el cinturón Top Tether.

Vehículos con panel de separación flexible

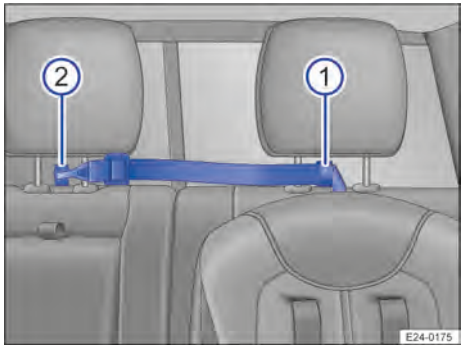

Fig. 49 Colocación del cinturón de fijación superior Top Tether (representación esquemática).

1. Tenga en cuenta las indicaciones y sígalas → Página 73.
2. Guíe el cinturón de fijación superior a través del lazo Top Tether → Fig. 49 ① situado debajo del apoyacabezas.
3. Introduzca los conectores del asiento para niños en los anclajes ISOFIX en el sentido de la flecha → Página 76. El asiento para niños deberá encastrar de forma segura y audible.
4. Enganche el cinturón de fijación superior en el lazo Top Tether → Fig. 49 ② situado debajo del apoyacabezas central.
5. Tense el cinturón de modo que la parte superior del asiento para niños quede pegada al respaldo del asiento trasero.

⚠ ADVERTENCIA

Si se utilizan incorrectamente las argollas de sujeción, se pueden producir lesiones graves.

- Enganche el cinturón de fijación únicamente en las argollas de sujeción previstas para ello.
- Utilice siempre la argolla de sujeción de la plaza correspondiente y, además, la de la plaza central. ◁

Fijar un asiento para niños con el cinturón de seguridad

Tenga en cuenta ⚠, al principio de este capítulo, en la página 70.

Si desea utilizar un asiento para niños en el vehículo, asegúrese de que esté autorizado para las plazas en cuestión. Encontrará la información necesaria al respecto en la etiqueta de homologación naranja de la ECE que lleva el asiento para niños. En la siguiente tabla puede consultar las posibilidades de montaje del asiento.

Grupo		Peso del niño	Asiento del acompañante[a)]		Plazas del asiento trasero (segunda fila de asientos)	Plazas del asiento trasero (tercera fila de asientos)
			Airbag frontal del acompañante activado	Airbag frontal del acompañante desactivado		
Grupo 0		Hasta 10 kg	**x**	**u**	**u**	**x**
Grupo 0+		Hasta 13 kg	**x**	**u**	**u**	**x**
Grupo 1	**Orientado hacia atrás**	De 9 a 18 kg	**x**	**u**	**u**	**x**
	Orientado hacia delante	De 9 a 18 kg	**u**	**x**	**u**	**u***
Grupo 2		De 15 a 25 kg	**u**	**x**	**u**	**u***
Grupo 3		De 22 a 36 kg	**u**	**x**	**u**	**u***

a) Posible en función del país. Infórmese de si está permitido fijar un asiento para niños en el asiento del acompañante.

u: universal; u*: universal, solo orientado en el sentido de la marcha; x: plaza no adecuada para el montaje de un asiento para niños de este grupo.

Fijar un asiento para niños con el cinturón de seguridad

1. Tenga en cuenta las indicaciones y sígalas → Página 73.
2. Si monta el asiento para niños en el asiento del acompañante, desplace este asiento completamente hacia atrás y súbalo al máximo. Coloque el respaldo del asiento en posición vertical.
3. Ajuste la altura del cinturón de seguridad de modo que la banda del mismo se adapte al asiento para niños de forma natural, sin desviarse mucho. Si está montado un asiento para niños orientado en el sentido contrario al de la marcha, sitúe el regulador de la altura del cinturón en la posición más baja.
4. Coloque el cinturón de seguridad y guíelo a través del asiento para niños según las instrucciones del fabricante del asiento.
5. Asegúrese de que el cinturón de seguridad no esté retorcido.
6. Introduzca la lengüeta del cinturón en el cierre del cinturón del asiento correspondiente hasta que encastre de forma audible. ◁

2KF012760AH

En caso de emergencia

Tomar las medidas de seguridad pertinentes para su persona y el vehículo

Tenga en cuenta las disposiciones legales relativas a la señalización de un vehículo inmovilizado. En muchos países es obligatorio, p. ej., conectar los intermitentes de emergencia, utilizar un chaleco reflectante o encender una baliza de señalización.

Lista de comprobación sobre cómo actuar en caso de avería

Por su propia seguridad y la de sus acompañantes, tenga en cuenta los siguientes puntos en el orden indicado → ⚠:

1. Estacione el vehículo sobre un terreno adecuado y a una distancia prudencial del tráfico rodado. Tenga en cuenta toda la información importante sobre aparcar → Página 233.
2. Conecte los intermitentes de emergencia con el pulsador ⚠.
3. Conecte el freno de estacionamiento electrónico.
4. Sitúe la palanca de cambios en punto muerto o engrane el bloqueo de aparcamiento **P**.
5. Apague el motor.
6. Haga descender del vehículo a todos los ocupantes y diríjanse a un lugar seguro alejado del tráfico rodado, p. ej., detrás de la valla de protección. Tenga en cuenta las disposiciones específicas del país en cuestión en cuanto al uso de chalecos reflectantes.
7. Al salir del vehículo, no deje nunca ninguna llave del mismo en su interior.
8. Coloque el triángulo de preseñalización o encienda la baliza de señalización para advertir de la presencia del vehículo a otros usuarios de la vía.
9. Deje que el motor se enfríe lo suficiente y, dado el caso, solicite la ayuda de personal especializado debidamente cualificado.

Con el encendido conectado puede señalizar el cambio de dirección o de carril accionando la palanca de los intermitentes aunque los intermitentes de emergencia estén conectados. Los intermitentes de emergencia permanecen desconectados durante este tiempo.

⚠ ADVERTENCIA

Un vehículo inmovilizado en la vía comporta un elevado riesgo de accidente para sus ocupantes y otros usuarios de la vía.

- Detenga el vehículo en cuanto sea posible y seguro.
- Estacione el vehículo a una distancia prudencial del tráfico rodado.
- Conecte los intermitentes de emergencia.
- No deje nunca a nadie en el interior del vehículo, sobre todo si se trata de un niño o una persona que pueda precisar ayuda. Esto es especialmente importante cuando las puertas estén bloqueadas. Las personas encerradas en el vehículo pueden quedar expuestas a temperaturas muy altas o muy bajas.

⚠ ADVERTENCIA

Los componentes del sistema de escape se calientan extremadamente y podrían provocar un incendio y lesiones graves.

- No estacione nunca el vehículo de manera que algún componente del sistema de escape entre en contacto con materiales fácilmente inflamables que puedan encontrarse debajo del vehículo, como hierba seca o combustible.

AVISO

Si se empuja el vehículo con las manos, se pueden provocar daños en el mismo.

- Si empuja el vehículo con las manos, asegúrese de no presionar en exceso las piezas del mismo.

Lista de comprobación sobre cómo actuar tras un accidente

Por su propia seguridad y la de sus acompañantes, en caso de accidente tenga en cuenta los siguientes puntos en el orden indicado:

1. Desconecte el encendido.

2. Conecte los intermitentes de emergencia con el pulsador ⚠.
3. Para advertir de la presencia del vehículo a otros usuarios de la vía, coloque el triángulo de preseñalización o encienda la baliza de señalización.
4. Haga bajar del vehículo a todos los ocupantes y diríjanse a un lugar seguro alejado del tráfico rodado, p. ej., detrás de la valla de protección. Preste los primeros auxilios y tenga en cuenta las disposiciones del país en cuestión sobre la utilización de un chaleco reflectante.
5. Avise del accidente a los bomberos. Informe a los bomberos de que se trata de un vehículo eléctrico.
6. Espere en el lugar del accidente a que lleguen los servicios de emergencia.

Conectar los intermitentes de emergencia, p. ej., en estas situaciones:

— Cuando los vehículos precedentes aminoren repentinamente la marcha o se llegue al final de un atasco. De este modo se advierte a los vehículos que circulan por detrás.
— En caso de emergencia.
— Cuando el vehículo sufra una avería.
— En caso de averiarse el vehículo.
— Durante el arranque por remolcado y el remolcado.

Tenga siempre en cuenta las disposiciones locales relativas a la utilización de los intermitentes de emergencia.

Si los intermitentes de emergencia no funcionaran, advierta a los demás usuarios de la vía de la presencia del vehículo averiado con otras medidas, siempre de acuerdo con las disposiciones legales.

La batería de 12 voltios se descarga si se dejan los intermitentes de emergencia conectados durante un periodo de tiempo largo, también con el encendido desconectado.

En función del equipamiento del vehículo, las luces de freno parpadean rápidamente cuando se frena bruscamente o se realiza una frenada a fondo a una velocidad superior a los 80 km/h (aprox. 50 mph). Así se avisa de forma especialmente llamativa a los vehículos que circulen por detrás. Si se continúa frenando, los intermitentes de emergencia se conectan automáticamente cuando la velocidad baja de los 10 km/h (6 mph) aprox. Al acelerar, los intermitentes de emergencia se desconectan automáticamente. ◁

Equipamiento para casos de emergencia

Botiquín

El botiquín deberá cumplir las disposiciones legales correspondientes. Tenga en cuenta la fecha de caducidad de su contenido.

El botiquín puede ir alojado en los siguientes lugares:

— Debajo del asiento del acompañante
— En el guarnecido de la puerta delantera

Tras utilizar el botiquín, reponga el contenido en caso necesario y vuelva a guardarlo de forma segura.

Triángulo de preseñalización

El triángulo de preseñalización deberá cumplir las disposiciones legales.

El triángulo de preseñalización puede ir alojado en los siguientes lugares:

— Debajo del asiento del acompañante
— En el lado derecho de la zona de carga, detrás de una cubierta
— En una bolsa, en el guarnecido lateral izquierdo

Chaleco reflectante

En función del equipamiento, el chaleco reflectante puede encontrarse en un portaobjetos del guarnecido de la puerta delantera o en la guantera.

2KF012760AH

Extintor

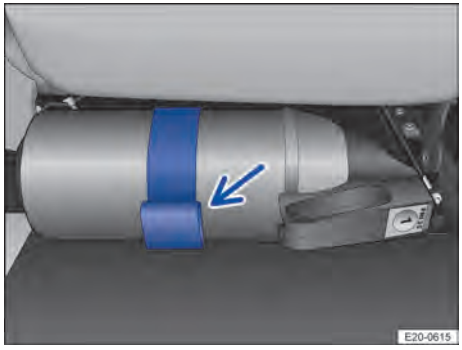

Fig. 50 Debajo del asiento del acompañante: soporte con extintor (representación esquemática).

En función del equipamiento, en un soporte de la zona reposapiés del acompañante, debajo del asiento, puede ir alojado un extintor.

El extintor deberá cumplir las disposiciones legales vigentes, estar siempre en condiciones de ser utilizado y ser revisado o sustituido con regularidad (véase la etiqueta de inspección o la fecha de caducidad en el extintor).

Tras utilizar el extintor, vuelva a guardarlo de forma segura y sustitúyalo lo antes posible.

Retirar y guardar el extintor

Antes de utilizar el extintor, familiarícese con su manejo. Para ello hay unas instrucciones en el mismo.

1. Abra la lengüeta del soporte y retire el extintor → Fig. 50 (flecha).
2. Coloque el extintor en el soporte. Guíe la lengüeta por encima de la correa, presiónela hacia abajo y ciérrela.

⚠ ADVERTENCIA

Los objetos que no vayan fijados en el vehículo podrían salir lanzados por el habitáculo en caso de producirse un frenazo, una maniobra brusca o un accidente, y causar lesiones graves.

- Fije siempre de forma segura el botiquín, el triángulo de preseñalización y el extintor en los soportes previstos en el vehículo.
- Guarde el chaleco reflectante en algún portaobjetos al alcance de la mano. ◁

Llamada de información, Llamada de asistencia y servicio de llamada de emergencia



Fig. 51 En la consola del techo: tecla del sistema de llamada de emergencia eCall (detrás de una tapa) y testigo de control.

ℹ Llamada de información



Fig. 52 Mando para llamada de emergencia: testigo de control y tecla.

① Testigo de control
② Tecla para el servicio de llamada de emergencia

En función del equipamiento y del país, mediante el mando situado en la consola del techo → Fig. 52 se pueden ejecutar servicios de voz. Una unidad de control montada de fábrica establece la conexión necesaria.

ℹ Tenga también en cuenta la información sobre los Servicios móviles online.

Testigo de control del servicio de llamada de emergencia

El mando tiene un testigo de control → Fig. 52 ① para servicios de voz y de transmisión de datos. En función del estado operativo del servicio de llamada de emergencia en el vehículo, el testigo de control se enciende en diferentes colores y secuencias luminosas:

El testigo de control está apagado: el servicio de llamada de emergencia está desactivado o no está disponible.

El testigo de control parpadea en rojo tras conectar el encendido: hay un fallo en el sistema. El servicio de llamada de emergencia está desactivado.

El testigo de control permanece encendido en rojo: hay un fallo en el sistema. El servicio de llamada de emergencia no está disponible o solo lo está con limitaciones.

El testigo de control está encendido en verde: el servicio de llamada de emergencia está disponible, el sistema está operativo por parte del vehículo.

El testigo de control parpadea en verde: hay una conexión de voz activa.

Servicio de llamada de emergencia

— Con el servicio de llamada de emergencia se puede organizar ayuda lo antes posible en situaciones de peligro.

— Cuando se activa este servicio, se establece una conexión con la central de llamadas de emergencia privada.

— Si se realiza una llamada de emergencia de forma manual o se activa una automáticamente en caso de accidente con disparo de algún airbag o activación de los pretensores de los cinturones, se transmiten datos relevantes para atender la emergencia, p. ej., la ubicación actual del vehículo.

— El interlocutor telefónico utiliza el idioma que esté ajustado en el sistema de infotainment del vehículo. Si el idioma ajustado no está disponible en el lugar de la llamada de emergencia, se utilizará el inglés.

— Para garantizar el funcionamiento también tras un accidente grave, son necesarios otros componentes montados de fábrica, como un micrófono y un altavoz para llamadas de emergencia y una pila integrada independiente de la red de a bordo.

— El servicio de llamada de emergencia se puede desactivar permanentemente en un taller especializado debidamente cualificado.

— Si el vehículo cuenta con el sistema de llamada de emergencia eCall obligatorio por ley, se puede desactivar el servicio de llamada de emergencia en el portal o la aplicación, o desactivando la transmisión de datos en el sistema de infotainment. Si el vehículo dispone de él, el sistema de llamada de emergencia eCall obligatorio por ley no se podrá desconectar ni desactivar.

⚠ ADVERTENCIA

Las siguientes condiciones pueden provocar que no sea posible realizar una llamada de emergencia, ni manual ni automáticamente, o que solo sea posible de forma limitada:

- La llamada de emergencia se realiza en una zona con cobertura nula o insuficiente de telefonía móvil y señal satelital.
- En zonas con suficiente cobertura de telefonía móvil y de señal satelital, la red de telefonía móvil del operador de telecomunicaciones requerido no está disponible. En este caso, la llamada de emergencia, si está disponible en el vehículo, se desvía al sistema de llamada de emergencia eCall, obligatorio por ley.
- En algunos países, el servicio de llamada de emergencia no está permitido legalmente.
- No existe una licencia válida para la utilización del servicio de llamada de emergencia.

2KF012760AH

- Los componentes del vehículo necesarios para la llamada de emergencia manual o automática están dañados o no reciben suficiente energía.
- La función del servicio de llamada de emergencia se ha desactivado en el portal o la aplicación. En este caso, la llamada de emergencia, si está disponible en el vehículo, se desvía al sistema de llamada de emergencia eCall, obligatorio por ley.
- La función del servicio de llamada de emergencia se ha desactivado por estar bloqueada la transmisión de datos. En este caso, la llamada de emergencia, si está disponible en el vehículo, se desvía al sistema de llamada de emergencia eCall, obligatorio por ley. Si, por motivos técnicos, el sistema de llamada de emergencia eCall obligatorio por ley no se puede utilizar, se vuelve a activar automáticamente el servicio de llamada de emergencia.
- El encendido del vehículo no está conectado.

Activar manualmente una llamada de emergencia

1. Presione brevemente la tapa de la tecla y abra la tapa hacia abajo → Fig. 51.
2. Pulse la tecla de llamada de emergencia → Fig. 52 ② hasta que el testigo de control parpadee en verde.

   Se activa la llamada de emergencia y se establece una conexión de voz con el centro de respuesta para los Servicios móviles online.

Si pulsa la tecla de llamada de emergencia por descuido, interrumpa la llamada inmediatamente:

1. Pulse de nuevo la tecla de llamada de emergencia hasta que el testigo de control permanezca encendido en verde.

Activación automática de una llamada de emergencia

La llamada de emergencia automática solo se activa si el encendido está conectado.

En las siguientes situaciones se establece automáticamente una conexión con la central de llamadas de emergencia del servicio de llamada de emergencia:

— Inmediatamente después de dispararse los airbags.

— Inmediatamente después de dispararse los pretensores de los cinturones.

— En función del equipamiento, si interviene el Emergency Assist.

La llamada de emergencia automática no se puede interrumpir pulsando la tecla de la misma → Fig. 52 ②.

Si no se contesta a las preguntas de la central de llamadas de emergencia del servicio de llamada de emergencia, se ponen automáticamente en marcha las medidas de ayuda correspondientes.

Pila integrada

La pila integrada garantiza que el servicio de llamada de emergencia siga disponible durante algún tiempo aunque se haya desconectado o averiado la batería de 12 voltios.

Si la pila integrada se descarga o avería, se muestra un mensaje al respecto en la pantalla del panel de instrumentos. Cuando se muestre el mensaje correspondiente, acuda inmediatamente a un taller especializado debidamente cualificado y solicite que se sustituya la pila.

Cada 3 años aprox., encargue en un taller especializado debidamente cualificado la comprobación de la batería integrada y, dado el caso, su sustitución.

Transmisión de datos

Cuando se realiza una llamada de emergencia, se transmiten los datos disponibles a la central de llamadas de emergencia del servicio de llamada de emergencia para que se determinen las medidas de ayuda necesarias.

Los datos sobre la ubicación del vehículo se sobrescriben permanentemente de modo que solo están disponibles las 10 últimas ubicaciones guardadas, que son necesarias para el funcionamiento correcto del servicio de llamada de emergencia. De este modo, el vehículo no puede ser objeto de seguimiento permanente.

Los datos relacionados con la llamada de emergencia se procesan para garantizar el funcionamiento correcto del servicio de llamada de emergencia. El sistema del vehículo borrará automáticamente los datos relacionados con la llamada 13 horas después de activarse la misma.

Se envían los siguientes datos:

— La posición actual del vehículo en el momento de la activación de la llamada de emergencia
— Otras nueve posiciones inmediatamente anteriores a la activación de la llamada de emergencia (ruta, pocos km [pocas mi])
— Número de identificación del vehículo (NIV)
— Tipo de propulsión del vehículo
— Tipo de vehículo
— Tipo de activación (automática o manual)
— Tipo de llamada
— Dirección en la que circulaba el vehículo en el momento de la activación de la llamada de emergencia
— Gravedad del accidente
— Sentido de la marcha en el que se ha producido el accidente
— Tipo de implicados en el accidente
— Momento de la colisión
— Temperatura
— Tipo de vía
— Fiabilidad de los datos de posición
— Versión del conjunto de datos
— Contador de los conjuntos de datos transmitidos por llamada
— Número determinado de los ocupantes del vehículo
— Idioma seleccionado en el sistema de infotainment
— ID de los datos opcionales

Si se quieren ver y borrar los datos enviados, se puede solicitar a través de la central de llamadas de emergencia privada.

En función del equipamiento y del país en cuestión, la transmisión de los datos puede verse influida por los ajustes de privacidad. La funcionalidad de los servicios de voz y del servicio de llamada de emergencia solo se puede garantizar si es posible la transmisión completa de datos.

El funcionamiento del servicio de llamada de emergencia puede verse limitado si se monta posteriormente un sistema de infotainment.

Desvío al sistema de llamada de emergencia e-Call, obligatorio por ley

En algunas situaciones, el servicio de llamada de emergencia se encuentra limitado o no se puede ejecutar. Si el vehículo cuenta con el sistema de llamada de emergencia eCall obligatorio por ley y es posible, se establece una conexión de voz con un centro público de coordinación de emergencias. En este caso se transmiten los datos disponibles al centro público de coordinación de emergencias para que se determinen las medidas de ayuda necesarias. ◁

Problemas y soluciones

Avería en el servicio de llamada de emergencia

El testigo de control de la tecla de llamada de emergencia se enciende y permanece encendido en rojo. Además, puede que se muestre un mensaje en la pantalla del cuadro de instrumentos.

Hay una avería en el servicio de llamada de emergencia. Dado el caso, no puede realizar ninguna llamada de emergencia.

1. Acuda inmediatamente a un taller especializado debidamente cualificado y solicite la reparación de la avería.

Servicio de llamada de emergencia limitado

El testigo de control de la tecla de llamada de emergencia se enciende y permanece encendido en rojo. Además, puede que se muestre un mensaje en la pantalla del cuadro de instrumentos.

El funcionamiento del servicio de llamada de emergencia solo está disponible con limitaciones. No puede realizar, p. ej., ninguna llamada de voz a la central de llamadas

2KF012760AH

de emergencia del servicio de llamada de emergencia.

1. Acuda inmediatamente a un taller especializado debidamente cualificado y solicite la reparación de la avería.

Los botones reaccionan de manera diferente a la esperada

La humedad, la suciedad y la grasa pueden limitar el funcionamiento de los botones.

1. Mantenga los botones siempre limpios y secos.

Sistema de llamada de emergencia eCall, obligatorio por ley



Fig. 53 En la consola del techo: tecla del sistema de llamada de emergencia eCall (detrás de una tapa).



Fig. 54 Mando para llamada de emergencia: testigo de control y tecla del sistema de llamada de emergencia eCall.

① Testigo de control
② Tecla del sistema de llamada de emergencia eCall

En función del equipamiento y del país, el vehículo puede estar equipado con un sistema de llamada de emergencia. En algunos países, el sistema de llamada de emergencia eCall, gratuito y obligatorio por ley, está activado por defecto. El mando se encuentra en la consola del techo.

Con la llamada de emergencia se puede organizar ayuda lo antes posible en situaciones de peligro. Se establece una conexión de voz con un centro público de coordinación de emergencias. El interlocutor telefónico utiliza el idioma del país donde se encuentre el vehículo. Además, para atender la emergencia, se transmiten automáticamente algunos datos relevantes obligatorios por ley, como la ubicación actual del vehículo, a dicho centro de coordinación.

La base jurídica para el tratamiento de datos del sistema de llamada de emergencia eCall se corresponde con las leyes del país en cuestión, por ejemplo, el Reglamento (UE) 2015/758. Tenga también en cuenta la información sobre las memorias de datos y los servicios de datos → Página 453.

Una unidad de control montada de fábrica establece la conexión necesaria. Para garantizar el funcionamiento también tras un accidente grave, son necesarios los siguientes componentes adicionales: un micrófono y un altavoz para llamadas de emergencia y una pila integrada independiente de la red de a bordo.

Testigo de control del sistema de llamada de emergencia e-Call obligatorio por ley

El mando tiene un testigo de control → Fig. 54 ①. En función del estado operativo del sistema de llamada de emergencia por parte del vehículo, el testigo de control se enciende en diferentes colores y secuencias luminosas:

	El testigo de control está apagado: la llamada de emergencia no está disponible.
	El testigo de control parpadea en rojo tras conectar el encendido: la llamada de emergencia está desactivada.
	El testigo de control permanece encendido en rojo: hay un fallo en el sistema. La llamada de emergencia no está disponible o solo lo está con limitaciones.
	El testigo de control está encendido en verde: la llamada de emergencia

está disponible, el sistema está operativo en el vehículo.

El testigo de control parpadea en verde: la llamada de emergencia está activa.

⚠ ADVERTENCIA

Las siguientes circunstancias pueden hacer imposible una llamada de emergencia, ya sea manual o automática, o que solo sea posible de forma limitada:

- La llamada de emergencia se realiza en una zona con cobertura nula o insuficiente de telefonía móvil y señal satelital.
- En zonas con suficiente cobertura de telefonía móvil y de señal satelital, la red de telefonía móvil 2G/3G del operador de telecomunicaciones no está disponible.
- El sistema de llamada de emergencia no está disponible en algunos países.
- El centro público de coordinación de emergencias no dispone de la capacidad técnica para recibir datos de situaciones de emergencia.
- Los componentes del vehículo necesarios para la llamada de emergencia manual o automática están dañados o no reciben suficiente energía.
- El encendido del vehículo no está conectado.

Activar manualmente una llamada de emergencia

1. Presione brevemente la tapa de la tecla y abra la tapa → Fig. 53.
2. Pulse la tecla de llamada de emergencia → Fig. 54 ② hasta que el testigo de control parpadee en verde.

   Se activa la llamada de emergencia y se establece una conexión de voz con el centro público de coordinación de emergencias.

Si pulsa la tecla de llamada de emergencia por descuido, interrumpa la llamada inmediatamente:

1. Pulse de nuevo la tecla de llamada de emergencia hasta que el testigo de control permanezca encendido en verde.

Pulse la tecla de llamada de emergencia → Fig. 54 ② solo en caso de emergencia.

Activación automática de una llamada de emergencia

La llamada de emergencia automática solo se activa si el encendido está conectado.

En las siguientes situaciones se establece automáticamente una conexión con la central de llamadas de emergencia:

— Inmediatamente después de dispararse los airbags.

— Inmediatamente después de dispararse los pretensores de los cinturones.

— En función del equipamiento, si interviene el Emergency Assist.

La llamada de emergencia automática no se puede interrumpir pulsando la tecla de la misma → Fig. 54 ②.

Si no se contesta a las preguntas del centro de coordinación de emergencias, se ponen automáticamente en marcha las medidas de ayuda correspondientes.

Pila integrada

La pila integrada garantiza que el sistema de llamada de emergencia eCall obligatorio por ley siga disponible durante algún tiempo aunque se haya desconectado o averiado la batería de 12 voltios.

Si la pila integrada se agota o avería, se muestra un mensaje al respecto en la pantalla del cuadro de instrumentos → Página 90, *Problemas y soluciones*. Cuando se muestre el mensaje correspondiente, acuda inmediatamente a un taller especializado y solicite que se sustituya la pila.

Cada 3 años aprox., encargue en un taller especializado debidamente cualificado la comprobación de la pila integrada y, dado el caso, su sustitución.

Transmisión de datos

Cuando se realiza una llamada de emergencia, se transmiten los datos prescritos por ley al centro público de coordinación de

emergencias para que se determinen las medidas de ayuda necesarias.

Los datos de la ubicación del vehículo se sobrescriben permanentemente de modo que solo están disponibles las tres últimas ubicaciones guardadas, que son necesarias para el funcionamiento correcto del sistema de llamada de emergencia eCall. De este modo, el vehículo no puede ser objeto de seguimiento permanente.

Los datos relacionados con la llamada de emergencia solo se procesan para garantizar el funcionamiento correcto del sistema de llamada de emergencia eCall. El sistema borrará automáticamente los datos relacionados con la llamada 13 horas después de activarse la misma.

Entre otros, se envían los siguientes datos:

- La posición actual del vehículo en el momento de la activación de la llamada de emergencia
- Otras dos posiciones, unos 100 m (aprox. 328 ft) de la ruta, inmediatamente anteriores a la activación de la llamada de emergencia
- Número de identificación del vehículo (NIV)
- Tipo de propulsión del vehículo
- Categoría del vehículo
- Tipo de activación (automática o manual)
- Tipo de llamada
- Dirección en la que circulaba el vehículo en el momento de la activación de la llamada de emergencia
- Momento de la colisión
- Fiabilidad de los datos de posición
- Versión del conjunto de datos
- Contador de los conjuntos de datos transmitidos por llamada
- Número estimado de ocupantes del vehículo por llamada

El funcionamiento del sistema de llamada de emergencia eCall obligatorio por ley puede verse limitado si se monta posteriormente un sistema de infotainment. ◁

Problemas y soluciones

Avería en el sistema de llamada de emergencia eCall

El testigo de control de la tecla de llamada de emergencia se enciende y permanece encendido en rojo. Además, puede que se muestre un mensaje en la pantalla del cuadro de instrumentos.

Hay una avería en el sistema de llamada de emergencia eCall. No es posible realizar una llamada de emergencia.

1. Acuda inmediatamente a un taller especializado debidamente cualificado y solicite la reparación de la avería.

Funcionamiento limitado del sistema de llamada de emergencia eCall

El testigo de control de la tecla de llamada de emergencia se enciende y permanece encendido en rojo. Además, puede que se muestre un mensaje en la pantalla del cuadro de instrumentos.

El funcionamiento del sistema de llamada de emergencia eCall solo está disponible con limitaciones. Dado el caso, no es posible realizar una llamada de emergencia.

1. Acuda inmediatamente a un taller especializado debidamente cualificado y solicite la reparación de la avería.

Los botones reaccionan de manera diferente a la esperada

La humedad, la suciedad y la grasa pueden limitar el funcionamiento de los botones.

1. Mantenga los botones siempre limpios y secos. ◁

Apertura y cierre

Llave del vehículo

Funciones de la llave del vehículo

Teclas de la llave del vehículo

Bloquear el vehículo. Los intermitentes parpadean una vez. Si se pulsa una vez, el vehículo se bloquea y se activa el sistema de seguridad "safe". Si se pulsa dos veces, el vehículo se bloquea sin que se active el sistema de seguridad "safe".

Desbloquear el vehículo. Si se pulsa una vez, el vehículo se desbloquea en función de los ajustes guardados en el sistema de infotainment. Si se pulsa dos veces, se desbloquea el vehículo completo.

Desbloquear solo el portón trasero o la puerta de hojas. Todos los intermitentes parpadean dos veces. Para ello, mantener presionada brevemente la tecla.

Desbloquear la zona de carga y bloquear la cabina del conductor → Página 104.

En función del equipamiento, el vehículo puede disponer del sistema de seguridad "safe". Este evita que se puedan abrir las puertas, tanto desde dentro como desde fuera.

Si el vehículo dispone del sistema de seguridad "safe", este se activa automáticamente al bloquear el vehículo con la llave o el sensor de la manilla de la puerta. Si se desea desactivar el sistema de seguridad "safe", hay que volver a accionar la llave del vehículo o el sensor de la manilla de la puerta. El vehículo está entonces solamente bloqueado. Se evita que se pueda abrir desde fuera, pero no desde dentro.

Apertura individual de puertas

Si la apertura individual de puertas está activada, al pulsar una vez la tecla de desbloqueo del mando a distancia por radiofrecuencia solo se abrirá la puerta del conductor. Las demás puertas y el portón trasero permanecerán bloqueados. Si se pulsa la tecla de desbloqueo dos veces rápidamente, se desbloqueará el vehículo completo aunque esté activada la apertura individual de puertas.

La apertura individual de puertas se puede ajustar en el sistema de infotainment:

— Pulse el menú ***Vehículo***.

— Pulse la opción de menú ***Cierre centralizado***.

— Pulse la opción de menú ***Desbloqueo de puertas***.

— Seleccione ***Una puerta*** para activar la función.

Llave de repuesto

Para poder hacer un duplicado de la llave o adquirir llaves adicionales, es necesario conocer el número de bastidor del vehículo.

Cada llave adicional lleva integrado un microchip que tiene que ser codificado con los datos del inmovilizador electrónico del vehículo. Si el microchip no está codificado, la llave no funciona. Lo mismo ocurre con las que se hayan fresado a medida.

Se pueden adquirir llaves nuevas en talleres especializados y establecimientos autorizados especializados en hacer este tipo de llaves que estén debidamente cualificados.

⚠ ADVERTENCIA

Si se dejan las llaves del vehículo dentro del mismo sin vigilancia, un niño o una persona no autorizada podría bloquear las puertas y el portón trasero, poner el motor en marcha o conectar el encendido, lo que le permitiría accionar algún equipamiento eléctrico, p. ej., los elevalunas. Esto podría provocar un accidente y lesiones graves o mortales.

- Al salir del vehículo, llévese todas las llaves del mismo.

⚠ ADVERTENCIA

Si permanecen niños, personas que precisen ayuda o animales dentro del vehículo sin vigilancia, podrían poner el vehículo involuntariamente en movimiento o quedar expuestos a temperaturas muy altas o muy bajas. Existe peligro de que se pro-

2KF012760AH

duzcan accidentes y lesiones graves o mortales.

- No deje nunca a niños, personas que precisen ayuda o animales sin vigilancia en el vehículo.

AVISO

Influencias externas pueden limitar la funcionalidad de la llave del vehículo y dañarla.

- Evite que la llave del vehículo se moje o reciba golpes.

La vida útil de la pila de botón de la llave se reduce por la utilización frecuente de los sistemas de confort y el comportamiento de uso intensivo. ◁

Llave de emergencia



Fig. 55 Llave del vehículo: desbloqueo de la llave de emergencia.

① Pulse brevemente el botón de desbloqueo. La anilla de la llave se abre.
② Pulse el botón de desbloqueo y extraiga la llave de emergencia en el sentido de la flecha.
③ Llave de emergencia

En la llave del vehículo para el sistema de apertura sin llave hay una llave de emergencia → Fig. 55 ③ para desbloquear y bloquear el vehículo manualmente.

Si la batería del vehículo se descarga o la pila de botón de la llave del mismo se agota, probablemente haya que realizar un bloqueo o desbloqueo de emergencia del vehículo. ◁

Cambiar la pila de botón

En función del equipamiento, la pila de botón de la llave del vehículo se cambia de dos maneras diferentes → Fig. 56 y → Fig. 57.

Un taller especializado debidamente cualificado puede cambiar la pila de botón → ⚠.

Cambiar la pila de botón (variante 1)

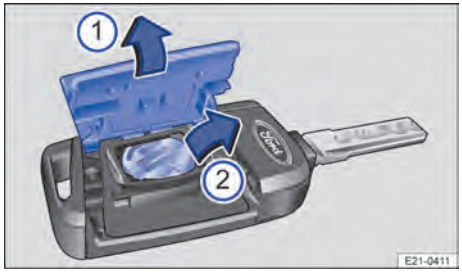

Fig. 56 Llave del vehículo: cambiar la pila de botón.

1. Despliegue el paletón de la llave del vehículo.
2. Abra la tapa hacia arriba → Fig. 56 ①.
3. Retire la pila de su compartimento ②.
4. Encaje una pila de botón nueva en el compartimento.
5. Presione la tapa sobre la carcasa.
6. Deseche la pila de botón agotada de manera respetuosa con el medio ambiente.

Cambiar la pila de botón (variante 2)

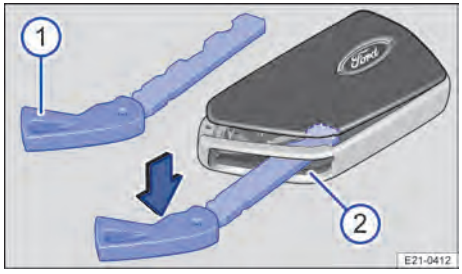

Fig. 57 Llave del vehículo: abrir la tapa.

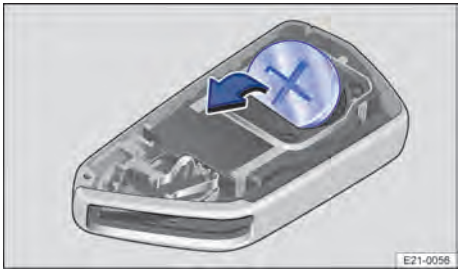

Fig. 58 Llave del vehículo: cambiar la pila de botón.

1. Extraiga la llave de emergencia → Página 92.
2. Introduzca la llave de emergencia en la ranura → Fig. 57 ②, presiónela en el sentido de la flecha y desprenda la tapa haciendo palanca.
3. Retire la pila de su compartimento → Fig. 58.
4. Encaje una pila de botón nueva en el compartimento.
5. Presione la tapa sobre la carcasa.
6. Guarde la llave de emergencia → Página 92.
7. Deseche la pila de botón agotada de manera respetuosa con el medio ambiente.

⚠ PELIGRO

Si se tragan o introducen en la tráquea, las pilas de botón causan lesiones graves e incluso mortales en muy poco tiempo por asfixia o quemaduras internas.

- Busque inmediatamente asistencia médica si sospecha que alguien se ha tragado una pila de botón.
- Mantenga la llave del vehículo y los llaveros que lleven pilas de botón siempre fuera del alcance de los niños.

! *AVISO*

Si se cambia la pila de botón de manera incorrecta o se utiliza una inadecuada, puede dañarse la llave.

- Sustituya siempre la pila de botón gastada por otra nueva de igual voltaje, tamaño y especificación.
- Al montar la pila de botón, respete la polaridad.
- Si no se puede cerrar la tapa, no utilice el mando a distancia por radiofrecuencia.

Las pilas de botón del tipo que se utiliza en el mando a distancia de la llave del vehículo pueden contener perclorato. Esto puede exigir una manipulación especial. Tenga en cuenta todas las disposiciones legales sobre la manipulación y el desecho de las pilas de botón → Página 457. Encargue este servicio a un taller especializado debidamente cualificado. ◁

Sincronizar la llave del vehículo

Si no es posible desbloquear o bloquear el vehículo con la llave, sincronice la llave o cambie la pila de botón de la misma → Página 92.

Sincronizar la llave del vehículo:

1. Sitúese junto al vehículo.
2. Pulse brevemente dos veces seguidas la tecla de la llave del vehículo.

O bien:

1. Extraiga la llave de emergencia → Página 92.
2. Pulse la tecla de la llave del vehículo.
3. Desbloquee el vehículo con la llave de emergencia.
4. Abra la puerta delantera izquierda.

   Si el vehículo está equipado con alarma antirrobo, esta se disparará inmediatamente → Página 106.
5. Conecte el encendido.

   Para conectar el encendido, hay que realizar un arranque de emergencia → Página 172.

   Así finaliza la sincronización. ◁

2KF012760AH

Problemas y soluciones

No se puede bloquear o desbloquear el vehículo

La llave del vehículo no funciona correctamente debido a la presencia de obstáculos, a condiciones meteorológicas adversas, a emisores que se encuentran cerca del vehículo y que utilizan la misma banda de frecuencias, como un dispositivo de telefonía móvil, o a que la pila de botón está agotada.

O bien: el cierre centralizado se ha desconectado brevemente a modo de protección contra sobrecarga.

1. Cierre la puerta del conductor.

   O bien: sincronice la llave del vehículo → Página 93.

   O bien: cambie la pila de botón de la llave del vehículo → Página 92.

El cierre centralizado se desconecta brevemente a modo de protección contra sobrecarga.

1. Espere aprox. 10 segundos.
2. Vuelva a intentar activar el cierre centralizado.

El testigo de control no parpadea

Si el testigo de control integrado en la llave no parpadea al pulsar las teclas, hay que cambiar la pila de botón de la llave → Página 92.

El vehículo no parpadea al bloquearlo

— Todas las puertas, el capó delantero y el portón trasero tienen que estar completamente cerrados. Los intermitentes solo parpadean si el vehículo está completamente cerrado.

— Compruebe si la llave aún se encuentra lo suficientemente cerca del vehículo.

— Compruebe el estado de carga de la pila de botón de la llave.

El testigo de control de la llave del vehículo tiene que encenderse brevemente cada vez que se pulse una tecla.

La tecla del cierre centralizado se enciende en blanco

— El vehículo está desbloqueado.

— Cierre todas las puertas y accione la tecla del cierre centralizado situada en la puerta.

— Si se bloquearon todas las puertas desde el interior, la tecla del cierre centralizado se enciende en amarillo.

— Si la tecla sigue encendida en blanco, las puertas no están bloqueadas y hay una avería. Acuda a un taller especializado cualificado.

No se puede desbloquear el vehículo porque la pila de botón de la llave del vehículo está descargada

1. Extraiga la llave de emergencia de la llave del vehículo → Página 92.
2. Introduzca la llave de emergencia en la cerradura de la puerta y gírela en el sentido contrario al de las agujas del reloj.

   En los vehículos con el volante a la derecha, gire la llave en el sentido de las agujas del reloj.

   La puerta delantera izquierda se desbloquea mecánicamente.
3. Abra la puerta delantera izquierda.
4. Conecte el encendido. La alarma se apaga.
5. Para desbloquear las demás puertas, accione la tecla del cierre centralizado situada en la puerta.

En función del equipamiento, al abrir la puerta, se dispara la alarma.

No se puede desbloquear el vehículo porque la batería del vehículo está descargada

1. Extraiga la llave de emergencia de la llave del vehículo → Página 92.
2. Introduzca la llave de emergencia en la cerradura de la puerta y gírela en el sentido contrario al de las agujas del reloj.

   En los vehículos con el volante a la derecha, gire la llave en el sentido de las agujas del reloj.

La puerta delantera izquierda se desbloquea mecánicamente.

3. Abra la puerta delantera izquierda.

Si anteriormente no se activó el sistema de seguridad "safe", ahora se podrán desbloquear y abrir todas las puertas tirando de la manilla interior de la puerta.

Si el sistema de seguridad "safe" está activado, no es posible abrir las demás puertas.

Tras cargar la batería de confort, las funciones del cierre centralizado vuelven a estar disponibles.

Puede adquirir llaves adicionales o de repuesto en talleres especializados cualificados. ◁

Sistema de apertura sin llave

🕮 Introducción al tema

En función del equipamiento, el vehículo dispone del sistema de apertura sin llave.

Este sistema permite desbloquear y bloquear el vehículo sin utilizar activamente la llave. Para ello tiene que haber una llave del vehículo válida en el radio de detección del vehículo. ◁

Desbloquear y bloquear con el sistema de apertura sin llave

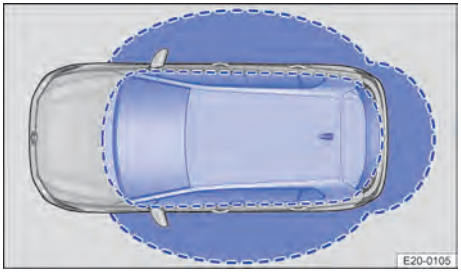

Fig. 59 Sistema de apertura sin llave: radio de detección (representación esquemática).

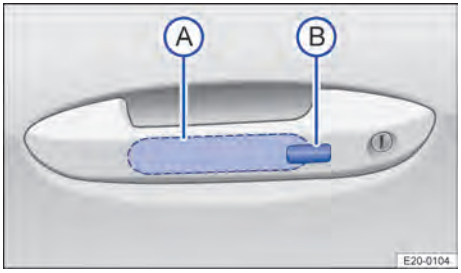

Fig. 60 En la manilla: superficies sensoras.

Ⓐ Superficie sensora en el lado interior de la manilla de la puerta
Ⓑ Superficie sensora en el lado exterior de la manilla de la puerta

Configurar el sistema de apertura sin llave

El comportamiento del sistema de apertura sin llave se puede ajustar en el menú ***Vehículo*** del sistema de infotainment.

Si se desactiva el sistema de apertura sin llave, su funcionamiento puede quedar limitado.

Se recomienda dejar el sistema de apertura sin llave siempre activado.

Desbloquear el vehículo

1. Toque la superficie sensora → Fig. 60 Ⓐ del lado interior de la manilla de la puerta.

   Todos los intermitentes parpadean dos veces.

   Si se toca dos veces la superficie sensora, se desbloquea todo el vehículo.

Desbloquear el vehículo al acercarse

En función del equipamiento, el vehículo se puede desbloquear al acercarse uno al mismo. Se tienen que cumplir las siguientes condiciones al mismo tiempo:

✓ La función está activada en el sistema de infotainment.

✓ La llave del vehículo está en la zona de desbloqueo del vehículo.

2KF012760AH

Cuando se desbloquea el vehículo automáticamente, todos los intermitentes parpadean dos veces.

Si el vehículo no se desbloquea durante bastante tiempo, la función solo volverá a estar disponible tras el siguiente arranque del motor.

Si se activa el desbloqueo individual de puertas, la puerta del conductor solo se desbloqueará acercándose uno al lado del conductor. Las demás puertas no se desbloquearán.

Bloquear el vehículo

El vehículo solo se puede bloquear mediante las manillas de las puertas delanteras, pero no mediante la manilla de la puerta corrediza.

1. Estacione el vehículo.
2. Toque la superficie sensora → Fig. 60 Ⓑ del lado exterior de la manilla de la puerta.

   Todos los intermitentes parpadean una vez.

Para poder comprobar el bloqueo correcto del vehículo, la función de desbloqueo queda desactivada durante unos segundos.

El vehículo se bloquea si todas las puertas y el portón trasero están cerrados. En los ajustes del vehículo se puede activar una opción para que suene una advertencia acústica doble cuando haya puertas o ventanillas abiertas.

Bloquear el vehículo al alejarse

En función del equipamiento, el vehículo se puede bloquear automáticamente al alejarse de él. Se tienen que cumplir las siguientes condiciones al mismo tiempo:

✓ La función está activada en el sistema de infotainment.

✓ La última llave del vehículo sale de la zona de bloqueo.

Cuando se bloquea el vehículo automáticamente, todos los intermitentes parpadean una vez.

Si hay otra llave en el vehículo, este no se bloqueará automáticamente. Además, se emitirá una advertencia acústica doble.

Desactivar una vez el bloqueo automático:

1. Pulse la tecla durante más de 2 segundos con la puerta abierta.

   El bloqueo automático no estará disponible hasta la próxima vez que se bloquee el vehículo activamente.

El vehículo solo se bloquea si todas las puertas y el portón trasero están cerrados. En función de los ajustes del vehículo, puede sonar una señal de advertencia doble cuando haya alguna puerta abierta.

Cuando se bloquea el vehículo alejándose de él, no se activa el sistema de seguridad "safe". Esto se indica mediante una señal acústica simple. El sistema de seguridad "safe" solo se activa cuando se bloquea el vehículo activamente mediante la manilla de la puerta o con la llave del vehículo.

Si la llave permanece bastante tiempo en la zona de detección alrededor del vehículo, puede haber limitaciones al bloquearlo por alejamiento o desbloquearlo por acercamiento.

Determinados dispositivos pueden impedir el bloqueo. El vehículo permanece entonces desbloqueado sin que se emita una advertencia acústica. Asegúrese siempre de que el vehículo esté bloqueado.

Si el vehículo ha estado estacionado durante mucho tiempo sin utilizarse, solo se puede desbloquear mediante la superficie sensora del lado interior de la manilla de la puerta del conductor o con la llave del vehículo.

Si se desbloquea el vehículo por acercamiento, no se abre ninguna puerta ni el portón trasero y se vuelve a bloquear el vehículo por alejamiento, no se producirá ninguna señal acústica.

Desbloquear y abrir la puerta corrediza

Cuando se acciona una vez el pulsador de la manilla de la puerta corrediza con el vehículo bloqueado, este se desbloquea.

Cuando se acciona el pulsador una segunda vez, la puerta corrediza se abre.

Desbloquear y bloquear el portón trasero

Cuando el vehículo está bloqueado, el portón trasero se desbloquea automáticamente al abrirlo si hay una llave del vehículo en su radio de detección. El portón se vuelve a bloquear tras cerrarlo.

Si esta función está desactivada en el sistema de infotainment, el portón trasero solo se desbloquea al abrirlo con la manilla del mismo → Página 109.

Si las opciones ***Cierre centralizado - Todas las puertas*** y ***Keyless Entry - Desbloqueo al acercarse*** están activadas en el sistema de infotainment, el vehículo permanece desbloqueado tras abrir y cerrar el portón trasero. Hay que bloquear el vehículo activamente.

Si la opción ***Keyless Entry - Bloquear el vehículo al salir*** está activada, el vehículo también se bloqueará automáticamente al alejarse de él.

Desactivar temporalmente el sistema de apertura sin llave

La función de desbloqueo del sistema de apertura sin llave se puede desactivar temporalmente.

1. Bloquee el vehículo con la tecla ⊟ de la llave del mismo.
2. Antes de que transcurran 5 segundos, toque una vez el sensor del lado exterior de la manilla de la puerta → Fig. 60 Ⓑ. Al hacerlo, no agarre la manilla.

   El sistema de apertura sin llave queda desactivado temporalmente.
3. Para comprobar la desactivación, espere 10 segundos como mínimo y vuelva a tirar de la manilla.

   No deberá ser posible abrir la puerta.

La próxima vez el vehículo solo se podrá desbloquear con la llave del vehículo. La próxima vez que se desbloquee el vehículo, el sistema de apertura sin llave volverá a estar activo.

Desactivar permanentemente el sistema de apertura sin llave

Para evitar que terceros no autorizados puedan desbloquear y poner en marcha el vehículo, el sistema de apertura sin llave se puede desactivar permanentemente en el sistema de infotainment.

Cuando el sistema de apertura sin llave está desactivado, también lo están la apertura y el cierre controlados por sensor del portón trasero, aunque la función esté activada en el menú del vehículo.

Utilizar las funciones de confort

Las ventanillas eléctricas se pueden cerrar automáticamente.

1. Mantenga un dedo sobre la superficie sensora de la manilla de la puerta del conductor o del acompañante durante unos segundos → Fig. 60.

Las funciones de las superficies sensoras se pueden ajustar en el menú ***Ajustes del vehículo*** del sistema de infotainment.

Para poder comprobar el bloqueo correcto del vehículo, la función de desbloqueo queda desactivada durante unos segundos.

Si el vehículo está equipado con un cambio de doble embrague DSG®, solo se puede bloquear con el bloqueo de aparcamiento **P** engranado.

Si se toca dos veces la superficie sensora, se desbloqueará todo el vehículo aunque ya se hubiera desbloqueado anteriormente una sola puerta. ◁

Problemas y soluciones

El sistema de apertura sin llave no funciona

El funcionamiento de las superficies sensoras puede verse limitado si presentan mucha suciedad.

1. Limpie las superficies sensoras.

Todos los intermitentes parpadean cuatro veces

La última llave utilizada aún está dentro del vehículo.

2KF012760AH

1. Retire la llave y bloquee el vehículo.

Desactivación automática de las superficies sensoras

Las superficies sensoras se desactivan en los siguientes casos:

— Si no se desbloquea o bloquea el vehículo durante un largo periodo de tiempo.

— Si se activa inusualmente a menudo alguna de las superficies sensoras.

Para volver a activar las superficies sensoras:

1. Desbloquee el vehículo con la tecla de la llave del vehículo.

No es posible desbloquear ni bloquear el vehículo desde dentro por estar agotada la pila de botón de la llave

Si la pila de botón de la llave del vehículo está casi o totalmente agotada, puede que la llave no se reconozca.

1. Mantenga la llave del vehículo junto a la parte inferior de la consola central → Página 172.

   La llave del vehículo se reconoce.

   Las puertas se pueden volver a desbloquear y bloquear.

No se ha detectado ninguna llave del vehículo válida

El testigo de control se enciende en amarillo. En la pantalla del panel de instrumentos se muestra adicionalmente un mensaje al respecto.

La llave del vehículo ya no se encuentra dentro del mismo o en el radio de detección.

1. No desconecte el encendido.
2. Vuelva a introducir la llave en el vehículo o en el radio de detección.

   O bien: en función del equipamiento, retire la llave de las inmediaciones de la función de carga inalámbrica. A continuación, deposite la llave en la superficie de alojamiento de la consola central.

Si el problema persiste, acuda a un taller especializado debidamente cualificado.

No funciona el desbloqueo o bloqueo automático

Al acercarse al vehículo, este no se desbloquea.

— Hay que ajustar la función en el sistema de infotainment.

Al alejarse del vehículo, este no se bloquea.

— La función no está seleccionada en el sistema de infotainment.

— Aún hay una llave del vehículo en el mismo.

— Las puertas o las ventanillas no están completamente cerradas.

Si al menos una de las ventanillas está abierta y se activan las superficies sensoras de una de las manillas de forma permanente, se cerrarán todas las ventanillas.

Si en la pantalla del panel de instrumentos se muestra el mensaje ***Sist. Keyless averiado.***, pueden producirse anomalías en el funcionamiento del sistema de apertura sin llave. Acuda a un taller especializado debidamente cualificado.

Si otra señal de radiofrecuencia cercana, como la de un teléfono móvil, interfiriera en la señal de la llave o si la llave estuviera tapada por algún objeto, p. ej., una maleta de metal, pueden producirse anomalías en el funcionamiento de la función "Keyless Entry". Si no hay ninguna llave del vehículo dentro del mismo o el sistema no la detecta, aparecerá un aviso al respecto en la pantalla del panel de instrumentos. ◁

Puertas y tecla del cierre centralizado

Introducción al tema

Es posible bloquear y, en parte, desbloquear las puertas de forma manual, p. ej., si se avería la llave del vehículo o el cierre centralizado.

El cierre centralizado permite desbloquear y bloquear todas las puertas, el portón del maletero y la tapa del depósito de com-

bustible del vehículo de forma centralizada.

El vehículo se puede bloquear si el encendido está desconectado o si el conductor ha salido del vehículo con el motor apagado.

Al salir del vehículo, llévese siempre la llave del mismo.

Indicación de puertas abiertas

Si alguna puerta, el capó delantero o el portón trasero están mal cerrados, se indica en la pantalla del cuadro de instrumentos con una representación simbólica → ⚠.

¡No continúe la marcha!

1. Dado el caso, estacione el vehículo de forma segura.
2. Abra la puerta correspondiente y vuelva a cerrarla.

La representación también se muestra con el encendido desconectado y se apaga unos segundos después de haber bloqueado el vehículo con las puertas, el capó y el portón cerrados.

⚠ ADVERTENCIA

Si una puerta está mal cerrada, puede abrirse inesperadamente durante la marcha y provocar lesiones graves.

- Detenga el vehículo inmediatamente en cuanto lo permita el tráfico y cierre la puerta.
- Al cerrar la puerta, asegúrese de que quede debida y completamente encastrada. La puerta deberá quedar a ras de las piezas contiguas de la carrocería.

⚠ ADVERTENCIA

Las puertas, incluso cuando estén sujetadas por el retentor, podrían cerrarse solas si hubiera mucho viento o si el vehículo se encontrara en una pendiente ascendente, y causar lesiones graves.

- Al abrir y cerrar las puertas, sujételas siempre por la manilla.

⚠ ADVERTENCIA

Abrir y cerrar las puertas y el portón trasero sin prestar la debida atención es peligroso y puede producir lesiones graves.

- Abra o cierre las puertas y el portón trasero únicamente cuando no haya nadie en la zona del recorrido de los mismos.

⚠ ADVERTENCIA

El cierre centralizado bloquea todas las puertas. En caso de emergencia o de accidente, si las puertas están bloqueadas, se dificulta el acceso al interior del vehículo y que se pueda prestar la ayuda necesaria. Cuando se bloquea el vehículo desde fuera, las puertas y las ventanillas eléctricas no se pueden abrir desde dentro. Existe peligro de que se produzcan lesiones graves o mortales.

- No deje nunca a niños, personas que precisen ayuda o animales sin vigilancia en el vehículo.

⚠ ADVERTENCIA

Con la tecla del cierre centralizado se pueden bloquear todas las puertas desde el interior del vehículo, Esto puede provocar que niños, personas que precisen ayuda o animales se queden encerrados en el mismo. En caso de emergencia, no podrían salir del vehículo ni valerse por sí mismos. Además, pueden quedar expuestos a temperaturas muy altas o muy bajas. Existe peligro de que se produzcan lesiones graves o mortales.

- No deje nunca a niños, personas que precisen ayuda o animales sin vigilancia en el vehículo.

AVISO

La manipulación descuidada de componentes del bloqueo de emergencia puede provocar daños en el vehículo.

- Proceda con cuidado al realizar un cierre o una apertura de emergencia.

Bloqueando el vehículo desde el interior se puede impedir la apertura involuntaria de las puertas y la entrada de personas no autorizadas. ◁

2KF012760AH

Bloquear y desbloquear manualmente las puertas

Tenga en cuenta ⚠ y ⓘ, al principio de este capítulo, en la página 98.

En caso de averiarse la llave eléctrica del vehículo o el cierre centralizado, es posible bloquear y desbloquear las puertas de forma manual.

Bloquear las puertas manualmente

Puerta delantera izquierda con bombín de cierre:

1. Introduzca el paletón de la llave del vehículo en el bombín de la cerradura de la puerta delantera izquierda.

   El asidero de la llave de emergencia deberá mirar hacia la puerta trasera.
2. Para bloquear el vehículo, gire la llave del mismo **en el sentido de las agujas del reloj**.
3. Compruebe si la puerta está bloqueada.

En función del equipamiento, la puerta bloqueada se desbloquea de nuevo desbloqueando el vehículo o abriendo la puerta desde dentro.

Desbloquear las puertas manualmente

1. *Desde dentro (en función del equipamiento):* Tire de la manilla interior de la puerta.
2. *Desde fuera:* Introduzca el paletón de la llave del vehículo en el bombín de la cerradura de la puerta delantera izquierda.

   El asidero de la llave de emergencia deberá mirar hacia la puerta trasera.
3. Para desbloquear el vehículo, gire la llave del mismo **en el sentido contrario al de las agujas del reloj**.
4. Para abrir la puerta, tire de su manilla con fuerza.

Cuando se abra la puerta, se disparará la alarma en función del equipamiento → Página 106. Para desactivarla, conecte inmediatamente el encendido.

Particularidades al desbloquear la puerta manualmente

Al bloquear el vehículo de forma manual, por lo general se bloquean todas las puertas. Al desbloquearlo de forma manual, solo se desbloquea la puerta delantera izquierda. Tenga en cuenta las indicaciones sobre la alarma antirrobo → Página 106.

— Al abrir la puerta delantera izquierda, se dispara una alarma → Página 106.

— Tras el desbloqueo hay que realizar un arranque de emergencia → Página 172.

— Para desconectar la alarma, conecte el encendido.

El inmovilizador electrónico reconoce la llave si esta es válida.

⚠ ADVERTENCIA

Abrir y cerrar las puertas y el portón trasero sin prestar la debida atención es peligroso y puede producir lesiones graves.

- Abra o cierre las puertas y el portón trasero únicamente cuando no haya nadie en la zona del recorrido de los mismos.

ⓘ Si no hay tensión de la red eléctrica de a bordo (p. ej., por estar descargada la batería de 12 voltios), solo se bloqueará o desbloqueará la puerta que se bloqueó o desbloqueó manualmente. Las demás puertas permanecerán en el estado inicial.

ⓘ En función del equipamiento, cuando se bloquea el vehículo desde fuera, las puertas y las ventanillas no se pueden abrir desde dentro. ◁

Testigo de control en la puerta del conductor

Tenga en cuenta ⚠ y ⓘ, al principio de este capítulo, en la página 98.

El testigo de control del cierre centralizado se encuentra en la puerta del conductor.

El testigo de control indica el estado del cierre centralizado durante aprox. 30 segundos tras haber bloqueado el vehículo.

El LED rojo parpadea durante aprox. 2 segundos en intervalos cortos.

A continuación se muestra durante aprox. otros 28 el estado del cierre centralizado:

Vehículos con el sistema de seguridad "safe" (en función del equipamiento)

— Si el LED rojo parpadea en intervalos largos, el vehículo está bloqueado con el sistema de seguridad "safe".

— Si el LED rojo no se enciende, el vehículo está bloqueado, pero sin el sistema de seguridad "safe".

Vehículos sin el sistema de seguridad "safe"

— Si el LED rojo parpadea en intervalos largos, el vehículo está bloqueado.

Tras 30 segundos aprox., el LED parpadea en intervalos lentos.

Particularidades

Si el LED rojo permanece encendido, hay un fallo en el cierre centralizado o la alarma antirrobo. ◁

Bloqueo y desbloqueo automático

🕮 Tenga en cuenta ⚠ y ⓘ, al principio de este capítulo, en la página 98.

En función del equipamiento, en el menú ***Ajustes del vehículo*** del sistema de infotainment se pueden realizar ajustes para el cierre centralizado.

Bloqueo automático (Auto Lock)

A partir de una velocidad de aprox. 15 km/h (9 mph), el vehículo se bloquea automáticamente. Cuando el vehículo está bloqueado, el testigo de control 🔒 de la tecla del cierre global se enciende en amarillo.

Desbloqueo automático (Auto Unlock)

Si se cumple alguna de las siguientes condiciones, todas las puertas y el portón trasero se desbloquean automáticamente:

— En caso de accidente, se ha disparado algún airbag.

O bien: el freno de aparcamiento está conectado y el encendido desconectado.

— **O bien:** el vehículo está detenido y se ha pulsado la tecla 🔓 → Página 101.

— **O bien:** se ha tirado de la manilla interior de la puerta. Esto es válido si se circula a menos de 15 km/h (9 mph) aprox.

ⓘ El desbloqueo automático permite a terceras personas el acceso al interior del vehículo para prestar ayuda en caso necesario. ◁

Tecla del cierre centralizado

🕮 Tenga en cuenta ⚠ y ⓘ, al principio de este capítulo, en la página 98.

Esta tecla está montada en la puerta del conductor.

Teclas del cierre centralizado

🔒 Bloquear el vehículo.

🔓 Desbloquear el vehículo.

La tecla del cierre centralizado solo funciona cuando todas las puertas están cerradas, tanto con el encendido conectado como desconectado.

Cuando se bloquea el vehículo desde el exterior con la llave, las teclas del cierre centralizado no funcionan.

Bloquear y desbloquear el vehículo desde el interior

Cuando se bloquea el vehículo desde dentro con la tecla del cierre centralizado 🔒, hay que tener en cuenta lo siguiente:

— Cuando todas las puertas y el portón trasero están cerrados y bloqueados, se enciende el testigo de control 🔒 de la tecla en amarillo.

— La alarma antirrobo **no** se activa.

Las puertas se pueden abrir desde dentro tirando de la manilla correspondiente. El testigo de control de la tecla 🔒 se apaga. Las puertas que no se abran y el portón trasero permanecen bloqueados y no se pueden abrir desde el exterior.

Si alguna puerta está abierta, no se bloqueará. ◁

2KF012760AH

Abrir y cerrar manualmente las puertas corredizas

Tenga en cuenta ⚠ y ⓘ, al principio de este capítulo, en la página 98.

Abrir la puerta corrediza desde el exterior

1. Con la puerta corrediza desbloqueada, tire de la manilla de la puerta y abra la puerta completamente → ⚠.

Abrir la puerta corrediza desde el interior

1. Con la puerta corrediza desbloqueada, tire de la manilla interior de la puerta y abra la puerta completamente → ⚠.
2. *Transit:* Pulse la tecla de la parte inferior de la manilla interior para que la puerta salte ligeramente.

Cerrar la puerta corrediza

1. *Vehículos sin cierre final asistido:* tire de la manilla interior o exterior de la puerta y cierre la puerta con cierto ímpetu. Asegúrese de que la puerta quede completamente cerrada → ⚠.
2. *Vehículos con cierre final asistido:* tire de la manilla interior o exterior de la puerta y cierre esta con cierto ímpetu hasta que el cierre final asistido la cierre automáticamente → ⚠.

⚠ ADVERTENCIA

Si la puerta corrediza no está abierta por completo, podría cerrarse inesperadamente y provocar lesiones graves.

- Abra y cierre las puertas correderas siempre por completo.

⚠ ADVERTENCIA

Para los vehículos con cierre final asistido: El cierre automático de la puerta corrediza puede causar lesiones graves.

- Al cerrar las puertas correderas, asegúrese de que la zona de cierre de las mismas esté libre.

ⓘ AVISO

Vehículos sin protección anticolisión de la tapa del depósito de combustible: Si se abre la puerta corrediza izquierda estando la tapa del depósito de combustible abierta, la tapa puede resultar dañada.

- Antes de abrir la puerta corrediza izquierda, asegúrese de que la tapa del depósito esté cerrada.

El proceso de cierre puede interrumpirse en todo momento tirando de la manilla interior o exterior de la puerta. ◁

Seguro eléctrico para niños

Tenga en cuenta ⚠ y ⓘ, al principio de este capítulo, en la página 98.



Fig. 61 En la puerta del conductor: tecla del seguro eléctrico para niños.

El seguro eléctrico para niños impide la apertura de las puertas corredizas desde el interior.

Con el seguro para niños activado, las puertas corredizas se desbloquean desde dentro tirando de la manilla interior de las mismas y, a continuación, se tienen que abrir desde fuera. El seguro eléctrico para niños sigue activo, es decir, sigue sin ser posible abrir las puertas desde dentro.

Activar y desactivar el seguro eléctrico para niños

1. *Activar:* accione el botón → Fig. 61.

   Desactivar: vuelva a accionar el botón.

Cuando el seguro para niños está activo, el testigo de control del botón se enciende en amarillo.

Aviso de fallo en el sistema de infotainment o la pantalla del cuadro de instrumentos

En el sistema de infotainment o la pantalla del cuadro de instrumentos se muestra un aviso de fallo.

1. Vuelva a pulsar la tecla del seguro eléctrico para niños.
2. Si el aviso de fallo no se apaga, acuda a un taller especializado debidamente cualificado y solicite que se revise el seguro para niños.

⚠ ADVERTENCIA

Cuando el seguro eléctrico para niños está activado, la puerta en cuestión no puede abrirse desde el interior. Esto puede provocar que se queden personas encerradas en el vehículo. En caso de emergencia, no podrían salir del vehículo ni valerse por sí mismas.

- Cuando bloquee las puertas, no deje nunca en el interior del vehículo a ningún niño ni a ninguna persona que pueda precisar ayuda.

⚠ ADVERTENCIA

Si permanecen niños, personas que precisen ayuda o animales dentro del vehículo sin vigilancia, pueden quedar expuestos a temperaturas muy altas o muy bajas. Existe peligro de que se produzcan lesiones graves o mortales.

- No deje nunca a niños, personas que precisen ayuda o animales sin vigilancia en el vehículo. ◁

Realizar una apertura de emergencia de las puertas corredizas (apertura de emergencia mecánica)

🕮 Tenga en cuenta ⚠ y ⓘ, al principio de este capítulo, en la página 98.



Fig. 62 En el lado interior de la puerta corrediza: retirar la tapa.

Realizar una apertura de emergencia de las puertas corredizas, versión Cargo (en función del equipamiento)

1. Retire el tapón del guarnecido interior de la puerta corrediza y tire → Fig. 62.

La puerta corrediza se abre.

⚠ ADVERTENCIA

Cuando se abre o se cierra manualmente una puerta corrediza, esta se mueve muy rápidamente y, una vez abierta, no encastra, lo que puede causar lesiones graves.

- Abra y cierre la puerta corrediza con precaución, sobre todo cuando el vehículo esté en una pendiente.
- Cierre la puerta corrediza siempre inmediatamente.

ⓘ En los vehículos con panel de separación flexible, no está disponible la apertura de emergencia manual. ◁

2KF012760AH

Sistema de seguridad "safe"

Tenga en cuenta ⚠ y ⓘ, al principio de este capítulo, en la página 98.

En función del equipamiento, el vehículo puede disponer del sistema de seguridad "safe".

Cuando el vehículo está bloqueado, el sistema de seguridad "safe" inhabilita las manillas de las puertas y la tecla del cierre global y dificulta así posibles intentos de acceder al vehículo por parte de terceros. Las puertas ya no pueden abrirse desde el interior → ⚠.

Activar el sistema de seguridad "safe"

1. Pulse la tecla de la llave del vehículo en el transcurso de 2 segundos.
2. *En los vehículos con sistema de apertura sin llave:* toque la superficie sensora del lado exterior de la manilla de la puerta en el transcurso de 2 segundos → Página 95.

El vehículo se bloquea. Se ha activado el sistema de seguridad "safe".

Desactivar el sistema de seguridad "safe"

El sistema de seguridad "safe" se puede desactivar de una de las siguientes maneras:

— Vuelva a pulsar la tecla de la llave del vehículo en el transcurso de 2 segundos.

— *En los vehículos con sistema de apertura sin llave:* vuelva a tocar la superficie sensora del lado exterior de la manilla de la puerta en el transcurso de 2 segundos → Página 95.

— Conecte el encendido.

— **O bien:** desactive la vigilancia del habitáculo y el sistema antirremolcado → Página 107.

El vehículo se bloquea. No se ha activado el sistema de seguridad "safe".

En función del equipamiento, antes de bloquear el vehículo, desactive temporalmente la vigilancia del habitáculo y el sistema antirremolcado en el menú ***Ajustes del vehículo*** del sistema de infotainment.

En la pantalla del panel de instrumentos puede aparecer una indicación de que el sistema de seguridad "safe" está activo. Cuando el sistema de seguridad "safe" está desactivado, hay que tener en cuenta lo siguiente:

— El vehículo se puede desbloquear y abrir desde dentro con la manilla de la puerta.

— La alarma antirrobo está activa.

— La vigilancia del habitáculo y el sistema antirremolcado están desactivados.

⚠ ADVERTENCIA

Cuando el sistema de seguridad "safe" está activado, las puertas no se pueden abrir desde dentro. Si se utiliza el sistema de seguridad "safe" de forma negligente o sin prestar la debida atención, pueden quedar personas encerradas en el interior del vehículo y, en caso de emergencia, sufrir lesiones graves.

- No deje nunca a nadie dentro del vehículo cuando lo bloquee con la llave.

ⓘ Si se desbloquea manualmente la puerta del conductor con la llave del vehículo, solo se desbloquea esta puerta y no todo el vehículo. Al conectar el encendido se desactivará el sistema de seguridad "safe" de todas las puertas (aunque seguirán bloqueadas) y se activará la tecla del cierre global. ◁

Cierre de la zona de carga

Tenga en cuenta ⚠ y ⓘ, al principio de este capítulo, en la página 98.

Tecla en la puerta del conductor

La tecla de cierre de la zona de carga situada en la puerta del conductor bloquea dicha zona.

El desbloqueo del vehículo con la tecla solo funciona con el encendido conectado y todas las puertas de la zona de carga cerradas.

Cuando se bloquea el vehículo con la llave, la tecla no funciona.

Cuando se bloquea la zona de carga con la tecla, hay que tener en cuenta lo siguiente:

— El testigo de control amarillo de la tecla se enciende.

— Con el encendido desconectado, la tecla de desbloqueo situada en la puerta del conductor no desbloquea la zona de carga. En cuanto se conecta el encendido, se puede volver a desbloquear la zona de carga con la tecla de desbloqueo.

— La alarma antirrobo **no** se activa.

— No es posible abrir las puertas ni el portón trasero desde el exterior.

— Las puertas traseras se pueden desbloquear y abrir desde dentro tirando de la manilla interior de la puerta correspondiente.

Tecla de la llave del vehículo

La tecla de la llave del vehículo bloquea el habitáculo y, al mismo tiempo, desbloquea la zona de carga.

Cuando se bloquea la cabina del conductor con la tecla, hay que tener en cuenta lo siguiente:

— La alarma antirrobo **no** se activa en la cabina del conductor.

— No es posible abrir la puerta del conductor ni la del acompañante.

— La puerta del conductor y la del acompañante se pueden desbloquear y abrir desde dentro tirando de la manilla interior de la puerta correspondiente.

— Es posible abrir las puertas y el portón trasero desde el exterior y el interior. ◁

Problemas y soluciones

Tenga en cuenta y, al principio de este capítulo, en la página 98.

El testigo de control permanece encendido

El LED rojo del cierre global situado en la puerta del conductor parpadea en intervalos cortos y después permanece encendido.

Hay una avería en el sistema de cierre.

1. Acuda a un taller especializado debidamente cualificado y solicite una revisión del sistema.

Los intermitentes no parpadean

Al bloquear el vehículo, los intermitentes no parpadean a modo de confirmación.

1. Compruebe que todas las puertas, el portón trasero y el capó delantero estén cerrados.
2. Si los intermitentes siguen sin encenderse, acuda a un taller especializado debidamente cualificado y solicite que se revise el sistema.

El vehículo se bloquea automáticamente

El vehículo se bloquea automáticamente de nuevo tras aprox. 45 segundos si se cumplen todas las siguientes condiciones:

— El vehículo se ha desbloqueado con la llave del vehículo o el sistema de apertura sin llave.

— No se ha abierto el portón trasero.

— No se ha abierto ninguna puerta.

— No se ha conectado el encendido.

Qué ocurre al bloquear el vehículo con una segunda llave

Sistema de apertura sin llave: La llave que está dentro del vehículo queda bloqueada para el arranque del motor en cuanto se bloquea el vehículo desde fuera con una segunda llave. Sin embargo, es posible realizar un arranque de emergencia.

1. Para habilitar la llave que está dentro del vehículo para el arranque del motor, pulse la tecla de la misma.

Bloquear el vehículo tras dispararse un airbag

Cuando se dispara algún airbag a causa de un accidente, el vehículo se desbloquea por completo. Dependiendo del alcance de los daños, el vehículo se puede volver a bloquear tras el accidente como se describe a continuación:

1. Desconecte el encendido.
2. Extraiga la llave de la cerradura de encendido.

2KF012760AH

3. Abra una vez una puerta del vehículo y vuelva a cerrarla.
4. Bloquear el vehículo.

   O bien: pulse la tecla del cierre global situada en la puerta del conductor → Página 91.

Tras dispararse un airbag, las puertas correderas no pueden bloquearse. Acuda a un taller especializado para restablecer la función de cierre de las mismas.

Desactivación automática de las superficies sensoras

Las superficies sensoras se desactivan en los siguientes casos:

— Si no se desbloquea o bloquea el vehículo durante un largo periodo de tiempo.

— Si se activa inusualmente a menudo alguna de las superficies sensoras.

Para volver a activar las superficies sensoras:

1. Desbloquee el vehículo con la tecla de la llave del vehículo.

Llave del vehículo encerrada dentro del vehículo

El vehículo puede bloquearse con las puertas o el portón trasero abiertos. Si, a continuación, se deja la llave dentro del vehículo y se cierran las puertas o el portón trasero, la llave puede quedarse encerrada. En los vehículos con el sistema de apertura sin llave, los intermitentes del vehículo parpadean cuatro veces.

1. *Para vehículos con sistema de apertura sin llave:* abra el vehículo antes de que transcurra mucho tiempo.
2. Desbloquee el vehículo con una segunda llave del mismo.

Si la batería de 12 voltios tiene poca carga o está descargada, o la pila de botón de la llave del vehículo está casi agotada o agotada, es posible que no se pueda desbloquear ni bloquear el vehículo con el sistema de apertura sin llave. El vehículo se puede desbloquear y bloquear manualmente.

Si no hay ninguna llave del vehículo válida dentro del mismo o el sistema no la detecta, aparecerá un aviso al respecto en la pantalla del panel de instrumentos. Esto podría ocurrir si otra señal de radiofrecuencia interfiriera en la señal de la llave o si la llave estuviera tapada por algún objeto, p. ej., una maleta de metal. ◁

Alarma antirrobo

En función del equipamiento, el vehículo puede disponer de alarma antirrobo.

La alarma antirrobo se activa automáticamente al bloquear el vehículo con la llave.

Si no se abre el vehículo con una llave válida, se dispara la alarma y emite señales acústicas y luminosas durante aprox. 5 minutos como máximo.

¿En qué casos se dispara la alarma antirrobo?

— Si se desemborna la batería de 12 voltios.

— Si se abre una puerta desbloqueada mecánicamente con la llave del vehículo.

— Si se abre el capó delantero.

— Si se abre el portón trasero.

— Si se conecta el encendido con una llave del vehículo no válida.

— Si se producen movimientos en el interior del vehículo, en vehículos con vigilancia del habitáculo.

— Si se eleva o se remolca el vehículo, en vehículos con sistema antirremolcado.

— Si, por ejemplo, se transporta el vehículo en un transbordador o por ferrocarril, en los vehículos con sistema antirremolcado o vigilancia del habitáculo.

— Si, con la alarma antirrobo activada, se conecta un dispositivo a la conexión de diagnosis.

— Si se interrumpe la conexión con un remolque incluido en la alarma antirrobo.

Si la batería de 12 voltios tiene poca carga o está descargada, la alarma antirrobo no funcionará correctamente.

Desconectar la alarma

1. Desbloquee el vehículo con la tecla de desbloqueo de la llave del vehículo.

Puede que la alarma se dispare brevemente, durante 1 segundo aprox.

2. *En los vehículos con sistema de apertura sin llave:* si la llave del vehículo se encuentra en la zona de desbloqueo, empuñe la manilla de la puerta.
3. Conecte el encendido.

   Para conectar el encendido, deposite la llave del vehículo en la zona prevista para ella para realizar un arranque de emergencia → Página 172.

En función del equipamiento, la alarma puede desconectarse al desbloquear el vehículo por acercamiento. ◁

Vigilancia del habitáculo y sistema antirremolcado

En función del equipamiento, el vehículo puede disponer de una vigilancia del habitáculo y un sistema antirremolcado.

Si se detectan movimientos en el habitáculo estando el vehículo bloqueado, la vigilancia del habitáculo dispara la alarma.

Si se detecta que el vehículo está siendo elevado, el sistema antirremolcado dispara la alarma.

Conectar la vigilancia del habitáculo y el sistema antirremolcado

1. Bloquear el vehículo.

   Cuando la alarma antirrobo está activada, también lo están la vigilancia del habitáculo y el sistema antirremolcado.

En función del equipamiento, la utilización de una red de separación puede mermar el funcionamiento de la vigilancia del habitáculo.

Desconectar temporalmente la vigilancia del habitáculo y el sistema antirremolcado

En función del equipamiento, la vigilancia del habitáculo y el sistema antirremolcado se pueden desconectar temporalmente en el sistema de infotainment, en el submenú **Apertura y cierre**. También se pueden desconectar temporalmente con la llave del vehículo. Para ello, pulse la tecla de bloqueo de la llave dos veces en el transcurso de 2 segundos. La vigilancia del habitáculo y el sistema antirremolcado permanecerán desactivados hasta que se vuelva a bloquear el vehículo.

La vigilancia del habitáculo y el sistema antirremolcado se pueden desconectar también en el menú de salida. Para ello, el encendido tiene que estar desconectado.

Para evitar falsas alarmas, desactive la vigilancia del habitáculo y el sistema antirremolcado en las siguientes situaciones:

— Cuando permanezcan personas o animales en el interior del vehículo.
— Cuando el vehículo se tenga que cargar en otro medio de transporte, transportar o remolcar.
— Cuando el vehículo se tenga que dejar en un túnel de lavado o se vaya a estacionar en una plaza de garaje de dos alturas.

Riesgo de falsas alarmas de la vigilancia del habitáculo

La vigilancia del habitáculo solo funcionará correctamente si el vehículo está completamente cerrado. Tenga en cuenta las disposiciones legales.

En las siguientes situaciones se puede producir una falsa alarma:

— Si alguna ventanilla o el techo de cristal están parcial o completamente abiertos.
— Si se dejan objetos ligeros en el vehículo, p. ej., papeles sueltos o colgantes en el retrovisor interior.
— Si se activa la función de vibración de un teléfono móvil que se haya dejado dentro del vehículo.

No es posible desactivar permanentemente la vigilancia del habitáculo y el sistema antirremolcado.

Si al activar la alarma antirrobo aún se encuentra abierta alguna puerta o el portón trasero, solo se activará la alarma. La vigilancia del habitáculo y el sistema antirremolcado solo se activarán una vez se hayan cerrado todas las puertas y el portón trasero.

Cuando se desconectan la vigilancia del habitáculo y el sistema antirre-

2KF012760AH

molcado, también se desactiva el sistema de seguridad "safe". ◁

Portón trasero

Introducción al tema

En los vehículos con sistema de apertura sin llave, el portón trasero se desbloquea automáticamente al abrirlo → Página 95.

Si la apertura individual de puertas está activada en el sistema de infotainment, en los ajustes de apertura y cierre, hay que pulsar dos veces la tecla de la llave del vehículo para desbloquear el portón trasero.

En los vehículos con el sistema de apertura sin llave, en función del ajuste, accione dos veces la superficie sensora situada en el lado interior de la manilla de la puerta del conductor o del acompañante.

Si el portón trasero está mal cerrado, se indica en la pantalla del panel de instrumentos con una representación simbólica. **¡No continúe la marcha!** Cierre el portón trasero → Página 108.

La representación también se muestra con el encendido desconectado y se apaga unos segundos después de haber bloqueado el vehículo con las puertas, el capó y el portón cerrados.

ADVERTENCIA

Desbloquear, abrir o cerrar el portón trasero de manera inadecuada o sin prestar la debida atención puede provocar accidentes y lesiones graves.

- Abra o cierre el portón del maletero únicamente cuando no haya nadie en la zona del recorrido del mismo.
- Mantenga el portón trasero siempre cerrado durante la marcha.
- Cierre y bloquee el portón trasero y todas las puertas cuando no utilice el vehículo.
- Compruebe que el portón trasero cerrado quede a ras de las piezas contiguas de la carrocería.

ADVERTENCIA

Dependiendo de la estación del año, en un vehículo cerrado se pueden alcanzar temperaturas muy altas o muy bajas que pueden provocar lesiones y problemas de salud graves o, incluso, la muerte, sobre todo a niños pequeños.

- Al hacerlo, asegúrese de que no permanezca nadie en el vehículo.
- Vigile siempre de cerca a los niños cuando jueguen dentro del vehículo o junto a él, sobre todo si el portón trasero está abierto. Los niños podrían introducirse en la zona de carga, cerrar el portón trasero y quedarse encerrados.

ADVERTENCIA

Cuando en el portón trasero va montado un portaequipajes con su correspondiente carga, no siempre se puede ver si el portón está sin bloquear. Si el portón no está bloqueado, puede abrirse inesperadamente durante la marcha. Esto puede provocar lesiones graves.

- Compruebe que el portón trasero cerrado quede a ras de las piezas contiguas de la carrocería.

ADVERTENCIA

Si hay mucha nieve acumulada en el portón trasero o va montada mucha carga sobre él, el portón podría cerrarse por sí solo debido al peso adicional y provocar lesiones graves.

- No abra nunca el portón trasero cuando tenga mucha nieve encima o lleve carga, p. ej., en un portaequipajes.
- Antes de abrir el portón, retire la nieve y la carga.

ADVERTENCIA

Si se cierra el portón trasero de forma inadecuada, la luneta podría romperse y causar lesiones graves.

- No cierre nunca el portón trasero presionando con la mano sobre la luneta.

AVISO

Si se abre o cierra el portón trasero sin que haya suficiente espacio para ello, se pueden producir daños.

- Antes de abrir o cerrar el portón trasero, asegúrese de que haya suficiente espacio para ello, p. ej., en un garaje.

AVISO

Si se utiliza incorrectamente el mecanismo de apertura, este puede sufrir daños que imposibiliten el cierre del portón.

- No utilice nunca el mecanismo de apertura para agarrarse o fijar carga.

AVISO

Una utilización incorrecta del limpialuneta puede dañarlo y provocar que se desprenda.

- No utilice nunca el limpialuneta para agarrarse o fijar carga.

AVISO

Una utilización incorrecta de los muelles de gas presurizado o del espóiler trasero puede dañarlos y provocar que se desprendan.

- No utilice nunca los muelles de gas presurizado ni el espóiler trasero para agarrarse o fijar carga. ◁

Abrir y cerrar manualmente el portón trasero

Tenga en cuenta ⚠ y ⓘ, al principio de este capítulo, en la página 108.

Abrir manualmente el portón trasero

1. para desbloquear el portón trasero, pulse la tecla.

   Las puertas permanecen bloqueadas.
2. Abra el portón trasero por la manilla hasta que quede sujetado en el tope.

Cerrar manualmente el portón trasero

1. Agarre el lazo situado en el portón trasero. Baje con cuidado el portón trasero tirando del lazo hasta que pueda agarrarlo desde fuera.
2. *Vehículos sin cierre final asistido:* presione el portón hacia abajo por fuera hasta que encastre en el cierre → ⚠.

   Vehículos con cierre final asistido: presione el portón hacia abajo por fuera hasta que el cierre final asistido lo cierre automáticamente → ⚠.
3. Compruebe que esté encastrado correctamente.

El portón también se bloquea mediante el cierre centralizado.

Si el portón trasero está abierto o mal cerrado, se indica en la pantalla del cuadro de instrumentos con una representación.

⚠ ADVERTENCIA

Si se abre o se cierra el portón trasero de forma inadecuada o sin prestar la debida atención, se pueden producir lesiones graves.

- Al abrir el portón, asegúrese de que se levante hasta el tope.
- Al cerrar el portón, retire las manos a tiempo de la zona del recorrido del mismo.

ⓘ Si no se abre el portón en unos minutos tras desbloquearlo, se vuelve a bloquear automáticamente.

ⓘ Cuando la temperatura exterior es inferior a 0 ºC (+32 ºF), los muelles de gas presurizado no siempre pueden levantar automáticamente el portón trasero abierto. Dado el caso, levante el portón con la mano. ◁

Problemas y soluciones

Tenga en cuenta ⚠ y ⓘ, al principio de este capítulo, en la página 108.

Todos los intermitentes parpadean cuatro veces

La última llave utilizada aún está dentro del vehículo.

1. Retire la llave y bloquee el vehículo.

Dificultades para abrir el portón trasero

Cuando la temperatura exterior se encuentra en torno al punto de congelación, el

2KF012760AH

mecanismo de apertura no siempre puede levantar automáticamente el portón trasero abierto parcialmente.

1. Levante el portón con la mano. ◁

Puerta de dos hojas

🕮 Introducción al tema

La puerta de dos hojas se desbloquea y bloquea conjuntamente con las puertas.

Si la puerta de dos hojas está mal cerrada, se indica con una representación simbólica en la pantalla del cuadro de instrumentos. **¡No continúe la marcha!** Cierre la puerta de dos hojas → ⚠.

La representación también se muestra con el encendido desconectado y se apaga unos segundos después de haber bloqueado el vehículo con las puertas, el capó y el portón cerrados.

⚠ ADVERTENCIA

Desbloquear, abrir o cerrar la puerta de dos hojas de manera inadecuada o sin prestar la debida atención puede provocar accidentes y lesiones graves.

- Abra o cierre la puerta de dos hojas solamente cuando no haya nadie en la zona del recorrido de la misma.
- Mantenga la puerta de dos hojas siempre cerrada durante la marcha para que no puedan entrar gases de escape tóxicos en el habitáculo.
- Cierre y bloquee la puerta de dos hojas y todas las puertas cuando no utilice el vehículo. Al hacerlo, asegúrese de que no permanezca nadie en el vehículo.

⚠ ADVERTENCIA

Si permanecen niños, personas que precisen ayuda o animales dentro del vehículo sin vigilancia, podrían poner el vehículo involuntariamente en movimiento o quedar expuestos a temperaturas muy altas o muy bajas. Existe peligro de que se produzcan accidentes y lesiones graves o mortales.

- No deje nunca a niños, personas que precisen ayuda o animales sin vigilancia en el vehículo.

⚠ ADVERTENCIA

Si se cierra la puerta de dos hojas de forma inadecuada, el cristal de la misma podría romperse y causar lesiones graves.

- No cierre nunca la puerta de dos hojas presionando con la mano sobre la luneta.

⚠ ADVERTENCIA

La puerta de dos hojas, incluso cuando está sujetada por el retentor, podría cerrarse sola si hubiera mucho viento o si el vehículo se encontrara en una pendiente ascendente, y provocar lesiones graves.

- Al abrir y cerrar la puerta de dos hojas, sujétela siempre por la manilla.

AVISO

La zona del recorrido de la puerta de dos hojas es una zona peligrosa y se pueden producir lesiones dentro de ella.

- Abra o cierre la puerta de dos hojas únicamente cuando no haya nadie en la zona del recorrido de las mismas. ◁

Abrir y cerrar la puerta de dos hojas

🕮 Tenga en cuenta ⚠ y ⓘ, al principio de este capítulo, en la página 110.

Abrir la puerta de dos hojas

ⓘ Si se engancha un remolque, es posible que no se pueda abrir la puerta de dos hojas.

1. Abra siempre primero la hoja izquierda de la puerta hasta que encastre.
2. Tire de la palanca del frontal de la hoja derecha de la puerta.
3. Abra la hoja hasta que encastre.

Desenganchar el retentor de puerta

1. Abra la puerta de dos hojas hasta el tope.

2. Desenganche el retentor de la puerta accionando la tecla amarilla.

   Esta tecla se encuentra en el retentor.

Cerrar la puerta de dos hojas

1. Cierre siempre primero la hoja derecha de la puerta hacia el interior hasta que encastre.
2. Cierre después la hoja izquierda hacia el interior hasta que encastre.
3. Al cerrar las hojas de la puerta, los retentores vuelven a encastrar automáticamente.

⚠ ADVERTENCIA

Si la puerta de dos hojas está mal cerrada, podría abrirse inesperadamente durante la marcha y provocar lesiones graves o mortales.

- Detenga el vehículo inmediatamente y cierre la puerta.
- Tras cerrar la puerta, asegúrese de que el bloqueo haya quedado debidamente encastrado en el portacierre. Una vez cerrada, la puerta de dos hojas deberá quedar a ras de las piezas contiguas de la carrocería. ◁

Realizar una apertura de emergencia de la puerta de dos hojas

🕮 **Tenga en cuenta ⚠ y ⓘ, al principio de este capítulo, en la página 110.**

Realizar una apertura de emergencia de la puerta de dos hojas desde el interior

1. En función del equipamiento, retire el tapón del guarnecido interior de la hoja izquierda de la puerta.
2. Busque la palanca de desbloqueo en la abertura y presiónela hacia la izquierda.

La puerta se abre.

ⓘ En algunos vehículos hay un tapón de goma. Este se puede desprender haciendo palanca con el destornillador de las herramientas de a bordo. ◁

Ventanillas

Abrir y cerrar las ventanillas

Las teclas para manejar las ventanillas se encuentran en la puerta del conductor → Página 11.

Abrir la ventanilla: pulse la tecla. Cerrar la ventanilla: tire de la tecla.

Tras desconectar el encendido todavía se pueden abrir y cerrar las ventanillas durante un breve espacio de tiempo con las teclas situadas en las puertas, siempre que no se abra la puerta del conductor ni la del acompañante.

Función de apertura y cierre automáticos de los elevalunas

La función de apertura y cierre automáticos permite abrir y cerrar las ventanillas completamente. sin tener que mantener accionada la tecla correspondiente del elevalunas.

— Para iniciar la función de cierre automático, tire brevemente de la tecla de la ventanilla correspondiente hacia arriba hasta el segundo nivel.

— Para iniciar la función de apertura automática, pulse brevemente la tecla de la ventanilla correspondiente hasta el segundo nivel.

— Para detener la función automática, vuelva a pulsar la tecla de la ventanilla correspondiente o vuelva a tirar de ella.

Apertura y cierre de confort

Con el encendido desconectado, las ventanillas se pueden abrir y cerrar desde el exterior con la llave del vehículo.

En función del país, solo es posible la apertura.

1. Mantenga presionada la tecla de desbloqueo o la tecla de bloqueo de la llave.

   O bien: accione la tecla del elevalunas situada en la puerta del conductor durante unos segundos.
2. *En los vehículos con sistema de apertura sin llave:* mantenga un dedo durante algunos segundos sobre la superficie sensora de bloqueo de la manilla de la

puerta hasta que se hayan cerrado las ventanillas. Para ello, la llave del vehículo tiene que estar en el radio de detección.

Una vez cerradas todas las ventanillas, parpadean todos los intermitentes una vez a modo de confirmación.

3. Para interrumpir la función, suelte la tecla de desbloqueo o bloqueo de la llave del vehículo.

   O bien: suelte la tecla del elevalunas.

   O bien: retire el dedo de la superficie sensora.

En el menú ***Ajustes del vehículo*** del sistema de infotainment se pueden realizar ajustes para la apertura de confort.

⚠ ADVERTENCIA

Si se utilizan los elevalunas eléctricos de forma negligente o sin prestar la debida atención, se pueden producir lesiones graves.

- Abra o cierre las ventanillas eléctricas únicamente cuando no haya nadie en la zona del recorrido de las mismas.
- Al salir del vehículo, llévese siempre todas las llaves del mismo.
- Tenga en cuenta que, tras desconectar el encendido, todavía se pueden abrir y cerrar las ventanillas durante un breve espacio de tiempo con las teclas situadas en las puertas.
- Cuando viajen niños en el asiento trasero, bloquee siempre los elevalunas eléctricos traseros para que no se puedan abrir ni cerrar las ventanillas.

⚠ ADVERTENCIA

Cuando el vehículo está bloqueado, no se pueden abrir las ventanillas. Esto dificulta salir del habitáculo en una situación de emergencia, lo que puede causar lesiones graves o mortales.

- Cuando bloquee el vehículo, no deje nunca en su interior a ningún niño ni a ninguna persona que pueda precisar ayuda.

⚠ ADVERTENCIA

Si se utilizan los elevalunas eléctricos incorrectamente, pueden producirse magulladuras en partes del cuerpo.

- No permita nunca que los niños jueguen con los elevalunas eléctricos.
- Cuando utilice la función de apertura y cierre de confort, no pierda nunca de vista el vehículo.

AVISO

En caso de precipitaciones, si las ventanillas están abiertas, se puede mojar el equipamiento interior del vehículo, lo que podría limitar el funcionamiento de los mandos o dañar estos.

- En caso de precipitaciones, cierre todas las ventanillas.

AVISO

Los elevalunas eléctricos están equipados con una función antiaprisionamiento. Puede ocurrir que la función de subida automática se interrumpa y la ventanilla vuelva a abrirse aunque no se detecte ningún obstáculo.

- Tire del mando del elevalunas hasta que la ventanilla haya subido por completo.

Si los elevalunas eléctricos no funcionan correctamente, tampoco lo harán la función de apertura y cierre automáticos de los mismos ni la función antiaprisionamiento. Acuda a un taller especializado debidamente cualificado.

La apertura de confort de las ventanillas girando la llave del vehículo en la cerradura de la puerta solo es posible si el vehículo ha sido desbloqueado anteriormente con la llave.

La apertura y el cierre de confort solo funcionan si está activada la función de apertura y cierre automáticos en todos los elevalunas eléctricos. ◁

Función antiaprisionamiento de los elevalunas

La función antiaprisionamiento de los elevalunas eléctricos puede reducir el riesgo de que se produzcan magulladuras al cerrar las ventanillas.

Si una ventanilla encuentra resistencia o algún obstáculo al cerrarse, se volverá a abrir inmediatamente → ⚠.

1. Compruebe por qué no se ha cerrado la ventanilla.
2. Intente cerrar la ventanilla de nuevo.

Si el proceso de cierre se interrumpe de nuevo, la función antiaprisionamiento deja de funcionar durante unos segundos.

Si la ventanilla siguiera sin poder cerrarse, se detendrá en la posición correspondiente → ⚠. Tirando nuevamente de la tecla antes de que pasen unos pocos segundos, se cierra la ventanilla sin la función antiaprisionamiento → ⚠.

Cerrar las ventanillas sin la función antiaprisionamiento

1. Intente cerrar de nuevo la ventanilla tirando del mando del elevalunas, sin soltarlo, antes de que transcurran unos segundos. La función antiaprisionamiento estará desactivada.

   Si el proceso de cierre dura más de unos segundos, la función antiaprisionamiento vuelve a activarse. La ventanilla volverá a detenerse si encuentra alguna resistencia o algún obstáculo, y se volverá a abrir automáticamente.
2. Si la ventanilla sigue sin poder cerrarse, acuda a un taller especializado debidamente cualificado.

⚠ ADVERTENCIA

Cerrar las ventanillas sin la función antiaprisionamiento de los elevalunas eléctricos puede provocar lesiones graves.

- Cierre las ventanillas siempre con precaución.
- Cierre las ventanillas únicamente cuando no haya nadie en la zona del recorrido de las mismas.
- Tenga en cuenta que la función antiaprisionamiento no impide que los dedos u otras partes del cuerpo puedan ser oprimidos contra el marco de la ventanilla.

La función antiaprisionamiento también puede intervenir cuando se utiliza el cierre de confort. ◁

Problemas y soluciones

La función de apertura y cierre automáticos de los elevalunas no funciona

Si se desemborna o se descarga la batería de 12 voltios sin estar las ventanillas completamente cerradas, la función de apertura y cierre automáticos de los elevalunas se desactiva y hay que restablecerla:

1. Conecte el encendido.
2. Cierre todas las puertas y ventanillas.
3. Tire de la tecla de la ventanilla correspondiente hacia arriba y manténgala en esta posición durante unos segundos.
4. Suelte la tecla, vuelva a tirar de ella hacia arriba y manténgala en esta posición.

La función de apertura y cierre automáticos está de nuevo operativa.

La función se puede restablecer para una sola ventanilla o para varias a la vez.

No se puede cerrar la ventanilla

1. Compruebe si hay algún obstáculo en la zona del recorrido de la misma.
2. Intente cerrar de nuevo la ventanilla tirando de la tecla, sin soltarla, antes de que transcurran unos segundos.

¡En un pequeño tramo del recorrido de la ventanilla, la función antiaprisionamiento no funciona! Si el proceso de cierre dura más de unos segundos, la función antiaprisionamiento vuelve a activarse.

La ventanilla volverá a detenerse si encuentra alguna resistencia o algún obstáculo, y se volverá a abrir automáticamente.

1. Si la avería persiste, acuda a un taller especializado debidamente cualificado y solicite que se revise el sistema.

2KF012760AH

Los botones reaccionan de manera diferente a la esperada

La humedad, la suciedad y la grasa pueden limitar el funcionamiento de los botones.

1. Mantenga los botones siempre limpios y secos. ◁

Volante

Ajustar la posición del volante

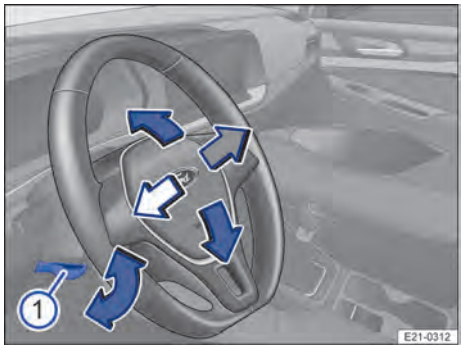

Fig. 63 Debajo del volante, en el guarnecido de la columna de dirección: palanca para el ajuste de la posición del volante.

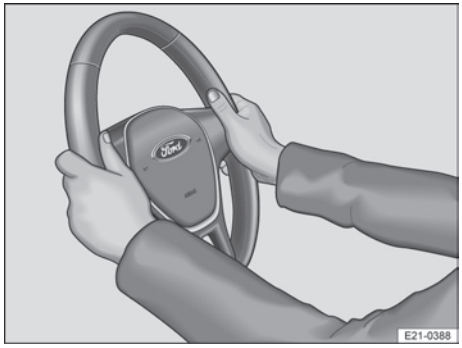

Fig. 64 En el volante: posición equivalente a las 9 y las 3 horas.

Ajuste el volante antes de emprender la marcha y únicamente con el vehículo detenido → ⚠.

1. Presione la palanca hacia abajo → Fig. 63 ①.
2. Ajuste el volante de forma que pueda sujetarlo con ambas manos por los lados, por su parte exterior, en la posición equivalente a las 9 y las 3 horas → Fig. 64 con los brazos ligeramente flexionados.

3. Presione la palanca → Fig. 63 ① con fuerza hacia arriba hasta que quede a ras del guarnecido de la columna de dirección → ⚠.

⚠ ADVERTENCIA

El uso indebido del ajuste de la posición del volante y un ajuste incorrecto de este pueden provocar lesiones graves o mortales.

- Después del ajuste, presione siempre la palanca firmemente hacia arriba para que no se modifique la posición del volante accidentalmente durante la marcha.
- No ajuste nunca el volante durante la marcha. Si durante la marcha constatase que es necesario ajustarlo, detenga el vehículo de forma segura y ajuste el volante correctamente.
- Para no limitar la función protectora del airbag frontal del conductor en caso de accidente, el volante deberá apuntar siempre en dirección al tórax, nunca hacia la cara.
- Para reducir el peligro de sufrir lesiones en caso de que se dispare el airbag frontal del conductor, sujete siempre el volante durante la conducción por los lados, por su parte exterior, con las manos en la posición equivalente a las *9 y las 3 horas*.
- No sujete nunca el volante en la posición equivalente a las 12 horas ni de ningún otro modo diferente al indicado, p. ej., por el centro. Si se disparase el airbag frontal del conductor, podría sufrir lesiones graves en los brazos, las manos y la cabeza.

◁

Asientos y apoyacabezas

Asientos delanteros

🕮 Introducción al tema

A continuación se describen las posibilidades de ajuste de los asientos delanteros. Asegúrese siempre de que los asientos estén ajustados correctamente → Página 54.

⚠ ADVERTENCIA

Si se va sentado en una posición incorrecta por llevar el asiento mal ajustado, se pueden producir lesiones graves.

- Antes de emprender la marcha, ajuste los asientos delanteros conforme a las indicaciones sobre la posición correcta en el asiento y asegúrese de que todos los ocupantes lleven el cinturón de seguridad colocado correctamente.
- Desplace el asiento del acompañante todo lo posible hacia atrás.

⚠ ADVERTENCIA

El ajuste incorrecto de los asientos puede provocar accidentes y lesiones graves.

- Ajuste los asientos únicamente cuando el vehículo esté detenido, dado que, de lo contrario, se podrían mover inesperadamente durante la marcha y podría perder el control del vehículo. Además, al realizar el ajuste, usted adopta una posición incorrecta.
- Ajuste los asientos delanteros en sentido vertical, longitudinal y en inclinación únicamente cuando no haya nadie en la zona de ajuste de los mismos.
- No permita que ningún objeto obstaculice la zona de ajuste de los asientos.
- No permita que las zonas de ajuste y de bloqueo de los asientos estén sucias.

⚠ ADVERTENCIA

La utilización incorrecta de tapizados y fundas para los asientos podría provocar el accionamiento accidental del ajuste eléctrico del asiento y que este se moviera inesperadamente durante la marcha. Esto podría provocar que se perdiera el control del vehículo y se produjeran ac-

2KF012760AH

cidentes y lesiones. Asimismo se pueden producir daños materiales en los componentes eléctricos de los asientos delanteros.

- No fije ni coloque nunca tapizados ni fundas para los asientos en los mandos eléctricos de estos.
- No utilice nunca tapizados ni fundas que no hayan sido autorizados de forma expresa para los asientos de este vehículo.

⚠ ADVERTENCIA

Si se dejan mecheros en el vehículo, se podrían dañar o encender inadvertidamente. Esto podría provocar quemaduras graves y daños en el vehículo.

- Antes de ajustar un asiento, asegúrese siempre de que no haya ningún mechero en la zona de las piezas móviles del asiento.

AVISO

Los objetos con bordes afilados pueden dañar los asientos.

- No roce los asientos con objetos afilados. Los objetos afilados, como cremalleras, remaches en prendas de vestir o cinturones, pueden dañar las superficies. Los cierres de velcro abiertos también pueden provocar daños. ◁

Ajustar los asientos delanteros mecánicos

🕮 Tenga en cuenta ⚠ y ⓘ, al principio de este capítulo, en la página 115.

A continuación se describen todos los mandos. El número de mandos puede variar en función de la versión del asiento.

Los mandos del asiento delantero derecho están dispuestos de forma simétrica.

El asiento puede tener mandos para el ajuste mecánico combinados con otros para el ajuste eléctrico.

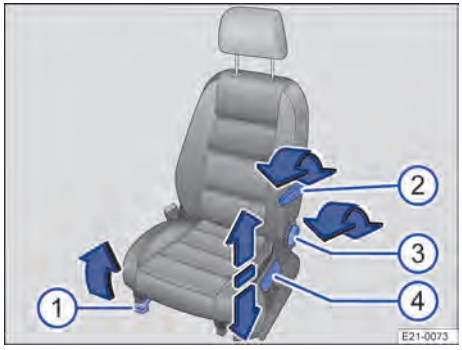

Fig. 65 En el asiento delantero izquierdo: mandos (variante 1).

① Tirar de la palanca para desplazar el asiento hacia delante o hacia atrás. ¡Tras soltar la palanca, el asiento tiene que encastrar!
② Accionar la palanca para ajustar el apoyo lumbar.
③ Sin ejercer fuerza sobre el respaldo del asiento, girar la rueda para ajustar el respaldo.
④ Mover la palanca hacia arriba o abajo para ajustar la altura del asiento; en caso necesario, varias veces.

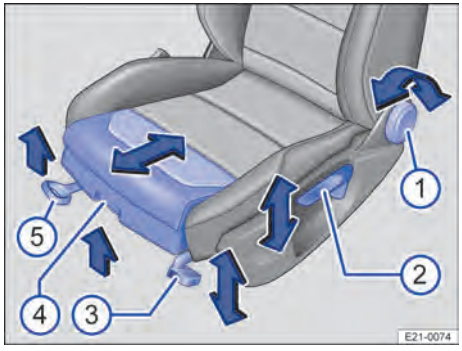

Fig. 66 En el asiento delantero izquierdo: mandos (variante 2).

① Sin ejercer fuerza sobre el respaldo del asiento, girar la rueda para ajustar el respaldo.

② Mover la palanca hacia arriba o abajo para ajustar la altura del asiento; en caso necesario, varias veces.

③ Mover la palanca hacia arriba o hacia abajo para ajustar la inclinación de la banqueta; en caso necesario, varias veces.

④ Levantar el asidero para desplazar el acolchado de la banqueta hacia delante o hacia atrás.

⑤ Tirar de la palanca para desplazar el asiento hacia delante o hacia atrás. ¡Tras soltar la palanca, el asiento tiene que encastrar!

Ajustar los asientos delanteros eléctricos

Tenga en cuenta ⚠ y ⓘ, al principio de este capítulo, en la página 115.

Los mandos del asiento delantero derecho están dispuestos de forma simétrica.

El asiento puede tener mandos para el ajuste mecánico combinados con otros para el ajuste eléctrico.

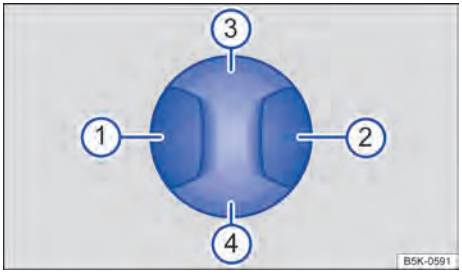

Fig. 67 Mando en el asiento delantero izquierdo: ajustar el apoyo lumbar.

① Arquear el apoyo lumbar.
② Retraer el arqueo del apoyo lumbar.
③ Subir la altura del arqueo del apoyo lumbar.
④ Bajar la altura del arqueo del apoyo lumbar.

AVISO

Una utilización incorrecta puede dañar los componentes eléctricos de los asientos delanteros.

- No se ponga de rodillas en los asientos delanteros ni someta la banqueta y el respaldo a cargas excesivas concentradas en un solo punto.

Si el estado de carga de la batería de 12 voltios es demasiado bajo, es posible que no se pueda ajustar el asiento eléctricamente.

Si se pone el motor en marcha durante el ajuste eléctrico de los asientos, este se interrumpirá.

Abatir o levantar el respaldo del asiento del acompañante

Tenga en cuenta ⚠ y ⓘ, al principio de este capítulo, en la página 115.

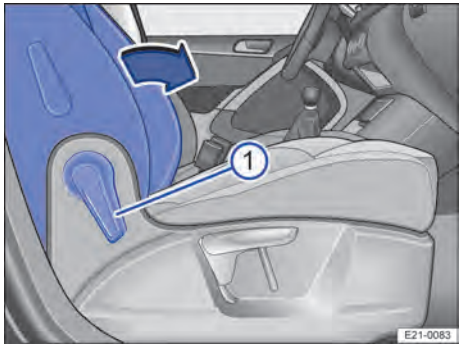

Fig. 68 Asiento del acompañante: abatir el respaldo hacia delante.

2KF012760AH

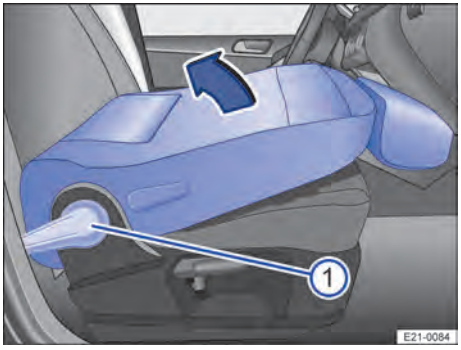

Fig. 69 Asiento del acompañante: levantar el respaldo del asiento.

El respaldo del asiento del acompañante se puede abatir hacia delante y bloquear en posición horizontal (en función del equipamiento).

Cuando se vayan a transportar objetos encima del respaldo abatido del asiento del acompañante, el airbag frontal de este tendrá que estar desactivado → Página 63.

Abatir el respaldo del asiento del acompañante hacia delante

1. Retire los objetos que pudiera haber en la banqueta del asiento del acompañante → ⚠.
2. Baje el asiento del acompañante al máximo.
3. Desplace el asiento del acompañante todo lo posible hacia atrás.
4. Baje el apoyacabezas completamente.
5. Tire de la palanca → Fig. 68 ① hacia delante para desbloquear el respaldo del asiento.
6. Abata el respaldo del asiento hacia delante, en el sentido de la flecha → Fig. 68, hasta que quede en posición horizontal.

   Una vez abatido, el respaldo del asiento tiene que encastrar de forma segura.

Levantar el respaldo del asiento del acompañante

1. Cuando levante el respaldo, asegúrese de que no haya ningún objeto ni ninguna parte del cuerpo en la zona de las bisagras.
2. Para levantar el respaldo, presione la palanca → Fig. 69 ① hacia abajo para desbloquearlo de nuevo.
3. Levante el respaldo en el sentido de la flecha → Fig. 69 hasta que quede en posición vertical.

   Una vez levantado, el respaldo del asiento tiene que encastrar de forma segura.

⚠ ADVERTENCIA

Si se abate o levanta el respaldo del asiento del acompañante de modo incontrolado o sin prestar atención, podrían producirse lesiones graves.

- Abata o levante el respaldo del asiento del acompañante únicamente cuando el vehículo esté detenido.
- Al abatir el respaldo del asiento del acompañante, asegúrese siempre de que no haya ninguna persona ni ningún animal en la zona del respaldo.
- Mientras el respaldo del asiento del acompañante esté abatido, el airbag frontal deberá estar desactivado sin falta y el testigo de control PASSENGER AIR BAG OFF deberá permanecer encendido.
- Al abatir y levantar, mantenga las manos, los dedos, los pies y demás partes del cuerpo fuera de la zona de funcionamiento de las bisagras y del mecanismo de bloqueo del asiento.
- Las alfombrillas u otros objetos no deberán llegar a la zona de las bisagras. Las alfombrillas u otros objetos podrían quedar atrapados en las bisagras del respaldo del asiento del acompañante. Esto haría que, al levantarlo, el respaldo no quedara bloqueado correctamente en posición vertical.
- Una vez levantado, el respaldo del asiento del acompañante tendrá que quedar bloqueado de forma segura en posición vertical. De lo contrario podría moverse repentinamente y provocar lesiones graves.

⚠ ADVERTENCIA

Cuando se abate el respaldo del asiento del acompañante, los anclajes y las bisa-

gras del mismo quedan al descubierto y podrían causar lesiones graves en caso de un frenazo o un accidente.

- Cuando el respaldo del asiento del acompañante esté abatido, no transporte nunca a ningún adulto, niño o animal en esa plaza.
- Cuando el respaldo del asiento del acompañante está abatido, en la segunda fila de asientos solo permita ocupar la plaza trasera situada detrás del asiento del conductor. Eso rige incluso para los niños que vayan sentados en un asiento para niños.

⚠ ADVERTENCIA

Los objetos que vayan sueltos o fijados de forma incorrecta pueden provocar lesiones graves en caso de un frenazo, una maniobra brusca o un accidente. Especialmente si los golpea un airbag al dispararse y salen lanzados por el habitáculo.

- Coloque todos los objetos en el vehículo de manera segura. Tenga en cuenta las disposiciones legales.
- Mientras el respaldo del asiento del acompañante esté abatido, el airbag frontal deberá estar desactivado sin falta y el testigo de control PASSENGER AIR BAG OFF deberá permanecer encendido.

Asientos traseros

🕮 Introducción al tema

A continuación se describen las posibilidades de ajuste de los asientos traseros. Asegúrese siempre de que los asientos estén ajustados correctamente → Página 54.

⚠ PELIGRO

Algunos componentes de los asientos de la parte trasera del habitáculo contienen pilas de botón que quedan accesibles cuando se abaten o desmontan los asientos traseros. Tragarse una pila de botón causa lesiones graves e incluso mortales en muy poco tiempo.

- Mantenga siempre a los niños alejados de los asientos traseros cuando se abatan o desmonten.
- Si sospecha que alguien se ha tragado una pila de botón, busque inmediatamente asistencia médica.

⚠ ADVERTENCIA

Si los asientos traseros no se ajustan correctamente, aumenta el riesgo de lesiones graves en caso de accidente.

- Antes de emprender la marcha, asegúrese siempre de que los asientos traseros estén ajustados de modo que los ocupantes vayan sentados erguidos y con el cinturón de seguridad colocado correctamente.
- Ajuste los asientos traseros únicamente cuando no haya nadie en la zona de ajuste de los mismos.

⚠ ADVERTENCIA

Si ajusta un asiento trasero durante la marcha, adoptará una posición incorrecta en el asiento. Además, el asiento podría desajustarse inesperadamente durante la marcha. Esto eleva el riesgo de que se produzcan lesiones graves en caso de accidente.

- Ajuste los asientos traseros únicamente cuando el vehículo esté detenido.

⚠ ADVERTENCIA

La utilización incorrecta de las funciones de los asientos traseros o el desmontaje y montaje incorrecto de los mismos puede provocar accidentes y lesiones graves.

- Mantenga siempre las manos, los dedos, los pies y demás partes del cuerpo lejos de las zonas de funcionamiento y ajuste de los asientos.
- Todos los asientos traseros deberán encontrarse siempre bien encastrados en los anclajes previstos para ello.
- Para que los cinturones de seguridad de las plazas traseras ofrezcan la protección necesaria, durante la marcha los respaldos de los asientos traseros deberán ir encastrados correctamente en posición vertical. Si alguien va sentado en una plaza cuyo respaldo no esté

2KF012760AH

bien encastrado, saldrá lanzado hacia delante junto con el respaldo en caso de frenazo, maniobra brusca o accidente.

- Las alfombrillas u otros objetos no deberán llegar a la zona de las bisagras. Las alfombrillas u otros objetos podrían quedar atrapados en las bisagras del respaldo del asiento del acompañante. Esto haría que, al levantarlo, el respaldo no quedara bloqueado correctamente en posición vertical.
- Cuando el respaldo del asiento esté abatido o no esté bien encastrado, no deberá viajar nunca nadie en las plazas correspondientes ni se deberá transportar carga o animales en las mismas.

⚠ ADVERTENCIA

El uso indebido del reposabrazos central trasero puede causar lesiones graves.

- Durante la marcha, el reposabrazos central trasero tiene que ir siempre levantado.
- Cuando el reposabrazos central esté bajado, no permita nunca que viaje nadie en la plaza central del asiento trasero, ni adultos ni niños ni animales.
- No transporte nunca a ningún adulto, niño o animal sobre el reposabrazos central.

⚠ ADVERTENCIA

Si se dejan mecheros en el vehículo, se podrían dañar o encender inadvertidamente. Esto podría provocar quemaduras graves y daños en el vehículo.

- Antes de ajustar un asiento, asegúrese siempre de que no haya ningún mechero en la zona de las piezas móviles del asiento.

AVISO

La utilización incorrecta de las funciones de los asientos o el desmontaje y montaje incorrecto de los asientos traseros puede provocar daños en el vehículo.

- Al levantar el respaldo del asiento, asegúrese de no aprisionar ni dañar el cinturón de seguridad.
- Procure que las patas de los asientos traseros no se dañen ni se ensucien al montar y desmontar los mismos.

AVISO

Los objetos con bordes afilados pueden dañar los asientos.

- No roce los asientos con objetos afilados. Los objetos afilados, como cremalleras y remaches de prendas de vestir o cinturones, pueden dañar las superficies. Los cierres de velcro abiertos también pueden provocar daños.

AVISO

Si hay objetos en la zona de ajuste de los asientos traseros, estos pueden resultar dañados.

- Retire todos los objetos que haya delante, detrás o sobre los asientos traseros antes de ajustar estos.

Si se sustituyen o montan posteriormente asientos, hay que habilitar el indicador del estado de los cinturones de seguridad en un taller especializado cualificado para ello → Página 57. ◁

Ajustar el respaldo del asiento de la segunda fila de asientos

🕮 Tenga en cuenta ⚠, ⚠ y ⓘ, al principio de este capítulo, en la página 119.

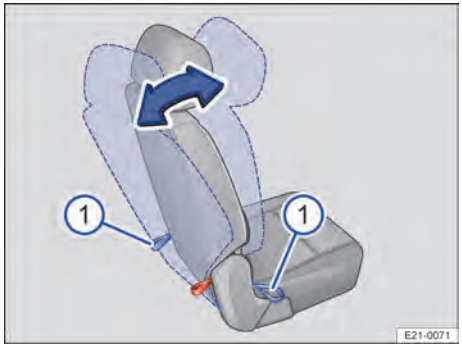

Fig. 70 Segunda fila de asientos: ajustar la inclinación del respaldo.

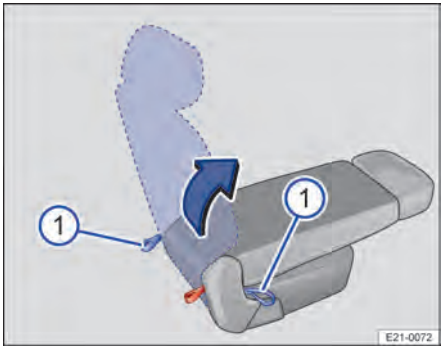

Fig. 71 Segunda fila de asientos: abatir o levantar el respaldo del asiento.

En la segunda fila están montados un asiento individual y un asiento de dos plazas. Los respaldos de ambos asientos se pueden ajustar por separado.

Ajustar el respaldo del asiento

1. Presione con una mano el respaldo del asiento y, al mismo tiempo, tire con la otra mano de uno de los lazos → Fig. 70 ①: hacia atrás del situado detrás del asiento o hacia delante del situado en un lateral.
2. Lleve el respaldo con la mano a la posición deseada venciendo la resistencia que opone.
3. Suelte el lazo y encastre el asiento desplazándolo un poco hacia delante o hacia atrás.

   El respaldo está encastrado correctamente cuando **no** se ve la marca roja del lazo → Fig. 72 (flecha) → ⚠.

Abatir el respaldo del asiento hacia delante

1. Dado el caso, desplace los asientos delanteros hacia delante.
2. Retire los objetos que se encuentren en la zona reposapiés delante y detrás del asiento.
3. Baje los apoyacabezas hasta el tope → Página 54.
4. Tire de uno de los lazos → Fig. 71 ①, hacia atrás del situado detrás del asiento o hacia delante del situado en un lateral, y manténgalo en esa posición. Abata el respaldo un poco hacia delante y suelte el lazo.
5. Siga abatiendo el respaldo hasta que quede bien encastrado.

   El respaldo está encastrado correctamente cuando **no** se ve la marca roja del lazo → Fig. 72 (flecha) → ⚠.

Levantar el respaldo del asiento



Fig. 72 Segunda fila de asientos: marca de que el respaldo no está encastrado correctamente.

1. Tire de uno de los lazos → Fig. 71 ①, hacia atrás del situado detrás del asiento o hacia delante del situado en un lateral, y manténgalo en esa posición. Levante un poco el respaldo y suelte el lazo.
2. Siga levantando el respaldo hasta que quede bien encastrado.
3. Después de levantar el respaldo, compruebe si ha encastrado correctamente. El respaldo está encastrado correctamente cuando **no** se ve la marca roja del lazo → Fig. 72 (flecha) → ⚠.
4. Ajuste el apoyacabezas → Página 54.

⚠ ADVERTENCIA

Si el respaldo no está encastrado correctamente, se pueden producir lesiones graves.

- Al abatir el respaldo del asiento trasero, asegúrese siempre de que no haya ningún adulto, niño o animal en la zona del respaldo.
- No abata ni levante nunca el respaldo del asiento trasero durante la marcha.

2KF012760AH

- Para que los cinturones de seguridad de las plazas traseras ofrezcan la protección necesaria, todas las partes del respaldo del asiento trasero deberán ir siempre encastradas correctamente. Esto es especialmente importante en el caso de la plaza central trasera. Si una persona va sentada en una plaza cuyo respaldo no está bien encastrado, saldrá lanzada hacia delante junto con el respaldo si se produce un frenazo, una maniobra brusca o un accidente.
- Una marca roja en el lazo indica que el respaldo no está encastrado. Compruebe siempre que la marca roja no esté nunca visible cuando el respaldo se encuentre en posición vertical.
- Cuando el respaldo del asiento trasero esté abatido o no esté bien encastrado, no transporte carga ni a ninguna persona o animal en las plazas correspondientes, ni siquiera a un niño.

AVISO

Si se abate o se levanta el respaldo del asiento trasero de modo incontrolado o sin prestar atención, podrían producirse daños en el vehículo y en otros objetos.

- Antes de abatir el respaldo del asiento trasero hacia delante, ajuste siempre los asientos delanteros de forma que ni los apoyacabezas ni el acolchado del respaldo trasero topen contra ellos.
- Antes de abatir el respaldo del asiento trasero, asegúrese siempre de que no haya ningún objeto en la zona del recorrido del respaldo. ◁

Volcar y bajar los asientos de la segunda fila

Tenga en cuenta ⚠, ⚠ y ⓘ, al principio de este capítulo, en la página 119.

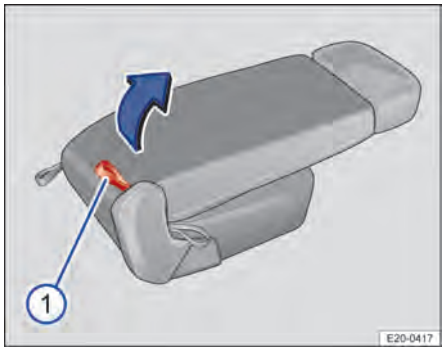

Fig. 73 Segunda fila de asientos: volcar el asiento hacia delante.

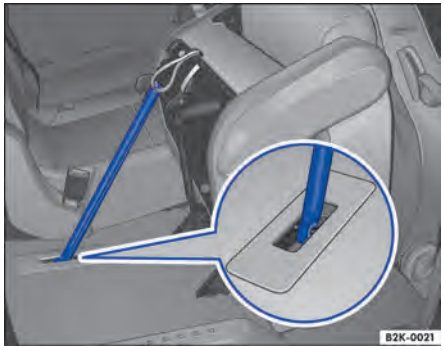

Fig. 74 Segunda fila de asientos: fijar el asiento volcado con una barra de seguridad.

En la segunda fila están montados un asiento individual y un asiento de dos plazas. Los dos se pueden volcar hacia delante para ampliar la zona de carga.

Volcar el asiento hacia delante

1. Abata hacia delante el respaldo en cuestión y encástrelo correctamente → Página 120.
2. Tire del lazo rojo → Fig. 73 ① situado en la parte posterior del asiento en cuestión y vuelque el asiento hacia delante.

3. Suelte la barra de seguridad del soporte y presiónela en el anclaje del asiento hasta que quede bloqueada → Fig. 74.

Bajar el asiento

1. Desenganche la barra del anclaje del asiento.
2. Fije la barra en el soporte situado en la parte inferior del asiento.
3. Baje el asiento completamente hasta que encastre de forma segura.
4. Levante el respaldo → Página 120.

⚠ ADVERTENCIA

Si se vuelca el asiento hacia delante o se baja de modo incontrolado o sin prestar atención, pueden producirse lesiones graves.

- Cuando el asiento esté volcado hacia delante, fíjelo siempre con la barra de seguridad.

AVISO

Si se vuelcan los asientos incorrectamente hacia delante, se pueden causar daños en los mismos.

- Antes de volcar el asiento de dos plazas hacia delante, cierre el portabebidas que hay entre los asientos delanteros. ◁

Desmontar y montar los asientos de la segunda fila

🕮 Tenga en cuenta ⚠, ⚠ y ⓘ, al principio de este capítulo, en la página 119.

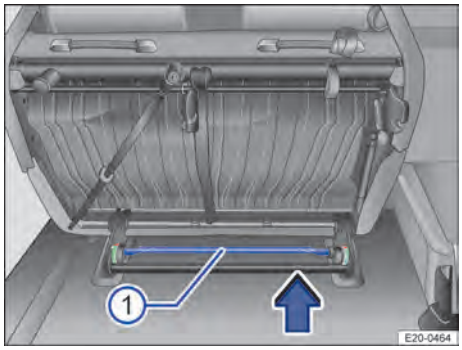

Fig. 75 Segunda fila de asientos: desmontar el asiento de dos plazas.

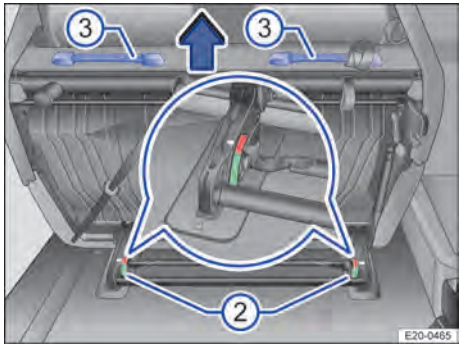

Fig. 76 Segunda fila de asientos: desmontar el asiento de dos plazas.

2KF012760AH

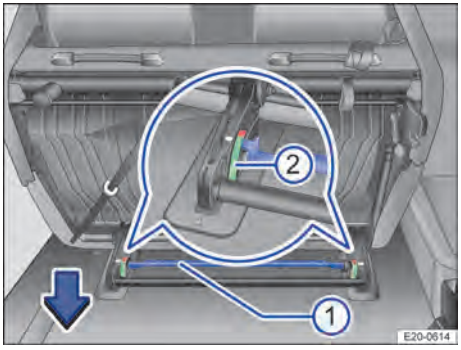

Fig. 77 Segunda fila de asientos: montar el asiento de dos plazas.

En la segunda fila hay montados un asiento individual y un asiento de dos plazas. Los dos se pueden desmontar por separado para ampliar la zona de carga.

Desmontar el asiento

1. Abata el respaldo del asiento hacia delante → Página 120.
2. Vuelque el asiento hacia delante → Página 122.
3. Tire de la barra → Fig. 75 ① en el sentido de la flecha hasta que los dos indicadores de bloqueo → Fig. 76 ② se encuentren en la zona roja.

   El asiento está desbloqueado.
4. Saque el asiento del bloqueo hacia arriba agarrándolo por los asideros ③.

Montar el asiento

1. Coloque el asiento en el soporte.
2. Presione la barra → Fig. 77 ① hacia abajo, en el sentido de la flecha, hasta que los dos indicadores de bloqueo ② se encuentren en la zona verde.

   El asiento está bloqueado.
3. Baje el asiento → Página 122.
4. Levante el respaldo → Página 120.

⚠ ADVERTENCIA

Si se desmonta o se monta el asiento de modo incontrolado o sin prestar atención, pueden producirse lesiones graves.

- Los indicadores de bloqueo informan de si el asiento está correctamente encastrado. Si alguno de los indicadores se encuentra en la zona roja, el asiento no estará encastrado correctamente. Cuando monte el asiento, compruebe siempre que los dos indicadores se encuentren en la zona verde. ◁

Abatir y levantar el respaldo del asiento de la tercera fila

🕮 Tenga en cuenta ⚠, ⚠ y ⓘ, al principio de este capítulo, en la página 119.



Fig. 78 Tercera fila de asientos: abatir el respaldo del asiento hacia delante.

① Palanca de desbloqueo
② Lazo

Abatir el respaldo del asiento hacia delante

1. Baje el apoyacabezas hasta el tope → Fig. 78 (flechas).
2. Tire de la palanca de desbloqueo ① completamente hacia atrás para desbloquear el respaldo del asiento.
3. Guíe el respaldo del asiento hacia abajo con la mano.

Cuando el respaldo del asiento está abatido, no está permitido que viaje nadie, ni siquiera un niño, en la plaza correspondiente del asiento.

Levantar el respaldo del asiento

1. Tire del lazo (2) del respaldo del asiento para levantar este.

   O bien: levante el respaldo del asiento con la mano desde el habitáculo.
2. Después de levantar el respaldo, compruebe si ha encastrado correctamente. La marca roja de la palanca de desbloqueo (1) deberá dejar de verse → ⚠.
3. Ajuste el apoyacabezas → Página 54.

⚠ ADVERTENCIA

Si el respaldo no está encastrado correctamente, se pueden producir lesiones graves.

- Una marca roja en la palanca de desbloqueo indica que el respaldo no está encastrado. Compruebe siempre que la marca roja no esté nunca visible cuando el respaldo se encuentre en posición vertical.

Desmontar y montar los asientos de la tercera fila

🕮 Tenga en cuenta ⚠, ⚠ y ⓘ, al principio de este capítulo, en la página 119.

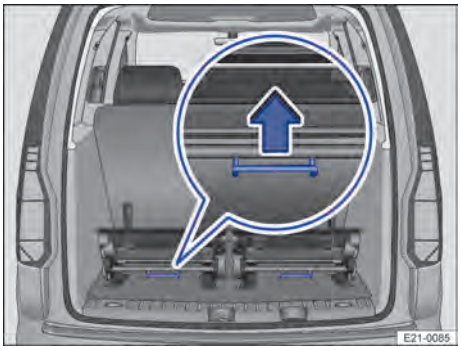

Fig. 79 Tercera fila de asientos: desmontar los asientos.

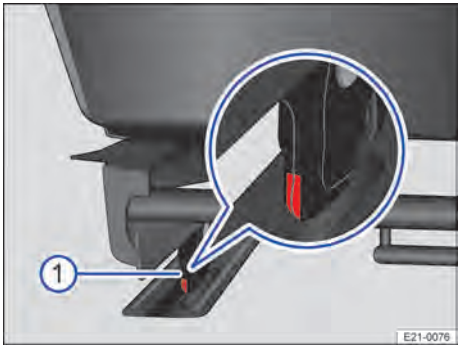

Fig. 80 Tercera fila de asientos: indicador del bloqueo dispuesto en el piso.

Los asientos de la tercera fila están diseñados para el lado del vehículo correspondiente. No está permitido montarlos en el lado opuesto al que les corresponde.

Desmontar el asiento

1. Abata el respaldo del asiento hacia delante → Página 124.
2. Tire hacia arriba de la palanca situada debajo del asiento → Fig. 79 (imagen ampliada) para desbloquear este.
3. Levante el asiento un poco hacia delante para sacarlo del bloqueo dispuesto en el piso.
4. Agarre el asiento por los rebajes existentes en ambos lados y sáquelo.

Montar el asiento

1. Coloque el asiento en los dos alojamientos del piso.
2. Presione el asiento en los alojamientos hasta que oiga que ha encastrado.

   El asiento está encastrado correctamente cuando en el indicador de bloqueo del piso → Fig. 80 (1) **no** se ve la marca roja → ⚠.
3. Levante el respaldo → Página 124.

⚠ ADVERTENCIA

Si se desmonta o se monta el asiento de modo incontrolado o sin prestar atención, pueden producirse lesiones graves.

- Las marcas rojas de los indicadores de bloqueo del piso indican que el asiento

2KF012760AH

no está encastrado correctamente. Compruebe siempre que dichas marcas no estén nunca visibles cuando los asientos estén montados. ◁

Apoyacabezas

🕮 Introducción al tema

A continuación se describen las posibilidades de ajuste y el desmontaje de los apoyacabezas. Asegúrese siempre de que los asientos estén ajustados correctamente → Página 54.
Todas las plazas están equipadas con apoyacabezas. Los apoyacabezas de los asientos delanteros han sido diseñados exclusivamente para estos asientos. Los apoyacabezas traseros se han previsto, en función del equipamiento, para la plaza o fila de asientos correspondiente. Por ello, no los monte en ningún otro asiento ni en ninguna otra plaza.

Cuando una plaza vaya ocupada, se deberá seleccionar el ajuste correcto para el apoyacabezas correspondiente. Cuando una plaza no vaya ocupada, el apoyacabezas correspondiente se puede bajar hasta el tope.
En las barras de los apoyacabezas hay unas muescas que permiten que los apoyacabezas encastren en varias posiciones. Los apoyacabezas solo pueden encastrar correctamente en las muescas de la zona de ajuste si se montan correctamente. Para evitar que los apoyacabezas se retiren por descuido tras montarlos, hay unos topes en la parte superior e inferior de la zona de ajuste.

Ajuste correcto del apoyacabezas

Ajuste el apoyacabezas de modo que el borde superior del mismo quede a la altura de la parte superior de la cabeza, pero nunca por debajo de los ojos. Mantenga la parte trasera de la cabeza siempre lo más cerca posible del apoyacabezas.

Ajuste del apoyacabezas en el caso de personas de poca estatura

Baje el apoyacabezas hasta el tope aunque la cabeza quede por debajo del borde superior del mismo. En la posición más baja puede que quede un pequeño espacio entre el apoyacabezas y el respaldo del asiento. ◁

Ajuste del apoyacabezas en el caso de personas de gran estatura

Suba el apoyacabezas hasta el tope.

⚠ ADVERTENCIA

Si se circula con el apoyacabezas desmontado o ajustado incorrectamente, aumenta el riesgo de sufrir lesiones graves o mortales en caso de accidente, frenazos y maniobras bruscas.

- Circule siempre con los apoyacabezas montados y ajustados correctamente de aquellas plazas que vayan ocupadas.
- Cuando el asiento esté ocupado por una persona, ajuste el apoyacabezas conforme a su estatura.
- No ajuste nunca los apoyacabezas durante la marcha.

AVISO

Si desmonta o monta los apoyacabezas incorrectamente, pueden producirse daños.

- Al desmontar y montar los apoyacabezas, evite que topen contra el revestimiento interior del techo, el respaldo del asiento delantero u otras partes del vehículo. De lo contrario, se pueden producir daños. ◁

Ajustar los apoyacabezas

🕮 Tenga en cuenta ⚠ y ⓘ, al principio de este capítulo, en la página 126.

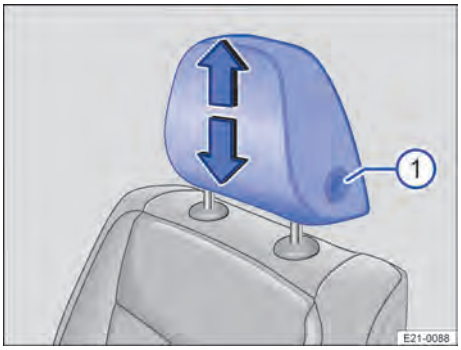

Fig. 81 Primera fila de asientos: ajuste del apoyacabezas.

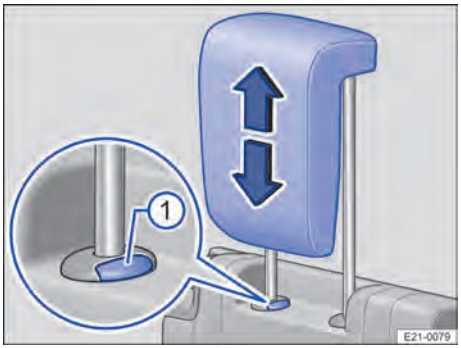

Fig. 82 Tercera fila de asientos: ajustar el apoyacabezas.

Ajustar la altura (primera fila de asientos)

1. Suba o baje el apoyacabezas a la vez que presiona la tecla → Fig. 81 ①.

El apoyacabezas tiene que encastrar correctamente en una posición.

Ajustar la altura (segunda fila de asientos)

1. Suba o baje el apoyacabezas. Se puede ajustar individualmente la altura de los apoyacabezas mediante encastres fáciles.

El apoyacabezas tiene que encastrar correctamente en una posición.

Ajustar la altura (tercera fila de asientos)

1. Suba o baje completamente el apoyacabezas.
2. El apoyacabezas solo encastra en la posición superior.
3. Para desencastrar el apoyacabezas, pulse la tecla → Fig. 82 ① y bájelo ◁

Desmontar y montar los apoyacabezas delanteros

🕮 Tenga en cuenta ⚠ y ⓘ, al principio de este capítulo, en la página 126.

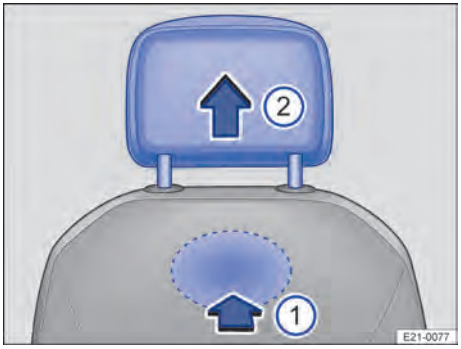

Fig. 83 En la parte posterior del respaldo de los asientos delanteros: desmontar el apoyacabezas.

Desmontar los apoyacabezas delanteros

1. Dado el caso, baje el apoyacabezas → Página 127.
2. Para desbloquear el apoyacabezas, busque el rebaje situado en la parte posterior del respaldo por la zona marcada y presione con un dedo en el sentido de la flecha → Fig. 83 ①.
3. En los asientos con portaobjetos en el respaldo, hay que presionar a través del orificio existente en la parte superior, debajo de la cinta de goma del portaobjetos, con ayuda de un objeto largo → ⓘ

2KF012760AH

4. Extraiga el apoyacabezas por completo en el sentido de la flecha → Fig. 83 ②.

Montar los apoyacabezas delanteros

1. Coloque el apoyacabezas en la posición correcta encima de las guías del respaldo correspondiente e introdúzcalo en ellas.
2. Presione el apoyacabezas hacia abajo hasta que las barras encastren.
3. Ajuste el apoyacabezas conforme a las indicaciones sobre la posición correcta en el asiento.

AVISO

Los objetos punzantes pueden dañar el acolchado del asiento y arañar el portaobjetos del respaldo del asiento.

- En los vehículos con portaobjetos en el respaldo del asiento, utilizar siempre un objeto plano para desmontar el apoyacabezas.

El desmontaje y montaje de los apoyacabezas de la primera fila debería encargarse a un taller especializado debidamente cualificado. ◁

Desmontar y montar los apoyacabezas traseros

Tenga en cuenta ⚠ y ⓘ, al principio de este capítulo, en la página 126.

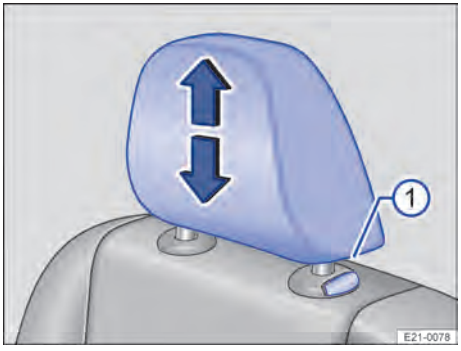

Fig. 84 Segunda fila de asientos: desmontar el apoyacabezas.

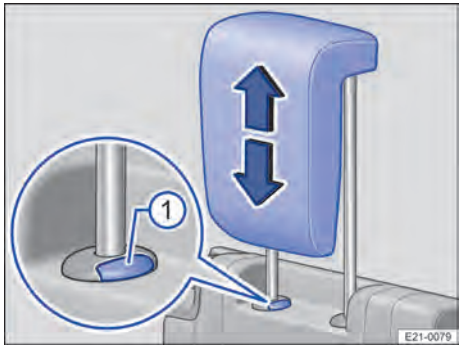

Fig. 85 Tercera fila de asientos: desmontar el apoyacabezas.

Desmontar los apoyacabezas traseros

— Dado el caso, incline el respaldo del asiento un poco hacia delante → Página 120, → Página 124.

— Suba el apoyacabezas hasta el tope.

— Extraiga el apoyacabezas por completo a la vez que presiona la tecla → Fig. 84 ① o → Fig. 85 ①.

— Dado el caso, levante el respaldo del asiento y encástrelo correctamente → Página 120, → Página 124.

Montar los apoyacabezas traseros

— Coloque el apoyacabezas en la posición correcta encima de las guías del respaldo correspondiente e introdúzcalo en ellas.

— Presione el apoyacabezas hacia abajo hasta que las barras encastren.

— Ajuste el apoyacabezas conforme a las indicaciones sobre la posición correcta en el asiento y encástrelo. ◁

Funciones de los asientos

Reposabrazos centrales

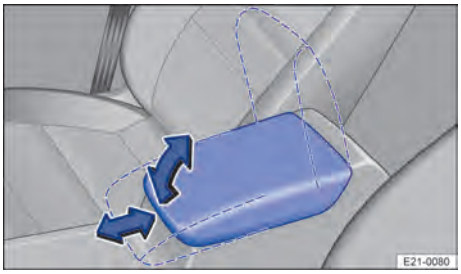

Fig. 86 Entre los asientos delanteros: reposabrazos central.

El reposabrazos central se puede ajustar longitudinalmente y en altura.

Ajustar el reposabrazos central

1. *Levantar:* Tire del reposabrazos hacia arriba, en el sentido de la flecha, encastre por encastre → Fig. 86.
2. *Bajar:* Levante el reposabrazos del todo. A continuación, bájelo.
3. *Ajustar longitudinalmente:* Desplace el reposabrazos hacia delante o atrás → Fig. 86.

⚠ ADVERTENCIA

El reposabrazos central delantero podría limitar la libertad de movimientos de los brazos del conductor cuando está completamente abierto o sin cerrar del todo, lo que podría provocar accidentes y lesiones graves.

- Mantenga los portaobjetos siempre cerrados durante la marcha.
- No transporte nunca a ningún adulto, niño o animal sobre el reposabrazos central. Esta posición es incorrecta y puede provocar lesiones graves. ◁

Panel de separación flexible

El panel de separación flexible es una combinación de asiento y panel de separación. Para conseguir más superficie de carga, se puede levantar el asiento.

Siempre que esté montado el panel de separación, tiene que estar enganchada la red de retención. En los vehículos con batalla larga, la red de retención también se tiene que enganchar con el panel de separación en la posición de asiento → Página 321.

Antes de ajustar la posición del panel de separación flexible, hay que guardar la red de retención. → Página 321 ,→ ⓘ

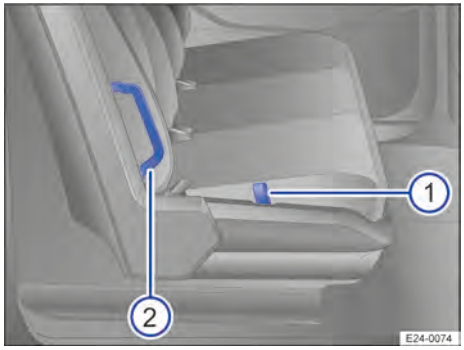

Fig. 87 Panel de separación flexible en la posición de asiento.

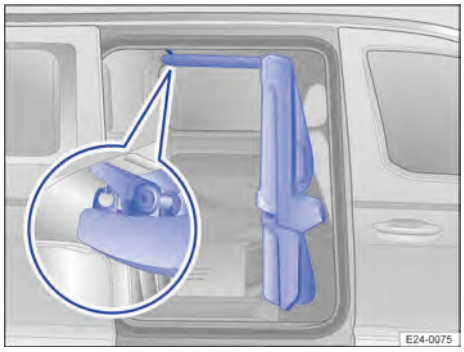

Fig. 88 Panel de separación flexible montado en vertical.

Montar en vertical el panel de separación

Los respaldos de la primera fila de asientos deberán encontrarse en posición vertical.

1. Tire de la cinta → Fig. 87 ① y manténgala en esa posición.
2. Tire hacia delante del asiento por el asidero → Fig. 87 ②.

2KF012760AH

El panel de separación tiene que encastrar de forma audible. En la cinta tiene que verse una marca roja y verde.

3. Presione hacia arriba la parte superior trasera del panel de separación con la palma de la mano hasta que la fijación → Fig. 88 (imagen ampliada) encastre haciendo clic.

Montar el asiento

1. Tire hacia abajo de la parte superior trasera del panel de separación hasta que la fijación se suelte → Fig. 88 (imagen ampliada).
2. Tire de la cinta → Fig. 87 ① y manténgala en esa posición.
3. Tire del asiento por el asidero → Fig. 87 ② hacia atrás y presiónelo hacia abajo.

   El asiento tiene que encastrar. La marca roja en las cintas de los lados derecho e izquierdo del asiento no deberá verse más → ⚠.

⚠ ADVERTENCIA

La utilización inadecuada del panel de separación flexible puede provocar accidentes y lesiones graves.

- Mantenga siempre las manos, los dedos, los pies y demás partes del cuerpo lejos de las zonas de funcionamiento y ajuste del panel de separación flexible.
- No ajuste ni desmonte ni monte nunca los asientos traseros durante la marcha, ya que, de lo contrario, se podrían desplazar inesperadamente. Además, al realizar el ajuste se adopta una posición incorrecta.
- Ajuste el panel de separación flexible únicamente cuando no haya nadie en la zona de ajuste del mismo.
- Las alfombrillas u otros objetos no deberán llegar a la zona de las bisagras. Las alfombrillas u otros objetos podrían quedar atrapados en las bisagras. Esto haría que el panel de separación flexible no quedara bloqueado correctamente al colocarlo en la posición de asiento.

⚠ ADVERTENCIA

Si la fila de asientos no está encastrada correctamente, se pueden producir lesiones graves.

- Una marca roja en la cinta indica que el asiento no está encastrado. Compruebe siempre que la marca roja no se vea nunca a ambos lados cuando el panel de separación flexible esté en la posición de asiento.

! *AVISO*

La utilización inadecuada de las funciones de los asientos puede provocar daños en el vehículo.

- Al levantar el respaldo del asiento, asegúrese de no aprisionar ni dañar el cinturón de seguridad.
- Asegúrese de que no haya ningún objeto, como la red de retención, en la zona de funcionamiento del panel de separación flexible. ◁

Luces

Alumbrado del vehículo

Conectar y desconectar los intermitentes

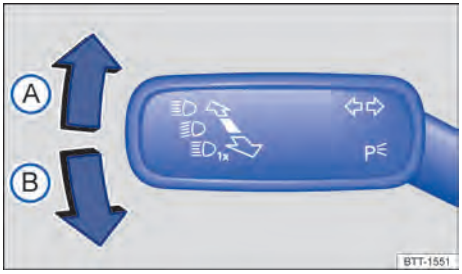

Fig. 89 En el lado izquierdo de la columna de dirección: palanca de los intermitentes y de la luz de carretera.

Ⓐ Se conecta el intermitente derecho ➡.
Ⓑ Se conecta el intermitente izquierdo ⬅.

Conectar y desconectar los intermitentes

1. Conecte el encendido.
2. Mueva la palanca desde la posición central hasta la posición deseada → Fig. 89.
3. Para desconectar el intermitente, sitúe la palanca en la posición básica.

Si con los intermitentes conectados no suena una señal acústica, acuda a un taller especializado debidamente cualificado y solicite que se revise el vehículo.

Intermitentes de confort

1. Mueva la palanca hacia arriba o hacia abajo solo hasta el punto en que ofrezca resistencia y entonces suéltela.

   El intermitente parpadea tres veces.

Para desconectar el intermitente de confort antes de tiempo, mueva inmediatamente la palanca en la dirección contraria hasta el punto en que ofrezca resistencia y suéltela.

Los intermitentes de confort se pueden activar y desactivar en el sistema de infotainment, en el menú de los ajustes del vehículo.

⚠ ADVERTENCIA

Utilizar incorrectamente los intermitentes, no utilizarlos u olvidar desconectarlos puede confundir a otros usuarios de la vía. Esto puede provocar accidentes y que se produzcan lesiones graves.

- Señalice siempre los cambios de carril y las maniobras de adelantamiento y giro con la debida antelación mediante los intermitentes.
- Desconecte el intermitente una vez finalizados el cambio de carril y las maniobras de adelantamiento y giro.

Los intermitentes de emergencia también funcionan con el encendido desconectado.

Algunos ajustes se pueden guardar en las cuentas de usuario de la función de personalización y se modifican al cambiar de cuenta de usuario. ◁

Encender y apagar las luces

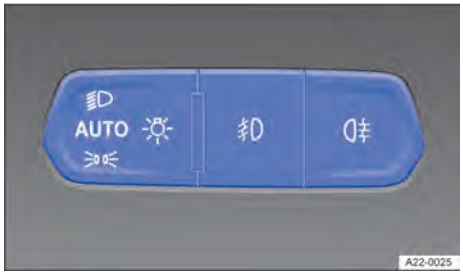

Fig. 90 Junto al volante: panel de botones para conectar el alumbrado exterior.

Encender las luces

1. Conecte el encendido.
2. Pulse el botón de función ☼ tantas veces como sea necesario hasta que se enciendan los testigos de control correspondientes.

Luz de cruce encendida. El testigo de control se enciende en verde.

2KF012760AH

AUTO Conexión automática de las luces de conducción: las luces de conducción se encienden y se apagan en función de la luminosidad ambiental → ⚠, → Página 138.

Luz de posición encendida; el testigo de control se enciende en verde. La conexión automática de las luces de conducción **AUTO** se activa a partir de una velocidad de 10 km/h (6 mph) aprox. o tras recorrer 100 m (328 ft) aprox.

-- Indicación solo en el panel de instrumentos: ***Luces apagadas***. La conexión automática de las luces de conducción **AUTO** se activa a partir de una velocidad de 10 km/h (6 mph) aprox. o tras recorrer 100 m (328 ft) aprox.

Apagar las luces

1. Desconecte el encendido.

AUTO La iluminación exterior de orientación puede estar encendida → Página 137.

Luz de posición o luz de estacionamiento a ambos lados encendida. El testigo de control se enciende en verde.

-- Indicación solo en el panel de instrumentos: ***Luces apagadas***.

Luces diurnas

Las luces diurnas pueden aumentar la visibilidad del vehículo cuando se circula de día.

Las luces diurnas se encienden automáticamente al conectar el encendido (si se detecta luminosidad).

A partir de una velocidad de 10 km/h (6 mph) aprox. o de un trayecto de 100 m (328 ft) aprox., las luces diurnas no se pueden conectar ni desconectar manualmente.

AVISO

Cuando la temperatura exterior es muy baja, puede formarse hielo en los faros. La limpieza inadecuada puede provocar daños en el vehículo.

- No utilice utensilios de limpieza demasiado ásperos o que rayen.
- En caso de hielo, utilice un aerosol antihielo apropiado.

ADVERTENCIA

Si no se enciende el alumbrado del vehículo en función de las condiciones meteorológicas existentes, la vía no se iluminará lo suficiente. Los demás usuarios de la vía no podrán ver el vehículo o lo harán solo con dificultad. Esto puede provocar accidentes y causar lesiones graves o mortales.

- Encienda siempre la luz de cruce en caso de oscuridad, precipitaciones o mala visibilidad.
- Compruebe periódicamente el funcionamiento correcto del sistema de alumbrado y de los intermitentes.

ADVERTENCIA

La luz de posición y las luces diurnas no alumbran lo suficiente para iluminar bien la vía y ser visto por otros usuarios de la misma. Las luces traseras no están incluidas en las luces diurnas. Un vehículo sin las luces traseras encendidas no puede ser visto por los demás usuarios de la vía en caso de oscuridad, precipitaciones o mala visibilidad. Esto puede provocar accidentes y causar lesiones graves o mortales.

- Encienda siempre la luz de cruce en caso de oscuridad, precipitaciones o mala visibilidad.

ADVERTENCIA

La conexión automática de las luces de conducción **AUTO** es solo un sistema auxiliar; el conductor es el responsable de que estén encendidas las luces correctas. La conexión automática de las luces de conducción **AUTO** enciende y apaga la luz de cruce únicamente cuando varía la luminosidad. Si no se ilumina bien la calzada, se pueden producir accidentes y lesiones graves o mortales.

- Si las condiciones climatológicas son especiales, p. ej., si hay niebla, encienda manualmente la luz de cruce.

Para iluminar mejor el entorno al maniobrar, la luz de curva estática se en-

ciende a ambos lados del vehículo al engranar la marcha atrás. ◁

Luz de carretera, encender y apagar

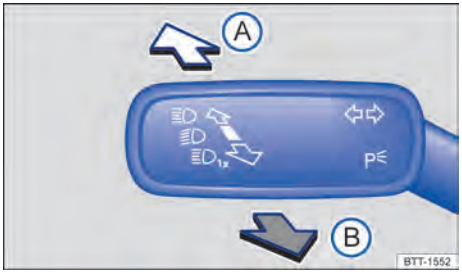

Fig. 91 En el lado izquierdo de la columna de dirección: palanca de los intermitentes y de la luz de carretera.

Ⓐ Encender la luz de carretera ≡D.
Ⓑ Accionar las ráfagas de luz o apagar la luz de carretera.

Cuando la luz de carretera o las ráfagas de luz están encendidas, se enciende el testigo de control azul ≡D en el panel de instrumentos.

Encender la luz de carretera

1. Conecte el encendido y encienda la luz de cruce.
2. Partiendo de la posición central, empuje la palanca hacia delante → Fig. 91.

Apagar la luz de carretera

1. Partiendo de la posición central, tire de la palanca hacia atrás → Fig. 91.

Encender y apagar las ráfagas de luz

1. Partiendo de la posición central, tire de la palanca hacia atrás y manténgala en esa posición → Fig. 91.

   Para apagarlas, suelte la palanca.

Control de luces de carretera automáticas

En función del equipamiento, el vehículo puede estar equipado con un control de luces de carretera automáticas → Página 133.

⚠ ADVERTENCIA

Si se utiliza la luz de carretera inadecuadamente, se puede distraer y deslumbrar a otros usuarios de la vía. Esto puede provocar accidentes y causar lesiones graves o mortales.

- Utilice la luz de carretera solo si no puede distraer ni deslumbrar con ella a otros usuarios de la vía. ◁

Control de luces de carretera automáticas (faros adaptivos)

El control de luces de carretera automáticas evita automáticamente el deslumbramiento de los vehículos que circulan en sentido contrario o por delante en el mismo sentido. Además, normalmente el control de luces de carretera automáticas detecta las zonas iluminadas y desconecta la luz de carretera al pasar, p. ej., por poblaciones.

Dentro de sus limitaciones, el asistente conecta o desconecta automáticamente la luz de carretera en función de las condiciones ambientales y de la circulación, así como de la velocidad → ⚠.

El control de luces de carretera automáticas se puede activar y desactivar en el menú de los ajustes del vehículo del sistema de infotainment si se cuenta con el equipamiento correspondiente.

≡A Conectar el control de luces de carretera automáticas

1. Conecte el encendido.
2. Conecte la conexión automática de las luces de conducción AUTO.
3. Partiendo de la posición básica, presione la palanca de los intermitentes y de la luz de carretera dos veces hacia delante.

Cuando el control de luces de carretera automáticas está conectado, se enciende el testigo de control ≡A en blanco en la pantalla del panel de instrumentos. Cuando el control de luces de carretera automáticas conecta la luz de carretera, se enciende en

2KF012760AH

azul el testigo de control de la luz de carretera en el panel de instrumentos.

Desconectar el control de luces de carretera automáticas

1. Desconecte la conexión automática de las luces de conducción AUTO.

   O bien: si el control de luces de carretera automáticas está conectado y la luz de carretera está conectada, tire hacia atrás de la palanca de los intermitentes y de la luz de carretera.

   O bien: si el control de luces de carretera automáticas está conectado, pero la luz de carretera no está conectada, empuje hacia delante la palanca de los intermitentes y de la luz de carretera.

   Queda encendida la luz de carretera manual. Dado el caso, para apagar la luz de carretera manual, tire hacia atrás de la palanca de los intermitentes y de la luz de carretera.

   O bien: desconecte el encendido.

Limitaciones del sistema

En los siguientes casos hay que desconectar la luz de carretera manualmente porque el control de luces de carretera automáticas no la desconectará a tiempo o no la desconectará en absoluto:

— En vías insuficientemente iluminadas con señales muy reflectantes.

— En el caso de usuarios de la vía con una iluminación insuficiente, como peatones y ciclistas.

— En el caso de tráfico transversal en intersecciones en ángulo recto.

— En curvas cerradas, cuando el tráfico en sentido contrario está parcialmente oculto, en las subidas pronunciadas o en las bajadas.

— En las vías con tráfico en sentido contrario y con valla de protección central cuando el conductor puede ver con holgura por encima de ella, p. ej., el conductor de un camión.

— En caso de niebla, nieve o precipitaciones intensas.

— En caso de remolinos de polvo o arena.

— Si el parabrisas está dañado en el campo de visión de la cámara.

— Si el campo de visión de la cámara está empañado, sucio o cubierto con algún adhesivo, nieve o hielo.

— Si la cámara está averiada o si la alimentación de corriente se ha interrumpido.

⚠ ADVERTENCIA

Es posible que el control de luces de carretera automáticas no detecte correctamente todas las situaciones y que, en determinadas situaciones, solo funcione de forma limitada. El control de luces de carretera automáticas es solo un sistema auxiliar; el conductor es el responsable de que estén encendidas las luces correctas. Si se enciende la luz de carretera inadecuadamente, se puede distraer y deslumbrar a otros usuarios de la vía. Esto puede provocar accidentes y causar lesiones graves o mortales.

- Controle siempre usted mismo las luces y ajústelas en función de las condiciones de luz, de visibilidad y del tráfico.
- Apague manualmente la luz de carretera si esta puede deslumbrar a otros usuarios de la vía.

⚠ ADVERTENCIA

Si el campo de visión de la cámara está sucio, cubierto o dañado, puede que el funcionamiento del control de luces de carretera automáticas se vea afectado. Esto también rige en el caso de que se realicen modificaciones en el sistema de alumbrado del vehículo, por ejemplo, si se montan faros adicionales. Esto puede provocar accidentes y causar lesiones graves o mortales.

- Limpie periódicamente el campo de visión de la cámara y manténgalo limpio, sin nieve ni hielo.
- No cubra el campo de visión de la cámara.
- Compruebe con regularidad que el parabrisas no esté dañado por la zona del campo de visión de la cámara. ◁

Problemas y soluciones

Testigo de control de los intermitentes

El testigo de control parpadea en verde.

Si alguno de los intermitentes del vehículo no funciona, el testigo de control parpadea a una velocidad dos veces superior a la normal.

1. Compruebe el alumbrado y, dado el caso, sustituya la lámpara en cuestión → Página 360.
2. Si la avería persiste, acuda a un taller especializado debidamente cualificado.

Testigo de control de los intermitentes del remolque

El testigo de control parpadea en verde.

Cuando falla un intermitente o todo el alumbrado del remolque, el testigo de control se apaga.

1. Compruebe el alumbrado y, dado el caso, sustituya la lámpara en cuestión → Página 360.
2. Si la avería persiste, acuda a un taller especializado debidamente cualificado.

Avería en el alumbrado exterior

El testigo de control se enciende en amarillo.

Hay una avería total o parcial en el alumbrado exterior.

1. Compruebe el alumbrado y, dado el caso, sustituya la lámpara en cuestión → Página 360.
2. Si la avería persiste, acuda a un taller especializado debidamente cualificado.

Avería en el sensor de lluvia y de luz

Con el mando de las luces en la posición **AUTO**, el alumbrado del vehículo no se enciende o apaga automáticamente.

1. Desconecte el encendido y vuelva a conectarlo.
2. Si la avería persiste, acuda a un taller especializado debidamente cualificado.

Bajo determinadas condiciones meteorológicas (frío o humedad) puede que los faros, los grupos ópticos traseros y los intermitentes se empañen por dentro temporalmente. Este fenómeno es normal y no influye en la vida útil del sistema de alumbrado del vehículo. ◁

Luces antiniebla

Encender y apagar los faros antiniebla

Encender los faros antiniebla

1. Conecte el encendido.
2. Pulse la tecla → Página 131.

   El testigo de control de la tecla se enciende en verde.

Apagar los faros antiniebla

1. Pulse de nuevo la tecla.

Cuando, con las luces apagadas, la luz de posición encendida o la conexión automática de las luces de conducción **AUTO** conectada, se encienden los faros antiniebla, también se enciende la luz de cruce independientemente de la luminosidad ambiental. ◁

Encender y apagar la luz trasera antiniebla

La luz trasera antiniebla solo se puede encender con el encendido conectado → Página 131.

Encender la luz trasera antiniebla

1. Conecte el encendido.
2. Pulse la tecla → Página 131.

   El testigo de control de la tecla se enciende junto con el testigo de control del panel de instrumentos en amarillo.

Apagar la luz trasera antiniebla

1. Pulse de nuevo la tecla.

Cuando, con las luces apagadas **OFF**, la luz de posición encendida o la co-

2KF012760AH

nexión automática de las luces de conducción AUTO conectada, se encienden las luces antiniebla, también se enciende la luz de cruce independientemente de la luminosidad ambiental.

En los vehículos equipados de fábrica con dispositivo de remolque, la luz trasera antiniebla del vehículo no se enciende cuando se lleva conectado eléctricamente un remolque con luz trasera antiniebla incorporada. ◁

Luz de posición

Conectar y desconectar la luz de posición

Luz de posición

Cuando la luz de posición está encendida, se encienden las luces de posición en los dos faros, determinadas zonas de los grupos ópticos traseros, la luz de matrícula, así como la luz de las teclas de la consola central y de las del tablero de instrumentos. La conexión automática de las luces de conducción se activa a partir de una velocidad de 10 km/h (6 mph) aprox. o tras recorrer 100 m (328 ft) aprox.

Si, con el encendido desconectado, no se bloquea el vehículo desde el exterior, transcurridos aprox. 10 minutos se conecta automáticamente la luz de estacionamiento a ambos lados del vehículo para reducir la solicitación de la batería de 12 voltios → Página 136.

Desconexión automática de la luz de posición o de la luz de estacionamiento

Si el vehículo detecta que la batería de 12 voltios tiene poca carga, desconecta la luz de posición o la de estacionamiento, aunque como muy pronto tras 2 horas de funcionamiento, para que aún se pueda poner el motor en marcha.

Si la capacidad de la batería no es suficiente para que la luz de posición o la de estacionamiento permanezca encendida durante 2 horas, la batería de 12 voltios puede descargarse tanto que no sea posible poner el motor en marcha → ⚠.

⚠ ADVERTENCIA

Si se deja el vehículo estacionado sin señalizarlo lo suficiente con las luces oportunas y otros usuarios de la vía no lo ven o solo lo ven con dificultad, pueden producirse accidentes y lesiones graves o mortales.

- Estacione el vehículo siempre de forma segura y con las luces oportunas encendidas.
- Tenga en cuenta las disposiciones legales específicas del país en cuestión.
- En la medida de lo posible, encienda la luz de estacionamiento derecha o izquierda cuando el alumbrado del vehículo sea necesario durante varias horas. ◁

Luz de estacionamiento

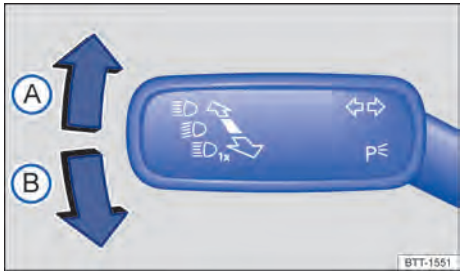

Fig. 92 En el lado izquierdo de la columna de dirección: palanca de los intermitentes y de la luz de carretera.

Ⓐ Se conecta la luz de estacionamiento derecha.
Ⓑ Se conecta la luz de estacionamiento izquierda.

Conectar la luz de estacionamiento en un solo lado del vehículo

Cuando se conecta la luz de estacionamiento, se encienden la luz de posición delantera y determinadas zonas del grupo óptico trasero del lado correspondiente del vehículo. Por lo general, la luz de estacionamiento a un solo lado del vehículo puede permanecer encendida el doble de tiempo que la luz de estacionamiento a ambos lados del mismo:

1. Desconecte el encendido.
2. Mueva la palanca de los intermitentes y de la luz de carretera desde la posición central hasta la posición necesaria → Fig. 92.

Conectar la luz de estacionamiento en ambos lados del vehículo

Cuando se conecta la luz de estacionamiento a ambos lados del vehículo, se encienden las luces de posición en los dos faros y determinadas zonas de los grupos ópticos traseros.

1. Encienda la luz de posición.
2. Desconecte el encendido.
3. Bloquee el vehículo desde el exterior.

Desconexión automática de la luz de posición o de la luz de estacionamiento

Si el vehículo detecta que la batería de 12 voltios tiene poca carga, desconecta la luz de posición o la de estacionamiento, aunque como muy pronto tras 2 horas de funcionamiento, para que aún se pueda poner el motor en marcha.

Si la capacidad de la batería no es suficiente para que la luz de posición o la de estacionamiento permanezca encendida durante 2 horas, la batería de 12 voltios puede descargarse tanto que no sea posible poner el motor en marcha → ⚠.

⚠ ADVERTENCIA

Si se deja el vehículo estacionado sin señalizarlo lo suficiente con las luces oportunas y otros usuarios de la vía no lo ven o solo lo ven con dificultad, pueden producirse accidentes y lesiones graves o mortales.

- Estacione el vehículo siempre de forma segura y con las luces oportunas encendidas.
- Tenga en cuenta las disposiciones legales específicas del país en cuestión.
- En la medida de lo posible, encienda la luz de estacionamiento derecha o izquierda cuando el alumbrado del vehículo sea necesario durante varias horas. ◁

Funciones "Coming Home" y "Leaving Home" (iluminación exterior de orientación)

Las funciones "Coming Home" y "Leaving Home" iluminan el entorno más próximo al vehículo al subir y bajar del mismo en caso de oscuridad.

Las funciones "Coming Home" y "Leaving Home" se controlan automáticamente mediante un sensor de luz.

En el menú de los ajustes del vehículo del sistema de infotainment se puede ajustar la duración del retardo de apagado de las luces, así como activar y desactivar la función.

Activar la función "Coming Home"

1. Desconecte el encendido.

   La iluminación "Coming Home" se enciende si la conexión automática de las luces de conducción AUTO está conectada y el sensor de luz detecta oscuridad.

   El retardo de apagado de las luces comienza al cerrarse la última puerta del vehículo o el portón trasero.

Desactivar la función "Coming Home"

1. Se desactiva automáticamente una vez transcurrido el tiempo ajustado para el retardo de apagado de las luces.

   O bien: se desactiva automáticamente si, aprox. 30 segundos después de haber activado la función, aún está abierta alguna puerta del vehículo o el portón trasero.

   O bien: pulse el mando de las luces tantas veces como sean necesarias hasta que en el cuadro de instrumentos se muestre el ajuste OFF.

   O bien: conecte el encendido.

Activar la función "Leaving Home"

1. Desbloquee el vehículo si la conexión automática de las luces de conducción AUTO está conectada y el sensor de luz detecta oscuridad.

2KF012760AH

Desactivar la función "Leaving Home"

1. Se desactiva automáticamente una vez transcurrido el tiempo del retardo de apagado de las luces.

   O bien: bloquee el vehículo.

   O bien: pulse el mando de las luces tantas veces como sean necesarias hasta que en el cuadro de instrumentos se muestre el ajuste **OFF**.

   O bien: conecte el encendido. ◁

Funciones de las luces

Luz de curva estática

Cuando la luz de cruce está conectada, se enciende una luz de curva estática al girar lentamente o en curvas muy cerradas.

Al engranar la marcha atrás, la luz de curva estática se enciende a ambos lados del vehículo para iluminar mejor el entorno durante la maniobra. ◁

Conexión automática de las luces de conducción

Cuando la conexión automática de las luces de conducción **AUTO** está conectada, el alumbrado del vehículo y la iluminación de los instrumentos y los mandos se encienden en las siguientes condiciones:

— El sensor de luz ha detectado oscuridad.

— El limpiaparabrisas está conectado desde hace bastante tiempo.

Cuando las luces están encendidas, el testigo de control **AUTO** se enciende en amarillo → Página 131.

La conexión automática de las luces de conducción es solo una función auxiliar y no siempre puede identificar con suficiente precisión todas las situaciones que se presentan durante la conducción.

Si se cuenta con el equipamiento correspondiente, en el menú de los ajustes del vehículo del sistema de infotainment se puede ajustar el momento de conexión automática de las luces de conducción. ◁

Regulación del alcance de las luces



Fig. 93 En el sistema de infotainment: botón desplazable para regular el alcance de las luces.

① Botón desplazable para regular el alcance de las luces

Con la regulación del alcance de las luces se puede adaptar el haz de la luz de cruce al estado de carga del vehículo. De este modo, el conductor obtiene unas condiciones de visibilidad óptimas sin deslumbrar a los vehículos que circulan en sentido contrario → ⚠.

En función del equipamiento, el alcance de las luces se puede ajustar en el sistema de infotainment. ◁

Regulación manual del alcance de las luces

Ajuste en el sistema de infotainment:

1. Pulse el botón de función Vehículo.
2. Pulse el botón de función Luces.
3. Pulse el botón de función Regulación del alcance de las luces.
4. Pulse el nivel necesario (ejemplo de estado de carga del vehículo) → Fig. 93.

Nivel en el sistema de infotainment

0 Asientos delanteros ocupados y zona de carga vacía.

2 Todas las plazas ocupadas y zona de carga vacía.

4 Todas las plazas ocupadas y zona de carga llena.
Con remolque con poca carga vertical sobre el acoplamiento.

6 Asiento del conductor ocupado y zona de carga llena
Con remolque con carga vertical máxima sobre el acoplamiento.

Regulación dinámica del alcance de las luces

En los vehículos con regulación dinámica del alcance de las luces no es posible ajustar manualmente el alcance de las luces. Al encender los faros se adapta el alcance de las luces automáticamente al estado de carga del vehículo → ⚠.

⚠ ADVERTENCIA

Si el vehículo va muy cargado, su nivel puede cambiar de manera que los faros deslumbren y distraigan a otros usuarios de la vía. Esto puede provocar accidentes y causar lesiones graves o mortales.

- Ajuste siempre el haz de luz en función del estado de carga del vehículo de modo que no deslumbre a otros usuarios de la vía.

⚠ ADVERTENCIA

Si la regulación del alcance de las luces se avería o no funciona correctamente, los faros podrían deslumbrar y distraer a otros usuarios de la vía. Esto puede provocar accidentes y causar lesiones graves o mortales.

- Encargue inmediatamente una revisión de la regulación del alcance de las luces a un taller especializado cualificado para ello. ◁

Modificar la orientación de los faros (modo viaje)

En aquellos países en los que se circula por el lado contrario al del país de origen, en el caso de los vehículos con regulación dinámica del alcance de las luces, la luz de cruce podría deslumbrar a los vehículos que circulan en sentido contrario. Por ello, en los vehículos que cuentan con este equipamiento (modo viaje) se puede modificar la orientación de los faros en el menú de los ajustes del vehículo del sistema de infotainment.

En los vehículos sin regulación dinámica del alcance de las luces, no es necesario adaptar los faros. En un taller especializado debidamente cualificado se puede consultar más información al respecto.

No utilice el modo viaje durante largos periodos de tiempo. Si desea modificar la orientación de los faros de forma permanente, acuda a un taller especializado debidamente cualificado. ◁

Señales acústicas para avisar de que no se han apagado las luces

Cuando se desconecta el encendido y se abre la puerta del conductor, suenan unas señales de advertencia en los casos que se describen a continuación:

— Si la luz de estacionamiento está conectada.

— Si la luz de posición está encendida.

— Si la luz trasera antiniebla está encendida.

Con la iluminación exterior de orientación conectada, al abandonar el vehículo no sonará ninguna advertencia acústica para avisar de que las luces aún están encendidas → Página 137. ◁

Iluminación interior

Iluminación de los instrumentos y los mandos

En función del equipamiento del vehículo, la intensidad de la iluminación de los instrumentos y los mandos se puede ajustar en el menú de los ajustes del vehículo del sistema de infotainment.

La intensidad ajustada se adapta automáticamente a los cambios de luminosidad ambiental en el vehículo.

En los vehículos sin función de ajuste de la intensidad de la iluminación de los instrumentos y los mandos, esta se mantiene constante.

Cuando la conexión automática de las luces de conducción AUTO está conectada, un sensor enciende o apaga automáticamente la luz de cruce, así como la iluminación de los instrumentos y los mandos, en función de la luminosidad ambiental. ◁

2KF012760AH

Luces interiores y de lectura

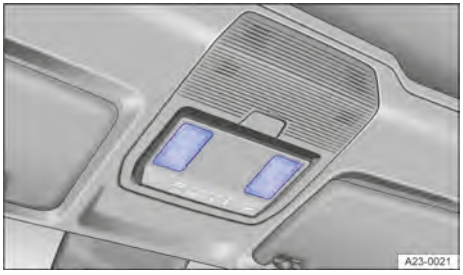

Fig. 94 En la consola del techo: luces de lectura táctiles.

Pulse el símbolo correspondiente:

- Encender, apagar o atenuar las luces interiores.
- OFF Función desactivada: en función del equipamiento, las luces interiores se encienden automáticamente al desbloquear el vehículo, al abrir una puerta o al desconectar el encendido.

Luces de lectura táctiles con función atenuadora manual

En función del equipamiento, en la consola del techo y encima de las filas de los asientos puede haber luces de lectura táctiles → Fig. 94. Pulsando la superficie de iluminación correspondiente se puede encender o apagar la luz en cuestión.

Para activar la función atenuadora manual, toque la superficie de iluminación hasta que se alcance la intensidad luminosa deseada.

Luces de la guantera y de la zona de carga

Al abrir y cerrar la guantera o el portón trasero, se enciende o se apaga la luz correspondiente.

Las luces se apagan al bloquear el vehículo o unos minutos después de desconectar el encendido. Así se evita que se descargue la batería de 12 voltios. ◁

Visibilidad

Limpiacristales

Manejar la palanca del limpiacristales

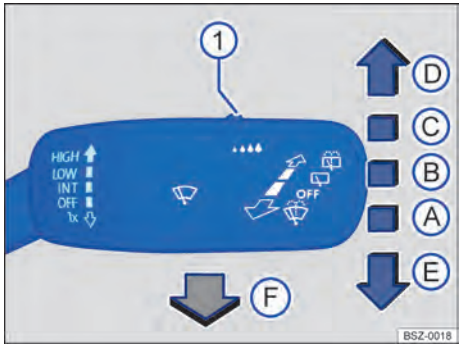

Fig. 95 En el lado derecho de la columna de dirección: manejo del limpiaparabrisas.

Ⓐ **OFF** El limpiacristales está desconectado.

Ⓑ **INT** Se conecta el barrido intermitente del parabrisas o se activa el sensor de lluvia. El barrido intermitente del parabrisas se realiza en función de la velocidad a la que se circule. Cuanto más rápido se circule, con más frecuencia barrerá el limpiacristales.

Ⓒ **LOW** Se conecta el barrido lento.

Ⓓ **HIGH** Se conecta el barrido rápido.

Ⓔ **1x** Se conecta el barrido breve. Manteniendo la palanca presionada hacia abajo más tiempo, el barrido se acelera.

Ⓕ Tirando de la palanca se conecta el barrido automático del limpialavaparabrisas. El climatizador automático cambiará al modo de recirculación de aire durante aprox. 30 segundos para evitar que penetre el olor a líquido lavacristales en el habitáculo.

① Mando para ajustar la duración de los intervalos del barrido (vehículos sin sensor de lluvia y de luz) o la sensibilidad del sensor de lluvia y de luz.

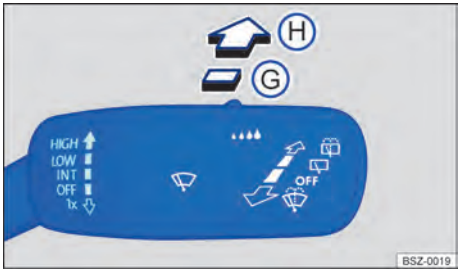

Fig. 96 En el lado derecho de la columna de dirección: manejo del limpialuneta.

Ⓖ Se conecta el barrido intermitente de la luneta. El limpialuneta funciona en intervalos de aprox. 6 segundos.

Ⓗ Manteniendo presionada la palanca, se conecta el barrido automático del limpialavaluneta.

El limpiacristales solo funciona con el encendido conectado y el capó delantero o el portón trasero cerrados.

⚠ ADVERTENCIA

Si no se añade suficiente anticongelante al líquido lavacristales, este podría congelarse sobre el cristal y dificultar la visibilidad. Esto puede provocar accidentes y causar lesiones graves o mortales.

- Cuando las temperaturas sean invernales, no utilice el lavacristales sin haber añadido antes suficiente anticongelante.
- Cuando las temperaturas sean invernales, no utilice nunca el lavacristales sin haber calentado previamente el parabrisas con el sistema de ventilación.

⚠ ADVERTENCIA

Cuando se utilizan escobillas limpiacristales desgastadas o sucias, se reduce la visibilidad y aumenta el riesgo de que se produzcan accidentes y lesiones graves.

- Sustituya las escobillas siempre que estén en mal estado o desgastadas y ya no limpien los cristales lo suficiente → Página 358.

! AVISO

Si se utilizan los limpiacristales de forma inadecuada, se pueden producir daños en el cristal, en las escobillas limpiacristales y en el motor del limpiacristales.

- Antes de emprender la marcha y de conectar el encendido, compruebe que la palanca del limpiacristales se encuentre en la posición básica.
- Retire la nieve o el hielo que pudiera haber en los limpiacristales y en los cristales.
- Desprenda siempre con cuidado del cristal las escobillas limpiacristales que se hayan congelado.
- No conecte el limpiacristales cuando el cristal esté seco.

Cuando el vehículo se detiene con el limpiacristales conectado, este pasa a funcionar temporalmente en el nivel de barrido inmediatamente inferior.

En invierno, la posición de servicio de los limpiaparabrisas puede ser de utilidad para poder levantar mejor las escobillas limpiacristales del parabrisas cuando vaya a dejar el vehículo estacionado → Página 357. ◁

Funcionamiento del limpiacristales

Barrido automático para limpiar el parabrisas o la luneta

El barrido automático limpia el parabrisas o la luneta con los limpiacristales y el líquido lavacristales. Para garantizar el funcionamiento en todas las condiciones meteorológicas, el líquido lavacristales tiene que contener suficiente anticongelante → Página 384.

! AVISO

Si el líquido lavacristales no tiene suficiente anticongelante, se puede congelar en los tubos flexibles conductores del agua y en el depósito del líquido lavacristales en caso de temperaturas bajas. Esto puede causar daños en la bomba del líquido lavacristales.

- Utilice siempre líquido lavacristales con suficiente anticongelante.

Barrido automático del limpialuneta

El limpialuneta se conecta automáticamente cuando, con el limpiaparabrisas conectado, se engrana la marcha atrás. La conexión automática del limpialuneta al engranar la marcha atrás se puede activar y desactivar en el sistema de infotainment, en el menú de los ajustes del vehículo.

Eyectores calefactables del lavacristales

La calefacción descongela los eyectores del lavacristales que se hayan congelado. Al conectar el encendido, la potencia calorífica se regula automáticamente en función de la temperatura ambiente. La calefacción solo descongela los eyectores, pero no los tubos flexibles por donde pasa el líquido lavacristales. ◁

Sensor de lluvia y de luz

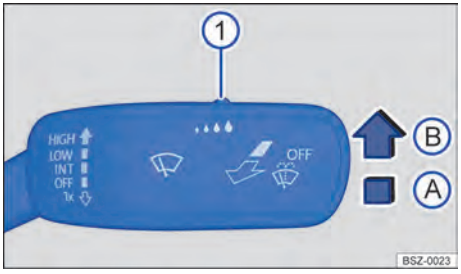

Fig. 97 En el lado derecho de la columna de dirección: palanca del limpiacristales.

① Mando para ajustar la sensibilidad del sensor de lluvia y de luz
Ⓐ Sensor de lluvia y de luz desactivado
Ⓑ Sensor de lluvia y de luz activado, barrido automático en caso necesario

Cuando está activado, el sensor de lluvia y de luz controla automáticamente los intervalos del limpiacristales en función de la intensidad de las precipitaciones.

Activar y desactivar el sensor de lluvia y de luz

1. Presione la palanca hasta la posición deseada → Fig. 97.

El barrido automático se puede activar y desactivar en el sistema de infotainment, en el menú de los ajustes del vehículo.

Cuando el barrido automático está desactivado en el sistema de infotainment, la duración de los intervalos se ajusta en niveles fijos.

Ajustar la sensibilidad del sensor de lluvia y de luz

La sensibilidad del sensor de lluvia y de luz puede ajustarse manualmente con el mando situado en la palanca del limpiacristales → Fig. 97 ① → ⚠.

— Para un nivel de sensibilidad alto, mueva el mando hacia la derecha.

— Para un nivel de sensibilidad bajo, mueva el mando hacia la izquierda.

⚠ ADVERTENCIA

El sensor de lluvia y de luz no siempre puede detectar las precipitaciones con la suficiente precisión y conectar el limpiacristales convenientemente. Si la visibilidad está limitada, se pueden producir accidentes y lesiones graves o mortales.

- En caso necesario, conecte el limpiacristales oportunamente de forma manual cuando el agua sobre el parabrisas dificulte la visibilidad. ◁

Problemas y soluciones

Nivel del líquido lavacristales demasiado bajo

El testigo de control se enciende en amarillo.

1. Llene el depósito del líquido lavacristales en la próxima oportunidad que se le presente → Página 384.

Avería en el limpiacristales

El testigo de control se enciende en amarillo.

1. Desconecte el encendido y vuelva a conectarlo.
2. Si la avería persiste, acuda a un taller especializado debidamente cualificado.

Avería en el sensor de lluvia y de luz

El limpiacristales no se conecta automáticamente en caso de lluvia aunque el sensor de lluvia y de luz está activado.

1. Desconecte el encendido y vuelva a conectarlo.
2. Si la avería persiste, acuda a un taller especializado debidamente cualificado.

Funcionamiento anómalo del sensor de lluvia y de luz

Algunos ejemplos de posibles causas de anomalías e interpretaciones incorrectas *en la zona de la superficie sensitiva* → Página 8 del sensor de lluvia y de luz:

- **Escobillas limpiacristales en mal estado:** La presencia de una película o de franjas de agua debido al mal estado de las escobillas puede provocar que se prolongue el funcionamiento del limpiaparabrisas, que los intervalos de barrido se acorten considerablemente o que el barrido pase a ser rápido y continuado.
- **Insectos:** El impacto de insectos en el parabrisas puede hacer que el limpiaparabrisas se ponga en funcionamiento.
- **Rastros de sal:** En invierno puede que el limpiaparabrisas funcione más tiempo de lo normal por la presencia de rastros de sal sobre el parabrisas casi seco.
- **Suciedad:** La presencia de polvo seco, cera, películas protectoras (efecto loto), restos de detergente (de la instalación de lavado automático), etc., sobre el parabrisas puede provocar que el sensor de lluvia y de luz reaccione de manera menos sensible, más tarde, más lentamente o que no reaccione en absoluto. Limpie con regularidad la superficie sensitiva del sensor de lluvia y de luz y compruebe que las escobillas limpiacristales no estén dañadas → Página 444.
- **Fisura en el parabrisas:** Si el sensor de lluvia y de luz está activado, el impacto de una piedra hace que el limpiaparabrisas efectúe un ciclo de barrido. Después, el sensor detecta que se han reducido las superficies sensitivas y se adapta. El comportamiento de activación del sensor puede cambiar según el tamaño del impacto.

Para retirar restos de cera o de abrillantadores se recomienda utilizar un producto limpiacristales que contenga alcohol.

Si el limpiacristales encuentra algún obstáculo en el cristal, intentará barrerlo. Si el obstáculo continúa bloqueando el funcionamiento del limpiacristales, este se detendrá. Retire el obstáculo y conecte el limpiacristales de nuevo. ◁

Espejo

Indicaciones generales de seguridad

A través de los retrovisores exteriores y del retrovisor interior, el conductor puede observar los vehículos que circulan por detrás y adaptar su comportamiento al volante en función de estos.

Para una conducción segura es importante que el conductor ajuste correctamente los retrovisores exteriores y el retrovisor interior antes de emprender la marcha.

Al mirar por los retrovisores exteriores y el retrovisor interior, no es posible ver toda la zona situada detrás y a los lados del vehículo. Estas zonas que quedan fuera del campo visual se llaman ángulo muerto. En el ángulo muerto pueden encontrarse otros usuarios de la vía y objetos.

⚠ ADVERTENCIA

Ajustar los retrovisores exteriores y el retrovisor interior durante la marcha puede distraer al conductor. Esto puede provocar accidentes y causar lesiones graves o mortales.

- Ajuste los retrovisores exteriores y el retrovisor interior únicamente cuando el vehículo esté detenido.
- Asegúrese siempre de que los retrovisores estén ajustados correctamente y de que la visibilidad hacia atrás no se

2KF012760AH

vea reducida por hielo, nieve, empañamiento o algún objeto.

⚠ ADVERTENCIA

El área de visión de los retrovisores exteriores y del retrovisor interior no cubre todo el entorno lateral y trasero del vehículo. En estos ángulos muertos pueden encontrarse otros usuarios de la vía y objetos. Esto puede provocar accidentes y causar lesiones graves o mortales.

- Al aparcar, cambiar de carril, adelantar o girar, observe siempre atentamente el entorno.

⚠ ADVERTENCIA

Los espejos curvos (convexos o asféricos) aumentan el campo visual y los objetos se ven en ellos más pequeños y más lejanos. Esto no permite calcular con precisión la distancia a la que se encuentran los vehículos que circulan por detrás, p. ej., al cambiar de carril. Esto puede provocar accidentes y causar lesiones graves o mortales.

- Siempre que sea posible, utilice el retrovisor interior para calcular exactamente la distancia respecto a los vehículos que circulen por detrás o a otros objetos.
- Asegúrese de tener suficiente visibilidad hacia atrás.

⚠ ADVERTENCIA

Los espejos retrovisores antideslumbrantes automáticos contienen un líquido electrolítico que podría salirse en caso de romperse el espejo. Si entra en contacto con la piel, los ojos y los órganos respiratorios, puede ocasionar irritaciones, especialmente en el caso de personas con asma o enfermedades similares. Esto puede causar lesiones.

- Si ingiriera el líquido, enjuáguese la boca inmediatamente con abundante agua durante 15 minutos como mínimo. No provoque el vómito mientras no lo aconseje un médico. Busque inmediatamente asistencia médica.
- Inhale inmediatamente suficiente aire fresco y salga del vehículo o, si esto no fuera posible, abra todas las ventanillas y puertas.
- Si el líquido entrara en contacto con la piel o los ojos, enjuague inmediatamente la zona afectada con abundante agua durante 15 minutos como mínimo y acuda a un médico inmediatamente.
- Si el líquido entrara en contacto con calzado o prendas de vestir, enjuague estos inmediatamente con abundante agua durante 15 minutos como mínimo. Antes de volver a utilizar el calzado o la prenda en cuestión, límpielos a fondo.

AVISO

Si se rompe un espejo retrovisor antideslumbrante automático, podría salir líquido electrolítico de él. Este líquido ataca las superficies de plástico.

- Límpielo lo antes posible, p. ej., con una esponja húmeda. ◁

Retrovisor interior



Fig. 98 En el parabrisas: retrovisor interior antideslumbrante automático.

① Sensor de la incidencia de la luz por detrás
② Sensor de la incidencia de la luz por delante



Fig. 99 En el parabrisas: retrovisor interior antideslumbrante manual.

Retrovisor interior antideslumbrante automático

Con el encendido conectado, los sensores miden la incidencia de la luz por detrás → Fig. 98 ① y por delante ②.

En función de los valores medidos, el retrovisor interior se oscurece automáticamente.

Cuando la incidencia de la luz en los sensores se ve obstaculizada o interrumpida, p. ej., por una cortinilla parasol o por objetos que cuelguen, el retrovisor interior antideslumbrante automático no funciona o no lo hace correctamente. Asimismo, la utilización de dispositivos de navegación portátiles fijados en el parabrisas o cerca del retrovisor interior antideslumbrante automático puede afectar el funcionamiento de los sensores → ⚠.

La función antideslumbrante automática se desactiva en algunas situaciones, p. ej., cuando se engrana la marcha atrás.

Retrovisor interior antideslumbrante manual

— Posición básica: la palanca situada en el borde inferior del retrovisor apunta hacia delante, hacia el parabrisas.
— Para oscurecer el retrovisor, tire de la palanca hacia atrás → Fig. 99.

⚠ ADVERTENCIA

La luz de la pantalla de los dispositivos de navegación portátiles puede perjudicar el funcionamiento del retrovisor interior antideslumbrante automático. El retrovisor interior no puede utilizarse entonces para calcular exactamente la distancia respecto a los vehículos que circulen por detrás o a otros objetos. Como consecuencia, se pueden producir accidentes y lesiones graves o mortales.

- En estos casos, apague el dispositivo de navegación portátil. ◁

Retrovisores exteriores

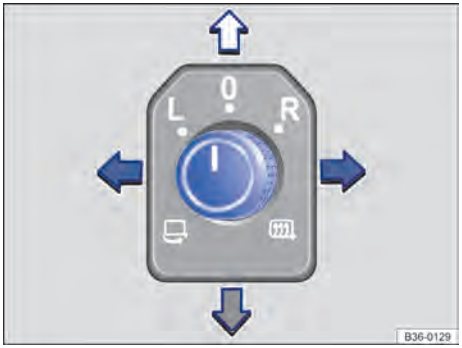

Fig. 100 En la puerta del conductor: mando giratorio de los retrovisores exteriores.

A continuación se describen las funciones de los retrovisores exteriores de los vehículos con el volante a la izquierda. La posición **L** corresponde al retrovisor exterior del lado del conductor, y la posición **R**, al retrovisor exterior del lado del acompañante. En los vehículos con el volante a la derecha, es a la inversa.

Retrovisores exteriores eléctricos

1. Conecte el encendido.
2. Gire el mando situado en la puerta del conductor hasta el símbolo deseado → Fig. 100.
3. Para ajustar el retrovisor exterior, presione convenientemente el mando hacia delante, atrás, la derecha o la izquierda en la dirección de las flechas.

2KF012760AH

Los retrovisores exteriores se pliegan eléctricamente hacia el vehículo → ⚠. Los retrovisores se pueden plegar siempre que el vehículo no supere los 50 km/h (30 mph) aprox.

La calefacción de los retrovisores exteriores se conecta.

L Ajuste del retrovisor exterior izquierdo

R Ajuste del retrovisor exterior derecho

0 Posición cero. El retrovisor exterior no se puede ajustar y todas las funciones están desactivadas.

En función del modelo, puede haber mandos eléctricos combinados con retrovisores exteriores plegables mecánicamente.

Activar las funciones de los retrovisores exteriores

Las siguientes funciones de los retrovisores exteriores se pueden activar y desactivar en el sistema de infotainment, en el menú de los ajustes del vehículo.

Ajuste sincronizado de los retrovisores

El ajuste sincronizado de los retrovisores ajusta simultáneamente el retrovisor exterior derecho cuando se ajusta el izquierdo.

1. Gire el mando a la posición **L**.
2. Ajuste el retrovisor exterior izquierdo. El retrovisor derecho se ajustará simultáneamente (de forma sincronizada).
3. Dado el caso, corrija los ajustes del retrovisor exterior derecho: gire el mando a la posición **R** y ajuste el retrovisor derecho.

Plegar los retrovisores exteriores después de aparcar

Cuando se bloquea o desbloquea el vehículo desde fuera, los retrovisores exteriores se pliegan o despliegan automáticamente. Para ello, el mando giratorio tiene que encontrarse en la posición , **L**, **R** o **0**.

Si el mando giratorio de los retrovisores exteriores eléctricos se encuentra en la posición , los retrovisores exteriores permanecerán plegados.

⚠ ADVERTENCIA

Si no se presta atención al plegar o desplegar los retrovisores exteriores, los dedos podrían quedar aprisionados entre el retrovisor exterior y su base. Esto puede causar lesiones graves.

- Pliegue o despliegue los retrovisores exteriores únicamente cuando no haya ningún obstáculo en la zona del recorrido de los mismos.

AVISO

Si no se pliegan los retrovisores exteriores antes de entrar en un túnel de lavado automático, podrían sufrir daños.

- Pliegue siempre los retrovisores exteriores.

AVISO

Plegar mecánicamente los retrovisores exteriores eléctricos puede aumentar el desgaste del mecanismo de accionamiento eléctrico o dañarlo.

- No pliegue ni despliegue los retrovisores exteriores plegables eléctricamente con la mano.

No deje encendida la calefacción de los retrovisores exteriores más tiempo del necesario. De lo contrario, se consume combustible de forma innecesaria.

En caso de avería, los retrovisores exteriores eléctricos se pueden ajustar mecánicamente presionando con la mano en el borde del espejo.

Las antenas del vehículo se encuentran en los retrovisores exteriores. Si se montan posteriormente elementos cromados en los retrovisores exteriores, como carcasas de diseño cromadas, se producirán interferencias o se perderán las propiedades de recepción y emisión de los servicios de radio, telefonía móvil y navegación. ◁

Equipamiento para protegerse del sol

Parasoles

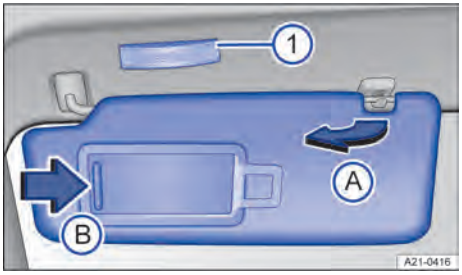

Fig. 101 En la parte delantera del revestimiento interior del techo: parasol.

① Luz
Ⓐ Extraer del soporte
Ⓑ Desplazar la tapa

Posibilidades de ajuste de los parasoles del conductor y del acompañante:

1. Se pueden bajar hacia el parabrisas.
2. Se pueden extraer del soporte y girar hacia las puertas → Fig. 101 Ⓐ.

Espejo de cortesía con luz

En la parte posterior del parasol puede haber un espejo de cortesía provisto de una tapa.

1. Desplace la tapa en el sentido de la flecha → Fig. 101 Ⓑ.

La luz → Fig. 101 ① se apaga al cerrar la tapa del espejo de cortesía o al subir el parasol.

⚠ ADVERTENCIA

La utilización de parasoles y cortinillas parasol puede reducir la visibilidad. Esto puede provocar accidentes y causar lesiones graves o mortales.

- Vuelva a fijar los parasoles y las cortinillas parasol siempre en sus soportes cuando ya no los necesite. ◁

Sistema de calefacción y ventilación y climatizador

Climatización automática

Cuadro general de la climatización automática

La climatización automática calienta, refrigera y deshumedece el aire. Con el modo automático se puede regular automáticamente la temperatura, la distribución y la cantidad de aire.

En el margen inferior de la pantalla del sistema de infotainment, se muestra permanentemente el panel de mandos de la climatización. Allí encontrará, p. ej., la temperatura ajustada actualmente.

Algunas funciones de la climatización solo están disponibles en función del equipamiento.

Utilizar eficientemente la climatización

El rendimiento óptimo de la climatización se consigue con el habitáculo cerrado. Si se acumula mucho calor en el habitáculo, ventilarlo brevemente puede acelerar el proceso de refrigeración.

Indicación de las funciones activadas

Los símbolos encendidos en las zonas táctiles y los botones de función marcados en color indican que la función correspondiente está activada.

Cambiar las funciones en el panel de mandos del climatizador

Algunas funciones del panel de mandos de la climatización del sistema de infotainment se pueden intercambiar.

1. Toque y mantenga pulsada la función en el panel de mandos.
2. Seleccione la función deseada de la climatización en la vista general que se muestra.

⚠ ADVERTENCIA

Si los cristales están empañados o cubiertos de hielo o nieve, se reduce drásticamente la visibilidad. Esto aumenta el

2KF012760AH

riesgo de colisiones y accidentes que pueden provocar lesiones graves o mortales.

- Mantenga todos los cristales sin hielo ni nieve y desempañados.
- Ajuste la calefacción, el climatizador → Página 151 y la luneta térmica → Página 155 de forma que los cristales no se empañen.
- Emprenda la marcha únicamente cuando tenga buena visibilidad a través de los cristales.
- Utilice la recirculación de aire solamente durante poco tiempo. De lo contrario los cristales podrían empañarse muy rápidamente y dificultar seriamente la visibilidad.
- Desconecte la recirculación de aire en cuanto ya no la necesite.

Algunos ajustes se pueden guardar en las cuentas de usuario de la función de personalización y se modifican al cambiar de cuenta de usuario. ◁

Conectar y desconectar la climatización automática

En el menú de climatización: margen superior de la pantalla

Conectar y desconectar la climatización automática.
Cuando la climatización está desconectada, en el margen inferior de la pantalla del sistema de infotainment se muestra ***OFF***.

Modo automático de la climatización automática

En el menú de climatización

AUTO La temperatura del aire ajustada se mantiene constante. La cantidad y la distribución del aire se regulan automáticamente.

Seleccionar un perfil de climatización

En el modo automático se puede ajustar la velocidad del ventilador mediante los perfiles de climatización.

1. Abra el menú de climatización en el sistema de infotainment.
2. Para conectar el modo automático de la climatización, pulse AUTO.
3. Vuelva a pulsar AUTO y seleccione el perfil de climatización deseado en la ventana emergente.

Funciones *Comfort*

Cuando se activa una función ***Comfort***, también se conecta el modo automático de la climatización. Las funciones ***Comfort*** permanecen activadas brevemente y, transcurrido el tiempo, el modo automático permanece conectado.

Desempañar el parabrisas y quitarle el hielo.

Dirigir aire caliente a la zona reposapiés.

Dirigir aire caliente al volante.

Dirigir aire frío a la zona reposapiés.

Introducir aire exterior en el habitáculo.

Aumentar brevemente la potencia de la refrigeración.

El modo automático se desconecta

El modo automático se desconecta si se cumple alguna de las siguientes condiciones: ◁

— Si se modifica manualmente la velocidad del ventilador.

— Si se modifica manualmente la distribución del aire. ◁

Air Refresh automático

En el menú de climatización

El Air Refresh automático puede reducir la entrada de sustancias contaminantes y de partículas alergénicas, entre otras.

Cuando el Air Refresh automático está activado, la recirculación de aire de la climatización se intensifica tanto como lo permite el riesgo de que se empañen los cristales en función de la humedad del habitáculo y de la temperatura exterior. La recirculación de aire se regula de forma automática y tiene lagar una adaptación continua. ◁

Climatizador manual

Cuadro general de la climatización manual

La climatización manual calienta, enfría y deshumedece el aire.

Algunas funciones de la climatización y algunos menús del sistema de infotainment solo están disponibles en función del equipamiento

Utilizar eficientemente la climatización

El rendimiento óptimo de la climatización se consigue con el habitáculo cerrado. Si se acumula mucho calor en el habitáculo, ventilarlo brevemente puede acelerar el proceso de refrigeración.

Indicación de las funciones activadas

Los símbolos encendidos en las teclas indican que la función correspondiente está activada.

En el menú de climatización del sistema de infotainment, los botones de función marcados en color indican que la función correspondiente está activada.

⚠ ADVERTENCIA

Si los cristales están empañados o cubiertos de hielo o nieve, se reduce drásticamente la visibilidad. Esto aumenta el riesgo de colisiones y accidentes que pueden provocar lesiones graves o mortales.

- Mantenga todos los cristales sin hielo ni nieve y desempañados.
- Ajuste la calefacción, el climatizador → Página 151 y la luneta térmica → Página 155 de forma que los cristales no se empañen.
- Emprenda la marcha únicamente cuando tenga buena visibilidad a través de los cristales.
- Utilice la recirculación de aire solamente durante poco tiempo. De lo contrario los cristales podrían empañarse muy rápidamente y dificultar seriamente la visibilidad.
- Desconecte la recirculación de aire en cuanto ya no la necesite. ◁

Conectar y desconectar la climatización manual

En el menú de climatización: margen superior de la pantalla

Conectar y desconectar la climatización manual. ◁

Sistema de calefacción y ventilación

Cuadro general del sistema de calefacción y ventilación

El sistema de calefacción y ventilación calienta y ventila el habitáculo. El sistema de calefacción y ventilación no puede refrigerar.

Algunas funciones del sistema de calefacción y ventilación y algunos menús del sistema de infotainment solo están disponibles en función del equipamiento.

Indicación de las funciones activadas

Los símbolos encendidos en las teclas indican que la función correspondiente está activada.

En el menú de climatización del sistema de infotainment, los botones de función marcados en color indican que la función correspondiente está activada.

⚠ ADVERTENCIA

Si los cristales están empañados o cubiertos de hielo o nieve, se reduce drásticamente la visibilidad. Esto aumenta el

2KF012760AH

riesgo de colisiones y accidentes que pueden provocar lesiones graves o mortales.

- Mantenga todos los cristales sin hielo ni nieve y desempañados.
- Ajuste la calefacción, el climatizador → Página 151 y la luneta térmica → Página 155 de forma que los cristales no se empañen.
- Emprenda la marcha únicamente cuando tenga buena visibilidad a través de los cristales.
- Utilice la recirculación de aire solamente durante poco tiempo. De lo contrario los cristales podrían empañarse muy rápidamente y dificultar seriamente la visibilidad.
- Desconecte la recirculación de aire en cuanto ya no la necesite.

Conectar y desconectar el sistema de calefacción y ventilación

En el menú de climatización: margen superior de la pantalla

Conectar y desconectar el sistema de calefacción y ventilación.

Menú de climatización en el sistema de infotainment

A/C — Abrir el menú de climatización mediante una tecla de la parte superior de la consola central.

CLIMA — Abrir el menú de climatización mediante el panel del mandos de la climatización en el sistema de infotainment.

En el menú de climatización encontrará, p. ej., las funciones para la distribución del aire → Página 151.

Algunas funciones y menús solo están disponibles en función del equipamiento.

Modos de funcionamiento de la climatización

Los modos de funcionamiento de la climatización se indican con colores:

- Refrigerar
- Calefactar

Submenú *Ajustes*

En función del equipamiento, en el submenú ***Ajustes*** encontrará más funciones de confort:

— Conectar el modo automático de recirculación de aire → Página 151.

— Permitir medida de calefacción adicional automática → Página 156.

— Conectar el parabrisas térmico automático → Página 155.

— Conexión automática de la calefacción de los asientos al emprender la marcha → Página 153.

— Conexión automática de la calefacción del volante al emprender la marcha → Página 154.

Regulación de la temperatura

En el sistema de infotainment: margen inferior de la pantalla

Ajustar la temperatura con el regulador táctil del sistema de infotainment. Los ajustes de temperatura se muestran permanentemente en el margen inferior de la pantalla del sistema de infotainment.
En los vehículos con sistema de calefacción y ventilación, se puede calentar el aire exterior. El sistema de calefacción y ventilación no puede refrigerar.

En el menú de climatización o en el panel de mandos de la climatización

A/C — En el modo de refrigeración se enfría y deshumedece el aire.

A/C MAX — Conectar y desconectar la máxima potencia frigorífica.
El modo de recirculación de aire se conecta automáticamente y la climatización automática dirige aire automáticamente a la parte superior del cuerpo.

Adoptar los ajustes de temperatura del lado del conductor en todas las plazas.

Distribución del aire y velocidad del ventilador

Difusores de aire

En el vehículo hay difusores de aire en los siguientes lugares, entre otros:

— Lado del conductor

— Lado del acompañante

— Parte delantera de la consola central

— Parte trasera de la consola central

AVISO

El aire que sale de los difusores puede dañar o dejar inservibles alimentos, medicamentos u otros objetos sensibles al calor o al frío.

- No coloque alimentos, medicamentos u otros objetos sensibles al frío o al calor delante de los difusores de aire.

AVISO

Si se introducen objetos en las ranuras de los difusores de aire, se pueden dañar estos.

- No introduzca nada en los difusores de aire.

Funciones de la distribución del aire y velocidad del ventilador en el menú de climatización

ADVERTENCIA

La falta de entrada de aire fresco puede reducir la visibilidad si se empañan los cristales, y el aire viciado puede causar rápidamente cansancio en el conductor. Esto puede causar colisiones, accidentes y lesiones graves o mortales.

- No desconecte nunca el ventilador durante mucho tiempo.
- Utilice la recirculación de aire solamente durante poco tiempo.
- Desconecte la recirculación de aire en cuanto ya no la necesite.

Ajustar la velocidad del ventilador.

Dirigir el aire hacia la parte superior del cuerpo.

Dirigir el aire hacia la zona reposapiés.

Dirigir el aire hacia el parabrisas.

Función de descongelación

En el panel de mandos de la parte superior de la consola central

MAX La función de descongelación desempaña el parabrisas y elimina el hielo del mismo.
Se deshumedece el aire y aumenta la velocidad del ventilador.

Recirculación de aire

Con la recirculación de aire conectada, no entra aire del exterior en el habitáculo → ⚠.

Conectar y desconectar la recirculación de aire en el menú de climatización.

Casos en los que la recirculación de aire se desconecta automáticamente

La recirculación de aire se desconecta automáticamente si se cumple alguna de las siguientes condiciones:

— La función de descongelación está activada.

— Un sensor detecta que los cristales del vehículo pueden empañarse.

ADVERTENCIA

La falta de entrada de aire fresco puede reducir la visibilidad si se empañan los cristales, y el aire viciado puede causar rápidamente cansancio en el conductor. Esto puede causar colisiones, accidentes y lesiones graves o mortales.

2KF012760AH

- Utilice la recirculación de aire solamente durante poco tiempo.
- Desconecte la recirculación de aire en cuanto ya no la necesite.

AVISO

El humo del tabaco puede depositarse en el evaporador de la climatización y en el filtro combinado activo, y producir olores desagradables de forma permanente.

- Para evitar dichos olores, no fume en el vehículo con la recirculación de aire conectada.

Climatización automática: Cuando la marcha atrás está engranada o durante el barrido automático del limpialavaparabrisas, la recirculación de aire se conecta para que no penetren olores en el habitáculo. ◁

Ventilador del techo

El ventilador del techo dirige aire de la parte delantera a la parte trasera del habitáculo. El ventilador del techo dispone de una toma de aire exterior propia.

Abrir los ajustes para el ventilador del techo

REAR Menú de las plazas traseras

1. Abra el menú de climatización en el sistema de infotainment.
2. Para abrir el menú de las plazas traseras, pulse REAR.

Conectar y desconectar el ventilador del techo

1. Pulse .

   Cuando el ventilador del techo está conectado, incluso en el nivel más bajo, se dirige permanentemente aire a la parte trasera del habitáculo.

Modo automático del ventilador del techo

AUTO El nivel del ventilador se regula automáticamente. El modo automático del ventilador del techo se desconecta cuando se modifica manualmente la velocidad del mismo. La velocidad del ventilador se puede regular en el modo automático a través de los perfiles de climatización → Página 148.

Si el ventilador del techo funciona durante mucho tiempo con el motor apagado, la batería de 12 voltios se descarga. Para que la batería se vuelva a cargar, recorra de vez en cuando un trayecto lo suficientemente largo. ◁

Calefacción de los asientos

Visión general de la calefacción de los asientos

Con el motor en marcha, los asientos delanteros pueden calentarse eléctricamente en tres niveles → ⚠.

Niveles de calefacción de los asientos

Los modos de funcionamiento de la calefacción de los asientos se representan en rojo en el sistema de infotainment.

Calefacción del asiento desconectada

Calefacción del asiento conectada en el nivel más alto

Casos en los que se debería desconectar la calefacción del asiento

Desconecte la calefacción del asiento si se cumple alguna de las siguientes condiciones:

— El asiento está ocupado por una persona con una percepción limitada del dolor o de la temperatura → ⚠.

— El asiento no está ocupado.

— Sobre el asiento va montado un asiento para niños.

— La superficie del asiento está cubierta por objetos, como fundas, chaquetas, mantas, bolsas o bolsos.

— La superficie del asiento está húmeda o mojada.

— La temperatura exterior o la del habitáculo es superior a +25 ºC (+77 ºF).

⚠ ADVERTENCIA

Durante el funcionamiento de la calefacción de los asientos se generan campos magnéticos. En algunos casos, estos campos pueden afectar a implantes médicos activos, como un marcapasos.

- Si lleva un implante médico, debería consultar a su médico o al fabricante del implante antes de utilizar la calefacción del asiento.
- Informe también a sus acompañantes al respecto.

⚠ ADVERTENCIA

Aquellas personas cuya percepción del dolor o de la temperatura se halle afectada total o parcialmente por la toma de medicamentos o por algún tipo de parálisis o enfermedad crónica (p. ej., la diabetes) podrían sufrir quemaduras en la espalda, las nalgas o las piernas al hacer uso de la calefacción de los asientos. Estas quemaduras podrían tardar mucho tiempo en curarse o no llegar a curarse nunca completamente.

- Si su percepción del dolor o de la temperatura se halla afectada, no utilice nunca la calefacción del asiento y deje desactivada la función "Calefacción automática de los asientos al emprender la marcha" → Página 154.
- Si tiene dudas sobre su estado de salud, acuda a un médico.

⚠ ADVERTENCIA

Si se empapara el tapizado, la calefacción del asiento podría dejar de funcionar correctamente y podría aumentar el riesgo de que se produjeran quemaduras.

- Antes de utilizar la calefacción del asiento, asegúrese de que la superficie del mismo esté seca.
- No se siente en el asiento con la ropa empapada.
- No deposite objetos ni prendas de vestir empapados encima del asiento.
- No derrame líquidos sobre el asiento.

AVISO

Si se somete el asiento a cargas excesivas concentradas en un solo punto o se cubre con materiales aislantes, los elementos calefactores pueden sufrir daños.

- No se ponga de rodillas en los asientos ni someta la banqueta y el respaldo a cargas excesivas concentradas en un solo punto.
- No deposite objetos puntiagudos pesados encima de la banqueta ni los apoye en el respaldo del asiento.
- Desconecte la calefacción del asiento si sobre él hay montados materiales aislantes, como una funda o un asiento para niños.
- Utilice la calefacción del asiento solo si este conserva el tapizado original.
- Si notara algún olor, desconecte la calefacción del asiento inmediatamente y encargue su revisión a un taller especializado cualificado para ello. ◁

Manejar la calefacción de los asientos

🕮 Tenga en cuenta ⚠ y ⓘ, al principio de este capítulo, en la página 152.

1. Para conectar la calefacción del asiento en el nivel más alto, pulse ⋮ en el margen inferior de la pantalla.
2. Para ajustar el nivel de calefacción, pulse repetidamente ☰.
3. Para desconectar la calefacción del asiento, pulse repetidamente ☰ hasta que se muestre ⋮.

   O bien: para conectar o desconectar la calefacción del asiento, pulse con dos dedos el regulador táctil del lado del conductor o del acompañante, situado debajo del sistema de infotainment.

Para ahorrar combustible, desconecte la calefacción del asiento lo antes posible.

2KF012760AH

La calefacción del asiento se conecta y desconecta automáticamente

Si vuelve a poner el motor en marcha en los siguientes 10 minutos aprox., la calefacción del asiento del conductor se conecta automáticamente en el último nivel ajustado. Si el asiento del acompañante está ocupado, la calefacción de este asiento también se conecta automáticamente en el último nivel ajustado.

Si el acompañante abandona su asiento con la calefacción del mismo conectada y el motor en marcha, la calefacción de dicho asiento se desconecta automáticamente. La indicación del sistema de infotainment cambia a ⋮ al cabo de aprox. 2 segundos. Si, con el motor aún en marcha, el acompañante vuelve a sentarse, la calefacción de su asiento se conecta de nuevo automáticamente. ◁

Calefacción automática de los asientos al emprender la marcha

Tenga en cuenta ⚠ y ⓘ, al principio de este capítulo, en la página 152.

Esta función depende del equipamiento y solo está disponible en los vehículos con climatización automática.

1. Abra el menú de climatización en el sistema de infotainment.
2. Para abrir el submenú ***Ajustes de climatización***, pulse ⚙.
3. Active la casilla de verificación ***Calefacción de los asientos***.

   Tras poner el motor en marcha, la calefacción de los asientos se conecta automáticamente en función de la temperatura exterior. ◁

Calefacción del volante

La calefacción del volante funciona con el motor en marcha.

Desconectar y conectar la calefacción del volante en el menú de climatización.

Conectar y desconectar la calefacción del volante en el volante multifunción.

Niveles de la calefacción del volante

Los modos de funcionamiento de la calefacción del volante se representan en el sistema de infotainment y en la pantalla del panel de instrumentos con colores. En el nivel más alto de calefacción, el símbolo se muestra en rojo.

Nivel más alto de calefacción del volante

Manejar la calefacción del volante

1. Abra el menú de climatización en el sistema de infotainment.
2. Para conectar la calefacción del volante en el nivel más alto, pulse ⚙.

   O bien: pulse ⚙ en el volante multifunción.
3. Para ajustar el nivel de calefacción, pulse repetidamente ⚙.
4. Para desconectar la calefacción del volante, pulse repetidamente ⚙ hasta que el símbolo se vuelva blanco.

La calefacción del volante se conecta automáticamente

Si vuelve a poner el motor en marcha en los siguientes 10 minutos aprox., la calefacción del volante se conecta automáticamente en el último nivel ajustado.

Conexión automática de la calefacción del volante al emprender la marcha

1. Abra el menú de climatización en el sistema de infotainment.
2. Para abrir el submenú ***Ajustes de climatización***, pulse ⚙.
3. Active la casilla de verificación ***Calefacción del volante***.

   Tras poner el motor en marcha, la calefacción del volante se conecta automáticamente en función de la temperatura exterior y de la del volante.

Conexión automática de la calefacción del volante con la función *Comfort*

Dirigir aire caliente al volante.

Si conecta la función ***Comfort*** en el menú de climatización, se conecta automáticamente la calefacción del volante en el nivel más alto. Transcurrido el tiempo, la calefacción del volante permanece conectada.

Si la calefacción del volante ya está conectada antes de que conecte la función ***Comfort***, permanece el nivel ajustado de la calefacción del volante.

La calefacción del volante se desconecta automáticamente

La calefacción del volante se desconecta automáticamente si se cumple alguna de las siguientes condiciones:

— El consumo de energía eléctrica es demasiado alto.

— Hay una avería en el sistema de la calefacción del volante. ◁

Parabrisas térmico

El parabrisas térmico funciona con el motor en marcha.

Conectar y desconectar el parabrisas térmico en el panel de mandos situado en la parte superior de la consola central.

El parabrisas térmico se desconecta automáticamente en función de la temperatura exterior, aunque como muy tarde al cabo de aprox. 8 minutos.

Parabrisas térmico automático

El parabrisas térmico se conecta automáticamente si se detecta que podría empañarse algún cristal.

1. Abra el menú de climatización en el sistema de infotainment.
2. Conecte o desconecte el parabrisas térmico automático mediante ▶ ***Parabrisas térmico automático***.

El parabrisas térmico automático también está activo cuando la climatización está desconectada.

Parabrisas térmico a través de la función de descongelación

El parabrisas térmico se conecta automáticamente cuando la función de descongelación está activada y un sensor detecta que el parabrisas podría empañarse.

El parabrisas térmico se desconecta automáticamente

El parabrisas térmico se desconecta automáticamente si se cumple alguna de las siguientes condiciones:

— El consumo de energía eléctrica es demasiado alto.

— Hay una avería en el sistema de climatización.

— Ha transcurrido el tiempo establecido. ◁

Luneta térmica

La luneta térmica funciona con el motor en marcha.

Conectar y desconectar la luneta térmica en la parte superior de la consola central.

La luneta térmica se desconecta automáticamente al cabo de aprox. 10 minutos como máximo.

AVISO

Si se pegan adhesivos sobre los conductores térmicos del lado interior de la luneta térmica o se depositan objetos que rocen con dicho lado, la luneta térmica puede sufrir daños.

- No pegue adhesivos sobre los conductores térmicos de la luneta.
- Cargue la zona de carga de forma que nada roce la luneta.

Para ahorrar combustible, desconecte la luneta térmica lo antes posible. ◁

2KF012760AH

Función de calefacción adicional automática

Activar y desactivar la función de calefacción adicional automática

La función de calefacción adicional automática está disponible en función del equipamiento. Un componente calefactor adicional puede ayudar a calentar más rápidamente el habitáculo.

1. Abra el menú de climatización en el sistema de infotainment.
2. Para abrir el submenú ***Ajustes de climatización***, pulse .
3. Pulse ***Calefactor adicional automático***.

   El componente calefactor adicional se conecta automáticamente en función de la temperatura exterior y se desconecta del mismo modo tras un tiempo.

Vehículos con calefacción independiente (en función del equipamiento)

Cuando se pone el motor en marcha, la calefacción independiente puede seguir funcionando como medida adicional de calefacción. Para ello se tienen que cumplir las siguientes condiciones:

— La función ***Calefactor adicional automático*** está activada en el menú de climatización.

— La temperatura exterior es inferior a +5 ºC (+41 ºF).

La medida adicional automática de calefacción se desconecta automáticamente al cabo de cierto tiempo. ◁

Calefacción y ventilación independientes

Introducción al tema

Con la calefacción y la ventilación independientes se puede calefactar el habitáculo en invierno y ventilarlo en verano. También se puede desempañar el parabrisas y dejarlo libre de hielo y nieve (si se trata de una capa fina). La calefacción independiente funciona con combustible procedente del depósito del vehículo y se puede utilizar con el vehículo detenido y el encendido desconectado. La ventilación independiente recibe energía eléctrica de la batería de 12 voltios.

Algunas funciones y algunos menús del sistema de infotainment solo están disponibles en función del equipamiento

Modo de funcionamiento de la calefacción independiente (solo con climatización automática)

Cuando la calefacción independiente está conectada, el vehículo ajusta automáticamente el modo Calentar o Ventilar en función de la temperatura exterior y de la temperatura ajustada en la climatización automática mediante el panel de mandos del mismo.

En caso de temperaturas altas, la ventilación independiente introduce aire fresco en el habitáculo evitando así la acumulación de calor.

Sistema de escape de la calefacción independiente

Los gases de escape de la calefacción independiente salen a través de un tubo de escape situado en los bajos del vehículo. No permita que el tubo de escape quede obstruido por nieve, barro u objetos.

⚠ PELIGRO

Los gases de escape de la calefacción independiente contienen, entre otras sustancias, monóxido de carbono, un gas tóxico, inodoro e incoloro. Este gas puede

causar la pérdida del conocimiento y la muerte.

- No encienda nunca la calefacción independiente ni la deje nunca en funcionamiento cuando el vehículo se encuentre en recintos cerrados o sin ventilación.
- No programe nunca la calefacción independiente de modo que se encienda y funcione en un recinto cerrado o sin ventilación.

⚠ ADVERTENCIA

Los componentes del sistema de escape de la calefacción independiente se calientan extremadamente y podrían provocar un incendio.

- Estacione el vehículo de manera que ningún componente del sistema de escape entre en contacto con materiales fácilmente inflamables que puedan encontrarse debajo del vehículo, como hierba seca.
- Antes de repostar, desconecte la calefacción independiente.

! *AVISO*

El aire que sale de los difusores puede dañar o dejar inservibles alimentos, medicamentos u otros objetos sensibles al calor o al frío.

- No coloque alimentos, medicamentos u otros objetos sensibles al frío o al calor delante de los difusores de aire. ◁

Conectar y desconectar la calefacción y la ventilación independientes

🕮 Tenga en cuenta ⚠, ⚠ y ⓘ, al principio de este capítulo, en la página 156.

La calefacción y la ventilación independientes funcionan tanto con el encendido conectado como desconectado.

Abrir el menú *Calef. indep.*

Menú ***Calef. indep.*** del sistema de infotainment

1. Abra la vista general de las aplicaciones en el sistema de infotainment.
2. Pulse .

Conectar la calefacción independiente

Función de calefacción inmediata en el menú ***Calef. indep.*** del sistema de infotainment o en el menú de salida

Tecla del mando a distancia por radiofrecuencia → Página 159

También puede programar la calefacción independiente para que se conecte automáticamente a una hora de salida determinada → Página 158.

Cuando la calefacción independiente está conectada, el LED amarillo de la calefacción independiente está encendido en el panel de instrumentos.

Si la batería de 12 voltios tiene muy poca carga o el depósito de combustible está vacío, no es posible conectar la calefacción independiente.

Desconectar la calefacción independiente manualmente

Función de calefacción inmediata en el menú ***Calef. indep.*** del sistema de infotainment o en el menú de salida

OFF Tecla del mando a distancia por radiofrecuencia → Página 159

La calefacción independiente se desconecta automáticamente

La calefacción independiente se desconecta automáticamente si se cumple alguna de las siguientes condiciones:

— Ha llegado la hora de salida programada o ha transcurrido el tiempo de funcionamiento programado → Página 158.

— Se enciende el testigo de control amarillo del indicador del nivel de combustible.

— La carga de la batería de 12 voltios ha descendido excesivamente.

Una vez desconectada, manual o automáticamente, la calefacción independiente seguirá funcionando por un breve espacio de tiempo para quemar el combustible que quede en el sistema.

2KF012760AH

Cuando la calefacción independiente está conectada, se oyen ruidos causados por el funcionamiento de la misma.

Si se utiliza la calefacción o la ventilación independientes varias veces durante un periodo de tiempo prolongado, la batería de 12 voltios se descarga. Para que la batería se vuelva a cargar, recorra de vez en cuando un trayecto lo suficientemente largo.

Si estaciona el vehículo en una pendiente descendente con muy poco combustible en el depósito, justo antes del nivel de la reserva, puede que la indicación del nivel de combustible no sea exacta y el funcionamiento de la calefacción independiente quede limitado. ◁

Programar la calefacción y la ventilación independientes

Tenga en cuenta ⚠, ⚠ y ⓘ, al principio de este capítulo, en la página 156.

La calefacción independiente se programa en el sistema de infotainment.

Ajustar el tiempo de funcionamiento de la calefacción independiente

1. Abra el menú ***Calef. indep.***
2. Para abrir el menú ***Ajustes***, pulse ⚙.
3. Ajuste el tiempo de funcionamiento deseado.

El tiempo de funcionamiento ajustado es válido cuando se conecta la calefacción independiente con la función de calefacción inmediata ♨ o el mando a distancia por radiofrecuencia.

El tiempo de funcionamiento máximo de la calefacción independiente es de 120 minutos.

Con el vehículo detenido, puede conectar la calefacción independiente, p. ej., un máximo de tres veces seguidas con un tiempo de funcionamiento de 60 minutos. Un proceso de calefactado con el tiempo de funcionamiento máximo ajustable de 120 minutos solo se puede activar una vez por completo con el vehículo detenido. A continuación, la calefacción independiente se desconecta automáticamente antes de tiempo o ya no se puede conectar más. Para poder conectar la calefacción independiente de nuevo, tiene que mover el vehículo unos 30 m (aprox. 100 ft) a velocidad de peatón como mínimo.

Ajustar la temperatura deseada

En función del equipamiento, la temperatura deseada de la calefacción independiente solo se puede ajustar en la climatización automática.

1. Abra el menú ***Calef. indep.***
2. Pulse ♨.
3. Ajuste la temperatura deseada mediante ⊖ y ⊕.

Programar una hora de salida

En función del equipamiento, las horas de salida solo se pueden ajustar en la climatización automática.

1. Antes de la programación, compruebe que la fecha y la hora estén ajustadas correctamente en el vehículo.
2. Abra el menú ***Calef. indep.***
3. Seleccione una de las memorias para una ***Salida***.
4. Ajuste la hora de salida prevista.
5. Pulse ⮌.
6. Para activar el temporizador, active la casilla de verificación.

   En base a la hora de salida programada y en función de la temperatura exterior, el vehículo calcula automáticamente el momento de inicio del proceso de calefacción o ventilación para alcanzar la temperatura ajustada.

   La hora de salida programada más temprana se muestra en el menú de salida del sistema de infotainment y se puede conectar y desconectar allí.

Comprobar la programación

Cuando está activada una hora de salida, el LED amarillo se enciende en el panel de instrumentos durante aprox. 10 segundos tras desconectar el encendido.

⚠ PELIGRO

Los gases de escape de la calefacción independiente contienen, entre otras sustancias, monóxido de carbono, un gas tóxico, incoloro e inodoro. Este gas puede causar la pérdida del conocimiento y la muerte.

- No programe nunca la calefacción independiente para que se conecte y funcione cuando el vehículo esté en un recinto cerrado o sin ventilación. ◁

Mando a distancia por radiofrecuencia de la calefacción y la ventilación independientes

Utilizar la calefacción y la ventilación independientes con el mando a distancia por radiofrecuencia

Con el mando a distancia por radiofrecuencia se puede conectar y desconectar la calefacción independiente de funcionamiento con combustible o la ventilación independiente desde el exterior del vehículo.



Fig. 102 Mando a distancia por radiofrecuencia de la calefacción independiente

Conectar y desconectar la calefacción independiente con el mando a distancia por radiofrecuencia

1. *Conectar:* Pulse la tecla durante 1 segundo aprox. → Fig. 102.
2. *Desconectar:* Pulse la tecla OFF durante 1 segundo aprox. → Fig. 102.

LED del mando a distancia por radiofrecuencia

Cuando se pulsan las teclas, el LED indica distintos estados → Fig. 102 ②.

Se enciende en verde: la calefacción o la ventilación independiente está conectada.

Parpadea uniformemente en verde: no se ha recibido la señal de conexión. Reduzca la distancia al vehículo.

Parpadea irregularmente en verde: la calefacción o la ventilación independiente está bloqueada.

Desconecte la calefacción o la ventilación independiente si se cumple alguna de las siguientes condiciones:

— El depósito de combustible está casi vacío.

— La tensión de la batería de 12 voltios está demasiado baja.

— Hay una avería en el sistema.

1. Reposte combustible.
2. Para cargar la batería de 12 voltios, recorra un trayecto lo suficientemente largo.
3. Si la avería persiste, acuda a un taller especializado debidamente cualificado.

Se enciende en rojo: la calefacción independiente está desconectada.

Parpadea uniformemente en rojo: no se ha recibido la señal de desconexión. Reduzca la distancia al vehículo.

Parpadea o se enciende en naranja: la pila de botón del mando a distancia por radiofrecuencia está casi agotada. Cambie la pila de botón.

Autonomía

El radio de alcance máximo del mando a distancia por radiofrecuencia es de algunos cientos de metros con la pila de botón nueva y condiciones óptimas.

2KF012760AH

— Mantenga una distancia de por lo menos 2 metros (7 ft) entre el mando a distancia por radiofrecuencia y el vehículo.

— Evite que haya obstáculos entre el mando y el vehículo.

— Mantenga el mando en vertical con la antena → Fig. 102 ① hacia arriba.

— No cubra la antena.

Si las condiciones meteorológicas son adversas, hay edificios en las proximidades o la pila de botón está casi agotada, se reduce el alcance del mando.

⚠ PELIGRO

Los gases de escape de la calefacción independiente contienen, entre otras sustancias, monóxido de carbono, un gas tóxico, inodoro e incoloro. Este gas puede causar la pérdida del conocimiento y la muerte.

- No encienda nunca la calefacción independiente ni la deje nunca en funcionamiento cuando el vehículo se encuentre en recintos cerrados o sin ventilación.
- No programe nunca la calefacción independiente de modo que se encienda y funcione en un recinto cerrado o sin ventilación.

⚠ ADVERTENCIA

Los componentes del sistema de escape de la calefacción independiente se calientan extremadamente y podrían provocar un incendio.

- Estacione el vehículo de manera que ningún componente del sistema de escape entre en contacto con materiales fácilmente inflamables que puedan encontrarse debajo del vehículo, como hierba seca.
- Antes de repostar, desconecte la calefacción independiente.

AVISO

En el mando a distancia por radiofrecuencia hay componentes electrónicos que pueden dañarse si se mojan, sufren golpes fuertes o reciben radiación solar directa.

- Evite que se moje y reciba golpes fuertes o radiación solar directa. ◁

Cambiar la pila de botón del mando a distancia por radiofrecuencia

Si el LED se enciende o parpadea en naranja o no se enciende, habrá que sustituir la pila de botón del mando a distancia.



Fig. 103 Mando a distancia por radiofrecuencia: tapa del compartimento de la pila.



Fig. 104 Mando a distancia por radiofrecuencia: cambiar la pila de botón.

Sustituir la pila de botón

1. Introduzca una herramienta adecuada, p. ej., un destornillador, en los rebajes de la carcasa del mando en el sentido de la flecha → Fig. 103.
2. Levante un poco la tapa del compartimento de la pila con la herramienta hasta liberar los encastres.
3. Desplace la tapa del compartimento de la pila con cuidado en el sentido de las flechas → Fig. 103 y retírela.

4. Para retirar la pila, introduzca, p. ej., un destornillador en el rebaje de la pila con cuidado.
5. Con el destornillador, levante con cuidado la pila hasta que se desprenda de su compartimento y retírela.
6. Coloque una pila de botón nueva del mismo tipo de manera que encastre en el compartimento. Al hacerlo, tenga en cuenta la indicación sobre la polaridad y el tipo de pila que figura en el lado interior de la tapa del compartimento.
7. Desplace la tapa del compartimento con cuidado sobre la carcasa del mando a distancia por radiofrecuencia en el sentido contrario al de las flechas y presione la tapa ligeramente hasta que encastre.

⚠ PELIGRO

Si se tragan o introducen en la tráquea, las pilas de botón causan lesiones graves e incluso mortales en muy poco tiempo por asfixia o quemaduras internas.

- Busque inmediatamente asistencia médica si sospecha que alguien se ha tragado una pila de botón.
- Si no se puede cerrar la tapa del compartimento de la pila, no utilice el mando a distancia por radiofrecuencia.
- Mantenga el mando a distancia por radiofrecuencia y los llaveros que lleven pilas de botón siempre fuera del alcance de los niños.

AVISO

El uso de pilas de botón inapropiadas puede dañar el mando a distancia.

- Cambie siempre la pila de botón agotada por otra nueva de igual voltaje, tamaño y especificación.
- Cuando coloque la pila de botón, tenga en cuenta la polaridad.

Deseche las pilas de botón agotadas de manera respetuosa con el medio ambiente.

La pila de botón del mando a distancia por radiofrecuencia puede contener perclorato. Tenga en cuenta las disposiciones legales relativas a su desecho. ◁

2KF012760AH

Problemas y soluciones

No es posible conectar el modo de refrigeración A/C o la calefacción, o estos solo funcionan de forma limitada

El modo de refrigeración A/C solo funciona con el motor en marcha y a temperaturas ambiente superiores a +3 ºC (+38 ºF).

La calefacción y la función de descongelación funcionan de forma más eficaz cuando el motor está caliente.

Si el motor está muy caliente o las temperaturas exteriores son extremas, el modo de refrigeración A/C, la calefacción y la función de descongelación solo funcionan de forma limitada.

— Conecte el ventilador.

— Compruebe el fusible de la climatización → Página 365.

— Cambie el filtro combinado activo.

— Si la avería persiste, acuda a un taller especializado debidamente cualificado.

AVISO

Si la climatización no funciona y sigue utilizándose, puede sufrir daños.

- Si la climatización no enfría ni calienta el aire, desconéctela inmediatamente.
- Encargue una revisión de la climatización a un taller especializado cualificado para ello.

Los cristales se empañan

Los cristales se empañan cuando el aire es húmedo. El aire frío puede absorber menos humedad que el caliente. Por ello, los cristales se empañan más a menudo en las épocas frías del año.

1. Para mejorar el rendimiento calorífico y frigorífico, mantenga libre de hielo, nieve y hojas la entrada de aire situada delante del parabrisas → Página 442.
2. Para que el aire pueda circular por el habitáculo desde la parte delantera hacia la trasera, deje libres las ranuras de ventilación de la parte trasera de la zona de carga.
3. Conecte la función de descongelación → Página 151.

La unidad de temperatura no está ajustada correctamente

La unidad de medida de todos los indicadores de temperatura del vehículo se puede cambiar en el sistema de infotainment.

1. Abra la vista general de las aplicaciones.
2. Abra el menú ***Ajustes***.
3. Seleccione la opción de menú ***Unidades***.

Agua o vapor debajo del vehículo

Cuando la humedad exterior y la temperatura ambiente son elevadas, es posible que gotee agua de condensación del evaporador de la refrigeración y se forme un pequeño charco debajo del vehículo. ¡Esto es normal y no significa que haya una fuga!

Cuando la humedad exterior es elevada y la temperatura ambiente baja, puede que se evapore agua de condensación cuando la calefacción independiente esté en funcionamiento. En este caso, es posible que salga vapor de debajo del vehículo. Esto no significa que el vehículo tenga algún tipo de daño.

La calefacción independiente no se puede conectar

Con el vehículo detenido, puede conectar la calefacción independiente, p. ej., un máximo de tres veces seguidas con un tiempo de funcionamiento de 60 minutos. Un proceso de calefactado con el tiempo de funcionamiento máximo ajustable de 120 minutos solo se puede activar una vez por completo con el vehículo detenido. A continuación, la calefacción independiente se desconecta automáticamente antes de tiempo o ya no se puede conectar más. Para poder conectar la calefacción independiente de nuevo, tiene que mover el vehículo unos 30 m (aprox. 100 ft) a velocidad de peatón como mínimo.

Si estaciona el vehículo en una pendiente descendente con muy poco combustible en el depósito, justo antes del nivel de la reserva, puede que la indicación del nivel de combustible no sea exacta y el funcionamiento de la calefacción independiente quede limitado.

Si se utiliza la calefacción o la ventilación independientes varias veces durante un periodo de tiempo prolongado, la batería de 12 voltios se descarga.

1. Para que la batería se vuelva a cargar, recorra de vez en cuando un trayecto lo suficientemente largo.

Ruidos de funcionamiento con la calefacción o la ventilación independientes conectadas

Es normal que la calefacción y la ventilación independientes emitan ruidos cuando están conectadas. Dichos ruidos no son indicio de que haya una avería.

Los botones reaccionan de manera diferente a la esperada

La humedad, la suciedad y la grasa pueden limitar el funcionamiento de los botones.

1. Mantenga los botones siempre limpios y secos. ◁

Conducción

Dirección

Información relativa a la dirección del vehículo

Para dificultar el robo del vehículo, bloquee siempre la dirección asistida antes de abandonarlo.

Dirección

La dirección asistida electromecánica se ajusta automáticamente en función de la velocidad a la que se circule, del par de giro del volante y de la orientación de las ruedas. La dirección asistida solo funciona con el motor en marcha. Cuando el Auto StartStop interviene y apaga el motor, la dirección sigue funcionando.

Si la dirección asistida no funciona o no lo hace correctamente, se tendrá que aplicar bastante más fuerza de lo habitual para mover el volante.

Bloqueo mecánico de la columna de dirección

En los vehículos con cerradura de encendido, la columna de dirección se bloquea mecánicamente:

1. Detenga el vehículo y, dado el caso, engrane el bloqueo de aparcamiento P.
2. Extraiga la llave de la cerradura de encendido.
3. Gire un poco el volante hasta que oiga que el bloqueo de la dirección ha encastrado.

Para desbloquear la columna de dirección:

1. Gire un poco el volante para facilitar que el bloqueo de la dirección se suelte.
2. Introduzca la llave del vehículo en la cerradura de encendido.
3. Mantenga el volante en esta posición y conecte el encendido.

Bloqueo electrónico de la columna de dirección

1. Detenga el vehículo.
2. En función del equipamiento, engrane el bloqueo de aparcamiento P.
3. Desconecte el encendido y, a continuación, abra la puerta del conductor.

   La columna de dirección se bloquea.

Si no desea que la columna de dirección se bloquee, abra primero la puerta del conductor y después desconecte el encendido. La columna de dirección permanece desbloqueada hasta que se bloquee el vehículo.

⚠ ADVERTENCIA

En función del equipamiento, la dirección asistida solo funciona con el motor en marcha. Si la dirección asistida no funciona, la maniobrabilidad se reduce mucho porque cuesta mover el volante. Esto puede provocar que se pierda el control del vehículo, accidentes y lesiones graves y mortales.

- No deje nunca que el vehículo se desplace con el motor apagado.

⚠ ADVERTENCIA

Si se encastra el bloqueo electrónico de la columna de dirección, ya no es posible controlar el vehículo. Esto puede provocar que se pierda el control del vehículo, accidentes y lesiones graves y mortales.

- No desconecte nunca el encendido cuando el vehículo esté en movimiento. ◁

Problemas y soluciones

Avería en la dirección

El testigo de advertencia se enciende o parpadea en rojo.

Hay una avería en la dirección asistida electromecánica o el bloqueo electrónico de la columna de la dirección.

Si el testigo de advertencia se enciende en rojo, es posible que la dirección esté dura porque la dirección asistida electromecánica no funciona o que no se pueda garantizar el funcionamiento seguro de dicha dirección asistida.

¡No continúe la marcha!

1. Solicite la ayuda de personal especializado.

2KF012760AH

Avería en la dirección

El testigo de control se enciende o parpadea en amarillo.

La dirección asistida opone más resistencia o reacciona de modo más sensible de lo habitual.

1. Mueva el volante de un lado a otro hasta el tope.
2. Vuelva a poner el motor en marcha y recorra despacio un trayecto corto.
3. Tenga en cuenta los mensajes de la pantalla del panel de instrumentos.
4. Si el testigo no se apaga, acuda a un taller especializado debidamente cualificado y solicite que se revise el sistema. ◁

Pedales

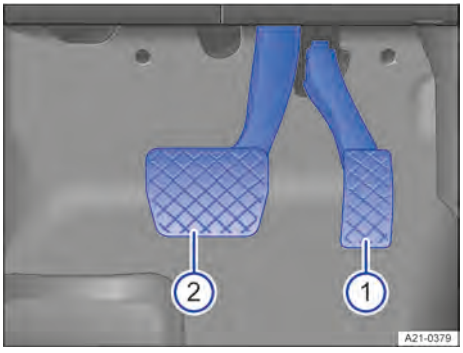

Fig. 105 En la zona reposapiés: pedales en los vehículos con cambio automático.

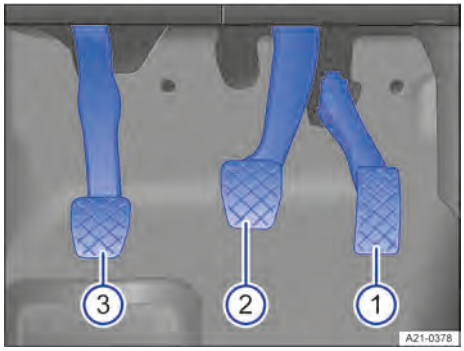

Fig. 106 En la zona reposapiés: pedales en los vehículos con cambio manual.

① Pedal del acelerador
② Pedal del freno
③ *En los vehículos con cambio manual:* Pedal del embrague

⚠ ADVERTENCIA

La presencia de objetos en la zona reposapiés del conductor puede impedir el accionamiento de los pedales. Esto puede provocar la pérdida del control del vehículo y aumenta el riesgo de que se produzcan lesiones graves o mortales.

- Asegúrese de que nada le pueda impedir accionar los pedales en todo momento.
- Fije siempre bien las alfombrillas en la zona reposapiés.
- No coloque nunca otras alfombrillas u otro tipo de recubrimiento sobre la alfombrilla que ya viene montada.
- Utilice solo alfombrillas adecuadas para su vehículo.
- Evite que puedan caer objetos en la zona reposapiés del conductor durante la marcha.
- Con el vehículo estacionado, retire los objetos que se encuentren en la zona reposapiés.
- Utilice calzado que sujete bien los pies a la hora de accionar los pedales.

⚠ ADVERTENCIA

Cuando falla uno de los circuitos del sistema de frenos, aumenta el recorrido del pedal del freno necesario para detener el vehículo. Si la distancia de frenado aumenta, se pueden producir accidentes y lesiones graves o mortales.

- Si se reduce la potencia de frenado, pise el pedal del freno más a fondo y con más fuerza de lo habitual.

Frenos

Información acerca de los frenos

Rodaje de las pastillas de freno

Durante los primeros 200 a 300 km (100 a 200 mi) aprox., las pastillas de freno nuevas no ofrecen su capacidad máxima de frenado y aún se tienen que "asentar" → Página 165. Esta ligera reducción de la fuerza de frenado se puede compensar pisando el pedal del freno con más fuerza. Durante el rodaje de las pastillas de freno, la distancia de frenado en caso de frenada a fondo o de emergencia es más larga que tras el rodaje. Durante el rodaje se deberán evitar las frenadas a fondo y las situaciones en las que se soliciten mucho los frenos, p. ej., circular demasiado cerca de otro vehículo.

Desgaste de las pastillas de freno

El desgaste de las pastillas de freno depende, en gran medida, de las condiciones en las que se utilice el vehículo y del estilo de conducción. Si se utiliza el vehículo frecuentemente en tráfico urbano y para recorrer distancias cortas o se conduce deportivamente, se deberá encargar con regularidad una revisión del grosor de las pastillas a un taller especializado cualificado para ello.

Influencias externas en los frenos

Si se circula con los frenos mojados, p. ej., después de atravesar agua, en caso de lluvia intensa o tras lavar el vehículo, puede que la capacidad de frenado esté mermada por estar los discos de freno mojados o incluso congelados en invierno. Habrá que frenar lo antes posible con cuidado y a una velocidad elevada hasta que los frenos se sequen. Al hacerlo, habrá que asegurarse de no poner en peligro a los vehículos que circulen por detrás ni a otros usuarios de la vía → ⚠.

Si se forma una capa de sal en los discos y las pastillas de freno, la capacidad de frenado se ve mermada y aumenta la distancia de frenado. Cuando se circule por carreteras rociadas con sal sin frenar durante algún tiempo, habrá que limar la capa de sal realizando algunas frenadas con precaución → ⚠.

La corrosión en los discos de freno y el ensuciamiento de las pastillas de freno se acentúan si se solicitan poco o si el vehículo permanece mucho tiempo sin utilizarse o recorre pocos kilómetros. Si las pastillas de freno no se solicitan, si no se solicitan lo suficiente o si existe corrosión, se recomienda limpiar los discos y las pastillas de freno frenando bruscamente varias veces mientras se circula a una velocidad elevada. Al hacerlo habrá que asegurarse de no poner en peligro a ningún otro vehículo o usuario de la vía → ⚠.

Cuando se realizan trayectos largos fuera de carreteras pavimentadas, la capacidad de frenado puede quedar mermada. Es posible que el pedal del freno no reaccione inmediatamente al pisarlo a fondo. En estos casos hay que volver a pisarlo inmediatamente. La capacidad de frenado normal puede conservarse o restaurarse accionando los frenos con regularidad y cuidado. Al hacerlo habrá que asegurarse de no poner en peligro a ningún otro vehículo o usuario de la vía → ⚠.

⚠ ADVERTENCIA

Si circula con las pastillas de freno desgastadas o el sistema de frenos averiado, se puede perder el control del vehículo y se pueden producir accidentes y lesiones graves o mortales.

- Si tiene la sospecha de que las pastillas de freno están desgastadas o que el sistema de frenos presenta una avería, acuda inmediatamente a un taller especializado debidamente cualificado, solicite una revisión de las pastillas de

2KF012760AH

freno y su sustitución si están desgastadas.

⚠ ADVERTENCIA

Durante los primeros 300 km (200 mi) aprox., las pastillas de freno nuevas no ofrecen su capacidad máxima de frenado y aún se tienen que "asentar". Una capacidad de frenado insuficiente puede aumentar el riesgo de accidentes. Esto podría provocar lesiones graves o mortales.

- Pise con más fuerza el pedal del freno si nota que la capacidad de frenado está reducida.
- Cuando las pastillas de freno sean nuevas, conduzca con especial precaución para reducir el riesgo de que se produzcan accidentes, lesiones graves o la pérdida del control del vehículo.
- Durante el rodaje de las pastillas de freno nuevas, no circule nunca demasiado cerca de otros vehículos ni provoque situaciones en las que tenga que exigir mucho a los frenos.

⚠ ADVERTENCIA

Frenar constantemente provoca el sobrecalentamiento de los frenos. Esto puede reducir notablemente la potencia de frenado, aumentar la distancia de frenado y, en determinadas circunstancias, provocar la avería de todo el sistema de frenos. Esto puede provocar la pérdida del control del vehículo, accidentes y lesiones graves o mortales.

- No "lime" nunca los frenos demasiado a menudo ni demasiado tiempo ni pise nunca el pedal del freno demasiado a menudo ni demasiado tiempo.

⚠ ADVERTENCIA

Al circular pendiente abajo, los frenos se solicitan especialmente y se calientan muy rápido. Cuando los frenos están sobrecalentados, se reduce su capacidad de frenado y aumenta la distancia de frenado. Esto puede provocar la pérdida del control del vehículo, accidentes y lesiones graves o mortales.

- Ante un trayecto largo con bajada pronunciada, reduzca la velocidad seleccionando una marcha inferior en la caja de cambios manual o automática.
- Aproveche el efecto de frenado del motor para no someter los frenos a tanto esfuerzo.
- Antes de iniciar la marcha, asegúrese de que la entrada de aire hacia los frenos no esté cubierta, p. ej., por un espóiler delantero dañado o que no sea de serie.

⚠ ADVERTENCIA

Los frenos mojados, congelados o cubiertos de sal frenan más tarde y prolongan la distancia de frenado. Esto puede provocar la pérdida del control del vehículo, accidentes y lesiones graves o mortales.

- Pruebe los frenos con cuidado.
- Seque y libere los frenos de hielo y sal frenando varias veces con precaución si las condiciones de visibilidad, climatológicas, de la calzada y del tráfico lo permiten.

⚠ ADVERTENCIA

En el caso de trayectos largos fuera de carreteras pavimentadas, la capacidad de frenado puede quedar mermada. Es posible que el pedal del freno no reaccione inmediatamente al pisarlo a fondo. Esto puede provocar la pérdida del control del vehículo, accidentes y lesiones graves o mortales.

- Cuando realice trayectos largos, accione los frenos con regularidad y cuidado.
- Si el pedal del freno no reacciona inmediatamente al pisarlo a fondo, vuelva a pisarlo inmediatamente.
- Cuando circule fuera de carreteras pavimentadas, conduzca siempre conforme a las circunstancias y de forma previsora.

⚠ ADVERTENCIA

Si se circula a gran velocidad, puede ser necesaria una mayor fuerza del conductor para alcanzar un efecto de frenado suficiente. Un efecto de frenado insuficiente puede aumentar el riesgo de accidentes y se pueden producir lesiones graves o mortales.

- No exceda nunca la velocidad máxima permitida.
- Respete siempre el código de circulación y los límites de velocidad vigentes, y conduzca de manera previsora.

Cuando se revisen las pastillas de freno delanteras, debería hacerse lo mismo con las traseras. Hay que comprobar visualmente, de forma periódica, el grosor de todas las pastillas de freno a través de los orificios de las llantas o desde la parte inferior del vehículo. En caso necesario se deberán desmontar las ruedas para poder llevar a cabo una revisión más a fondo. Consulte más información al respecto en un taller especializado debidamente cualificado. ◁

Problemas y soluciones

Avería en el sistema de frenos

El testigo de advertencia se enciende en rojo.

También puede mostrarse un mensaje.

¡No continúe la marcha!

1. Solicite inmediatamente la ayuda de personal especializado y encargue que se revise el sistema de frenos.

Indicador de desgaste de las pastillas de freno

El testigo de control se enciende en amarillo. Las pastillas de freno están desgastadas.

1. Acuda inmediatamente a un taller especializado debidamente cualificado y solicite una revisión del sistema.
2. Encargue una revisión de todas las pastillas de freno y, si es necesario, su sustitución.

y Frenos demasiado calientes

El testigo de control se enciende en amarillo.

Además, puede sonar una señal acústica de advertencia. Dado el caso, en la pantalla del panel de instrumentos se muestra un mensaje al respecto.

1. Detenga el vehículo en cuanto sea posible.
2. Engrane el bloqueo de aparcamiento P.
3. Deje el vehículo detenido con el freno de aparcamiento electrónico y el encendido conectados hasta que aparezca otro mensaje.
4. A continuación, acuda inmediatamente a un taller especializado debidamente cualificado y solicite una revisión del sistema.

Ruidos inusuales al frenar

Si al frenar se producen permanentemente ruidos de raspadura o chirridos, es un indicio de que las pastillas de freno están desgastadas en el eje delantero o trasero.

1. Acuda inmediatamente a un taller especializado debidamente cualificado y solicite una revisión del sistema.
2. Encargue una revisión de todas las pastillas de freno y, si es necesario, su sustitución.

Si cambia la capacidad de frenado del vehículo

Si las pastillas de freno están desgastadas, o si nota que el vehículo ya no frena de la manera habitual, p. ej., aumenta repentinamente la distancia de frenado, haga lo siguiente:

1. Acuda inmediatamente a un taller especializado debidamente cualificado y solicite una revisión del sistema.
2. Encargue una revisión de todas las pastillas de freno y, si es necesario, su sustitución. ◁

Poner el motor en marcha

Inmovilizador electrónico

El inmovilizador electrónico contribuye a impedir que se pueda poner el motor en marcha con una llave no autorizada y que, como consecuencia, se pueda mover el vehículo.

La llave del vehículo lleva un chip integrado Si al poner el motor en marcha hay una llave válida en el habitáculo, el chip desactiva

2KF012760AH

automáticamente el inmovilizador electrónico.

Vehículos con cerradura de encendido

La llave del vehículo lleva un chip integrado. Cuando se introduce una llave válida en la cerradura de encendido, el chip desactiva automáticamente el inmovilizador electrónico. El inmovilizador electrónico se activa automáticamente en cuanto se extrae la llave de la cerradura de encendido → Página 168.

Vehículos con interruptor de encendido tipo pulsador

La llave del vehículo lleva un chip integrado. Cuando hay una llave válida en el habitáculo, el chip desactiva automáticamente el inmovilizador electrónico. El inmovilizador electrónico se activa automáticamente en cuanto se desconecta el encendido → Página 169.

El motor solo se puede poner en marcha con una llave original Ford codificada correctamente. Estas llaves codificadas pueden adquirirse en un taller especializado debidamente cualificado. ◁

Cerradura de encendido

Cuando no hay ninguna llave del vehículo en la cerradura de encendido, el bloqueo de la columna de dirección puede estar activado.

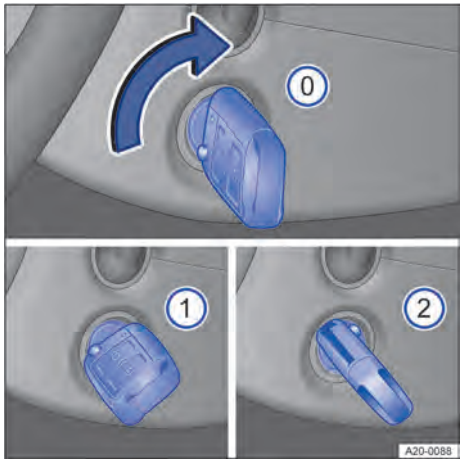

Fig. 107 Junto al volante, en el lado derecho: posiciones de la llave del vehículo en la cerradura de encendido.

Posiciones de la llave del vehículo → Fig. 107

0 Encendido desconectado. Se puede extraer la llave.

1 Encendido conectado. Se puede soltar el bloqueo de la dirección.

2 *Vehículos con caja de cambios automática:* Si el testigo de control se enciende en verde, pise el pedal del freno.

Ponga el motor en marcha. Cuando el motor haya arrancado, suelte la llave. Al soltarla, la llave vuelve a la posición 1.

Advertencia de que el encendido está conectado

Si se abre la puerta del conductor con el encendido conectado, dado el caso suena una advertencia acústica.

La advertencia tiene por objeto recordar que se desconecte el encendido antes de abandonar el vehículo.

⚠ ADVERTENCIA

Si se dejan las llaves del vehículo dentro del mismo sin vigilancia, un niño o una persona no autorizada podría bloquear las puertas y el portón trasero, poner el motor en marcha o conectar el encendi-

do, lo que le permitiría accionar algún equipamiento eléctrico, p. ej., los elevalunas. Esto podría provocar un accidente y lesiones graves o mortales.

- Al salir del vehículo, apague siempre el motor y llévese todas las llaves del mismo.

⚠ ADVERTENCIA

Si permanecen niños, personas que precisen ayuda o animales dentro del vehículo sin vigilancia, podrían poner el vehículo involuntariamente en movimiento o quedar expuestos a temperaturas muy altas o muy bajas. Existe peligro de que se produzcan accidentes y lesiones graves o mortales.

- No deje nunca a niños, personas que precisen ayuda o animales sin vigilancia en el vehículo.

⚠ ADVERTENCIA

Si se extrae la llave de la cerradura de encendido durante la marcha, la cerradura se podría encastrar en determinadas circunstancias y no se podría controlar más el vehículo. Esto podría provocar un accidente y lesiones graves o mortales.

- No extraiga nunca la llave de la cerradura de encendido cuando el vehículo esté en movimiento.
- Despliegue el paletón de la llave del vehículo siempre por completo y bloquéelo en esa posición.
- No fije en la llave del vehículo objetos que pesen más de 100 g (3.5 oz) aprox. en total.

Vehículos con caja de cambios automática: La llave solo se puede extraer de la cerradura de encendido si el bloqueo de aparcamiento **P** está engranado. ◁

Interruptor de encendido tipo pulsador



Fig. 108 En la parte inferior de la consola central: interruptor de encendido tipo pulsador para poner el motor en marcha.

El interruptor de encendido tipo pulsador sustituye a la cerradura de encendido (Press & Drive).

Vehículos con caja de cambios manual: El motor se pone en marcha con el interruptor de encendido tipo pulsador y el pedal del embrague pisado.

Vehículos con caja de cambios automática: El motor se pone en marcha con un interruptor de encendido tipo pulsador y el pedal del freno pisado.
El vehículo solo funciona si hay una llave válida dentro del mismo.

En función del equipamiento, la operatividad del interruptor de encendido tipo pulsador se indica mediante el parpadeo del mismo.

Si el encendido está desconectado, al abrir la puerta del conductor para salir del vehículo se activa el bloqueo electrónico de la columna de dirección → Página 167.

Conectar y desconectar el encendido

Vehículos con caja de cambios automática:

1. Pulse una vez el interruptor de encendido tipo pulsador sin pisar el pedal del freno → ⚠.

Vehículos con caja de cambios manual:

1. Pulse una vez el interruptor de encendido tipo pulsador sin pisar el pedal del embrague.

2KF012760AH

Desconexión automática del encendido

Si el Auto StartStop apagó el motor de combustión y el vehículo detecta que el conductor está ausente, el encendido se desconecta automáticamente transcurrido cierto tiempo.

Función para volver a poner el motor en marcha

Si una vez apagado el motor no se detecta ninguna llave válida en el habitáculo, se dispondrá de aprox. 5 segundos para volver a ponerlo en marcha. Aparecerá una advertencia al respecto en la pantalla del panel de instrumentos.

Transcurrido este tiempo no se podrá volver a poner el motor en marcha si no hay ninguna llave válida en el habitáculo.

⚠ ADVERTENCIA

Si, al conectar el encendido, se pisa el pedal del freno o el del embrague, el motor se pone en marcha inmediatamente. Esto puede hacer que el vehículo se mueva sin que así se desee y se produzcan lesiones graves.

- Al conectar el encendido, evite pisar el pedal del freno o el del embrague si no desea poner el motor en marcha.

⚠ ADVERTENCIA

Si se dejan las llaves del vehículo dentro del mismo sin vigilancia, un niño o una persona no autorizada podría bloquear las puertas y el portón trasero, poner el motor en marcha o conectar el encendido, lo que le permitiría accionar algún equipamiento eléctrico, p. ej., los elevalunas. Esto podría provocar un accidente y lesiones graves o mortales.

- Al salir del vehículo, llévese todas las llaves del mismo.

⚠ ADVERTENCIA

Si permanecen niños, personas que precisen ayuda o animales dentro del vehículo sin vigilancia, podrían poner el vehículo involuntariamente en movimiento o quedar expuestos a temperaturas muy altas o muy bajas. Existe peligro de que se produzcan accidentes y lesiones graves o mortales.

- No deje nunca a niños, personas que precisen ayuda o animales sin vigilancia en el vehículo.

⚠ ADVERTENCIA

Si se deja el vehículo con el sistema de propulsión conectado sin vigilancia, podría ponerse en movimiento sin que así se desee. Esto puede provocar accidentes y que se produzcan lesiones graves.

- No deje nunca el vehículo sin vigilancia cuando el sistema de propulsión esté conectado.
- Cuando deje el vehículo estacionado o salga de él, compruebe siempre que el encendido esté desconectado, el bloqueo de aparcamiento **P** engranado y el freno de estacionamiento electrónico conectado.
- Al abandonar el vehículo, asegúrese siempre de que todas las puertas, las ventanillas, el portón trasero y el capó delantero estén completamente cerrados y bloqueados.

Antes de abandonar el vehículo, desconecte siempre el encendido manualmente y, dado el caso, tenga en cuenta las indicaciones de la pantalla del panel de instrumentos.

Si el vehículo permanece mucho tiempo detenido con el encendido conectado, la batería de 12 voltios podría descargarse y no se podría conectar el sistema de propulsión.

Si el vehículo permanece mucho tiempo detenido con el encendido conectado, la batería de 12 voltios podría descargarse y no se podría poner el motor en marcha. ◁

Poner el motor en marcha

Vehículos con cerradura de encendido:

1. Conecte el encendido → Página 168.
2. *Vehículos con motor diésel:* Cuando el motor diésel se está precalentando, en el panel de instrumentos se enciende el testigo de control .

3. Pise el pedal del freno y manténgalo pisado hasta que se desconecte el freno de aparcamiento.
4. *Vehículos con caja de cambios manual:* Pise el pedal del embrague a fondo y manténgalo pisado hasta que el motor se ponga en marcha. Sitúe la palanca de cambios en punto muerto.
5. *Vehículos con caja de cambios automática:* Seleccione la posición neutral **N** o engrane el bloqueo de aparcamiento **P**.
6. Siga girando la llave en la cerradura de encendido sin pisar el acelerador.
7. Cuando el motor se ponga en marcha, suelte la llave.

Vehículos con interruptor de encendido tipo pulsador:

1. Presione una vez el interruptor de encendido tipo pulsador.

   El encendido está conectado.
2. Pise el pedal del freno y manténgalo pisado hasta que se desconecte el freno de aparcamiento.
3. *Vehículos con caja de cambios manual:* Pise el pedal del embrague a fondo y manténgalo pisado hasta que el motor se ponga en marcha. Sitúe la palanca de cambios en punto muerto.
4. Presione el interruptor de encendido tipo pulsador → Página 169 sin pisar el acelerador. Para que el motor se ponga en marcha, tiene que haber una llave del vehículo válida dentro del mismo.
5. *Vehículos con motor diésel:* Cuando el motor diésel se está precalentando, se enciende el testigo de control en el panel de instrumentos.
6. Cuando el motor se ponga en marcha, suelte el interruptor de encendido.

⚠ ADVERTENCIA

Si se pone el motor en marcha en recintos cerrados o sin ventilación, pueden entrar gases tóxicos en el habitáculo. Esto puede causar lesiones graves, así como la muerte por asfixia.

- No ponga ni deje nunca el motor en marcha en recintos cerrados o sin ventilación, como un garaje.

⚠ ADVERTENCIA

Las piezas del vehículo y los gases de escape calientes pueden inflamar materiales inflamables o explosivos que se encuentren cerca. Esto puede provocar incendios y causar lesiones graves o mortales.

- No ponga ni deje nunca el motor en marcha si cerca del vehículo hay aceite, combustible u otros líquidos y medios operativos fácilmente inflamables, o si sale alguna de estas sustancias del vehículo.
- No utilice aerosoles para arranque en frío del motor.

⚠ ADVERTENCIA

Si se deja el vehículo sin vigilancia con el sistema de propulsión conectado, se pueden producir accidentes y lesiones graves.

- No deje nunca el vehículo sin vigilancia con el motor en marcha, sobre todo si tiene una marcha engranada o una posición de la caja de cambios seleccionada.

⚠ ADVERTENCIA

Si se utilizan las llaves del vehículo de forma negligente o sin prestar la debida atención, se pueden producir accidentes y lesiones graves.

- Al salir del vehículo, lleve siempre consigo todas las llaves del mismo. De lo contrario, un niño o una persona no autorizada podría bloquear el vehículo, poner el motor en marcha o conectar el encendido, lo que le permitiría accionar algún equipamiento eléctrico, como los elevalunas.

AVISO

La utilización inadecuada del vehículo puede aumentar el desgaste de los componentes, como el motor o el motor de arranque, o causar daños.

- Evite arrancar de nuevo el motor durante la marcha o inmediatamente después de apagarlo.
- Cuando el motor esté frío, evite regímenes altos del motor, someter este a grandes esfuerzos y los acelerones.

2KF012760AH

- Tenga en cuenta que la densidad del aire disminuye a medida que aumenta la altura, lo que puede dificultar el arranque del motor.

AVISO

El combustible sin quemar podría dañar el catalizador.

- No ponga el motor en marcha remolcando el vehículo o empujándolo.

AVISO

Vehículos con cerradura de encendido: La utilización inadecuada del vehículo puede aumentar el desgaste de los componentes, como el motor de arranque, o causar daños.

- Si el motor no se pone en marcha, p. ej., por estar vacío el depósito de combustible, no utilice nunca el motor de arranque con una marcha engranada para circular o arrancar por remolcado.
- Dado el caso, reposte combustible → Página 342 o utilice ayuda de arranque → Página 370.
- Si el motor no se pone en marcha, solicite la ayuda de personal especializado.

No espere a que el motor se caliente con el vehículo detenido; si tiene buena visibilidad a través de los cristales, inicie la marcha inmediatamente. De esta forma, el motor alcanza antes la temperatura de servicio y se reducen las emisiones contaminantes.

Al poner el motor en marcha, se desconectan temporalmente los principales consumidores eléctricos.

Si no hay ninguna llave del vehículo dentro del mismo o el sistema no la detecta, aparecerá un aviso al respecto en la pantalla del panel de instrumentos. Esto podría ocurrir si otra señal de radiofrecuencia interfiriera en la señal de la llave o si la llave estuviera tapada por algún objeto, p. ej., una maleta de metal.

Si, por ejemplo, la pila de botón de la llave del vehículo está casi agotada o lo está por completo, no se podrá poner el motor en marcha con el interruptor de encendido tipo pulsador. En este caso, utilice la función de arranque de emergencia.

Cuando se pone el motor en marcha en frío, puede que aumente brevemente la rumorosidad de marcha. Esto es normal y carece de importancia.

Si el motor es diésel y la temperatura exterior es inferior a +5 °C (+41 °F) aprox., puede originarse algo de humo debajo del vehículo cuando el calefactor adicional de funcionamiento con combustible está conectado. ◁

Problemas y soluciones

Avería en la gestión del motor

El testigo de advertencia se enciende en rojo.

Hay una avería en la gestión del motor.

¡La potencia propulsora puede estar limitada o faltar por completo!

¡No es posible continuar la marcha o solo de forma limitada!

¡No continúe la marcha!

1. Estacione el vehículo tomando las medidas de seguridad necesarias.
2. Tenga en cuenta el mensaje del panel de instrumentos.
3. Solicite la ayuda de personal especializado y encargue que se revise la gestión del motor.

Avería en la gestión del motor

El testigo de advertencia se enciende en rojo.

En la pantalla del panel de instrumentos digital se muestra un mensaje y suena una advertencia acústica.

El funcionamiento del pedal del acelerador está mermado y la potencia propulsora reducida.

¡No continúe la marcha!

1. Estacione el vehículo de forma segura en cuanto sea posible.

2. Solicite la ayuda de personal especializado.

Avería en la gestión del motor

El testigo de control se enciende en amarillo.

La potencia propulsora puede estar limitada.

1. En la pantalla del panel de instrumentos aparece el mensaje ***Error: sistema de propulsión. Acuda al taller.***
2. Encargue inmediatamente una revisión del motor a un taller especializado cualificado para ello.

Avería en la gestión del motor

El testigo de control se enciende en amarillo.

Para evitar que componentes de la gestión del motor se calienten excesivamente, se ha limitado la potencia.

— En la pantalla del panel de instrumentos aparece el mensaje ***Error: sistema de propulsión. Potencia limitada.***

— Se puede continuar la marcha con la potencia limitada.

La limitación de la potencia se anula en los siguientes casos:

— La temperatura de los componentes de la gestión del motor ya no se encuentra en un rango crítico.

Régimen del motor limitado

El testigo de control se enciende en amarillo.

Para evitar que el motor se caliente excesivamente, se ha limitado el régimen del motor.

El régimen se muestra en la pantalla del panel de instrumentos.

La limitación del régimen se anula en los siguientes casos:

— La temperatura del motor ya no se encuentra en un rango crítico.

— Se retira el pie del acelerador.

junto con Limitación del régimen por una avería en la gestión del motor

Los testigos de control se encienden en amarillo.

La limitación del régimen se ha activado debido a una avería en la gestión del motor.

La potencia del sistema de propulsión puede estar limitada.

1. Asegúrese de no superar el régimen indicado.
2. Encargue inmediatamente una revisión del motor a un taller especializado cualificado para ello.

Sistema de precalentamiento

Vehículos con motor diésel:

El testigo de control se enciende en amarillo.

Cuando el motor diésel se está precalentando, el testigo de control se enciende en el panel de instrumentos durante unos segundos.

No se reconoce la llave del vehículo



Fig. 109 En la consola central: función de arranque de emergencia.

Vehículos con sistema de apertura sin llave:

En la pantalla del panel de instrumentos aparecerá una indicación al respecto.

Si la pila de botón de la llave del vehículo está casi o totalmente agotada, puede que la llave no se reconozca.

2KF012760AH

Hay que realizar un arranque de emergencia:

1. Pise el pedal del freno y manténgalo pisado.
2. Deposite la llave del vehículo en el portabebidas trasero de la consola central y presione el interruptor de encendido tipo pulsador → Fig. 109.
3. El encendido se conecta automáticamente y, dado el caso, el motor se pone en marcha.

No se puede poner el motor en marcha

Si se utiliza una llave del vehículo no autorizada o hay una avería en el sistema, en la pantalla del panel de instrumentos aparece una indicación al respecto.

1. Utilice una llave autorizada.
2. Si la avería persiste, solicite la ayuda de personal especializado. ◁

Apagar el motor

Apagar el motor

Vehículos con cerradura de encendido

1. Detenga el vehículo → ⚠.
2. Estacione el vehículo.
3. Desconecte el encendido.
4. Tenga en cuenta las indicaciones que se muestren en la pantalla del panel de instrumentos.

Vehículos con interruptor de encendido tipo pulsador

1. Detenga el vehículo → ⚠.
2. Estacione el vehículo.
3. Presione brevemente el interruptor de encendido tipo pulsador. Si el motor no se apaga, realice una desconexión de emergencia.
4. Tenga en cuenta las indicaciones que se muestren en la pantalla del panel de instrumentos.

Advertencia al abandonar el vehículo

Para advertir de que el vehículo aún puede rodar, al abrir la puerta del conductor suena una señal acústica de advertencia y en la pantalla del panel de instrumentos aparecen unas advertencias al respecto.

Vapor de agua en caso de frío y lluvia

En caso de frío y lluvia, al estacionar el vehículo tras un trayecto, puede salir brevemente vapor de agua de la parrilla del radiador. La formación de vapor de agua en las piezas calientes del motor es normal y no se trata de ningún defecto técnico.

⚠ ADVERTENCIA

Si se deja el vehículo con el sistema de propulsión conectado sin vigilancia, podría ponerse en movimiento sin que así se desee. Esto puede provocar accidentes y que se produzcan lesiones graves.

- No deje nunca el vehículo sin vigilancia cuando el sistema de propulsión esté conectado.
- Desconecte siempre el encendido y engrane el bloqueo de aparcamiento P antes de abandonar el vehículo.
- Cuando deje el vehículo estacionado o salga de él, conecte siempre el freno de estacionamiento electrónico.
- Al abandonar el vehículo, asegúrese siempre de que todas las puertas, las ventanillas, el portón trasero y el capó delantero estén completamente cerrados y bloqueados.

⚠ ADVERTENCIA

Con el motor apagado, no funcionan determinados sistemas del vehículo o funcionan solo de forma limitada, p. ej., el servofreno o la dirección asistida. Como consecuencia, se necesita más fuerza para girar el volante y hay que pisar el pedal del freno también con más fuerza para detener el vehículo. Si el vehículo está en movimiento, esto puede causar la pérdida del control del mismo, accidentes y lesiones graves o mortales.

- No apague nunca el motor mientras el vehículo esté en movimiento.

⚠ ADVERTENCIA

Con el motor apagado, los airbags y los pretensores de los cinturones no funcio-

nan. Si se produce un accidente, esto puede causar lesiones graves o mortales.

- No apague nunca el motor mientras el vehículo esté en movimiento.

⚠ ADVERTENCIA

Si se desconecta el encendido, el bloqueo de la columna de dirección podría encastrarse y no sería posible controlar el vehículo. Si el vehículo está en movimiento, esto puede provocar que se pierda el control del mismo, accidentes y lesiones graves o mortales.

- No desconecte nunca el encendido cuando el vehículo esté en movimiento.

⚠ ADVERTENCIA

Las piezas del sistema de escape se calientan mucho y pueden inflamar materiales como matorrales, hojarasca, hierba seca o combustible derramado, que arden fácilmente. Esto puede provocar un incendio y causar lesiones graves o mortales.

- No estacione nunca el vehículo de manera que algún componente del sistema de escape entre en contacto con materiales fácilmente inflamables que puedan encontrarse debajo del vehículo.
- No utilice nunca una protección adicional para los bajos del vehículo ni productos anticorrosivos para los tubos de escape, los catalizadores, los aislantes térmicos o el filtro de partículas.

⚠ ADVERTENCIA

Si se dejan las llaves del vehículo dentro del mismo sin vigilancia, un niño o una persona no autorizada podría bloquear las puertas y el portón trasero o poner el motor en marcha, lo que le permitiría accionar algún equipamiento eléctrico, p. ej., los elevalunas. Esto podría provocar un accidente y lesiones graves o mortales.

- Al salir del vehículo, llévese siempre todas las llaves del mismo.

⚠ ADVERTENCIA

Si permanecen niños, personas que precisen ayuda o animales dentro del vehículo sin vigilancia, podrían poner el vehículo involuntariamente en movimiento o quedar expuestos a temperaturas muy altas o muy bajas. Existe peligro de que se produzcan accidentes y lesiones graves o mortales.

- No deje nunca a niños, personas que precisen ayuda o animales sin vigilancia en el vehículo.

! *AVISO*

Si se solicita mucho el motor durante bastante tiempo, puede que se sobrecaliente tras apagarlo.

- Antes de apagar el motor, déjelo a ralentí durante aprox. 2 minutos en la posición neutral.

Vehículos con cerradura de encendido: En los vehículos con caja de cambios automática, la llave solo se puede extraer de la cerradura de encendido con el bloqueo de aparcamiento P engranado.

Después de apagar el motor, es posible que el ventilador del radiador siga funcionando en el vano delantero durante unos minutos, incluso con el encendido desconectado o la llave fuera de la cerradura de encendido. El ventilador se desconecta automáticamente. ◁

Problemas y soluciones

No se puede apagar el motor

Vehículos con sistema de apertura sin llave: El motor no se apaga al presionar brevemente el interruptor de encendido tipo pulsador.

Hay que realizar una desconexión de emergencia.

1. Presione el interruptor de encendido tipo pulsador dos veces en el transcurso de unos segundos o manténgalo presionado prolongadamente una vez.

El motor se apaga automáticamente → Página 169. ◁

2KF012760AH

Auto StartStop

Auto StartStop

Descripción del funcionamiento

El Auto StartStop apaga el motor automáticamente al detenerse el vehículo y en las fases de parada de este.

El motor se pone de nuevo en marcha automáticamente siempre que sea necesario para la situación en cuestión y para el vehículo.

Testigos de control

Si el testigo de control Ⓐ se enciende, el Auto StartStop está disponible y el apagado automático del motor está activo.

Si el testigo de control Ⓐ se enciende, el Auto StartStop no está disponible → ⚠.

Condiciones para que el motor se vuelva a poner en marcha automáticamente

— Si se levanta el pie del pedal del freno o se pisa el del acelerador.

— Si el habitáculo se calienta o se enfría mucho.

— Si el vehículo se mueve.

— Si baja la tensión eléctrica de la batería de 12 voltios.

Conectar el Auto StartStop

Esta función se activa automáticamente al conectar el encendido.

Vehículos con caja de cambios manual:

1. En el desplazamiento por inercia o con el vehículo detenido, ponga el punto muerto y suelte el pedal del embrague.

   El motor se apaga.
2. Para volver a poner el motor en marcha, pise el embrague.

Vehículos con caja de cambios automática:

1. Para parar, pise el pedal del freno y manténgalo pisado.

   Al detenerse el vehículo, o poco antes, el motor se apaga.
2. Para volver a poner el motor en marcha, levante el pie del pedal del freno o pise el acelerador.

Condiciones que pueden impedir que el motor se apague automáticamente

— El conductor no tiene el cinturón de seguridad colocado.

— La puerta del conductor está abierta.

— El capó delantero está abierto.

— La temperatura del habitáculo no está dentro de los valores preajustados o la humedad del aire es demasiado alta.

— La función de descongelación de la climatización está activada.

— El estado de carga de la batería de 12 voltios no es suficiente.

— La temperatura de la batería de 12 voltios es demasiado baja o alta.

— El vehículo se encuentra en una pendiente muy pronunciada.

— El volante está muy girado.

— El parabrisas térmico está conectado.

— La marcha atrás está engranada.

— El sistema de aparcamiento asistido (Park Assist) está conectado.

Si las condiciones para que el motor se apague automáticamente se cumplen durante una fase de parada del vehículo, dado el caso el motor también puede apagarse "a posteriori", p. ej., si se desconecta la función de descongelación.

Condiciones que hacen necesario poner el motor en marcha manualmente

En los siguientes casos hay que poner el motor en marcha manualmente:

— Si se abre la puerta del conductor.

— Si se abre el capó delantero.

Desconectar y conectar manualmente el Auto StartStop

El sistema Auto StartStop se puede conectar y desconectar manualmente en el sistema de infotainment.

Esta función se activa automáticamente al conectar el encendido.

Desconectar manualmente el Auto StartStop:

1. Pulse el botón de función Vehículo en la selección de menús del sistema de infotainment.
2. Pulse el botón de función Estado.
3. Pulse el botón de función StartStop.

Cuando el Auto StartStop está desconectado, el botón de función StartStop tiene el fondo en azul.

Conectar manualmente el Auto StartStop:

1. Pulse el botón de función Vehículo en la selección de menús del sistema de infotainment.
2. Pulse el botón de función Estado.
3. Pulse el botón de función StartStop.

Cuando el Auto StartStop ha apagado el motor, este se pone de nuevo en marcha inmediatamente si se desconecta el sistema con el botón de función StartStop.

Funcionamiento del sistema Auto Start-Stop con el control de velocidad de crucero adaptativo

Cuando el control de velocidad de crucero adaptativo interviene activamente en los frenos hasta detener el vehículo, el motor se apaga.

Con el control de velocidad de crucero adaptativo activo, el motor se vuelve a poner en marcha en los siguientes casos:

— Si se pisa el acelerador.

— Cuando el control de velocidad de crucero adaptativo retoma la indicación de la velocidad y la distancia.

⚠ ADVERTENCIA

Si se realizan trabajos en el vano delantero con el Auto StartStop conectado, el motor puede ponerse en marcha inesperadamente. Esto puede provocar accidentes y que se produzcan lesiones graves.

- Desconecte siempre el Auto StartStop cuando realice trabajos en el vano delantero.

⚠ ADVERTENCIA

Con el encendido desconectado, no funcionan determinados sistemas del vehículo o funcionan solo de forma limitada, p. ej., el servofreno o la dirección asistida. Como consecuencia, se necesita más fuerza para girar el volante y hay que pisar el pedal del freno también con más fuerza para detener el vehículo. Si el vehículo está en movimiento, esto puede causar la pérdida del control del mismo, accidentes y lesiones graves o mortales.

- No desconecte nunca el encendido cuando el vehículo esté en movimiento.

⚠ ADVERTENCIA

Con el encendido desconectado, los airbags y los pretensores de los cinturones no funcionan. Si se produce un accidente, esto puede causar lesiones graves o mortales.

- No desconecte nunca el encendido cuando el vehículo esté en movimiento.

⚠ ADVERTENCIA

Si se desconecta el encendido, el bloqueo de la columna de dirección podría encastrarse y no sería posible controlar el vehículo. Si el vehículo está en movimiento, esto puede provocar que se pierda el control del mismo, accidentes y lesiones graves o mortales.

- No desconecte nunca el encendido cuando el vehículo esté en movimiento.

AVISO

Si se utiliza el Auto StartStop durante mucho tiempo a temperaturas exteriores muy altas, la batería de 12 voltios puede resultar dañada.

- Evite utilizar el Auto StartStop con temperaturas exteriores muy altas.

En algunos casos puede que sea necesario volver a poner el motor en marcha manualmente. Tenga en cuenta el aviso correspondiente de la pantalla del panel de instrumentos → ⚠.

Siempre que atraviese agua, desconecte manualmente el Auto StartStop. ◁

2KF012760AH

Problemas y soluciones

El motor no se pone en marcha automáticamente

1. Ponga el motor en marcha manualmente → Página 170.
2. Conecte manualmente el Auto StartStop → Página 176.
3. Acuda a un taller especializado debidamente cualificado y solicite una revisión del sistema. ◁

Cambio manual

Caja de cambios manual: cambiar de marcha

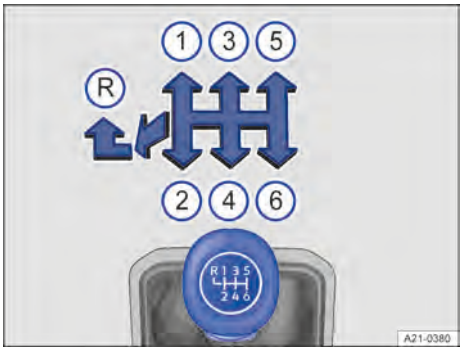

Fig. 110 Esquema de las marchas de una caja de cambios manual de 6 marchas.

En función del equipamiento, el vehículo puede estar equipado con una caja de cambios manual de 5 marchas.

Engranar las marchas adelante

En la palanca de cambios está representada la posición de cada una de las marchas → Fig. 110.

1. Pise el pedal del embrague a fondo y manténgalo pisado.
2. Sitúe la palanca de cambios en la posición deseada → ⚠.
3. Suelte el pedal del embrague para embragar.

Para poner el motor en marcha, en algunos países el pedal del embrague tiene que estar pisado a fondo.

Engranar la marcha atrás

1. Engrane la marcha atrás únicamente cuando el vehículo esté detenido.
2. Pise el pedal del embrague a fondo y manténgalo pisado → ⚠.
3. Presione la palanca de cambios hacia abajo, muévala completamente hacia la izquierda y después hacia delante para situarla en la posición de la marcha atrás → Fig. 110 Ⓡ.
4. Suelte el pedal del embrague para embragar.

Cambiar a marchas inferiores

Durante la marcha, el cambio a una marcha inferior debe realizarse siempre progresivamente, es decir, a la marcha inmediatamente inferior, y cuando el régimen del motor no sea demasiado elevado → ⚠. Reducir de marcha saltándose una o varias marchas a altas velocidades o a regímenes altos del motor puede ocasionar daños en el embrague y en el cambio, incluso aunque se mantenga pisado el embrague → ⓘ.

⚠ ADVERTENCIA

En cuanto se engrana una marcha y se suelta el pedal del embrague, el vehículo se pone inmediatamente en movimiento si el motor está en marcha. Esto también sucede si el freno de aparcamiento electrónico está conectado. Si el vehículo se pone en movimiento accidentalmente, se pueden producir accidentes y lesiones graves.

- No engrane nunca la marcha atrás cuando el vehículo esté en movimiento.

⚠ ADVERTENCIA

Acelerar rápidamente o desconectar el TCS puede provocar una pérdida de tracción y que el vehículo patine en calzadas resbaladizas, p. ej., si están mojadas, con hielo o sucias. Esto puede provocar la pérdida del control del vehículo, accidentes y lesiones graves o mortales.

- Únicamente acelere si las condiciones de visibilidad, climatológicas, de la cal-

zada y del tráfico lo permiten, y si no pone en peligro a otros usuarios de la vía con la aceleración del vehículo y su estilo de conducción.

- Adapte siempre el estilo de conducción a la circulación.

ADVERTENCIA

Si se reduce de marcha inadecuadamente engranando una marcha demasiado baja, se puede perder el control del vehículo y pueden producirse accidentes y lesiones graves o mortales.

- Engrane siempre la marcha adecuada para la situación de marcha en cuestión.

AVISO

Si, circulando a gran velocidad o a regímenes altos del motor, se engrana una marcha demasiado baja o se mantiene pisado el pedal del embrague y no se embraga, se pueden ocasionar daños considerables en el embrague y el cambio.

- Engrane siempre la marcha adecuada para la situación de marcha en cuestión.
- Evite pisar innecesariamente y demasiado tiempo el embrague.

AVISO

Si no se utiliza correctamente la caja de cambios manual, esta puede sufrir daños y un desgaste prematuro.

- Durante la marcha, no deje la mano sobre la palanca de cambios. La presión que ejerce la mano se transmite a las horquillas de cambio.
- Asegúrese de que el vehículo esté totalmente detenido antes de engranar la marcha atrás.
- Al cambiar de marcha, pise siempre el pedal del embrague a fondo.
- No mantenga el vehículo detenido cuesta arriba con el embrague "patinando" y el motor en marcha.

Cambiar pronto a una marcha superior contribuye a reducir el consumo de combustible y los ruidos de funcionamiento.

Problemas y soluciones

El embrague "patina"

El testigo de control se enciende en amarillo.

El embrague no transmite todo el par del motor.

1. Dado el caso, retire el pie del pedal del embrague.

El embrague se ha calentado excesivamente

El testigo de control se enciende en amarillo, puede que suene una advertencia acústica y, dado el caso, se pueden mostrar testigos de advertencia adicionales y un mensaje en la pantalla del panel de instrumentos.

El embrague puede calentarse excesivamente si, por ejemplo, se inicia la marcha repetidamente, se deja que el vehículo avance lentamente durante mucho tiempo sin acelerar o se inicia la marcha y se frena continuamente en situaciones de tráfico denso.

1. Detenga el vehículo en cuanto sea posible.
2. Desembrague.
3. Ponga el freno de mano.
4. Conecte el freno de estacionamiento electrónico.
5. Deje que la caja de cambios se enfríe con el motor en marcha.
6. Si el testigo de control no se apaga, no continúe la marcha y solicite la ayuda de personal especializado.

   De lo contrario, pueden producirse daños considerables en el cambio.

El embrague tiene una avería

El testigo de control se enciende en amarillo.

El embrague tiene una avería.

1. **¡Continúe la marcha con precaución!**
2. Acuda a un taller especializado debidamente cualificado. De lo contrario, pue-

2KF012760AH

den producirse daños considerables en el embrague. ◁

Caja de cambios automática

Caja de cambios automática: seleccionar una posición

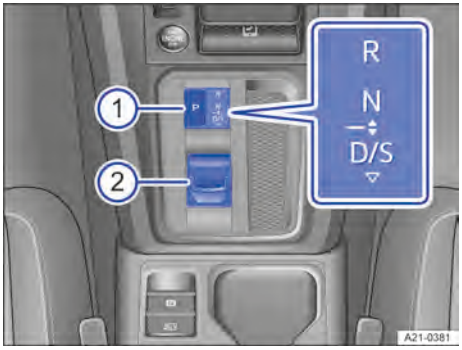

Fig. 111 En la consola central: palanca selectora de la caja de cambios automática con tecla para el bloqueo de aparcamiento.

① Tecla del bloqueo de aparcamiento
② Palanca selectora

Para cambiar de la posición neutral **N** a otra, haga lo siguiente:

1. Pise el pedal del freno.
2. Ponga el motor en marcha.
   Conecte el sistema de propulsión.
3. Empuje la palanca selectora en la dirección deseada → Fig. 111 ②.

Cambiar de posición

Al pisar el freno o seleccionar una posición del cambio, se muestra el esquema de las marchas en la pantalla del panel de instrumentos.

Para seleccionar la posición más próxima de la palanca selectora, mueva esta hacia delante o atrás hasta el primer punto de resistencia. La palanca selectora vuelve a la posición de salida.

Para saltar una posición de la palanca selectora, mueva esta en la dirección deseada superando el punto de resistencia. La palanca selectora vuelve a la posición de salida. Así se puede cambiar directamente de la posición **D** a la **R**, por ejemplo. Al hacerlo, se salta la posición **N**.

Descripción de las posiciones del cambio

P Las ruedas motrices están bloqueadas. Seleccione esta posición solo cuando el vehículo esté detenido.
Para engranar el bloqueo de aparcamiento, pulse la tecla **P** → Fig. 111 ①.
Si se apaga el motor con la posición **D/S** o **R** seleccionada o se detecta que se ha salido del vehículo de forma inadecuada, el cambio engrana automáticamente la posición **P** para impedir que el vehículo se desplace.

R La marcha atrás está engranada. Seleccione esta posición solo cuando el vehículo esté detenido.

N El cambio está en la posición neutral. No se transmite fuerza a las ruedas y el efecto de frenado del motor no está disponible.
Si se apaga el motor con el cambio en la posición **N** o se detecta que se ha salido del vehículo de forma inadecuada, se activa la protección contra rodadura por inercia y el bloqueo de aparcamiento **P**. Si el vehículo debe poder seguir moviéndose, hay que desactivar dicha protección → Página 234.

D/S Posición **D**: programa normal
Todos los cambios a una marcha superior o inferior se realizan automáticamente. El momento del cambio ocurre en función de la solicitación del motor, del estilo personal de conducción y de la velocidad a la que se circule.
Posición **S**: programa deportivo
Para aprovechar al máximo las reservas de potencia del motor, se cambia automáticamente más tarde a una marcha superior y antes a una marcha inferior que en la posición **D**. El momento del cambio ocurre en función de la solicitación del motor, del

estilo personal de conducción y de la velocidad a la que se circule.
Para cambiar entre las posiciones **D** y **S**, empuje suavemente la palanca selectora hacia atrás.
La palanca vuelve siempre a la posición central.

⚠ ADVERTENCIA

Si se selecciona una posición equivocada de la caja de cambios, se podría perder el control del vehículo y podría producirse un accidente y lesiones graves o mortales.

- No acelere nunca al seleccionar una posición de la caja de cambios.
- No engrane nunca la marcha atrás **R** ni el bloqueo de aparcamiento **P** cuando el vehículo esté en movimiento.

⚠ ADVERTENCIA

Si suelta el pedal del freno con el motor en marcha y la posición del cambio **D/S** o **R** seleccionada, el vehículo se pondrá en movimiento. Esto puede provocar que el vehículo se desplace sin que así se desee y que se produzcan accidentes y lesiones graves.

- Como conductor, no abandone nunca su asiento con el motor en marcha y una relación de marchas engranada.
- Con el motor en marcha y la posición **D/S** o **R** seleccionada, pise el pedal del freno para detener el vehículo.
- Conecte siempre el freno de aparcamiento y sitúe la palanca selectora en la posición **P** cuando tenga que abandonar el vehículo con el motor en marcha.

⚠ ADVERTENCIA

Si se selecciona una posición equivocada de la caja de cambios, se podría perder el control del vehículo y podría producirse un accidente y lesiones graves o mortales.

- No acelere nunca al seleccionar una posición de la caja de cambios.
- No engrane nunca la marcha atrás **R** ni el bloqueo de aparcamiento **P** cuando el vehículo esté en movimiento.

⚠ ADVERTENCIA

Si se abandona el vehículo en una pendiente ascendente con la palanca selectora en la posición **N**, el vehículo rodará hacia atrás aunque el motor esté en marcha. Esto podría provocar accidentes y lesiones graves.

- No salga nunca del vehículo con la palanca selectora en la posición **N**.

! *AVISO*

Si, con el vehículo detenido, no se tiene conectado el freno de aparcamiento y se suelta el pedal del freno con el bloqueo de aparcamiento **P** engranado, el vehículo puede avanzar o retroceder unos centímetros (pulgadas). Esto puede causar daños en el vehículo.

- Antes de soltar el pedal del freno, conecte siempre el freno de aparcamiento electrónico.

Si cambia por descuido a **N** durante la marcha, levante inmediatamente el pie del acelerador. Espere en esa posición a que el motor gire a ralentí. Seleccione entonces una relación de marchas. ◁

Cambiar de marcha con la caja de cambios automática



Fig. 112 Volante con levas de cambios.

Con la caja de cambios automática también se puede cambiar de marcha manualmente.

2KF012760AH

En el programa manual de cambio, se puede cambiar de marcha desde las posiciones **D** y **S** tirando de una leva de cambios → Fig. 112.

Desde la posición **D** se conecta temporalmente el programa manual de cambio.

Desde la posición **S** se conecta permanentemente el programa manual de cambio.

Al cambiar al programa manual de cambio, se mantiene la marcha que esté engranada. Esto es así hasta que el sistema cambia automáticamente de marcha al alcanzar el régimen de revoluciones límite.

Cuando el cambio pasa al programa manual, se indica en la pantalla del panel de instrumentos con una ***M***.

Si se apaga el motor mientras el cambio se encuentra en el modo manual, el cambio engrana el bloqueo de aparcamiento **P**. El vehículo queda inmovilizado y no puede desplazarse.

Manejar la caja de cambios automática con las levas de cambios

— Tire de la leva derecha hacia el volante para cambiar a una marcha superior → Fig. 112.

— Tire de la leva izquierda hacia el volante para cambiar a una marcha inferior.

— Tire de la leva izquierda hacia el volante y manténgala en esta posición para cambiar a la marcha más baja. El indicador de la marcha seleccionada cambia a **D**.

Salir del programa manual de cambio

— Automáticamente tras 5 segundos cuando el programa de cambio manual se ha conectado desde la posición **D**.

— **O bien:** tire de la leva de cambios derecha hacia el volante durante aprox. 3 segundos y suéltela.

O bien: engrane la posición **D**.

AVISO

Si, circulando a gran velocidad o a regímenes altos del motor, se engrana una marcha demasiado baja, se pueden ocasionar daños considerables en el embrague y el cambio. Engrane siempre la marcha adecuada para la situación de marcha en cuestión.

Cambiar pronto a una marcha superior contribuye a reducir el consumo de combustible y los ruidos de funcionamiento. ◁

Conducir con la caja de cambios automática

El cambio a una marcha superior o inferior se realiza de modo automático.

Bajar pendientes

Cuanto más pronunciada sea la bajada, menor tendrá que ser la marcha seleccionada. Las marchas inferiores aumentan el efecto de frenado del motor. No deje nunca rodar el vehículo pendiente abajo con la posición neutral **N** seleccionada.

1. Reduzca la velocidad.
2. Cambie al modo automático de la caja de cambios.
3. Reduzca de marcha con las levas de cambios del volante.

Detenerse e iniciar la marcha cuesta arriba

Cuanto más pronunciada sea la subida, menor tendrá que ser la marcha seleccionada.

Cuando, con el motor en marcha, se detenga el vehículo o se inicie la marcha cuesta arriba, se debería utilizar el sistema Auto Hold → Página 238.

Kick-down

La función kick-down permite una aceleración máxima con la palanca selectora en la posición **D**, **S** o en el programa manual de cambio.

Pisando el acelerador a fondo, la caja de cambios automática reduce a una marcha inferior en función de la velocidad y del régimen del motor. De este modo se aprovecha la máxima aceleración del vehículo → ⚠.

Cuando se pisa el acelerador a fondo (kick-down), el cambio automático a la marcha inmediatamente superior solo se efectúa una vez alcanzado el régimen máximo prefijado del motor.

Launch control

El Launch control permite una aceleración máxima desde parado.

1. Desconecte el TCS.
2. Pise el pedal del freno con el pie izquierdo y manténgalo pisado.
3. Seleccione la posición **S** del cambio.

   O bien: conecte el programa manual de cambio.
4. Pise el acelerador con el pie derecho hasta que el régimen del motor se mantenga automáticamente entre las 2000 y las 4000 rpm aprox.

   En función del modelo, un mensaje indica en la pantalla del panel de instrumentos la activación del Lauch control.
5. Para arrancar el vehículo con la máxima aceleración, levante el pie izquierdo del freno → ⚠.
6. ¡Vuelva a conectar el TCS después de la aceleración!

El programa manual de cambio solo está disponible si el cambio está "a temperatura de servicio" y el volante "recto".

⚠ ADVERTENCIA

Acelerar rápidamente, desconectar el TCS o el ESC o activar el ESC Sport puede provocar una pérdida de tracción y que el vehículo patine. Sobre todo en calzadas resbaladizas, p. ej., si están mojadas, con hielo o sucias, se podría perder el control del vehículo y se podrían producir accidentes, lesiones graves o mortales.

- Adapte siempre el estilo de conducción a la circulación.
- No acelere nunca a fondo (kick-down) o de forma brusca si las condiciones de visibilidad, climatológicas, de la calzada y del tráfico no lo permiten, o si pone en peligro a otros usuarios de la vía con la aceleración del vehículo y este estilo de conducción.
- Después de la aceleración, vuelva a conectar el TCS o el ESC o a desconectar el ESC Sport.

⚠ ADVERTENCIA

Frenar constantemente provoca el sobrecalentamiento de los frenos. Esto puede reducir notablemente la potencia de frenado, aumentar considerablemente la distancia de frenado y, en determinadas circunstancias, provocar la avería de todo el sistema de frenos. Como consecuencia, se pueden producir accidentes y lesiones graves o mortales.

- No "lime" nunca los frenos demasiado a menudo ni demasiado tiempo ni pise nunca el pedal del freno demasiado a menudo ni demasiado tiempo.

AVISO

Si el vehículo rueda con el motor apagado, la caja de cambios no se lubrica y podría sobrecalentarse y resultar dañada.

- En cuesta arriba con una relación de marchas engranada, no pise el acelerador para retener el vehículo y evitar que se vaya hacia atrás.
- No deje nunca rodar el vehículo con la posición **N** seleccionada, sobre todo cuando el motor esté apagado.

AVISO

Vehículos con Lauch control: cuando se acelera con el Lacuh control, se solicitan mucho todas las piezas del vehículo. Esto puede provocar un desgaste mayor.

- Utilice esta función solamente cuando el vehículo esté a temperatura de servicio.

AVISO

Si se "liman" las pastillas de freno pisando suavemente el pedal del freno, aumentará el desgaste.

- No "lime" nunca los frenos pisando el pedal suavemente si no es realmente necesario frenar. ◁

2KF012760AH

Problemas y soluciones

El motor no se pone en marcha

El testigo de control se enciende en verde.

No ha pisado el pedal del freno, p. ej., al intentar cambiar la palanca selectora de posición.

1. Para cambiar la palanca selectora de posición, pise el pedal del freno.

Caja de cambios en funcionamiento de emergencia

El testigo de control se enciende en amarillo.

Además, puede sonar una señal acústica de advertencia. Dado el caso, en la pantalla del panel de instrumentos se muestra un mensaje al respecto.

Hay una avería en el sistema y la caja de cambios automática funciona en un programa de emergencia. En algunos casos no se puede engranar la marcha atrás.

1. Acuda inmediatamente a un taller especializado debidamente cualificado.

¡Peligro de que el vehículo salga rodando! No es posible engranar P

El testigo de control se enciende en amarillo.

Además, puede sonar una señal acústica de advertencia. Dado el caso, en la pantalla del panel de instrumentos se muestra un mensaje al respecto.

Hay una avería en el sistema y no se puede engranar el bloqueo de aparcamiento.

1. Cuando vaya a dejar el vehículo estacionado, compruebe si el freno de aparcamiento electrónico está conectado.
2. Solicite la ayuda de personal especializado.

Avería en la palanca selectora

El testigo de control se enciende en amarillo.

Además, puede sonar una señal acústica de advertencia. Dado el caso, en la pantalla del panel de instrumentos se muestra un mensaje al respecto.

Hay una avería en la palanca selectora.

1. Acuda a un taller especializado debidamente cualificado.

Caja de cambios sobrecalentada

El testigo de control se enciende en amarillo.

Además, puede sonar una señal acústica de advertencia. Dado el caso, en la pantalla del panel de instrumentos se muestra un mensaje al respecto.

La caja de cambios automática puede calentarse excesivamente si, p. ej., se inicia la marcha repetidamente en pendientes ascendentes → ⓘ.

1. Detenga el vehículo en cuanto sea posible y deje que la caja de cambios se enfríe con el bloqueo de aparcamiento engranado P y el motor en marcha.
2. Si el testigo de control no se apaga, conecte el freno de aparcamiento electrónico y deje el vehículo detenido.
3. Solicite la ayuda de personal especializado. De lo contrario, pueden producirse daños considerables en el cambio.

Avería en la caja de cambios

El testigo de control se enciende en amarillo.

Además, puede sonar una señal acústica de advertencia. Dado el caso, en la pantalla del panel de instrumentos se muestra un mensaje al respecto.

Hay una avería en la caja de cambios.

1. Acuda a un taller especializado debidamente cualificado.

Caja de cambios averiada

El testigo de advertencia se enciende en rojo.

Además, puede sonar una señal acústica de advertencia. Dado el caso, en la pantalla del panel de instrumentos se muestra un mensaje al respecto.

Hay una avería grave en la caja de cambios.

¡No continúe la marcha!

1. Detenga el vehículo en cuanto sea posible y seguro.
2. Engrane el bloqueo de aparcamiento.

   O bien: conecte el freno de aparcamiento electrónico.
3. Solicite la ayuda de personal especializado.

Caja de cambios sobrecalentada

El testigo de advertencia se enciende en rojo.

Además, puede sonar una señal acústica de advertencia. Dado el caso, en la pantalla del panel de instrumentos se muestra un mensaje al respecto.

La caja de cambios automática puede calentarse excesivamente si, p. ej., se inicia la marcha repetidamente en pendientes ascendentes.

¡No continúe la marcha!

1. Deje que la caja de cambios se enfríe con el bloqueo de aparcamiento engranado **P** y el motor en marcha → Página 185.
2. Si el testigo de control no se apaga, conecte el freno de aparcamiento electrónico y deje el vehículo detenido.
3. Solicite la ayuda de personal especializado. De lo contrario, pueden producirse daños considerables en el cambio.

Desbloquear el bloqueo de aparcamiento

Si en caso de falta de corriente, p. ej., por estar descargada la batería de 12 voltios, es necesario remolcar el vehículo, se puede restablecer la alimentación de corriente mediante ayuda de arranque externa para soltar el bloqueo de aparcamiento.

Solicite la ayuda de personal especializado.

El vehículo no se mueve a pesar de estar seleccionada una relación de marchas

Si el vehículo no se mueve en la dirección deseada, puede que el sistema no haya engranado correctamente la relación de marchas.

1. Pise el pedal del freno y vuelva a seleccionar la relación de marchas.
2. Si el vehículo sigue sin moverse en la dirección deseada, hay una avería en el sistema. Solicite la ayuda de personal especializado y encargue que se revise el sistema.

ADVERTENCIA

Con el bloqueo de aparcamiento **P** y el freno de aparcamiento desconectados, el vehículo se puede poner en movimiento de forma imprevista en pendientes ascendentes o descendentes. Esto puede provocar accidentes y que se produzcan lesiones graves.

- No suelte nunca el bloqueo de aparcamiento **P** mientras el freno de aparcamiento esté desconectado.

AVISO

Si el vehículo se desplaza con el motor apagado y la posición **N** seleccionada durante bastante tiempo o a una velocidad elevada, el cambio automático sufrirá daños.

- No deje que el vehículo se desplace con el motor apagado y la posición **N** seleccionada durante bastante tiempo o a una velocidad elevada, p. ej., al ser remolcado.

AVISO

Si la caja de cambios se calienta demasiado o se sobrecalienta, puede sufrir daños o un mayor desgaste.

- Evite iniciar continuamente la marcha y avanzar a velocidad de peatón mientras la caja de cambios esté sobrecalentada.
- Circule a más de 20 km/h (12 mph) aprox. o detenga inmediatamente el vehículo de forma segura la primera vez que se indique que la caja de cambios se ha sobrecalentado.
- Si el mensaje y la advertencia acústica se repiten aprox. cada 10 segundos, detenga el vehículo inmediatamente de forma segura y apague el motor.
- Espere a que se enfríe el cambio.

2KF012760AH

- No continúe la marcha mientras suene la advertencia acústica. ◁

Sistemas de asistencia a la frenada

Información relativa a los sistemas de asistencia a la frenada

Los sistemas de asistencia a la frenada pueden ayudar al conductor en situaciones de marcha o de frenado críticas. El conductor es el responsable de conducir de forma segura → ⚠.

— Cuando el sistema de asistencia a la frenada correspondiente regule, siga frenando con la fuerza necesaria.

— En caso necesario, controle la trayectoria del vehículo.

— El ESC, el ABS y el TCS solo pueden funcionar correctamente si las cuatro ruedas están equipadas con el mismo tipo de neumáticos.

— Si se produce una avería en el ABS, también dejan de funcionar el ESC, el TCS y el EDS.

Al conectar el encendido, se comprueba automáticamente el estado de las funciones de frenado. Los testigos de control se encienden brevemente y vuelven a apagarse. Si algún testigo de control permanece encendido, hay una avería. Acuda inmediatamente a un taller especializado debidamente cualificado. Ford recomienda un concesionario autorizado.

Control electrónico de estabilidad (ESC)

El ESC está regulando para reducir el riesgo de derrape y mejorar la estabilidad → ⚠.
El testigo de control parpadea en amarillo.

Control de tracción (TCS)

El TCS está regulando para evitar que las ruedas patinen. El testigo de control parpadea en amarillo.

El TCS reduce la fuerza motriz en las ruedas que patinan y adapta dicha fuerza a las condiciones de la calzada. Mediante el TCS se facilita el arranque, la aceleración y la subida de pendientes.

Sistema antibloqueo de frenos (ABS)

El ABS impide que las ruedas se bloqueen durante una frenada para que sea posible dirigir el vehículo → ⚠.

Asistente de frenada (BAS)

El asistente de frenada (BAS) puede ayudar a reducir la distancia de frenado. El asistente de frenada aumenta la presión que ejerce el conductor cuando pisa el pedal del freno rápidamente en situaciones de emergencia.

Al reducir la presión sobre el pedal del freno, el asistente de frenada desconecta el servofreno.

Bloqueo electrónico del diferencial (EDS y XDS)

El EDS frena automáticamente las ruedas que patinan y transmite la fuerza motriz a las demás ruedas motrices. Para que el freno no se caliente excesivamente, el EDS se desconecta automáticamente en caso de solicitación extrema. El EDS se vuelve a conectar automáticamente en cuanto el freno se enfría.

El XDS es una función adicional del bloqueo electrónico del diferencial y mejora la tracción interviniendo en los frenos para mantener el vehículo en su carril.

Freno multicolisión

Si la unidad de control del airbag detecta una colisión en caso de accidente, el freno multicolisión provoca automáticamente una frenada.

Requisito para la frenada automática:

✓ El conductor no está pisando el pedal del acelerador.

Distribución electrónica de la fuerza de frenado (EBV)

El EBV regula la fuerza de frenado entre el eje delantero y el trasero también fuera de la regulación del ABS. Se evita un frenado excesivo del eje trasero y el vehículo per-

manece estable durante la operación de frenado.

Servofreno electromecánico (eBKV)

Con el encendido conectado, el eBKV complementa la fuerza del pie incrementando la presión que el conductor ejerce sobre el pedal del freno → ⚠. El pedal del freno puede moverse automáticamente cuando un sistema de asistencia al conductor interviene en los frenos, p. ej., el control de velocidad de crucero adaptativo al regular o en una frenada de emergencia.

Tras desconectar el encendido, la asistencia del servofreno se reduce progresivamente. Si se sigue reteniendo del vehículo con el pedal del freno, se muestran mensajes en la pantalla del panel de instrumentos. En este caso, la función del servofreno está limitada.

Una vez detenido, inmovilice el vehículo para evitar que se desplace → Página 233.

⚠ ADVERTENCIA

Los sistemas de asistencia a la frenada no pueden sustituir la atención del conductor y únicamente funcionan dentro de los límites correspondientes. Circular a gran velocidad por calzadas heladas, resbaladizas o mojadas, o demasiado cerca de otros vehículos, puede perjudicar la estabilidad del vehículo y que se pierda el control de este. Si no presta la debida atención, existe el peligro de que se produzcan accidentes y lesiones graves y mortales.

- Esté siempre atento y no confíe exclusivamente en el sistema. El conductor es siempre el responsable de todas las tareas propias de la conducción.
- Adapte siempre la velocidad y el estilo de conducción a las condiciones de visibilidad, climatológicas, de la calzada y del tráfico. No corra nunca riesgos que comprometan la seguridad.
- Deje siempre libre la zona de debajo de los pedales para que el pedal del freno se pueda mover sin impedimentos.
- Utilice siempre neumáticos apropiados, ya que la estabilidad de marcha depende de la adherencia de los mismos.

⚠ ADVERTENCIA

La eficacia del ESC se puede ver muy mermada si componentes o sistemas que afectan a la dinámica de marcha no han recibido un mantenimiento adecuado o no funcionan correctamente. Esto puede ocurrir especialmente si se realizan modificaciones en la suspensión o se utilizan combinaciones de llanta y neumático no autorizadas. Como consecuencia, se pueden producir accidentes y lesiones graves o mortales.

- Encargue las reformas y modificaciones necesarias en el vehículo solo a talleres especializados cualificados para ello.
- Utilice siempre neumáticos apropiados, ya que la estabilidad de marcha depende de la adherencia de los mismos.

⚠ ADVERTENCIA

Si se circula sin servofreno o con la función del servofreno limitada, la distancia de frenado puede aumentar considerablemente. Se pueden producir accidentes con lesiones graves o mortales.

- No apague nunca el motor ni desconecte nunca el encendido cuando el vehículo esté en movimiento.
- Si el servofreno no funciona o se remolca el vehículo, pise el pedal del freno con más fuerza.
- Deje siempre libre la zona de debajo de los pedales para que el pedal del freno se pueda mover sin impedimentos.

◁

Desconectar y conectar el TCS

Situaciones de marcha

Para no correr ningún riesgo de seguridad, los sistemas de asistencia a la frenada no deberían desconectarse en condiciones normales.

— Al circular por nieve profunda o terreno poco firme.

— Para "desatascar" el vehículo si queda atrapado.

Cuando pase la situación de marcha en cuestión, debería volver a conectar el TCS en su totalidad.

2KF012760AH

Desconectar y conectar

1. Abra los ajustes del vehículo del sistema de infotainment.
2. Abra el menú ***Vehículo***.
3. Abra el menú ***Frenos***.
4. Active la función en la lista desplegable ***Sistema TCS***.

Cuando la función ya no se necesite, debería volver a conectarse el sistema de asistencia a la frenada en su totalidad → ⚠ Desconectar el TCS puede servir de ayuda cuando se circula por terreno poco firme o para "desatascar" el vehículo si queda atrapado → ⚠.

OFF TCS desconectado manualmente. El testigo de control se enciende en amarillo.

⚠ ADVERTENCIA

Cuando el ESC está desconectado, el peligro de que el vehículo derrape es mucho mayor. A gran velocidad, un conductor inexperto puede tener dificultades para dominar el vehículo. Como consecuencia, se pueden producir accidentes y lesiones graves o mortales.

- Solo desconecte por completo el ESC cuando circule por un circuito cerrado y tenga práctica en un estilo de conducción deportivo.
- Solamente conecte el ESC Sport cuando circule por un circuito cerrado y tenga práctica en un estilo de conducción deportivo.
- No corra nunca riesgos que comprometan la seguridad.

Problemas y soluciones

El servofreno electromecánico no funciona

¡No continúe la marcha!

El testigo de control se enciende en rojo.

Dado el caso, se muestra un mensaje.

1. Pise el pedal del freno con fuerza porque aumentará la distancia de frenado debido a la falta de asistencia por parte del servofreno.
2. Solicite inmediatamente la ayuda de personal especializado.

Hay una avería en el servofreno electromecánico

El testigo de control se enciende en amarillo.

Durante unos segundos se muestra un mensaje.

Al pisar el pedal del freno pueden producirse vibraciones.

1. Hay que pisar el pedal del freno con más fuerza porque la distancia de frenado aumenta debido a la reducción de la asistencia del servofreno.
2. Acuda a un taller especializado debidamente cualificado.

El ABS no funciona correctamente o no funciona en absoluto

El testigo de control se enciende en amarillo.

1. Acuda a un taller especializado debidamente cualificado.

   Los frenos del vehículo siguen funcionando sin el ABS.

Avería en el ESC

El testigo de control se enciende en amarillo. El ESC se ha desconectado.

1. Desconecte el encendido y vuelva a conectarlo.
2. Dado el caso, realice un recorrido corto a 15-20 km/h (9-12 mph) aprox.
3. Si el testigo de control sigue encendido, acuda a un taller especializado debidamente cualificado.

Ruidos de los sistemas de asistencia a la frenada

Cuando los sistemas de asistencia a la frenada están regulando, el pedal del freno puede moverse o pueden producirse ruidos.

1. Aun así, siga frenando con la fuerza necesaria y, si fuera necesario, controle la dirección del vehículo.

⚠ ADVERTENCIA

Si el testigo de advertencia del sistema de frenos se enciende junto con el testigo de control, puede que la función reguladora del ABS no funcione. Por ello, las ruedas traseras pueden bloquearse al frenar. Se podría perder el control del vehículo y se podrían producir accidentes con lesiones graves o mortales.

- Diríjase a poca velocidad al taller especializado debidamente cualificado más cercano y solicite que se revise el sistema de frenos.
- Evite frenazos y maniobras bruscas.

⚠ ADVERTENCIA

Si el testigo de control no se apaga, o se enciende durante la marcha, significa que el ABS no funciona correctamente. El vehículo solo se podrá detener con los frenos normales. Si el ABS funciona de forma limitada, se pueden producir accidentes, daños en el vehículo y lesiones graves o mortales.

- Acuda a un taller especializado debidamente cualificado. ◁

Conducir por pendientes

Asistente de arranque en pendiente

El asistente de arranque en pendiente ayuda a iniciar la marcha cuesta arriba manteniendo el vehículo detenido de forma activa.

Conectar el asistente de arranque en pendiente

El asistente de arranque en pendiente se conecta automáticamente si se cumplen las siguientes condiciones:

✓ El sistema Auto Hold se desactiva.

✓ Se mantiene el vehículo detenido en una subida pisando el pedal del freno hasta iniciar la marcha.

✓ El motor gira correctamente.

✓ *Caja de cambios manual:* Se ha engranado una marcha para subir la pendiente.

Para iniciar la marcha, retire el pie del pedal del freno y pise inmediatamente el del acelerador. Al iniciar la marcha, el freno se suelta progresivamente.

La función de retención del asistente de arranque en pendiente solo permanece activa brevemente. Inicie la marcha en los siguientes 2 segundos aprox.

Condiciones de funcionamiento

El asistente de arranque en pendiente se desconecta inmediatamente en los siguientes casos:

— Si se sale del vehículo.

— Si el motor marcha de forma irregular o anómala.

— Si se apaga o se cala el motor.

— Si el cambio se encuentra en la posición neutral **N**.

— Si se selecciona una marcha apropiada para descender la pendiente.

⚠ PRECAUCIÓN

Si no inicia la marcha inmediatamente después de soltar el pedal del freno, el vehículo podría rodar hacia atrás en determinadas circunstancias. Esto puede provocar lesiones y daños materiales.

- En este caso, pise inmediatamente el pedal del freno o conecte el freno de aparcamiento electrónico.
- Si, circulando cuesta arriba con tráfico denso, quiere evitar que el vehículo ruede hacia atrás al iniciar la marcha, antes de iniciar esta pise el pedal del freno durante unos segundos. ◁

2KF012760AH

Indicaciones para la conducción

Indicaciones generales para la conducción

Conducir de forma previsora

Un estilo de conducción irregular aumenta el consumo medio. Si se permanece atento al tráfico, se puede evitar acelerar y frenar con frecuencia. Mantener una distancia suficiente respecto al vehículo precedente ayuda a conducir de forma previsora.

Evitar acelerar al máximo

A velocidades excesivamente altas, aumenta la resistencia a la rodadura y la aerodinámica y, con ello, la fuerza necesaria para mover el vehículo. No circule nunca a la velocidad máxima del vehículo.

Tener en cuenta la presión de los neumáticos

Una presión demasiado baja de los neumáticos no solo propicia el desgaste de los mismos, sino que también aumenta su resistencia a la rodadura y el consumo medio. Utilice neumáticos con resistencia a la rodadura optimizada.

Adapte la presión de los neumáticos a la carga:

— Tenga en cuenta los datos que figuran en el adhesivo de la presión de los neumáticos → Página 407.

— Sistema de control de los neumáticos → Página 414

— Sistema de control de presión de neumáticos → Página 418

Utilizar aceite de motor sintético antifricción

Los aceites del motor completamente sintéticos de baja viscosidad disminuyen la resistencia a la fricción en el motor y se distribuyen mejor y más rápido, especialmente en caso de arranque en frío del motor.

⚠ ADVERTENCIA

Si se conduce sin prestar la debida atención, se pueden producir accidentes y lesiones graves o mortales.

- Respete siempre el código de circulación y los límites de velocidad vigentes, y conduzca de manera previsora.
- En los viajes largos, pare con regularidad para descansar, como mínimo cada 2 horas.

⚠ ADVERTENCIA

El alcohol, las drogas, los medicamentos y los narcóticos pueden reducir la capacidad de percepción, aumentar el tiempo de reacción y empeorar considerablemente la seguridad en la conducción, lo que puede provocar que se pierda el control del vehículo. Esto puede provocar accidentes y causar lesiones graves o mortales.

- No conduzca nunca bajo los efectos del alcohol, de drogas, medicamentos o narcóticos.

Rodaje del motor

Un motor de combustión nuevo debe someterse a un rodaje durante los primeros 1500 km (aprox. 1000 mi). Todas las piezas móviles deberían poder sincronizarse. Durante las primeras horas de funcionamiento, la fricción interna del motor de combustión es mucho mayor que posteriormente.

Hasta los 1000 km (600 mi) aprox.:

— Evite acelerar mucho.

— No haga funcionar el motor de combustión a más de 2/3 de su régimen máximo.

— No circule con remolque.

De los 1000 a los 1500 km (600 a 1000 mi) aprox.:

1. Vaya aumentando paulatinamente la velocidad y el régimen del motor.

El estilo de conducción durante los primeros 1500 km (1000 mi) aprox. también influye en la calidad del motor. También después se aconseja circular a regímenes moderados del motor, sobre todo cuando este esté frío, para reducir su desgaste y aumentar el kilometraje.

Los neumáticos y las pastillas de freno nuevos tienen que someterse a un rodaje con cuidado.

AVISO

Circular a un régimen demasiado bajo puede provocar un mayor desgaste y daños en el motor.

- No circule a un régimen demasiado bajo.
- Reduzca de marcha cuando el motor de combustión deje de girar correctamente.

Si se somete el motor de combustión nuevo a un rodaje adecuado, aumentará su vida útil y, al mismo tiempo, se reducirá el consumo de aceite del mismo. ◁

Recomendación de marcha



Fig. 113 En la pantalla del panel de instrumentos: recomendación de marcha.

Ⓐ Marcha engranada actualmente
Ⓑ Marcha recomendada que se debería engranar

En función del equipamiento del vehículo, en la pantalla del panel de instrumentos puede mostrarse una recomendación durante la conducción con el número de la marcha que convendría elegir para ahorrar combustible → Fig. 113.

Vehículos con caja de cambios automática: Para ello, la caja de cambios deberá estar en la posición de cambio automático.

Si se tiene engranada la marcha óptima, no aparecerá ninguna recomendación. Se mostrará la marcha que esté engranada en ese momento.

Información relativa a la "limpieza" del filtro de partículas

La gestión del motor detecta si el filtro de partículas está próximo a saturarse y contribuye a la regeneración del mismo recomendando la marcha óptima. Para ello es posible que sea necesario circular de manera excepcional con un régimen elevado del motor → Página 352.

PRECAUCIÓN

La recomendación de marcha es solo una función auxiliar y no puede sustituir la atención ni la responsabilidad del conductor. Si se selecciona una marcha inadecuada para la situación en cuestión, se pueden producir accidentes y lesiones.

- Elija siempre la marcha adecuada para la situación en cuestión, p. ej., al adelantar o en tramos montañosos.

Seleccionando la marcha óptima se puede ahorrar combustible.

La indicación de la marcha recomendada se apaga al pisar el pedal del embrague en los vehículos con cambio manual o al abandonar la posición de cambio automático en los vehículos con cambio automático. ◁

Estilo de conducción económico

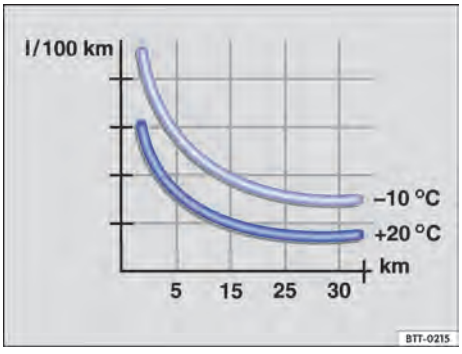

Fig. 114 Consumo de combustible en l/100 km a dos temperaturas ambiente diferentes.

2KF012760AH

Con un estilo de conducción adecuado se reducen el consumo medio, la contaminación medioambiental y el desgaste del motor, de los frenos y de los neumáticos. A continuación encontrará algunos consejos beneficiosos para el medio ambiente y para su bolsillo.

Cambiar de marcha ahorrando energía

Cambiar pronto a una marcha superior cuando el régimen del motor haya alcanzado las 2000 rpm ahorra energía. No apure las marchas y evite regímenes elevados.

— *Vehículos con caja de cambios manual:* Inmediatamente después de iniciar la marcha, cambie de 1ª a 2ª marcha.

— *Vehículos con caja de cambios automática:* Acelere despacio y evite pisar a fondo el acelerador (kick-down).

— Tenga en cuenta la recomendación de marcha → Página 191.

— Utilice el perfil de conducción **ECO** en la medida de lo posible.

Reducir el ralentí

Emprenda la marcha inmediatamente y con un régimen bajo del motor. En aquellas situaciones en las que se prevea un tiempo de parada largo (p. ej., en un atasco o un paso a nivel), no deje el motor al ralentí, sino apáguelo.

En los vehículos con el Auto StartStopp activado, el motor puede apagarse automáticamente en los procesos de detención y en las fases de parada del vehículo.

Repostar con moderación

Un depósito de combustible lleno hasta el borde aumenta el peso del vehículo. Con la mitad o tres cuartos del depósito es suficiente, sobre todo para trayectos urbanos.

Evitar trayectos cortos

Cuando el motor está frío, tiene un consumo medio de combustible muy alto. La temperatura de servicio óptima no se alcanza hasta haber recorrido algunos kilómetros (millas). A temperaturas ambiente muy bajas, p. ej., en invierno, el consumo medio es más alto de lo normal → Fig. 114. Planifique los trayectos de forma eficiente desde el punto de vista económico y combine trayectos cortos.

Realizar un mantenimiento periódico

El mantenimiento periódico es indispensable para una conducción económica y aumenta la vida útil del vehículo.

Retirar el peso innecesario

Si antes de salir se vacía la zona de carga de, p. ej., cadenas para nieve o asientos para niños que no se utilicen, se puede reducir el consumo.

Para reducir al máximo la resistencia aerodinámica del vehículo, retire los accesorios exteriores cuando ya no los necesite.

Ahorrar energía

El alternador, que es accionado por el motor, genera corriente eléctrica para las funciones de confort, como la climatización, la ventilación o el parabrisas y la luneta térmicos. Ahorrar energía es sencillo, p. ej.:

— Cuando las temperaturas exteriores sean altas, ventile el habitáculo antes de emprender la marcha y circule un rato con las ventanillas abiertas. Conecte entonces la climatización, y no antes.

— Desconecte los consumidores eléctricos de confort cuando hayan cumplido su cometido.

⚠ ADVERTENCIA

Adapte siempre la velocidad y la distancia de seguridad respecto al vehículo precedente en función de las condiciones de visibilidad, climatológicas, de la calzada y del tráfico.

AVISO

Cuando el vehículo desciende una pendiente con la posición neutral **N** seleccionada, la caja de cambios no se lubrica. Como consecuencia, la caja de cambios podría sobrecalentarse y resultar dañada.

- No deje rodar el vehículo con la posición neutral **N** seleccionada, sobre todo cuando el motor esté apagado.

Puede solicitar más información acerca del mantenimiento correcto del vehículo y de piezas de recambio, p. ej., unos

neumáticos nuevos, especialmente eficientes desde el punto de vista energético en talleres especializados cualificados para ello.

En los vehículos que cuentan, en función del equipamiento, con una gestión de cilindros activa (ACT), se pueden desactivar automáticamente algunos cilindros del motor si la situación de marcha no requiere demasiada potencia. Mientras los cilindros están desactivados, no se inyecta combustible en los mismos, con lo que se reduce el consumo total de combustible. ◁

Circular con el vehículo cargado

Para conseguir unas propiedades de marcha adecuadas con el vehículo cargado, tenga en cuenta lo siguiente:

— Coloque toda la carga de manera segura → Página 315.

— Acelere con especial cuidado y precaución.

— Evite frenazos y maniobras bruscas.

— Frene con más antelación de lo habitual.

— Dado el caso, tenga en cuenta la información relativa al portacargas de techo → Página 338.

— Dado el caso, tenga en cuenta la información relativa a la conducción con remolque → Página 329.

— Dado el caso, tenga en cuenta la información relativa a la conducción con un portabicicletas → Página 337.

⚠ ADVERTENCIA

Un desplazamiento de la carga podría mermar gravemente la estabilidad y la seguridad del vehículo y alargar la distancia de frenado en una frenada a fondo o de emergencia. Esto puede provocar accidentes y causar lesiones graves o mortales.

- Fije la carga correctamente para evitar que se desplace.
- Fije los objetos pesados con correas de amarre o cintas de sujeción adecuadas.
- Encastre bien los respaldos del asiento trasero y, dado el caso, los asientos traseros regulables. ◁

Circular con el portón trasero o la puerta de dos hojas abiertos

Circular con el portón trasero o la puerta de dos hojas abiertos resulta especialmente peligroso.

Fije correctamente todos los objetos y el portón trasero o la puerta de dos hojas, si circula con ellos abiertos, y tome las medidas oportunas para reducir la entrada de gases de escape tóxicos en el vehículo.

Cuando circule con el portón trasero o la puerta de dos hojas abiertos, tenga en cuenta las disposiciones legales correspondientes.

⚠ ADVERTENCIA

Circular con el portón trasero o la puerta de dos hojas desbloqueados o abiertos puede provocar lesiones graves.

- Circule siempre con el portón trasero y la puerta de dos hojas cerrados.
- Coloque todos los objetos en la zona de carga de manera segura. De lo contrario, los objetos sueltos podrían salirse de la zona de carga y lesionar a los usuarios de la vía que circulen por detrás.
- Conduzca siempre con cuidado y de forma especialmente previsora.
- Evite frenazos y maniobras bruscas, pues el portón o la puerta de dos hojas abiertos podrían moverse de forma incontrolada.
- Cuando transporte objetos que sobresalgan de la zona de carga, señalícelos adecuadamente para advertir a otros usuarios de la vía. Tenga en cuenta las disposiciones legales al respecto.
- No utilice nunca el portón trasero o la puerta de dos hojas para sujetar o inmovilizar objetos que sobresalgan de la zona de carga.
- Si lleva un portaequipajes montado en el portón trasero o en la puerta de dos

2KF012760AH

hojas, desmóntelo junto con la carga siempre que tenga que circular con el portón o dicha puerta abiertos.

⚠ ADVERTENCIA

Con el portón trasero o la puerta de dos hojas abiertos, pueden entrar gases de escape tóxicos en el habitáculo. Esto puede causar la pérdida del conocimiento, una intoxicación por monóxido de carbono, accidentes y lesiones graves.

- Para evitar la entrada de gases de escape tóxicos, circule siempre con el portón trasero o la puerta de dos hojas cerrados.
- Si, en casos excepcionales, tiene que circular con el portón trasero o la puerta de dos hojas abiertos, haga lo siguiente para reducir la entrada de gases de escape tóxicos en el habitáculo:
  - — Cierre todas las ventanillas.
  - — Desconecte la recirculación de aire del sistema de calefacción y ventilación o de la climatización.
  - — Abra todos los difusores de aire del tablero de instrumentos.
  - — Ajuste el nivel más alto del ventilador del sistema de calefacción y ventilación o de la climatización.

AVISO

Con el portón trasero o la puerta de dos hojas abiertos varía la altura y, dado el caso, la longitud del vehículo. Esto puede causar daños en su vehículo o en otros.

- Al maniobrar, tenga en cuenta el aumento de las medidas del vehículo.
- No abra el portón trasero o la puerta de dos hojas en espacios muy reducidos. ◁

Circular por vías inundadas

Para evitar dañar el vehículo al circular, p. ej., por vías inundadas, tenga en cuenta lo siguiente:

— Compruebe la profundidad del agua antes de atravesarla. El agua no deberá superar en ningún caso el borde inferior de la carrocería → ⓘ.

— Avance a velocidad de peatón.

— No detenga nunca el vehículo en el agua ni circule marcha atrás ni apague el motor.

— Los vehículos que circulan en dirección contraria forman olas que pueden elevar tanto el nivel del agua para el propio vehículo que no sea posible atravesar el agua de forma segura.

— Siempre que atraviese agua, desconecte manualmente el Auto StartStop.

⚠ ADVERTENCIA

Tras atravesar agua, barro, fango, etc., puede que la capacidad de frenado quede mermada y que la distancia de frenado aumente porque los discos y las pastillas de freno estén mojados o incluso congelados en invierno.

- Seque los frenos y libérelos de hielo y sal frenando varias veces con precaución. Al hacerlo, no ponga en peligro a otros usuarios de la vía y respete las disposiciones legales.
- Evite frenazos inmediatamente después de atravesar agua.

AVISO

Al atravesar zonas con agua pueden dañarse gravemente componentes del vehículo, como el sistema electrónico.

- No atraviese nunca agua salada.
- Enjuague inmediatamente con agua dulce las piezas del vehículo que hayan entrado en contacto con agua salada.
- Evite que los componentes electrónicos entren en contacto con agua. ◁

Utilización del vehículo en otros países y continentes

Disposiciones de homologación

El vehículo ha sido fabricado para un determinado país y cumple los requisitos y las disposiciones de homologación vigentes en dicho país en el momento de la fabricación del vehículo.

Si va a utilizar el vehículo temporalmente o por un breve periodo de tiem-

po en el extranjero, tenga en cuenta las indicaciones correspondientes.

Normas de seguridad y disposiciones

En algunos países rigen normas de seguridad y disposiciones especiales que puede que el vehículo no cumpla. Antes de realizar un viaje al extranjero, Ford recomienda informarse en uno de sus concesionarios autorizados acerca de las disposiciones legales vigentes en el país de destino.

Venta en el extranjero

Si va a vender el vehículo en otro país o lo va a utilizar en otro país durante un largo periodo de tiempo, tenga en cuenta las disposiciones legales vigentes en el país en cuestión.

En algunos casos será necesario montar o desmontar posteriormente determinados equipamientos, así como desactivar determinadas funciones. Asimismo pueden verse afectados los conjuntos y tipos de servicios. Esto puede ocurrir, sobre todo, cuando se va a utilizar el vehículo durante un largo periodo de tiempo en otra región climática.

Funcionamiento del sistema de infotainment

Dadas las diferentes bandas de frecuencias existentes en el mundo, el sistema de infotainment montado de fábrica podría no funcionar en otro país.

Ford no se hace responsable de los daños que sufra el vehículo por un combustible de poca calidad, trabajos de servicio insuficientes o una disponibilidad escasa de recambios originales.

Ford no se hace responsable si el vehículo no cumple los requisitos legales vigentes en otros países y continentes o solo los cumple en parte.

ADVERTENCIA

La densidad del aire disminuye a medida que aumenta la altura. Debido a esta menor densidad del aire, la potencia del motor puede reducirse y, en caso de funcionamiento prolongado a una altura muy elevada, pueden dañarse algunos componentes del vehículo. Una reducción de la potencia del motor puede provocar accidentes, p. ej., en los adelantamientos, y causar lesiones graves o mortales.

- Infórmese en un taller especializado debidamente cualificado antes de viajar al extranjero, especialmente a altitudes superiores a los 3000 m (9843 ft) aprox. sobre el nivel del mar. Ford recomienda un concesionario autorizado. ◁

2KF012760AH

Sistemas de asistencia al conductor

Información relativa a los sensores

🕮 Introducción al tema

En función del equipamiento, el vehículo dispone de diversos sistemas de asistencia al conductor que aumentan el confort durante la conducción. Estos sistemas utilizan en parte sensores o cámaras (en adelante, también "sistema de sensores") que no siempre son visibles.

Los sensores y las cámaras registran el entorno del vehículo ópticamente mediante ondas ultrasónicas o de radar.

Sistema de sensores montado

En función del equipamiento, el sistema de sensores puede incluir los siguientes componentes:

— Sensores de radar en la parte delantera del vehículo

— Sensores de radar en la parte trasera del vehículo

— Cámara detrás del parabrisas

— Sensores de ultrasonido en la parte delantera del vehículo

— Sensores de ultrasonido en la parte trasera del vehículo

Encontrará la información sobre la ubicación de los mismos en los cuadros generales del vehículo → Página 8.

⚠ ADVERTENCIA

Los sistemas de asistencia al conductor no pueden sustituir la atención de este y únicamente funcionan dentro de los límites correspondientes. Los sistemas de asistencia al conductor no pueden detectar todas las situaciones de marcha, y es posible que no reaccionen o adviertan, o que lo hagan con retraso o inoportunamente. Si no presta la debida atención, existe el peligro de que se produzcan accidentes y lesiones graves y mortales.

- Esté siempre atento y no confíe exclusivamente en el sistema. El conductor es siempre el responsable de todas las tareas propias de la conducción.
- Tenga en cuenta los límites del sistema de sensores y de los demás sistemas.
- Adapte siempre la velocidad y la distancia respecto al vehículo precedente en función de las condiciones de visibilidad, climatológicas, de la calzada y del tráfico.
- Esté siempre preparado para anular o interrumpir intervenciones automáticas.
- Tenga en cuenta las indicaciones de la pantalla del panel de instrumentos y actúe conforme a las mismas si la situación del tráfico lo permite.
- No utilice los sistemas de asistencia al conductor si sospecha que presentan algún problema o daño.

◁

Limitaciones del sistema de sensores

🕮 **Tenga en cuenta ⚠, al principio de este capítulo, en la página 196.**

Limitaciones de los sensores de radar

Los sistemas de asistencia al conductor que utilizan los sensores de radar pueden reaccionar inesperadamente, con retraso o no reaccionar en absoluto en las siguientes situaciones:

— En trayectos con condiciones climatológicas adversas, como lluvia intensa, nieve o neblina de agua intensa.

— En trayectos con obras, túneles o estaciones de peaje.

— En trayectos con curvas, p. ej., por carreteras de montaña.

— Ante cambios de rasante o bajadas.

— En trayectos campo a través.

— En aparcamientos cubiertos.

— En vías con objetos de metal integrados, p. ej., vías de tren o de tranvía.

— En vías con gravilla suelta.
— En situaciones de marcha complejas, como en las isletas de canalización del tráfico.
— Si los componentes de la zona de los sensores de radar reciben algún golpe violento, p. ej., en un accidente por alcance.
— Los sensores de radar están cubiertos, sucios, desajustados o dañados.

Limitaciones de la cámara situada detrás del parabrisas

Los sistemas de asistencia al conductor que utilizan la cámara situada detrás del parabrisas pueden reaccionar inesperadamente, con retraso o no reaccionar en absoluto en las siguientes situaciones:
— Ante cambios de rasante o bajadas.
— En tramos en obras.
— En trayectos campo a través.
— En trayectos con condiciones climatológicas adversas, como lluvia intensa, nieve, niebla o neblina de agua intensa, y la calzada en mal estado.
— En caso de sol bajo, oscuridad o deslumbramiento por los vehículos que circulan en sentido contrario.
— La cámara no está disponible temporalmente debido a una exposición directa y prolongada a la radiación solar o a altas temperaturas ambiente.
— El campo de visión de la cámara está cubierto, sucio o dañado.
— La cámara no está ajustada correctamente.

Reacción con retraso

Cuando el sistema de sensores está expuesto a condiciones ambientales que perjudican su funcionamiento, puede que los sistemas de asistencia al conductor detecten este hecho con retraso. Por ello, puede que se muestren con retraso las limitaciones de funcionamiento que pudiera haber al inicio de la marcha y durante la misma.

Limitaciones en determinadas situaciones de marcha

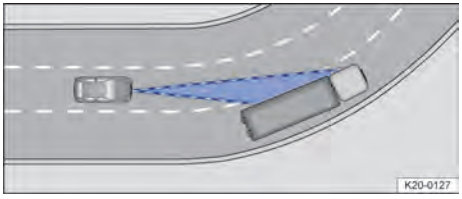

Fig. 115 Tramo en curva.

El sistema de sensores siempre mide en línea recta. Por ello, en las curvas pronunciadas es posible que se detecten vehículos erróneamente o que no se detecten vehículos que circulen por delante.

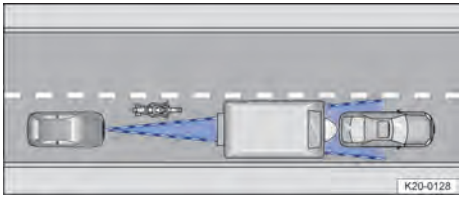

Fig. 116 Vehículo estrecho.

Aquellos vehículos que circulen fuera de la zona del sensor a poca distancia de su vehículo, como las motocicletas, no pueden ser detectados.

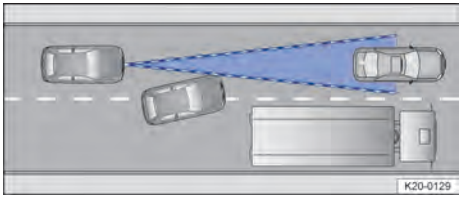

Fig. 117 Cambio de carril.

Los vehículos que cambien al carril por el que usted circula a muy poca distancia delante de su vehículo no pueden ser detectados. Esto también es válido para aquellos vehículos con accesorios que sobresalgan.

Limitaciones específicas de los sistemas

Además de las limitaciones del sistema de sensores, cada sistema de asistencia al

2KF012760AH

conductor tiene otras limitaciones inherentes a su función. Tenga también estas en cuenta:

— Limitador de velocidad con regulación anticipativa → Página 203
— Eco Coach → Página 204
— Control de velocidad de crucero adaptativo → Página 208
— Asistente de frenada de emergencia → Página 217
— Sistema de mantenimiento de carril → Página 221
— Control de velocidad de crucero adaptativo con mantenimiento central de carril → Página 224
— Emergency Assist → Página 227
— Alerta de cambio de carril con detector de punto muerto → Página 230
— Asistente de señales de tráfico

Problemas y soluciones

🕮 Tenga en cuenta ⚠, al principio de este capítulo, en la página 196.

ASSIST Sensores con visibilidad limitada o nula hacia delante

Algunos componentes del sistema de sensores de la parte frontal del vehículo no están disponibles o lo están con limitaciones. Durante unos segundos, se muestran el símbolo amarillo y un mensaje.

— Las zonas de los sensores están sucias o la visibilidad del sistema de sensores se encuentra mermada por factores meteorológicos, como nieve, o por restos de detergente o algún recubrimiento. Limpie las zonas de los sensores de la parte frontal del vehículo y el parabrisas → Página 442.
— Las zonas de los sensores están obstaculizadas con accesorios, soportes de matrícula con marcos embellecedores o adhesivos. Deje libre las zonas alrededor del sistema de sensores → Página 449.
— El sistema de sensores se ha desajustado o dañado, p. ej., a causa de algún daño en la parte frontal del vehículo o en el parabrisas. Compruebe si hay algún daño visible → Página 449.
— Se han realizado trabajos de pintura o modificaciones estructurales en la parte frontal del vehículo o en el parabrisas → Página 450.
— Hay una avería o un defecto. Apague el motor y vuelva a ponerlo en marcha.
— Después de eliminar la causa del problema, algunos sistemas de asistencia al conductor continuarán sin estar disponibles en un primer momento. Realice un recorrido corto hasta que el testigo de control se apague y los sistemas de asistencia al conductor vuelvan a estar operativos. Si el problema persiste, acuda a un taller especializado debidamente cualificado.

Si la visibilidad de los sensores está mermada, es posible que los sistemas de asistencia al conductor no estén disponibles o solo lo estén de forma limitada. Tenga en cuenta otros testigos de control de los sistemas de asistencia al conductor.

En función de la anomalía de la que se trate, puede mostrarse información adicional en Estado del vehículo.

Control de velocidad de crucero

🕮 Introducción al tema

El control de velocidad de crucero ayuda a mantener constante una velocidad ajustada por usted.

Rango de velocidades

El control de velocidad de crucero está disponible en trayectos marcha adelante a partir de los 20 km/h (15 mph) aprox.

Conducir con el control de velocidad de crucero

La velocidad guardada se puede exceder en todo momento, p. ej., para adelantar. La regulación se interrumpe durante la acele-

ración y se retoma a continuación con la velocidad que esté guardada.

Indicaciones en la pantalla

Cuando el control de velocidad de crucero está conectado, se muestra la velocidad guardada y el estado del sistema en la pantalla del panel de instrumentos.

Según la situación de marcha en cuestión, se enciende uno de los siguientes testigos de control:

El control de velocidad de crucero está conectado y la regulación está activa.

El control de velocidad de crucero está conectado, pero la regulación está inactiva.

Si no hay ninguna velocidad guardada, en la pantalla del panel de instrumentos aparece --- en vez de la velocidad.

Cambiar de marcha

En cuanto se pisa el pedal del embrague se interrumpe la regulación y se retoma una vez realizado el cambio de marcha.

Bajar pendientes

El vehículo no puede mantener la velocidad guardada en todas las situaciones de marcha. Esté siempre preparado para frenar el vehículo.

1. Reduzca de marcha antes de descender tramos de montaña largos.

   Así aprovechará el freno motor y solicitará menos los frenos.

⚠ ADVERTENCIA

Si no es posible circular manteniendo una distancia de seguridad suficiente y una velocidad constante, la utilización del regulador de velocidad puede provocar un accidente y se pueden producir lesiones graves y mortales.

- Adapte siempre la velocidad y la distancia respecto al vehículo precedente en función de las condiciones de visibilidad, climatológicas, de la calzada y del tráfico. El conductor es siempre el responsable de la velocidad a la que circula.
- No utilice nunca el control de velocidad de crucero en caso de tráfico denso, si no dispone de distancia suficiente, en tramos escarpados, con muchas curvas o resbaladizos, p. ej., en caso de nieve, hielo, lluvia o gravilla suelta, ni en vías inundadas.
- No utilice nunca el control de velocidad de crucero campo a través ni en vías que no tengan un piso firme. ◁

Manejar el control de velocidad de crucero

🕮 Tenga en cuenta ⚠, al principio de este capítulo, en la página 198.

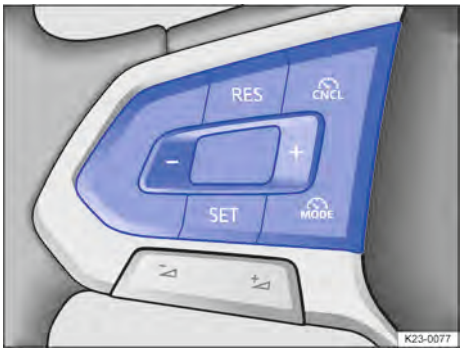

Fig. 118 Lado izquierdo del volante multifunción.

Conectar

1. Pulse la tecla MODE del lado izquierdo del volante multifunción tantas veces como sea necesario hasta seleccionar el control de velocidad de crucero.
2. Pulse la tecla OK del lado derecho del volante multifunción o espere unos instantes.

   No hay ninguna velocidad guardada. Todavía no se efectúa la regulación.

Iniciar la regulación

1. Durante la marcha, pulse la tecla SET.

   El control de velocidad de crucero guarda y regula la velocidad actual.

2KF012760AH

Ajustar la velocidad

Mientras el control de velocidad de crucero regula, se puede ajustar la velocidad guardada:

+ 1 km/h (1 mph)**:** Pulse la tecla RES.

- 1 km/h (1 mph)**:** Pulse la tecla SET.

+ 10 km/h (5 mph)**:** Pulse la tecla +. La primera vez que se pulsa, la velocidad aumenta hasta el siguiente paso de 10 (km/h) o de 5 (mph).

- 10 km/h (5 mph)**:** Pulse la tecla -. La primera vez que se pulsa, la velocidad se reduce hasta el siguiente paso de 10 (km/h) o de 5 (mph).

Para modificar ininterrumpidamente la velocidad guardada, mantenga presionada la tecla correspondiente.

El vehículo adapta la velocidad actual acelerando o frenando.

Interrumpir la regulación

1. Pulse brevemente la tecla CNCL.

   O bien: pise el pedal del freno.

   La velocidad permanece guardada.

Retomar la regulación

1. Pulse la tecla RES.

   El control de velocidad de crucero retoma la velocidad guardada y la regula.

⚠ ADVERTENCIA

Si utiliza por descuido una velocidad guardada con anterioridad o si esta es excesiva para las condiciones actuales de la calzada, del tráfico o climatológicas, existe peligro de accidente. Como consecuencia, se pueden producir lesiones graves o mortales.

- Antes de retomar la regulación de la velocidad, compruebe si la velocidad guardada es adecuada para las condiciones actuales de la calzada, del tráfico o climatológicas.
- Desconecte el control de velocidad de crucero cuando ya no lo necesite.

◁

Problemas y soluciones

🕮 Tenga en cuenta ⚠, al principio de este capítulo, en la página 198.

Avería en el control de velocidad de crucero

Funcionamiento anómalo. El testigo de control se enciende en amarillo.

1. Desconecte el control de velocidad de crucero y acuda a un taller especializado debidamente cualificado.

La regulación se interrumpe automáticamente

— Ha pisado el pedal del embrague durante un tiempo prolongado.

— El vehículo ha superado la velocidad guardada durante un tiempo prolongado.

— No hay seleccionada ninguna relación de marchas para marcha adelante.

— Ha intervenido algún sistema de asistencia a la frenada, p. ej., el TCS o el ESC.

— El asistente de frenada de emergencia ha frenado el vehículo.

— Si el problema persiste, desconecte el control de velocidad de crucero y acuda a un taller especializado debidamente cualificado. ◁

Limitador de velocidad

🕮 Introducción al tema

El limitador de velocidad ayuda a no sobrepasar una velocidad guardada por usted.

Rango de velocidades

El limitador de velocidad está disponible en trayectos marcha adelante a partir de los 30 km/h (20 mph) aprox.

Conducir con el limitador de velocidad

El limitador de velocidad se puede interrumpir en todo momento pisando el pedal del acelerador a fondo, superando el punto de resistencia. En cuanto se excede la velo-

cidad guardada, parpadea el testigo de control verde y puede que suene una señal acústica de advertencia. La velocidad permanece guardada.

La regulación se activa de nuevo automáticamente en cuanto se circula a una velocidad inferior a la guardada.

Indicaciones en la pantalla

Cuando el limitador de velocidad está conectado, se muestra la velocidad guardada y el estado del sistema en la pantalla del panel de instrumentos.

Según la situación de marcha en cuestión, se enciende uno de los siguientes testigos de control:

Limitador de velocidad conectado, regulación activa

Limitador de velocidad conectado, regulación inactiva

Bajar pendientes

El vehículo no puede mantener la velocidad guardada en todas las situaciones de marcha. Esté siempre preparado para frenar el vehículo.

1. Reduzca de marcha antes de descender tramos de montaña largos.

   Así aprovechará el freno motor y solicitará menos los frenos.

⚠ ADVERTENCIA

Utilizar el limitador de velocidad con condiciones climatológicas adversas es peligroso y puede provocar accidentes y lesiones graves o mortales.

- Adapte siempre la velocidad a las condiciones de visibilidad, climatológicas, de la calzada y del tráfico. El conductor es siempre el responsable de la velocidad a la que circula.
- No conduzca a gran velocidad si no es necesario.
- No utilice nunca el limitador de velocidad en trayectos resbaladizos, p. ej., por aquaplaning, nieve, hielo u hojarasca.
- Para evitar que se regule la velocidad sin que así se desee, desconecte siempre el limitador de velocidad cuando no lo necesite.

Manejar el limitador de velocidad

Tenga en cuenta ⚠, al principio de este capítulo, en la página 200.

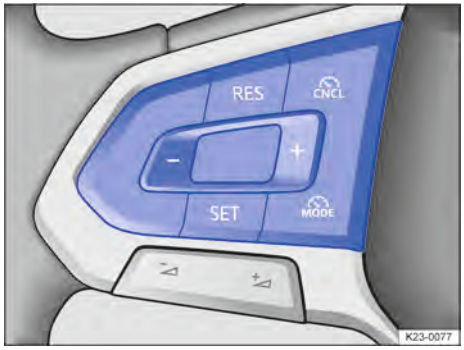

Fig. 119 Lado izquierdo del volante multifunción.

Conectar

1. Pulse la tecla del lado izquierdo del volante multifunción tantas veces como sea necesario hasta seleccionar el limitador de velocidad.
2. Pulse la tecla OK del lado derecho del volante multifunción o espere unos instantes.

   Se conecta el limitador de velocidad. Todavía no se efectúa la regulación.

Iniciar la regulación

1. Durante la marcha, pulse la tecla SET.

   La velocidad actual se guarda como velocidad límite.

Ajustar la velocidad

Se puede ajustar la velocidad guardada:

+ 1 km/h (1 mph)**:** Pulse la tecla RES.

- 1 km/h (1 mph)**:** Pulse la tecla SET.

+ 10 km/h (5 mph)**:** Pulse la tecla +. La primera vez que se pulsa, la velocidad aumenta hasta el siguiente paso de 10 (km/h) o de 5 (mph).

2KF012760AH

- 10 km/h (5 mph)**:** Pulse la tecla −. La primera vez que se pulsa, la velocidad se reduce hasta el siguiente paso de 10 (km/h) o de 5 (mph).

Para modificar ininterrumpidamente la velocidad guardada, mantenga presionada la tecla correspondiente.

Interrumpir la regulación

1. Pulse brevemente la tecla CNCL.

   La velocidad permanece guardada.

Retomar la regulación

1. Pulse la tecla RES. ◁

Problemas y soluciones

🕮 Tenga en cuenta ⚠, al principio de este capítulo, en la página 200.

LIM Limitador de velocidad no disponible

Hay una avería o un defecto. El testigo de control se enciende en amarillo.

1. Apague el motor y vuelva a ponerlo en marcha.
2. Si el problema persiste, desconecte el limitador de velocidad y acuda a un taller especializado debidamente cualificado.

La regulación se interrumpe automáticamente

— El ESC está desconectado.

— Los frenos se han sobrecalentado. Espere a que se enfríen los frenos y compruebe de nuevo el funcionamiento.

— Si el problema persiste, desconecte el limitador de velocidad y acuda a un taller especializado debidamente cualificado.

Por motivos de seguridad, el limitador de velocidad solo se desconecta por completo cuando el conductor deja de pisar el pedal del acelerador en algún momento o desconecta el sistema manualmente. ◁

Limitador de velocidad con regulación anticipativa

🕮 Introducción al tema

El limitador de velocidad con regulación anticipativa adapta automáticamente una velocidad máxima guardada por usted a las limitaciones de velocidad detectadas.

El limitador de velocidad con regulación anticipativa es una ampliación del limitador de velocidad y utiliza el reconocimiento de señales de tráfico y los datos de navegación del sistema de infotainment.

El limitador de velocidad con regulación anticipativa está disponible en función del equipamiento, aunque no en todos los países.

⚠ ADVERTENCIA

El limitador de velocidad con regulación anticipativa no puede sustituir la atención del conductor y únicamente funciona dentro de los límites del sistema. El limitador de velocidad con regulación anticipativa no puede detectar todas las limitaciones de velocidad vigentes y es posible que no reaccione, o que lo haga con retraso o inoportunamente. Si no presta la debida atención, existe el peligro de que se produzcan accidentes y lesiones graves y mortales.

- Esté siempre atento y no confíe exclusivamente en el sistema. El conductor es siempre el responsable de la velocidad guardada.
- Tenga en cuenta las limitaciones del sistema → Página 203.
- Adapte siempre la velocidad a las condiciones de visibilidad, climatológicas, de la calzada y del tráfico.
- Utilice siempre datos de navegación actuales.
- Tenga siempre en cuenta la velocidad máxima permitida.

- Tenga en cuenta que la velocidad regulada por el sistema quizás no se corresponda con su estilo de conducción.

Tenga también en cuenta la información relativa al limitador de velocidad relevante para la seguridad.

El sistema utiliza datos de navegación aunque el vehículo no disponga de sistema de navegación. Utilice siempre datos de navegación actuales → Página 301. En caso de dudas, diríjase a un taller especializado debidamente cualificado. ◁

Limitaciones del limitador de velocidad con regulación anticipativa

🕮 Tenga en cuenta ⚠, al principio de este capítulo, en la página 202.

Además de las limitaciones del reconocimiento de señales de tráfico de tráfico, el limitador de velocidad con regulación anticipativa tiene las siguientes limitaciones inherentes al sistema:

— El limitador de velocidad con regulación anticipativa solo reconoce aquellas señales de tráfico que muestran una limitación de velocidad.

— Las señales de tráfico que muestran indirectamente una limitación de velocidad, p. ej., las señales de entrada a poblaciones, solo se reconocen en base a los datos de navegación.

— Si se avisa de una limitación de velocidad en base a los datos de navegación sin que la detecte el reconocimiento de señales de tráfico, se ajustará la velocidad anunciada a la última velocidad guardada.

— El limitador de velocidad con regulación anticipativa no está disponible en caso de limitaciones de velocidad inferiores a aprox. 30 km/h (aprox. 20 mph) que se detecten. En este caso se muestra un mensaje al respecto en la pantalla del panel de instrumentos.

Entrada y salida de autovía o autopista

— En función del país en cuestión, al incorporarse a una autovía o autopista, se guarda automáticamente como velocidad la recomendada o la máxima permitida.

— Al salir de una autovía o autopista, se desactiva el limitador de velocidad con regulación anticipativa.

Funcionamiento limitado

En las siguientes situaciones puede ocurrir que el limitador de velocidad con regulación anticipativa no modifique la velocidad guardada, o lo haga con retraso o inesperadamente:

— Hay una avería en el reconocimiento de señales de tráfico.

— Los datos de navegación no son actuales.

— Circula sin guía al destino.

— Abandona la ruta calculada por la navegación.

— No se puede determinar correctamente la posición del vehículo porque el GPS no suministra datos precisos. ◁

Activar el limitador de velocidad con regulación anticipativa

🕮 Tenga en cuenta ⚠, al principio de este capítulo, en la página 202.

1. Abra el menú de los asistentes en el sistema de infotainment.
2. Seleccione el limitador de velocidad.
3. Active la opción de reacción a velocidades permitidas.
4. Conecte el limitador de velocidad e inicie la regulación → Página 201. ◁

2KF012760AH

Conducir con el limitador de velocidad con regulación anticipativa

Tenga en cuenta ⚠, al principio de este capítulo, en la página 202.

Indicaciones en la pantalla

30 El sistema ha reconocido una limitación de velocidad en la ruta.

30 El sistema ha guardado la velocidad reconocida y regula correspondientemente.

Interrumpir la adaptación de la velocidad

Si no quiere que se tome una velocidad anunciada, puede interrumpir la adaptación de la velocidad:

— Pulse la tecla RES.

O bien: si la velocidad anunciada es inferior a la guardada actualmente, suelte el pedal del acelerador dos veces y vuelva a pisarlo.

Se retoma la última velocidad guardada.

— Pulse la tecla SET.

Se toma la velocidad actual.

— Pulse la tecla .

La regulación se interrumpe.

Anticipar la adaptación de la velocidad

En cuanto en la pantalla del panel de instrumentos se anuncia una velocidad superior a la guardada actualmente, puede anticipar la adaptación de la velocidad:

— Pulse la tecla +.

O bien: suelte dos veces el pedal del acelerador y vuelva a pisarlo.

Adaptar la velocidad anunciada

+ 10 km/h (5 mph)**:** Pulse la tecla +. La primera vez que se pulsa, la velocidad aumenta hasta el siguiente paso de 10 (km/h) o de 5 (mph).

- 10 km/h (5 mph)**:** Pulse la tecla −. La primera vez que se pulsa, la velocidad se reduce hasta el siguiente paso de 10 (km/h) o de 5 (mph).

Si adapta excesivamente la velocidad anunciada, se interrumpe la regulación anticipativa de la velocidad.

Cuando se reconoce una limitación de velocidad, el limitador de velocidad con regulación anticipativa también adapta la velocidad guardada aunque no esté regulando.

Si la velocidad a la que se circula supera bastante la limitación de velocidad detectada por el reconocimiento de señales de tráfico, se muestra una advertencia al respecto en la pantalla del panel de instrumentos. ◁

Problemas y soluciones

Tenga en cuenta ⚠, al principio de este capítulo, en la página 202.

Se muestra un mensaje indicando que el limitador de velocidad con regulación anticipativa no está disponible actualmente o no se ofrece en su país.

1. Si se muestra este mensaje durante un tiempo prolongado y el limitador de velocidad con regulación anticipativa está disponible en su país, acuda a un taller especializado debidamente cualificado.

En función de la anomalía de la que se trate, puede mostrarse información adicional en Estado del vehículo. ◁

Eco Coach

El Eco Coach ayuda al conductor a conducir de forma previsora y con un consumo de energía bajo proporcionándole información en función de la situación.

El Eco Coach utiliza los datos de navegación del sistema de infotainment y el sistema de sensores de los sistemas de asistencia al conductor. Si circula con la ayuda de la guía al destino, el Eco Coach tendrá en cuenta la ruta introducida. Si circula sin

ninguna guía al destino, se utiliza la ruta más probable.

El Eco Coach está disponible en función del equipamiento y no en todos los países.

Conducir con el Eco Coach

Cuando durante la ruta se acerca a una limitación de velocidad o a un trazado relevante de la vía, se muestra el símbolo e información sobre el tipo de incidencia en la pantalla del panel de instrumentos.

En cuanto se retira el pie del pedal del acelerador, se activa la función de desplazamiento por inercia, con lo que ahorra energía.

El Eco Coach ayuda a decelerar al aproximarse a un vehículo que circule por delante. Si no se está pisando el pedal del acelerador, lo hace incluso sin que se muestre ninguna indicación. El sistema no utiliza los frenos del vehículo. Además, en los trayectos descendentes, el sistema no puede decelerar el vehículo lo suficiente en todas las situaciones de marcha.

Puede anular en todo momento la intervención del Eco Coach acelerando o frenando.

Indicaciones en la pantalla

En función de la situación de marcha en cuestión, se muestran los siguientes símbolos en la pantalla del panel de instrumentos:


Retire el pie del acelerador.


Vehículo por delante


Cruce más adelante


Salida de la autovía más adelante


Rotonda más adelante


Curva a la izquierda más adelante


Curva a la derecha más adelante


Pendiente descendente más adelante


Limitación de velocidad más adelante, a modo de ejemplo

Conectar y desconectar

El Eco Coach se puede conectar y desconectar en el sistema de infotainment, en el menú de los asistentes.

El Eco Coach se desactiva automáticamente de forma temporal en los siguientes casos:

— Se circula con el control de velocidad de crucero adaptativo.

— Se circula con el control de velocidad de crucero.

Aun así, en función de la situación y del comportamiento de marcha, puede que se sigan mostrando indicaciones del Eco Coach.

Si la causa de la desactivación ya no existe, el Eco Coach se vuelve a activar siempre que esté conectado en el sistema de infotainment.

ADVERTENCIA

El Eco Coach no puede sustituir la atención del conductor y únicamente funciona dentro de los límites del sistema. El Eco Coach no puede detectar todas las situaciones de marcha y es posible que no reaccione, o que lo haga con retraso o inoportunamente. Si no presta la debida atención, existe el peligro de que se produzcan accidentes y lesiones graves y mortales.

- Esté siempre atento y no confíe exclusivamente en el sistema. El conductor es siempre el responsable de todas las tareas propias de la conducción.
- Adapte siempre la velocidad y el estilo de conducción a las condiciones de visibilidad, climatológicas, de la calzada y del tráfico.
- Tenga en cuenta que las señales de tráfico de la calzada y las normas de circu-

2KF012760AH

lación prevalecen siempre sobre los consejos de conducción.

Control de velocidad de crucero adaptativo

Introducción al tema

El control de velocidad de crucero adaptativo mantiene constante una velocidad ajustada por usted. Cuando el vehículo se acerca a un vehículo que circula por delante, el control de velocidad de crucero adaptativo adapta la velocidad automáticamente y mantiene así la distancia ajustada por usted.

Cómo saber si el vehículo dispone de control de velocidad de crucero adaptativo

Si puede seleccionar el control de velocidad de crucero adaptativo con la tecla MODE del lado izquierdo del volante multifunción, el vehículo dispone de este sistema.

Rango de velocidades

Puede ajustar una velocidad de entre 20 km/h (15 mph) y 210 km/h (130 mph) aprox. Este rango puede variar en función del país.

Conducir con el control de velocidad de crucero adaptativo

Puede anular la regulación del control de velocidad de crucero adaptativo en todo momento. Si frena, se interrumpe la regulación. Si acelera, se interrumpe la regulación durante el tiempo que dure la aceleración y se retoma a continuación con la velocidad ajustada.

Si se lleva un remolque enganchado, el control de velocidad de crucero adaptativo regula con menor dinamismo.

Solicitud de intervención del conductor

Si la desaceleración automática del control de velocidad de crucero adaptativo no es suficiente o se han alcanzado los límites del sistema, el control de velocidad de crucero adaptativo le solicita frenar adicionalmente mediante un mensaje en el panel de instrumentos. Además se enciende el testigo de advertencia rojo y suena una advertencia acústica. ¡Tome el control del vehículo y esté preparado para frenar!

ADVERTENCIA

El control de velocidad de crucero adaptativo no puede sustituir la atención del conductor y únicamente funciona dentro de los límites del sistema. El control de velocidad de crucero adaptativo no puede detectar todas las situaciones de marcha y puede que no reaccione, o que lo haga con retraso o inoportunamente. Si no presta la debida atención, existe el peligro de que se produzcan accidentes y lesiones graves y mortales.

- Esté siempre atento y no confíe exclusivamente en el sistema. El conductor es siempre el responsable de todas las tareas propias de la conducción.
- Tenga en cuenta las limitaciones del sistema → Página 208.
- Adapte siempre la velocidad y la distancia respecto al vehículo precedente en función de las condiciones de visibilidad, climatológicas, de la calzada y del tráfico.
- Tome inmediatamente el control del vehículo cuando se muestre una indicación al respecto en la pantalla del panel de instrumentos o si el control de velocidad de crucero adaptativo no reduce la velocidad lo suficiente.
- Frene cuando el vehículo ruede sin que así se desee, por ejemplo, tras solicitarse la intervención del conductor.

Situaciones de marcha especiales

Tenga en cuenta ⚠, al principio de este capítulo, en la página 206.

Las funciones que se describen a continuación están disponibles en función del equipamiento, aunque no en todos los países.

Regulación anticipativa de la velocidad

Si el vehículo está equipado con un reconocimiento de señales de tráfico y un sistema de infotainment con función de navegación, el control de velocidad de crucero adaptativo puede adaptar la velocidad de forma previsora a las limitaciones de velocidad detectadas y al trazado de la vía.

Adelantamientos

Cuando conecta el intermitente izquierdo (o el derecho si se circula por la izquierda) para adelantar, el control de velocidad de crucero adaptativo puede acelerar el vehículo y reducir así la distancia respecto al vehículo precedente sin superar la velocidad ajustada por usted.

Si el control de velocidad de crucero adaptativo no detecta ningún vehículo que circule por delante tras cambiar de carril, acelera el vehículo hasta alcanzar la velocidad ajustada.

Incorporarse

Cuando enciende el intermitente de confort para cambiar de carril y en este se detecta un objeto relevante, el vehículo puede decelerar antes de que usted gire. Así puede ayudar el control de velocidad de crucero adaptativo al incorporarse a un carril tras un objeto más lento.

Si no cambia de carril, el vehículo vuelve a acelerar tras unos segundos hasta la velocidad que estaba ajustada anteriormente. Además, puede interrumpir la regulación poniendo el intermitente en la dirección contraria o pisando el pedal del freno o el del acelerador. Esta función está disponible cuando se circula por autopistas, autovías o carreteras de varios carriles a una velocidad superior a 80 km/h (50 mph) aprox.

Tráfico denso con paradas intermitentes

El control de velocidad de crucero adaptativo puede frenar el vehículo hasta detenerlo y mantenerlo detenido. El control de velocidad de crucero adaptativo permanece activo, y en la pantalla del panel de instrumentos aparece durante unos segundos ***Ctrol. veloc. crucero adapt. listo para iniciar la marcha***.

vehículos con control de velocidad de crucero adaptativo con mantenimiento central de carril: puede prolongar este tiempo si no suelta el volante.

Mientras el control de velocidad de crucero adaptativo permanezca activo, el vehículo reiniciará la marcha automáticamente en cuanto el vehículo precedente la inicie si no se ha detectado ningún obstáculo.

Prolongar o activar de nuevo la función de inicio automático de la marcha:

1. Pulse la tecla RES.

   O bien: *vehículos con control de velocidad de crucero adaptativo con mantenimiento central de carril:* agarre de nuevo el volante.

Iniciar la marcha una vez desactivada la función de inicio automático de la marcha y una vez se ha alejado el vehículo que circula por delante:

1. Pulse la tecla RES.

   O bien: pise brevemente el pedal del acelerador.

El control de velocidad de crucero adaptativo no permanece activo en los siguientes casos:

— La fase de detención dura varios minutos.

— Se abre la puerta del conductor.

— Se desconecta el encendido.

⚠ ADVERTENCIA

Si en la pantalla del panel de instrumentos aparece el mensaje ***Ctrol. veloc. crucero adapt. listo para iniciar la marcha*** y el vehículo precedente se pone en movimiento, su vehículo iniciará la marcha automáticamente. Dado el caso, es posible que no se detecten obstáculos que pudiera haber en la vía. Esto puede provocar accidentes y lesiones graves.

- Compruebe la vía antes de cada inicio de la marcha y, en caso necesario, frene usted el vehículo.

2KF012760AH

Función para evitar adelantamientos por la derecha (o por la izquierda en caso de circulación por la izquierda)



Fig. 120 En la pantalla del panel de instrumentos: vehículo detectado que circula más lentamente que el propio por el carril izquierdo (representación esquemática).

Vehículos con función para evitar adelantamientos por la derecha: Cuando el control de velocidad de crucero adaptativo detecta un vehículo que circula más lentamente que el suyo por el carril izquierdo (o por el carril derecho si se circula por la izquierda), frena suavemente, dentro de las limitaciones del sistema, y puede evitar así un adelantamiento no permitido. La función está activa a partir de una velocidad de 80 km/h (50 mph) aprox.

Vehículos sin función para evitar adelantamientos por la derecha: Interrumpa la regulación en vías de varios carriles cuando otros vehículos circulen más lentos por el carril de adelantamiento. ◁

Limitaciones del control de velocidad de crucero adaptativo

🕮 Tenga en cuenta ⚠, al principio de este capítulo, en la página 206.

Limitaciones del sistema de sensores

El control de velocidad de crucero adaptativo detecta las situaciones de marcha mediante sensores de radar y de ultrasonido integrados en la parte frontal del vehículo, así como una cámara montada detrás del parabrisas. El alcance de los sensores de radar es de 160 m (520 ft) aprox.

⚠ ADVERTENCIA

Si utiliza el control de velocidad de crucero adaptativo en situaciones de marcha fuera de los límites del sistema, se pueden producir accidentes y lesiones graves, y podría cometer infracciones legales.

- Tenga en cuenta las limitaciones del sistema de sensores → Página 196 e interrumpa la regulación en dichas situaciones.

Objetos no detectables

El control de velocidad de crucero adaptativo únicamente detecta vehículos que se mueven en el mismo sentido. No se detectan:

— Personas

— Animales

— Vehículos que circulan en sentido contrario o que se cruzan transversalmente

— Otros obstáculos inmóviles

Vehículos detenidos

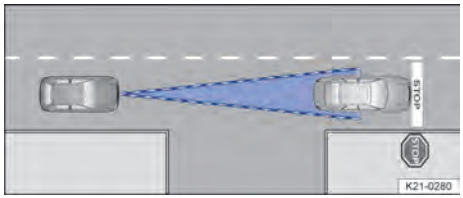

Fig. 121 Vehículo detenido.

A velocidades inferiores a 60 km/h (37 mph) aprox., el control de velocidad de crucero adaptativo reacciona de forma limitada ante vehículos que estén detenidos. Para ello, el control de velocidad de crucero adaptativo tiene que haber detectado que hay un vehículo detenido y, dentro de las limitaciones del sistema, poder frenar el propio vehículo de forma confortable detrás de dicho vehículo. El control de velocidad de crucero adaptativo no realiza ninguna frenada de emergencia → Fig. 121.

La función de reacción ante vehículos detenidos está disponible en función del equipamiento, aunque no en todos los países. ◁

Conectar y desconectar el control de velocidad de crucero adaptativo

Tenga en cuenta ⚠, al principio de este capítulo, en la página 206.

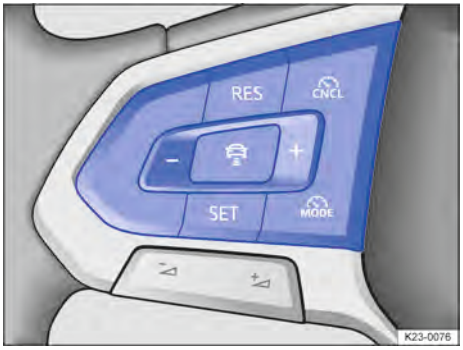

Fig. 122 Lado izquierdo del volante multifunción.

Conectar

1. Pulse la tecla del lado izquierdo del volante multifunción tantas veces como sea necesario hasta seleccionar el control de velocidad de crucero adaptativo.
2. Pulse la tecla OK del lado derecho del volante multifunción o espere unos instantes.

   El control de velocidad de crucero adaptativo se conecta.

Iniciar la regulación

Si cambia del control de velocidad de crucero adaptativo con mantenimiento central de carril al control de velocidad de crucero adaptativo mientras el control de velocidad de crucero adaptativo con mantenimiento central de carril estaba regulando, no se interrumpe dicha regulación. El control de velocidad de crucero adaptativo está activo.

De lo contrario, tiene que iniciar usted la regulación:

1. Durante la marcha hacia adelante, pulse la tecla SET.

   El control de velocidad de crucero adaptativo guarda la velocidad actual y mantiene la distancia ajustada. Si la velocidad actual se encuentra fuera del rango de velocidades predefinido, el control de velocidad de crucero adaptativo ajusta la velocidad mínima (si se circula lentamente) o la máxima (si se circula rápidamente).

   Además activa importantes sistemas de asistencia a la frenada → Página 187.

Según la situación de marcha en cuestión, se encienden los siguientes testigos de control:

	Control de velocidad de crucero adaptativo regulando, ningún vehículo detectado por delante
	Control de velocidad de crucero adaptativo regulando, vehículo detectado por delante
	Control de velocidad de crucero adaptativo no está regulando, ningún vehículo detectado por delante
	Control de velocidad de crucero adaptativo no está regulando, vehículo detectado por delante

Interrumpir la regulación

1. Pulse brevemente la tecla .

   O bien: pise el pedal del freno durante la marcha.

   El testigo de control correspondiente a la situación de marcha en cuestión se enciende en gris; la velocidad y la distancia permanecen guardadas.

Si se desactiva un sistema de asistencia a la frenada relevante, la regulación se interrumpe automáticamente → Página 187.

Retomar la regulación

1. Pulse la tecla RES.

   El control de velocidad de crucero adaptativo toma la velocidad y la distancia ajustadas por último. En la pantalla del panel de instrumentos se muestra la velocidad ajustada y se enciende el testigo de control correspondiente a la situación de marcha. ◁

2KF012760AH

Ajustar el control de velocidad de crucero adaptativo

Tenga en cuenta ⚠, al principio de este capítulo, en la página 206.

Ajustar la distancia



Fig. 123 En la pantalla del panel de instrumentos digital: distancia ajustada ①, el control de velocidad de crucero adaptativo regula (representación esquemática).

Se puede ajustar la distancia en 5 niveles, de muy corta a muy amplia:

1. Pulse la tecla.
2. Pulse la tecla + o −.

   O bien: pulse la tecla tantas veces como sean necesarias hasta ajustar la distancia deseada.

   En la pantalla del panel de instrumentos se muestra el nivel ajustado → Fig. 123 ①. Tenga en cuenta las disposiciones legales sobre la distancia mínima de seguridad del país en cuestión.

En función del equipamiento y del país, la regulación siempre comienza en el nivel que el usuario en cuestión tenía ajustado al finalizar el último trayecto.

Ajustar la velocidad

Puede ajustar la velocidad guardada, dentro del rango de velocidades predefinido, mediante las teclas del volante multifunción como sigue:

+ 1 km/h (1 mph)**:** Pulse la tecla RES solo mientras el control de velocidad de crucero adaptativo esté regulando.

- 1 km/h (1 mph)**:** Pulse la tecla SET solo mientras el control de velocidad de crucero adaptativo esté regulando.

+ 10 km/h (5 mph)**:** Pulse la tecla +. La primera vez que se pulsa, la velocidad aumenta hasta el siguiente paso de 10 (km/h) o de 5 (mph).

- 10 km/h (5 mph)**:** Pulse la tecla −. La primera vez que se pulsa, la velocidad se reduce hasta el siguiente paso de 10 (km/h) o de 5 (mph).

Mantenga presionada la tecla para modificar ininterrumpidamente la velocidad guardada.

⚠ ADVERTENCIA

El control de velocidad de crucero adaptativo no puede detectar correctamente todas las situaciones de marcha. Si no se respeta la distancia mínima respecto al vehículo precedente o si la diferencia de velocidad entre ambos vehículos es tan grande que el control de velocidad de crucero adaptativo no puede reducir la velocidad lo suficiente, existe peligro de colisión por alcance. Como consecuencia, se pueden producir lesiones graves o mortales.

- Esté siempre preparado para frenar usted mismo el vehículo.
- Para anular la regulación de la velocidad y la distancia, pise el pedal del acelerador. En este caso, el control de velocidad de crucero adaptativo no frena automáticamente.
- Respete las disposiciones del país correspondiente relativas a la distancia mínima de seguridad.
- En caso de lluvia, nieve o mala visibilidad, ajuste siempre una distancia mayor.

Ajustar el comportamiento de regulación

Puede ajustar una regulación más deportiva del control de velocidad de crucero adaptativo:

1. Ajuste el programa de conducción deseado en el sistema de infotainment, en el menú de los asistentes.

Desactivar la regulación de la distancia

1. Pulse la tecla MODE del lado izquierdo del volante multifunción tantas veces como sea necesario hasta seleccionar ***Ctrol. veloc. crucero***.
2. Pulse la tecla OK del lado derecho del volante multifunción o espere unos instantes.

   La regulación de la distancia se desactiva. El vehículo solo mantiene la velocidad ajustada.

Según la situación de marcha en cuestión, se enciende uno de los siguientes testigos de control:

El control de velocidad de crucero está conectado y la regulación está activa.

El control de velocidad de crucero está conectado, pero la regulación está inactiva.

Algunos ajustes se pueden guardar en las cuentas de usuario de la función de personalización y pueden cambiar automáticamente al cambiar de cuenta de usuario. ◁

Problemas y soluciones

Tenga en cuenta ⚠, al principio de este capítulo, en la página 206.

Control de velocidad de crucero adaptativo no disponible

El testigo de control se enciende en amarillo. Además, aparece un mensaje al respecto en la pantalla del panel de instrumentos.

— Los sensores de radar están sucios. Limpie los sensores de radar → Página 444.
— La visibilidad de los sensores de radar se encuentra mermada por factores meteorológicos, p. ej., nieve, o por restos de detergente o algún recubrimiento. Limpie los sensores de radar → Página 444.
— La visibilidad de los sensores de radar está mermada por accesorios, marcos embellecedores para soportes de matrícula o adhesivos. Deje libre la zona alrededor de los sensores de radar → Página 449.
— Los sensores de radar se han desajustado o dañado, p. ej., a causa de algún daño en la parte frontal del vehículo. Compruebe si hay algún daño visible → Página 449.
— Hay una avería o un defecto. Apague el motor y vuelva a ponerlo en marcha.
— Se han realizado trabajos de pintura o modificaciones estructurales en la parte frontal del vehículo.
— Si el problema persiste, acuda a un taller especializado debidamente cualificado.

El control de velocidad de crucero adaptativo no funciona de la manera esperada

— Los sensores de radar están sucios. Limpie los sensores de radar → Página 444.
— Los sensores de ultrasonido están sucios, cubiertos o dañados. Limpie los sensores de ultrasonido → Página 442.

  Deje libre la zona alrededor de los sensores de ultrasonido y compruebe si hay algún daño visible → Página 449.
— Se exceden los límites del sistema → Página 208.
— Los frenos se han sobrecalentado, la regulación se ha interrumpido automáticamente. Espere a que se enfríen los frenos y compruebe de nuevo el funcionamiento.
— Si el problema persiste, acuda a un taller especializado debidamente cualificado.

En función de la anomalía de la que se trate, puede mostrarse información adicional en Estado del vehículo.

No se puede iniciar la regulación

Asegúrese de que se cumplan los siguientes requisitos:

— Está engranada una relación de marchas hacia delante.
— Las luces de freno del vehículo funcionan correctamente.
— Las luces de freno del remolque conectado eléctricamente funcionan perfectamente.

2KF012760AH

— El ESC no está regulando.

— El pedal del freno no está pisado.

Ruidos inusuales durante la frenada automática

Estos ruidos son normales y no son indicio de ninguna anomalía.

Los botones reaccionan de manera diferente a la esperada

La humedad, la suciedad y la grasa pueden limitar el funcionamiento de los botones.

1. Mantenga los botones siempre limpios y secos. ◁

Regulación anticipativa de la velocidad

🕮 Introducción al tema

La regulación anticipativa de la velocidad adapta la velocidad a las limitaciones de velocidad detectadas y al trazado de la vía, p. ej., curvas, cruces, rotondas, etc.

La regulación anticipativa de la velocidad es una función adicional del ACC y utiliza el sistema de detección de señales de tráfico y los datos de navegación del sistema de infotainment.

La regulación anticipativa de la velocidad está disponible en función del equipamiento, aunque no en todos los países.

⚠ ADVERTENCIA

La regulación anticipativa de la velocidad no puede sustituir la atención del conductor y únicamente funciona dentro de los límites del sistema. La regulación anticipativa de la velocidad no puede detectar todas las velocidades máximas vigentes, y es posible que no reaccione, o que lo haga con retraso o inoportunamente. Si no presta la debida atención, existe el peligro de que se produzcan accidentes y lesiones graves y mortales.

- Permanezca siempre atento y no confíe exclusivamente en el sistema. El conductor es siempre el responsable de la velocidad guardada.
- Tenga en cuenta las limitaciones del sistema → Página 212.
- Adapte siempre la velocidad a las condiciones de visibilidad, climatológicas, de la calzada y del tráfico.
- Utilice siempre datos de navegación actuales.
- Tenga siempre en cuenta la velocidad máxima permitida.
- Tenga en cuenta que la velocidad regulada por el sistema quizás no se corresponda con su estilo de conducción.

Tenga también en cuenta las limitaciones y las indicaciones del ACC.

El sistema utiliza datos de navegación aunque el vehículo no disponga de sistema de navegación. Utilice siempre datos de navegación actuales → Página 301. En caso de dudas, diríjase a un taller especializado debidamente cualificado. ◁

Limitaciones de la regulación anticipativa de la velocidad

🕮 Tenga en cuenta ⚠, al principio de este capítulo, en la página 212.

Además de las limitaciones del sistema de detección de señales de tráfico y de las limitaciones del ACC, la regulación anticipativa de la velocidad tiene las siguientes limitaciones inherentes al sistema:

— La regulación anticipativa de la velocidad solo reconoce aquellas señales de tráfico que muestran una limitación de velocidad. La regulación anticipativa de la velocidad no tiene en cuenta, sobre todo, las normas de prioridad de paso ni los semáforos.

— Las señales de tráfico que muestran indirectamente una limitación de velocidad, p. ej., las señales de entrada a poblaciones, solo se reconocen en base a los datos de navegación.

— Las señales de tráfico con panel complementario que, p. ej., indiquen una prohibición temporal, solo se tienen en cuenta si

están incluidas en los datos de navegación y el sistema de detección de señales de tráfico las reconoce.

— En las vías que no estén incluidas en los datos de navegación, o que estén incluidas con poca exactitud, la regulación anticipativa de la velocidad no está disponible.

— Si se avisa de una limitación de velocidad en base a los datos de navegación sin que la detecte el sistema de detección de señales de tráfico, se ajustará la velocidad avisada a la última velocidad guardada.

— La regulación anticipativa de la velocidad no puede regular velocidades inferiores a la velocidad mínima.

— La regulación anticipativa de la velocidad no puede detectar que se desea girar en las siguientes situaciones, p. ej.:

  — Se ha detectado una línea discontinua de delimitación del carril en el lado para el que ha encendido el intermitente.

  — No ha accionado el intermitente el tiempo suficiente.

Funcionamiento limitado

En las siguientes situaciones puede ocurrir que la regulación anticipativa de la velocidad no modifique la velocidad, o que lo haga con retraso o inesperadamente:

— Hay una avería en el sistema de detección de señales de tráfico. En la pantalla del cuadro de instrumentos no se muestra ninguna limitación de velocidad.

— No se detectan señales de tráfico o no correctamente.

— Los datos de navegación no son actuales.

— Circula sin guía al destino.

— Abandona la ruta calculada por la navegación.

— No se puede determinar correctamente la posición del vehículo porque el GPS no suministra datos precisos.

— No se ha detectado que se desea girar o se ha detectado incorrectamente.

— Ha indicado demasiado tarde que desea girar.

◁

Activar el asistente inteligente de velocidad

🕮 Tenga en cuenta ⚠, al principio de este capítulo, en la página 212.

Se puede ajustar a qué incidencias debe reaccionar el vehículo:

— Reacción al trazado de la vía

— Reacción a velocidades permitidas

En el sistema de infotainment:

1. Abra el menú de los asistentes.
2. Seleccione el control de velocidad de crucero adaptativo.
3. Realice el ajuste deseado.

Si ha activado al menos una incidencia, la regulación anticipativa de la velocidad se conectará automáticamente al conectar el control de velocidad de crucero adaptativo.

Algunos ajustes se pueden guardar en las cuentas de usuario de la función de personalización y pueden cambiar automáticamente al cambiar de cuenta de usuario. ◁

Conducir con la regulación anticipativa de la velocidad

🕮 Tenga en cuenta ⚠, al principio de este capítulo, en la página 212.

Conducir con guía al destino

Si conduce con guía al destino, la regulación anticipativa de la velocidad adapta la velocidad a la ruta introducida.

Conducir sin guía al destino

Si conduce sin guía al destino, la regulación anticipativa de la velocidad adapta la velocidad a la ruta más probable.

Indicar que se desea girar

Si pone el intermitente para indicar que desea girar, la regulación anticipativa de la velocidad puede frenar el vehículo en la próxima oportunidad que haya de girar, independientemente de que conduzca con o sin guía al destino.

2KF012760AH

Indicaciones en la pantalla

En cuanto el sistema detecta una limitación de velocidad, o si se reduce la velocidad a causa del trazado de la vía, aparece un aviso al respecto en el cuadro de instrumentos.


Limitación de velocidad más adelante (ejemplo)


Regulación a causa de una limitación de velocidad, ejemplo


Fin de una limitación de velocidad más adelante


Regulación a causa del fin de una limitación de velocidad


Rotonda más adelante


Regulación a causa de una rotonda


Cruce más adelante


Regulación a causa de un cruce


Curva a la izquierda más adelante


Regulación a causa de una curva a la izquierda


Curva a la derecha más adelante


Regulación a causa de una curva a la derecha

En caso de regulación a causa de una limitación de velocidad, la velocidad detectada se guardará como nueva velocidad deseada. En caso de regulación a causa del trazado de la vía, el vehículo volverá a acelerar a continuación y se regulará la velocidad que estaba guardada.

Interrumpir la adaptación de la velocidad

Si no quiere que se tome una velocidad anunciada, puede interrumpir la adaptación de la velocidad:

— Pulse la tecla RES.

Se retoma la última velocidad guardada.

— Pulse la tecla SET.

Se toma la velocidad actual.

— Pulse la tecla CANCEL.

La regulación se interrumpe.

Anticipar la adaptación de la velocidad

En cuanto en la pantalla del cuadro de instrumentos se anuncia una velocidad superior a la guardada actualmente, puede anticipar la adaptación de la velocidad:

1. Pulse la tecla + o −.

   O bien: pise el pedal del acelerador y acelere.

   El vehículo acelera hasta alcanzar la velocidad reconocida.

Adaptar la velocidad anunciada

La velocidad anunciada solo se podrá adaptar en caso de regulación por una limitación de velocidad.

+ 10 km/h (5 mph)**:** Pulse la tecla +. La primera vez que se acciona, la velocidad aumenta hasta el siguiente paso de 10 (km/h) o de 5 (mph).

- 10 km/h (5 mph)**:** Pulse la tecla −. La primera vez que se acciona, la velocidad se reduce hasta el siguiente paso de 10 (km/h) o 5 (mph).

Si adapta excesivamente la velocidad indicada, se interrumpe la regulación anticipativa de la velocidad.

Cuando se detecta una limitación de velocidad, la regulación anticipativa de la velocidad también adapta la velocidad guardada aunque el ACC esté desconectado. Sin embargo no se regula.

Si en una autovía deja de regir una limitación de velocidad, se guarda automáticamente la velocidad recomendada como velocidad deseada. Sin embargo, si para una autovía sin limitación de veloci-

dad ya se había guardado anteriormente una velocidad superior, se toma esta en vez de la velocidad recomendada. ◁

Problemas y soluciones

🕮 Tenga en cuenta ⚠, al principio de este capítulo, en la página 212.

Se muestra un mensaje indicando que la regulación anticipativa de la velocidad no está disponible actualmente o no se ofrece en su país.

1. Si se muestra este mensaje durante bastante tiempo y la regulación anticipativa de la velocidad está disponible en su país, acuda a un taller especializado debidamente cualificado.

En función de la anomalía de la que se trate, puede mostrarse información adicional en Estado del vehículo. ◁

Asistente de frenada de emergencia

🕮 Introducción al tema

El asistente de frenada de emergencia puede detectar un riesgo de colisión en la parte delantera y advertir al respecto. Además, el sistema puede ayudar a frenar y provocar una frenada automática.

El asistente de frenada de emergencia puede ayudar a evitar accidentes, pero no reemplazar la atención del conductor.

El asistente de frenada de emergencia solo funciona dentro de las limitaciones del sistema. El momento de la advertencia varía en función de la situación del tráfico y del comportamiento del conductor.

Funciones

En función del equipamiento y del país, el asistente de frenada de emergencia incluye las siguientes funciones ampliadas:

— Detección de peatones

— Sistema de detección de ciclistas

— Sistema de asistencia para evitar obstáculos

— Asistente de frenada al girar

— Asistente para cruces

Las funciones mencionadas están activas automáticamente cuando el asistente de frenada de emergencia está conectado.

Objetos detectables

El asistente de frenada de emergencia puede detectar los siguientes objetos:

— Vehículos

— Vehículos de dos ruedas

— Peatones

Conducir con el asistente de frenada de emergencia

Las intervenciones automáticas del sistema en los frenos se pueden interrumpir moviendo el volante o pisando el pedal del acelerador.

Usted puede interrumpir las intervenciones automáticas del sistema en la dirección contravolanteando.

Frenada automática

El asistente de frenada de emergencia puede frenar el vehículo hasta detenerlo por completo. A continuación el vehículo no se retendrá de forma permanente. ¡Pise el pedal del freno!

Durante una frenada automática el pedal del freno ofrece más resistencia.

⚠ ADVERTENCIA

El asistente de frenada de emergencia no puede sustituir la atención del conductor y únicamente funciona dentro de los límites del sistema. El asistente de frenada de emergencia no puede detectar todas las situaciones de marcha y es posible que no reaccione, o que lo haga con retraso o inoportunamente. Si no presta la debida atención, existe el peligro de que se

produzcan accidentes y lesiones graves y mortales.

- Esté siempre atento y no confíe exclusivamente en el sistema. El conductor es siempre el responsable de todas las tareas propias de la conducción.
- Tenga en cuenta las limitaciones del sistema → Página 217.
- Adapte siempre la velocidad y la distancia respecto al vehículo precedente en función de las condiciones de visibilidad, climatológicas, de la calzada y del tráfico.
- En caso necesario, considere la posibilidad de interrumpir las intervenciones automáticas del asistente.
- Si el asistente emite una advertencia, frene el vehículo inmediatamente o esquive el obstáculo, en función de las circunstancias del tráfico.
- Si no está seguro de las funciones de las que dispone el vehículo en función del equipamiento y del país, infórmese en un taller especializado debidamente cualificado antes de emprender la marcha.

Niveles de advertencia y asistencia a la frenada

🕮 Tenga en cuenta ⚠, al principio de este capítulo, en la página 215.

Rangos de velocidades

El asistente de frenada de emergencia asiste en los siguientes rangos máximos de velocidades:

— Reacción ante vehículos: entre 5 km/h (3 mph) y 250 km/h (155 mph) aprox.

— Reacción ante vehículos de dos ruedas: entre 5 km/h (3 mph) y 250 km/h (155 mph) aprox.

— Reacción ante peatones: entre 5 km/h (3 mph) y 85 km/h (53 mph) aprox.

La ayuda puede consistir en un preaviso, una advertencia severa, una frenada automática o una intervención en los frenos. Además puede mostrarse una advertencia de la distancia.

Factores relevantes

El asistente de frenada de emergencia reacciona a los objetos mencionados y en un rango de velocidades determinado en función de los siguientes factores:

— Tipo de objeto

— Sentido del movimiento del objeto

— Velocidad del objeto

— Velocidad del vehículo

Por lo tanto, el margen de funcionamiento puede estar limitado si el vehículo se acerca muy rápidamente a un objeto y, por ello, queda poco tiempo para reaccionar.

Además, no en todas las situaciones se suceden todos los niveles de advertencia. En función de la velocidad, no tiene lugar, p. ej., un preaviso o una advertencia severa, sino directamente una frenada automática para proteger lo mejor posible el objeto detectado.

Advertencia de la distancia



El asistente de frenada de emergencia detecta si existe un peligro para la seguridad por circular demasiado cerca del vehículo precedente.
El testigo de control se enciende. ¡Aumente la distancia!

Preaviso



El asistente de frenada de emergencia detecta una posible colisión y prepara el vehículo para una posible frenada de emergencia.
Suena una advertencia acústica y se enciende el testigo de advertencia rojo. ¡Frene o desvíe la trayectoria!

Advertencia severa

Si usted no reacciona ante el preaviso, el sistema puede provocar un breve tirón de frenado para avisar del inminente peligro de colisión. ¡Frene o desvíe la trayectoria!

Frenada automática

El asistente de frenada de emergencia puede frenar el vehículo automáticamente aumentando progresivamente la fuerza de frenado. Al reducirse la velocidad, se pueden reducir también las consecuencias de un accidente.

Asistencia a la frenada

Si el asistente de frenada de emergencia advierte que usted no frena lo suficiente en caso de peligro de colisión, puede incrementar la fuerza de frenado y ayudar así a evitar la colisión. El sistema solo intervendrá en los frenos mientras usted pise el pedal del freno con fuerza. ◁

Limitaciones del asistente de frenada de emergencia

🕮 Tenga en cuenta ⚠, al principio de este capítulo, en la página 215.

Limitaciones del sistema de sensores

El asistente de frenada de emergencia detecta las situaciones de marcha mediante sensores de radar montados en la parte frontal del vehículo y una cámara situada detrás del parabrisas.

Tenga en cuenta las limitaciones del sistema de sensores → Página 196.

¡Esté siempre atento y, en caso necesario, intervenga usted mismo!

Tras poner el vehículo en funcionamiento

Inmediatamente después de poner el motor en marcha, el asistente de frenada de emergencia no está disponible o solo lo está de forma limitada. Durante este tiempo, en la pantalla del panel de instrumentos se enciende el testigo de control blanco.

Objetos no detectables

El asistente de frenada de emergencia no puede reaccionar, o puede que lo haga con retraso, ante los siguientes objetos:

— Peatones y ciclistas que no se detecten como tales, p. ej., por estar tapados total o parcialmente.

— Animales

Además, en función del equipamiento y del país, el asistente de frenada de emergencia no puede reaccionar, o puede que lo haga con retraso, ante los siguientes objetos:

— Vehículos que circulen en sentido contrario

— Vehículos que se crucen transversalmente

— Peatones o ciclistas que se muevan en sentido contrario

Funcionamiento limitado

Además de en las situaciones mencionadas en el apartado de las limitaciones del sistema de sensores, el asistente de frenada de emergencia no puede reaccionar, o es posible que lo haga con retraso o inoportunamente, en las siguientes situaciones, por ejemplo:

— Circulando marcha atrás.

— Si el ESC está regulando o averiado.

— Si varias luces de freno del vehículo están averiadas.

— Si al menos una luz de freno del remolque o del portabicicletas conectado eléctricamente está averiada.

— Si se acelera mucho el vehículo o se pisa el pedal del acelerador a fondo.

— En situaciones de tráfico confusas, p. ej., si el vehículo precedente frena o gira bruscamente.

— En las entradas y salidas de túneles.

— Si hay una avería en el asistente de frenada de emergencia.

Desconectar el asistente de frenada de emergencia

Por causas del sistema, el asistente de frenada de emergencia no es apropiado para las siguientes situaciones, en las que deberá desconectarlo → ⚠:

— Si se circula con el vehículo fuera de la red de carreteras públicas, p. ej., campo a través o en un circuito de carreras.

— Si se remolca el vehículo o se carga en otro medio de transporte.

— Si los sensores de radar o la cámara están tapados con algún accesorio.

— Si la cámara o los sensores de radar están averiados.

— Si los componentes de la zona de los sensores de radar reciben algún golpe violento, p. ej., en un accidente por alcance.

2KF012760AH

— Si el parabrisas está dañado en el campo de visión de la cámara.

— Si se va a lavar el vehículo en un túnel de lavado.

— Si el sistema interviene varias veces inoportunamente.

⚠ ADVERTENCIA

Si utiliza el asistente de frenada de emergencia en las situaciones mencionadas, pueden producirse accidentes y lesiones graves o mortales.

- Desconecte el asistente de frenada de emergencia en las situaciones mencionadas.

◁

Asistente para cruces

🕮 **Tenga en cuenta ⚠, al principio de este capítulo, en la página 215.**

El asistente para cruces puede evitar que el vehículo, p. ej., colisione con un vehículo que se cruce transversalmente al entrar en una intersección.

Si al salir de una salida o entrar en un cruce hay peligro de colisión con un vehículo que circule en sentido transversal, el asistente para cruces puede avisar óptica y acústicamente, y frenar el vehículo. Esto puede reducir el peligro de accidente.

Indicaciones

En función de la situación, se muestran flechas de dirección en color en el Head-up-Display o en el área de visualización principal ***Asistencia al conductor*** de la pantalla del panel de instrumentos. Dichas flechas indican la dirección por la que se acerca el tráfico transversal.

Tenga también en cuenta las indicaciones y los niveles de advertencia generales del asistente de frenada de emergencia → Página 216.

Rango de velocidades

El asistente para cruces está disponible a velocidades comprendidas entre 0 km/h (0 mph) y 65 km/h (40 mph) aprox.

Limitaciones

El asistente para cruces no reacciona ante usuarios de la vía pública que estén tapados por algún tipo de construcción o por otros usuarios de la vía pública. Es posible que aquellos usuarios de la vía pública que hayan estado tapados se detecten con retraso.

Tenga también en cuenta las limitaciones generales del asistente de frenada de emergencia → Página 217. ◁

Sistema de asistencia para evitar obstáculos

🕮 **Tenga en cuenta ⚠, al principio de este capítulo, en la página 215.**

El sistema de asistencia para evitar obstáculos puede ayudar al conductor a esquivar un obstáculo en situaciones de marcha críticas.

Si, tras una advertencia severa, usted mueve el volante para esquivar un obstáculo, el sistema le puede ayudar a hacerlo. El sistema frena determinadas ruedas y le ayuda con una intervención correctiva en la dirección, siempre que usted intervenga en la misma.

Rango de velocidades

El sistema de asistencia para evitar obstáculos está disponible a velocidades comprendidas entre 30 km/h (20 mph) aprox. y 150 km/h (90 mph) aprox. como máximo.

Limitaciones

El sistema de asistencia para evitar obstáculos no reacciona ante objetos o animales que se crucen transversalmente. Tenga también en cuenta las limitaciones generales del asistente de frenada de emergencia → Página 217. ◁

Asistente de frenada al girar

🕮 Tenga en cuenta ⚠, al principio de este capítulo, en la página 215.

El asistente de frenada al girar puede evitar que, en una maniobra de giro, el vehículo colisione con un usuario de la vía que se acerque en sentido contrario.

Si en una maniobra de giro existe peligro de colisión con un vehículo que circule en sentido contrario por el carril contiguo, esta asistente puede frenar el vehículo propio. Así se puede mantener el vehículo en su carril y evitar una colisión.

Rango de velocidades

El asistente de frenada de emergencia al girar está disponible hasta una velocidad de 30 km/h (20 mph) aprox.

Limitaciones

El asistente de frenada de emergencia al girar solo está disponible si se ha accionado el intermitente, se ha girado el volante y, por consiguiente, ha empezado la maniobra de giro. Si se pasa de circular por la derecha a circular por la izquierda, o viceversa, el asistente no estará disponible hasta pasado un cierto tiempo.

Este asistente no reacciona ante personas, animales, vehículos que se crucen transversalmente u objetos que no se detecten como vehículos. Tenga también en cuenta las limitaciones generales del asistente de frenada de emergencia → Página 217. ◁

Manejar el asistente de frenada de emergencia

🕮 Tenga en cuenta ⚠, al principio de este capítulo, en la página 215.

Tras conectar el encendido, el asistente de frenada de emergencia y todas las funciones que incluya según el equipamiento y el país se conectan automáticamente.

Sin embargo, el asistente de frenada de emergencia no estará disponible, o solo lo estará de forma limitada, mientras el testigo de control blanco esté encendido.

Le recomendamos dejar siempre conectados el asistente de frenada de emergencia y todas las funciones que incluya según el equipamiento y el país. Excepciones → Página 217.

Conectar y desconectar

Con el vehículo detenido, se puede conectar y desconectar el asistente de frenada de emergencia manualmente.

En la pantalla del panel de instrumentos:

1. Pulse la tecla VIEW del lado derecho del volante multifunción tantas veces como sea necesario hasta que en el área de visualización principal se muestre la vista de los sistemas de asistencia al conductor.
2. Pulse la tecla △ o ▽ del lado derecho del volante multifunción para visualizar la lista de los sistemas de asistencia al conductor en el lado derecho.

   O bien: en función del equipamiento, pulse la tecla OK para visualizar la lista de los sistemas de asistencia al conductor en el lado derecho.
3. Seleccione el asistente de frenada de emergencia con la tecla △ o ▽ y conéctelo o desconéctelo con OK.

En el sistema de infotainment:

1. Abra el menú de los asistentes.
2. Conecte o desconecte el asistente de frenada de emergencia en el submenú correspondiente.

Cuando desconecta el asistente de frenada de emergencia, también se desconectan todas las funciones que incluya en función del equipamiento y el país. En la pantalla del panel de instrumentos se enciende el testigo de control amarillo.

Este testigo también se enciende cuando el asistente de frenada de emergencia se desactiva automáticamente, p. ej., si se detecta que el vehículo está siendo remolcado.

2KF012760AH

Ajustar

Con el asistente de frenada de emergencia conectado se pueden realizar los siguientes ajustes en el menú de los asistentes del sistema de infotainment:

— Conectar y desconectar la advertencia de la distancia; está preajustado el ajuste del trayecto anterior.

— Conectar y desconectar el sistema de asistencia para evitar obstáculos.

— Conectar y desconectar el asistente de frenada al girar.

— Conectar y desconectar el asistente para cruces.

Algunos ajustes se pueden guardar en las cuentas de usuario de la función de personalización y pueden cambiar automáticamente al cambiar de cuenta de usuario. ◁

Problemas y soluciones

Tenga en cuenta ⚠, al principio de este capítulo, en la página 215.

Asistente de frenada de emergencia conectándose

El testigo de control se enciende en blanco.

— El asistente de frenada de emergencia no está disponible temporalmente o lo está de forma limitada. Tras un breve trayecto en línea recta, el asistente está disponible y el testigo de control se apaga. Si el vehículo no se mueve, el testigo puede permanecer encendido.

El asistente de frenada de emergencia no está disponible o lo está de forma limitada

El testigo de control se enciende en amarillo. Además, aparece un mensaje al respecto en la pantalla del panel de instrumentos.

— Los sensores de radar o el campo de visión de la cámara están sucios. Limpie el sensor de radar y el parabrisas → Página 442.

— La visibilidad de los sensores de radar o de la cámara está mermada por factores meteorológicos, como nieve, o por restos de detergente o algún recubrimiento. Limpie el sensor de radar y el parabrisas → Página 442.

— La visibilidad de los sensores de radar está mermada por accesorios, marcos embellecedores para soportes de matrícula o adhesivos. Deje libre la zona alrededor del sensor de radar → Página 449.

— La visibilidad de la cámara se encuentra mermada por accesorios o adhesivos. Deje libre la zona alrededor del campo de visión de la cámara → Página 449.

— Los sensores de radar o la cámara se han desajustado o dañado, p. ej., a causa de algún daño en la parte frontal del vehículo o en el parabrisas. Compruebe si hay algún daño visible → Página 449.

— La cámara se ha desactivado automáticamente debido a las altas temperaturas ambiente o a una exposición prolongada a la radiación solar. Cuando la cámara esté de nuevo disponible, también lo volverá a estar el asistente de frenada de emergencia.

— Se han realizado trabajos de pintura o modificaciones estructurales en la parte frontal del vehículo.

— Si el problema persiste, desconecte el asistente de frenada de emergencia y acuda a un taller especializado debidamente cualificado.

El asistente de frenada de emergencia no funciona de la manera esperada o interviene varias veces de forma inoportuna

— El sistema de sensores no funciona correctamente. Compruebe las soluciones para los casos en los que no está disponible o solo lo está de forma limitada → Página 220, *Asistente de frenada de emergencia conectándose*.

— Se exceden los límites del sistema → Página 217.

— El sol está bajo o hay oscuridad.

— Si el problema persiste, desconecte el asistente de frenada de emergencia y acuda a un taller especializado debidamente cualificado.

Los botones reaccionan de manera diferente a la esperada

La humedad, la suciedad y la grasa pueden limitar el funcionamiento de los botones.

1. Mantenga los botones siempre limpios y secos. ◁

Sistema de mantenimiento de carril

🕮 Introducción al tema

Dentro de sus limitaciones, el sistema de mantenimiento de carril ayuda al conductor a mantener el vehículo en su carril. Esta función no es apropiada ni ha sido diseñada para mantener automáticamente el vehículo en el carril.

Cuando el vehículo se aproxima demasiado a una línea de delimitación del carril detectada, el sistema advierte al conductor corrigiendo la dirección. El conductor puede anular dicha corrección de la dirección en todo momento.

Rango de velocidades

El sistema de mantenimiento de carril está listo para regular a velocidades superiores a 65 km/h (40 mph) aprox. si detecta líneas de delimitación del carril (estado activo).

⚠ ADVERTENCIA

El sistema de mantenimiento de carril no puede sustituir la atención del conductor y únicamente funciona dentro de los límites del sistema. El sistema de mantenimiento de carril no puede detectar todas las situaciones de marcha y es posible que no reaccione, o que lo haga con retraso o inoportunamente. Si no presta la debida atención, existe el peligro de que se produzcan accidentes y lesiones graves y mortales.

- Esté siempre atento y no confíe exclusivamente en el sistema. El conductor es siempre el responsable de mantener el vehículo en su carril.
- Tenga en cuenta las limitaciones del sistema → Página 221.
- Adapte siempre la velocidad y la distancia respecto al vehículo precedente en función de las condiciones de visibilidad, climatológicas, de la calzada y del tráfico.
- Mantenga las manos siempre en el volante para estar preparado para controlar la dirección en todo momento.
- Anule inmediatamente cualquier intervención inoportuna del sistema moviendo el volante.
- Tenga en cuenta las indicaciones de la pantalla del panel de instrumentos y actúe conforme a las mismas si la situación del tráfico lo permite. ◁

Limitaciones del sistema de mantenimiento de carril

🕮 Tenga en cuenta ⚠, al principio de este capítulo, en la página 221.

Limitaciones del sistema de sensores

El sistema de mantenimiento de carril detecta las líneas de delimitación del carril mediante una cámara montada detrás del parabrisas.

ℹ Tenga en cuenta las limitaciones de la cámara → Página 196. ¡Esté siempre atento y, en caso necesario, intervenga usted mismo!

Líneas de delimitación del carril que no se detectan o no se detectan correctamente

El sistema de mantenimiento de carril no detecta correctamente todas las líneas de delimitación del carril. Si no se detectan las líneas de delimitación del carril o se detectan otras equivocadamente como tales, es posible que el sistema de mantenimiento de carril intervenga inoportunamente o no asista con su función reguladora. Además de en las situaciones mencionadas en el apartado de las limitaciones de la cámara, esto también puede ocurrir en las siguientes situaciones, por ejemplo:

— Si no hay líneas de delimitación del carril.

2KF012760AH

— Si el estilo de conducción es muy dinámico.
— Fuera de autovías y carreteras en buen estado.
— Si la calzada está en mal estado, tiene determinadas estructuras o presenta objetos.
— En caso de reflejo o deslumbramiento.

Esté siempre atento, intervenga usted mismo en caso necesario y anule inmediatamente las intervenciones inoportunas del sistema. En caso necesario, desconecte temporalmente el sistema.

Sistema de mantenimiento de carril no listo para regular

El sistema no está listo para regular en los siguientes casos (estado pasivo):
— Se circula a una velocidad inferior a 60 km/h (35 mph) aprox. o superior a 215 km/h (135 mph) aprox.
— El sistema no detecta ninguna línea de delimitación del carril.
— El carril es demasiado estrecho o hay curvas pronunciadas.
— Temporalmente si el estilo de conducción es muy dinámico.
— Si el conductor corrige una intervención del sistema.
— Si interviene el asistente de frenada de emergencia.

El sistema de mantenimiento de carril no está listo para regular en por lo menos un lado en los siguientes casos:
— Si está encendido el intermitente en dirección al carril al que se tiene intención de cambiar.
— En el lado interior de una curva que usted toma deliberadamente muy por el interior.

Anomalías

⚠ ADVERTENCIA

La eficacia de los sistemas puede quedar considerablemente mermada si se montan posteriormente componentes o sistemas, p. ej., por parte de un fabricante de estructuras carroceras. De ahí que, en los vehículos con estructuras carroceras o transformaciones, el funcionamiento correcto de determinados sistemas pueda estar mermado o haber sido adaptado. Existe el peligro de que se produzcan accidentes y lesiones graves y mortales.

- Solicite al fabricante de las estructuras carroceras que le confirme el funcionamiento correcto de los sistemas. ◁

Conducir con el sistema de mantenimiento de carril

🕮 Tenga en cuenta ⚠, al principio de este capítulo, en la página 221.

Conectar y desconectar

En función del país en cuestión, el sistema de mantenimiento de carril siempre se conecta cuando se conecta el encendido. Además, se puede conectar y desconectar manualmente y ver su estado actual de conexión.

En la pantalla del panel de instrumentos:
1. Pulse la tecla VIEW del lado derecho del volante multifunción tantas veces como sea necesario hasta que en el área de visualización principal se muestre la vista de los sistemas de asistencia al conductor.
2. Pulse la tecla △ o ▽ del lado derecho del volante multifunción para visualizar la lista de los sistemas de asistencia al conductor en el lado derecho.

   O bien: en función del equipamiento, pulse la tecla OK para visualizar la lista de los sistemas de asistencia al conductor en el lado derecho.
3. Seleccione el sistema de mantenimiento de carril con la tecla △ o ▽ y conéctelo o desconéctelo con OK.

En el sistema de infotainment:
1. Abra el menú de los asistentes.
2. Conecte o desconecte el sistema de mantenimiento de carril en el submenú correspondiente.

O bien:
1. Abra el Centro de control en el sistema de infotainment → Página 282.

2. Conecte o desconecte el sistema de mantenimiento de carril.

Si desconecta el sistema de mantenimiento de carril, en función del país se enciende el testigo de control amarillo en el panel de instrumentos.

Si el sistema de mantenimiento de carril presenta una avería, puede que se desconecte automáticamente.

Indicaciones en la pantalla

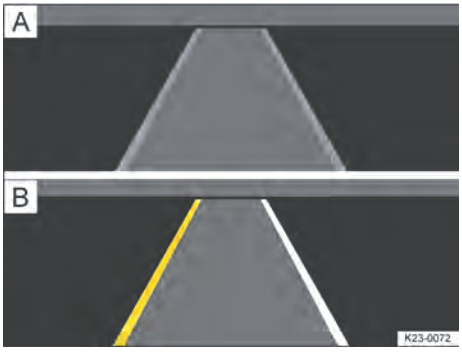

Fig. 124 En la pantalla del panel de instrumentos: indicaciones del sistema de mantenimiento de carril (representación esquemática).

- A Línea gris: línea de delimitación del carril detectada. El sistema no está listo para regular en el lado mostrado.
- B Línea amarilla: línea de delimitación del carril detectada. El sistema regula a modo de ayuda en el lado mostrado.

  Línea blanca: línea de delimitación del carril detectada. El sistema está listo para regular en el lado mostrado.

En función del equipamiento, también pueden mostrarse otros detalles de la línea de delimitación del carril detectada en ese momento por la cámara, como marcas viales discontinuas, en la pantalla del panel de instrumentos.

Según la situación de marcha en cuestión, se encienden los siguientes testigos de control:

El sistema está conectado, pero pasivo y no listo para regular.

El sistema está activo y listo para regular en al menos un lado.

El sistema está regulando en el lado mostrado (intervención correctiva en la dirección).

Cuando el control de velocidad de crucero adaptativo con mantenimiento central de carril está regulando activamente, el sistema de mantenimiento de carril no interviene en la dirección ni muestra ninguna indicación.

Solicitud de intervención del conductor

Si no se produce ningún movimiento del volante, se muestra una indicación en la pantalla del panel de instrumentos y se emiten advertencias acústicas.

En función del equipamiento, si usted no reacciona, se activa el Emergency Assist.

Si la intervención correctiva en la dirección dura bastante tiempo, independientemente de los movimientos del volante se muestra una indicación en la pantalla del panel de instrumentos y se emiten advertencias acústicas.

Vibración del volante

En el sistema de infotainment, en el menú de los asistentes, puede seleccionar la opción ***Vibración del volante***. En este caso, si el vehículo cruza una línea de delimitación del carril detectada estando activo el sistema de mantenimiento de carril, el volante vibra. ◁

Problemas y soluciones

Tenga en cuenta ⚠, al principio de este capítulo, en la página 221.

Sistema de mantenimiento de carril no disponible

El testigo de control se enciende en amarillo. Además, aparece un mensaje al respecto en la pantalla del panel de instrumentos.

— El campo de visión de la cámara está sucio. Limpie el parabrisas → Página 442.

— La visibilidad de la cámara se encuentra mermada por factores meteorológicos,

p. ej., nieve, o por restos de detergente o algún recubrimiento. Limpie el parabrisas → Página 442.

— La visibilidad de la cámara se encuentra mermada por accesorios o adhesivos. Deje libre la zona alrededor del campo de visión de la cámara → Página 449.

— La cámara se ha desajustado o dañado, p. ej., a causa de algún daño en el parabrisas. Compruebe si hay algún daño visible → Página 449.

— La cámara se ha desactivado automáticamente debido a las altas temperaturas ambiente o a una exposición prolongada a la radiación solar. Cuando la cámara esté de nuevo disponible, también lo volverá a estar el sistema de mantenimiento de carril. Apague el motor y vuelva a ponerlo en marcha.

— Hay una avería o un defecto. Apague el motor y vuelva a ponerlo en marcha.

— Si el problema persiste, acuda a un taller especializado debidamente cualificado.

Tras conectar el encendido, pueden transcurrir unos segundos hasta que se detecte un fallo en el sistema.

Cuando el sistema de mantenimiento de carril no está disponible, tampoco lo está el control de velocidad de crucero adaptativo con mantenimiento central de carril.

El sistema se comporta de manera diferente a la esperada

1. No monte ningún objeto en el volante. ◁

Control de velocidad de crucero adaptativo con mantenimiento central de carril

Introducción al tema

Con el control de velocidad de crucero adaptativo con mantenimiento central de carril y dentro de sus limitaciones, el vehículo puede mantener una distancia respecto al vehículo precedente preseleccionada por el conductor y permanecer en la posición preferida dentro del carril (mantenimiento central de carril).

Cómo saber si el vehículo dispone de control de velocidad de crucero adaptativo con mantenimiento central de carril

Si puede seleccionar el control de velocidad de crucero adaptativo con mantenimiento central de carril con la tecla del lado izquierdo del volante multifunción, el vehículo dispone de este sistema.

Rango de velocidades

Puede ajustar una velocidad de entre 20 km/h (15 mph) y 210 km/h (130 mph) aprox. Este rango puede variar en función del país.

Limitaciones del control de velocidad de crucero adaptativo con mantenimiento central de carril

El control de velocidad de crucero adaptativo con mantenimiento central de carril detecta las situaciones de marcha con el mismo sistema de sensores que el control de velocidad de crucero adaptativo y el sistema de mantenimiento de carril.

Tenga en cuenta las limitaciones del control de velocidad de crucero adaptativo y el sistema de mantenimiento de carril. ¡Esté siempre atento y, en caso necesario, intervenga usted mismo!

Conducir con el control de velocidad de crucero adaptativo con mantenimiento central de carril

El control de velocidad de crucero adaptativo con mantenimiento central de carril regula automáticamente la velocidad y dirige el vehículo. Además, el control de velocidad de crucero adaptativo con mantenimiento central de carril puede, dentro de sus limitaciones, decelerar el vehículo hasta detenerlo detrás de otro que se detenga y volver a iniciar la marcha automáticamente.

Puede anular la regulación del control de velocidad de crucero adaptativo con mantenimiento central de carril en todo momento. Si frena, se interrumpe la regulación. Si acelera, se interrumpe la regulación de la distancia durante el tiempo que dure la aceleración; el mantenimiento central de carril permanece activo. Esto es válido hasta una velocidad de 250 km/h (155 mph) aprox.

Indicaciones en la pantalla

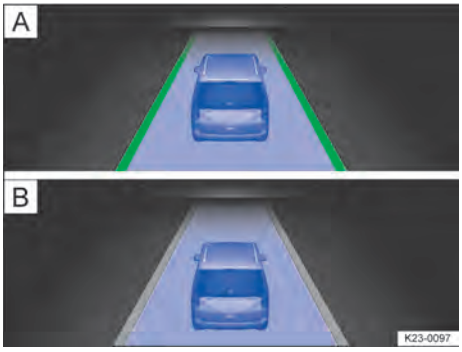

Fig. 125 En la pantalla del panel de instrumentos: indicaciones con la regulación activa (representación esquemática).

- A Línea verde: la función de mantenimiento central de carril está activa.
- B Línea gris: la función de mantenimiento central de carril está pasiva.

En función del equipamiento, también pueden mostrarse otros detalles de la línea de delimitación del carril, p. ej., marcas viales discontinuas y vehículos que circulan por delante.

Según la situación de marcha en cuestión, se enciende uno de los siguientes testigos de control en el panel de instrumentos:

- Control de velocidad de crucero adaptativo con mantenimiento central de carril activo, regulación de la distancia y mantenimiento central de carril activos.
- Control de velocidad de crucero adaptativo con mantenimiento central de carril pasivo, regulación de la distancia activa y mantenimiento central de carril pasivo.
- Control de velocidad de crucero adaptativo con mantenimiento central de carril desactivado, no se regula.

Solicitud de intervención del conductor

Si retira las manos del volante, tras unos segundos el sistema le solicita que se haga cargo de la dirección con una indicación en la pantalla del panel de instrumentos y advertencias acústicas.

Si no reacciona, el control de velocidad de crucero adaptativo con mantenimiento central de carril se desactiva.

En función del equipamiento, se activa el Emergency Assist en su lugar. Si el Emergency Assist no está disponible, el control de velocidad de crucero adaptativo con mantenimiento central de carril se desactiva.

⚠ ADVERTENCIA

El control de velocidad de crucero adaptativo con mantenimiento central de carril no puede sustituir la atención del conductor y únicamente funciona dentro de los límites del sistema. El control de velocidad de crucero adaptativo con mantenimiento central de carril no puede detectar todas las situaciones de marcha y es posible que no reaccione, o que lo haga con retraso o inoportunamente. Si no presta la debida atención, existe el peligro de que se produzcan accidentes y lesiones graves y mortales.

- Esté siempre atento y no confíe exclusivamente en el sistema. El conductor es

2KF012760AH

siempre el responsable de todas las tareas propias de la conducción.

- Tenga en cuenta las limitaciones del control de velocidad de crucero adaptativo → Página 208 y del sistema de mantenimiento de carril → Página 221.
- Adapte siempre la velocidad y la distancia respecto al vehículo precedente en función de las condiciones de visibilidad, climatológicas, de la calzada y del tráfico.
- Mantenga las manos siempre en el volante para estar preparado para controlar la dirección en todo momento.
- Tome inmediatamente el control del vehículo cuando se muestre una indicación al respecto en la pantalla del panel de instrumentos o si el control de velocidad de crucero adaptativo con mantenimiento central de carril no reduce la velocidad lo suficiente.
- Frene cuando el vehículo ruede sin que así se desee, por ejemplo, tras solicitarse la intervención del conductor. ◁

Manejar el control de velocidad de crucero adaptativo con mantenimiento central de carril

Tenga en cuenta ⚠, al principio de este capítulo, en la página 224.

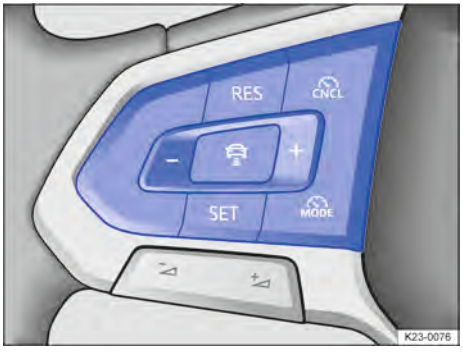

Fig. 126 Lado izquierdo del volante multifunción.

Conectar

1. Pulse la tecla MODE del lado izquierdo del volante multifunción tantas veces como sea necesario hasta seleccionar el control de velocidad de crucero adaptativo con mantenimiento central de carril.
2. Pulse la tecla OK del lado derecho del volante multifunción o espere unos instantes.

   El control de velocidad de crucero adaptativo con mantenimiento central de carril se conecta.

Iniciar la regulación

Si cambia del control de velocidad de crucero adaptativo al control de velocidad de crucero adaptativo con mantenimiento central de carril, en función de la situación de marcha en cuestión, el vehículo cambia al siguiente estado del control de velocidad de crucero adaptativo con mantenimiento central de carril:

— Si el control de velocidad de crucero adaptativo está regulando, el control de velocidad de crucero adaptativo con mantenimiento central de carril mantiene la velocidad actual y la distancia preajustada respecto al vehículo que circule por delante (estado pasivo).

  Al mismo tiempo, si detecta marcas viales, mantiene el vehículo en el carril moviendo el volante (sistema activo).

— Si el control de velocidad de crucero adaptativo no está regulando, el control de velocidad de crucero adaptativo con mantenimiento central de carril se conecta, pero permanece desactivado.

Si en el trayecto anterior se condujo con otro sistema de asistencia o el control de velocidad de crucero adaptativo con mantenimiento central de carril permanece desactivado tras conectarlo, tiene que iniciar la regulación:

1. Pulse la tecla SET.

   El control de velocidad de crucero adaptativo con mantenimiento central de carril cambia al estado activo o pasivo en función de la situación de marcha.

En la pantalla del panel de instrumentos se enciende el testigo de control correspondiente a dicha situación de marcha.

Interrumpir la regulación

1. Pulse brevemente la tecla.

   O bien: pise el pedal del freno.

   La distancia ajustada permanece guardada.

Realizar otros ajustes

En lo demás, el control de velocidad de crucero adaptativo con mantenimiento central de carril se maneja como el control de velocidad de crucero adaptativo → Página 210. ◁

Problemas y soluciones

🕮 Tenga en cuenta ⚠, al principio de este capítulo, en la página 224.

El control de velocidad de crucero adaptativo con mantenimiento central de carril no está disponible o no funciona de la manera esperada

El testigo de control se enciende en amarillo. Además, aparece un mensaje al respecto en la pantalla del panel de instrumentos.

— Hay una avería en los sensores. Compruebe las causas y soluciones que se describen en la información sobre el control de velocidad de crucero adaptativo → Página 211 o el sistema de mantenimiento de carril → Página 223.

— Hay una avería o un defecto. Apague el motor y vuelva a ponerlo en marcha.

— Se exceden los límites del sistema.

— Si el problema persiste, acuda a un taller especializado debidamente cualificado.

Tome el control de la dirección

El testigo de control se enciende en blanco y se muestra un mensaje en la pantalla del panel de instrumentos. Ha soltado el volante durante unos segundos.

1. Agarre el volante y tome el control del vehículo.

Tome inmediatamente el control de la dirección

El testigo de advertencia se enciende en rojo y se muestra un mensaje en la pantalla del panel de instrumentos. En función de la situación, se emite una advertencia acústica o vibra el volante. Ha soltado el volante durante bastante tiempo, o se han alcanzado los límites del sistema.

1. Agarre inmediatamente el volante y tome el control del vehículo.

El control de velocidad de crucero adaptativo con mantenimiento central de carril se desconecta automáticamente

— Vehículos sin Emergency Assist:

  Ha soltado el volante durante bastante tiempo.

— Hay una avería o un defecto. Apague el motor y vuelva a ponerlo en marcha.

— Si el problema persiste, acuda a un taller especializado debidamente cualificado.

La regulación se interrumpe inesperadamente

— Ha encendido el intermitente. ◁

Emergency Assist

🕮 Introducción al tema

El Emergency Assist puede detectar si hay inactividad por parte del conductor y mantener automáticamente el vehículo en su carril, así como detenerlo por completo si es necesario. De este modo, el sistema puede ayudar activamente a evitar un accidente o a reducir sus consecuencias.

Limitaciones del Emergency Assist

El Emergency Assist detecta las situaciones de marcha con el mismo sistema de sensores que el control de velocidad de

2KF012760AH

crucero adaptativo y el sistema de mantenimiento de carril.

⚠ ADVERTENCIA

El Emergency Assist no puede sustituir la atención del conductor y únicamente funciona dentro de los límites del sistema. El Emergency Assist no puede detectar todas las situaciones de marcha, y es posible que no reaccione, o que lo haga con retraso o inoportunamente. Además, el Emergency Assist no siempre puede evitar accidentes por sí mismo. Si no presta la debida atención, existe el peligro de que se produzcan accidentes y lesiones graves y mortales.

- Esté siempre atento y no confíe exclusivamente en el sistema. El conductor es siempre el responsable de todas las tareas propias de la conducción.
- Tenga en cuenta las limitaciones del control de velocidad de crucero adaptativo → Página 208 y del sistema de mantenimiento de carril → Página 221.
- Adapte siempre la velocidad y la distancia respecto al vehículo precedente en función de las condiciones de visibilidad, climatológicas, de la calzada y del tráfico.
- Si el vehículo se comporta de manera diferente a la esperada, interrumpa la intervención del Emergency Assist. ◁

Conducir con el Emergency Assist

🕮 Tenga en cuenta ⚠, al principio de este capítulo, en la página 227.

Requisitos

Cuando se conecta el encendido, también lo hace siempre el Emergency Assist y está preparado para intervenir si se cumplen los siguientes requisitos:

— El control de velocidad de crucero adaptativo con mantenimiento central de carril o el sistema de mantenimiento de carril está conectado.

— El sistema ha detectado por lo menos una línea de delimitación del carril a la derecha o izquierda del vehículo.

Si el Emergency Assist presenta una avería, no estará disponible.

Solicitud de intervención del conductor

Si el Emergency Assist detecta que el conductor no realiza ninguna actividad, le insta a tomar el control del vehículo mediante advertencias acústicas y un tirón de frenado. Además, en la pantalla del panel de instrumentos se muestra un aviso y se reduce el volumen del sistema de infotainment.

Intervención del sistema

En función de la situación de marcha en cuestión, se enciende uno de los siguientes testigos de advertencia en la pantalla del panel de instrumentos:

Sistema regulando y mantenimiento central de carril activo

Sistema regulando y mantenimiento central de carril pasivo

Usted puede interrumpir la regulación en todo momento acelerando, frenando o moviendo el volante mucho en función de la situación del tráfico.

Cuando el Emergency Assist está regulando, se advierte a los demás usuarios de la vía como sigue:

— Al poco tiempo, se conectan los intermitentes de emergencia.

— En función de la velocidad, el vehículo toca la bocina.

Si la distancia de frenado que queda es suficiente, el sistema decelera el vehículo hasta detenerlo por completo en caso necesario.

En cuanto el vehículo se detiene, ocurre lo siguiente:

— Se conecta el freno de aparcamiento.

— Se selecciona la posición **P** del cambio.

— Se desbloquean las puertas.

— Se enciende la iluminación del habitáculo.

— En función del equipamiento, se realiza una llamada de emergencia → Página 88. ◁

Problemas y soluciones

Tenga en cuenta ⚠, al principio de este capítulo, en la página 227.

Emergency Assist no disponible

Hay una avería o un defecto. El testigo de control se enciende en amarillo. Además, aparece un mensaje al respecto en la pantalla del panel de instrumentos.

1. Apague el motor y vuelva a ponerlo en marcha.
2. Si el problema persiste, desconecte el Emergency Assist y acuda a un taller especializado debidamente cualificado.

El sistema interviene inoportunamente o se comporta de manera diferente a la esperada

Hay una avería o un defecto.

— Desconecte el sistema de mantenimiento de carril.

— No utilice el control de velocidad de crucero adaptativo con mantenimiento central de carril.

— Acuda a un taller especializado debidamente cualificado y solicite una revisión del sistema.

Los botones reaccionan de manera diferente a la esperada

La humedad, la suciedad y la grasa pueden limitar el funcionamiento de los botones.

1. Mantenga los botones siempre limpios y secos. ◁

Alerta de cambio de carril con detector de punto muerto

Introducción al tema

La alerta de cambio de carril con detector de punto muerto ayuda al conductor detectando la situación del tráfico detrás del vehículo.

Unos sensores de radar montados detrás de la cubierta del paragolpes trasero vigilan la zona situada detrás del vehículo. El sistema mide la distancia y la diferencia de velocidad respecto a otros vehículos e informa al conductor mediante señales ópticas en las carcasas de los retrovisores exteriores.

Utilice la alerta de cambio de carril con detector de punto muerto solamente en vías pavimentadas.

Rango de velocidades

Una vez conectada, la alerta de cambio de carril con detector de punto muerto está activa a partir de una velocidad de 15 km/h (9 mph) aprox. Se desactiva a velocidades inferiores a aprox. 10 km/h (6 mph).

⚠ ADVERTENCIA

La alerta de cambio de carril con detector de punto muerto no puede sustituir la atención del conductor y únicamente funciona dentro de los límites del sistema. La alerta de cambio de carril con detector de punto muerto no puede detectar todas las situaciones de marcha ni todos los objetos del entorno, y es posible que no advierta, o que lo haga con retraso o inoportunamente. Si no presta la debida atención, existe el peligro de que se produzcan accidentes y lesiones graves y mortales.

- Esté siempre atento y no confíe exclusivamente en el sistema. El conductor es siempre el responsable de todas las tareas propias de la conducción y de los cambios de carril.
- Tenga en cuenta las limitaciones del sistema → Página 230.
- Adapte siempre la velocidad y la distancia respecto al vehículo precedente en función de las condiciones de visibilidad, climatológicas, de la calzada y del tráfico.
- Mantenga las manos siempre en el volante para estar preparado para controlar la dirección en todo momento.
- Tenga en cuenta las indicaciones que se enciendan en las carcasas de los retrovisores exteriores y en la pantalla del panel de instrumentos y actúe conforme a las mismas. ◁

2KF012760AH

Limitaciones de la alerta de cambio de carril con detector de punto muerto

Tenga en cuenta ⚠, al principio de este capítulo, en la página 229.

Limitaciones del sistema de sensores

La alerta de cambio de carril con detector de punto muerto detecta las situaciones de marcha mediante sensores de radar montados en la parte trasera del vehículo.

¡Tenga en cuenta las limitaciones de los sensores de radar → Página 196 y esté siempre atento!

Funcionamiento limitado

Además de en las situaciones mencionadas en el apartado de las limitaciones del sistema de sensores, la alerta de cambio de carril con detector de punto muerto no puede interpretar correctamente la situación del tráfico en las siguientes situaciones, por ejemplo:

— En caso de circular entre dos carriles.

— En caso de carriles de diferente anchura.

— En caso de construcciones especiales a los lados como, p. ej., vallas de protección altas o desalineadas.

Además, la alerta de cambio de carril con detector de punto muerto no reconoce vehículos que estén detenidos.

Visibilidad limitada

En caso de radiación solar puede que la indicación óptica de los retrovisores exteriores se vea de forma limitada.

Calibración

Los sensores de radar se calibran una vez durante los primeros kilómetros (las primeras millas) tras la entrega del vehículo y después de una reparación de los mismos. Durante la fase de calibración, el alcance de los sensores puede verse limitado. ◁

Conducir con la alerta de cambio de carril con detector de punto muerto

Tenga en cuenta ⚠, al principio de este capítulo, en la página 229.

Conectar y desconectar

La alerta de cambio de carril con detector de punto muerto se conecta siempre al conectar el encendido. Además, se puede conectar y desconectar manualmente y ver su estado actual de conexión.

En la pantalla del panel de instrumentos:

1. Pulse la tecla VIEW del lado derecho del volante multifunción tantas veces como sea necesario hasta que en el área de visualización principal se muestre la vista de los sistemas de asistencia al conductor.
2. Pulse la tecla △ o ▽ del lado derecho del volante multifunción para visualizar la lista de los sistemas de asistencia al conductor en el lado derecho.

   O bien: en función del equipamiento, pulse la tecla OK para visualizar la lista de los sistemas de asistencia al conductor en el lado derecho.
3. Seleccione la alerta de cambio de carril con detector de punto muerto con la tecla △ o ▽ y conéctela o desconéctela con OK.

En el sistema de infotainment:

1. Abra el menú de los asistentes.
2. Conecte o desconecte la alerta de cambio de carril con detector de punto muerto en el submenú correspondiente.

Cuando se conecta, el testigo de control amarillo ■ se enciende brevemente una vez en la carcasa del retrovisor exterior.

Si la alerta presenta una avería, puede desconectarse automáticamente.

Desconexión automática

Si utiliza el dispositivo de remolque montado de fábrica y ha establecido la conexión eléctrica necesaria, la alerta de cambio de carril con detector de punto muerto se desconecta automáticamente. En cuanto el conductor emprende la marcha con un re-

molque conectado eléctricamente al vehículo, aparece un mensaje en la pantalla del panel de instrumentos indicando que la alerta de cambio de carril con detector de punto muerto está desconectada. Tras interrumpir la conexión eléctrica, la alerta vuelve a conectarse.

Si el dispositivo de remolque no viene montado de fábrica, tiene que desconectar y volver a conectar manualmente la alerta.

Indicaciones en el retrovisor exterior



Fig. 127 En las carcasas de los retrovisores exteriores: indicadores ópticos de la alerta de cambio de carril.

Parpadea: se ha detectado un vehículo en el ángulo muerto. Además, debe cumplirse una de las siguientes condiciones:

— Se ha accionado el intermitente en la dirección del vehículo detectado.

— El vehículo propio se aproxima demasiado a la línea de delimitación del carril en la dirección del vehículo detectado.

Se enciende: se es adelantado por otro vehículo o se adelanta a otro vehículo.

Cuando se adelanta a otro vehículo, solo se enciende la indicación si la diferencia de velocidad no supera los 15 km/h (9 mph) aprox. Si el adelantamiento es considerablemente más rápido, no se muestra ninguna indicación.

Cuanto más rápido se acerque un vehículo, antes se indicará en la carcasa de los retrovisores exteriores.

Alerta de cambio de carril con detector de punto muerto "Plus"

Si el vehículo está equipado con el sistema de mantenimiento de carril y este está conectado, al cambiar de carril se le advierte en caso de una posible situación crítica (nivel informativo, nivel de advertencia) corrigiendo la dirección. Esto también ocurre cuando usted ha conectado el intermitente para la dirección correspondiente. Si usted anula esa intervención en la dirección, el sistema le advierte también con una vibración del volante. Para ello, la vibración del volante tiene que estar activada en el sistema de infotainment, en el menú de los asistentes.

Intensidad luminosa

La intensidad luminosa de la indicación óptica se adapta automáticamente a la luminosidad ambiental.

En función del equipamiento, la intensidad luminosa básica se puede ajustar en el sistema de infotainment, en el menú de los asistentes. Durante el ajuste, la alerta de cambio de carril con detector de punto muerto no está activa.

Algunos ajustes se pueden guardar en las cuentas de usuario de la función de personalización y pueden cambiar automáticamente al cambiar de cuenta de usuario. ◁

Problemas y soluciones

Tenga en cuenta ⚠, al principio de este capítulo, en la página 229.

Alerta de cambio de carril con detector de punto muerto

El testigo de control se enciende en amarillo en la pantalla del panel de instrumentos. También se enciende el testigo de advertencia central amarillo ⚠.

1. El portón trasero o al menos una hoja de la puerta de dos hojas está abierto o abierta. Si es posible, cierre el portón trasero o la puerta de dos hojas.
2. Hay una avería o un defecto. Apague el motor y vuelva a ponerlo en marcha.

2KF012760AH

3. Si el problema persiste, acuda a un taller especializado debidamente cualificado.

Sensores sin visibilidad, mensaje de avería, el sistema se desconecta

— Limpie los sensores de radar y retire posibles adhesivos o accesorios de los sensores y del paragolpes → Página 444.

— Compruebe si hay daños visibles.

— Si el problema persiste, acuda a un taller especializado debidamente cualificado.

El sistema se comporta de manera diferente a la esperada

— Los sensores de radar están sucios. Limpie los sensores de radar → Página 444.

— Los sensores de radar están cubiertos con agua.

— La visibilidad de los sensores de radar está mermada por factores meteorológicos, como nieve, o por suciedad, restos de detergente o algún recubrimiento. Limpie los sensores de radar → Página 444.

— Se exceden los límites del sistema → Página 230.

— El vehículo está dañado por la zona de los sensores de radar, p. ej., a causa de algún golpe al aparcar. Compruebe si hay daños visibles → Página 449.

— La visibilidad de los sensores de radar se encuentra mermada por accesorios, portabicicletas o adhesivos. Deje libre la zona alrededor de los sensores de radar → Página 449.

— Se han realizado trabajos de pintura o modificaciones estructurales en la zona de los sensores de radar, en la parte trasera del vehículo o en el tren de rodaje.

— Se han montado posteriormente láminas tintadas en las ventanillas.

— Si el problema persiste, acuda a un taller especializado debidamente cualificado.

Los botones reaccionan de manera diferente a la esperada

La humedad, la suciedad y la grasa pueden limitar el funcionamiento de los botones.

1. Mantenga los botones siempre limpios y secos. ◁

Aparcar y maniobrar

Estacionar el vehículo

Aparcar

1. Pise el pedal del freno y manténgalo pisado.

   Al hacerlo, si el cambio es manual, pise el embrague *a fondo* o desembrague.
2. Si la caja de cambios es automática, engrane el bloqueo de aparcamiento P.
3. Conecte el freno de aparcamiento.
4. En pendientes, gire el volante de modo que, si el vehículo estacionado se pusiera en movimiento, se dirija hacia el bordillo.
5. Apague el motor y desconecte el encendido.

   En la pantalla del panel de instrumentos se enciende el testigo de control (P) en rojo → ⚠.
6. Si la caja de cambios es manual, engrane la 1ª marcha si el vehículo se encuentra en un llano o en una subida, o la marcha atrás si está en una bajada, y suelte el pedal del embrague.
7. Suelte el freno.
8. Dado el caso, gire un poco el volante para que encastre el bloqueo de la dirección.
9. Salga del vehículo → ⚠. ¡Cuidado con los otros usuarios de la vía!
10. Lleve consigo todas las llaves del vehículo y bloquéelo.

⚠ ADVERTENCIA

Si se estaciona el vehículo de forma inadecuada, este podría salir rodando, también en pendientes poco pronunciadas. Existe peligro de que se produzcan accidentes y lesiones graves o mortales.

- Antes de abandonar el vehículo y tras desconectar el encendido, asegúrese de que el freno de aparcamiento esté conectado y de que el testigo de control (P) esté encendido en rojo en la pantalla del panel de instrumentos.
- Al aparcar, respete siempre el orden prescrito de las operaciones.

⚠ ADVERTENCIA

Si permanecen niños, personas que precisen ayuda o animales dentro del vehículo sin vigilancia, podrían poner el vehículo involuntariamente en movimiento o quedar expuestos a temperaturas muy altas o muy bajas. Existe peligro de que se produzcan accidentes y lesiones graves o mortales.

- No deje nunca a niños, personas que precisen ayuda o animales sin vigilancia en el vehículo.

Cuando estacione el vehículo, tenga en cuenta las disposiciones legales.

Superficies de aparcamiento y entorno

Para evitar daños o situaciones peligrosas, estacione el vehículo siempre en una superficie de aparcamiento adecuada → ⓘ.

AVISO

La presencia de irregularidades en el suelo, arena o barro puede impedir estacionar el vehículo de forma segura. Como consecuencia, el vehículo puede sufrir daños.

- Estacione siempre el vehículo sobre un terreno llano y firme.

AVISO

Los componentes situados en la parte inferior del vehículo, como paragolpes, espóileres y piezas del tren de rodaje, pueden chocar con objetos que sobresalgan del suelo al circular por encima de ellos. El vehículo puede sufrir daños.

- Circule con precaución por las entradas a los inmuebles, por las rampas, al subir bordillos o delimitaciones fijas y en las bajadas.

Maniobrar en una plaza de aparcamiento

Es posible maniobrar el vehículo a poca velocidad en una plaza de aparcamiento teniendo el conductor ya la puerta abierta y el cinturón de seguridad sin abrochar.

2KF012760AH

✓ El sistema Auto Hold se ha desactivado.

1. Pise el pedal del freno y desconecte el freno de aparcamiento.
2. Cambie a la posición **D/S** o **R** del cambio.
3. Maniobre con cuidado.
4. Antes de bajar del vehículo, conecte el freno de aparcamiento y engrane el bloqueo de aparcamiento P → ⓘ.

AVISO

Si se abandona el vehículo de forma inadecuada, el freno de aparcamiento solo puede conectarse automáticamente con retardo. El vehículo puede moverse levemente. Si hubiera un obstáculo muy cerca del vehículo, este podría sufrir daños.

- Antes de abandonar el vehículo, asegúrese de que el freno de aparcamiento esté conectado y de que el testigo de control Ⓟ esté encendido en rojo en el panel de instrumentos digital.

Aviso sobre el asiento trasero

Esta función depende del equipamiento.

Al desconectar el encendido, un mensaje en el sistema de infotainment recuerda que no se debe dejar a ningún ocupante en los asientos traseros → ⚠.

Si antes de emprender la marcha se utilizó una puerta trasera, además se muestra un mensaje en el panel de instrumentos y, dado el caso, suena una advertencia acústica. Esta advertencia se puede activar y desactivar en el sistema de infotainment, en los ajustes del vehículo.

Aviso sobre el asiento trasero silenciado

Utilizar el freno de aparcamiento



Fig. 128 En la consola central: tecla del freno de aparcamiento (representación esquemática).

El freno de aparcamiento impide que el vehículo estacionado se desplace. En un caso de emergencia, el vehículo puede frenarse.

Conectar

1. Con el vehículo detenido, tire de la tecla del freno de aparcamiento Ⓟ y manténgala en esa posición → Fig. 128.

Ⓟ Cuando el freno de aparcamiento está conectado, el testigo de control se enciende en rojo en el panel de instrumentos.

El testigo de control de la tecla Ⓟ → Fig. 128 se enciende en amarillo.

Vehículos con caja de cambios manual

Para que, al desconectar el encendido, el freno de aparcamiento se conecte automáticamente, hay que activar la función en el sistema de infotainment.

1. Abra los ajustes del vehículo en el sistema de infotainment.
2. Abra el menú ***Vehículo***.
3. Abra el menú ***Exterior***.
4. Abra el submenú ***Frenos***.
5. Seleccione la función.

Desconectar

1. Conecte el encendido.

2. Pise el pedal del freno y pulse la tecla Ⓟ → Fig. 128.

El testigo de control de la tecla Ⓟ y el testigo de control rojo Ⓟ del panel de instrumentos se apagan.

Conexión automática al salir del vehículo inadecuadamente

En los vehículos con caja de cambios automática, el freno de aparcamiento puede conectarse automáticamente si se detecta que se ha salido del vehículo de forma inadecuada → ⚠.

⚠ ADVERTENCIA

Si se estaciona el vehículo de forma inadecuada, este podría salir rodando, también en pendientes poco pronunciadas. Como consecuencia, se pueden producir accidentes y lesiones graves o mortales.

- Al estacionar el vehículo, respete siempre el orden descrito.
- Antes de abandonar el vehículo y tras desconectar el encendido, asegúrese de que el freno de aparcamiento esté conectado y de que el testigo de control Ⓟ esté encendido en rojo en el panel de instrumentos.

Desconexión automática al iniciar la marcha

El freno de aparcamiento se desconecta automáticamente al iniciar la marcha si, con la puerta del conductor cerrada, se selecciona una posición del cambio y se pisa el pedal del acelerador → ⚠.

Caja de cambios manual: en los vehículos con caja de cambios manual, el freno de aparcamiento se desconecta si se pisa a fondo el embrague.

⚠ ADVERTENCIA

Si se pisa accidentalmente el pedal del acelerador con el freno de aparcamiento conectado, este puede soltarse. El vehículo se pone en movimiento. Como consecuencia se pueden producir accidentes y lesiones graves.

- Con el motor en marcha y una marcha engranada, no pise el pedal del acelerador si desea que el vehículo sea retenido.

Iniciar la marcha en pendientes ascendentes con una carga elevada

Si al iniciar la marcha en una pendiente ascendente se necesita una mayor potencia del motor, se puede impedir durante 30 segundos como máximo que el freno de aparcamiento se desconecte automáticamente tirando hacia arriba de la tecla Ⓟ.

De este modo se puede facilitar el inicio de la marcha cuando se remolca una masa elevada.

1. Seleccione una posición del cambio.

   Si la *caja de cambios es manual*, engrane una marcha.
2. Tire de la tecla Ⓟ.
3. Pise el pedal del acelerador.
4. Cuando la potencia del motor sea suficiente, suelte la tecla Ⓟ.

   Se desconecta el freno de aparcamiento.

Fuerza de retención en pendientes ascendentes pronunciadas

Si la pendiente de la superficie de aparcamiento es demasiado pronunciada, es posible que no se pueda retener permanentemente el vehículo.

Ⓟ El testigo de control de la pantalla del panel de instrumentos parpadea en rojo y se muestra un mensaje.

1. Aparque el vehículo en otra plaza de aparcamiento con menos pendiente.

El vehículo solo se retendrá de manera segura cuando el testigo de control Ⓟ esté encendido permanentemente.

Desactivar la protección contra rodadura por inercia

En determinadas situaciones, p. ej., para remolcar el vehículo o en un túnel de lavado, el vehículo debe poder rodar y el freno de aparcamiento no deberá conectarse automáticamente. Para ello se puede desactivar temporalmente la protección contra rodadura por inercia con el cambio en la posición N → ⓘ.

Caja de cambios manual: esta función no está disponible.

2KF012760AH

Requisitos

✓ El vehículo se encuentra detenido.
✓ El encendido está conectado.
✓ El freno de aparcamiento ha sido desconectado.

1. Pise el pedal del freno.
2. Seleccione la posición neutral **N**.
3. Confirme el mensaje ***Se desactiva la protección contra rodadura por inercia*** en el sistema de infotainment.
4. Para volver a activar la protección contra rodadura por inercia, pise el pedal del freno y engrane una posición del cambio.

   O bien: desconecte el encendido y vuelva a conectarlo.

El mensaje automático que aparece al engranar la posición neutral **N** se puede desactivar en el sistema de infotainment, en los ajustes del vehículo. En este menú también se puede desactivar la protección contra rodadura por inercia.

AVISO

Si el freno de aparcamiento está conectado en una instalación de lavado automático o al ser remolcado, el vehículo puede sufrir daños.

- Desactive la protección contra rodadura por inercia en estas situaciones.
- Deje la llave del vehículo dentro de este. De lo contrario, el encendido se desconecta automáticamente y la protección contra rodadura por inercia se vuelve a activar.

Desconectar temporalmente el freno de aparcamiento en vehículos con caja de cambios manual

1. Pise el pedal del freno y mantenga presionada la tecla (P) hasta que se desconecte el encendido.

Función de freno de emergencia

¡Utilice la función de freno de emergencia solo en caso de emergencia, si no puede detener el vehículo pisando el pedal del freno → ⚠!

1. Tire de la tecla (P) → Fig. 128 y manténgala en esa posición.
2. El vehículo frenará bruscamente. Al mismo tiempo sonará una señal acústica de advertencia.

   Cuando el vehículo esté detenido, se conectará el freno de aparcamiento.

⚠ ADVERTENCIA

El freno de aparcamiento no ha sido diseñado para frenar el vehículo, ya que la distancia de frenado aumenta. Como consecuencia, se pueden producir accidentes y lesiones graves o mortales.

- Para frenar el vehículo, utilice siempre el pedal del freno y nunca el freno aparcamiento, a no ser que se trate de una emergencia.

Cuando se conecta y se desconecta el freno de aparcamiento, es posible que se oigan ruidos. Esto también puede ocurrir durante una comprobación automática. ◁

Problemas y soluciones

(!) Avería en el freno de aparcamiento

El testigo de advertencia (!) se enciende en rojo. Se muestra un mensaje.

Hay una avería en el sistema. El freno de aparcamiento no se conecta completamente o no se desconecta al iniciar la marcha.

¡No continúe la marcha!

1. Desconecte el encendido y vuelva a conectarlo.
2. Pulse de nuevo la tecla (P).

   Si el testigo de control (P) se enciende en rojo en el panel de instrumentos digital sin que se encienda ningún testigo de advertencia, el vehículo está inmovilizado correctamente.

El testigo de advertencia rojo (!) permanece encendido

1. **¡No continúe la marcha!**
2. Estacione el vehículo sobre un terreno llano en la medida de lo posible e inmo-

vilícelo engranando el bloqueo de aparcamiento P para que no pueda desplazarse.

3. Solicite la ayuda de personal especializado.

Avería en el freno de aparcamiento

El testigo de control amarillo (!) está encendido permanentemente. Se muestra un mensaje.

Hay una avería en el sistema.

1. Acuda a un taller especializado debidamente cualificado.

(P)/(!) Tecla del freno de aparcamiento averiada o con un funcionamiento anómalo

Cuando se pulsa la tecla del freno de aparcamiento, el testigo de control (P) parpadea en rojo y el testigo de advertencia amarillo se enciende permanentemente.

Es posible que la tecla esté averiada, o se está accionando durante más de aprox. 30 segundos.

1. Si se accionó la tecla durante demasiado tiempo, retenga el vehículo con el pedal del freno y suelte la tecla.
2. Para estacionar el vehículo de forma segura, conecte de nuevo el freno de aparcamiento y compruebe si el testigo de control está encendido permanentemente.

   O bien: si se sigue mostrando el fallo, engrane una marcha.
3. Si la tecla está averiada, acuda a un taller especializado debidamente cualificado.

El freno de aparcamiento funciona, pero no se desconecta

— La batería de 12 voltios está descargada.

El vehículo bloquea al emprender la marcha con el pedal del embrague y una marcha engranada

El freno de aparcamiento no se desconecta.

Caja de cambios manual: el vehículo se estacionó con una marcha engranada. Tras poner el motor en marcha, el conductor continúa con la marcha que estaba engranada y suelta el embrague. El freno de aparcamiento no se desconecta automáticamente y el vehículo bloquea al emprender la marcha.

1. Retenga el vehículo con el pedal del freno y desengrane la marcha.
2. Desde la posición neutral **N**, engrane la primera marcha o la marcha atrás y emprenda de nuevo la marcha. ◁

Sistema de advertencia de apertura de puertas

Si se acercan otros usuarios de la vía por detrás, el sistema de advertencia de apertura de puertas advierte de obstáculos al abrir estas.

Funcionamiento



Fig. 129 En la carcasa de los retrovisores exteriores: indicación del sistema de advertencia de apertura de puertas (representación esquemática).

Unos sensores de radar montados detrás del protector del paragolpes trasero vigilan la zona situada detrás del vehículo → Página 196. Si al abrir la puerta se detecta, p. ej., que se acerca un ciclista, se encienden los testigos de control de la carcasa del retrovisor exterior en amarillo → Fig. 129 y suena una señal de advertencia → ⚠.

Las funciones del sistema de advertencia de apertura de puertas están disponibles según el equipamiento.

2KF012760AH

⚠ ADVERTENCIA

El sistema de advertencia de apertura de puertas no puede sustituir la atención del conductor y únicamente funciona dentro de sus límites. En el caso de vehículos detenidos, que se muevan muy despacio o que se acerquen muy rápidamente, puede que la indicación no se encienda a tiempo o no se encienda en absoluto. Si no presta la debida atención, existe el peligro de que se produzcan accidentes y lesiones graves.

- Permanezca siempre atento y no confíe exclusivamente en el sistema. El conductor es siempre el responsable de todas las tareas propias de la conducción.
- Al abrir la puerta, observe el entorno del vehículo, p. ej., la presencia de peatones o ciclistas.

Requisitos

✓ El vehículo se encuentra detenido.

✓ El bloqueo de aparcamiento P se ha engranado (para advertencia con la puerta cerrada).

✓ Se ha activado la función en el sistema de infotainment.

Tras desconectar el encendido o abrir por primera vez las puertas, el sistema permanece activado durante aprox. 3 minutos.

1. Para volver a activar la función, conecte el encendido.

Tenga también en cuenta los problemas y soluciones de los sistemas de aparcamiento → Página 242, → Página 245.

Conectar y desconectar

En función del país en cuestión, el sistema de advertencia de apertura de puertas siempre se conecta cuando se conecta el encendido.

1. Pulse el botón de función [P] del sistema de infotainment o el botón de las funciones de aparcamiento [P MENU] de la consola central.

   Se abre el menú de los sistemas de aparcamiento.
2. Pulse el botón de función [⚙].
3. Conecte o desconecte el sistema de advertencia de apertura de puertas.

En función del equipamiento, el sistema de advertencia de apertura de puertas se puede conectar o desconectar en los ajustes del vehículo.

Calibración

Los sensores de radar se calibran una vez durante los primeros kilómetros tras la entrega del vehículo y después de una reparación de los mismos. Durante la fase de calibración, el alcance de los sensores puede verse limitado.

Conducir con remolque

Cuando hay un remolque conectado eléctricamente con un dispositivo de remolque montado de fábrica, el sistema de advertencia de apertura de puertas se desconecta.

En cuanto el conductor emprende la marcha, aparece un mensaje en la pantalla del cuadro de instrumentos indicando que el sistema de advertencia de apertura de puertas está desconectado. Tras interrumpir la conexión eléctrica, el sistema de advertencia de apertura de puertas vuelve a conectarse automáticamente.

Si el dispositivo de remolque no viene montado de fábrica, hay que desconectar o conectar manualmente el sistema. ◁

Sistema Auto Hold



Fig. 130 En la consola central: tecla del sistema Auto Hold.

El sistema Auto Hold retiene el vehículo una vez detenido e impide que se desplace sin necesidad de pisar el pedal del freno.

Según el equipamiento, el vehículo dispone del sistema Auto Hold.

Requisitos

✓ La puerta del conductor está cerrada.

✓ El motor está en marcha.

Cuando el cambio está en la posición neutral, el sistema Auto Hold no se activa o, si está activado, se desactiva. El vehículo no se puede retener de forma segura → ⚠.

Conectar

1. Pulse la tecla AUTO HOLD → Fig. 130.

   El testigo de control de la tecla AUTO HOLD se enciende en amarillo.

   El hecho de que el sistema Auto-Hold esté activado no implica que mantenga el vehículo detenido → ⚠.

AUTO HOLD El testigo de control está encendido en gris en el panel de instrumentos.

El sistema Auto Hold estará activado la próxima vez que se conecte el encendido.

Mantener el vehículo detenido con el sistema Auto Hold

1. Con el sistema Auto Hold activado, detenga el vehículo con el freno → Página 233.
2. *Caja de cambios manual:* mantenga el embrague pisado *a fondo* o ponga el punto muerto.
3. Suelte el freno.

   El sistema Auto Hold retiene el vehículo → ⚠.

AUTO HOLD Cuando el sistema Auto Hold está activo, el testigo de control se enciende en verde en el panel de instrumentos.

En los vehículos con panel de instrumentos analógico: el testigo de control verde Ⓟ se enciende.

Cuando el vehículo inicia la marcha o no se cumplen los requisitos que exige el sistema Auto Hold, se deja de retener el vehículo.

Desconectar

1. Pulse la tecla AUTO HOLD → Fig. 130.

   El testigo de control de la tecla AUTO HOLD se apaga.

   El freno de aparcamiento se conecta automáticamente para retener el vehículo de forma segura.

Sin embargo, si al desconectar el sistema Auto Hold se pisa el pedal del freno, el freno de aparcamiento no se conectará → ⚠.

Desactivar temporalmente el sistema Auto Hold con la tecla Ⓟ

Para facilitar que el vehículo ruede, puede que al maniobrar sea necesario desconectar temporalmente una vez el sistema Auto Hold.

1. Pise el pedal del freno con el motor en marcha.
2. Pulse la tecla Ⓟ.

   El sistema Auto Hold se desactiva.

El sistema Auto Hold se vuelve a activar en cuanto se pisa el pedal del freno con el vehículo detenido.

⚠ ADVERTENCIA

El sistema Auto Hold no puede sustituir la atención del conductor y únicamente funciona dentro de los límites del sistema. El vehículo no siempre puede retenerse de forma segura, p. ej., en pendientes ascendentes o superficies resbaladizas. Si no presta la debida atención, existe el peligro de que se produzcan accidentes y lesiones graves.

- Esté siempre atento y no confíe exclusivamente en el sistema. El conductor es siempre el responsable de todas las tareas propias de la conducción.
- Cuando haya que inmovilizar el vehículo, asegúrese de que el testigo de control del sistema Auto Hold esté encendido en el panel de instrumentos.
- No salga nunca del vehículo con el motor en marcha, tampoco aunque el sistema Auto Hold esté activado.

2KF012760AH

AVISO

En las instalaciones de lavado automático en las que se arrastra el vehículo, el sistema Auto Hold puede bloquear las ruedas si está activado. Esto puede causar daños en el vehículo.

- Desactive el sistema Auto Hold antes de entrar en una instalación de lavado automático. ◁

Indicaciones relativas a los sistemas de aparcamiento

Indicaciones de seguridad

Limitaciones de los sensores y de las cámaras

Tanto en el interior como en el exterior del vehículo van montados diferentes sensores y cámaras que captan el entorno del vehículo por medio de ultrasonido, ondas electromagnéticas de radar o visualmente. Los diferentes sistemas de aparcamiento utilizan distintas combinaciones de sensores. Todos los sensores tienen limitaciones técnicas y físicas → ⚠.

— En determinadas circunstancias, no se captan algunos objetos, como lanzas de remolque, barras, vallas, postes o árboles finos, obstáculos muy bajos o muy altos, o un portón trasero abierto o que se esté abriendo → ⓘ.

— Las condiciones medioambientales y climatológicas, como lluvia fuerte, nieve o cambios de temperatura, pueden mermar el funcionamiento.

— Las zonas de detección de los sistemas de aparcamiento tienen ángulos "muertos" en los que no se pueden detectar objetos ni personas.

— En algunos casos puede que se detecte la suciedad, el hielo y el agua que pudiera haber sobre los sensores o las cámaras como si se tratase de un obstáculo o puede que estos elementos perjudiquen la detección de objetos. Además de por suciedad y nieve, la visibilidad de los sensores se puede ver mermada también por restos de detergente o por algún recubrimiento → Página 444.

— Las señales de los sensores se pueden ver afectadas por fuentes de sonido externas y por determinadas superficies de objetos y prendas de vestir. Bajo determinadas circunstancias, esto podría impedir que se detectara la presencia de personas u objetos o que se detectara correctamente.

— Algunos objetos solo pueden mostrarse de forma poco clara o no pueden mostrarse en absoluto, por ejemplo, las rejas y los postes finos, debido a la resolución de la pantalla o si las condiciones de luz son insuficientes.

— Las imágenes de las cámaras que se muestran en la pantalla son solo bidimensionales. Por falta de profundidad espacial, aquellos objetos que sobresalgan o las cavidades que haya en la calzada, por ejemplo, solo se aprecian con dificultad o no se aprecian en absoluto.

⚠ ADVERTENCIA

Los sistemas de aparcamiento no pueden sustituir la atención del conductor y únicamente funcionan dentro de los límites correspondientes. Los sistemas de aparcamiento no pueden detectar todas las situaciones de marcha y es posible que no reaccionen, o que lo hagan con retraso o inoportunamente. Si no presta la debida atención, existe el peligro de que se produzcan accidentes y lesiones graves y mortales.

- Permanezca siempre atento y no confíe exclusivamente en el sistema. El conductor es siempre el responsable de todas las tareas propias de la conducción.
- Al aparcar, no pierda nunca de vista la dirección de la marcha y el entorno del vehículo.
- Al aparcar, preste especial atención a los niños pequeños, animales y objetos.
- No se distraiga del tráfico con las indicaciones de los sistemas de aparcamiento.
- Tenga en cuenta que, dado el caso, los sistemas de aparcamiento no reaccionan ni emiten una advertencia en caso de un acercamiento demasiado rápido.

- Adapte siempre la velocidad y el estilo de conducción a las condiciones de visibilidad, climatológicas, de la calzada y del tráfico.

AVISO

Al maniobrar en huecos de aparcamiento sin bordillo limitador, el vehículo puede sufrir daños por obstáculos existentes.

- Mantenga una distancia de seguridad de 50 cm (20 in) aprox. respecto a muros y edificios.

Para familiarizarse con los sistemas de aparcamiento y sus funciones, practique su manejo en un lugar con poco tráfico o en un aparcamiento. ◁

Requisitos

Información general

Para que los sensores y las cámaras capten el entorno del vehículo lo mejor posible y puedan mostrarlo en el sistema de infotainment, se tienen que cumplir los siguientes requisitos:

- ✓ Las puertas y el portón trasero están cerrados.
- ✓ Los retrovisores exteriores no están plegados.
- ✓ Los sensores o las cámaras no están cubiertos con accesorios o marcos embellecedores para la matrícula. El soporte de la matrícula con marco embellecedor no deberá sobresalir lateralmente o hacia abajo.
- ✓ El terreno es llano.
- ✓ El vehículo no está muy cargado en la parte trasera o en uno de los lados.
- ✓ El motor está en marcha.
- ✓ Los sistemas de asistencia a la frenada están conectados → Página 186.
- ✓ La longitud y el ancho del hueco de aparcamiento son mayores que las dimensiones del vehículo y ofrecen suficiente espacio para maniobrar.

Si durante el aparcamiento se manejan otras funciones en el sistema de infotainment, la función de aparcamiento se desconecta, incluidas las advertencias acústicas. Esto no ocurre cuando está engranada la marcha atrás. En este caso, la función de aparcamiento no se puede desconectar.

En algunos países y regiones, por motivos legales, es posible que no esté permitido utilizar sistemas de aparcamiento, p. ej., los que utilizan una cámara. ◁

Intervención automática en los frenos

La intervención automática en los frenos de un sistema de aparcamiento sirve para reducir el peligro de colisión cuando se detecta un obstáculo durante la operación de aparcamiento.

En función del equipamiento, el vehículo dispone de sistemas de aparcamiento con una función de frenada al maniobrar o de freno de emergencia → ⚠.

ADVERTENCIA

La intervención automática en los frenos no puede sustituir la atención del conductor y únicamente funciona dentro de los límites del sistema. En algunas situaciones de marcha, la intervención automática en los frenos puede estar limitada, intervenir inoportunamente o no intervenir en absoluto. Si no presta la debida atención, existe el peligro de que se produzcan accidentes y lesiones graves y mortales.

- Esté siempre atento y no confíe exclusivamente en el sistema. El conductor es siempre el responsable de todas las tareas propias de la conducción.
- En una situación de peligro, frene el vehículo ante un obstáculo pisando el pedal del freno.
- Reaccione oportunamente a las advertencias de los sistemas de aparcamiento, p. ej., de los sensores de aparcamiento.

2KF012760AH

¿Cuándo está disponible la intervención automática en los frenos?

- ✓ El conductor ha conectado un sistema de aparcamiento.
- ✓ Sensores de aparcamiento: la función de frenada al maniobrar está activada en el sistema de infotainment.
- ✓ El vehículo no supera una velocidad de 10 km/h (6 mph) aprox. al maniobrar.

La intervención automática en los frenos no se produce cuando los sensores de aparcamiento se han conectado automáticamente durante la marcha adelante → Página 244.

Tras una intervención automática en los frenos, es posible que la función solo vuelva a estar disponible tras recorrer un trayecto breve o cambiar de posición del cambio.

¿Qué ocurre en caso de una intervención automática en los frenos?

En cuanto se detecta un obstáculo, el vehículo frena hasta detenerse y se mantiene detenido durante aprox. 2 segundos.

Intervención automática en los frenos por parte de la función de frenada al maniobrar. ¡Retenga el vehículo con el pedal del freno!

Intervención automática en los frenos por parte de la alerta de tráfico cruzado ¡Retenga el vehículo con el pedal del freno!

En función del equipamiento, es posible que se muestre un mensaje en la pantalla del sistema de infotainment o en la del panel de instrumentos.

Función de frenada al maniobrar de los sensores de aparcamiento

La función de frenada al maniobrar está siempre activada cuando se conecta el encendido.

Es posible desactivarla temporalmente en el sistema de infotainment, en los ajustes de los sistemas de aparcamiento.

Función de frenada al maniobrar desactivada

Conducir con remolque

Cuando hay un remolque conectado eléctricamente, se desactiva la intervención automática en los frenos para la parte trasera.

Si el dispositivo de remolque no viene montado de fábrica, hay que desconectar manualmente el sistema de aparcamiento. ◁

Problemas y soluciones

El sistema de aparcamiento se comporta de manera diferente a la esperada

- — No se cumplen los requisitos del sistema → Página 241.
- — Los sensores o la cámara están sucios o tienen hielo → Página 444.
- — Algunas fuentes de ruidos, como un martillo neumático o una calzada adoquinada, interfieren en la señal de ultrasonido.
- — El vehículo tiene algún tipo de daño en la zona de los sensores o de la cámara, p. ej., a causa de algún golpe al aparcar.
- — Se han realizado modificaciones en la pintura o modificaciones estructurales por la zona de los sensores o de la cámara, p. ej., en la parte delantera del vehículo o en el tren de rodaje.
- — En los vehículos con dispositivo de remolque montado de fábrica y un remolque conectado eléctricamente, en la pantalla del sistema de infotainment solo se muestra la zona delantera rastreada.
- — La zona de detección de los sensores o el campo de visión de la cámara están bloqueados por algún accesorio, p. ej., un sistema portabicicletas.

Indicaciones de fallo

1. Tenga en cuenta los mensajes de la pantalla del panel de instrumentos y del sistema de infotainment.

AVISO

Si se utiliza el sistema de aparcamiento a pesar de tener una avería, pueden producirse daños en el vehículo.

- En caso de avería del sistema de aparcamiento, acuda a un taller especializado debidamente cualificado.

Sin visualización de la función de aparcamiento en la pantalla tras una activación

El sistema de aparcamiento se ha conectado o activado, pero en el sistema de infotainment no se cambia a la pantalla específica de la función en cuestión, p. ej., visualización de los segmentos de los sensores de aparcamiento o visualización de la imagen de la cámara en el caso del asistente de aparcamiento.

1. Desconecte el sistema de aparcamiento y vuelva a conectarlo.
2. Si sigue sin visualizarse la función en cuestión, hay una avería en el sistema. Acuda a un taller especializado debidamente cualificado.

La intervención automática en los frenos actúa de manera imprevista o en exceso

El sistema frena el vehículo sin que así se desee, p. ej., al circular campo a través, por hierba alta o al entrar en un garaje.

1. Desactive temporalmente el sistema de aparcamiento.

   O bien: desactive la función de frenada al maniobrar en el sistema de infotainment, en los ajustes de los sistemas de aparcamiento.

Sistema de advertencia de apertura de puertas o alerta de tráfico cruzado averiada

El sistema de advertencia de apertura de puertas o la alerta de tráfico cruzado se ha desactivado. Se muestra un aviso de fallo.

1. Compruebe que los sensores del vehículo no estén dañados ni sucios.
2. Si el problema vuelve a producirse, acuda a un taller especializado debidamente cualificado. ◁

2KF012760AH

Sensores de aparcamiento

Introducción al tema

Los sensores de aparcamiento asisten al conductor al aparcar y al maniobrar.

Funcionamiento

Los sensores de aparcamiento detectan la distancia del vehículo a posibles obstáculos mediante sensores de ultrasonido → Página 8.

Los sensores de aparcamiento advierten de una colisión mediante segmentos de colores en la pantalla del sistema de infotainment y señales acústicas → ⚠.

Si el conductor no reacciona ante un obstáculo que se acerca, puede producirse una intervención automática en los frenos → Página 241.

⚠ ADVERTENCIA

Los sensores de aparcamiento no pueden sustituir la atención del conductor y únicamente funcionan dentro de los límites correspondientes. Es posible que los sensores de aparcamiento no detecten algunos obstáculos y no reaccionen, o lo hagan con retraso o inoportunamente. Si no presta la debida atención, existe el peligro de que se produzcan accidentes y lesiones graves.

- Permanezca atento y no confíe exclusivamente en el sistema. El conductor es siempre el responsable de todas las tareas propias de la conducción.
- Reaccione oportunamente a las advertencias ópticas y acústicas de los sensores de aparcamiento.
- Frene el vehículo ante un obstáculo pisando el pedal del freno.

AVISO

Solo se advierte de forma óptica y acústica de obstáculos que se encuentren en la trayectoria del vehículo. La zona de colisión se alcanza, como muy tarde, cuando se muestra el penúltimo segmento en la pantalla de los sensores de aparcamiento o suena una advertencia acústica permanente.

Existe peligro de que se produzcan daños en el vehículo.

- Frene el vehículo siempre oportunamente ante un obstáculo.

AVISO

En función del equipamiento, también se muestra la distancia a los obstáculos que se encuentren en las zonas laterales. Si entra un obstáculo en estas zonas desde fuera, no se indicará. En este caso, el vehículo puede sufrir daños.

- Para poder explorar y visualizar por completo las zonas laterales, mueva el vehículo unos metros hacia delante o atrás.

Conducir con remolque

Cuando hay un remolque conectado eléctricamente, los sensores traseros y laterales no se conectan:

— No se advierte de obstáculos.

— Además, la función de frenada al maniobrar se desactiva automáticamente. ◁

Conectar y desconectar los sensores de aparcamiento

Tenga en cuenta ⚠ y ⓘ, al principio de este capítulo, en la página 243.

Conectar

1. Engrane la marcha atrás.

   O bien: pulse el botón de las funciones de aparcamiento [MENU] o el botón de función [P] del sistema de infotainment. Dado el caso, a continuación pulse el botón de función [P] o [P] del sistema de infotainment.

   O bien: el vehículo rueda hacia atrás.

Desconectar

1. Dado el caso, desengrane la marcha atrás.
2. A continuación, pulse el botón Home ▢ o el botón de función [P] del margen superior del sistema de infotainment.

   O bien: conecte el freno de aparcamiento.

Los sensores de aparcamiento también se desconectan si se circula hacia delante a más velocidad de la prevista para su funcionamiento.

Indicaciones en la pantalla

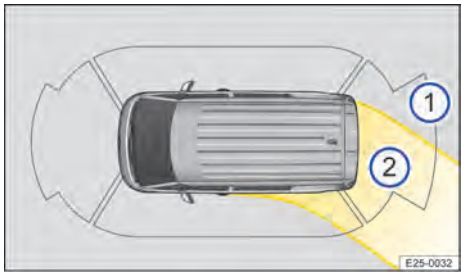

Fig. 131 Sistema de infotainment: visualización de los sensores de aparcamiento (representación esquemática).

① Detección de obstáculos
② Giro del volante

Segmento gráfico rojo: obstáculo cerca. El vehículo peligra. Frene.

Segmento gráfico amarillo: obstáculo en la trayectoria.

Segmento gráfico gris: obstáculo fuera de la trayectoria del vehículo o zona de sensores averiada.

Función de frenada al maniobrar desactivada o averiada.

Suprimir el sonido de las señales acústicas.

Ajustes de los sensores de aparcamiento

En el sistema de infotainment se pueden realizar más ajustes para los sensores de aparcamiento, como la conexión automática al circular hacia delante, la función de frenada al maniobrar o el volumen de las señales acústicas.

1. Pulse el botón de las funciones de aparcamiento [MENU] o el botón de función [P] del menú de aparcamiento en el sistema de infotainment.
2. Pulse el botón de función [⚙] del sistema de infotainment.

3. Seleccione los ajustes para los sensores de aparcamiento, p. ej., la conexión automática al circular hacia delante.
4. Seleccione el ajuste deseado, p. ej., la conexión automática al circular hacia delante o el volumen de la señal acústica.

Reducción del volumen

Con los sensores de aparcamiento conectados, se puede ajustar el volumen de una fuente de audio, p. ej., la radio.

— Conecte el freno de aparcamiento (en función del equipamiento).

— Seleccione la función en los ajustes de los sensores de aparcamiento.

Conexión automática al circular hacia delante

Los sensores de aparcamiento se conectan automáticamente cuando hay un obstáculo en la parte delantera, p. ej., al entrar en un garaje, si se circula a menos de 15 km/h (9 mph) aprox.

La función se puede conectar y desconectar en el sistema de infotainment.

No se produce ninguna intervención automática en los frenos → Página 241.

Primero aparece la visualización en la pantalla del sistema de infotainment. Si el obstáculo está muy cerca, suena una señal acústica.

La conexión automática solo se produce una vez. Vuelve a estar disponible cuando se cumplen las siguientes condiciones:

— Se ha acelerado a más de 15 km/h (9 mph) aprox. y luego se ha vuelto a circular más lentamente.

— **O bien:** desconecte el encendido y vuelva a conectarlo. ◁

Problemas y soluciones

Tenga en cuenta ⚠ y ⓘ, al principio de este capítulo, en la página 243.

Sensor sin visibilidad o funcionamiento anómalo de los sensores de aparcamiento

Si se avería un sensor, se desconecta esa zona de sensores permanentemente. El símbolo ! muestra la zona de sensores afectada en el sistema de infotainment.

Si los sensores de aparcamiento no funcionan correctamente, al conectar el sistema suena una señal acústica continua durante unos segundos. Dado el caso, se muestra un mensaje.

Dado el caso, los sensores de aparcamiento se desconectan por completo y se muestra el símbolo.

1. Compruebe si el sistema de aparcamiento no funciona correctamente por alguna causa externa.
2. Una vez eliminado el origen del problema, vuelva a conectar el sistema.
3. Si el problema vuelve a producirse, acuda a un taller especializado debidamente cualificado.

Función de frenada al maniobrar limitada o no disponible

Se muestra un mensaje.

La intervención automática en los frenos se produce de manera inesperada o no de la forma habitual. Si se desconecta la función, no se produce ninguna intervención automática en los frenos.

1. Compruebe que los sensores del vehículo no estén dañados ni sucios y, dado el caso, límpielos. → Página 444
2. Desconecte el encendido y vuelva a conectarlo.
3. Si el problema vuelve a producirse, acuda a un taller especializado debidamente cualificado. ◁

2KF012760AH

Asistente de marcha atrás (Rear View)

Introducción al tema

La cámara del asistente de marcha atrás montada en la parte trasera del vehículo facilita al conductor la visibilidad hacia atrás y le asiste al aparcar.

Funcionamiento

El asistente de marcha atrás muestra la zona situada detrás del vehículo en la pantalla del sistema de infotainment. Las líneas de orientación facilitan la visibilidad hacia atrás en función del modo seleccionado y del equipamiento del vehículo → ⚠.

⚠ ADVERTENCIA

El asistente de marcha atrás no puede sustituir la atención del conductor y únicamente funciona dentro de los límites del sistema. La imagen de las cámaras no permite calcular con precisión la distancia a la que se encuentran las personas o los obstáculos. Si no presta la debida atención, existe el peligro de que se produzcan accidentes y lesiones graves.

- Permanezca siempre atento y no confíe exclusivamente en el sistema. El conductor es siempre el responsable de todas las tareas propias de la conducción.
- Tenga en cuenta que las lentes de las cámaras amplían y distorsionan el campo de visión.

El sistema muestra líneas de orientación en la imagen de la cámara independientemente del entorno del vehículo. Las cámaras no detectan automáticamente los obstáculos. El conductor tiene que evaluar él mismo si el vehículo cabe en el hueco de aparcamiento.

Si hay un remolque conectado eléctricamente con el dispositivo de remolque montado de fábrica, se ocultan todas las líneas de orientación para la zona trasera en la imagen de la cámara.

Para familiarizarse con el sistema, las líneas y las superficies auxiliares de orientación y su función, practique cómo se aparca y se maniobra con el asistente de marcha atrás en un lugar con poco tráfico o en un aparcamiento cuando haya buenas condiciones climatológicas y de visibilidad.

Cuando el portón trasero con cámara integrada está abierto, se ocultan todas las líneas de orientación. ◁

Conectar y desconectar la cámara trasera

Tenga en cuenta ⚠, al principio de este capítulo, en la página 246.

Conectar

1. Engrane la marcha atrás.

   O bien: pulse el botón de las funciones de aparcamiento (P MENU) o el botón de función [P] del menú de los sistemas de aparcamiento en el sistema de infotainment → Página 12.
2. A continuación, pulse el botón de función [📷] de la cámara trasera.

Desconectar

1. Dado el caso, desengrane la marcha atrás.
2. Pulse el botón de inicio ▢ o el botón de función (P MENU) de la parte superior del sistema de infotainment.

La cámara trasera también se desconecta si se circula hacia delante a más velocidad de la prevista para su funcionamiento. ◁

Aparcar (asistente de marcha atrás con selección del modo de aparcamiento)

Tenga en cuenta ⚠, al principio de este capítulo, en la página 246.

Indicaciones en la pantalla

En función del equipamiento están disponibles las siguientes vistas del asistente de marcha atrás:

Aparcar en batería: unas líneas auxiliares ayudan a aparcar marcha atrás en batería.

Tráfico transversal: representación gran angular de la zona situada detrás y a los lados del vehículo.

Asistencia para enganchar un remolque o asistencia para campo a través: representación muy aumentada de la zona situada directamente detrás del vehículo y líneas auxiliares (en función del equipamiento)

Línea roja: delimitación o distancia de seguridad al vehículo.

Líneas amarillas: trayectoria del vehículo en función del ángulo de giro.

Líneas horizontales verdes: delimitaciones.

Aumentar el fragmento de la imagen

Modo de aparcamiento: Aparcar en batería

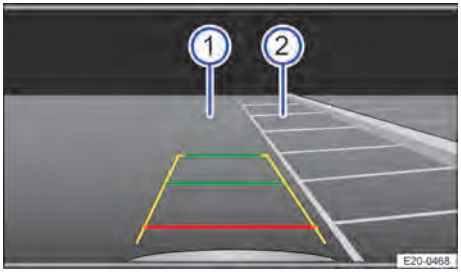

Fig. 132 Sistema de infotainment: elegir un hueco de aparcamiento.

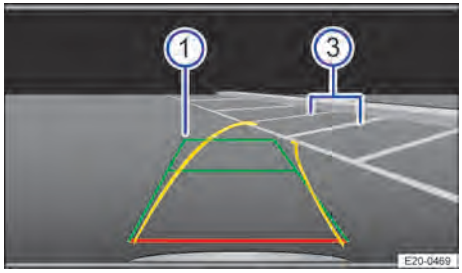

Fig. 133 Sistema de infotainment: dirigirse al hueco de aparcamiento seleccionado.

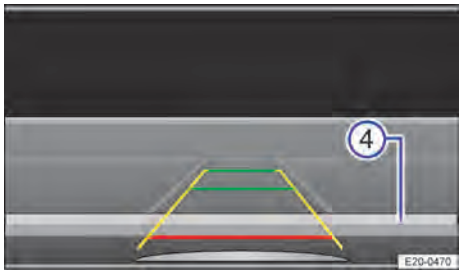

Fig. 134 Sistema de infotainment: centrar el vehículo en el hueco de aparcamiento.

① Calzada
② Hueco de aparcamiento
③ Limitación lateral del hueco de aparcamiento seleccionado
④ Limitación trasera del hueco de aparcamiento

Aparcar

1. Antes de pasar por delante del hueco de aparcamiento seleccionado, accione el botón de las funciones de aparcamiento [P MENU] → Página 12 o el botón de función [P] del sistema de infotainment.
2. Pulse el botón de función [📷].
3. Para seleccionar el modo de aparcamiento, pulse el botón de función [🚗] del sistema de infotainment.
4. Sitúe el vehículo delante del hueco de aparcamiento → Fig. 132 ②.
5. Dirija el vehículo de manera que las líneas amarillas se introduzcan en el hueco de aparcamiento. Las líneas verdes y amarillas tienen que coincidir con

2KF012760AH

las líneas de delimitación laterales → Fig. 133 ③.

6. Detenga el vehículo cuando la línea roja haya alcanzado la delimitación trasera → Fig. 134 ④.

El sistema muestra líneas de orientación en la pantalla independientemente del entorno del vehículo, no tiene lugar ninguna detección automática de obstáculos. El conductor tiene que evaluar él mismo si el vehículo cabe en el hueco de aparcamiento.

Modo de aparcamiento: función de asistencia para enganchar un remolque

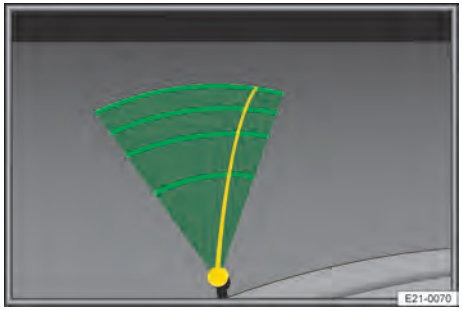

Fig. 135 Sistema de infotainment: función de asistencia para enganchar un remolque (representación esquemática).

En los vehículos con dispositivo de remolque montado de fábrica, con esta función se puede acercar el vehículo a la lanza de un remolque.

1. Para seleccionar el modo de aparcamiento, pulse el botón de función .

El asistente de marcha atrás muestra en la parte inferior de la imagen el dispositivo de remolque del vehículo. Unas líneas auxiliares de colores ayudan al realizar la maniobra → Fig. 135:

- Líneas verdes: distancia al dispositivo de remolque.
- Línea amarilla: dirección precalculada del dispositivo de remolque en función del giro del volante. ◁

Problemas y soluciones

🕮 Tenga en cuenta ⚠, al principio de este capítulo, en la página 246.

Fallos en la imagen de la cámara del asistente de marcha atrás

La imagen de la cámara no es clara, titila o está bloqueada.

Puede haber un defecto técnico.

1. Si la imagen de la cámara no es clara, limpie esta → Página 444.

   O bien: Compruebe si el sistema de aparcamiento está averiado por alguna causa externa → Página 242.

2. Si el problema persiste, acuda a un taller especializado debidamente cualificado. ◁

Asistente de aparcamiento activo

🕮 Introducción al tema

El asistente de aparcamiento activo muestra un hueco apropiado para aparcar y asiste al conductor al aparcar y desaparcar.

Funcionamiento

El asistente de aparcamiento activo es una ampliación de los sensores de aparcamiento.

¡El asistente de aparcamiento activo dirige el vehículo a un hueco de aparcamiento, mientras que el conductor acelera, cambia de marcha y frena → Página 240!

Funciones disponibles

— Mostrar huecos de aparcamiento adecuados en el sistema de infotainment
— Modificar la selección de huecos de aparcamiento en el sistema de infotainment.
— Aparcar en línea y en batería en un hueco adecuado.
— Salir de un hueco de aparcamiento en línea adecuado.

El conductor vigila en todo momento el entorno del vehículo → ⚠. Si hay obstáculos en el trayecto o surge una situación de peligro, puede producirse una intervención automática en los frenos → Página 241.

Si el conductor acelera demasiado durante la operación de aparcamiento, puede producirse una intervención automática en los frenos. A continuación se puede continuar con la operación de aparcamiento.

La velocidad al pasar junto a un hueco de aparcamiento paralelo a la calzada debería ser de 40 km/h (25 mph) aprox. como máximo, y en el caso de los huecos de aparcamiento en batería, de 20 km/h (12 mph) aprox. como máximo.

La distancia al pasar junto al hueco de aparcamiento debería ser de entre 0,5 m (1,6 ft) aprox. y 2 m (6,5 ft) aprox.

Conducir con remolque

Cuando hay un remolque conectado eléctricamente, no se puede conectar el asistente de aparcamiento.

Si el dispositivo de remolque no viene montado de fábrica, habrá que desconectar manualmente el asistente de aparcamiento.

⚠ ADVERTENCIA

El asistente de aparcamiento no puede sustituir la atención del conductor y únicamente funciona dentro de los límites del sistema. El asistente de aparcamiento no puede detectar todas las situaciones de marcha y es posible que no reaccione, o que lo haga con retraso o inoportunamente. Si no presta la debida atención, existe el peligro de que se produzcan accidentes y lesiones graves y mortales.

- Esté siempre atento y no confíe exclusivamente en el sistema. El conductor es siempre el responsable de todas las tareas propias de la conducción.
- En una situación de peligro, frene el vehículo pisando el pedal del freno.

⚠ ADVERTENCIA

Si, durante la maniobra con el sistema de aparcamiento, se utiliza otra función en el sistema de infotainment, todas las funciones de aparcamiento activas se desconectan, incluidas las advertencias acústicas. Ya no se advierte de una posible colisión ni se interviene para evitarla. Como consecuencia, se pueden producir accidentes y lesiones graves o mortales.

- Durante las maniobras, no utilice ninguna otra función en el sistema de infotainment.

! AVISO

El asistente de aparcamiento activo toma como referencia los vehículos aparcados, los bordillos y otros objetos. Los objetos que pueda haber en el suelo pueden dañar las piezas de la parte inferior del vehículo, como neumáticos y llantas.

- Al aparcar, preste atención a los obstáculos que haya en el suelo.
- Frene y finalice la operación de aparcamiento en caso necesario.

! AVISO

Determinados accesorios montados posteriormente en el vehículo, como un portabicicletas, pueden mermar el funcionamiento del asistente de aparcamiento activo, y se podrían producir daños.

- No utilice el asistente de aparcamiento activo cuando el vehículo lleve accesorios montados.

El asistente de aparcamiento activo se desconecta automáticamente si la puerta del conductor, la puerta corrediza o el portón trasero están abiertos.

Si el vehículo detecta que hay un remolque conectado eléctricamente, **no** es posible conectar el asistente de aparcamiento activo → Página 329. ◁

Buscar un hueco de aparcamiento

🕮 Tenga en cuenta ⚠ y !, al principio de este capítulo, en la página 248.

Modo de aparcamiento disponible

Con las superficies de aparcamiento representadas en horizontal o vertical en el sis-

2KF012760AH

tema de infotainment, se muestran los siguientes modos de aparcamiento:

— Aparcar en batería hacia delante

— Aparcar en batería marcha atrás

— Aparcar en línea marcha atrás

Buscar un hueco de aparcamiento



Fig. 136 Sistema de infotainment: trayecto de búsqueda del sistema de aparcamiento (representación esquemática).

1. Pulse el botón [MENU] → Página 12 o el botón de función [P] del sistema de infotainment.
2. Pase despacio por delante de una fila de vehículos aparcados sin dejar de prestar atención al tráfico.

   El asistente de aparcamiento busca automáticamente posibles huecos de aparcamiento.

Indicación de un hueco de aparcamiento



Fig. 137 Sistema de infotainment: huecos de aparcamiento detectados (cifra roja).

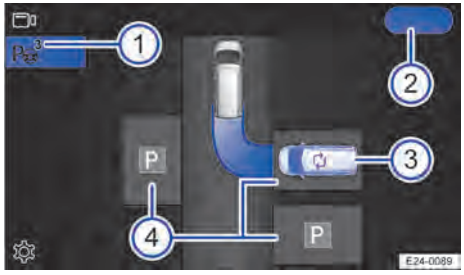

Fig. 138 Sistema de infotainment: seleccionar un hueco de aparcamiento (representación esquemática).

① Número de huecos de aparcamiento
② Iniciar la operación de aparcamiento
③ Hueco de aparcamiento preferido (vehículo azul) Símbolo ⟲: cargar una nueva selección de huecos de aparcamiento
④ Otros huecos de aparcamiento

Si se han encontrado varios huecos de aparcamiento, aparece una cifra roja en el botón de función [P] en la vista general de las aplicaciones o [P] en el menú de los sistemas de aparcamiento del sistema de infotainment.

En el menú del sistema de aparcamiento se muestra un hueco de aparcamiento preferido.

1. Frene el vehículo hasta detenerlo por completo.
2. Pise el pedal del freno y manténgalo pisado.

Cambiar de hueco de aparcamiento

Si se han mostrado varios huecos de aparcamiento en la calle en cuestión, puede cambiar a otro hueco de aparcamiento.

1. Pulse sobre el hueco deseado en la pantalla del sistema de infotainment → Fig. 138 ④.

   Se muestra ese nuevo hueco como preferido (vehículo azul).

Cargar una nueva selección de huecos de aparcamiento

1. Si lo hubiera, pulse el símbolo ⟲ en un hueco de aparcamiento → Fig. 138 ③.

Se muestra una nueva vista de aparcamiento.

El asistente de aparcamiento activo se puede conectar "a posteriori". Si anteriormente se ha pasado por delante de un hueco de aparcamiento adecuado, el sistema lo mostrará.

Cuando el sistema de aparcamiento activo no está conectado, se muestran, dado el caso, los huecos de aparcamiento detectados → Fig. 137 en la visualización de los sensores de aparcamiento. ◁

Aparcar

🕮 Tenga en cuenta ⚠ y ⓘ, al principio de este capítulo, en la página 248.

Requisitos

✓ Se ha conectado el asistente de aparcamiento activo.
✓ Se ha encontrado un hueco de aparcamiento y se ha seleccionado.
✓ El vehículo está en la posición de inicio y la trayectoria se muestra en el sistema de infotainment.

Aparcar



Fig. 139 Sistema de infotainment: operación de aparcamiento (representación esquemática).

① Iniciar la operación de aparcamiento
② Hueco de aparcamiento en batería

1. Retenga el vehículo con el freno.
2. Pulse START en el sistema de infotainment → Fig. 139 ①.

   O bien: si se trata de un hueco de aparcamiento en el que hay que aparcar marcha atrás, engrane dicha marcha (**R**).
3. Tenga en cuenta las indicaciones del sistema de infotainment.
4. Acelere con precaución.
5. Cuando se muestre el mensaje ***Intervención en la dirección activa. ¡Vigile su entorno!***, el asistente de aparcamiento activo corrige la operación de aparcamiento en curso.

   Cuando suene una señal acústica o se muestre un mensaje en el sistema de infotainment, frene el vehículo.
6. Si es necesario cambiar de dirección, se mostrará un mensaje en el sistema de infotainment. Cambie correspondientemente la posición del cambio o la marcha.
7. Para conseguir un resultado óptimo, espere al final de cada maniobra a que el asistente de aparcamiento activo termine de girar el volante → ⚠.
8. Dado el caso, realice varias maniobras.
9. Cuando la operación de aparcamiento haya terminado, aparecerá un mensaje al respecto en el sistema de infotainment y sonará una señal acústica.

   Estacione el vehículo tomando las medidas de seguridad necesarias.

⚠ ADVERTENCIA

Al maniobrar, el volante gira rápidamente. Intervenir con la mano en el volante puede causar lesiones graves.

- No se haga cargo de la dirección hasta que el sistema se lo solicite.
- Hágase cargo de la dirección si se produce una situación de peligro.

El carril que se muestra en el sistema de infotainment durante la operación de aparcamiento es una representación esquemática. No se corresponde con la operación real de aparcamiento del asistente de aparcamiento activo.

2KF012760AH

Terminar de aparcar en un hueco de aparcamiento

En una situación difícil de aparcamiento, en la que ya se haya introducido el vehículo un poco en el hueco de aparcamiento, el asistente puede hacerse cargo de la operación de aparcamiento e introducir el vehículo en el hueco.

Requisitos

- ✓ El asistente de aparcamiento activo no está activado.
- ✓ Se ha introducido la parte delantera o trasera del vehículo en un hueco de aparcamiento.

1. Retenga el vehículo con el pedal del freno.

   En la vista general de las aplicaciones del sistema de infotainment, se muestra en el botón de función P una cifra roja para un hueco de aparcamiento.
2. Para cambiar al asistente de aparcamiento activo, pulse el botón de las funciones de aparcamiento P MENU en la parte superior de la consola central o el botón de función P del menú de aparcamiento en el sistema de infotainment.
3. Para iniciar la operación de aparcamiento, pulse START.

   O bien: engrane la marcha atrás para retroceder.
4. Tenga en cuenta las indicaciones del sistema de infotainment. ◁

Desaparcar

🕮 Tenga en cuenta ⚠ y ⓘ, al principio de este capítulo, en la página 248.

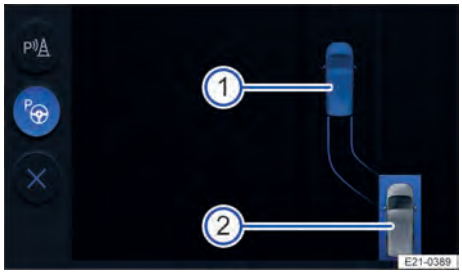

Fig. 140 Sistema de infotainment: operación de salida del aparcamiento (representación esquemática).

① Posición objetivo
② Vehículo en el hueco de aparcamiento

1. Ponga el motor en marcha.
2. Pise el pedal del freno y manténgalo pisado.
3. Conecte el asistente de aparcamiento activo → Página 251.
4. Conecte el intermitente correspondiente al lado de la calzada por el que se ha de salir del hueco de aparcamiento.
5. Pulse el botón de función START en la pantalla del sistema de infotainment o engrane la marcha atrás.

   La operación de salida del aparcamiento comienza y el vehículo se encarga de la dirección.

   Tenga en cuenta las indicaciones del sistema de infotainment.
6. En caso necesario, acelere con precaución.
7. Cuando suene una señal acústica o aparezca una indicación de dar marcha adelante en la pantalla del sistema de infotainment, frene el vehículo.

   Cuando la operación de salida del aparcamiento ha finalizado, se indica con un mensaje en el sistema de infotainment y una señal acústica.

Tome el control de la dirección del vehículo → ⚠.

⚠ ADVERTENCIA

Al desaparcar, existe el peligro de introducirse en el tráfico fluido. Esto puede provocar un accidente y lesiones graves o mortales.

- Salga del hueco de aparcamiento solamente cuando la situación del tráfico lo permita.

El carril que se muestra en el sistema de infotainment durante la operación de aparcamiento es una representación esquemática. No se corresponde con la operación real de aparcamiento del asistente de aparcamiento activo. ◁

Problemas y soluciones

🕮 **Tenga en cuenta ⚠ y ⓘ, al principio de este capítulo, en la página 248.**

El asistente de aparcamiento activo se interrumpe automáticamente

El asistente de aparcamiento activo interrumpe la maniobra de aparcamiento cuando ocurre alguno de los siguientes casos:

— Se pulsa .

— El conductor agarra el volante.

— Se abre la puerta del conductor.

— Se supera el límite de tiempo o el número de maniobras para aparcar.

— Se desconecta el ASR o este interviene regulando.

— Hay una avería en el sistema.

1. Vuelva a iniciar la operación de aparcamiento.

El asistente de aparcamiento activo está activo y asiste los movimientos del volante con el vehículo detenido

Cuando el asistente de aparcamiento activo intenta girar el volante con el vehículo detenido, aparece el símbolo blanco en la pantalla del panel de instrumentos.

1. Pise el pedal del freno.

Tras cambiar una rueda, el asistente de aparcamiento activo no aparca con precisión

Si, tras cambiar alguna rueda, el asistente de aparcamiento activo no aparca con precisión, p. ej., queda una distancia mayor o menor respecto al bordillo, puede que el sistema tenga que adaptar de nuevo las dimensiones de las ruedas.

1. Recorra con el vehículo un trayecto un poco largo, incluidos tramos con curvas.

   El asistente de aparcamiento activo se adapta automáticamente a las nuevas dimensiones de la rueda. ◁

Pro Trailer Backup Assist

🕮 Introducción al tema

El Pro Trailer Backup Assist asiste al conductor al dar marcha atrás y maniobrar con un remolque.

Presionando el mando de ajuste de los retrovisores exteriores y tirando de él, el Pro Trailer Backup Assist dirige el remolque enganchado. El conductor tiene que acelerar, cambiar de marcha y frenar → ⚠.

El Pro Trailer Backup Assist calcula los datos necesarios con ayuda de la cámara trasera.

⚠ ADVERTENCIA

El Pro Trailer Backup Assist no puede sustituir la atención del conductor y únicamente funciona dentro de los límites del sistema. El Pro Trailer Backup Assist ayuda a maniobrar con un remolque, pero no detecta los obstáculos que pueda haber en el entorno del vehículo. En raras ocasiones puede ocurrir que el remolque se mueva de forma diferente a la ajustada. Si no presta la debida atención, existe el peligro de que se produzcan accidentes y lesiones graves.

- Esté siempre atento y no confíe exclusivamente en el sistema. El conductor es siempre el responsable de todas las tareas propias de la conducción.

2KF012760AH

- Observe siempre el movimiento del remolque y, si fuera necesario, interrumpa activamente la maniobra.
- No se fíe únicamente de las indicaciones de la pantalla del panel de instrumentos.
- Frene el vehículo oportunamente ante un obstáculo pisando el pedal del freno.

Para familiarizarse con el sistema y sus funciones, practique el manejo del Pro Trailer Backup Assist en un lugar con poco tráfico o en un aparcamiento.

La maniobra se interrumpe y el Pro Trailer Backup Assist se desactiva si, en el transcurso de aprox. 3 minutos, el conductor no realiza ninguna acción.

Por motivos técnicos, el Pro Trailer Backup Assist no siempre puede detectar correctamente los remolques con luces traseras de tecnología LED. ◁

Requisitos

Tenga en cuenta ⚠, al principio de este capítulo, en la página 253.

Requisitos

- ✓ El remolque cuenta con ejes no articulados y está enganchado correctamente.
- ✓ La lanza del remolque no está cubierta.
- ✓ El conjunto vehículo tractor y remolque está detenido.
- ✓ La puerta del conductor y el portón trasero o la puerta de dos hojas están cerrados.
- ✓ No se ha superado el ángulo máximo del conjunto vehículo tractor y remolque (ángulo de flexión).
- ✓ Los retrovisores exteriores no están plegados.
- ✓ El ESC está conectado.
- ✓ La maniobra se interrumpe y el Pro Trailer Backup Assist se desactiva si, en el transcurso de aprox. 3 minutos, el conductor no realiza ninguna acción.

Adaptar el sistema al remolque

Para determinar de nuevo la longitud de la lanza, hay que adaptar el sistema al remolque cada vez que se cambie el conjunto vehículo tractor y remolque.

El indicador de ángulo dispone como máximo de cuatro topes finales: aprox. 30º, 45º, 60º y 75º.

Cuanto más exactamente se pueda determinar la longitud de la lanza, más ángulos habrá disponibles al maniobrar.

1. Enganche el remolque de uno o dos ejes y conéctelo eléctricamente con el vehículo.
2. Realice varias y, a ser posible, diferentes maniobras de giro y trayectos con curvas con el remolque.

En el caso de remolques con lanzas muy anchas o estructuras en la lanza, puede ocurrir que haya una intervención en los frenos antes de alcanzar el ángulo máximo. ◁

Maniobrar con el conjunto vehículo tractor y remolque

Tenga en cuenta ⚠, al principio de este capítulo, en la página 253.

Conectar

1. Detenga el vehículo.
2. Engrane la marcha atrás.
3. Pulse el botón de función [P] del sistema de infotainment.
4. Pulse el botón de función .

   Cuando la función está activa, se enciende el símbolo .
5. Pulse START.

   Se puede iniciar la maniobra.

Maniobrar

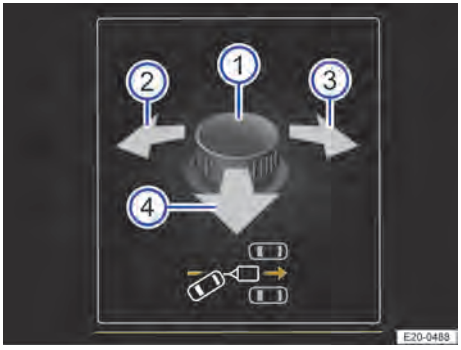

Fig. 141 En la pantalla del panel de instrumentos: ajuste del ángulo del remolque con el mando giratorio de los retrovisores exteriores (representación esquemática).

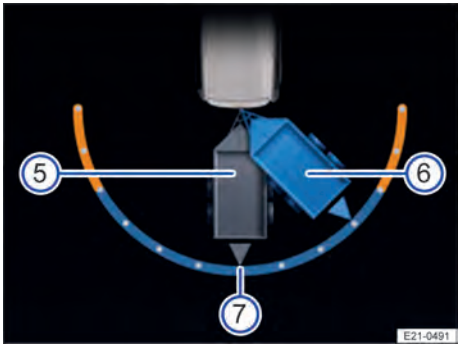

Fig. 142 En la pantalla del panel de instrumentos: ajuste de la dirección de marcha del remolque (representación esquemática).

① Mando giratorio para ajustar los retrovisores exteriores
② Orientación del remolque hacia la izquierda
③ Orientación del remolque hacia la derecha
④ Circular marcha atrás y situar el remolque en dirección a la posición objetivo
⑤ Posición actual del remolque
⑥ Posición objetivo del remolque
⑦ Posición cero del indicador de ángulo

1. Compruebe si se cumplen los requisitos para el Pro Trailer Backup Assist → Página 254.
2. Suelte el volante → ⚠.
3. Bascule el mando giratorio de la puerta del conductor hasta alcanzar la dirección deseada → Fig. 141 ①.

   En la pantalla del panel de instrumentos aparece a modo de orientación una representación del conjunto vehículo tractor y remolque en la posición actual → Fig. 142 ⑤.
4. Acelere y retroceda lentamente. Observe el entorno → ⚠.
5. En caso necesario, corrija el ángulo hacia la izquierda ② o la derecha ③ con el mando giratorio.

   O bien: para moverse en dirección al remolque, tire del mando hacia atrás ④.

   El símbolo indica que se está guiando el vehículo en línea recta y en dirección al remolque.
6. Realice la maniobra hasta alcanzar la posición deseada.

   La maniobra finaliza cuando aparece un mensaje al respecto en la pantalla del panel de instrumentos digital y, dado el caso, suena una señal acústica.

Intervención automática en los frenos

En las siguientes situaciones puede producirse una intervención automática en los frenos y la desactivación de la función:

— Se excede una velocidad de aprox. 6-8 km/h (3-5 mph).

— El conductor interviene en la dirección.

— La puerta del conductor está abierta.

El conductor es el responsable de frenar a tiempo → ⚠.

⚠ ADVERTENCIA

Al maniobrar, el volante gira rápidamente. Intervenir con la mano en el volante puede causar lesiones graves.

- No se haga cargo de la dirección hasta que el sistema se lo solicite.
- Hágase cargo de la dirección si se produce una situación de peligro.
- El Pro Trailer Backup Assist está sujeto a determinadas limitaciones propias

2KF012760AH

del sistema. Puede que en algunas situaciones la intervención automática en los frenos solo funcione de forma limitada o que no funcione en absoluto.

Cuando el Pro Trailer Backup Assist está activo, no se pueden ajustar los retrovisores exteriores.

Mientras el Pro Trailer Backup Assist esté activo, el vehículo no podrá circular a más de 6 km/h (4 mph) aprox. ◁

Alerta de tráfico cruzado (Cross Traffic Alert)

La alerta de tráfico cruzado vigila el tráfico en sentido transversal al salir marcha atrás de un hueco de aparcamiento o al maniobrar.

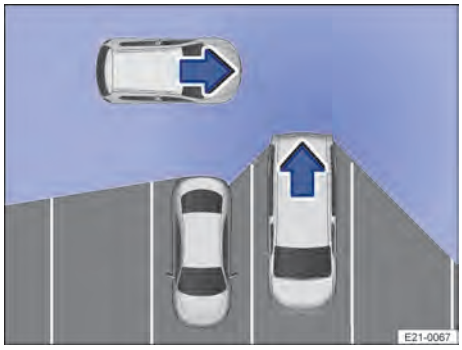

Fig. 143 Zona vigilada alrededor del vehículo que está desaparcando (representación esquemática).

Unos sensores de radar montados detrás del protector del paragolpes trasero vigilan la zona situada detrás y a los lados del vehículo → Página 196.

Si se acercan o mueven objetos, se avisa al conductor del obstáculo → Fig. 143, → ⚠. Suena una señal de advertencia y, en función del equipamiento, la zona del obstáculo se muestra en color en el sistema de infotainment o se enciende un testigo de advertencia con un mensaje en el panel de instrumentos.

Obstáculo detectado.

Si el conductor no reacciona, puede producirse una intervención automática en los frenos → Página 241.

Si se desconectan los sensores de aparcamiento, no se podrán emitir avisos al conductor. La alerta de tráfico cruzado también se desconectará temporalmente.

⚠ ADVERTENCIA

La alerta de tráfico cruzado no puede sustituir la atención del conductor y únicamente funciona dentro de los límites del sistema. En determinadas circunstancias, no se detectan todos los objetos que se acerquen, p. ej., aquellos que lo hagan muy rápidamente o peatones. Si no presta la debida atención, existe el peligro de que se produzcan accidentes y lesiones graves y mortales.

- Esté siempre atento y no confíe exclusivamente en el sistema. El conductor es siempre el responsable de todas las tareas propias de la conducción.
- Al desaparcar, esté atento al tráfico y tenga en cuenta el entorno del vehículo.
- Reaccione oportunamente a las advertencias ópticas y acústicas de la alerta de tráfico cruzado.

Tenga también en cuenta los problemas y soluciones de los sistemas de aparcamiento → Página 242 y de los sensores de aparcamiento → Página 245.

Conectar y desconectar

1. Para seleccionar la función en el panel de instrumentos, pulse la tecla del volante.

   O bien: en función del equipamiento, abra el menú ***Aparcar y maniobrar*** en los ajustes del vehículo del sistema de infotainment.
2. Conecte o desconecte la alerta de tráfico cruzado.



Fig. 144 Sistema de infotainment: visualización de la alerta de tráfico cruzado.

Segmento gráfico rojo: obstáculo cerca. El vehículo peligra. ¡Frene!

Segmento gráfico amarillo: hay otros usuarios de la vía en el entorno del vehículo.

Ajustar el volumen

El volumen de la señal de advertencia se puede adaptar mediante el ajuste del volumen trasero de los sensores de aparcamiento.

1. Pulse el botón de función [P] del sistema de infotainment.
2. Pulse [Ajustes].
3. Pulse [Ajustes de los sensores de aparcamiento].
4. Ajuste el valor para ***Volumen detrás***.

Calibración

Los sensores de radar se calibran una vez durante los primeros kilómetros tras la entrega del vehículo y después de una reparación de los mismos. Durante la fase de calibración, el alcance de los sensores puede verse limitado.

Conducir con remolque

Cuando hay un remolque conectado eléctricamente con un dispositivo de remolque montado de fábrica, la alerta de tráfico cruzado se desconecta.

En cuanto el conductor emprende la marcha, aparece un mensaje en la pantalla del panel de instrumentos indicando que la alerta de tráfico cruzado está desconectada. Tras interrumpir la conexión eléctrica, la alerta de tráfico cruzado vuelve a conectarse automáticamente.

Si el dispositivo de remolque no viene montado de fábrica, hay que desconectar o conectar manualmente la alerta. ◁

2KF012760AH

Equipamiento práctico

Portaobjetos

Introducción al tema

Utilice los portaobjetos únicamente para depositar objetos ligeros o pequeños.

ADVERTENCIA

Los objetos que se lleven sin fijar en el vehículo pueden salir lanzados por el habitáculo si se produce un frenazo o una maniobra repentina. Esto puede provocar que se pierda el control del vehículo, accidentes y lesiones graves o mortales.

- Guarde objetos solo en portaobjetos cerrados.
- Mantenga los portaobjetos siempre cerrados durante la marcha.
- No cuelgue prendas de vestir que pesen más de 2,5 kg (aprox. 5,5 lb) en los colgadores del vehículo.
- No deje nunca objetos pesados, duros o afilados en los bolsillos de estas prendas.

ADVERTENCIA

Si la guantera permanece abierta durante la marcha, pueden salir lanzados objetos de la misma por el habitáculo. Esto puede provocar que se pierda el control del vehículo, accidentes y lesiones graves o mortales.

- Mantenga la guantera siempre cerrada durante la marcha.

ADVERTENCIA

Si se dejan mecheros en el vehículo, se podrían dañar o encender inadvertidamente, p. ej., a causa de las elevadas temperaturas que podrían alcanzarse en las superficies. Esto podría provocar quemaduras graves y daños en el vehículo.

- Antes de cerrar un portaobjetos, asegúrese siempre de que no haya ningún mechero en la zona de cierre.
- No deje nunca un mechero en un portaobjetos ni sobre ninguna otra superficie del vehículo

ADVERTENCIA

En caso de un frenazo o un accidente durante la marcha, los objetos o la bebida caliente que pudiera haber en los portabebidas podrían salir lanzados o derramarse. Esto puede provocar lesiones y quemaduras graves.

- Deposite solo recipientes blandos, irrompibles y cerrados en los portabebidas.
- No coloque nunca bebidas calientes en los portabebidas.
- Asegúrese de que solo se coloquen bebidas del tamaño adecuado en los portabebidas. Las bebidas tienen que ir siempre bien sujetadas en los portabebidas.

ADVERTENCIA

Las botellas cerradas podrían explotar en el vehículo por efecto del calor o del frío y causar lesiones graves.

- No deje nunca botellas cerradas en el vehículo si la temperatura en su interior es muy alta o muy baja.

AVISO

Los objetos que se dejen en el vehículo pueden resultar dañados o causar daños en el mismo debido a una radiación solar intensa o a los efectos del calor o del frío.

- No guarde objetos, alimentos o medicamentos sensibles al calor o al frío en el habitáculo.
- Tenga en cuenta que los objetos compuestos de materiales transparentes, como ventosas transparentes fijadas en los cristales, concentran la luz solar. ◁

Cajones

🕮 Tenga en cuenta ⚠ y ⓘ, al principio de este capítulo, en la página 258.

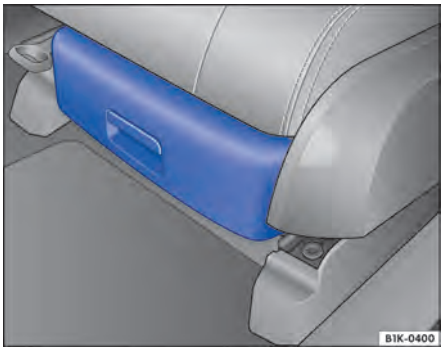

Fig. 145 Debajo del asiento delantero: cajón.

Debajo de cada uno de los asientos delanteros puede haber un cajón.

Abrir y cerrar el cajón

1. Para abrir el cajón, accione la tecla del tirador del cajón y tire del cajón hacia fuera.
2. Para cerrar el cajón, empújelo debajo del asiento hasta que encastre.

⚠ ADVERTENCIA

Si el cajón se llena demasiado, podría abrirse solo, y los objetos de su interior podrían salirse. El cajón abierto o algún objeto que cayera en la zona reposapiés del conductor podrían obstaculizar el accionamiento de los pedales. Esto podría provocar un accidente y lesiones graves o mortales.

- Mantenga el cajón siempre cerrado durante la marcha.
- El cajón se puede cargar con 1,5 kg (aprox. 3,3 lb) como máximo. ◁

Mesa plegable

🕮 Tenga en cuenta ⚠ y ⓘ, al principio de este capítulo, en la página 258.

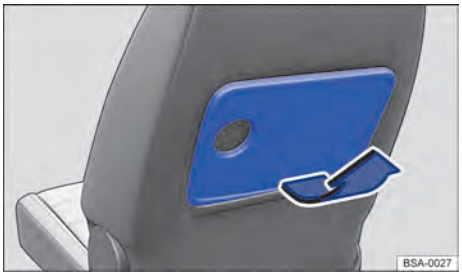

Fig. 146 En el asiento delantero: abrir la mesa plegable.

La mesa plegable se puede encastrar en varias posiciones y tiene un portabebidas integrado.

1. Para abrir la mesa, presione la tecla de desbloqueo que hay en el borde inferior de la misma y tire de la mesa hacia arriba, en el sentido de la flecha → Fig. 146, hasta que encastre.
2. Para cerrar la mesa, vuelva a presionar la tecla de desbloqueo y presione la mesa hacia abajo hasta que encastre.

⚠ ADVERTENCIA

Si la mesa permanece desplegada durante la marcha, pueden producirse lesiones.

- Pliegue siempre la mesa plegable durante la marcha. ◁

Encendedor



Fig. 147 En la parte inferior de la consola central: encendedor (en función del equipamiento).

2KF012760AH

El encendedor se encuentra en la parte inferior de la consola central.

1. Con el encendido conectado, presione el botón del encendedor hacia dentro.
2. Espere hasta que salte.
3. Extraiga el encendedor y utilícelo.
4. Vuelva a introducir el encendedor en el soporte.

ADVERTENCIA

La utilización inadecuada del encendedor o del cenicero puede provocar un incendio, quemaduras y otras lesiones graves.

- Utilice el encendedor únicamente de forma adecuada.
- No deje nunca a ningún niño en el vehículo sin vigilancia. El encendedor se puede utilizar con el encendido conectado.
- No deposite nunca papel u otros objetos que puedan provocar un incendio en el cenicero.

La toma del encendedor también se puede utilizar como toma de corriente de 12 voltios. ◁

Tomas de corriente y posibilidades de carga para terminales móviles

Introducción al tema

A las tomas de corriente del vehículo se pueden conectar dispositivos eléctricos.

Los dispositivos deberán estar en perfecto estado. No utilice dispositivos defectuosos.

PELIGRO

Si se entra en contacto con la alta tensión del sistema eléctrico, p. ej., a través de las tomas de corriente, se pueden sufrir descargas eléctricas, quemaduras graves y la muerte.

- No derrame líquidos en la toma de corriente.
- No enchufe adaptadores ni alargadores en la toma de corriente Schuko de 230 voltios. De lo contrario, el seguro para niños integrado se desbloqueará y la toma de corriente funcionará.
- No introduzca objetos conductores, como un destornillador, en los contactos de la toma de corriente Schuko de 230 voltios.

ADVERTENCIA

La utilización inadecuada de las tomas de corriente y de los dispositivos eléctricos enchufados a ellas puede provocar un incendio y lesiones graves o mortales.

- Si los dispositivos eléctricos se calientan demasiado, apáguelos inmediatamente y desconéctelos de la red.
- Tenga en cuenta que, con el encendido desconectado, las tomas de corriente y los dispositivos enchufados a las mismas también pueden ser utilizados, p. ej., por niños que permanezcan en el vehículo.

AVISO

Si los dispositivos eléctricos no son adecuados, no están homologados o no están enchufados correctamente, pueden causar daños en el vehículo o la electrónica del mismo.

- No conecte nunca a la toma de corriente de 12 voltios dispositivos eléctricos que suministran corriente, como paneles solares o cargadores de batería.
- Utilice solo dispositivos eléctricos que cumplan las directivas de compatibilidad electromagnética vigentes.
- No utilice ningún dispositivo defectuoso.
- Para evitar que las fluctuaciones de tensión puedan ocasionar daños, apague los dispositivos eléctricos antes de conectar y desconectar el encendido y de poner el motor en marcha. Cuando el Auto StartStop apaga el motor automáticamente y lo vuelve a poner en marcha, no hace falta apagar los dispositivos eléctricos.
- Tenga en cuenta el manual de instrucciones de los dispositivos eléctricos.

No deje el motor en marcha con el vehículo detenido.

La batería de 12 voltios se va descargando cuando hay dispositivos eléctricos encendidos con el motor apagado y el encendido conectado.

Los dispositivos sin aislamiento pueden producir interferencias en el sistema de infotainment y en el sistema electrónico del vehículo. ◁

Tomas de corriente en el vehículo

Tenga en cuenta ⚠, ⚠ y ⓘ, al principio de este capítulo, en la página 260.

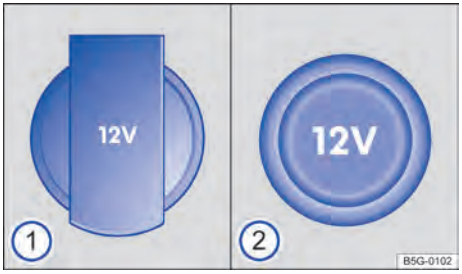

Fig. 148 Toma de corriente de 12 voltios con tapa abatible ①, toma de corriente de 12 voltios con tapa extraíble ②.



Fig. 149 En la parte trasera de la consola central o en el panel de separación de la zona de carga: toma de corriente Schuko de 230 voltios (representación esquemática).

Consumo de potencia máximo

Toma de corriente	Consumo de potencia máximo
12 voltios	120 vatios
230 voltios	300 vatios (picos de 450 vatios)

Cuando haya dos o más dispositivos eléctricos conectados al mismo tiempo, no permita nunca que su consumo total supere los 300 vatios → Página 262.

Asegúrese de que no se supere el consumo de potencia máximo que figura en cada toma de corriente. El consumo de potencia de los dispositivos figura en la placa de modelo de los mismos.

Toma de corriente de 12 voltios

Las tomas de corriente también funcionan con el encendido desconectado → Página 262.

La batería se irá descargando si hay dispositivos eléctricos encendidos con el motor apagado y el encendido conectado.

Para evitar que las fluctuaciones de tensión puedan ocasionar daños, apague los dispositivos eléctricos conectados antes de conectar o desconectar el encendido.

En el vehículo puede haber tomas de corriente de 12 voltios en los siguientes lugares:

— en el portaobjetos del tablero de instrumentos → Página 12;

— en la consola central → Página 14;

— en la zona de carga o delante de la tercera fila de asientos.

AVISO

Si se utiliza la toma de corriente de 12 voltios a máxima potencia durante más tiempo del indicado, se puede fundir el fusible.

- No utilice nunca la toma de corriente de 12 voltios a máxima potencia durante más de 10 minutos.
- En caso de potencia máxima, utilice una sola toma de corriente de 12 voltios.

2KF012760AH

Toma de corriente Schuko de 230 voltios

La toma de corriente Schuko de 230 voltios puede estar en los siguientes lugares del vehículo → Fig. 149:

— en el panel de separación de la zona de carga;

— en la parte trasera de la consola central.

Con el motor en marcha, la toma de corriente se activa automáticamente en cuanto se enchufa un conector. Si hay suficiente energía disponible, dado el caso también se puede seguir utilizando la toma de corriente con el motor apagado → Página 262.

Conectar un dispositivo eléctrico

1. Para desbloquear el seguro para niños integrado, abra la tapa y enchufe el conector en la toma de corriente hasta el tope.

La toma solo suministra corriente una vez desbloqueado el seguro para niños.

Testigo LED en la toma de corriente:

LED encendido en verde: el seguro para niños está desbloqueado. La toma de corriente está lista para funcionar.

LED parpadeando en verde: el encendido está desconectado, pero hay suficiente energía disponible para seguir alimentando la toma de corriente con electricidad durante un máximo de 10 minutos. Si se desenchufa el conector antes de este tiempo, la toma de corriente se desconecta y no se puede volver a utilizar hasta que no se conecta de nuevo el encendido.

LED parpadeando en rojo: hay alguna anomalía, como una desconexión por sobrecorriente o por sobrecalentamiento.

Desconexión por sobrecalentamiento

Cuando la temperatura sobrepasa un determinado valor, el convertidor de la toma de corriente Schuko de 230 voltios se desconecta automáticamente. La desconexión evita el sobrecalentamiento cuando el consumo de potencia de los dispositivos conectados es excesivo o la temperatura ambiente muy alta. La toma de corriente se puede volver a utilizar tras una fase de enfriamiento.

Para poder utilizar de nuevo la toma de corriente Schuko de 230 voltios tras la fase de enfriamiento, hay que desenchufar el conector del dispositivo que estuviera conectado y, a continuación, volver a enchufarlo. Así se evita que el dispositivo conectado se vuelva a encender sin que así se desee.

⚠ PELIGRO

Si se entra en contacto con la alta tensión del sistema eléctrico, p. ej., a través de las tomas de corriente, se pueden sufrir descargas eléctricas, quemaduras graves y la muerte.

- No derrame líquidos en la toma de corriente.
- No enchufe adaptadores ni alargadores en la toma de corriente Schuko de 230 voltios.
- No introduzca objetos conductores, como un destornillador, en los contactos de la toma de corriente Schuko de 230 voltios.
- No conecte lámparas de neón.

AVISO

Las tomas de corriente del vehículo pueden resultar dañadas si se utilizan incorrectamente. Como consecuencia, la electrónica y el vehículo pueden sufrir daños.

- Conecte a la toma de corriente solo dispositivos cuyo voltaje coincida con el de la misma.
- No deje colgando dispositivos o conectores demasiado pesados, p. ej., un alimentador de corriente, directamente de la toma de corriente.

Si no es posible encender dispositivos que necesitan una corriente de arranque alta, puede deberse a la función de desconexión por sobrecarga integrada en el vehículo. En este caso, desacople el alimentador del dispositivo eléctrico y vuelva a conectarlo al cabo de aprox. 10 segundos.

Los dispositivos sin aislamiento pueden producir interferencias en el sistema de infotainment y en el sistema electrónico del vehículo.

Es posible que algunos dispositivos no funcionen correctamente cuando se conecten a la toma de corriente Schuko de 230 voltios por falta de potencia (vatios). ◁

Posibilidades de carga para terminales móviles

Tenga en cuenta ⚠, ⚠ y ⓘ, al principio de este capítulo, en la página 260.

Los terminales móviles se pueden cargar en el vehículo a través de las conexiones USB-C montadas o de forma inalámbrica.

Cargar a través de conexiones USB-C

En el vehículo pueden estar disponibles las siguientes conexiones USB-C:

Distintivo de una conexión USB para transmisión de datos y función de carga

Distintivo de una conexión USB solo para la función de carga

Potencia de carga disponible

A través de la conexión USB se dispone de tensiones de hasta 20 V, que permiten una potencia de carga de hasta 45 W.

Las conexiones USB pueden admitir los siguientes perfiles de carga en función del equipamiento:

— Legacy Charging (2,5 W).
— BC1.2 (7,5 W).
— USB-C Charging (15 W).
— USB Power Delivery (hasta 45 W).

La potencia de carga real suministrada al dispositivo conectado depende de los puntos siguientes:

— Perfiles de carga admitidos
— Nivel de carga del dispositivo
— Temperatura del dispositivo
— Cable de carga utilizado

Si hay doble conexión USB, se puede distribuir la potencia de carga entre ambas conexiones.

Función de carga inalámbrica

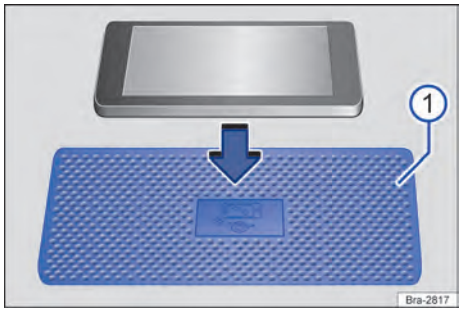

Fig. 150 Superficie de alojamiento con estera para la función de carga inalámbrica (representación esquemática).

La función de carga inalámbrica está disponible en función del equipamiento, aunque no en todos los países.

La función de carga inalámbrica permite la transmisión de energía sin cables por inducción electromagnética a una distancia corta para teléfonos móviles compatibles con Qi.

La superficie de alojamiento con estera para la función de carga inalámbrica se encuentra en la zona de la consola central y está prevista para un solo teléfono móvil con certificación Qi.

En algunos vehículos, la estera tiene el símbolo de un teléfono que indica la posición central → Fig. 150 ①. El símbolo de la superficie de alojamiento puede tener otro aspecto en algunos vehículos.

La potencia de carga es de 5 W.

Estándar Qi

El estándar Qi permite la carga inalámbrica de teléfonos móviles adecuados con certificación Qi. Para saber si un teléfono móvil es compatible con el estándar Qi, tenga en cuenta el manual de instrucciones del teléfono móvil. Dado el caso, el fabricante del teléfono móvil ofrece más información sobre la compatibilidad.

2KF012760AH

En el caso de los teléfonos móviles sin certificación Qi, es posible que se produzcan limitaciones en la carga.

Carga inalámbrica del teléfono móvil

Requisitos

✓ La temperatura de servicio óptima dentro del vehículo para la carga inalámbrica es de entre -40 ºC y +35 ºC.

✓ El teléfono móvil no es más grande que la superficie de alojamiento delimitada y dispone de certificación Qi.

1. Antes de la carga, retire todos los objetos extraños del compartimento portaobjetos.
2. Coloque el teléfono móvil sin la funda de protección u otros cuerpos extraños con la pantalla hacia arriba, en el centro y con toda la superficie apoyada sobre la superficie de alojamiento.

   La carga comienza automáticamente.
3. Tenga en cuenta el manual de instrucciones del teléfono móvil.

El sistema de infotainment le informa sobre el inicio de la carga y, dado el caso, de objetos extraños con componentes metálicos detectados en el portaobjetos.

En función del equipamiento, la función de carga se puede desactivar manualmente en el sistema de infotainment.

Si la temperatura ambiente dentro del vehículo está fuera del rango comprendido entre -40 ºC y +35 ºC, es posible que se interrumpa el proceso de carga o que el tiempo de carga se prolongue. La carga inalámbrica funciona de nuevo normal en cuanto la temperatura ambiente del vehículo se encuentre dentro de ese rango de temperatura.

Significado de los símbolos

En función del equipamiento, varía el número de los símbolos Qi que se muestran en el sistema de infotainment.

El símbolo azul de una batería con el símbolo de conexión y desconexión indica que la carga inalámbrica está desactivada.

El símbolo azul de una batería indica que el teléfono móvil se está cargando.

El símbolo rojo de una batería indica que la carga inalámbrica no es posible.

En función del equipamiento, para consultar el estado de la carga inalámbrica y, dado el caso, para activarla, pulse el símbolo Qi.

Cubierta del portaobjetos

En función del equipamiento y del país, el portaobjetos de la función de carga inalámbrica tiene una cubierta.

La cubierta puede evitar distracciones causadas por el teléfono móvil, por ejemplo, si recibe mensajes.

1. Deposite el teléfono móvil en el compartimento portaobjetos.
2. La cubierta tiene que estar siempre cerrada durante la marcha de modo que la pantalla del teléfono móvil quede completamente cubierta → ⚠.

⚠ ADVERTENCIA

Las notificaciones en la pantalla del teléfono móvil pueden distraer la atención del conductor y aumentar el riesgo de sufrir un accidente grave.

- Deposite únicamente un solo teléfono móvil apto, dado el caso, compatible con Qi, sin la funda de protección sobre la superficie de alojamiento del compartimento portaobjetos.
- Dado el caso, retire los objetos que obstaculicen la función de cierre de la cubierta.
- Durante la marcha, mantenga siempre la cubierta cerrada.

⚠ ADVERTENCIA

Los componentes metálicos depositados en la superficie de alojamiento pueden alcanzar altas temperaturas. Esto puede provocar quemaduras o un incendio.

- No deposite objetos de metal o con componentes metálicos en la superficie de alojamiento de la función de carga inalámbrica.

- Retire inmediatamente los objetos extraños.

AVISO

Si se depositan tarjetas u objetos con bandas magnéticas o chip en la superficie de alojamiento de la función de carga inalámbrica, los datos almacenados pueden resultar dañados.

- No deposite carnés, tarjetas bancarias y de crédito con banda magnética o chip sobre la superficie de alojamiento de la función de carga inalámbrica. ◁

Problemas y soluciones

Tenga en cuenta ⚠, ⚠ y ⓘ, al principio de este capítulo, en la página 260.

El teléfono móvil no carga

En el sistema de infotainment puede mostrarse un aviso de que hay un objeto extraño en el compartimento portaobjetos.

Una posición incorrecta del teléfono móvil sobre la estera puede mermar la función de carga. Esto puede ocurrir incluso con cambios de posición mínimos, causados, por ejemplo, por vibraciones.

Para que la función de carga se vuelva a efectuar de forma correcta, se tiene que corregir la posición del teléfono móvil.

1. Sitúe el teléfono móvil en el centro de la superficie de alojamiento.

La función de carga también se puede ver mermada por las piezas de metal, en particular, las magnéticas del teléfono móvil y por su propia funda de protección.

1. Gire el teléfono móvil unos 180º y, manteniendo la pantalla hacia arriba, céntrelo sobre la superficie de alojamiento.

Si se depositan tarjetas u objetos con bandas magnéticas o chip en la estera de la función de carga inalámbrica, los datos almacenados pueden resultar dañados.

En función del equipamiento, puede mostrarse un aviso de fallo con el símbolo Qi rojo en el sistema de infotainment. Entonces no será posible utilizar la función de carga inalámbrica.

1. Retire de la estera carnés y tarjetas bancarias o de crédito con bandas magnéticas o chip. El aviso de fallo se apaga automáticamente.

   A continuación, puede volver a cargar el teléfono móvil con la función de carga inalámbrica.

Si el teléfono móvil se calienta excesivamente sobre la estera, es posible que se apague por motivos de seguridad. Entonces no será posible utilizar la función de carga inalámbrica.

1. Retire el teléfono móvil de la estera y deje que se enfríe en otro portaobjetos.

   A continuación, puede volver a cargar el teléfono móvil con la función de carga inalámbrica. ◁

2KF012760AH

Transmisiones de datos

Ciberseguridad

Por ciberseguridad se entienden las medidas que reducen el riesgo de un acceso no autorizado a través de software malicioso o un ataque a través de Internet a las funciones del vehículo, a datos y a unidades de control. Sobre todo, los componentes de conectividad del vehículo están expuestos a accesos no autorizados o de ataques a través de Internet.

Las unidades de control para transmisiones de datos, las interfaces y las conexiones para multimedia y de diagnosis son componentes de conectividad a través de los cuales se intercambian datos e información entre el vehículo y dispositivos externos o Internet.

Los componentes de conectividad están equipados con mecanismos de seguridad que minimizan el riesgo de que terceros no autorizados accedan a los sistemas del vehículo.

Entre los componentes de conectividad se encuentran principalmente los siguientes:

— Toma de conexión para diagnosis

— Módem.

— Interfaz de teléfono.

— Aplicaciones móviles.

— Tecnología de comunicación inalámbrica NFC.

— Interfaz de teléfono Bluetooth®.

— Conexión USB.

— Ranura para tarjetas SD .

— Ranura para tarjetas SIM.

El tipo y el número de componentes de conectividad que existen en su vehículo dependen del equipamiento y del país.

Software y mecanismos de seguridad

El software y los mecanismos de seguridad montados en el vehículo se están desarrollando continuamente. Como en el caso de los ordenadores o los sistemas operativos de los teléfonos móviles, el software y los mecanismos de seguridad montados en el vehículo también se pueden actualizar de forma no periódica.

Las actualizaciones del sistema mejoran la seguridad, la estabilidad y la velocidad de ejecución de los sistemas de los vehículos. La actualización del sistema es una medida preventiva, por ejemplo, para optimizar el funcionamiento y para la protección contra software malicioso.

Con una actualización del sistema se actualiza el software de las unidades de control en el vehículo.

En función del vehículo y del país, hay dos maneras de actualizar su vehículo:

— Actualización del sistema por un taller especializado cualificado para ello. Recomendamos un concesionario autorizado.

— Actualización del sistema a través de una actualización OTA.

ADVERTENCIA

El software malicioso puede acceder a datos e información guardados en las unidades de control, en el sistema de infotainment y en los dispositivos móviles conectados y emparejados. A pesar de los mecanismos de seguridad montados y de realizar actualizaciones OTA periódicamente, a causa de software malicioso pueden producirse daños y anomalías en el funcionamiento de las unidades de control y del vehículo. Del mismo modo, pueden producirse anomalías en el funcionamiento de las unidades de control y del vehículo si conecta dispositivos móviles infectados con software malicioso con el vehículo. Los daños pueden significar una pérdida completa de los datos y anomalías en el funcionamiento que pueden provocar accidentes graves y lesiones mortales.

- Si el vehículo funciona o reacciona de manera diferente a la habitual, reduzca la velocidad de forma controlada y diríjase a un taller especializado debidamente cualificado.

- Desde que estén disponibles, instale lo antes posible las actualizaciones del sistema disponibles o encargue a un taller especializado cualificado que las instale.
- Proteja los dispositivos móviles con un programa antivirus adecuado y con las medidas de precaución generalmente conocidas. Actualice periódicamente el programa antivirus adecuado con las actualizaciones de software proporcionadas por el proveedor correspondiente.

Minimizar riesgos

Usted mismo puede contribuir a reducir el riesgo de que terceros no autorizados accedan a los sistemas del vehículo y sus funciones:

— No utilice en el vehículo soportes de datos, dispositivos Bluetooth® ni teléfonos móviles que contengan datos manipulados o software malicioso.

— Desde que estén disponibles, haga instalar lo antes posible las actualizaciones puestas a disposición por Ford por un concesionario autorizado. Si en función del vehículo y del país dispone de la posibilidad de realizar una actualización OTA, instale las actualizaciones OTA puestas a disposición por Ford inmediatamente. Si el conductor rechaza varias veces la actualización OTA, se tiene que acudir a un concesionario autorizado.

— Encargue los trabajos de mantenimiento y reparación del vehículo solamente a un concesionario autorizado. ◁

Actualización OTA

Introducción al tema

Las actualizaciones OTA le permiten mantener su vehículo siempre actualizado, por ejemplo, para la optimización de las funciones y la protección contra software malicioso.

¿Cómo reconoce que hay una actualización OTA pendiente?

Cuando hay una actualización OTA pendiente se le muestra en el sistema de infotainment.

Si hay varias actualizaciones OTA disponibles para el vehículo al mismo tiempo, se tendrá que instalar primero una actualización OTA completa, antes de instalar la siguiente actualización OTA.

Por su propio interés, las actualizaciones OTA se han de instalar lo antes posible. Si el conductor rechaza varias veces la actualización OTA, se tiene que acudir a un taller especializado cualificado para ello.

ADVERTENCIA

En casos muy aislados puede ocurrir que, tras una actualización OTA, alguna unidad de control deje de funcionar correctamente. Las anomalías en el funcionamiento de una unidad de control y del vehículo pueden provocar accidentes graves y lesiones mortales.

- Si, durante la marcha, el vehículo funciona o reacciona de manera diferente a la habitual, reduzca la velocidad de forma controlada.
- Póngase en contacto con un taller especializado debidamente cualificado.

ADVERTENCIA

Si el panel de instrumentos no funciona tras una actualización OTA, no se podrán mostrar los instrumentos, los testigos de advertencia, los símbolos ni los mensajes. Circular con el panel de instrumentos averiado puede provocar accidentes graves y lesiones mortales.

- No utilice el vehículo. Póngase en contacto con la Atención al cliente de Ford.

AVISO

Si se realizan transformaciones especiales en vehículos, que quedan fuera del ámbito de responsabilidad de Ford Motor Company, por ejemplo, vehículos de emergencias o taxis, existe el riesgo de que tras una actualización OTA, las funciones especia-

2KF012760AH

les, como puede ser un taxímetro, dejen de funcionar correctamente.

- Antes de instalar una actualización OTA, póngase en contacto con un concesionario autorizado.

Una modificación para aumentar la potencia o la eficiencia, por ejemplo, el tuneado del motor, que no haya sido realizada por Ford Motor Company, puede quedar eliminada con una actualización OTA.

En función del equipamiento, antes o después de una actualización OTA pueden mostrarse una única vez notas de publicación, "Release Notes", que describen los cambios en el estado del vehículo. Las notas de publicación ya no se volverán a mostrar en el vehículo.

Con la actualización OTA no se actualizan las aplicaciones In-Car. ◁

Requisitos para la actualización OTA

Tenga en cuenta ⚠ y ⓘ, al principio de este capítulo, en la página 267.

Los siguientes requisitos se tienen que cumplir para que se pueda descargar una actualización OTA y pueda instalar el software.

- ✓ La función "Actualización OTA" se ofrece en su país.
- ✓ Su ajuste actual de privacidad permite el envío y la recepción de datos e información.
- ✓ El vehículo se encuentra en una zona con suficiente cobertura de telefonía móvil.
- ✓ El sistema eléctrico del vehículo está operativo.
- ✓ La batería de 12 voltios tiene suficiente carga.

◁

Descarga e instalación de la actualización OTA

Tenga en cuenta ⚠ y ⓘ, al principio de este capítulo, en la página 267.

Coste de la descarga

La descarga de una actualización OTA se realiza a través del módem montado de fábrica y es gratuita. Ford corre con los gastos de conexión.

Descarga

La descarga de una actualización OTA se puede interrumpir en todo momento y, en caso necesario, continúa cuando se conecta el encendido.

La duración de una descarga depende de la calidad de la red, del volumen de los datos y del tipo de actualización OTA.

Requisitos para la descarga

- ✓ Se cumplen los requisitos para una actualización OTA → Página 268.
- ✓ El vehículo se encuentra en un lugar o en una zona con suficiente cobertura de telefonía móvil y recepción GPS.

1. Conecte el encendido y el sistema de infotainment del vehículo.
2. Tenga en cuenta la información del sistema de infotainment.
3. Inicie la descarga en el sistema de infotainment.

Instalación de software

Para la instalación manual del software de una actualización OTA, elija un momento en el que ni usted ni otros usuarios tengan que conducir el vehículo.

⚠ ADVERTENCIA

Durante la instalación del software, las unidades de control se desactivan y no funcionan. Circular con unidades de control desactivadas o que no funcionen puede provocar accidentes y lesiones mortales.

- No utilice nunca su vehículo durante una instalación del software.

Requisitos para la instalación del software

- ✓ El vehículo debe estar estacionado de forma segura conforme a las disposiciones legales y a las características del lugar → Página 233.
- ✓ Las actualizaciones OTA puestas a disposición con anterioridad se han instalado.
- ✓ Se han bajado todos los ocupantes del vehículo.
- ✓ No hay animales en el interior del vehículo.
- ✓ No hay ninguna llave del vehículo en el interior del mismo.

1. Apague el motor y conecte el freno de aparcamiento.
2. Cierre el capó delantero, el portón trasero y todas las ventanillas y puertas.
3. Confirme la instalación del software en el sistema de infotainment.
4. Asegúrese de que bajen todos los ocupantes y no deje ningún animal en el vehículo.
5. Coja todas las llaves del vehículo y salga del mismo.
6. Bloquear el vehículo.

Antes de volver a poner el motor en marcha, lea en el sistema de infotainment el aviso de finalización de la instalación de software. Si la instalación de software falla, tenga en cuenta las indicaciones al respecto.

Limitaciones durante la instalación del software

Durante la instalación del software, las unidades de control, las funciones y las indicaciones no están disponibles. Mientras tanto, no utilice el vehículo.

— Ordenador central del sistema de infotainment: durante la instalación, el ordenador central del infotainment, la unidad de mandos e indicación y otras unidades de control no están disponibles.

— Vehículo conectado: durante la instalación de software, los servicios móviles online no están disponibles. Entre ellos, el sistema de llamada de emergencia eCall requerido por ley.

— La conexión del encendido durante la instalación de software puede provocar los siguientes mensajes de error: ***Error: función de llamada de emergencia. Llamar al taller***. Esto es normal en este caso. Espere unos minutos hasta que se apague el mensaje.

Tras la instalación de software

Una vez instalada la actualización del software y antes de poner el motor en marcha, lea el aviso sobre la finalización de la instalación en el sistema de infotainment o en el panel de instrumentos. El vehículo necesita hasta 1 minuto para mostrar el estado de la actualización OTA.

— Tras la instalación correcta del software se puede volver a utilizar el vehículo.

— Si falla la instalación del software: → Página 269. ◁

Problemas y soluciones

🕮 Tenga en cuenta ⚠ y ⓘ, al principio de este capítulo, en la página 267.

La instalación de la actualización OTA ha fallado

— Si ocurre un error durante la instalación de la actualización OTA, se mostrará un mensaje de error correspondiente en el sistema de infotainment o en el panel de instrumentos. Tenga en cuenta los avisos y advertencias correspondientes.

Si se produce un error de instalación crítico, dejarán de funcionar las unidades de control o no funcionarán correctamente. Las funciones y las indicaciones no están disponibles hasta que se subsane el error. No utilice el vehículo. En este caso, póngase en contacto con la Atención al cliente de Ford.

¿Puedo interrumpir la instalación de la actualización OTA?

No, no es posible.

2KF012760AH

¿Qué ocurre cuando se interrumpe la instalación de la actualización OTA?

Si se interrumpe la instalación de la actualización OTA, p. ej., por un daño en el sistema eléctrico del vehículo, las unidades de control no pueden actualizarse y pueden resultar dañadas por la instalación incompleta. ◁

Conexiones cableadas e inalámbricas

🕮 Introducción al tema

Los dispositivos móviles se pueden conectar con el sistema de infotainment por medio de las conexiones cableadas e inalámbricas que se encuentran en el vehículo.

El tipo y el número de conexiones cableadas e inalámbricas dependen del equipamiento.

Para las conexiones cableadas, utilice solamente los cables de conexión originales de los dispositivos o, dado el caso, los suministrados de fábrica para el vehículo en cuestión.

Si no puede introducir el conector del cable de conexión, compruebe las conexiones y que esté introduciendo el conector correctamente.

AVISO

Si se utilizan cables de conexión que no son adecuados o que están dañados o si el conector del cable de conexión se inserta ejerciendo una presión excesiva o de forma incorrecta, pueden producirse anomalías en el funcionamiento y daños en los dispositivos.

- Utilice solo cables de conexión adecuados y que no estén dañados.
- Acople los conectores del cable de conexión presionando solo ligeramente y en la posición correcta en las tomas previstas.
- Asegúrese de que el cable de conexión no queda aprisionado o excesivamente torcido.

Si no se reconoce un dispositivo conectado, desacople la conexión de todos los dispositivos conectados y vuelva a conectar el dispositivo. Dado el caso, compruebe el funcionamiento del cable de conexión utilizado.

Si se presentan anomalías en el funcionamiento de los dispositivos conectados, reinicie el dispositivo en cuestión. En algunos casos, esto solucionará el problema. ◁

Conexión USB

🕮 **Tenga en cuenta ⓘ, al principio de este capítulo, en la página 270.**

A través de la conexión USB se pueden transmitir datos y cargar dispositivos o solo cargar dispositivos.

Conexión USB-C

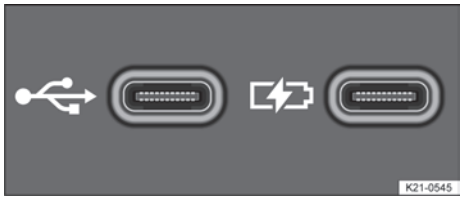

Fig. 151 Conexión USB-C disponible en el vehículo (representación estándar).

En el vehículo pueden estar disponibles las siguientes conexiones USB-C:

Distintivo de un puerto USB para transmisión de datos y función de carga.

Distintivo de un puerto USB que solo tiene función de carga. Encontrará información sobre las posibilidades de carga y sobre la potencia de carga en este manual de instrucciones → Página 263.

Posibles ubicaciones de las conexiones USB

La cantidad y las ubicaciones de los puertos USB dependen del equipamiento y no están disponibles en todos los países.

— En la consola central.

— En la parte trasera de la consola central para la segunda fila de asientos.

Los puertos USB de las plazas traseras solo disponen de la función de carga.

Funciones disponibles de la transmisión de datos

Las siguientes funciones de la transmisión de datos USB son posibles en función del equipamiento:

— Aplicaciones móviles → Página 310.

— Reproducción multimedia → Página 291.

— Actualización, por ejemplo, de los datos de navegación → Página 301.

Indicaciones y limitaciones

— Utilice solo cables de conexión USB adecuados. El cable de conexión USB tiene que ser compatible con la conexión USB montada en el vehículo.

— Los soportes de datos sucios, que hayan estado expuestos a altas temperaturas o dañados, pueden no funcionar. Tenga en cuenta las indicaciones del fabricante.

— Las diferencias de calidad entre los soportes de datos de diferentes fabricantes pueden causar anomalías en la reproducción multimedia.

— Si se utilizan cables de prolongación USB, adaptadores USB o concentradores USB, pueden producirse anomalías o fallos en las funciones USB. ◁

Interfaz Bluetooth®

Tenga en cuenta (!), al principio de este capítulo, en la página 270.

La interfaz Bluetooth es una conexión inalámbrica. En el modo Audio Bluetooth, los archivos de audio que se estén reproduciendo a través de un dispositivo móvil conectado por Bluetooth, por ejemplo, un teléfono móvil, pueden reproducirse a través de los altavoces del vehículo. El modo Audio Bluetooth solo está disponible en los vehículos equipados de fábrica con una interfaz de teléfono compatible con esta función.

Perfiles Bluetooth

Puede haber un máximo de tres dispositivos móviles conectados al mismo tiempo por Bluetooth: dos para telefonía y uno para la reproducción de música.

Admite las siguientes funciones Bluetooth:

— Telefonía y sistema manos libres.

— Reproducción de música.

— Visualización y manejo de la reproducción de música.

— Transferencia de Cover Arts (carátulas de álbumes).

— Acceso a la agenda telefónica y a las listas de llamadas.

— Acceso a mensajes de texto SMS y correos electrónicos.

Requisitos para la utilización de la interfaz Bluetooth para la reproducción de música

✓ El dispositivo móvil es compatible con el perfil Bluetooth Advanced Audio Distribution Profile (A2DP).

✓ En los ajustes del dispositivo móvil, tiene que estar permitida la transmisión de audio y multimedia al sistema de infotainment.

Consulte más detalles acerca de la utilización del dispositivo móvil para la reproducción de música en este manual de instrucciones → Página 291.

Emparejamiento del dispositivo móvil por Bluetooth con el vehículo

Existen diferentes posibilidades de emparejar su dispositivo móvil por Bluetooth con el vehículo. La posibilidad más sencilla es realizar el emparejamiento a través de uno de los menús principales siguientes: ***Teléfono*** o ***Radio/Media***.

2KF012760AH

Emparejar a través del menú principal *Teléfono*

1. Abra la vista general de las aplicaciones y pulse ***Teléfono***.
2. Siga las instrucciones que se muestran el sistema de infotainment.
3. Si ya hay teléfonos móviles conectados y se tiene que conectar otro teléfono móvil, pulse ▸ ***Seleccionar teléfono móvil*** y seleccione el teléfono móvil deseado.

Emparejar a través del menú principal *Radio/Media*

1. Abra la vista general de las aplicaciones y pulse ***Radio/Media*** ▸ ***Multimedia*** ▸ ***Fuente*** ▸ ***Bluetooth***.
2. Siga las instrucciones que se muestran el sistema de infotainment.
3. Si en ***Fuente*** ya está seleccionado ***Bluetooth***, pero se tiene que utilizar otro dispositivo móvil, vuelva a pulsar ***Fuente*** ▸ ***Bluetooth***.

   O bien: pulse ▸ ***Multimedia*** ▸ ***Seleccionar dispositivo de audio Bluetooth*** y seleccione el dispositivo móvil.

Emparejar a través del menú principal *Setup*

Si falla el emparejamiento por medio de la interfaz de teléfono o del menú ***Radio/Media***, el emparejamiento se puede realizar también a través del menú ***Ajustes***.

1. Abra la vista general de las aplicaciones y pulse ▸ ***Red*** ▸ ***Dispositivos móviles***.
2. En el menú ***Dispositivos móviles***, pulse .
3. Con los ajustes de fábrica, tanto Bluetooth como la visibilidad están siempre activos. En caso de que Bluetooth estuviese desactivado, pulse y active ***Bluetooth*** y ***Visibilidad***.
4. En el dispositivo móvil, abra la lista de los dispositivos Bluetooth disponibles y seleccione el nombre de dispositivo del sistema de infotainment.
5. Tenga en cuenta y, si es necesario, confirme los mensajes que aparecen en el dispositivo móvil y en el sistema de infotainment.

   Si el emparejamiento se ha realizado correctamente, se guardan los datos del dispositivo móvil en el perfil de usuario.
6. *Opcional:* confirme el mensaje de la transferencia de los datos en el dispositivo móvil.

Por norma general, el emparejamiento de un dispositivo móvil, por ejemplo, un teléfono móvil, solo es necesario una única vez. Puede restablecer la conexión del dispositivo móvil por Bluetooth con el sistema de infotainment siempre que desee sin tener que emparejar el dispositivo móvil de nuevo.

El alcance del control sobre el dispositivo móvil conectado por Bluetooth a través del sistema de infotainment depende del dispositivo móvil.

Consulte más detalles acerca de la utilización de un teléfono móvil a través de la conexión Bluetooth en este manual de instrucciones → Página 302.

Los sonidos de advertencia y de servicio de un dispositivo móvil conectado, p. ej., el sonido del teclado, deben desconectarse para evitar posibles interferencias y anomalías en el funcionamiento. ◁

Utilización de Internet en el vehículo

Introducción al tema

Esta función está disponible en función del equipamiento y solo en algunos vehículos y países.

Algunos sistemas de infotainment pueden utilizar el punto de acceso Wi-Fi de un dispositivo móvil, por ejemplo, un teléfono móvil (cliente Wi-Fi) → Página 273.

Si utiliza el punto de acceso Wi-Fi de un dispositivo móvil, al cargar y utilizar paquetes de datos de Internet pueden generarse costes adicionales en función de su tarifa de telefonía móvil, especialmente si se realiza en el extranjero, por ejemplo, tasas de roaming. Debido al gran volumen de datos que se intercambia, se recomienda utilizar

una tarifa plana de telefonía móvil para transmisión de datos. Los operadores de telefonía móvil pueden proporcionar información al respecto.

Configurar la conexión a Internet

Tenga en cuenta y en la página 277.

Utilizar la conexión a Internet por medio de un dispositivo móvil

1. Active tethering/punto de acceso Wi-Fi en el dispositivo móvil. Consulte a este respecto el manual de instrucciones del fabricante.
2. En la vista general de las aplicaciones, pulse y active ▸ ***Red*** ▸ ***Wi-Fi*** ▸ ***Wi-Fi:*** ▸ ***Buscar red Wi-Fi***.

   El sistema de infotainment busca puntos de acceso Wi-Fi en las inmediaciones. Pueden transcurrir algunos segundos hasta que se muestren los puntos de acceso Wi-Fi disponibles. La búsqueda dura hasta que se vuelva a desactivar ***Buscar red Wi-Fi***.
3. Seleccione la red Wi-Fi del dispositivo móvil que desee.
4. Introduzca y confirme la clave de red del dispositivo móvil en el sistema de infotainment.

   Se establece la conexión Wi-Fi entre el dispositivo móvil y el sistema de infotainment. Para finalizar la conexión, puede que sea necesario introducir otros datos en el dispositivo móvil.

Al cargar y utilizar paquetes de datos de Internet pueden generarse costes adicionales en función de su tarifa de telefonía móvil, especialmente si se realiza en el extranjero, tasas de roaming, por ejemplo. Debido al gran volumen de datos que se intercambia, se recomienda utilizar una tarifa plana de telefonía móvil para transmisión de datos. Los operadores de telefonía móvil pueden proporcionar información al respecto.

Debido al gran número de dispositivos móviles diferentes existentes, no se puede garantizar que todas las funciones se ejecuten sin problemas.

La disponibilidad de la función que permite utilizar el sistema de infotainment como punto de acceso Wi-Fi depende del país y puede variar.

La conexión Wi-Fi únicamente se debe establecer con redes Wi-Fi protegidas, que admitan el estándar WPA2 o WPA3. Los métodos de codificación antiguos y las redes abiertas no son compatibles.

Configurar y desactivar un punto de acceso Wi-Fi

Tenga en cuenta y en la página 277.

En función del equipamiento, el sistema de infotainment se puede utilizar como punto de acceso Wi-Fi para la conexión a Internet de dispositivos móviles, por ejemplo, tabletas.

Para que se pueda utilizar el sistema de infotainment como punto de acceso Wi-Fi, es necesaria una conexión a Internet, por ejemplo, a través del punto de acceso Wi-Fi de un dispositivo móvil.

Los tipos de conexión a Internet posibles dependen del país y del sistema de infotainment que se utilice.

Configurar un punto de acceso Wi-Fi

Se tienen que introducir datos tanto en el sistema de infotainment como en el dispositivo móvil.

1. En la vista general de las aplicaciones, pulse ▸ ***Red*** ▸ ***Wi-Fi*** ▸ ***Sistema de infotainment como punto de acceso***.
2. Pulse y active ***Utilizar como punto de acceso***.
3. Busque en el dispositivo móvil el nombre de la red del punto de acceso Wi-Fi que se muestra en el sistema de infotainment y selecciónelo.
4. Introduzca y confirme en el dispositivo móvil la contraseña que se muestra el sistema de infotainment.

2KF012760AH

Se establece la conexión Wi-Fi. Para finalizar la conexión, puede que sea necesario introducir otros datos en el dispositivo móvil.

5. *Opcionalmente:* repita el proceso para conectar otros dispositivos móviles.

El nombre de la red y la contraseña se generan automáticamente. A continuación, podrá cambiar el nombre de la red y la contraseña.

Desactivar un punto de acceso Wi-Fi

1. En la vista general de las aplicaciones, pulse ▸ ***Red*** ▸ ***Wi-Fi*** ▸ ***Sistema de infotainment como punto de acceso***.
2. Pulse y desactive ***Utilizar como punto de acceso***.

◁

Conexión rápida con el sistema de infotainment

📖 Tenga en cuenta ⚠ y ⓘ en la página 277.

La conexión rápida permite establecer una conexión Wi-Fi con codificación de forma rápida y sencilla, escaneando un QR Code® (código QR).

Si la aplicación de cámara de su teléfono móvil no puede escanear QR Code® (códigos QR), instale una aplicación apta para escanear QR Code® .

1. En la vista general de las aplicaciones, pulse ⚙ ▸ ***Red*** ▸ ***Wi-Fi*** ▸ ***Conexión rápida con sistema de infotainment***.
2. Escanee el QR Code® (código QR) en el sistema de infotainment con el dispositivo móvil.

   Se establece la conexión Wi-Fi. Para finalizar la conexión, puede que sea necesario introducir otros datos en el dispositivo móvil.

◁

Características técnicas para la utilización de Internet

📖 Tenga en cuenta ⚠ y ⓘ en la página 277.

Las características técnicas de las conexiones a Internet en el vehículo citadas a continuación dependen del equipamiento y solo están disponibles en algunos países.

— Wi-Fi conforme a IEEE 802.11 a/b/g/n/ac.
— Transferencia en 2,4 GHz y 5 GHz.
— Conexión a Internet a través de Wi-Fi:
  — Compartir conexión (tethering) a través del teléfono móvil.
— Apple CarPlay® por Wi-Fi.
— Android Auto® por Wi-Fi.
— Proceso de emparejamiento simplificado por QR Code® (código QR).

Tipos posibles de conexiones de datos

Los tipos disponibles de las conexiones de datos posibles están disponibles en función del equipamiento y solo en algunos países.

Dispositivo móvil: utilizar el punto de acceso Wi-Fi de un dispositivo móvil → Página 272.

Requisito

✓ En el menú de ajustes está activa la opción ***Ajustes de la red*** ▸ ***Permitir conexión a Internet***.

O bien: la opción ***Conexión de datos*** ▸ ***Conexión de datos integrada*** está activada.

◁

Servicios móviles online

Vehículo conectado

🕮 ¿Qué es un vehículo conectado?

Un vehículo conectado dispone de tecnología que permite a su vehículo establecer una conexión a una red de telefonía móvil, y con la que puede acceder a una serie de funciones. En combinación con la aplicación de FordPass puede supervisar y gestionar aún mejor su vehículo, por ejemplo, comprobar la presión de los neumáticos, el nivel de combustible y la ubicación de su vehículo.

Encontrará más información en el sitio web local de Ford. ◁

Requisitos para los vehículos conectados

Un servicio conectado y sus correspondientes funciones requieren una red compatible en el vehículo. Para algunas funciones remotas se tiene que activar un servicio adicional. Inicie sesión en su cuenta de FordPass para consultar información detallada. Es posible que rijan ciertas limitaciones, disposiciones de terceros, así como tarifas de datos y de mensajes. ◁

Limitaciones en los vehículos conectados

Las innovaciones de la tecnología de las redes de telefonía móvil o las nuevas normas podrían mermar el funcionamiento o la disponibilidad futura de algunas funciones. A causa de estas modificaciones, es posible que algunas funciones ya no se puedan utilizar. ◁

Conexión del vehículo con una red de telefonía móvil – Vehículos con: módem

¿Qué es el módem?

El módem permite el acceso a una serie de funciones integradas en su vehículo.



Conectividad del vehículo desactivada: ninguna comunicación posible entre la red y el vehículo.



Compartir datos de conducción y datos del vehículo: su vehículo puede enviar datos a la red. Ahora puede conectar su cuenta de FordPass con el vehículo.



Compartir ubicación, datos de conducción y datos del vehículo: si FordPass está activada con el módem, ahora también podrá compartir datos de ubicación. Esto le permite utilizar una serie de funciones que están integradas en su vehículo.

Activar el módem

1. Pulse *Ajustes*.
2. Pulse *Connected Vehicle Features*.
3. Pulse en el símbolo de *Compartir datos de conducción y del vehículo* o de *Compartir ubicación, datos de conducción y datos del vehículo*, según desee.

Desactivar el módem

1. Pulse *Ajustes*.
2. Pulse *Connected Vehicle Features*.
3. Pulse el símbolo de *Conectividad del vehículo desactivada*.

Añadir una conexión de cuenta de FordPass con el módem

1. En el menú de los ajustes del vehículo, asegúrese de que el módem está activado.
2. Abra la aplicación de FordPass en su dispositivo e inicie sesión.
3. Añada su vehículo o selecciónelo en caso de que ya esté añadido.
4. En caso necesario, tendrá que apagar y encender el vehículo antes de que

2KF012760AH

aparezca el aviso de activación en la pantalla de su vehículo.

5. Seleccione la opción para activar su vehículo.
6. El nombre que aparece en la pantalla debe coincidir con el nombre que se indica en su cuenta de FordPass.
7. Confirme que la cuenta de FordPass está conectada con el módem.

Eliminar una conexión de cuenta de FordPass con el módem:

Opción 1: desde la aplicación de FordPass

1. Para interrumpir la conexión entre el vehículo y la cuenta de FordPass, elimine el vehículo de su garaje en la aplicación de FordPass.

Opción 2: desde el vehículo

Para eliminar todas cuentas de FordPass conectadas, puede restablecer el vehículo a los ajustes de fábrica. Para ello, realice los siguientes pasos:

1. Pulse *Ajustes*.
2. Pulse *Restablecer ajustes de fábrica*.
3. Confirme que desea restablecer el vehículo a los ajustes de fábrica. ◁

Vehículo conectado – Localización de averías

Vehículo conectado – Preguntas frecuentes – Vehículos con módem

No puede confirmar la conexión de mi cuenta de FordPass con el módem.

— El módem no está activado. Active el módem → Página 275.

— Cobertura de red insuficiente. Diríjase con su vehículo a un lugar con mejor cobertura de red.

— Si no tiene recepción GPS. Dirija su vehículo hacia un lugar, por ejemplo, una superficie libre, donde la recepción GPS esté disponible. ◁

Sistema de infotainment

Introducción al tema

Las funciones y ajustes del sistema de infotainment dependen del equipamiento, y no están disponibles en todos los países.

Antes de la primera utilización

Antes de la primera utilización del sistema de infotainment, tenga en cuenta los puntos siguientes para aprovechar al máximo las funciones y ajustes que se ofrecen:

— Lea las advertencias de seguridad → Página 277.

— Si desea eliminar los ajustes guardados en el sistema de infotainment, restablezca los ajustes de fábrica del sistema de infotainment → Página 286.

— Para el acceso rápido a las emisoras de radio favoritas (denominadas emisoras a partir de aquí), búsquelas y guárdelas en las memorias → Página 288.

— Para telefonear a través de la interfaz de teléfono, empareje y conecte un dispositivo de telefonía móvil → Página 302.

— Para utilizar servicios móviles online, regístrese para los servicios móviles online → Página 275.

Documentación vigente adjunta

Para la utilización del sistema de infotainment y sus funciones tenga en cuenta y lea, junto a este manual de instrucciones, la siguiente documentación:

— Suplementos en el manual del conductor de su vehículo.

— Manual de instrucciones del teléfono móvil, para soportes de datos externos, fuentes de sonido y multimedia y dispositivos.

— Manuales de los accesorios del sistema de infotainment instalados posteriormente o utilizados adicionalmente.

— Manual de instrucciones digital en el sistema de infotainment (en función del equipamiento y no disponible en todos los países). ◁

Indicaciones de seguridad

Algunas áreas de función pueden incluir enlaces a sitios web de terceros. Ford Motor Company no es el propietario de los sitios web de terceros accesibles a través de los enlaces y no asume responsabilidad alguna por los contenidos de los mismos.

Algunas áreas de función pueden incluir información ajena proveniente de terceros proveedores. Ford Motor Company no se responsabiliza de que dicha información sea correcta, actual y completa, ni de que no vulnere los derechos de terceros.

Las emisoras de radio y los propietarios de los soportes de datos y de las fuentes de audio son responsables de la información que transmiten.

Tenga en cuenta que en los túneles, edificios altos, vías situadas entre edificios muy altos, garajes, parkings, pasos subterráneos, montañas y valles, o a causa del funcionamiento de otros dispositivos eléctricos, como pueden ser cargadores, puede verse interferida la recepción de las señales de telefonía, de GPS y de radio.

Tenga en cuenta la documentación vigente adjunta → Página 276.

⚠ ADVERTENCIA

El ordenador central del sistema de infotainment está interconectado con las unidades de control montadas en el vehículo. En caso de que se repare o desmonte y monte el ordenador central de forma incorrecta, existe grave peligro de accidente y de sufrir lesiones por no funcionar la unidad de control o no funcionar correctamente.

- No sustituya nunca el ordenador central por otro usado reciclado o proveniente de un vehículo al final de su vida útil.
- Encargue la reparación o el desmontaje y montaje del ordenador central únicamente a talleres especializados cualificados para ello.

⚠ ADVERTENCIA

El manejo del sistema de infotainment, la lectura de la información de la pantalla y la conexión, introducción o extracción de una fuente de audio o un soporte de datos pueden distraer la atención del tráfico. Unas condiciones de luz inadecuadas o una pantalla en mal estado, ya sea dañada o sucia, pueden hacer que la información en pantalla no se lea correctamente, distrayendo así la atención del tráfico. Cualquier distracción del conductor durante la marcha puede dar lugar a un accidente y a que se produzcan lesiones graves o mortales.

- Conduzca siempre prestando atención al tráfico y de forma responsable.
- Utilice el sistema de infotainment solo cuando el vehículo esté detenido o cuando la situación del tráfico lo permita.
- Encargue la reparación de las pantallas dañadas a un taller especializado debidamente cualificado.
- Limpie las pantallas sucias.

⚠ ADVERTENCIA

Un volumen demasiado alto puede hacer que no se escuchen las señales acústicas, lo que puede causar accidentes y lesiones.

- Ajuste el volumen de modo que en todo momento puedan escucharse claramente las señales acústicas, p. ej., las sirenas de los vehículos de emergencia.

⚠ ADVERTENCIA

Si el volumen está ajustado muy alto, el oído puede sufrir daños aunque solo esté expuesto al volumen demasiado alto por poco tiempo.

- Seleccione un volumen que sea cómodo para todos los ocupantes del vehículo.
- Evite que el volumen sea demasiado alto.

⚠ ADVERTENCIA

Los cambios repentinos del volumen, por ejemplo, cuando se cambia o conecta una fuente de audio o multimedia, pueden distraer al conductor y, como consecuencia, provocar accidentes y lesiones.

2KF012760AH

- Baje el volumen, por ejemplo, antes de cambiar o de conectar una fuente de audio o multimedia.

⚠ ADVERTENCIA

Las siguientes circunstancias pueden dar lugar a que una llamada de emergencia, llamada telefónica o transmisiones de datos se realicen de forma limitada, no se puedan realizar o se interrumpan:

- La llamada de emergencia se realiza en una zona con cobertura nula o insuficiente de telefonía móvil y señal satelital.
- En zonas con suficiente cobertura de telefonía móvil o de señal satélite, la red de telefonía del proveedor de telecomunicaciones no está disponible.
- Cuando los componentes del vehículo necesarios para realizar las llamadas de emergencia, las llamadas telefónicas y para transmitir los datos están dañados, no funcionan o no disponen de energía eléctrica suficiente.
- La batería del teléfono móvil está descargada o su nivel de carga es insuficiente.

⚠ ADVERTENCIA

Las emisoras de radio pueden transmitir avisos de catástrofes o peligros. Si no se reciben o no se emiten los avisos de catástrofes o de peligros, se pueden producir accidentes o lesiones. Las siguientes condiciones impiden que dichos avisos se puedan recibir o emitir:

- La ubicación actual está en una zona con recepción nula o insuficiente de la señal de radio.
- En zonas con suficiente recepción de la señal de radio, las bandas de frecuencias de la emisora de radio sufren interferencias o no están disponibles.
- Los altavoces y los componentes del vehículo necesarios para la recepción de radio están dañados, no funcionan o no disponen de energía eléctrica suficiente.

⚠ ADVERTENCIA

En algunos países y redes de telefonía móvil solo es posible realizar una llamada de auxilio o de emergencia, bajo las siguientes condiciones:

- Un teléfono móvil con la tarjeta SIM desbloqueada y suficiente saldo para realizar llamadas está conectado con la interfaz de teléfono móvil del vehículo.
- Hay suficiente cobertura de red.

⚠ ADVERTENCIA

Si se utilizan teléfonos móviles y dispositivos de radiocomunicación sin conexión a una antena exterior, es posible que se excedan los niveles máximos de radiación electromagnética en el interior del vehículo, poniendo así en peligro la salud de todos los ocupantes del vehículo.

- Deberá mantener una distancia mínima de 20 cm (aprox. 8 pulgadas) entre las antenas del teléfono móvil y un implante sanitario activo, como puede ser un marcapasos, ya que los teléfonos móviles pueden afectar negativamente su funcionamiento.
- No se deberá llevar el teléfono móvil encendido muy cerca de un implante sanitario activo ni directamente encima del mismo, p. ej., en el bolsillo del pecho.
- Apague los teléfonos móviles de inmediato si sospecha que provocan interferencias en un implante médico activo, por ejemplo, un marcapasos, o en cualquier otro dispositivo médico.

⚠ ADVERTENCIA

Los teléfonos móviles, dispositivos externos y accesorios sueltos o que no estén fijados o que no lo estén correctamente podrían salir despedidos por el habitáculo y causar accidentes y graves lesiones en caso de una maniobra brusca, de un frenazo o de un accidente.

- Fije los teléfonos móviles, los dispositivos externos y sus accesorios fuera de las zonas de despliegue de los airbags o guárdelos de forma segura.
- Fije o guarde los teléfonos móviles, dispositivos externos, fuentes de audio

y accesorios siempre de forma segura en los portaobjetos y soportes previstos en el vehículo, de modo que no puedan ser despedidos por el habitáculo y no obstaculicen al conductor.

- No deje nunca objetos pesados, duros o afilados en los bolsillos de la ropa.
- Coloque los cables de conexión de las fuentes de audio y dispositivos externos de modo que no estorben al conductor.

⚠ ADVERTENCIA

Las recomendaciones para la conducción y las señales de tráfico que muestra el sistema de navegación pueden diferir de la situación real del tráfico y no deben inducir a cometer riesgos que comprometan la seguridad.

- Conduzca en todo momento prestando atención y esté siempre preparado para intervenir.
- Tenga siempre en cuenta que las señales de tráfico, los sistemas de señalización, las normas de tráfico y las circunstancias locales prevalecen sobre las recomendaciones para la conducción y las indicaciones del sistema de navegación.
- Adapte en todo momento la velocidad y el estilo de conducción a las condiciones de visibilidad, climatológicas, de la calzada y del tráfico actuales.

AVISO

La radiación que emite el teléfono móvil cuando está encendido puede provocar interferencias en equipos técnicos y médicos sensibles, pudiendo incluso provocar un funcionamiento anómalo o una avería de los mismos.

- En los lugares donde rigen normas especiales o está prohibido el uso de teléfonos móviles, apague siempre el teléfono móvil.

AVISO

Si el volumen está ajustado muy alto y la reproducción se escucha muy alta o distorsionada, los altavoces pueden resultar dañados.

- Ajuste el volumen de tal modo que los altavoces no resulten dañados. ◁

Indicaciones de uso

El sistema de infotainment necesita algunos segundos para el inicio completo del sistema y durante ese tiempo no reacciona a las entradas. La duración del arranque del sistema depende del número de funciones del sistema de infotainment y puede tardar más de lo normal sobre todo en caso de temperaturas muy altas o muy bajas. Durante el inicio del sistema solo se puede mostrar la imagen de la cámara trasera. La representación de todas las indicaciones y la ejecución de funciones solo tiene lugar una vez haya finalizado el arranque del sistema de infotainment.

Cuando utilice el sistema de infotainment y los accesorios correspondientes, p. ej., auriculares, tenga en cuenta las normas específicas del país y las disposiciones legales.

En algunos países, el uso de dispositivos con tecnología Bluetooth® puede estar restringido. Para más información al respecto, consulte a las autoridades locales.

Para el funcionamiento del sistema de infotainment es importante que este esté encendido y dado el caso, que la hora y la fecha del vehículo estén ajustadas correctamente.

Si falta un botón de función en la pantalla, no se trata de un defecto del equipo, sino que se corresponde con el equipamiento específico del país.

Si se modifican los ajustes pueden variar la indicaciones en la pantalla y puede que el sistema de infotainment se comporte, en determinados casos, de forma diferente a como se describe en este manual de instrucciones.

Algunas funciones del sistema de infotainment solo se pueden seleccionar con el vehículo detenido. En algunos países, además, la palanca selectora tiene que estar en la posición **N** o **P**. No se trata de un mal funcionamiento, sino que se debe al cumplimiento de las disposiciones legales.

2KF012760AH

Utilice solo fuentes de audio y soporte de datos adecuados → Página 291.

En algunos vehículos con sensores de aparcamiento, el volumen de la fuente de audio se reduce automáticamente al engranar la marcha atrás. La reducción del volumen se puede ajustar → Página 243.

Utilice mapas actuales para la navegación.

Para la limpieza de la pantalla del sistema de infotainment, tenga en cuenta el capítulo sobre la conservación del habitáculo → Página 446.

Si ha desembornado la batería de 12 voltios, antes de volver a encender el sistema de infotainment, conecte el encendido.

Con el motor apagado y el nivel de carga de la batería de 12 V del vehículo bajo, el sistema de infotainment se apaga automáticamente.

La información sobre el software incluido y sobre las condiciones de la licencia está registrada en el sistema de infotainment: en ***Ajustes*** ▸ ***Info***.

A la hora de vender o prestar el vehículo, asegúrese de que todos los datos, archivos y ajustes guardados hayan sido borrados y, dado el caso, que las fuentes de audio y multimedia externas y los soportes de datos hayan sido retirados.

Algunas funciones del sistema de infotainment necesitan una cuenta de FordPass activa y una conexión a Internet para el vehículo (en función del país) → Página 275. La transmisión de datos no debe estar limitada para ejecutar las funciones. ◁

Marcas, licencias y derechos de autor

Marcas y licencias

Ciertos términos de este manual llevan el símbolo ® o ™. Estos símbolos indican que se trata de una marca comercial o de una marca registrada. La ausencia de este símbolo, sin embargo, no significa necesariamente que el término en cuestión se pueda utilizar libremente.

Otras denominaciones de productos son marcas registradas de los respectivos titulares de los derechos.

— Manufactured under license from Dolby Laboratories. Dolby and the double-D symbol are trademarks of Dolby Laboratories.

— Manufactured under license from Dolby Laboratories. Dolby, Pro Logic and the double-D symbol are trademarks of Dolby Laboratories.

— All SiriusXM services require a subscription. See the SiriusXM Customer Agreement for complete terms at www.siriusxm.com (US) or www.siriusxm.ca (Canada). All fees, content and features are subject to change. Satellite and streaming lineups may vary. SiriusXM, Pandora and all related logos are trademarks of Sirius XM Radio Inc. and its respective subsidiaries. All rights reserved.

— HD Radio™ Technology manufactured under license from iBiquity Digital Corporation, a subsidiary of Xperi Inc., U.S. and Foreign Patents. For patents see https://xperi.com/hd-radio-patents/. Xperi, HD Radio, HD, and "ARC" logos and their respective logos are trademarks or registered trademarks of Xperi Inc. and its subsidiaries in the United States and other countries.

— QR Code® is a registered trademark of DENSO WAVE INCORPORATED.

— QR Code® (código QR) es una marca registrada de DENSO WAVE INCORPORATED.

— Apple Music es una marca comercial de Apple Inc.

— SPOTIFY y el logotipo de Spotify pertenecen a las marcas registradas de Spotify AB. Son necesarios un vehículo compatible y una suscripción Premium de Spotify, siempre que estén disponibles.

— Android Auto® es una marca de Google LLC.

— Apple CarPlay® es una marca de Apple Inc.

— Bluetooth® es una marca registrada de Bluetooth® SIG, Inc.

— iPod®, iPad® y iPhone® son marcas comerciales de Apple Inc.

— La tecnología y las patentes de codificación de audio MPEG -4 HE– AAC tienen licencia de Fraunhofer IIS.

— SD ® y SDHC ® son marcas o marcas registradas de SD-3C, LLC en los EE. UU. y otros países.

— Windows® es una marca registrada de Microsoft Corporation, Redmond, USA.

— Este producto está protegido por determinados derechos de propiedad industrial e intelectual de Microsoft Corporation. Está prohibida la utilización o comercialización de tecnología de este tipo fuera de este producto sin la licencia de Microsoft o de una sucursal autorizada de Microsoft.

Derechos de autor

Por regla general, los archivos de audio y vídeo almacenados en teléfonos móviles, soportes de datos, fuentes de audio y multimedia y dispositivos están sujetos a la protección de la propiedad intelectual conforme a las disposiciones nacionales e internacionales aplicables en cada caso. ¡Tenga en cuenta las disposiciones legales! ◁

2KF012760AH

Cuadro general y manejo del sistema de infotainment

Cuadro general del sistema de infotainment

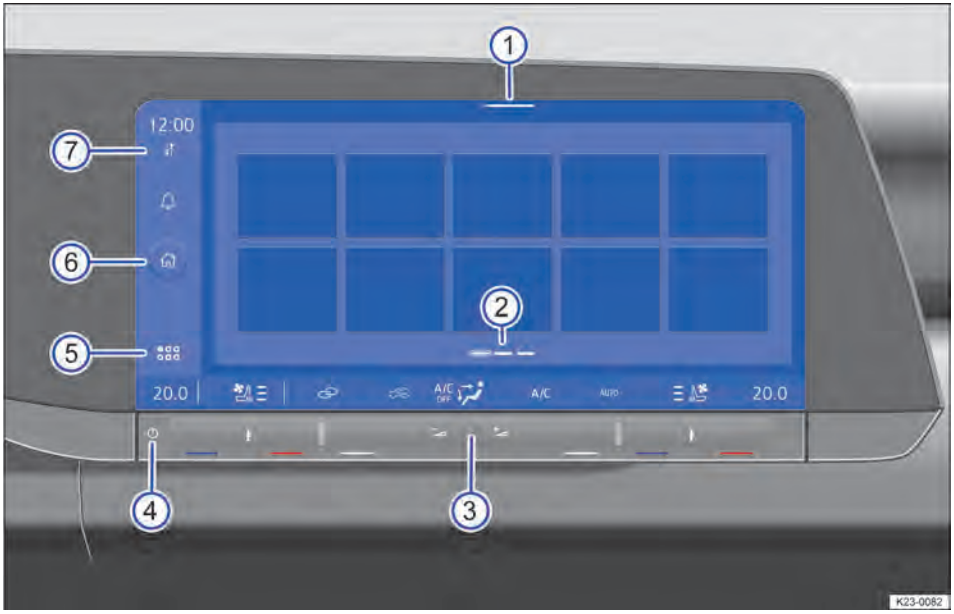

Fig. 152 Cuadro general del sistema de infotainment (representación gráfica).

① Centro de control.
② Páginas.
③ Regulador táctil para el volumen y para la representación del mapa.
④ Zona táctil para encender y apagar y para suprimir el sonido del sistema de infotainment.
⑤ Botón del menú: ⁝⁝⁝.
⑥ Botón Home: ⌂ (a partir de aquí: HOME).
⑦ Visualización de las notificaciones e indicaciones de estado (disponibles en función del país)

Encontrará más información y consejos para la utilización del sistema de infotainment en este manual de instrucciones → Página 283.

① Centro de control

En el Centro de control se encuentran otros botones de función para funciones y notificaciones, por ejemplo, aquí, se puede ajustar el brillo de la pantalla. Las funciones que se muestran se pueden configurar → Página 285.

1. Para abrir el Centro de control, pulse sobre la marca y deslice hacia abajo.

② Páginas

Algunos menús y funciones disponen de varias páginas con diferentes contenidos. La página actual está destacada.

— Pulse sobre la marca para cambiar a una página.

— Deslice el dedo hacia la derecha o hacia la izquierda por la pantalla para cambiar de página.

③ Regulador táctil para el volumen y para la representación del mapa

— Deslice el dedo hacia la izquierda para bajar el volumen.

— Deslice el dedo hacia la derecha para subir el volumen.

— Para aumentar o reducir el tamaño de los mapas, deslice con dos dedos al mismo tiempo sobre la pantalla hacia la izquierda o hacia la derecha.

④ Zona táctil para encender y apagar y para suprimir el sonido del sistema de infotainment

— Para encender o apagar el sistema de infotainment manualmente, pulse y mantenga pulsada unos segundos la zona táctil hasta que se apague la pantalla.

— Para suprimir el sonido del sistema de infotainment, pulse la zona táctil brevemente.

⑤ Botón del menú:

En la vista general de las aplicaciones hay aplicaciones disponibles en forma de botones de función.

1. Para abrir la vista general de las aplicaciones, pulse .

⑥ Botón Home: (a partir de aquí: HOME)

En la pantalla de inicio encontrará páginas con baldosas que contienen botones de función.

1. Para abrir la pantalla de inicio, pulse HOME.

⑦ Visualización de las notificaciones e indicaciones de estado (disponibles en función del país)

Visualización de las notificaciones e indicaciones de estado de la administración de usuarios y de la función "Privacidad" con indicación de la intensidad de la señal de la eSIM, disponibles en función del país.

1. Para abrir la ventana adicional con las notificaciones, pulse en la visualización de las notificaciones.

   O bien: para abrir el menú de la administración de usuarios o de la función "Privacidad", pulse la indicación de estado de la administración de usuarios o de la función "Privacidad".

Barra desplazable (sin número de posición)

Algunos menús y funciones muestran más contenidos por encima o por debajo de los que se muestran en la pantalla en ese momento.

1. Pulse sobre barra desplazable y tire hacia arriba o hacia abajo para que se muestren más contenidos. ◁

Manejar el sistema de infotainment

Restablecer los ajustes de fábrica del sistema de infotainment

1. Abra la vista general de las aplicaciones y pulse ▶ ***Restablecer los ajustes de fábrica***.

Al restablecer los ajustes de fábrica se eliminan los ajustes del vehículo, dado el caso, también los datos personales. Los servicios móviles online ya no se podrán utilizar en ese vehículo. Los servicios móviles online solo se podrán volver a utilizar después de reactivarlos. Siempre y cuando haya un usuario principal en el vehículo, este también se eliminará.

2KF012760AH

Abrir la guía breve del sistema de infotainment (si está disponible)

En la guía breve del sistema de infotainment, encontrará más información y consejos para la utilización.

1. Abra la vista general de las aplicaciones y pulse ? ▶ .

Conectar y desconectar el sistema de infotainment

En los siguientes casos, el sistema de infotainment se conecta automáticamente:

— Si no se apaga el sistema de infotainment con anterioridad manualmente, al conectar el encendido.

Si el volumen ajustado al apagarlo no excede el volumen máximo al encender predefinido, el sistema de infotainment se iniciará con dicho volumen.

En los siguientes casos, el sistema de infotainment se desconecta automáticamente:

— Cuando sale del vehículo con el encendido desconectado.

— Si enciende el sistema de infotainment manualmente con el encendido desconectado, transcurridos unos 30 minutos sin realizar ninguna acción.

— Si permanece sentado en el vehículo con el encendido desconectado, transcurridos unos 30 minutos sin realizar ninguna acción.

Cuando el sistema de infotainment ya no reacciona, se reinicia automáticamente. Si el reinicio no se realiza automáticamente, pulse la zona táctil para encender y apagar el sistema de infotainment y manténgalo pulsado unos 15 segundos.

⚠ ADVERTENCIA

Durante el reinicio del sistema de infotainment puede que algunas funciones, p. ej. la visualización de la cámara de marcha atrás, las advertencias acústicas y visuales de los sensores de aparcamiento y de la alerta de tráfico cruzado, los sensores de aparcamiento, la alerta de tráfico cruzado, así como otros tonos de advertencia, no estén disponibles brevemente. Esto puede provocar accidentes y que se produzcan lesiones graves.

- Permanezca siempre atento y no confíe exclusivamente en los sistemas. El conductor es siempre el responsable de todas las tareas propias de la conducción.
- Al aparcar y desaparcar esté atento al tráfico y tenga en cuenta el entorno del vehículo.
- En una situación de peligro, frene el vehículo pisando el pedal del freno.
- Espere a que el sistema de infotainment y los sistemas se hayan iniciado completamente.

Manejo de la pantalla (pantalla táctil)

A través de la pantalla puede utilizar las funciones del sistema de infotainment. El brillo de la pantalla se puede ajustar en el Centro de control → Página 282 ①. Encontrará una explicación detallada de los diferentes movimientos de los dedos en la guía breve del sistema de infotainment, si está disponible.

1. Abra la vista general de las aplicaciones y pulse ? ▶ ▶ ***Manejo***.

Menús principales en la vista general de las aplicaciones

Los menús principales están visibles en forma de botones de función en la vista general de las aplicaciones y en la pantalla de inicio. La posición de los botones de función se puede configurar.

Abrir los menús principales

1. Para abrir un menú principal, pulse el botón de función correspondiente, por ejemplo, ⌂ en el caso de la navegación.

Los menús siguientes pueden incluirse en forma de botón de función en la vista general de las aplicaciones:

Aplicaciones móviles → Página 310.

Asistentes → Página 196.

Vehículo.

Asistente de Ford → Página 308.

Ayuda: aquí encontrará más información sobre las funciones y el manejo del sistema de infotainment.

Sonido.

Climatización → Página 147.

Navegación.

Radio/Multimedia.

Aviso legal.

Ajustes.

Climatización independiente: calefacción independiente → Página 156.

Teléfono.

Configurar la vista general de las aplicaciones

En la vista general de las aplicaciones puede configurar la disposición de los botones de función.

1. Abra la vista general de las aplicaciones.
2. Pulse el botón de función y manténgalo pulsado hasta que se abra una ventana adicional.
3. Pulse y mantenga pulsado un botón de función hasta que el botón de función se destaque de forma visible.
4. Mueva el botón de función a la posición deseada y suéltelo.
5. Pulse ***Listo***.

Personalizar

En función del equipamiento, personalice los botones de función y las páginas → Página 285.

Pausa en el manejo

Si se utiliza el sistema de infotainment frecuentemente en un breve intervalo de tiempo durante la marcha, puede que se produzca una pausa en el manejo. Esta pausa en el manejo se subsana en breve automáticamente. ◁

Personalizar el sistema de infotainment

En función del equipamiento, puede personalizar el sistema de infotainment para poder acceder con mayor rapidez a las funciones favoritas o a las que utiliza con mayor frecuencia.

En las páginas del sistema de infotainment encontrará baldosas para el acceso a más menús y funciones.

Configurar baldosas

Configure las baldosas eliminando o añadiendo páginas.

1. Pulse HOME.
2. Pulse la baldosa y manténgala pulsada hasta que se abra una ventana adicional.
3. Para añadir una página nueva con baldosas, pulse ☆, pulse la plantilla deseada y ***OK***.

   O bien: para eliminar una página con baldosas, pulse ***Eliminar página*** y confirme.
4. Para volver a la página, pulse ***Listo***.

Siempre hay al menos dos páginas disponibles. Estas no se pueden eliminar.

Adaptar baldosas

Para configurar el sistema de infotainment conforme a sus necesidades, adapte las baldosas y las funciones que se muestran de las baldosas en las páginas del sistema de infotainment.

1. Pulse HOME.

2. Pulse la baldosa y manténgala pulsada hasta que se abra una ventana adicional.
3. Para añadir funciones a una baldosa, pulse la baldosa en cuestión.
4. En la ventana adicional, pulse la función que desea. En función del tamaño de la baldosa, dispondrá de diferentes funciones.
5. Para eliminar una función de una baldosa, pulse la baldosa deseada y pulse la función que desea en la ventana adicional.
6. Pulse ***Listo***.

Para algunas baldosas se dispone de más funciones de las que se ven a primera vista en la ventana adicional. Para ver todas las funciones, en la ventana adicional deslice la pantalla hacia la izquierda o hacia la derecha.

Adaptar el Centro de control

Adapte el Centro de control del sistema de infotainment para acceder más rápidamente a sus funciones favoritas o a las que usa con mayor frecuencia.

1. Abra el Centro de control.
2. Pulse la función y manténgala pulsada hasta que se abra una ventana adicional.
3. En la ventana adicional, pulse la función que desea.
4. Pulse ***Listo***.

Para el Centro de control se dispone de más funciones de las que se ven a primera vista en la ventana adicional. Para ver todas las funciones, en la ventana adicional deslice la pantalla hacia la izquierda o hacia la derecha.

Abrir los consejos para la personalización (si están disponibles)

Encontrará más información y consejos para la personalización en la guía breve del sistema de infotainment.

1. Abra la vista general de las aplicaciones y pulse ▶ ▶ ***Adaptación***. ◁

Ajustes del sistema y de sonido

En función del equipamiento y en algunos países, varía la selección de ajustes posibles.

Modificar los ajustes

Los significados de los símbolos siguientes valen para todos los ajustes del sistema y de sonido.

Los cambios se aplican automáticamente al cerrar un menú.

	El ajuste está seleccionado y activado o conectado.
	El ajuste no está seleccionado, desactivado o desconectado.
	Para abrir una lista desplegable.
	Para aumentar un valor de ajuste.
	Para reducir un valor de ajuste.
	Para retroceder paso a paso.
	Para avanzar paso a paso.
	Cambiar un valor de ajuste con el botón desplazable sin graduación.

Ajustes del sistema

En los ajustes del sistema pueden estar disponibles las siguientes funciones, información y opciones de ajuste:

— Restablecer ajustes de fábrica.
— Pantalla.
— Bluetooth®
— Copyright.
— Transferencia de datos de dispositivos móviles.
— Conexión de datos.
— Unidades.

— Carga inalámbrica para dispositivos móviles.
— Asistente de configuración.
— Dispositivos móviles.
— Modo Offline.
— Funciones del vehículo conectado.
— Asistente de Ford.
— Idioma.
— Información del sistema.
— Hora y fecha.
— Wi-Fi.
— Idiomas adicionales del teclado.

Abrir los ajustes del sistema

1. Abra la vista general de las aplicaciones y pulse ***Ajustes***.

Ajustes de sonido

En los ajustes de sonido puede haber información y opciones de ajuste para ecualizador, posición, volumen y ajustes.

En función del país, en caso de que se realice una llamada de emergencia automática, se suprime el sonido de todas las fuentes de audio del vehículo, por ejemplo la radio, mientras dure la llamada de emergencia.

Abrir los ajustes de sonido

1. Abra la vista general de las aplicaciones y pulse ***Sonido***.

Adaptar el volumen de fuentes de audio externas

Si desea aumentar el volumen de reproducción de una fuente de audio externa, baje antes el volumen en el sistema de infotainment.

Si la fuente de audio conectada se escucha muy baja, aumente el volumen de salida en la fuente de audio externa. Si no es suficiente, regule el volumen de entrada a ***medio*** o ***alto***.

Si la fuente de audio externa conectada se escucha demasiado fuerte o distorsionada, reduzca el volumen de salida en la fuente de audio externa. Si no es suficiente, regule el volumen de entrada a ***medio*** o ***bajo***.

Amplificación digital de la voz

La amplificación digital de la voz está disponible en función del modelo y del equipamiento y solo en algunos países.

Con la amplificación digital de la voz activa, lo que dicen el conductor y el acompañante se transmite a través del micrófono del manos libres a los altavoces de las plazas traseras. Esto permite que el conductor, el acompañante y los ocupantes de las plazas traseras puedan comunicarse perfectamente incluso a altas velocidades. El conductor puede hablar durante la marcha con los ocupantes de las plazas traseras sin tener que girarse o alzar la voz.

Activar y desactivar la amplificación digital de la voz

1. Pulse el regulador táctil del volumen.

   Junto a la indicación del volumen se muestra el símbolo de la amplificación digital de la voz: .
2. Pulse .

   Los ajustes de sonido se abren.
3. Para activar la función, aumente el volumen en ***Amplificación digital de la voz***.

   O bien: para desactivar la función, reduzca el volumen al mínimo en ***Amplificación digital de la voz***.

Ajustar el volumen de la amplificación digital de la voz

1. Pulse el regulador táctil del volumen.

   Junto a la indicación del volumen se muestra el símbolo de la amplificación digital de la voz: .
2. Pulse .

   Los ajustes de sonido se abren.
3. Ajuste el volumen en ***Amplificación digital de la voz***.

Durante una conversación telefónica o durante las locuciones de la navegación, la amplificación digital de la voz no está activa.

Si la amplificación digital de la voz está activada, afectará al reconocimiento de la palabra de activación del asistente de Ford → Página 308. En este caso, inicie el

2KF012760AH

asistente de Ford por medio del volante multifunción → Página 309.

Radio

Introducción al tema

En el modo Radio puede sintonizar las emisoras de radio disponibles por diferentes tipos de recepción y memorizar sus favoritas para acceder a ellas rápidamente.

Los tipos de recepción disponibles están disponibles en función del equipamiento, aunque no en todos los países. En determinados países, las bandas de frecuencias y los tipos de recepción pueden dejar de emitir o no volver a ofrecerse.

En la utilización de la radio, respete las disposiciones legales y las normas nacionales.

Las emisoras de radio son responsables del contenido de la información que transmiten.

Los dispositivos eléctricos conectados adicionalmente al vehículo pueden causar interferencias en la recepción de la señal de radio y ruidos en los altavoces.

Las láminas o los adhesivos con capas metálicas sobre la antena y los cristales de las ventanillas pueden perturbar la recepción especialmente en los vehículos con antenas integradas en los cristales.

Descripciones de funciones

Tenga en cuenta ⚠ y ⓘ en la página 277.

Seleccionar tipo de recepción

En función del tipo de recepción, se dispone de diferentes emisoras. Los tipos de recepción disponibles dependen del equipamiento y no están disponibles en todos los países.

1. Para abrir la lista de los tipos de recepción, pulse ***Fuente***.
2. Seleccione el tipo de recepción, por ejemplo, FM.

Buscar y seleccionar una emisora

Puede buscar y marcar emisoras de diferentes maneras. Las opciones varían en función del tipo de recepción.

Buscar emisoras en el modo SCAN

En el modo SCAN se van sintonizando las emisoras del tipo de recepción de forma secuencial automáticamente y cada una de ellas se reproduce durante unos 5 segundos. El modo SCAN solo está disponible en la ventana adicional en la que se muestra la reproducción en curso.

1. Pulse ♫.
2. Para iniciar el modo SCAN, pulse ⋈⋈.

   Se inicia el modo SCAN y la emisora sintonizada en ese momento se muestra en la pantalla.
3. Para seleccionar una emisora, pulse ⋈⋈.

   El modo SCAN se detiene y la emisora está sintonizada.

Seleccionar la emisora por medio del volante multifunción

Puede seleccionar emisoras de la lista de emisoras o de los favoritos por medio del volante multifunción.

— Para seleccionar la emisora anterior, pulse ⏮ en el volante multifunción.

— Para seleccionar la emisora siguiente, pulse ⏭ en el volante multifunción.

Seleccionar la emisora por medio de la banda de frecuencias

1. Seleccione el tipo de recepción AM o FM.
2. Para abrir la banda de frecuencias, pulse ⫼.
3. Pulse el cursor, desplácelo por la banda de frecuencias y suéltelo al llegar a la banda de frecuencias que desee.

   O bien: pulse en un punto de la banda de frecuencias. El cursor saltará automáticamente a la frecuencia correspondiente.

   Se sintoniza la emisora de la frecuencia ajustada.

Seleccionar emisoras de la lista de emisoras

La lista de emisoras muestra las emisoras sintonizables en ese momento. La lista de emisoras se actualiza automáticamente. En función del país, con los ajustes de fábrica está ajustada la lista de emisoras del tipo de recepción FM/DAB como lista de emisoras activa y las emisoras de la lista de emisoras están ordenadas alfabéticamente.

1. Seleccione el tipo de recepción.
2. Pulse la emisora que desee.

   Se sintoniza la emisora seleccionada. Si la emisora en cuestión está disponible, se selecciona el tipo de recepción con mejor calidad automáticamente.

Cambiar el orden de la lista de emisoras

El orden actual de las emisoras puede verse en la lista de emisoras. La lista de emisoras se puede ordenar alfabéticamente, por grupo y por género musical.

1. Abra la lista de emisoras.
2. Pulse ∨ junto a la visualización del orden actual.
3. Seleccione el orden deseado.

   Se ajusta el orden deseado.

Seleccionar una emisora y guardar como favorita

Puede memorizar hasta 36 emisoras o frecuencias de diferentes tipos de recepción como favoritas.

Guardar una emisora como favorita

1. Seleccione el tipo de recepción.
2. Sintonice la emisora que desee.
3. Pulse ☆.

   O bien: pulse la emisora en la lista de emisoras y manténgala pulsada.

   Se muestran las memorias.
4. Pulse ☆.

   O bien: pulse una memoria que ya esté asignada y manténgala pulsada hasta que la emisora esté memorizada.

   La emisora se memoriza en la memoria seleccionada.

   Si ya había una emisora en la memoria, dicha emisora se elimina de la memoria y se reemplaza por la nueva emisora.

Mostrar u ocultar la indicación de los logotipos de las emisoras y la presentación DAB (slideshow)

1. Pulse ♫.
2. En la visualización de la reproducción en curso, pulse Radiotexto.

Otras funciones en el modo Radio

Las funciones citadas a continuación dependen del equipamiento y solo están disponibles en algunos países.

Función de emisora de tráfico (función TP)

La función de emisora de tráfico (función TP) supervisa los avisos de una emisora sintonizada con información de tráfico para el seguimiento de la información de tráfico y los reproduce automáticamente en el modo Radio o en el modo Multimedia activo. Para permitir la recepción de los boletines de tráfico, tiene que poderse sintonizar una emisora de tráfico y la función TP tiene que estar activa en los ajustes. Las emisoras con información de tráfico no están disponibles en todos los países. Algunas emisoras sin información de tráfico propia admiten la función TP emitiendo la información de tráfico de otras emisoras (EON).

En el modo Multimedia se sintoniza automáticamente una emisora con información de tráfico en segundo plano, mientras la recepción de una emisora con información de tráfico sea posible.

Si no se puede sintonizar ninguna emisora con información de tráfico, se muestra ***No TP*** en la pantalla. El equipo busca automáticamente emisoras con información de tráfico sintonizables. Tan pronto se pueda sintonizar una emisora con información de tráfico, cambia el estado en la pantalla de nuevo a ***TP***.

Activar función TP

1. En el modo Radio, pulse ⚙ ▸ ***Radio*** y pulse y active ***Emisora de información del tráfico (TP)***.

2KF012760AH

O bien: pulse en el modo Media ▸ ***Multimedia*** y pulse y active ***Emisora de información del tráfico (TP)***.

Logotipos de emisoras

En el caso de algunas bandas de frecuencias, los logotipos de emisoras pueden estar ya preinstalados en el sistema de infotainment.

Si en los ajustes está activada la ***Selección automática logotipos emisoras***, se asignan los logotipos de emisoras automáticamente a las emisoras.

Activar la asignación automática de logotipos de emisoras

1. Pulse ▸ ***Radio*** y pulse y active ***Selección automática de logotipos de emisoras***.

Asignar logotipos de emisoras manualmente

1. Pulse ▸ ***Radio*** ▸ ***Logotipos de emisoras***.
2. Seleccione la emisora a la que se ha de asignar un logotipo de emisora.
3. Seleccione el logotipo de emisora.
4. Si lo desea, repita el mismo proceso con otras emisoras.
5. Para finalizar la asignación de logotipos de emisoras, pulse ⮌.

Cambiar a emisoras similares

En caso de que se interrumpa o empeore la recepción de una emisora, en función de la disponibilidad de la emisora y de la calidad de la recepción, dependiendo del equipamiento se cambia automáticamente a una emisora alternativa, por ejemplo, entre emisoras regionales y vecinas.

Activar el cambio a emisoras similares

1. Pulse y active ▸ ***Radio*** ▸ ***Cambio a emisora similar en caso de recepción débil***.

Avisos DAB adicionales

Junto a los avisos de la función TP, también puede recibir de las emisoras en el tipo de recepción DAB otros avisos, p. ej., de información del tiempo.

Activar avisos DAB adicionales

1. Pulse y active ▸ ***Radio*** ▸ ***Avisos DAB adicionales***. ◁

Funciones y símbolos

🕮 Tenga en cuenta ⚠ y ⓘ en la página 277.

Funciones

Las funciones, así como los tipos de recepción posibles dependen del equipamiento, aunque no están disponibles en todos los países.

— Sintonizador AM.
— Receptor doble de FM (antena diversity).
— Lista de emisoras resumida.
  — Fusión de las emisoras FM y DAB en una lista (FM/DAB).
— Lista de memorias resumida para favoritos.
— Indicación de logotipos de emisoras.
— Amplificador de antena
— DAB/DAB+.
— Presentación DAB.
  — En paralelo al programa emitido se transmiten imágenes fijas secuencialmente.

Símbolos

Los símbolos están disponibles en función del equipamiento y no en todos los países.

Símbolos universales

1. Para abrir el menú principal, abra la vista general de las aplicaciones y pulse ♫ ▸ (ᵎ) → Página 282.

AM	Seleccionar el tipo de recepción AM.
FM	Seleccionar el tipo de recepción FM.
FM/DAB	Seleccionar el tipo de recepción FM/DAB.
⋁	Seleccionar la banda de frecuencias o el tipo de recepción.

	Abrir Favoritos. En pequeño, en una lista de emisoras: emisoras que ya están memorizadas como favoritas.
	Abrir la reproducción actual.
	Altavoces conectados, se puede escuchar la radio. Púlselo para silenciar los altavoces.
	Altavoces silenciados. Púlselo para poder escuchar la radio.
	Abrir la banda de frecuencias para la selección manual de la frecuencia. Para la frecuencia FM solo es posible si la lista de emisoras resumida está desactivada en los ajustes en el modo Radio.
	Abrir la lista de emisoras.
	Actualizar la lista de emisoras manualmente.
	Cambiar entre el modo Radio y el modo Media.
	Mi lista de reproducción.
	Añadir emisoras como favoritos.
	Abrir la emisora anterior de la lista de emisoras o seleccionar el favorito.
	Abrir la emisora siguiente de la lista de emisoras o seleccionar el favorito.
	Volver al nivel superior.
	Iniciar el modo SCAN.
	Abrir los ajustes.

TP La función de emisora de tráfico (función TP) para el seguimiento de las emisoras de información del tráfico está activa.

No TP La emisora con información de tráfico seleccionada no está disponible.

AF Off El seguimiento automático de emisoras (AF) está desactivado.

RDS Off El sistema de datos por radio (RDS) está desactivado.

Símbolos en los tipos de recepción FM/DAB

 No se puede sintonizar DAB.

Media

Introducción al tema

En el modo Media puede reproducir archivos multimedia de soportes de datos a través del sistema de infotainment y, en función del equipamiento, guardar sus favoritos para acceder a ellos rápidamente.

En función del equipamiento se pueden utilizar los siguientes soportes de datos como fuente multimedia:

— Soportes de almacenamiento USB, por ejemplo, una memoria USB.

Memorias USB únicamente con sistema de archivos FAT32.

— Dispositivo Bluetooth®, por ejemplo, un teléfono móvil.

En función del equipamiento se pueden reproducir los tipos de archivos multimedia siguientes:

— Archivos de audio, por ejemplo, música.

— Archivos de vídeo.

Limitaciones e indicaciones de los soportes de datos

Los soportes de datos sucios, que hayan estado expuestos a altas temperaturas o dañados, pueden no funcionar. Tenga en cuenta las indicaciones del fabricante.

Las diferencias de calidad entre los soportes de datos de diferentes fabricantes pueden causar anomalías en la reproducción multimedia.

Una configuración errónea en un soporte de datos puede causar que el soporte de datos no se pueda leer.

La capacidad de almacenamiento, el estado de uso (procesos de copiado y borrado de datos), el sistema de archivos, la estructura de carpetas y la cantidad de datos almacenados pueden retrasar el tiempo de lectura de los soportes de datos.

Las listas de reproducción solo especifican un orden de reproducción y remiten al lugar de almacenamiento de los archivos multimedia dentro de la estructura de carpetas. En una lista de reproducción no hay archivos multimedia guardados. Para reproducir una lista de reproducción, los archivos multimedia tienen que encontrarse en los lugares de almacenamiento de los soportes de datos a los que remite la lista de reproducción.

No se puede asumir ninguna responsabilidad por el deterioro, la modificación o la pérdida de archivos de los soportes de datos.

Reproducir un archivo multimedia

Tenga en cuenta ⚠ y ⓘ en la página 277.

Conectar y seleccionar una fuente multimedia

1. Conecte una fuente multimedia.
2. Pulse ***Mis multimedia*** y seleccione la fuente multimedia deseada.

Buscar y reproducir archivos multimedia

Puede buscar y reproducir de diferentes maneras los archivos multimedia de una fuente multimedia.

Buscar en la fuente multimedia seleccionada

Todos los archivos multimedia de las fuentes multimedia conectadas pueden encontrarse a través de una estructura de carpetas o con la búsqueda de texto.

1. Abra la estructura de carpetas.
2. Busque el título que desea en la estructura de carpetas.

   O bien: para iniciar la búsqueda con el texto completo, pulse Q e introduzca el nombre del título que desee.

   Durante la introducción se va actualizando la lista de los títulos encontrados automáticamente.
3. Pulse el título que desee.

   Si al iniciar la reproducción su selección se encuentra en una carpeta de una fuente multimedia, los archivos multimedia que se encuentran en ella se añaden a la reproducción.

   Si se reproduce una lista de reproducción, se añaden todos los títulos disponibles de la lista de reproducción a la reproducción.
4. Cierre su selección con ×.

Guardar un archivo multimedia como favorito

Como favoritos solo se pueden guardar los archivos multimedia que se guardan en ***Mis multimedia***, en la carpeta ***Música***. Puede guardar títulos, álbumes, intérpretes y géneros musicales individualmente como favoritos.

1. Inicie la reproducción del título que desea.
2. Abra la lista de favoritos.
3. Pulse un favorito que no esté asignado.

   O bien: pulse sobre un favorito ya asignado y manténgalo pulsado aprox. 3 segundos.
4. Seleccione de la lista de selección, por ejemplo, título.

   Las opciones seleccionables en la lista de selección dependen de los datos adjuntos al archivo multimedia. Si en los archivos de música no se indica el género musical, por ejemplo, no se puede guardar el género musical como favorito.

   La selección se guarda en lugar del favorito seleccionado anteriormente. Si el favorito ya estaba asignado, se sustituye el favorito que estaba guardado por el seleccionado.

Seleccionar un archivo multimedia de los favoritos

1. Abra la lista de favoritos.
2. Pulse el favorito que desee.

   En función de su selección, todos los títulos que pertenecen al favorito se añaden a la reproducción actual.

Reproducción de contenidos de entretenimiento

En el sistema de infotainment se puede reproducir música.

En función del país, también se pueden reproducir vídeos.

Modo Vídeo

En función del equipamiento y en algunos países, en el modo Vídeo se puede reproducir en la pantalla del sistema de infotainment un vídeo de un soporte de datos o de una memoria interna.

El sonido del vídeo se reproduce a través de los altavoces del vehículo.

La imagen solo se visualiza si el vehículo está detenido. Durante la marcha, la pantalla del sistema de infotainment se apaga. El sonido del vídeo se puede seguir escuchando.

En algunos países no se muestra la imagen por motivos de seguridad vial incluso con el vehículo detenido. ◁

Funciones y símbolos

Tenga en cuenta ⚠ y ⓘ en la página 277.

Funciones

Las funciones, así como los formatos multimedia posibles dependen del equipamiento, aunque no están disponibles en todos los países.

- Reproducción y control multimedia por Bluetooth.
- Reproducción de audio en estos formatos:
  - AAC.
  - APE.
  - M4A.
  - MP2.
  - MP3.
  - OPUS.
  - Vorbis.
  - WAV.
  - WMA.
- Reproducción de vídeo en estos formatos:
  - MPEG -1 y MPEG -2 (.mpg, .mpeg, .mkv y .avi).
  - ISO MPEG -4 ASP; Xvid (.mp4, . m4v, .mov, .mkv y .avi).
  - ISO MPEG -4 AVC / H.264 (.mp4, .m4v, .mov, .mkv y .avi).
  - Windows Media Video 9 (.wmv, .asf, .mkv y .avi).
- Listas de reproducción de cualquier tipo de dispositivo.
- Base de datos multimedia para cualquier tipo de fuente: ***Mis multimedia***.
  - Los datos de todas las fuentes multimedia conectadas al sistema de infotainment se almacenan en un banco de datos multimedia: ***Mis multimedia***.
  - Cuando está seleccionado ***Mis multimedia***, se muestran primero las categorías, por ejemplo Música, y las fuentes multimedia conectadas.
  - Todos los archivos multimedia de dispositivos USB están filtrados por categorías, por ejemplo, álbumes. En ***Mis multimedia*** se muestra siempre esta vista de categorías. La estructura clásica de carpetas de los soportes de datos USB individuales también se encuentra en el menú ***Mis multimedia***.
- Búsqueda multimedia.

Símbolos

Los símbolos están disponibles dependiendo del equipamiento, no en todos los países y pueden ser diferentes en función del sistema de infotainment.

Símbolos universales

1. Para abrir el menú principal, abra la vista general de las aplicaciones y pulse ♫ ▸ ⓟ → Página 282.

 Abrir la reproducción actual.

 Iniciar la reproducción.

 Cambiar al título anterior.

 Cambiar al título siguiente.

 Repetir todos los títulos.

 Activar el orden de reproducción aleatorio.

 Parte superior derecha: seleccionar fuente multimedia.

 Abrir la búsqueda.

 Añadir un título a la lista de reproducción.

 Abrir la lista de favoritos.

 Añadir archivo multimedia como favorito.

 Abrir títulos reproducidos recientemente.

 Para volver a la carpeta superior de la fuente multimedia.

 Abrir los ajustes.

Símbolos de las fuentes multimedia

 ***Mis multimedia***: seleccionar la base de datos multimedia para cualquier tipo de fuente ***Mis multimedia*** como fuente multimedia. En ***Mis multimedia*** se pueden seleccionar los dispositivos USB conectados y su estructura de carpetas.

 ***Bluetooth***: para seleccionar el dispositivo conectado por Bluetooth como fuente multimedia. Este símbolo también permite seleccionar y conectar los dispositivos que todavía no se han emparejado por Bluetooth.

 Seleccione el dispositivo conectado por conexión USB como fuente multimedia. En ***USB*** puede seleccionar el dispositivo USB conectado.

Símbolos de las categorías y grupos de archivos multimedia

 Título musical.

 Vídeos.

 Listas de reproducción.

 Álbumes.

 Artistas.

 Géneros musicales.

 Podcasts.

 Audiolibros.

 Recopilaciones.

Símbolos durante la reproducción de vídeos

 Reproducir un vídeo a pantalla completa.

 Minimizar la reproducción.

Navegación

Introducción al tema

Con la navegación puede calcular una ruta introduciendo un destino, por ejemplo una dirección, para llegar a su destino.

Para facilitar una navegación óptima al destino, se evalúan todos los datos disponibles, por ejemplo, los datos GPS y la información del tráfico. Las locuciones de la navegación y los gráficos representados le conducen al destino.

Dependiendo del país, algunas funciones del sistema de infotainment no estarán disponibles en la pantalla a partir de determinada velocidad. No se trata de un mal funcionamiento, sino que se debe al cumplimiento de las disposiciones legales.

Si vende o presta el vehículo, recomendamos restablecer los ajustes de fábrica del sistema de infotainment → Página 283. Solo de este modo se eliminan todos los datos personales, por ejemplo, la información que pertenece a la navegación.

ADVERTENCIA

Manejar la navegación puede distraer la atención del tráfico. Cualquier distracción del conductor durante la marcha puede dar lugar a un accidente y a que se produzcan lesiones graves o mortales.

- Conduzca siempre prestando atención al tráfico y de forma responsable.
- Utilice el sistema de infotainment solo cuando el vehículo esté detenido o cuando la situación del tráfico lo permita.

Si durante una guía al destino se pasa un desvío, es posible que la navegación vuelva a calcular la ruta.

La calidad de las recomendaciones para la conducción emitidas depende de los datos de navegación disponibles y, en función del país, de las retenciones de tráfico que se hayan recibido.

En función del vehículo y del país, antes de utilizar los servicios móviles online de la navegación, seleccione el "modo Online" y un modo con datos de ubicación en los ajustes de privacidad → Página 275.

Para la utilización de los servicios móviles online, por ejemplo, en función del país, la información del tráfico online, se tienen que cumplir los requisitos correspondientes → Página 301,→ Página 275. Solo entonces se emitirá, por ejemplo, la información del tráfico online en el sistema de navegación. Si no hay información del tráfico online disponible, en función del vehículo, se muestra este símbolo en el sistema de infotainment: .

Limitaciones durante la navegación

Si el sistema de infotainment no puede recibir datos GPS de satélites, por ejemplo, en un túnel, la navegación continúa por medio de los sensores del vehículo.

En zonas que no están digitalizadas o con digitalización incompleta en la memoria del sistema de infotainment, el sistema de infotainment sigue intentando hacer posible la guía al destino.

En el caso de que falten o estén incompletos los datos de navegación, es posible que no se pueda determinar con exactitud la posición del vehículo. Esto puede provocar que la navegación no sea tan exacta como de costumbre.

El trazado de las vías está sujeto a continuas modificaciones, por ejemplo, obras. Si los datos de navegación están obsoletos, pueden dar lugar a errores o imprecisiones durante la guía al destino. ◁

Descripciones de funciones

Tenga en cuenta y, en la página 277, y , al principio de este capítulo, en la página 295.

Adaptar el mapa de navegación

Para visualizarlo de forma óptima, también puede adaptar el mapa de navegación y la vista del mapa con movimientos adicionales de los dedos.

2KF012760AH

Mover el mapa de la navegación

Consejo: utilice el dedo índice.

1. Mueva el mapa de navegación con el dedo.

Aumentar o reducir la vista del mapa

Consejo: utilice el dedo índice.

1. Pulse dos veces seguidas sobre el mapa y mantenga pulsado.
2. Para aumentar la vista del mapa, mueva el dedo hacia abajo.

   O bien: para reducir la vista del mapa, mueva el dedo hacia arriba.

Aumentar o reducir la vista del mapa

Consejo: utilice los dedos pulgar e índice.

1. Pulse con dos dedos a la vez sobre el mapa y mantenga pulsado.
2. Para aumentar la vista del mapa, separe un dedo del otro.

   O bien: para reducir la vista del mapa, aproxime un dedo al otro.

Bascular la vista del mapa

Consejo: utilice los dedos índice y corazón.

1. Pulse con dos dedos en horizontal entre sí y a la vez sobre el mapa y mantenga pulsado.
2. Para bascular la vista del mapa hacia delante, mueva los dedos hacia arriba.

   O bien: para bascular la vista del mapa hacia atrás, mueva los dedos hacia abajo.

Girar la vista del mapa

Consejo: utilice los dedos pulgar e índice.

1. Pulse con dos dedos a la vez sobre el mapa y mantenga pulsado.
2. Para rotar la vista del mapa, gire los dedos en el sentido de las agujas del reloj o en el sentido contrario.

También puede aumentar o reducir la vista del mapa con el regulador táctil del volumen → Página 282.

Dirección particular y de trabajo

Guardar la dirección particular o la dirección de trabajo

Esto solo es posible si no se ha definido ninguna dirección particular o dirección de trabajo.

1. Pulse ⌕ ▸ ***Favoritos***.
2. Pulse ***Casa*** o ***Trabajo***.
3. Para guardar la posición actual, pulse ***Utilizar posición*** o ***Posición***.

   O bien: para guardar una dirección, pulse ***Redefinir*** o ***Definir***.

Eliminar la dirección particular o la dirección de trabajo

1. Pulse ⌕ ▸ ***Favoritos***.
2. Pulse en la dirección particular guardada o en la dirección de trabajo, mantenga pulsado y deslice a la izquierda.
3. Pulse 🗑.

Destinos favoritos

Guarde hasta 50 destinos como favoritos.

Guardar destino como favorito

1. Durante una introducción de destino, pulse en la ventana adicional ☆.

Eliminar favorito

1. Pulse ⌕ ▸ ***Favoritos***.
2. Pulse el favorito, mantenga pulsado y deslice a la izquierda.
3. Pulse 🗑.

Locuciones de la navegación

Las locuciones de la navegación son indicaciones acústicas para la conducción referidas a la ruta actual. El tipo y la frecuencia de las locuciones de la navegación dependen de los ajustes y de la situación de marcha, por ejemplo, inicio de la guía al destino, circulación por autopista o en una rotonda.

Si no se puede llegar al destino exacto porque, por ejemplo, se encuentra en una zona no digitalizada, se emite la locución de que se ha llegado a la zona del destino. También se muestran indicaciones acerca de la

dirección y de la distancia del destino en la pantalla.

Durante la guía al destino dinámica se advierte de las incidencias del tráfico en la ruta. Si la ruta se vuelve a calcular, por ejemplo, debido a un atasco o por cambiar el estilo de conducción, se emitirá una locución adicional.

Mientras se reproduce una locución de la navegación se puede silenciar o adaptar el volumen de la misma. Las siguientes locuciones de la navegación se reproducirán con el volumen ajustado o silenciarán. Encontrará otros ajustes de las locuciones de la navegación en los ajustes de la navegación → Página 298.

Repetir locuciones de la navegación

Si no ha escuchado una locución de la navegación, puede hacer que se repita.

1. Pulse en el mapa el botón de función con las próximas indicaciones de la ruta.

Las locuciones de la navegación no se emiten si el sonido está suprimido en el sistema de infotainment.

Detalles de la ruta

Los detalles de la ruta incluyen su ruta y posibles etapas. En los detalles de la ruta puede programar destinos y etapas sucesivas, moverlos o eliminarlos. El punto de partida es siempre la ubicación del vehículo calculada por el sistema de infotainment. Los detalles de la ruta contienen información de eventos relevantes, por ejemplo, etapa y propuestas de destinos, siempre y cuando la navegación disponga de los datos. Si pulsa sobre una incidencia, se abre una ventana adicional con más opciones. Las opciones disponibles dependen de la incidencia y de los ajustes actuales.

Abrir y cerrar los detalles de la ruta

1. Para abrir los detalles de la ruta, pulse sobre la vista previa de los detalles de la ruta a la derecha del mapa.
2. Para cerrar los detalles de la ruta, pulse | a la derecha del mapa.

Editar la guía al destino en los detalles de la ruta

Para editar la guía al destino, mueva las etapas o el destino en los detalles de la ruta.

1. Pulse el destino que desee y manténgalo pulsado hasta que se destaque de manera visible.
2. Mueva el destino a la posición deseada y suéltelo.

Detener la guía al destino en los detalles de la ruta

1. Para detener la guía al destino, pulse ⊗ a la derecha en el mapa en la vista previa de los detalles de la ruta.

Ventana adicional en los detalles de la ruta

Si pulsa las entradas de los detalles de la ruta, puede que se abra una ventana adicional con otras opciones de dichas entradas. Las opciones posibles dependen de la entrada que haya pulsado.

Funciones en la ventana adicional:

Mostrar en mapa Muestra lo seleccionado en el mapa.

Añadir etapa Añade una etapa a la guía al destino.

Ruta directa Inicia la guía al destino directa.

Eliminar Elimina una etapa de la guía al destino.

Evitar Para evitar retenciones de tráfico. La ruta se vuelve a calcular.

Detener guía al destino Finaliza la guía al destino actual.

Cerrar la ventana adicional en los detalles de la ruta

1. Pulse sobre un área libre fuera de la ventana adicional.

Ajustar las categorías de destinos especiales preferidas

El sistema ofrece diferentes destinos especiales, por ejemplo, gasolineras, por medio del símbolo de selección rápida en la introducción de destino, en los detalles de la ruta y en el mapa. Puede dar prioridad a la indicación de estos símbolos.

2KF012760AH

1. Pulse ▸ ***Funciones básicas*** ▸ ***Definir categorías de destinos especiales preferidas***.

Aprender comportamiento de uso

Durante la marcha, la navegación guarda las rutas y los destinos realizados para generar propuestas de destinos automáticamente. Los destinos se aprenden en función de la hora del día y del día de la semana.

La navegación puede proponer rutas aprendidas. Si se selecciona una de las rutas propuestas, se inicia una guía al destino.

La guía al destino sigue la ruta seleccionada hasta que el vehículo se desvíe de la misma. En ese caso, la ruta se vuelve a calcular y conduce de nuevo por el camino más directo hacia la ruta seleccionada inicialmente.

Las retenciones de tráfico relevantes se tienen en cuenta en la guía al destino. Si se dispone de una ruta alternativa y de los datos de la navegación, se evitan las retenciones de tráfico relevantes.

Si con la guía al destino inactiva se transita por una ruta ya aprendida, se registra el destino en los detalles de la ruta. No se tendrá que iniciar activamente una guía al destino hacia el destino aprendido. Se advierte de posibles retenciones de tráfico y se muestra la hora de llegada estimada.

Puede activar y desactivar la función siempre que lo desee, así como eliminar los datos guardados.

Activar o desactivar "Aprendizaje predictivo"

1. Para abrir los ajustes de esta función, pulse ▸ ***Funciones básicas***.
2. Pulse y active ***Aprendizaje predictivo***.

Mostrar rutas propuestas

1. Pulse ▸ ***Propuestas***.

Eliminar datos guardados del "aprendizaje predictivo"

1. Para abrir los ajustes de esta función, pulse ▸ ***Funciones básicas***.
2. Pulse ***Eliminar comportamiento de uso***.

Datos guardados

El sistema de infotainment guarda determinados datos, por ejemplo, rutas frecuentes, para agilizar la introducción del destino y optimizar la guía al destino.

Eliminar datos guardados

1. Pulse ▸ ***Funciones básicas*** ▸ ***Eliminar comportamiento de uso***.
2. Pulse la confirmación para eliminar. ◁

Funciones y símbolos

Tenga en cuenta ⚠ y ⓘ, en la página 277, y ⚠, al principio de este capítulo, en la página 295.

Funciones

Las funciones están disponibles en función del equipamiento y no en todos los países.

— Introducción del destino y cálculo de la ruta.
— Destinos personales.
— Mapas urbanos en 3D.
— Actualización de mapas online.
— Información del tráfico online.

Símbolos

Los símbolos están disponibles en función del equipamiento y no en todos los países.

Símbolos universales

1. Para abrir el menú principal, abra la vista general de las aplicaciones y pulse Ⓐ → Página 282.

	Introducir y buscar destinos.
	Abrir mapa de navegación.
	Abrir direcciones guardadas y, dado el caso, la lista de contactos del teléfono móvil conectado.

Abrir los ajustes.
Aquí se encuentran, por ejemplo, ajustes de las locuciones de la navegación.

Símbolos en el mapa

Los botones de función y las indicaciones dependen de los ajustes y de la situación de marcha actual.

En el mapa se muestran símbolos para la información del tráfico, si los datos de la navegación están disponibles, por ejemplo, POI y, en función del país, las retenciones de tráfico → Página 301.

Posición actual.
Púlselo para centrar el mapa en el vehículo o para visualizar detalles de la posición del vehículo.

Indicar la posición actual.

Escala del mapa.

Orientar el mapa.

Modo mapa automático.
Orientación en el sentido de marcha, posición, zoom e inclinación.

Abrir vista general de la ruta y rutas alternativas para la guía al destino actual con la guía activa.

Símbolos en los detalles de la ruta

Indicar la posición actual.

Destino de la guía al destino actual.

Finaliza la guía al destino actual.

Cerrar los detalles de la ruta.

Otros símbolos

Abrir información de la ruta.

Abrir opciones de ruta.

En la ventana adicional: guardar como favorito.

En la búsqueda de destinos: abrir la introducción del destino detallada para una dirección. En la lista de contactos: abrir una dirección.

Retenciones de tráfico

En el mapa se muestran retenciones de tráfico, siempre y cuando la navegación disponga de dichos datos → Página 301. Ejemplo de una restricción de tráfico en el mapa: ⚠ para atasco. En función del país, para la visualización se tiene que activar el servicio móvil online "Información del tráfico online". Si no hay información del tráfico online disponible, en función del equipamiento, se muestra este símbolo: .

1. Pulse .
2. Para que se abra una ventana adicional con detalles, pulse sobre una retención de tráfico → Página 301. ◁

Introducir destino e iniciar la guía al destino

🕮 Tenga en cuenta ⚠ y ⓘ, en la página 277, y ⚠, al principio de este capítulo, en la página 295.

En función del equipamiento y en algunos países se dispone de diferentes funciones para introducir destinos. Puede limitar su búsqueda con mayor precisión con determinadas propuestas en la lista de resultados, por ejemplo, "en las inmediaciones".

Encontrará más información sobre los símbolos en la pantalla del sistema de infotainment en este manual de instrucciones → Página 298.

Introducir dirección

Inicie una guía al destino introduciendo una dirección. Durante la introducción, la navegación propone destinos ya conocidos.

2KF012760AH

Al introducir la dirección, indique el nombre del lugar de destino en vez del código postal.

Seleccionar el destino e iniciar la navegación

1. Pulse .
2. Introduzca la dirección del destino y seleccione el destino deseado.

   O bien: pulse e introduzca los detalles del destino.
3. Pulse ***Iniciar***.

   O bien: pulse .

Inicio rápido

1. Pulse .
2. Introduzca la dirección del destino, pulse el destino deseado y manténgalo pulsado algunos segundos.

Introduzca el destino con la mayor exactitud posible. Si introduce mal un destino, no se podrá iniciar la guía al destino o esta le guiará a un destino incorrecto.

Seleccionar la dirección particular y de trabajo

Seleccionar el destino e iniciar la navegación

1. Pulse ▸ ***Favoritos***.
2. Pulse ***Casa*** o ***Trabajo***.
3. Pulse ***Iniciar***.

Seleccionar entre las propuestas de destino

La navegación utiliza datos guardados, como pueden ser los últimos destinos y destinos aprendidos, así como favoritos, la dirección particular o la dirección de trabajo, para que puedan usarse para una guía al destino.

Seleccionar el destino e iniciar la navegación

1. Pulse ▸ ***Propuestas***.
2. Seleccione el destino deseado.

   La guía al destino inicia de forma automática.

Seleccionar entre los últimos destinos

La navegación guarda hasta 25 de los últimos destinos para ponerlos a disposición para una guía al destino. Un destino nuevo sobrescribe automáticamente el destino más antiguo.

Seleccionar el destino e iniciar la navegación

1. Pulse ▸ ***Últimos destinos***.
2. Pulse el destino deseado.
3. Pulse ***Iniciar***.

   O bien: pulse .

Inicio rápido

1. Pulse ▸ ***Últimos destinos***.
2. Pulse el destino deseado y manténgalo pulsado durante unos segundos.

Seleccionar entre los destinos favoritos

Seleccionar el destino e iniciar la navegación

1. Pulse ▸ ***Favoritos***.
2. Pulse el destino deseado.
3. Pulse ***Iniciar***.

   O bien: pulse .

Inicio rápido

1. Pulse ▸ ***Favoritos***.
2. Pulse el destino deseado y manténgalo pulsado durante unos segundos.

Utilizar los datos de la dirección de un contacto

Inicie una guía al destino con los datos de la dirección guardados de un contacto. Los contactos guardados sin datos de dirección no se pueden utilizar para una guía al destino.

Iniciar la navegación

1. Pulse .
2. Pulse el contacto deseado con los datos de dirección.
3. Pulse ***Iniciar***.

   O bien: pulse .

Si los datos de la dirección de un contacto están obsoletos, en una guía al destino se utilizará la dirección registrada y puede llevarle a un destino equivocado.

— Al iniciar una guía al destino, compruebe que la dirección registrada del contacto sea actual. Para ello tiene que haber finalizado la actualización de la agenda telefónica en el sistema de infotainment → Página 304.

— Espere a que haya finalizado la actualización de la agenda telefónica en el sistema de infotainment → Página 304.

Seleccionar en el mapa

El mapa de navegación incluye áreas activas en muchos puntos que son aptos para introducir el destino. Para introducir un destino pulse la posición o el lugar deseado en el mapa. Si en este punto hay datos del mapa, puede iniciar una guía al destino.

El que sea posible la introducción del destino a través del mapa de navegación depende del estado de los datos y no es posible para todas las posiciones. ◁

Datos de navegación

🕮 Tenga en cuenta ⚠ y ⓘ, en la página 277, y ⚠, al principio de este capítulo, en la página 295.

El sistema de infotainment cuenta con una memoria de datos de navegación interna. En función del país puede que los datos de navegación necesarios ya estén preinstalados.

Para realizar las guías al destino correctamente y poder aprovechar al máximo las funciones que se ofrecen, el sistema de infotainment necesita siempre datos actuales.

AVISO

Si utiliza datos obsoletos pueden producirse errores durante la navegación. No se podrán trazar rutas actuales o las guías al destino conducirán a destinos equivocados.

- Mantenga los datos de navegación actualizados en todo momento.

Actualizar los datos de navegación manualmente

Para actualizar los datos de navegación manualmente para regiones de mayores dimensiones, póngase en contacto con su concesionario autorizado.

Mostrar la versión de los mapas

1. Abra la vista general de las aplicaciones y pulse ▸ ***Info*** ▸ ***Información del sistema***. ◁

Funciones online

🕮 Tenga en cuenta ⚠ y ⓘ, en la página 277, y ⚠, al principio de este capítulo, en la página 295.

En función del equipamiento, estarán disponibles las funciones online de la navegación.

Las funciones online de la navegación no están disponibles en todos los países ni en todos los modelos de vehículos.

Las funciones online incluyen, por ejemplo, la información del tráfico online.

Información del tráfico online

La recepción de la información del tráfico online depende del equipamiento y no está disponible en todos los países. El sistema de infotainment recibe información detallada del tráfico automáticamente si la conexión a Internet está establecida. Dicha información se muestra con símbolos y destacando con un color la red viaria en el mapa → Página 298.

Requisitos para la utilización de la información de tráfico online:

✓ Se cumplen los requisitos para la utilización de los servicios → Página 275.

✓ Usted ha pedido el servicio y lo ha activado en el vehículo.

Retenciones de tráfico

Las retenciones de tráfico, como, por ejemplo, un atasco, se indican en el mapa de navegación con un símbolo → Página 298.

2KF012760AH

Los detalles de la ruta muestran las retenciones de tráfico actuales si la navegación dispone de dichos datos.

Con una guía al destino activa, se muestran las retenciones de tráfico que se encuentran en la ruta actual en los detalles de la ruta. Puede evitar dichas retenciones de tráfico editando los detalles de la ruta → Página 295.

Evitar retenciones de tráfico

1. Abra los detalles de la ruta → Página 295.
2. Pulse la retención de tráfico.
3. Pulse ***Evitar***.

   La ruta se vuelve a calcular.

De este modo, solo se puede evitar una retención de tráfico por cada guía al destino.

La advertencias locales, por ejemplo ante una tormenta, pueden emitirse con un mensaje emergente a través del sistema de infotainment.

Indicación de la fluidez del tráfico

En el mapa de navegación se muestra la fluidez del tráfico conforme a las retenciones de tráfico actuales, destacando la red viaria con un color.

Naranja Tráfico congestionado.

Rojo Atasco.

Interfaz de teléfono

Introducción al tema

Por medio de la interfaz de teléfono puede conectar su teléfono móvil con el sistema de infotainment y manejar las funciones del teléfono a través del sistema de infotainment. El sonido se reproduce a través de los altavoces del vehículo. En función del equipamiento, puede conectar hasta dos teléfonos móviles al mismo tiempo con el sistema de infotainment → Página 303.

Las funciones están disponibles en función del equipamiento, del teléfono móvil utilizado y de su sistema operativo y solo en algunos países.

El circular a gran velocidad, las malas condiciones meteorológicas y de la calzada, un entorno ruidoso, también fuera del vehículo, así como la calidad de la red, pueden repercutir negativamente en las llamadas telefónicas dentro del vehículo.

La interfaz de teléfono móvil puede integrar un amplificador de antena que mejore la calidad de recepción del teléfono móvil.

Por norma general, el emparejamiento de un dispositivo, por ejemplo, un teléfono móvil, solo es necesario para cada tecnología, Bluetooth o Wi-Fi, una única vez. Puede restablecer la conexión del dispositivo por Bluetooth o Wi-Fi con el sistema de infotainment siempre que desee sin tener que emparejar el dispositivo de nuevo.

Durante una llamada telefónica a través del sistema manos libres o con el volumen muy alto, terceras personas pueden escuchar la conversación también fuera del vehículo.

Durante una conversación telefónica se puede adaptar el volumen de la llamada con el mando de ajuste del volumen → Página 282.

Lugares con normativas especiales

Desconecte el teléfono móvil y la interfaz de teléfono en los lugares con peligro de explosión. Estos lugares no están siempre señalizados de forma clara. A ellos pertenecen, por ejemplo:

— Zonas próximas a tuberías y depósitos que contengan productos químicos.

— Las cubiertas inferiores de barcos y ferris.

— Zonas próximas a vehículos propulsados con gas licuado, por ejemplo, propano o butano.

— Zonas donde el aire contiene elementos químicos o partículas como harina, polvo o partículas metálicas.

— Cualquier otro lugar donde sea obligatorio apagar el motor del vehículo o desconectar el teléfono móvil.

⚠ ADVERTENCIA

En lugares con peligro de explosión, por ejemplo, cerca de gasolineras, y en lugares con normativas especiales, pueden generarse chispas, por ejemplo, por descargas electrostáticas o teléfonos móviles, y provocar una explosión o un incendio, y producir lesiones graves o mortales.

- Desconecte el teléfono móvil y la interfaz de teléfono en lugares con peligro de explosión, por ejemplo, cerca de gasolineras, y en lugares con normativas especiales.
- No utilice el teléfono móvil y la interfaz de teléfono en lugares con peligro de explosión, por ejemplo, cerca de gasolineras, y en lugares con normativas especiales.

Tipos de interfaz de teléfono

En función del equipamiento y del país, pueden estar instalados los siguientes tipos de interfaz de teléfono en su vehículo:

— Equipamiento básico de la interfaz de teléfono.

La interfaz de teléfono utiliza el perfil Bluetooth Hands-free Profile (HFP) para la transmisión. Dicho perfil permite la utilización de las funciones del teléfono a través del sistema de infotainment y la reproducción a través de los altavoces del vehículo. Si hay un teléfono móvil conectado con la interfaz para teléfono a través del perfil Bluetooth HFP, podrá telefonear de forma inalámbrica con el manos libres.

— Interfaz de teléfono Comfort.

Al igual que el equipamiento básico de la interfaz de teléfono, la interfaz de teléfono Comfort utiliza el perfil Bluetooth HFP.

La interfaz de teléfono Comfort puede estar equipada con la función de carga inalámbrica → Página 263. Para poder utilizar la función de carga inalámbrica, tiene que depositar un teléfono móvil adecuado de forma correcta en el portaobjetos de la función de carga inalámbrica → Página 263. ◁

Emparejar, conectar y administrar

🕮 Tenga en cuenta ⚠ y ⓘ, en la página 277, y ⚠, al principio de este capítulo, en la página 302.

Para utilizar las funciones de la interfaz de teléfono, empareje y conecte un teléfono móvil con el sistema de infotainment. Puede conectar hasta 2 teléfonos móviles con el sistema de infotainment. Pero solo uno de ambos dispositivos estará activo y puede utilizarse para hacer llamadas. El segundo dispositivo conectado puede utilizarse para recibir llamadas a través del sistema de infotainment y para la reproducción multimedia.

Puede que las funciones citadas a continuación estén disponibles en función del equipamiento y del país. Las funciones disponibles dependen del teléfono móvil utilizado y de su sistema operativo.

Emparejar un teléfono móvil

Antes de la primera conexión se tiene que emparejar el teléfono móvil con el sistema de infotainment. Al hacerlo, se guarda un perfil de usuario automáticamente en el sistema de infotainment → Página 304. El emparejamiento puede durar unos minutos. Para que el emparejamiento sea correcto, el teléfono móvil tiene que ser compatible con los estándares de seguridad de la tecnología Bluetooth. De lo contrario, se rechaza el emparejamiento.

1. Active Bluetooth y la visibilidad de dispositivos Bluetooth en el teléfono móvil.
2. Empareje el teléfono móvil por medio de la interfaz Bluetooth con el vehículo → Página 271.
3. Dado el caso, en el teléfono móvil, abra la lista de los dispositivos Bluetooth disponibles y seleccione el nombre del sistema de infotainment.
4. Tenga en cuenta y, si es necesario, confirme los mensajes que aparecen en el teléfono móvil y en el sistema de infotainment.

   Si el emparejamiento se ha realizado correctamente, se guardan los datos

2KF012760AH

del teléfono móvil en el perfil de usuario.

5. *Opcional:* confirme el mensaje de la transferencia de los datos en el teléfono móvil.

⚠ ADVERTENCIA

El emparejamiento de un dispositivo móvil, por ejemplo un teléfono móvil, puede distraer la atención del tráfico. Cualquier distracción del conductor durante la marcha puede dar lugar a un accidente y a que se produzcan lesiones graves o mortales.

- Conduzca siempre prestando atención al tráfico y de forma responsable.
- El conductor solo debe realizar el emparejamiento con el vehículo detenido.

Con los ajustes de fábrica, Bluetooth y la visibilidad de dispositivos Bluetooth están siempre activos. Si estos ajustes están desactivados, pulse ▸ ***Seleccionar teléfono móvil*** ▸ y pulse y active ***Bluetooth Visibilidad***.

En el emparejamiento de algunos teléfonos móviles se muestra un PIN en la pantalla del teléfono móvil. Para concluir el emparejamiento, pulse dicho PIN en el sistema de infotainment.

Conectar un teléfono móvil

1. Empareje el teléfono móvil con el sistema de infotainment → Página 303.
2. Active el Bluetooth en el teléfono móvil.
3. Tenga en cuenta y, si es necesario, confirme los mensajes que aparecen en el teléfono móvil y en el sistema de infotainment.

Si no se realiza la conexión automáticamente, pulse ▸ ***Seleccionar teléfono móvil*** y el nombre del teléfono móvil deseado.

Descripciones de funciones

🕮 Tenga en cuenta ⚠ y ⓘ, en la página 277, y ⚠, al principio de este capítulo, en la página 302.

Perfiles de usuario

Para cada uno de los teléfonos móviles emparejados se crea automáticamente un perfil de usuario individual. En el perfil de usuario se guardan datos del teléfono móvil, por ejemplo, datos de contacto. En el sistema de infotainment puede haber guardados un máximo de diez perfiles de usuario al mismo tiempo.

Eliminar un perfil de usuario

Puede eliminar los perfiles de usuario por separado en los ajustes. Para eliminar los datos guardados íntegramente, restablezca el sistema de infotainment a los ajustes de fábrica → Página 286.

1. Abra la vista general de las aplicaciones y pulse ▸ ***Red*** ▸ ***Dispositivos móviles***.
2. Junto al perfil de usuario deseado, pulse 🗑.

Conexión activa y pasiva

Para utilizar las funciones de la interfaz de teléfono, tiene que haber al menos un teléfono móvil conectado con el sistema de infotainment. Si hay varios teléfonos móviles conectados con el sistema de infotainment, puede cambiar entre la conexión activa y pasiva. Para utilizar la interfaz de teléfono con el teléfono móvil deseado, establezca la conexión activa con el sistema de infotainment.

Los teléfonos móviles emparejados están guardados en el sistema de infotainment aunque no estén conectados en ese momento.

Diferencia entre los tipos de conexión

Activa El teléfono móvil está emparejado y conectado. Las funciones de la interfaz de teléfono se realizan con los datos de dicho teléfono móvil.

Pasiva El teléfono móvil está emparejado y conectado. Solo se pueden aceptar las llamadas entrantes a través de la interfaz de teléfono. No se dispone de otras funciones.

Cambiar el tipo de conexión (pasiva a activa)

Requisito:

✓ Varios teléfonos móviles están conectados al mismo tiempo con el sistema de infotainment.

1. Pulse ⌄.

   El teléfono móvil con la conexión activa está marcado.
2. Pulse el nombre del teléfono móvil deseado.

   El resto de teléfonos móviles se encuentran automáticamente en la conexión pasiva.

Administrar conexiones

Requisito:

✓ El teléfono móvil está emparejado y conectado.

1. Abra la vista general de las aplicaciones y pulse ▸ ***Red*** ▸ ***Dispositivos móviles***.
2. Para la conexión, pulse la tecnología deseada.

Agenda telefónica

En el primer acoplamiento de un teléfono móvil con el sistema de infotainment, se guarda la agenda telefónica en el sistema de infotainment. Es posible que se tenga que confirmar la transmisión de datos en el teléfono móvil. En función del equipamiento, en la agenda telefónica se pueden guardar hasta 5000 contactos. Después de cada nueva conexión del teléfono móvil con el sistema de infotainment se actualiza la agenda telefónica. Durante la actualización se puede seguir utilizando la agenda telefónica que se está actualizando. Si se han reconocido cambios en la agenda telefónica y la actualización de la agenda telefónica en el sistema de infotainment ha concluido, aparece una ventana emergente.

Si el proveedor de telefonía móvil y el teléfono móvil admiten multiconferencias, se puede abrir la agenda telefónica durante una llamada y añadir a otro participante a la misma.

Si para un contacto hay una imagen guardada, esta puede mostrarse en la lista junto a la entrada.

Telefonear

Seleccione un número de teléfono para iniciar una llamada. Para seleccionar un número de teléfono dispone de diferentes funciones.

Utilizar datos de contacto

Si los contactos tienen varios números de teléfono registrados, tiene que seleccionar el número de teléfono deseado.

1. Pulse .
2. Para buscar un contacto, pulse e introduzca el nombre del contacto.

   O bien: para llamar a un favorito, pulse el ***Favorito***.

   O bien: pulse ***Todos***.
3. Pulse un contacto en la lista para iniciar la llamada.

Cuando busque un contacto, introduzca los apellidos y el nombre separados por un espacio.

Utilizar una lista de llamadas

La interfaz de teléfono guarda las llamadas realizadas y recibidas en una lista de llamadas. Los números de teléfono que se utilizan con frecuencia se guardan entre los favoritos. Inicie una llamada desde la lista de llamadas.

1. Pulse y filtre las entradas de la lista de llamadas, por ejemplo, llamadas perdidas.
2. Pulse un número o, dado el caso, un contacto en la lista para iniciar la llamada.

Introducir un número de teléfono manualmente

1. Pulse e introduzca un número de teléfono.
2. Para iniciar la llamada, pulse .

Al introducir un número de teléfono o el nombre de un contacto, se le muestran los contactos que coinciden con dicho número en la pantalla del sistema de infotainment.

2KF012760AH

Favoritos y perfil de favorito

Un contacto de la agenda telefónica se puede guardar como favorito. Si en la entrada hay una foto registrada, esta se muestra en el perfil del favorito.

Los perfiles de favorito se tienen que ocupar manualmente y se asignan a un perfil de usuario → Página 303.

Guardar un contacto como favorito

1. Pulse ▸ ☆.
2. Pulse el contacto de la agenda telefónica. Si el contacto tiene varios números de teléfono, pulse el número deseado en la lista.

Editar un perfil de favorito

1. Pulse .
2. Pulse el perfil de favorito y manténgalo pulsado hasta que se abra la agenda telefónica.
3. Pulse el nuevo contacto de la agenda telefónica. Si el contacto tiene varios números de teléfono, pulse el número deseado en la lista.

Llamar a un favorito

1. Pulse .
2. Pulse un perfil de favorito ocupado.

Los favoritos no se actualizan automáticamente. Si cambia el número de teléfono de un contacto, se tiene que volver a asignar el perfil de favorito.

Eliminar favoritos

1. Pulse ▸ .
2. Pulse en el perfil de favorito deseado .

Enviar un mensaje de texto

En función del teléfono móvil y del sistema de infotainment utilizados, en algunos países puede enviar y recibir mensajes de texto, SMS y, en función del país, correos electrónicos a través de la interfaz de teléfono.

El envío y la recepción de correos electrónicos depende también de la aplicación que se utilice en el teléfono móvil.

Enviar un SMS

1. Pulse ✉ ▸ ***SMS*** ▸ ***Mensaje nuevo*** e introduzca el mensaje.
2. Introduzca el contacto que desee en la barra de búsqueda y pulse.
3. Para enviar el mensaje, pulse ***Enviar***.

Enviar un correo electrónico

1. Pulse ✉ ▸ ***CORREO ELECTRÓNICO*** ▸ ***Nuevo mensaje***.
2. Introduzca el asunto y el mensaje.
3. Pulse ***OK***.
4. Introduzca el contacto que desee en la barra de búsqueda y pulse.
5. En la lista, pulse uno o varios contactos.
6. Para enviar el mensaje, pulse ***Enviar***.

Cambiar entre SMS y correos electrónicos

Para enviar SMS o correos electrónicos, active la opción correspondiente. La opción activa se muestra en la pantalla, por ejemplo, ***SMS***.

1. Pulse ✉.
2. Pulse ∨.
3. Pulse la opción deseada. ◁

Funciones y símbolos

Tenga en cuenta ⚠ y ⓘ, en la página 277, y ⚠, al principio de este capítulo, en la página 302.

Funciones

Las funciones están disponibles en función del equipamiento y no en todos los países. Las funciones disponibles dependen del teléfono móvil utilizado y de su sistema operativo.

— Sistema manos libres.
— Funciones SMS por medio de Bluetooth®:
  — Leer SMS.
  — Escribir SMS, plantillas incluidas.
  — Reproducir SMS.
  — Historial de mensajes.

— Funciones de correo electrónico por Bluetooth®:
  — Lectura de correo electrónico.
  — Redacción de correo electrónico.

Símbolos

Los símbolos están disponibles en función del equipamiento y no en todos los países.

Símbolos universales

1. Para abrir el menú principal, abra la vista general de las aplicaciones y pulse → Página 282.


Abrir la lista de contactos.


Abrir listas de llamadas de las llamadas entrantes y salientes y lista de números utilizados frecuentemente o de contactos.
Abrir favoritos y la lista de números utilizados frecuentemente o de contactos del teléfono móvil activo conectado, si el teléfono móvil admite esta función.


Marcar número de teléfono.


Abrir mensajes de texto, SMS y, en función del país, correos electrónicos.


Seleccionar el dispositivo activo de entre dos o varios teléfonos móviles conectados.


Seleccionar el dispositivo conectado por Bluetooth® para el emparejamiento.


Abrir los ajustes.

Símbolos para las llamadas


Iniciar, gestionar o mostrar una llamada.


Colgar o rechazar una llamada.


Suprimir el sonido del manos libres


Llamada en espera.


Rechazar una llamada con una plantilla de SMS.


Añadir un interlocutor a una conferencia.


Iniciar conferencia.


Abrir la lista de contactos.


Desactivar o activar el sistema manos libres.


Pasar una llamada a segundo plano.


Desviar una llamada al teléfono móvil.



Enviar una llamada de emergencia (SOS).


Buzón de voz.


Para obtener más información.

Símbolos en la ventana de contactos

1. Para abrir la ventana de los contactos, pulse .


Búsqueda de contactos introduciendo texto.


Dirección.


Abrir Favoritos.


Editar favoritos.


Añadir favorito.


Eliminar favoritos.

Abrir la agenda.

Símbolos de las listas de llamadas

1. Para abrir las listas de llamadas, pulse .

Llamada entrante.

Llamada saliente.

Llamada perdida (llamada no atendida).

Número de teléfono (empresa).

Número de teléfono (particular).

Número de teléfono móvil.

Símbolos para los mensajes de texto

1. Para abrir los mensajes de texto, pulse .

Seleccionar la entrada activa.

Mensaje de texto recibido.

Mensaje de texto enviado.

Abrir la plantilla para mensajes de texto.

Dictar un mensaje de texto.

Reproducir un mensaje de texto.

Asistente de Ford

Introducción al Asistente de Ford

Con el Asistente de Ford puede manejar determinadas funciones con un comando y consultar información.

¿Dispone el vehículo del Asistente de Ford?

El vehículo cuenta con el Asistente de Ford si la aplicación correspondiente está disponible en su sistema de infotainment: ***Asistente de Ford*** → Página 283.

Características del asistente de Ford

El Asistente de Ford estará disponible offline u online en función del idioma de sistema ajustado en el sistema de infotainment y de su país.

En la página de bienvenida de la aplicación del Asistente de Ford se le indica si el Asistente de Ford está online.

La cantidad de idiomas disponible en su país depende del país en cuestión.

Comandos

El Asistente de Ford solo reconoce comandos en el idioma del sistema que está ajustado en el sistema de infotainment.

En función del idioma del sistema, podrá formular los comandos libremente y de forma coloquial. Por ejemplo, en función del idioma del sistema, la expresión "Tengo frío" provoca un aumento de la temperatura en el habitáculo.

En algunos idiomas del sistema, los comandos se tienen que formular conforme a unos patrones predefinidos para garantizar un reconocimiento correcto, por ejemplo "Guíame a [*ciudad, calle, número*]".

Los comandos procesados online permiten, en función del idioma del sistema, una búsqueda optimizada de destinos especiales o consultas sobre diferentes categorías, por ejemplo, la información del tiempo.

Abrir las propuestas de comandos

Las propuestas pueden variar en función del idioma del sistema o por el modo Online.

1. Abra la vista general de las aplicaciones y pulse ***Asistente de Ford*** ▸ ***Consejos***.

Abrir el cuadro general de las funciones básicas

En el cuadro general de las funciones básicas se encuentran, por ejemplo, los comandos de voz para cancelar o pausar el Asistente por Ford.

1. Abra la vista general de las aplicaciones y pulse ***Asistente de Ford*** ▸ ***Consejos*** ▸ ***Funciones básicas***.

Pruebe el Asistente de Ford antes de iniciar la marcha para familiarizarse con su funcionamiento.

Puede iniciar el Asistente de Ford de diferentes maneras, por ejemplo, mediante voz con una palabra de activación → Página 309,→ Página 309.

Encontrará más información sobre el Asistente de Ford en la aplicación del Asistente de Ford en ***Asistente de Ford*** ▸ ***Consejos*** ▸ ***Funciones básicas***. ◁

Palabra de activación y comandos

Palabra de activación

Las palabras pronunciadas en el vehículo se analizan continuamente y se sobrescriben cada 15 segundos aprox. El Asistente de Ford inicia cuando, una vez efectuado el análisis, el sistema de infotainment reconoce la palabra de activación. Si el Asistente de Ford está disponible online y está activado, a partir de este momento también se transmitirán los datos (de voz) desde el vehículo. Aparte de esta, no se realiza ninguna transmisión de datos ni de las palabras pronunciadas en el vehículo.

El reconocimiento de la palabra de activación se puede desactivar en los ajustes.

El Asistente de Ford reconoce "OK Ford", como palabra de activación, si esta está activada en los ajustes. Usted puede crear su propia palabra de activación → Página 309.

Mostrar palabra de activación

También encontrará la palabra de activación de su idioma en su aplicación Asistente de Ford.

1. Pulse ⠿ ▸ ***Asistente de Ford*** ▸ ***Activación***.

Activar y desactivar la palabra de activación

Cuando la palabra de activación está desactivada, no se puede activar el Asistente de Ford por medio de la palabra de activación.

1. Abra la vista general de las aplicaciones y pulse ***Asistente de Ford*** ▸ ***Activación***.

Personalizar la palabra de activación

Tenga en cuenta las indicaciones en la aplicación Asistente de Ford en ⓘ.

1. Abra la vista general de las aplicaciones y pulse ***Asistente de Ford*** ▸ ***Activación***. ◁

Iniciar, pausar, reanudar y finalizar el Asistente de Ford

Iniciar el Asistente de Ford

1. Pulse ***Palabra de activación*** → Página 309.
2. Diga la palabra de activación → Página 309.

   O bien: pulse en el volante multifunción.

Pausar y reanudar el Asistente de Ford

Puede pausar el Asistente de Ford durante una introducción, por ejemplo, para comprobar una dirección. Mientras el Asistente de Ford está pausado, no se transmite ningún dato ni las palabras pronunciadas en el vehículo.

1. Diga el comando de voz para pausar → Página 308, *Comandos*.
2. Para reanudar el Asistente de Ford, diga la palabra de activación → Página 309.

   O bien: pulse en el volante multifunción.

2KF012760AH

Finalizar el Asistente de Ford

1. Diga el comando de voz para cancelar → Página 308, *Comandos*.

   O bien: pulse en el volante multifunción.

El asistente de Ford se finaliza automáticamente en las siguientes circunstancias:

— Cuando utiliza funciones en el sistema de infotainment.

— Cuando activa el sistema de aparcamiento.

— Cuando recibe llamadas telefónicas.

— Cuando se emiten locuciones.

Si la amplificación digital de la voz → Página 286 está activada, afectará al reconocimiento de la palabra de activación del asistente de Ford. En este caso, inicie el asistente de Ford por medio del volante multifunción → Página 309. ◁

Problemas y soluciones

El Asistente de Ford no responde

— El Asistente de Ford no está disponible en su idioma.

— Ajuste el idioma correcto en el sistema de infotainment.

— Pronuncie la palabra de activación correcta para el idioma de sistema configurado en el sistema de infotainment.

— Verifique la palabra de activación en los ajustes y, dado el caso, actívela y adáptela.

— Reinicie el sistema de infotainment → Página 283.

El Asistente de Ford da respuestas inadecuadas

— El Asistente de Ford ha interpretado la pregunta de forma incorrecta.

— Vuelva a repetir el comando de forma clara.

— Formule el comando de otro modo.

El Asistente de Ford no ejecuta una función

— La función no se puede ejecutar con el Asistente de Ford.

— La función no se puede ejecutar en todos los idiomas. En el sistema de infotainment, encontrará propuestas de comandos en el idioma ajustado.

— Los ajustes realizados en la función correspondiente impiden que se active o que se ejecute.

— Formule el comando de otro modo. ◁

Aplicaciones móviles

Introducción al tema

Con Aplicaciones móviles es posible visualizar y utilizar en la pantalla del sistema de infotainment los contenidos y funciones que se muestran en el teléfono móvil. Para ello, el teléfono móvil tiene que estar conectado con el sistema de infotainment a través de una interfaz USB con función de transmisión de datos. Algunas tecnologías también se pueden utilizar de forma inalámbrica con Aplicaciones móviles Wireless a través de la interfaz Bluetooth y del punto de acceso Wi-Fi®.

Tecnologías

Las siguientes tecnologías pueden estar disponibles:

— Apple CarPlay®.

  En función del equipamiento, también se puede utilizar de forma inalámbrica con Aplicaciones móviles.

— Android Auto®.

  En función del equipamiento, también se puede utilizar de forma inalámbrica con Aplicaciones móviles.

Las tecnologías citadas arriba son tecnologías de terceros que Ford Motor Company pone a disposición. Ford Motor Company no asume ninguna responsabilidad si estas tecnologías no siguen desarrollándose, quedan obsoletas o se desactivan durante la vida útil del vehículo. Las aplicaciones de terceros proveedores pueden plantear pro-

blemas de compatibilidad. No se puede garantizar que todas las aplicaciones que se ofrecen funcionen en todos los teléfonos móviles ni con todos los sistemas operativos de estos.

La disponibilidad de las tecnologías que incluye Aplicaciones móviles depende del país y del teléfono móvil utilizado. La oferta de aplicaciones puede ser muy variada y estar diseñada para un vehículo o un país determinado. Las aplicaciones disponibles, su contenido y las empresas que las ofrecen pueden variar. Algunas aplicaciones dependen, además, de la disponibilidad de servicios de terceros.

Encontrará más información en Internet en la página web de Ford.

Las aplicaciones, su uso y la conexión necesaria de telefonía móvil pueden ser de pago.

ADVERTENCIA

La utilización de aplicaciones puede distraer la atención del tráfico. Cualquier distracción del conductor durante la marcha puede dar lugar a un accidente y a que se produzcan lesiones graves o mortales.

- Conduzca siempre prestando atención al tráfico y de forma responsable.
- Utilice el sistema de infotainment solo cuando el vehículo esté detenido o cuando la situación del tráfico lo permita.

ADVERTENCIA

Si se utilizan aplicaciones que no son adecuadas o se ejecutan de forma incorrecta se pueden producir daños en el vehículo y provocar accidentes que causen lesiones graves o incluso mortales.

- Proteja el teléfono móvil con sus aplicaciones contra el uso fraudulento.

Ford Motor Company no se hace responsable de los daños que se ocasionen en el vehículo por la utilización de aplicaciones de terceros de poca calidad o defectuosas, la programación insuficiente de las aplicaciones de terceros, la cobertura insuficiente de red, la pérdida de datos, el uso indebido de terminales o el software malicioso en soportes de datos, ordenadores, tabletas o teléfonos móviles.

Símbolos

Tenga en cuenta ⚠ y ⓘ, en la página 277, y ⚠, al principio de este capítulo, en la página 310.

Los símbolos dependen del equipamiento y del país en cuestión.

ⓘ	Para que se muestre más información.
☆	Mostrar dispositivos emparejados.
▶	Seleccionar la tecnología Apple CarPlay.
▲	Seleccionar la tecnología Android Auto.

Conectar un teléfono móvil con Aplicaciones móviles

Tenga en cuenta ⚠ y ⓘ, en la página 277, y ⚠, al principio de este capítulo, en la página 310.

Para poder utilizar Aplicaciones móviles o de forma inalámbrica a través de Aplicaciones móviles Wireless, tiene que conectar el teléfono móvil con el sistema de infotainment a través del menú principal ***Aplicaciones móviles*** → Página 283. En el caso de Aplicaciones móviles Wireless, la conexión se inicia a través de Bluetooth y después a través del punto de acceso Wi-Fi del sistema de infotainment.

Mientras un teléfono móvil esté conectado por medio de Aplicaciones móviles, no se podrán utilizar otros teléfonos móviles a través del sistema de infotainment, por ejemplo, para telefonear a través de la interfaz de teléfono Bluetooth.

Si se está utilizando Apple CarPlay se vuelve a interrumpir la conexión Blue-

2KF012760AH

tooth, tan pronto esté establecida la conexión a través del punto de acceso Wi-Fi del sistema de infotainment.
Si se está utilizando Android Auto, la conexión Bluetooth permanece establecida.

Conectar un teléfono móvil con un cable USB

1. Conecte el teléfono móvil con un cable USB con el sistema de infotainment.
2. Para otorgar las autorizaciones necesarias al sistema de infotainment, confirme las consultas de autorización en el teléfono móvil.

   Aplicaciones móviles está configurada.

Configurar Aplicaciones móviles Wireless

Para poder utilizar Aplicaciones móviles Wireless, primero tiene que emparejar el teléfono móvil con el sistema de infotainment.

Conectar un teléfono móvil por primera vez

1. Desbloquee el teléfono móvil.
2. Activar la recepción Wi-Fi y el Bluetooth en el teléfono móvil.
3. Conecte el teléfono móvil con un cable USB o por Bluetooth con el sistema de infotainment.
4. Abra la vista general de las aplicaciones y pulse .
5. Seleccione el teléfono móvil y la tecnología que desee.
6. Para otorgar las autorizaciones necesarias al sistema de infotainment, confirme las consultas de autorización en el teléfono móvil.
7. Interrumpa la conexión USB y conéctese de nuevo por Wi-Fi o Bluetooth con el sistema de infotainment.

   Aplicaciones móviles Wireless está configurada. El emparejamiento ha concluido. El teléfono móvil conectado también puede utilizar Aplicaciones móviles Wireless a partir de ahora sin la conexión USB.

Si durante el proceso de conexión se rechazan los menús emergentes, Aplicaciones móviles o Aplicaciones móviles Wireless no estarán disponibles. En este caso se recomienda eliminar los dispositivos tanto en los ajustes del teléfono móvil como en el sistema de infotainment, y reiniciar el proceso de conexión.

Es posible que Aplicaciones móviles Wireless no sea compatible con todas las tecnologías.

Aplicaciones móviles Wireless al cruzar fronteras

Al cruzar la frontera hacia países con radiofrecuencias permitidas distintas a las del propio país se tendrá en cuenta lo siguiente a la hora de ejecutar la función Wireless de Aplicaciones móviles (Aplicaciones móviles Wireless) y Wi-Fi:

— Aplicaciones móviles Wireless está limitada o no está disponible debido a las disposiciones legales. Esto puede indicarse con un mensaje en el sistema de infotainment.

— Aplicaciones móviles Wireless se tiene que desactivar debido a las disposiciones legales.

— El punto de acceso Wi-Fi se tiene que desactivar.

La ejecución de las funciones Aplicaciones móviles por cable no está afectada por esta limitación y dichas funciones pueden seguir utilizándose. ◁

Apple CarPlay®

Tenga en cuenta y, en la página 277, y , al principio de este capítulo, en la página 310.

Requisitos

Para la utilización de Apple CarPlay se tienen que cumplir los siguientes requisitos:

✓ El iPhone tiene que ser compatible con Apple CarPlay.

✓ El asistente de voz Siri tiene que estar activo en el iPhone.

✓ Apple CarPlay tiene que estar activado sin limitaciones en los ajustes del iPhone.

✓ Para Apple CarPlay Wireless (uso inalámbrico), en el iPhone tienen que estar activados Bluetooth y el sistema de infotainment como punto de acceso Wi-Fi.

✓ Siempre y cuando no sea posible por Apple CarPlay Wireless, el iPhone tiene que estar conectado a través de una conexión USB con transmisión de datos con el sistema de infotainment. Solo las conexiones USB con transmisión de datos son aptas para la utilización de Apple CarPlay.

✓ El cable USB empleado tiene que ser un cable USB certificado y homologado por Apple, por ejemplo, el cable USB original de Apple.

La disponibilidad de las tecnologías depende del país y puede variar.

En las páginas web de Ford y Apple CarPlay o en los concesionarios autorizados obtendrá información acerca de los requisitos técnicos, los iPhone compatibles, las aplicaciones certificadas y su disponibilidad.

Abrir Apple CarPlay

1. Abra la vista general de las aplicaciones y pulse ***Aplicaciones móviles*** ▶ .

Finalizar la conexión

1. Para abrir el menú principal ***Aplicaciones móviles***, en el modo Apple CarPlay, pulse ***FORD***.
2. Pulse ⊗ para interrumpir la conexión activa.

Particularidades

Con una conexión Apple CarPlay activa rigen las siguientes particularidades:

— Para el iPhone que está conectado por Apple CarPlay con el sistema de infotainment, solo es posible acceder a la agenda del teléfono a través de Apple CarPlay. También se pueden ejecutar otras funciones del teléfono a través de la interfaz de teléfono del sistema de infotainment.

— No es posible utilizar al mismo tiempo la navegación interna y la navegación de Apple CarPlay. La última ruta iniciada interrumpe la que estaba activa anteriormente.

— En función del sistema de infotainment que utilice, en la pantalla del panel de instrumentos puede ver datos del modo Teléfono.

— El iPhone solo transmite indicaciones de la navegación al sistema de infotainment si la aplicación de navegación que se está utilizando es Apple Maps. En caso de utilizar otras aplicaciones de navegación, el iPhone no transmitirá las indicaciones de la navegación al sistema de infotainment.

— Con el volante multifunción puede aceptar o rechazar las llamadas entrantes, así como colgar una conversación telefónica en curso.

Asistente de voz

La función "asistente de Ford" está disponible en función del equipamiento y solo en algunos países.

Iniciar el asistente de voz

1. Para iniciar el asistente de voz (Siri) del iPhone conectado, pulse y mantenga pulsado en el volante multifunción.

   O bien: para iniciar el asistente de Ford del sistema de infotainment, pulse brevemente en el volante multifunción → Página 309. ◁

Android Auto®

Tenga en cuenta ⚠ y ⓘ, en la página 277, y ⚠, al principio de este capítulo, en la página 310.

Requisitos

Para la utilización de Android Auto se tienen que cumplir los siguientes requisitos:

✓ El smartphone tiene que ser compatible con Android Auto.

✓ En el smartphone tiene que haber una aplicación Android Auto instalada.

✓ Para Android Auto Wireless (uso inalámbrico), tiene que estar activo Bluetooth en el smartphone y en el sistema

2KF012760AH

de infotainment. Además, el sistema de infotainment también tiene que estar activado como punto de acceso Wi Fi.

✓ Siempre y cuando no sea posible por Android Auto Wireless, el smartphone tiene que estar conectado por una conexión USB con transmisión de datos con el sistema de infotainment. Solo las conexiones USB con transmisión de datos son aptas para la utilización de Android Auto.

✓ El cable USB empleado tiene que ser un cable USB certificado y homologado por el fabricante del smartphone, por ejemplo, el cable USB original del fabricante del smartphone.

La disponibilidad de las tecnologías depende del país y puede variar.

En las páginas web de Ford y Android Auto o en los concesionarios autorizados obtendrá información acerca de los requisitos técnicos, los smartphones compatibles, las aplicaciones certificadas y su disponibilidad.

Abrir Android Auto

1. Abra la vista general de las aplicaciones y pulse ***Aplicaciones móviles*** ▸ ***Android Auto***.

Finalizar la conexión

1. Para abrir el menú principal ***Aplicaciones móviles***, pulse ***Salir*** en el modo Android Auto.
2. Pulse ***Atrás*** ⊗ para interrumpir la conexión activa.

Particularidades

Con una conexión Android Auto rigen las siguientes particularidades:

— Un dispositivo Android Auto activo puede estar conectado al mismo tiempo a través de Bluetooth (perfil manos libres Hands-free Profile, HFP) con el sistema de infotainment.

— Es posible utilizar las funciones del teléfono a través de Android Auto. Si el dispositivo Android Auto está conectado al mismo tiempo a través de Bluetooth con el sistema de infotainment, también se puede utilizar la función de teléfono del sistema de infotainment.

— No es posible utilizar al mismo tiempo la navegación interna y la navegación de Android Auto. La última ruta iniciada interrumpe la que estaba activa anteriormente.

— En la pantalla del panel de instrumentos puede ver datos del modo Teléfono.

— En función del sistema de infotainment y de la aplicación de navegación que utilice, podrá ver indicaciones para girar en la pantalla del panel de instrumentos.

— Con el volante multifunción puede aceptar o rechazar las llamadas entrantes, así como colgar una conversación telefónica en curso.

Iniciar el asistente de voz del smartphone o el asistente de Ford del sistema de infotainment

La función "asistente de Ford" está disponible en función del equipamiento y solo en algunos países.

1. Para iniciar el asistente de Ford del sistema de infotainment, pulse brevemente en el volante multifunción.

   O bien: para iniciar el asistente de voz del smartphone conectado, pulse y mantenga pulsado en el volante multifunción. ◁

Transporte de objetos

Colocar la carga

La carga se tiene que fijar teniendo en cuenta el código de circulación específico del país en cuestión y, dado el caso, otras normas que puedan regir en él. Tenga siempre en cuenta las disposiciones legales.
Es posible transportar carga en la zona o la superficie de carga, en un remolque → Página 329 y en un portacargas de techo → Página 338.

Colocar la carga de manera segura

— Distribuya la carga en el vehículo lo más uniformemente posible.

— Coloque la carga y los objetos pesados en la zona de carga lo más delante posible.

— En caso necesario, amplíe la zona de carga desmontando los asientos.

— Tenga en cuenta la masa máxima autorizada por eje, así como la masa máxima autorizada del vehículo → Página 487.

— Fije los objetos a las argollas de amarre de la zona de carga utilizando correas de amarre, cintas de fijación o cintas de sujeción apropiadas → Página 323.

— Coloque también los objetos pequeños de manera segura.

— Dado el caso, levante el respaldo del asiento trasero y encástrelo correctamente.

— En caso necesario, adapte el alcance de las luces de los faros → Página 138.

— Ajuste la presión de los neumáticos en función de la carga. Tenga en cuenta el adhesivo de la presión de los neumáticos → Página 407.

— Dado el caso, ajuste el sistema de control de los neumáticos al nuevo estado de carga.

⚠ ADVERTENCIA

Si se transportan animales u objetos sueltos o mal fijados, pueden causar lesiones graves o mortales en caso de frenazo, maniobra brusca o accidente. Especialmente si los golpea un airbag al dispararse y salen lanzados por el habitáculo.

- Coloque todos los objetos en el vehículo de manera segura. Tenga en cuenta las disposiciones legales.
- Coloque los objetos que transporte en el habitáculo de modo que durante la marcha no puedan llegar nunca a las zonas de despliegue de los airbags.
- Si transporta animales en el vehículo, hágalo de forma segura utilizando un sistema adecuado a su peso y tamaño.
- Mantenga los portaobjetos siempre cerrados durante la marcha.
- No deje objetos pesados, duros o afilados sueltos en los portaobjetos abiertos del vehículo, sobre los respaldos abatidos de los asientos traseros, sobre la cubierta de la zona de carga ni sobre el tablero de instrumentos.
- Saque los objetos pesados, duros o afilados de las prendas de vestir y de las bolsas que lleve en el habitáculo y guárdelos de forma segura.

⚠ ADVERTENCIA

Si los objetos que se transportan obligan a adoptar una posición incorrecta en el asiento, se pueden producir lesiones graves o mortales en caso de frenazo, maniobra brusca o accidente.

- No deposite nunca objetos en un asiento cuando este vaya a ocuparlo y utilizarlo alguien.

⚠ ADVERTENCIA

Cuando se transportan objetos pesados, cambian las propiedades de marcha del vehículo debido al desplazamiento del centro de gravedad y aumenta la distancia de frenado. Si la carga pesada no se coloca o fija correctamente, puede modificarse el comportamiento del vehículo, p. ej., si la carga se desplaza. Eso puede hacer que se pierda el control del vehículo y se produzcan lesiones graves o mortales.

- No sobrecargue nunca el vehículo. Tanto la carga como su distribución en el vehículo afectan al comportamiento de marcha y a la capacidad de frenado.

2KF012760AH

- Distribuya siempre la carga en el vehículo de forma uniforme y lo más horizontalmente posible.
- Coloque los objetos pesados en la zona de carga siempre delante del eje trasero y lo más alejados posible del mismo.
- Fije los objetos que vayan sueltos para que no se desplacen.
- Adapte siempre la velocidad y el estilo de conducción a las condiciones de visibilidad, climatológicas, de la calzada y del tráfico.
- Acelere con especial cuidado y cautela.
- Evite frenazos y maniobras bruscas.
- Cuando el vehículo vaya muy cargado, frene con más antelación de lo habitual.

ADVERTENCIA

Si se utilizan correas de amarre, cintas de fijación o cintas de sujeción inadecuadas o dañadas o de forma incorrecta, podrían soltarse en caso de frenazo o accidente. Los objetos podrían salir lanzados por el habitáculo y provocar lesiones graves o mortales.

- Utilice siempre correas de amarre, cintas de fijación o cintas de sujeción adecuadas y en buen estado.
- Fije las correas de amarre, las cintas de fijación y las cintas de sujeción a las argollas de amarre de forma segura.
- Reparta uniformemente el peso entre las argollas de amarre.
- No coloque nunca correas de amarre, cintas de fijación o cintas de sujeción entre las argollas de amarre del panel lateral y las del piso del vehículo.
- No coloque nunca correas de amarre, cintas de fijación o cintas de sujeción entre los paneles laterales opuestos.
- No exceda nunca la capacidad de sujeción máxima de las correas de amarre, las cintas de fijación y las cintas de sujeción.
- Dado el caso, tenga en cuenta la indicación que figura en los guarnecidos laterales.
- Procure que la carga fijada conserve su forma y su posición. Utilice embalajes con buena estabilidad y bases antideslizantes.

ADVERTENCIA

Los niños sin vigilancia podrían introducirse en la zona de carga, cerrar el portón trasero o las puertas y no poder salir por sí mismos. Esto podría provocar lesiones graves o mortales.

- Si no se está utilizando ni supervisando el vehículo, ciérrelo y bloquéelo siempre.
- Vigile siempre de cerca a los niños, sobre todo si el portón trasero está abierto.
- No permita nunca que jueguen niños dentro del vehículo o junto a él.
- No transporte nunca a nadie en la zona de carga.

AVISO

Si se rozan los cristales traseros con objetos, se pueden producir daños, p. ej., en los filamentos de la luneta térmica.

- Cargue la zona de carga de forma que ningún objeto roce los cristales traseros.

AVISO

Si se fijan sistemas portantes en el espóiler trasero, el vehículo puede sufrir daños.

- No fije ningún portaequipajes ni sistema portante, como un portabicicletas, al espóiler trasero del vehículo.

En talleres especializados debidamente cualificados pueden adquirirse cintas de fijación, cintas de sujeción y sistemas de fijación de la carga adecuados. ◁

Cubierta de la zona de carga

Cubierta de la zona de carga

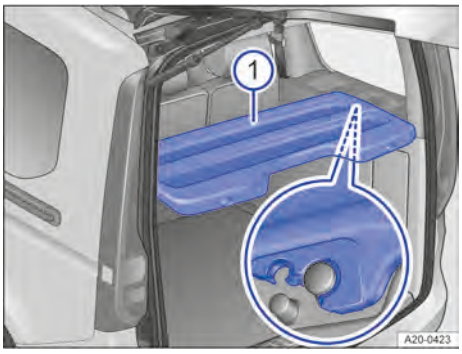

Fig. 153 En la zona de carga: cubierta.

La cubierta de la zona de carga no es apropiada para depositar objetos → ⚠.

Desmontar la cubierta de la zona de carga

1. Presione con cuidado la parte delantera de la cubierta, desde abajo y con ambas manos, hasta que se desencastre de sus fijaciones.
2. Una vez desencastrada, incline la parte derecha de la cubierta hacia arriba con una mano hasta que el borde superior tope con la ventanilla.
3. Levante la parte izquierda de la cubierta y sáquela de la zona de carga.

Montar la cubierta de la zona de carga

1. Sujete la cubierta en la zona de carga en posición inclinada.
2. Incline el lado izquierdo de la cubierta hacia arriba y deposítelo en la fijación.
3. Incline el lado derecho de la cubierta hacia abajo y deposítelo en la fijación.
4. Desplace la cubierta hasta que encastre en las fijaciones grandes → Fig. 153.

Al montar la cubierta de la zona de carga, asegúrese siempre de que la banda de los cinturones de seguridad quede colocada correctamente. Asegúrese de que no quede aprisionada por la cubierta.

Levantar la cubierta de la zona de carga

En caso necesario, la cubierta se puede levantar para facilitar la carga y la descarga.

1. Guíe la cubierta hacia arriba.
2. Encastre la cubierta en las dos fijaciones pequeñas → Fig. 153.

⚠ ADVERTENCIA

Si se llevan objetos o animales sobre la cubierta de la zona de carga, esta se puede dañar y, en un frenazo, una maniobra brusca o un accidente, dichos objetos y animales podrían causar lesiones graves o mortales.

- No transporte nunca nada sobre la cubierta de la zona de carga.
- No lleve nunca animales sobre la cubierta de la zona de carga.

AVISO

La utilización incorrecta de la cubierta de la zona de carga puede provocar daños.

- Cargue la zona de carga de forma que la cubierta no pueda presionar contra la carga al cerrar el portón.

Desmontar y montar la cubierta de la zona de carga es más fácil cuando dicha zona está vacía. ◁

Cubierta enrollable de la zona de carga

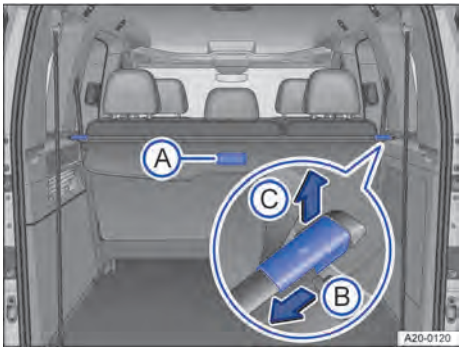

Fig. 154 En la zona de carga: cubierta.

2KF012760AH

La cubierta de la zona de carga se puede montar detrás de la segunda fila de asientos → ⚠.

Abrir la cubierta de la zona de carga

1. Tire de la cubierta un poco hacia atrás utilizando el tirador → Fig. 154 Ⓐ.
2. Desenganche la cubierta hacia arriba de los soportes laterales y guíela con la mano hacia delante.

Cerrar la cubierta de la zona de carga

1. Tire uniformemente de la cubierta hacia atrás, por el tirador → Fig. 154 Ⓐ.
2. Enganche la cubierta en los soportes laterales izquierdo y derecho.

Desmontar la cubierta de la zona de carga

1. Desbloquee la cubierta en el sentido de la flecha → Fig. 154 Ⓑ y levántela en el sentido de la flecha → Fig. 154 Ⓒ.
2. Extraiga la cubierta de los soportes derechos.

Montar la cubierta de la zona de carga

1. Coloque el lado izquierdo de la cubierta en el alojamiento previsto en el guarnecido lateral.
2. Tire del bloqueo de la cubierta en el sentido de la flecha → Fig. 154 Ⓑ y manténgalo en esta posición.
3. Encaje la cubierta en el alojamiento derecho presionándola hacia abajo.
4. Suelte el bloqueo de la cubierta.
5. Compruebe que la cubierta esté encastrada correctamente.

⚠ ADVERTENCIA

Si se monta la cubierta de la zona de carga delante de la tercera fila de asientos podría causar lesiones graves en caso de un frenazo o un accidente.

- No monte la cubierta de la zona de carga cuando viaje alguien en los asientos de la tercera fila.

⚠ ADVERTENCIA

Si se transportan animales u objetos sobre la cubierta de la zona de carga, podrían provocar lesiones graves en caso de frenazo, maniobra brusca o accidente.

- No transporte nunca nada sobre la cubierta de la zona de carga.
- No lleve nunca animales sobre la cubierta de la zona de carga. ◁

Red de separación

Montar y desmontar la red de separación

Utilizar la red de separación detrás de los asientos delanteros

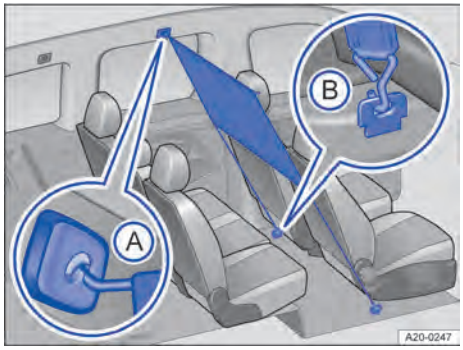

Fig. 155 Detrás de la primera fila de asientos: red de separación montada.

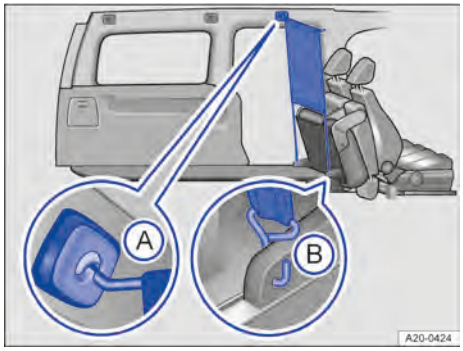

Fig. 156 Detrás de los asientos inclinados de la segunda fila: red de separación montada.

Montar

1. Dado el caso, incline o desmonte la segunda fila de asientos.
2. Enganche la red de separación en el alojamiento *delantero izquierdo* → Fig. 155 Ⓐ o → Fig. 156 Ⓐ del techo. Asegúrese de tirar de la varilla transversal hacia abajo más allá de la posición superior.
3. Enganche la red de separación en el alojamiento *delantero derecho* del techo.
4. Enganche la red de separación en la fijación → Fig. 155 Ⓑ o → Fig. 156 Ⓑ.

Desmontar

1. Afloje las cintas de la red de separación.
2. Desenganche los ganchos de la red de separación de las argollas de fijación o de la fijación del asiento.
3. Desenganche la red de separación del alojamiento izquierdo del techo.
4. Desenganche la red de separación del alojamiento derecho del techo.

Utilizar la red de separación detrás de la segunda fila de asientos

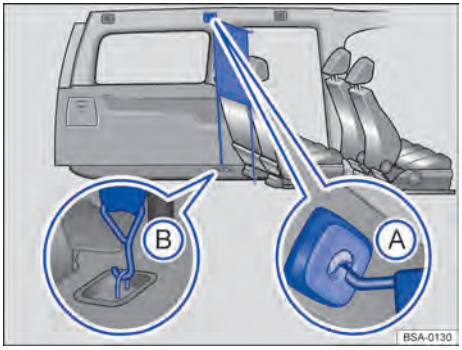

Fig. 157 Detrás de la segunda fila de asientos: red de separación montada.

Montar

1. Enganche la red de separación en el alojamiento *trasero izquierdo (5 plazas)* o en el *central izquierdo (7 plazas)* del techo → Fig. 157 Ⓐ. Asegúrese de tirar de la varilla transversal hacia abajo más allá de la posición superior.
2. Enganche la red de separación en el alojamiento *trasero derecho (5 plazas)* o *central derecho (7 plazas)* del techo.
3. Enganche la red de separación en las argollas de amarre inferiores → Fig. 157 Ⓑ.

AVISO

Si desplaza mucho los asientos delanteros hacia atrás, podría aprisionar o dañar los cinturones de la red de separación.

- Dado el caso, al desplazar los asientos delanteros hacia delante o hacia atrás, asegúrese siempre de que los cinturones de la red de separación queden a los lados del asiento.

Desmontar

1. Afloje las cintas de la red de separación.
2. Desenganche los ganchos de la red de separación de las argollas de amarre o de la fijación del asiento.
3. Desenganche la red de separación del alojamiento derecho del techo.
4. Desenganche la red de separación del alojamiento izquierdo del techo.

Utilizar la red de separación detrás de la tercera fila de asientos

La red de separación solo se puede montar detrás de la tercera fila de asientos en los vehículos de 7 plazas.

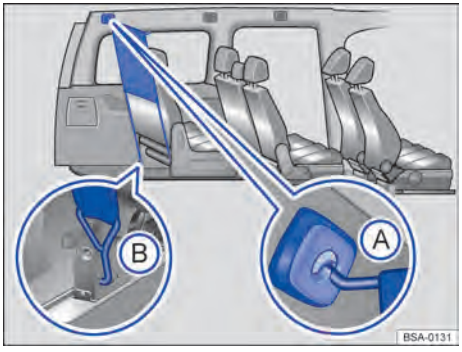

Fig. 158 Red de separación montada detrás de la tercera fila de asientos.

2KF012760AH

Montar

1. Enganche la red de separación en el alojamiento *trasero izquierdo* del techo → Fig. 158 Ⓐ. Asegúrese de tirar de la varilla transversal hacia abajo más allá de la posición superior.
2. Enganche la red de separación en el alojamiento *trasero derecho* del techo.
3. Enganche la red de separación en la fijación del asiento → Fig. 158 Ⓑ.

Desmontar

1. Afloje las cintas de la red de separación.
2. Desenganche los ganchos de la red de separación de la fijación del asiento.
3. Desenganche la red de separación del alojamiento derecho del techo.
4. Desenganche la red de separación del alojamiento izquierdo del techo.

⚠ ADVERTENCIA

En caso de un frenazo o un accidente, podrían salir lanzados objetos por el habitáculo y causar lesiones graves o mortales.

- Compruebe que la red de separación no esté dañada.
- No utilice nunca una red de separación dañada.
- Encastre en posición vertical todos los respaldos que se encuentren delante de la red de separación.
- Compruebe si las varillas transversales están correctamente encastradas.
- Compruebe periódicamente que la red de separación esté tensa.
- Aunque esté montada la red de separación, fije adicionalmente todos los objetos que transporte en la zona de carga.
- Asegúrese de que no permanezca nadie detrás de la red de separación montada cuando el vehículo esté en movimiento.

AVISO

Si se fija la red de separación en puntos no previstos para ello, se pueden producir daños.

- Fije la red únicamente en los puntos previstos para ello. ◁

Montar y desmontar la reja de separación

La reja de separación puede impedir que los objetos que se transporten en la zona de carga salgan lanzados hacia el habitáculo.

La reja de separación se puede montar detrás de los asientos delanteros o de la segunda fila de asientos.

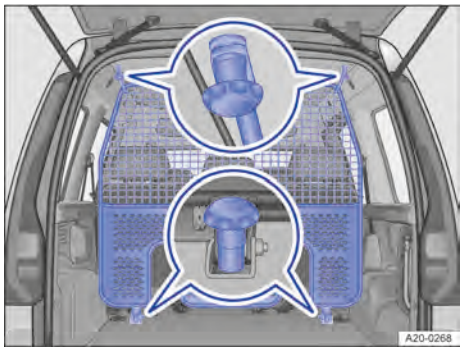

Fig. 159 En la zona de carga: reja de separación detrás de la segunda fila de asientos.

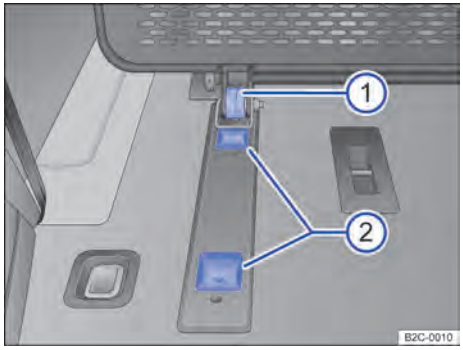

Fig. 160 En la zona de carga: anclaje inferior.

① Rueda de la reja de separación
② Rebaje en el anclaje

Montar la reja de separación detrás de la segunda fila de asientos

Si se utiliza la reja de separación detrás de la segunda fila de asientos, no está permitido desmontar ni volcar los asientos de dicha fila → ⚠.

1. Incline los asientos de la segunda fila hacia delante.
2. Introduzca la rueda de la parte inferior de la reja de separación → Fig. 160 ① en el rebaje trasero del anclaje ②.
3. Enrosque la reja de separación en los puntos de fijación traseros del techo → Fig. 159.
4. Enrosque la reja de separación en los anclajes inferiores → Fig. 159.
5. Baje los asientos de la segunda fila.

Montar la reja de separación detrás de los asientos delanteros

1. Desmonte los asientos de la segunda fila → Página 123 o vuélquelos hacia delante.
2. Introduzca la rueda de la parte inferior de la reja de separación → Fig. 160 ① en el rebaje delantero del anclaje → Fig. 160 ②.
3. Enrosque la reja de separación en los puntos de fijación delanteros del techo → Fig. 159.
4. Enrosque la reja de separación en los anclajes inferiores → Fig. 159.

Desmontar la reja de separación

1. Desenrosque la reja de separación de los anclajes inferiores → Fig. 159.
2. Desenrosque la reja de separación de los alojamientos del techo → Fig. 159.
3. Pliegue las fijaciones superiores hacia la reja, a izquierda y derecha.
4. Extraiga la reja de separación de los anclajes inferiores.
5. Dado el caso, baje los asientos de la segunda fila.

⚠ ADVERTENCIA

En caso de un frenazo o un accidente, podrían salir lanzados objetos por el habitáculo y causar lesiones graves o mortales.

- Compruebe si la reja de separación está montada correctamente.
- Fije siempre los objetos, también cuando la reja de separación vaya montada correctamente.
- Cuando el vehículo esté en movimiento, no permita que permanezca nadie detrás de la reja de separación montada.
- Si se va a utilizar la reja de separación detrás de la segunda fila de asientos, no está permitido desmontar ni volcar los asientos de dicha fila. ◁

Desmontar y montar la red de retención (vehículos con panel de separación flexible)

Los vehículos con panel de separación flexible tienen una red de retención montada en los paneles laterales izquierdo y derecho. Con el panel de separación montado en vertical, hay que enganchar siempre la red de retención. En los vehículos con batalla larga, la red de retención también se tiene que montar con el panel de separación en la posición de asiento.

⚠ ADVERTENCIA

En caso de un frenazo o un accidente, podrían salir lanzados objetos por el habitáculo y causar lesiones graves o mortales.

- Enganche siempre la red de retención cuando el panel de separación esté montado en vertical. En los vehículos con batalla larga, engánchela también cuando el panel esté en la posición de asiento.
- No utilice nunca una red de retención dañada. Si la red de retención está dañada, encargue inmediatamente su sustitución a un taller especializado.
- Aunque esté montada la red de retención, fije adicionalmente todos los objetos que transporte en la zona de carga.

2KF012760AH

Red de retención lateral (batalla corta)

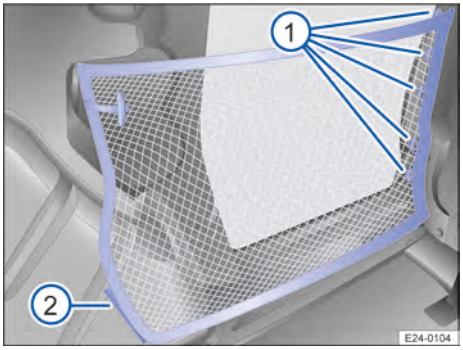

Fig. 161 Red de retención enganchada.

① Fijación en el armazón del asiento
② Cierre de velcro en el panel lateral

Enganchar la red de retención

1. Montar en vertical el panel de separación flexible → Página 129.
2. Abra el cierre y despliegue la red de retención → Fig. 164.
3. Enganche las 5 argollas de sujeción en las fijaciones del armazón del asiento → Fig. 161 ① en el panel de separación flexible.
4. Fije la parte trasera inferior de la red de retención en el cierre de velcro → Fig. 161 ②.

Red de retención lateral (batalla larga)

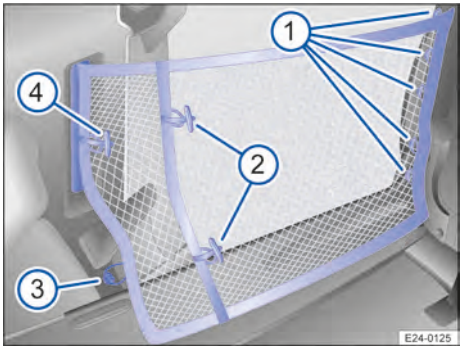

Fig. 162 Red de retención enganchada con el panel de separación montado.

① Fijaciones en el armazón del asiento
② Cierre de la red de retención parcialmente enrollada para utilizarla con el panel de separación en posición de asiento
③ Fijación en el panel lateral
④ Cierre para guardar la red

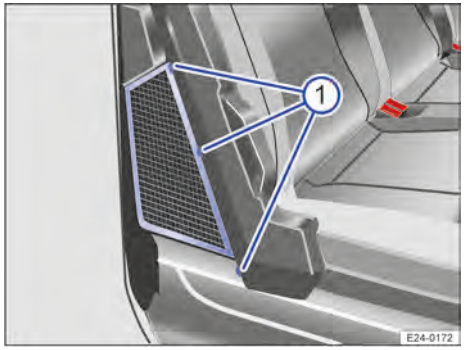

Fig. 163 Red de retención con el panel de separación en la posición de asiento.

① Fijación en el armazón del asiento

Enganchar la red de retención

1. Dado el caso, monte en vertical el panel de separación → Página 320.
2. Abra los cierres y despliegue la red de retención.

   Con el panel de separación en la posición de asiento: despliéguela solo hasta los primeros cierres → Fig. 162 ②.
3. Con el panel de separación montado en vertical: enganche las argollas de sujeción en las fijaciones del armazón del asiento → Fig. 162 ①.

   Con el panel de separación en la posición de asiento: enganche las argollas de sujeción en las fijaciones del armazón del asiento → Fig. 163 ①.
4. Enganche la parte trasera inferior de la red de retención en la fijación del panel lateral → Fig. 162 ③.

Guardar la red de retención

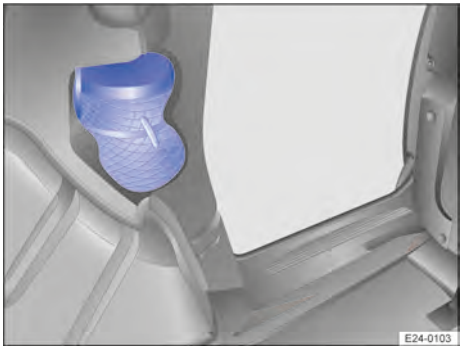

Fig. 164 En el panel lateral: red de retención guardada.

1. Desenganche las argollas de sujeción de las fijaciones.
2. Doble hacia arriba la parte inferior de la red de separación.

   Los bordes superior e inferior tienen que coincidir.
3. Enrollar la red de retención y guardarla en el hueco del panel de lateral.
4. Afianzar la red de retención al panel lateral con los cierres → Fig. 164.

AVISO

La utilización incorrecta del panel de separación flexible puede provocar daños.

- Antes de ajustar el panel de separación flexible, hay que guardar correctamente la red de retención. ◁

Equipamiento de la zona de carga

Portaobjetos en la zona de carga

Portaobjetos en la zona de carga

En el lateral de la zona de carga puede haber portaobjetos.

En algunas versiones del vehículo, los elementos laterales se pueden extraer hacia arriba para transportar objetos más grandes en la zona de carga.

AVISO

Si se llena en exceso el portaobjetos de la puerta corrediza, se pueden producir daños en la pintura al abrir la puerta.

- No llenar el portaobjetos más allá del borde. ◁

Gancho para bolsas

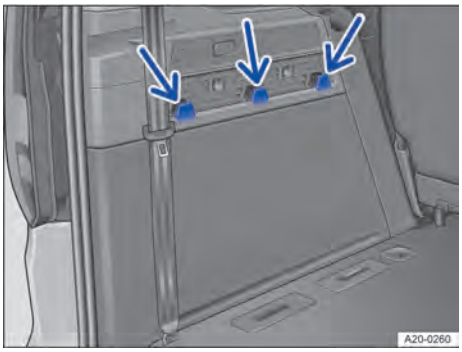

Fig. 165 En el lado izquierdo de la zona de carga: ganchos para bolsas.

En la zona de carga puede haber unos ganchos para colgar bolsas con compras ligeras.

ADVERTENCIA

La carga que vaya fijada a los ganchos para bolsas puede soltarse y salir lanzada por el habitáculo en caso de frenazo o accidente. Esto puede provocar que se pierda el control del vehículo y lesiones graves o mortales.

- No utilice nunca los ganchos para bolsas para fijar carga.
- No cuelgue objetos que pesen más de 1 kg (aprox. 2 lb) en los ganchos para bolsas del vehículo.

AVISO

Si se carga el gancho para bolsas en exceso, se pueden producir daños.

- El peso máximo que puede soportar cada gancho es de 1 kg (2 lb). La carga principal debería ir sobre el piso. ◁

2KF012760AH

Argollas de amarre

Resistencia máxima de las argollas de amarre → Página 324



Fig. 166 En la zona de carga: argollas de amarre.

En la zona de carga hay unas argollas de amarre → Fig. 166 para fijar objetos sueltos y carga mediante correas de amarre y cintas de fijación o de sujeción.

Fijar la carga a las argollas de amarre

1. Levante las argollas de amarre → Fig. 166.
2. Coloque las correas de amarre, las cintas de fijación o las cintas de sujeción *en cruz* alrededor de la carga y engánchelas en las argollas.
3. Ciña las correas de amarre, las cintas de fijación o las cintas de sujeción por encima de la carga. Asegúrese de que las correas, las cintas de fijación o las cintas de sujeción queden cruzadas por la parte central de la carga.
4. Compruebe si la carga aún se puede mover. Dado el caso, tense aún más las cintas de sujeción.

⚠ ADVERTENCIA

Para fijar las cintas de sujeción elásticas a las argollas de amarre, hay que estirarlas y, por ello, están tensas. Si se sueltan las cintas de sujeción elásticas e impactan contra el cuerpo, los ganchos de las mismas pueden causar lesiones graves.

- Protéjase los ojos y la cara cuando enganche y desenganche las cintas.
- Sujete siempre bien los ganchos de la red para que no se suelten de forma incontrolada de las argollas de amarre al engancharlos y desengancharlos.
- Fije siempre las cintas de sujeción elásticas en las argollas de amarre de la parte delantera de la zona de carga. A continuación, tire de ellas hacia el umbral de carga. Fije las cintas en las argollas de amarre para que, si se sueltan, lo hagan en dirección contraria al cuerpo.

AVISO

Si se tensan las correas de amarre, las cintas de fijación o las cintas de sujeción de forma inadecuada, se pueden producir daños en el vehículo.

- No coloque nunca correas de amarre, cintas de fijación o cintas de sujeción entre las argollas de amarre del panel lateral y las del piso del vehículo.
- No coloque nunca correas de amarre, cintas de fijación o cintas de sujeción entre los paneles laterales opuestos. ◁

Resistencia máxima de las argollas de amarre

Argollas de amarre	Fuerza de tracción nominal autorizada
Tourneo Connect	300 daN
Transit Connect	400 daN

1 daN (decanewton) equivale a 10 newtons.
Se cumplen otros requisitos específicos del país.

AVISO

Si se utilizan los raíles de amarre del piso de la zona de carga de forma inadecuada, se pueden producir daños.

- Tenga en cuenta las indicaciones sobre la resistencia máxima de los diferentes puntos de amarre. En las frenadas a fondo actúan fuerzas que pueden alcanzar el peso de la carga multiplicado varias veces.

- Utilice siempre varios puntos de amarre para distribuir la absorción de la fuerza y repartir el peso uniformemente entre estos puntos.

Dispositivo de remolque

Montar el enganche desmontable para remolque

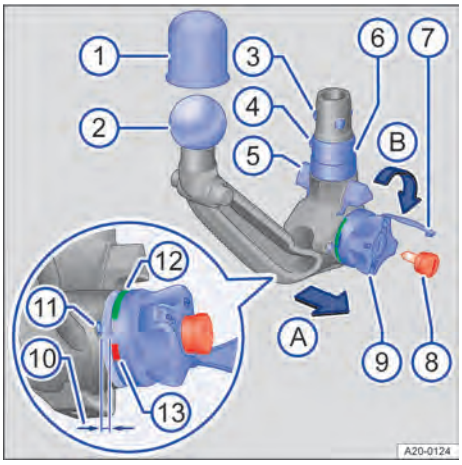

Fig. 167 Cuadro general: enganche desmontable para remolque.

① Caperuza protectora
② Cabezal esférico
③ Bolas de bloqueo
④ Mecanismo de liberación (bola) del bloqueo
⑤ Elemento de centrado
⑥ Vástago
⑦ Tapa de la cerradura
⑧ Llave
⑨ Ruedecilla
⑩ Rendija (enganche para remolque pretensado)
⑪ Marca blanca en el enganche para remolque
⑫ Marca verde en la ruedecilla
⑬ Marca roja en la ruedecilla

El enganche desmontable para remolque se encuentra debajo del asiento delantero derecho, en una caja portaobjetos.

Primer paso: preparativos

1. Desplace el asiento delantero derecho todo lo posible hacia atrás → Página 115, abra el bloqueo y retire la caja portaobjetos.
2. Antes de utilizar por primera vez el enganche, anote el número grabado en la llave por si fuera necesario hacer un duplicado.
3. Retire el tapón del alojamiento del enganche, situado debajo del paragolpes. Guarde el tapón de forma segura en el vehículo.
4. Compruebe si el alojamiento, la ruedecilla → Fig. 167 ⑨, el vástago ⑥ y las bolas de bloqueo ③ del enganche para remolque están limpios y en buen estado → ⓘ. En caso necesario, límpielos.

Segundo paso: pretensar el enganche para remolque

Para poder montar correctamente el enganche para remolque, hay que pretensarlo.

1. Agarre el enganche por debajo del cabezal esférico → Fig. 167 ② con una mano.
2. Retire la tapa → Fig. 167 ⑦ de la cerradura e introduzca la llave ⑧ en la cerradura.
3. Gire la llave → Fig. 167 ⑧ en el sentido contrario al de las agujas del reloj.
4. Con la otra, extraiga la ruedecilla → Fig. 167 ⑨ en el sentido de la flecha Ⓐ y manténgala en esta posición → ⚠.
5. Gire la ruedecilla → Fig. 167 ⑨ en el sentido de la flecha Ⓑ hasta que encastre. El enganche está ahora pretensado. La marca roja ⑬ de la ruedecilla deberá apuntar hacia la marca blanca ⑪ del enganche. La ruedecilla queda claramente separada del enganche a una distancia de aprox. 4 mm ⑩.

2KF012760AH

6. Compruebe si todas las bolas de bloqueo → Fig. 167 ③ se pueden encajar por completo en el vástago ⑥ del enganche.

Tercer paso: montar el enganche para remolque pretensado en el vehículo

Una vez pretensado el enganche para remolque, no toque más la ruedecilla. Al encastrar el enganche, la ruedecilla vuelve a su posición original y puede provocar lesiones → ⚠.

1. Introduzca el enganche pretensado en su alojamiento, desde abajo.
2. Presione el enganche con fuerza hacia arriba hasta que encastre. Las dos guías de centrado → Fig. 167 ⑤ tienen que encajar en los alojamientos del vehículo.
3. La ruedecilla → Fig. 167 ⑨ se encuentra ahora en su posición original. Ya no queda ninguna rendija entre la ruedecilla y el enganche.
4. Gire la llave → Fig. 167 ⑧ introducida en la ruedecilla en el sentido de las agujas del reloj y retírela.
5. Ya no deberá ser posible girar la ruedecilla → Fig. 167 ⑨.
6. Coloque la tapa → Fig. 167 ⑦ en la cerradura y guarde la llave en la caja portaobjetos.
7. Fije la caja debajo del asiento delantero derecho.

Cuarto paso: comprobación de seguridad

Antes de enganchar un remolque, compruebe si el enganche para remolque está fijado correctamente.

1. La marca verde → Fig. 167 ⑫ de la ruedecilla debe apuntar hacia la marca blanca ⑪ del enganche para remolque.
2. La ruedecilla → Fig. 167 ⑨ deberá estar pegada al enganche, sin ninguna rendija entre ambos.
3. Mueva el enganche → Fig. 167 con fuerza de un lado a otro o tire de él con fuerza hacia abajo. Deberá estar fijamente encajado en el alojamiento → ⚠.
4. La cerradura tiene que estar cerrada y la llave → Fig. 167 ⑧ extraída.
5. La tapa → Fig. 167 ⑦ tiene que cubrir la cerradura de la ruedecilla.

⚠ ADVERTENCIA

El uso indebido del dispositivo de remolque puede provocar lesiones y accidentes.

- Utilice el enganche solo cuando esté fijado correctamente.
- No utilice nunca el dispositivo de remolque si la bola → Fig. 167 ② presenta un diámetro inferior a 49 mm (1,9 in) en algún punto.
- El enganche para remolque pesa. Al realizar la comprobación de seguridad, podría salirse del alojamiento y provocar magulladuras.
- Una vez pretensado el enganche, no toque más la ruedecilla. Al encajar el enganche en su alojamiento, la ruedecilla vuelve a su posición original.
- Si no es posible montar el enganche, acuda a un taller especializado debidamente cualificado y solicite una revisión del dispositivo de remolque.
- No utilice nunca el dispositivo de remolque si el enganche no encastra correctamente o no se puede pretensar.
- No utilice nunca el dispositivo de remolque si, una vez montado el enganche, no se puede extraer la llave de la ruedecilla. Esto significa que el enganche no está bloqueado correctamente.
- Guarde y fije el enganche desmontado siempre de forma segura en la caja portaobjetos de debajo del asiento delantero derecho.

AVISO

Si se limpia el vehículo incorrectamente, se podrían dañar las juntas o se podría eliminar la grasa necesaria para la lubricación.

- No dirija nunca el chorro de un equipo de limpieza de alta presión o a vapor directamente al enganche para remolque ni a la toma de corriente para remolque.

El enganche desmontable para remolque se necesita para remolcar. Recuerde llevarlo siempre en el vehículo → Página 373. ◁

Desmontar y destensar el enganche para remolque

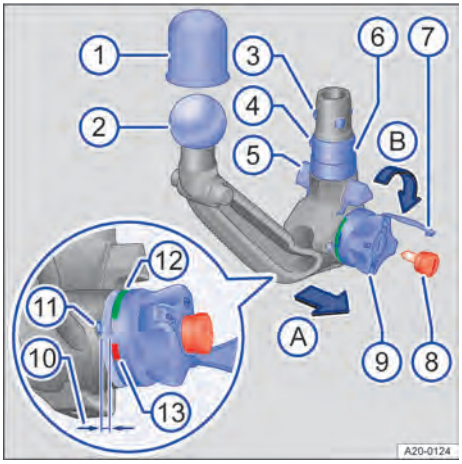

Fig. 168 Cuadro general: enganche desmontable para remolque.

① Caperuza protectora
② Cabezal esférico
③ Bolas de bloqueo
④ Mecanismo de liberación (bola) del bloqueo
⑤ Elemento de centrado
⑥ Vástago
⑦ Tapa de la cerradura
⑧ Llave
⑨ Ruedecilla
⑩ Rendija (enganche para remolque pretensado)
⑪ Marca blanca en el enganche para remolque
⑫ Marca verde en la ruedecilla
⑬ Marca roja en la ruedecilla

Desmontar el enganche para remolque

1. Detenga el vehículo e inmovilícelo para que no pueda desplazarse → Página 234.
2. Apague el motor.
3. Desenganche el remolque e interrumpa la conexión eléctrica entre este y el vehículo. Si utiliza un adaptador, retírelo de la toma de corriente para remolque.
4. Retire la tapa → Fig. 168 ⑦ de la cerradura de la ruedecilla.
5. Introduzca la llave → Fig. 168 ⑧ en la cerradura y gírela en el sentido contrario al de las agujas del reloj.
6. Sujete el enganche → Fig. 168 ② con una mano → ⚠.
7. Con la otra, extraiga la ruedecilla → Fig. 168 ⑨ en el sentido de la flecha Ⓐ y manténgala en esta posición.
8. Gire la ruedecilla → Fig. 168 ⑨ en el sentido de la flecha Ⓑ hasta el tope.
9. Sujete la ruedecilla → Fig. 168 ⑨ en esta posición y retire el enganche para remolque ② de su alojamiento hacia abajo. El enganche encastra y está pretensado.
10. Coloque el tapón en el alojamiento del enganche.

Destensar el enganche para remolque

Para guardar el enganche para remolque en la caja portaobjetos, hay que destensarlo.

1. Sujete el enganche con una mano.
2. Con la otra, gire la ruedecilla → Fig. 168 ⑨ en el sentido de la flecha Ⓑ hasta el tope.
3. Presione la bola → Fig. 168 ④ hacia dentro.
4. Gire la ruedecilla → Fig. 168 ⑨ en el sentido contrario al de las agujas del reloj.
5. Suelte la bola → Fig. 168 ④. La ruedecilla ya no queda separada del enganche. El enganche está ahora destensado.

2KF012760AH

6. Gire la llave → Fig. 168 ⑧ en el sentido de las agujas del reloj y retírela. Guarde la llave en la caja portaobjetos.
7. Cierre la tapa de la cerradura → Fig. 168 ⑦.
8. Guarde el enganche destensado en la caja portaobjetos. Fije la caja debajo del asiento delantero derecho.

⚠ ADVERTENCIA

El enganche desmontable para remolque pesa. Al desmontarlo podría caerse y provocar magulladuras.

- No desbloquee nunca el enganche para remolque cuando este tenga enganchado un remolque.

⚠ ADVERTENCIA

Si el enganche para remolque no va guardado de forma segura, podría salir lanzado por el habitáculo en caso de producirse un frenazo repentino, una maniobra brusca o un accidente, y causar lesiones.

- Guarde el enganche siempre de forma segura en la caja portaobjetos.

El enganche desmontable para remolque se necesita para remolcar. Recuerde llevarlo siempre en el vehículo → Página 373. ◁

Cotas y puntos de fijación para el montaje posterior de un dispositivo de remolque

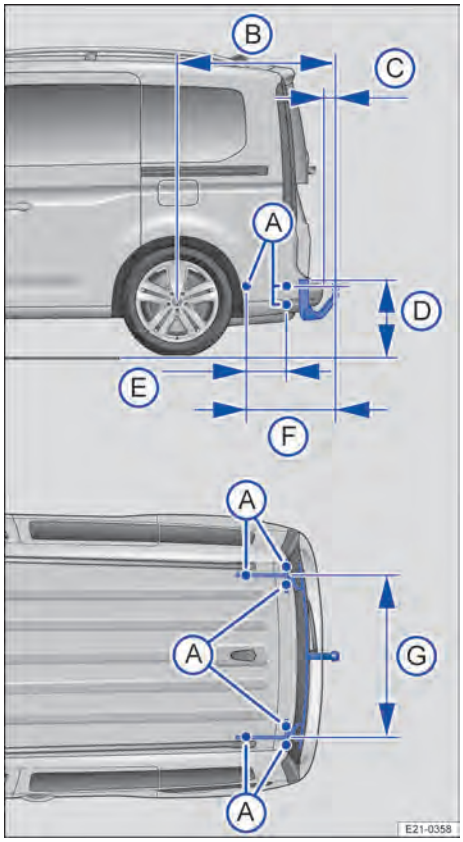

Fig. 169 Cotas y puntos de fijación para el montaje posterior de un dispositivo de remolque.

Ⓐ Puntos de fijación
Ⓑ Vehículos de 5 plazas: 934 mm.
Vehículos de 7 plazas: 1072 mm.
Ⓒ 65 mm mín.
Ⓓ 350 mm a 420 mm
Ⓔ 235 mm
Ⓕ 531 mm
Ⓖ 1022 mm

Cotas de distancia

Si se monta posteriormente un dispositivo de remolque, habrá que tener siempre en cuenta las cotas de distancia → Fig. 169. La distancia entre el centro del enganche para remolque y la calzada Ⓓ no deberá ser nunca inferior a la mínima indicada. Los valores se refieren al vehículo cargado al máximo, incluyendo la carga vertical máxima sobre el acoplamiento.
Encargue el montaje posterior de un dispositivo de remolque a un taller especializado cualificado para ello. Es posible, p. ej., que sea necesario adaptar el sistema de refrigeración o montar chapas de protección térmica. Además, puede que sea necesario reprogramar unidades de control para que todos los sistemas, como la estabilización del conjunto vehículo tractor y remolque o los sistemas de asistencia a la frenada, funcionen correctamente → ⚠.

El dispositivo de remolque se tiene que montar conforme a las instrucciones de montaje del mismo.

El dispositivo de remolque fijo montado posteriormente no deberá tapar la matrícula ni el sistema de alumbrado de la parte trasera del vehículo. Tenga en cuenta las disposiciones específicas del país en cuestión relativas a la utilización de un dispositivo de remolque → ⚠. Debido a las disposiciones legales y técnicas existentes, el vehículo puede no estar homologado, en función del país en cuestión, para la conducción con remolque.

En este caso, tampoco está permitido montar posteriormente un dispositivo de remolque.

Si tiene preguntas sobre el montaje posterior de un dispositivo de remolque, diríjase a un taller especializado debidamente cualificado.

⚠ ADVERTENCIA

Si se conectan los cables de manera inadecuada o incorrecta, podrían producirse fallos en todo el sistema electrónico del vehículo, así como accidentes y lesiones graves.

- No conecte nunca el sistema eléctrico del remolque directamente a las conexiones eléctricas de los grupos ópticos traseros ni a otras fuentes de alimentación inapropiadas. Utilice únicamente conectores adecuados para conectar el remolque.
- Acuda a un taller especializado debidamente cualificado para el montaje posterior de un dispositivo de remolque.

⚠ ADVERTENCIA

Si el dispositivo de remolque está montado incorrectamente o no es el adecuado, el remolque podría soltarse del vehículo tractor durante la marcha y provocar accidentes y lesiones graves o mortales.

- Encargue todos los trabajos necesarios en el dispositivo de remolque o el montaje posterior de uno solamente a un taller especializado debidamente cualificado.

Utilice únicamente dispositivos de remolque que hayan sido previstos por el fabricante correspondiente para el modelo de vehículo, el año de modelos y la versión del vehículo en cuestión. ◁

Conducción con remolque

🕮 Introducción al tema

El vehículo puede utilizarse para tirar de un remolque si dispone del equipamiento técnico correspondiente.

La masa adicional remolcada repercute en el desgaste, el consumo de energía, la potencia del vehículo y, en determinadas circunstancias, puede acortar los intervalos de servicio.

Circular con un remolque supone un mayor esfuerzo para el vehículo y, a su vez, exige mayor concentración al conductor.

Si se somete el vehículo a grandes esfuerzos, puede que algunas funciones, como la potencia de la climatización, se reduzcan o desconecten para evitar que el vehículo se quede parado. Evite ascensos largos o pronunciados. Si se somete el motor a grandes esfuerzos de forma prolongada, el par de este se puede reducir temporalmente para evitar un sobrecalentamiento del mismo o de la caja de cambios. Reduz-

ca la velocidad y tenga en cuenta las indicaciones y los testigos de advertencia y de control del panel de instrumentos. Cuando el motor y la caja de cambios vuelvan a funcionar en el margen de temperatura óptimo, dejará de reducirse el par motor. La carga que un vehículo puede realmente remolcar se reduce en las siguientes circunstancias:

— Si se circula por pendientes ascendentes.
— Si se circula a altitudes elevadas.
— Si se circula con altas temperaturas exteriores.
— Si se circula con el vehículo cargado por completo, p. ej., con pasajeros y equipaje.
— Si aumenta la velocidad.

Vehículos con Auto StartStop

Si el dispositivo de remolque ha sido montado posteriormente por un concesionario **no** autorizado o el sistema no lo reconoce aunque haya sido montado posteriormente por Ford, hay que desconectar manualmente el Auto StartStop con la tecla de la consola central **antes** de comenzar a circular con un remolque y mantenerlo desconectado durante todo el trayecto →.

Remolque con control del funcionamiento del alumbrado

En este vehículo no está permitido utilizar remolques con luz trasera y de freno, cuya homologación requiere un control del funcionamiento de las mismas. Pregunte al fabricante del remolque qué homologación rige para su remolque.

Enganche para remolque sin utilizar

No escamotee el enganche para remolque ni lo desmonte cuando haya un remolque, un portabicicletas o un accesorio similar acoplado al mismo. Tenga esto en cuenta, sobre todo, cuando no esté utilizando el enganche para remolque y este tape la matrícula o el alumbrado de la parte trasera del vehículo. Tenga en cuenta las disposiciones específicas del país en cuestión relativas a la utilización de un dispositivo de remolque.

Retrovisores exteriores

Si con los retrovisores exteriores de serie del vehículo tractor no se puede ver la zona de detrás del remolque, será necesario instalar retrovisores adicionales conforme a las disposiciones del país en cuestión. Los retrovisores exteriores se tienen que ajustar antes de iniciar la marcha y tienen que ofrecer un campo visual hacia atrás suficiente.

Dispositivo de remolque montado en el paragolpes

No lleve a cabo modificaciones o reparaciones en el sistema de escape ni en el sistema de frenos. Compruebe con regularidad que el dispositivo de remolque esté bien fijado.

Luces traseras del remolque

Las luces traseras del remolque deberán funcionar correctamente y cumplir las disposiciones legales correspondientes. Asegúrese de que no se supere el consumo de potencia máximo de las luces traseras del remolque.

Particularidades

Antes de emprender la marcha con un remolque, tenga en cuenta las posibles limitaciones de los sistemas de asistencia y aparcamiento.

PELIGRO

No utilice nunca el remolque para transportar personas, ya que pondría en peligro su vida y podría estar prohibido.

- No lleve nunca a nadie en un remolque.

ADVERTENCIA

El uso indebido del dispositivo de remolque puede provocar la pérdida del control del vehículo, accidentes y lesiones graves o mortales.

- Monte y utilice el remolque conforme a las instrucciones del fabricante del mismo.
- Utilice el dispositivo de remolque únicamente cuando se encuentre en perfecto estado y esté correctamente fijado.
- No lleve a cabo ningún tipo de modificación o reparación en el dispositivo de remolque. Si se indica en las instrucciones de montaje del fabricante del re-

molque, está permitido retirar el revestimiento del cabezal esférico.

⚠ ADVERTENCIA

Cuando está extraído, el enganche para remolque supone un elevado riesgo de accidente y lesiones graves para los peatones y los ciclistas cuando el vehículo está estacionado, así como en el caso de una colisión trasera.

- Escamotee o desmonte el enganche para remolque cuando no lo utilice.

⚠ ADVERTENCIA

El vehículo no ha sido diseñado para dispositivos de remolque con distribución de peso o compensación de carga. El dispositivo de remolque podría fallar y el remolque podría soltarse del vehículo. Esto podría provocar accidentes y lesiones graves.

- No monte nunca un dispositivo de remolque "con distribución de peso" o "compensación de carga".

⚠ ADVERTENCIA

La conducción con remolque y el transporte de objetos pesados o de gran superficie pueden modificar las propiedades de marcha, alargar la distancia de frenado y provocar accidentes y lesiones graves o mortales.

- Fije siempre correctamente la carga con correas de amarre, cintas de fijación o cintas de sujeción adecuadas y en buen estado. Tenga en cuenta que los remolques con un centro de gravedad alto tienen más probabilidades de volcar que aquellos que lo tienen bajo.
- Adapte siempre la velocidad y el estilo de conducción a las condiciones de visibilidad, climatológicas, de la calzada y del tráfico.
- Conduzca siempre de forma previsora y con precaución.
- Acelere con especial cuidado y cautela.
- Evite maniobras bruscas y frenazos.
- No circule con un remolque a más de 80 km/h (50 mph) o, en casos excepcionales, a más de 100 km/h (60 mph). Esto también rige en aquellos países en los que esté permitido circular a más velocidad.
- Reduzca la velocidad, especialmente al subir pendientes o en trayectos descendentes.
- Tenga en cuenta la velocidad máxima permitida en el país correspondiente para los vehículos que circulen con remolque, pues podría ser inferior a la permitida para los vehículos que circulen sin ninguno.
- Adelante con especial precaución.
- Reduzca la velocidad en cuanto note que el remolque se balancea en lo más mínimo.
- No intente nunca "enderezar" el conjunto vehículo tractor y remolque acelerando.
- Debido al mayor esfuerzo que supone para el vehículo tirar de un remolque, tenga en cuenta posibles indicaciones y testigos de advertencia y de control que se muestren o enciendan en el panel de instrumentos.

⚠ ADVERTENCIA

Si el dispositivo de remolque ha sido montado posteriormente por un taller que no pertenezca a la red de Ford, hay que desconectar el Auto StartStop manualmente siempre que se circule con remolque. De lo contrario, podría averiarse el sistema de frenos y, como consecuencia, tener lugar un accidente y lesiones graves.

- Si ha montado posteriormente un dispositivo de remolque que no fuera de un concesionario autorizado, desconecte siempre manualmente el Auto StartStop cuando circule con remolque.

Antes de enganchar o desenganchar un remolque, desconecte siempre la alarma antirrobo → Página 106. De lo contrario, el sensor de inclinación podría hacer que se disparase sin que así se desee.

No circule con remolque durante los primeros 1000 km (600 mi) del motor.

2KF012760AH

En función del equipamiento, para remolcar se necesita el enganche para remolque → Página 373.

Si se circula a menudo con remolque, se debería encargar una revisión del vehículo incluso entre los intervalos de mantenimiento debido al mayor esfuerzo al que se ve sometido. ◁

Enganchar un remolque

Tenga en cuenta ⚠ y ⚠, al principio de este capítulo, en la página 329.

Toma de corriente para remolque

La conexión eléctrica entre el vehículo tractor y el remolque tiene lugar a través de una toma de corriente de 13 contactos. La asignación de los pines corresponde a la norma DIN ISO 11446.

Si el remolque tiene un **conector de 7 contactos**, habrá que utilizar un adaptador adecuado.

1. Desconecte el encendido.
2. Levante la tapa de la toma de corriente y enchufe el conector.
3. Gire el conector un cuarto de vuelta en el sentido de las agujas del reloj hasta que encastre por completo en la toma de corriente.
4. Suelte la tapa para bloquear el conector.
5. Conecte el encendido.
6. Compruebe el funcionamiento de todo el sistema de alumbrado antes de emprender la marcha.

Si tiene dudas sobre la forma correcta de conectar eléctricamente el remolque al vehículo tractor, consulte a un taller especializado debidamente cualificado.

Incluir en la alarma antirrobo

El remolque se incluye en la alarma antirrobo si se cumplen las siguientes condiciones:

✓ Si el vehículo está equipado de fábrica con alarma antirrobo y dispositivo de remolque.

✓ Si el remolque está conectado eléctricamente al vehículo tractor mediante la toma de corriente para remolque.

✓ Si el sistema eléctrico del vehículo y del remolque están en perfectas condiciones y no presentan averías ni daños.

✓ Si se ha bloqueado el vehículo con la llave y la alarma antirrobo está activa.

Cuando el vehículo está bloqueado, la alarma se dispara en cuanto se interrumpe la conexión eléctrica con el remolque.

Por motivos técnicos, los remolques con luces traseras de diodos luminosos (LED) no pueden incluirse en la alarma antirrobo.

Con el vehículo bloqueado, la alarma no se dispara cuando se interrumpe la conexión eléctrica con el remolque si este tiene luces traseras de tecnología LED.

Cable de seguridad

En algunos países, los remolques, tanto sin frenos como con ellos, tienen que ir afianzados con un cable de seguridad o de ruptura.

En función del modelo, la argolla para fijar el cable de seguridad o el de ruptura puede encontrarse en el cuello del enganche para remolque o junto a este, directamente en el soporte del enganche.

Tenga en cuenta las disposiciones específicas del país en cuestión relativas a la utilización de un cable de seguridad.

Fije el cable de seguridad o el de ruptura a la argolla prevista para ello en el enganche para remolque.

1. Introduzca el cable por la argolla y engánchelo en el mosquetón.

Déjelo un poco holgado para que puedan tomarse las curvas sin problema. Sin embargo, no permita que el cable cuelgue tanto que roce el suelo durante la marcha.

⚠ ADVERTENCIA

Si se conectan los cables eléctricos de manera inadecuada o incorrecta, el remolque podría recibir una corriente eléctrica excesiva, lo que podría provocar anomalías en todo el sistema electrónico del vehículo, y podrían producirse accidentes y lesiones graves o mortales.

- Acuda a un taller especializado debidamente cualificado para cualquier trabajo que se tenga que realizar en el sistema eléctrico.
- No conecte nunca el sistema eléctrico del remolque a las conexiones eléctricas de los grupos ópticos traseros del vehículo tractor ni a otras fuentes de alimentación.

⚠ ADVERTENCIA

El contacto entre los pines de la toma de corriente para remolque puede provocar cortocircuitos, la sobrecarga del sistema eléctrico o la avería del sistema de alumbrado y como consecuencia se pueden producir accidentes y lesiones graves.

- No conecte nunca entre sí los pines de la toma de corriente para remolque.
- Encargue la reparación de los pines doblados a un taller especializado cualificado para ello.

⚠ ADVERTENCIA

La fijación incorrecta del remolque puede causar accidentes y lesiones graves o mortales.

- No coloque nunca el cable de seguridad o de ruptura del remolque suelto sobre el enganche para remolque.

AVISO

Si se deja estacionado el vehículo con el remolque acoplado y apoyado en sus soportes o en la rueda de apoyo, el vehículo puede subir o bajar si se producen cambios en la carga o se daña algún neumático. Si ocurre esto, se ejercerá una gran presión sobre el dispositivo de remolque y el remolque. Esto puede provocar daños en el vehículo y el remolque.

- Asegúrese de no dejar nunca el remolque acoplado al vehículo si lo ha estacionado sustentándolo sobre sus soportes o sobre la rueda de apoyo.

AVISO

Si el consumo de energía eléctrica del remolque es inadmisiblemente alto, el sistema electrónico del vehículo podría resultar dañado.

- No conecte nunca el sistema eléctrico del remolque directamente a las conexiones eléctricas de los grupos ópticos traseros ni a otras fuentes de alimentación. Utilice únicamente conexiones adecuadas para la alimentación de corriente del remolque.

En caso de anomalías en el sistema eléctrico del vehículo o del remolque, así como en la alarma antirrobo, encargue a un taller especializado debidamente cualificado que se revise el vehículo.

Si, con el motor apagado, hay accesorios encendidos en el remolque y este está conectado eléctricamente a la toma de corriente para remolque, la batería de 12 voltios se descargará.

Si la batería de 12 voltios tiene poca carga, la conexión eléctrica con el remolque se interrumpirá automáticamente. ◁

Cargar un remolque

🕮 Tenga en cuenta ⚠ y ⚠, al principio de este capítulo, en la página 329.

Información general

Si el vehículo está homologado para la conducción con remolque, tenga en cuenta las disposiciones específicas del país en cuestión relativas a la conducción con remolque y la utilización de un dispositivo de remolque.

Asegúrese de que el conjunto vehículo tractor y remolque esté siempre bien equilibrado. Distribuya la carga uniformemente entre la parte trasera y la parte delantera del remolque. Coloque los objetos pesados siempre lo más cerca posible del eje o sobre este. Fije la carga del remolque correctamente → ⚠.

Masa remolcable máxima técnicamente admisible y carga vertical máxima sobre el acoplamiento

La masa remolcable máxima técnicamente admisible es la carga que está permitido remolcar con el vehículo → ⚠.

La carga vertical sobre el acoplamiento es la carga que se ejerce en vertical desde

2KF012760AH

arriba sobre el enganche de bola del dispositivo de remolque → Página 487.

Se debería aprovechar siempre al máximo la carga autorizada. Una carga vertical insuficiente influye de forma negativa en el comportamiento de marcha del conjunto vehículo tractor y remolque. No está permitido sobrepasar la carga vertical máxima autorizada de la lanza del remolque sobre el enganche del dispositivo de remolque → ⚠.

La carga vertical real sobre el acoplamiento hace aumentar el peso sobre el eje trasero y reduce la posible carga útil del vehículo.

En algunos países está permitida una carga vertical máxima superior en determinadas condiciones. Tenga en cuenta los datos y las disposiciones específicos del país en cuestión.

Masa del conjunto vehículo tractor y remolque

La masa del conjunto vehículo tractor y remolque resulta de sumar las masas efectivas del vehículo tractor y del remolque cargados → Página 487.

En algunos países los remolques están clasificados en categorías. Se recomienda informarse de los remolques más adecuados en un taller especializado debidamente cualificado.

Presión de los neumáticos

La presión de los neumáticos del remolque se rige por la recomendación del fabricante de este.

Cuando circule con remolque, infle los neumáticos del vehículo tractor con la presión máxima permitida → Página 407.

⚠ ADVERTENCIA

Un desplazamiento de la carga podría poner en peligro la estabilidad y la seguridad del conjunto vehículo tractor y remolque, lo que podría ocasionar accidentes y lesiones graves.

- Cargue el remolque siempre correctamente.
- Fije la carga siempre con correas de amarre o cintas de sujeción adecuadas y en buen estado.

⚠ ADVERTENCIA

Si se exceden la masa máxima autorizada por eje, la carga vertical máxima autorizada sobre el acoplamiento, la masa máxima autorizada del vehículo o del remolque o la masa máxima autorizada del conjunto vehículo tractor y remolque, pueden producirse accidentes y lesiones graves.

- No exceda nunca los valores indicados → Página 487.

Conducir con remolque

🕮 Tenga en cuenta ⚠ y ⚠, al principio de este capítulo, en la página 329.

Ajustar los faros

Cuando se lleva un remolque enganchado, la parte delantera del vehículo podría elevarse y, si la luz de cruce está encendida, se podría deslumbrar a otros usuarios de la vía. Por ello, baje el haz de luz en la medida necesaria mediante la regulación del alcance de las luces. Si el vehículo no dispone de esta función, acuda a un taller especializado debidamente cualificado para ajustar los faros.

Particularidades de la conducción con remolque

— Cuando se trate de un remolque con **freno de inercia**, frene *primero suavemente* y después con rapidez. De esta forma evitará tirones de frenado debidos al bloqueo de las ruedas del remolque.

— Debido a la masa del conjunto vehículo tractor y remolque, la distancia de frenado aumenta.

— Antes de bajar por una pendiente, seleccione una relación de marchas inferior o reduzca de marcha para aprovechar el freno motor. De lo contrario, el sistema de frenos podría sobrecalentarse y, dado el caso, fallar.

— La masa remolcada y la elevada masa total del conjunto vehículo tractor y re-

molque modifican el centro de gravedad y las propiedades de marcha del vehículo.

— Si el vehículo tractor va vacío y el remolque cargado, la distribución del peso será muy desfavorable. En estas condiciones, conduzca con especial precaución y convenientemente despacio.

Arrancar en una pendiente ascendente con un remolque

En función de la inclinación de la pendiente ascendente y de la masa total del conjunto vehículo tractor y remolque, puede que al iniciar la marcha el conjunto se vaya hacia atrás ligeramente.

Para arrancar en una pendiente ascendente con un remolque enganchado, realice lo siguiente:

1. Pise el pedal del freno y manténgalo pisado.
2. Pulse una vez la tecla Ⓟ para desconectar el freno de aparcamiento → Página 234.
3. Si el vehículo está equipado con una caja de cambios manual, pise el pedal del embrague a fondo.
4. Engrane la 1ª marcha o sitúe la palanca selectora en la posición **D**.
5. Tire de la tecla Ⓟ y manténgala en esta posición para retener el conjunto vehículo tractor y remolque con el freno de aparcamiento.
6. Acelere al mismo tiempo progresivamente y, si el vehículo dispone de caja de cambios manual, suelte el pedal del embrague hasta que note que el vehículo avanza. Dado el caso, tenga en cuenta las indicaciones relativas al asistente de arranque en pendiente → Página 189.
7. No suelte la tecla Ⓟ hasta que el motor disponga de suficiente fuerza motriz para iniciar la marcha.
8. Inicie la marcha lentamente.

⚠ ADVERTENCIA

Si se tira de un remolque inadecuadamente, podría perderse el control del vehículo y podrían producirse lesiones graves o mortales.

- Tenga en cuenta que, cuando se circula con un remolque y se transportan objetos pesados o de gran superficie, las propiedades de marcha varían.
- Adapte siempre la velocidad y el estilo de conducción a las condiciones de visibilidad, climatológicas, de la calzada y del tráfico.
- Conduzca siempre de forma previsora y con precaución.
- Adelante con especial precaución.
- Reduzca la velocidad en cuanto note que el remolque se balancea en lo más mínimo.
- Acelere con especial cuidado y cautela.
- Frene con más antelación de lo habitual, ya que la distancia de frenado puede aumentar.
- Evite maniobras bruscas y frenazos.
- Reduzca la velocidad especialmente al bajar pendientes.
- No intente nunca "enderezar" el conjunto vehículo tractor y remolque acelerando.
- Tenga en cuenta la velocidad máxima permitida para los vehículos que circulen con remolque, pues podría ser inferior a la permitida para los vehículos que circulen sin ninguno.

⚠ ADVERTENCIA

Si al tirar de un remolque no se tiene suficiente visibilidad hacia atrás, se pueden producir accidentes y lesiones graves o mortales.

- Procure tener buena visibilidad hacia atrás.
- Monte retrovisores exteriores adicionales para tener una buena visibilidad hacia atrás. ◁

Estabilización del conjunto vehículo tractor y remolque

🕮 Tenga en cuenta ⚠ y ⚠, al principio de este capítulo, en la página 329.

La estabilización del conjunto vehículo tractor y remolque puede detectar si el re-

2KF012760AH

molque enganchado comienza a balancearse y contravolantear según corresponda.

La estabilización del conjunto vehículo tractor y remolque es una función adicional del programa electrónico de estabilidad (ESC).

Si la estabilización del conjunto vehículo tractor y remolque detecta que el remolque se balancea, interviene automáticamente junto con la ayuda al control de la dirección para reducir dicho balanceo. En función del país, la estabilización del conjunto vehículo tractor y remolque puede estar desactivada.

Requisitos para la estabilización del conjunto vehículo tractor y remolque

- ✓ El vehículo está equipado de fábrica con un dispositivo de remolque o ha sido equipado posteriormente con uno compatible.
- ✓ El programa electrónico de estabilidad (ESC) y el control de tracción (TCS) están activos. En el panel de instrumentos no se enciende el testigo de control o OFF.
- ✓ El remolque está conectado eléctricamente al vehículo tractor mediante la toma de corriente para remolque.
- ✓ Se circula a más de 60 km/h (37 mph) aprox.
- ✓ Se está utilizando la carga vertical máxima sobre el acoplamiento.
- ✓ El remolque ha de tener una lanza rígida.
- ✓ Si el remolque tiene freno, tiene que estar equipado con un freno de inercia mecánico.

Limitaciones del sistema

La estabilización del conjunto vehículo tractor y remolque no puede reaccionar o solo puede hacerlo limitadamente en las siguientes situaciones de marcha.

— Cuando el ESC está desconectado, la estabilización del conjunto vehículo tractor y remolque también lo está.

— La estabilización del conjunto vehículo tractor y remolque no detecta en todos los casos los remolques ligeros y con poca estabilidad, por lo que no los estabiliza correspondientemente.

— Cuando se circula por calzadas resbaladizas con poca adherencia, el remolque puede girarse por la parte trasera hacia el vehículo incluso con la función de estabilización.

— Los remolques con centro de gravedad elevado pueden volcar incluso sin haber oscilado previamente.

— Si no se lleva acoplado un remolque, pero va enchufado un conector en la toma de corriente para remolque (p. ej., si se lleva un portabicicletas con iluminación), pueden producirse frenazos automáticos en situaciones de marcha extremas.

⚠ ADVERTENCIA

La estabilización del conjunto vehículo tractor y remolque no puede sustituir la atención del conductor y únicamente funciona dentro de los límites del sistema. Por ello no puede detectar todas las situaciones de marcha y es posible que no reaccione, o que lo haga con retraso o inoportunamente. Si no presta la debida atención, existe el peligro de que se produzcan accidentes y lesiones graves y mortales.

- Esté siempre atento y no confíe exclusivamente en el sistema. El conductor es siempre el responsable de todas las tareas propias de la conducción.
- Tenga en cuenta las limitaciones del sistema → Página 335.
- Acelere con precaución cuando la calzada esté resbaladiza.
- Cuando esté regulando algún sistema, deje de acelerar.
- Adapte siempre la velocidad y el estilo de conducción a las condiciones de visibilidad, climatológicas, de la calzada y del tráfico.

◁

Sistema portante trasero (portabicicletas)

Introducción al tema

Por "sistemas portantes traseros" se entienden, p. ej., portabicicletas o cajas multiusos. Hay sistemas portantes traseros para su montaje en el enganche para remolque o en el portón trasero.

Utilice únicamente sistemas portantes traseros que hayan sido previstos por el fabricante correspondiente para el modelo de vehículo, el año de modelos y la versión del vehículo en cuestión.

Monte el sistema portante trasero conforme a las instrucciones de montaje del fabricante.

Tenga en cuenta las disposiciones específicas del país relativas a la conducción con un sistema portante trasero.

Cuando va montado un sistema portante trasero, aumenta el consumo debido a la mayor resistencia aerodinámica. ◁

Montar un sistema portante trasero o un portabicicletas en el enganche para remolque

Los sistemas portantes traseros son, p. ej., portabicicletas o cajas multiusos que se montan en el enganche para remolque.

Utilice únicamente sistemas portantes traseros que hayan sido previstos por el fabricante correspondiente para el modelo de vehículo, el año de modelos y la versión del vehículo en cuestión.

Ford recomienda utilizar accesorios originales Ford, que se pueden adquirir en los concesionarios de la marca.

Monte el sistema portante trasero conforme a las instrucciones de montaje del fabricante.

Carga máxima del sistema portante trasero

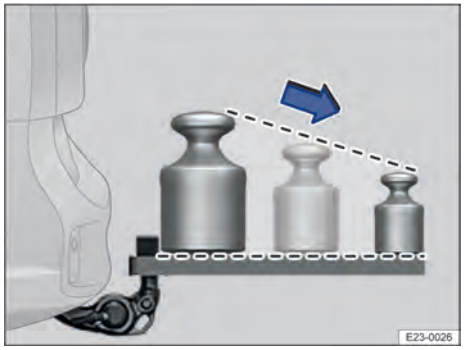

Fig. 170 Reparto recomendado del peso en el sistema portante trasero.

La capacidad de carga resulta de sumar el peso del sistema portante trasero y el de la carga transportada encima.

La capacidad de carga máxima recomendada del sistema portante trasero montado en el enganche para remolque puede ser diferente de la carga vertical máxima sobre el acoplamiento específica del vehículo.

Sin embargo, no está permitido superar la carga vertical máxima autorizada sobre el dispositivo de remolque.

La capacidad de carga se reduce debido al efecto palanca que se produce cuanto más lejos está el centro de gravedad del sistema portante del cabezal esférico.

Coloque los objetos pesados lo más cerca posible del enganche para remolque → Fig. 170.

Capacidad de carga máxima en función del vehículo

Para conocer la capacidad de carga recomendada para su vehículo, compruebe cuál es la carga vertical máxima sobre el acoplamiento del mismo → Página 487. A continuación puede consultar la capacidad de carga en la siguiente tabla. Conforme a la directriz UN-R 55, Ford recomienda no montar más bicicletas de las indicadas en el sistema portante trasero.

2KF012760AH

Carga vertical máxima sobre el acoplamiento específica del vehículo	Capacidad de carga máxima	Número de bicicletas
50 kg	50 kg	2
55 kg	55 kg	2
A partir de 75 kg	75 kg	3

Voladizo máximo de la carga del sistema portante trasero

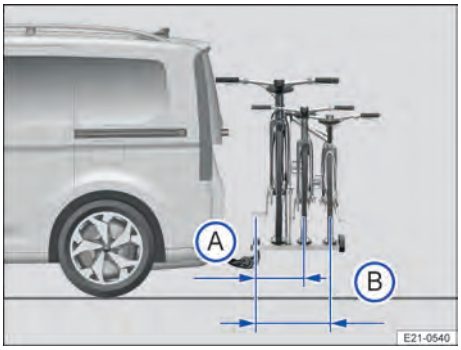

Fig. 171 Representación esquemática del voladizo máximo de la carga en un portabicicletas para dos o tres bicicletas.

Ⓐ Con hasta 55 kg (121 lb) de capacidad de carga: 500 mm (aprox. 19,7 in)
Ⓑ Con 75 kg (165 lb) de capacidad de carga: 700 mm (aprox. 27,6 in)

El voladizo máximo no deberá superar, en el caso de los portabicicletas de dos bicicletas, los 500 mm (aprox. 19,7 in) desde el centro del cabezal esférico hasta el centro del carril del último soporte → Fig. 171 Ⓐ. En el caso de los portabicicletas de tres bicicletas, no está permitido superar los 700 mm (aprox. 27,6 in) → Fig. 171 Ⓑ.

⚠ ADVERTENCIA

La utilización incorrecta de un sistema portante trasero montado en el enganche del dispositivo de remolque puede provocar accidentes y lesiones.

- Asegúrese de que el sistema portante sea adecuado para su vehículo.
- Lea y tenga siempre en cuenta las instrucciones de montaje del fabricante del sistema portante trasero.
- No fije nunca un sistema portante trasero en el enganche para remolque por debajo del cabezal esférico. El sistema podría resbalar debido a la forma del enganche.

En la medida de lo posible, retire todos los accesorios de la carga fijada en el sistema portante antes de emprender la marcha. Estos accesorios pueden ser, p. ej., cestas y alforjas, sillitas para niños o baterías. De este modo mejora la aerodinámica y el centro de gravedad del sistema portante trasero. ◁

Portacargas de techo

Introducción al tema

En función del modelo, el vehículo puede estar preparado para el montaje de un portacargas de techo.

Con un portacargas de techo se pueden transportar objetos voluminosos sobre el techo del vehículo.

Si no está seguro de si el vehículo está preparado para el montaje de un portacargas de techo, consúltelo en un taller especializado debidamente cualificado.

Se recomienda utilizar piezas originales Ford, que se pueden adquirir en los concesionarios autorizados.

Si el vehículo *no* está homologado para la utilización de un portacargas de techo, no utilice ninguno ni monte uno posteriormente.

En los vehículos con faros adicionales en el techo montados de fábrica, no se puede montar *ningún* portacargas de techo.

⚠ ADVERTENCIA

Cuando se transportan objetos pesados o voluminosos en el portacargas de techo, las propiedades de marcha del vehículo varían debido al desplazamiento del

centro de la gravedad y a la mayor superficie de exposición al viento.

- Fije siempre correctamente la carga con correas de amarre, cintas de fijación o cintas de sujeción adecuadas y en buen estado.
- La carga voluminosa, pesada, larga o plana repercute negativamente en la aerodinámica del vehículo, el centro de gravedad y el comportamiento de marcha.
- Evite maniobras bruscas y frenazos.
- Adapte siempre la velocidad y el estilo de conducción a las condiciones de visibilidad, climatológicas, de la calzada y del tráfico.

⚠ ADVERTENCIA

Si el vehículo no está homologado para la utilización de un portacargas de techo o se monta uno no autorizado para el vehículo, el portacargas podría soltarse durante la marcha y caerse del techo del vehículo. Esto puede causar accidentes y lesiones graves o mortales.

- Utilice únicamente portacargas de techo autorizados para este vehículo.
- No monte ningún portacargas de techo si el vehículo no está homologado para ello. ◁

Fijar un portacargas de techo

🕮 Tenga en cuenta ⚠, al principio de este capítulo, en la página 338.

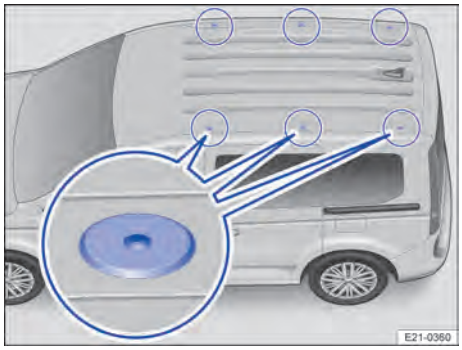

Fig. 172 Puntos de fijación para los soportes básicos (vehículos sin barras longitudinales en el techo).

Por motivos de seguridad, es necesario utilizar portacargas de techo especiales para transportar equipaje, bicicletas, tablas de surf, esquís y embarcaciones.

Utilice únicamente portacargas de techo que hayan sido previstos por el fabricante correspondiente para el modelo de vehículo, el año de modelos y la versión del vehículo en cuestión.

Fijar los soportes básicos y un portacargas de techo (vehículos sin barras longitudinales en el techo)

Monte los soportes básicos conforme a las instrucciones de montaje de los mismos.

En función del equipamiento, a cada lado del techo hay tres o cuatro tornillos con una arandela junta → Fig. 172. Antes de montar los soportes básicos hay que desenroscar estos tornillos con la herramienta que se adjunta con los soportes básicos.

Fije los soportes básicos únicamente en estos puntos → ⚠.

Una vez montados correctamente los soportes básicos, el portacargas de techo en cuestión se puede fijar en ellos.

Cuando se desmonte el portacargas habrá que volver a colocar los tornillos con arandela.

2KF012760AH

Fijar las barras transversales y un portacargas de techo (vehículos con barras longitudinales en el techo)

Las barras transversales se montan en las barras longitudinales del techo según las instrucciones de montaje de las primeras.

En las barras longitudinales del techo hay unas marcas (triángulos) que indican la zona en la que hay que fijar las barras transversales.

Una vez montadas correctamente las barras transversales, el portacargas de techo en cuestión se puede fijar en ellas.

Situaciones en las que hay que desmontar el portacargas de techo

— Cuando ya no se necesite.

— Antes de entrar en una instalación de lavado automático.

— Cuando la altura del vehículo supere la altura de paso necesaria, como en un garaje.

⚠ ADVERTENCIA

Si el portacargas de techo y la estructura portante se fijan y utilizan incorrectamente, la carga o la instalación completa podrían desprenderse del techo del vehículo. Esto puede causar accidentes y lesiones graves o mortales.

- Monte siempre el portacargas de techo y la estructura portante correctamente y según las instrucciones de montaje del fabricante.
- Fije el portacargas de techo únicamente en los puntos previstos para ello.
- Monte siempre las estructuras portantes especiales para bicicletas, esquís, tablas de surf, etc., correctamente y según las instrucciones de montaje del fabricante.
- Utilice el portacargas de techo y la estructura portante únicamente cuando se encuentren en perfecto estado y vayan correctamente fijados.
- Revise las fijaciones del portacargas de techo antes de emprender la marcha y, dado el caso, apriételas tras un breve recorrido.
- Cuando realice viajes largos, revise las uniones roscadas y las fijaciones en cada descanso que haga.
- No modifique ni repare por su cuenta el portacargas de techo o la estructura portante.

AVISO

La altura del vehículo aumenta con el montaje de un portacargas de techo, así como con la carga fijada sobre él. Si la altura de paso de, p. ej., pasos subterráneos o puertas de garajes, es demasiado baja, pueden producirse daños considerables en el vehículo.

- Asegúrese de que la altura del vehículo no supere la altura límite de paso existente.

AVISO

Si el portacargas de techo y la carga interfieren en componentes que vayan montados en el techo del vehículo en función del equipamiento, como la antena de techo, u obstaculizan la zona del recorrido del portón trasero, el vehículo puede sufrir daños.

- Asegúrese de que el portacargas de techo esté colocado correctamente en el techo y no interfiera en el funcionamiento de ningún componente del vehículo.

Cuando va montado un portacargas de techo, aumenta el consumo debido a la mayor resistencia aerodinámica. ◁

Cargar el portacargas de techo

🕮 **Tenga en cuenta ⚠, al principio de este capítulo, en la página 338.**

Carga máxima autorizada sobre el techo

La carga máxima autorizada que está permitido transportar sobre el techo es de **100 kg (aprox. 220 lb)**.

Esta cifra resulta de sumar el peso del portacargas de techo y el de la carga transportada sobre el techo → ⚠.

Infórmese siempre del peso del portacargas de techo y del de la carga que vaya a transportar. Dado el caso, pese la carga.

Si se utiliza un portacargas de techo con menor capacidad de carga, no se podrá aprovechar al máximo la carga máxima autorizada sobre el techo. En este caso, cargue el sistema únicamente hasta el peso límite que figura en las instrucciones de montaje del fabricante.

Distribuir la carga

Distribuya la carga uniformemente y fíjela de manera correcta → ⚠.

Comprobar la fijación

Tras montar el portacargas de techo, realice un breve trayecto y compruebe a continuación todos los elementos de fijación. Repita esta comprobación en intervalos regulares.

⚠ ADVERTENCIA

Si se excede la carga máxima autorizada sobre el techo, pueden producirse accidentes y daños considerables en el vehículo.

- No exceda nunca la carga sobre el techo indicada, la masa máxima autorizada por eje ni la masa máxima autorizada del vehículo.
- No exceda la capacidad de carga del portacargas de techo aunque no se haya alcanzado la carga máxima autorizada sobre el techo.

⚠ ADVERTENCIA

Si la carga va suelta o mal fijada en el portacargas de techo, puede caerse y provocar accidentes y lesiones graves o mortales.

- Utilice siempre correas de amarre, cintas de fijación o cintas de sujeción adecuadas y en buen estado. ◁

Combustible y depuración de gases de escape

Advertencias de seguridad relativas a la manipulación del combustible

⚠ ADVERTENCIA

La manipulación incorrecta del combustible puede provocar explosiones, fuego, quemaduras graves y otras lesiones.

- Antes de repostar, apague el motor, el encendido, la calefacción independiente y el teléfono móvil, así como otros dispositivos de radiocomunicación.
- Antes de repostar, desconecte la calefacción independiente.
- Para evitar descargas electrostáticas, no suba al vehículo durante el repostaje.
- Asegúrese de que el tapón del depósito de combustible esté cerrado correctamente y de que no salga combustible.
- Tenga en cuenta las indicaciones de seguridad vigentes y las disposiciones locales relativas a la manipulación de combustibles.

⚠ ADVERTENCIA

Si se reposta equivocadamente, se puede provocar un incendio y se pueden producir lesiones graves o mortales y daños en el vehículo.

- Reposte solo combustibles que hayan sido autorizados para el vehículo.
- No reposte combustibles metalíferos y utilice solo aditivos autorizados por el fabricante en la dosis autorizada en cada caso.
- Si rebosa combustible, límpielo inmediatamente de todas las piezas del vehículo.

⚠ PRECAUCIÓN

El combustible de un bidón de reserva puede salirse e inflamarse. Esto puede provocar un incendio y lesiones.

2KF012760AH

- No lleve bidones de reserva en el vehículo.

El combustible puede contaminar el medio ambiente. Si se sale algún líquido operativo, recójalo y deséchelo debidamente.

No es posible el desbloqueo de emergencia de la tapa del depósito de combustible. En caso de emergencia, solicite la ayuda de personal especializado. ◁

Tipos de combustible y repostaje

Introducción al tema

La tapa del depósito de combustible se encuentra en el lado izquierdo del vehículo. ◁

Identificación y normas de los combustibles

Tenga en cuenta ⚠ y ⚠ en la página 341.

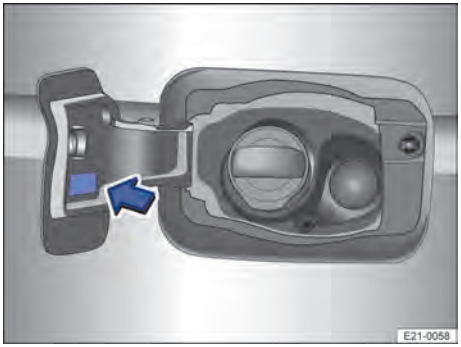

Fig. 173 En la cara interior de la tapa del depósito de combustible: adhesivo del combustible (representación esquemática).

Adhesivo del combustible

El tipo de combustible que hay que repostar depende de la motorización del vehículo. El combustible que utiliza el vehículo figura en el adhesivo del combustible que viene de fábrica en la cara interior de la tapa del depósito de combustible → Fig. 173.

Según la norma europea DIN EN 16942, las etiquetas de compatibilidad del contenido de etanol tienen que encontrarse en los siguientes lugares:

— En el adhesivo del combustible que viene en la tapa del depósito de combustible del vehículo → Fig. 173.

— En el surtidor de combustible o la pistola del mismo adecuados para su vehículo.

La designación y el marco indican qué combustible es apropiado para el vehículo. Se trata de los requisitos mínimos que debe cumplir el combustible. No está permitido repostar combustibles de menor calidad ni ningún otro tipo de combustible → ⓘ.

Normas de los combustibles y compatibilidad

Los combustibles autorizados según los datos que figuran en la tapa del depósito tienen que cumplir una de las normas que se describen a continuación.

Si no hay disponible combustible de las normas mencionadas, consulte a un taller especializado cuál de los combustibles disponibles es apropiado para el vehículo.

Contenido de etanol de la gasolina

AVISO

La denominación EcoBoost hace referencia a los vehículos con motor de gasolina que pueden funcionar con las gasolinas E5 y E10 que se mencionan a continuación. E20 no estará disponible en la Unión Europea hasta más adelante.

- Cuando esté disponible, pregunte a un taller especializado debidamente cualificado si puede repostar este tipo de combustible en su vehículo.

Tenga también en cuenta la información acerca del octanaje recomendado.



Fig. 174 Distintivo de gasolina con un 5 % de etanol.

E5 significa que se trata de gasolina con un 5 % de etanol como máximo.

En toda la Unión Europea hay disponible gasolina con un 5 % de etanol.



Fig. 175 Distintivo de gasolina con un 10 % de etanol.

E10 significa que se trata de gasolina con un 10% de etanol como máximo.

En toda la Unión Europea hay disponible gasolina con un 10 % de etanol.



Fig. 176 Distintivo de gasolina con un 20 % de etanol.

E20 significa que se trata de gasolina con un 20 % de etanol como máximo.

La gasolina con un 20 % de etanol estará disponible en la Unión Europea más adelante.

Norma de combustible

— EN 228 en la versión actual

— DIN EN 228 en la versión actual

— AZS 388-2011 (Azerbaiyán) en la versión actual

Combustible para los motores diésel

EcoBlue hace referencia a los vehículos con motor diésel que pueden funcionar con los gasóleos que se mencionan a continuación (B7 y XTL).



Fig. 177 Distintivo de gasóleo con un 7 % de biodiésel.

B7 significa que se trata de gasóleo con un 7 % de biodiésel como máximo.

Norma de combustible

— EN 590 en la versión actual

— DIN EN 590 en la versión actual

— AZS 380-2011 (Azerbaiyán) en la versión actual

— AZS 381-2011 (Azerbaiyán) en la versión actual

— AZS 443-2011 (Azerbaiyán) en la versión actual



Fig. 178 Distintivo de gasóleo fabricado sintéticamente.

XTL significa **X** - **T**o - **L**iquid y es la denominación del gasóleo fabricado sintéticamente.

Norma de combustible

— EN 15940 en la versión actual

— DIN EN 15940 en la versión actual

AVISO

Si se reposta combustible que no cumpla la norma correspondiente ni esté autorizado, podría reducirse la potencia del motor y podrían producirse daños considerables en este y en el sistema de combustible.

- Utilice únicamente combustibles de los tipos mencionados que se correspondan con los que figuran en el adhesivo situado en la tapa del depósito de combustible. ◁

Gasolina

Tenga en cuenta ⚠ y ⚠ en la página 341.

El adhesivo de la cara interior de la tapa del depósito de combustible indica el combustible que hay que repostar.

Los tipos de gasolina se diferencian por el octanaje (RON/ROZ por sus siglas en in-

2KF012760AH

glés y alemán respectivamente). Está permitido repostar gasolina de un octanaje superior al que necesita el motor. Sin embargo, por ello no disminuirá el consumo de combustible ni mejorará el rendimiento del motor.

En el adhesivo pegado en la cara interior de la tapa del depósito de combustible pueden figurar varios tipos de gasolina, p. ej., **95/92** / 97/93 RON/ROZ. El octanaje que aparece destacado, en el ejemplo 95/92, es el tipo de gasolina que hay que utilizar preferentemente, pues el vehículo ha sido diseñado y optimizado para el mismo. Solo si estos no están disponibles, se podrá repostar los tipos indicados como alternativa. Al hacerlo, se deberá repostar el tipo de gasolina con el octanaje más alto, p. ej., 97 en vez de 93.

En los vehículos con motor de gasolina, utilice solo gasolina que no contenga metales (sin plomo, manganeso o hierro) ni un porcentaje de etanol superior al indicado en el adhesivo del combustible → ⓘ.

La calidad del combustible influye en el comportamiento de marcha, la potencia y la vida útil del motor. Reposte combustible que contenga ya aditivos adecuados → ⓘ.

AVISO

Si se reposta equivocadamente y se utilizan aditivos para el combustible inadecuados, el vehículo puede sufrir daños.

- Utilice únicamente combustibles de los tipos que se correspondan con los que figuran en el adhesivo situado en la tapa del depósito de combustible.
- Reposte solo gasolina con el índice de octano (RON/ROZ) indicado u otro superior.
- En caso necesario, utilice solo aditivos autorizados por Ford y en la dosis autorizada en cada caso.

AVISO

Si, en un caso de emergencia, se reposta gasolina con un octanaje demasiado bajo y durante la marcha se somete el motor a grandes esfuerzos, este puede sufrir daños.

- Circule solamente a un régimen intermedio y evite someter el motor a grandes esfuerzos.
- Reposte lo antes posible combustible con un octanaje suficiente. ◁

Gasóleo

🕮 **Tenga en cuenta ⚠ y ⚠ en la página 341.**

Reposte siempre combustible bajo en azufre o sin azufre para evitar daños en el motor y en el filtro de partículas.

En los vehículos con motor diésel, utilice solo gasóleo o gasóleo con un porcentaje de biodiésel del 7 % como máximo → ⚠.

Si se utiliza un gasóleo con un elevado índice de azufre, rigen intervalos de servicio más cortos. En un taller especializado debidamente cualificado puede informarse de los países en los que el gasóleo tiene un elevado índice de azufre.

La calidad del combustible influye en el comportamiento de marcha, la potencia y la vida útil del motor. Reposte combustible que contenga ya aditivos adecuados → ⚠.

Gasóleo de invierno y función de precalentamiento del filtro

Durante la época fría del año se deberá utilizar un gasóleo con una fluidez mejorada para bajas temperaturas (gasóleo de invierno). Repostando gasóleo de invierno se pueden evitar anomalías en el funcionamiento. El gasóleo de invierno se ofrece en las estaciones de servicio durante la época fría del año.

En las normas de combustible del país en cuestión pueden figurar distintas clases de resistencia al frío en función del clima y del tiempo.

Los vehículos con motor diésel están equipados con una función de precalentamiento del filtro. Mediante esta función se garantiza la fluidez del gasóleo a bajas temperaturas durante la marcha. Las estaciones de servicio del país en cuestión y los talleres especializados debidamente cualifi-

cados disponen de información sobre las propiedades del gasóleo a baja temperatura.

Para poder poner el motor en marcha también a temperaturas exteriores bajas, se recomienda dejar el vehículo estacionado en un lugar protegido de las inclemencias meteorológicas, p. ej., un garaje.

Protección contra repostaje equivocado

La boca de llenado del depósito de combustible de los vehículos con motor diésel lleva una protección contra repostaje equivocado que solo permite que se reposte con pistolas de surtidores de gasóleo.

Si no se puede introducir correctamente la pistola del surtidor en la boca de llenado del depósito, compruebe primero si está utilizando la pistola de un surtidor de gasóleo. Una vez comprobado que se está utilizando la pistola correcta, gírela un poco hacia uno y otro lado ejerciendo una ligera presión. Así es posible abrir la protección y repostar. Si la protección sigue sin abrirse, acuda a un taller especializado debidamente cualificado y solicite una revisión del sistema.

Cuando, en un caso de emergencia, haya que repostar el vehículo con un bidón de reserva, la protección probablemente no se abrirá.

En este caso, vierta el gasóleo en cantidades muy pequeñas y muy lentamente. Para facilitar la operación, utilice un adaptador apropiado para el bidón de reserva. En talleres especializados debidamente cualificados puede adquirir adaptadores apropiados.

⚠ ADVERTENCIA

Si se reposta equivocadamente, se puede provocar un incendio y se pueden producir lesiones graves o mortales y daños en el vehículo.

- Antes de repostar, compruebe si la norma de combustible que figura en el surtidor de combustible cumple los requisitos del vehículo.
- No reposte únicamente biodiésel ni utilice gasolina, fueloil u otros combustibles no adecuados.
- Utilice únicamente aditivos autorizados por el fabricante y en la dosis autorizada en cada caso.

Cuando las temperaturas son invernales, el motor diésel puede emitir bastante ruido y los gases de escape pueden tener un tono azulado. ◁

Repostar combustible

🕮 Tenga en cuenta ⚠ y ⚠ en la página 341.

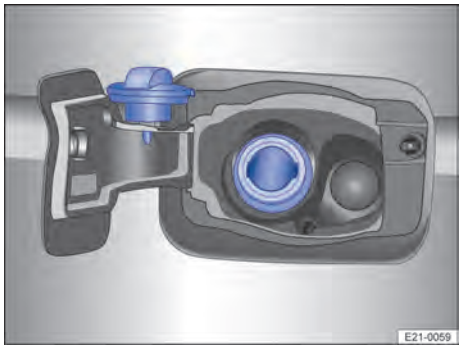

Fig. 179 Detrás de la tapa del depósito de combustible: tapón del depósito (representación esquemática).

Repostaje

1. Para desbloquear la tapa del depósito, desbloquee el vehículo con la tecla de la llave del vehículo → Página 91.

   O bien: para desbloquear la tapa del depósito, desbloquee el vehículo con la tecla de la puerta del conductor → Página 101.

   En los vehículos con el sistema de apertura sin llave, al desbloquear el vehículo se desbloquea automáticamente la tapa del depósito.
2. Cierre la puerta corrediza izquierda.
3. Abra la tapa del depósito de combustible.

   Vehículos con protección anticolisión de la tapa del depósito de combustible: al abrir la tapa del depósito de combustible se oye un "clac". Esto es normal

2KF012760AH

y no significa que haya un problema técnico. Cuando la tapa está abierta, se bloquea la puerta corrediza izquierda y no se puede abrir. Solo se puede volver a abrir una vez cerrada la tapa del depósito.

Vehículos sin protección anticolisión de la tapa del depósito de combustible: durante el repostaje, mantenga cerrada la puerta corrediza izquierda → ⚠.

4. Desenrosque el tapón del depósito y encájelo en el orificio previsto para ello en la tapa → Fig. 179.
5. Introduzca la pistola del surtidor en la boca de llenado del depósito de combustible e inicie el repostaje.

   Para garantizar un repostaje óptimo, sujete la pistola del surtidor con el asidero hacia abajo.

   El depósito de combustible está lleno cuando el surtidor corta el suministro por primera vez → ⚠.
6. Enrosque el tapón del depósito en la boca de llenado.
7. Cierre la tapa del depósito.

¡Deje de repostar en cuanto se corte el suministro! El combustible podría ocupar el espacio de dilatación del depósito, p. ej., por calentamiento. Esto podría provocar que el combustible rebosara o que el proceso de purga automático no funcionase.

⚠ ADVERTENCIA

Si se llena demasiado el depósito de combustible, el combustible puede salpicar y rebosar. Esto puede provocar explosiones, incendios y lesiones graves o mortales.

- No siga repostando cuando la pistola del surtidor de combustible corte el suministro por primera vez.

⚠ PRECAUCIÓN

Abrir la puerta corrediza izquierda puede causar lesiones y daños en el vehículo.

- Antes de abrir la puerta corrediza, asegúrese de que la tapa del depósito esté cerrada.

AVISO

Si no se utiliza con regularidad el contenido del depósito hasta el nivel de la reserva, en determinadas circunstancias puede que no queden garantizados el funcionamiento del sistema ni la calidad del combustible necesaria para la circulación.

- Reposte como mínimo cada 6 meses, pero solo cuando el testigo de control ⛽ se haya encendido.

El combustible puede contaminar el medio ambiente. Si se sale algún líquido operativo, recójalo y deséchelo debidamente. ◁

Envejecimiento del gasóleo

🕮 Tenga en cuenta ⚠ y ⚠ en la página 341.

En comparación con otros tipos de combustible, los combustibles con un alto porcentaje de biodiésel (> 7 vol. %) tienen una mayor capacidad de absorber agua y, debido a su menor resistencia a la oxidación, tienden más rápidamente al envejecimiento (disgregación). El agua y la suciedad favorecen la actividad microbiana y aceleran el envejecimiento del combustible, lo que puede dañar el sistema de combustible del vehículo.

Para evitar daños en el sistema de combustible del vehículo, tome las siguientes medidas.

Si el vehículo no se va a mover **durante más de 2 semanas**:

1. Llene el depósito de combustible al máximo.
2. Ponga el motor en marcha como mínimo una vez a la semana durante aprox. 5 minutos.

Si el vehículo no se ha movido **durante más de 45 días**:

1. El gasóleo del depósito de combustible puede haber envejecido → ⓘ.
2. Hay que cambiar el gasóleo del depósito y el filtro de combustible antes de volver a poner el motor en marcha. Se recomienda encargar el cambio del ga-

sóleo y del filtro de combustible a un taller especializado cualificado para ello.

AVISO

Si el gasóleo contiene agua o está disgregado y se pone el motor en marcha, se pueden producir daños graves en el sistema de combustible.

- Si el gasóleo tiene agua, hay que desaguarlo siempre.
- Reposte siempre gasóleo de alta calidad que cumpla las especificaciones prescritas.

No deseche nunca el agua ni el gasóleo en jardines o bosques, en la red de alcantarillado, en calles o caminos, en ríos u otro tipo de aguas. Para no contaminar el medio ambiente, esto se deberá encargar a un taller especializado debidamente cualificado. ◁

Depuración de gases de escape

Introducción al tema

Los componentes relevantes para los gases de escape reducen las emisiones contaminantes:

— AdBlue® → Página 347
— Catalizador → Página 352
— Filtro de partículas (en función del equipamiento) → Página 352
— Mantenimiento

ADVERTENCIA

Si se deja el motor en marcha en recintos cerrados, pueden entrar gases tóxicos en el habitáculo. Esto puede causar lesiones graves, así como la muerte por asfixia.

- No deje el motor en marcha en espacios cerrados.
- No deje el vehículo con el motor en marcha sin vigilancia.

ADVERTENCIA

Las piezas del sistema de escape se calientan mucho y pueden inflamar materiales como matorrales, hojarasca, hierba seca o combustible derramado, que arden fácilmente. Esto puede provocar un incendio y causar lesiones graves o mortales.

- No estacione nunca el vehículo de manera que algún componente del sistema de escape entre en contacto con materiales fácilmente inflamables que puedan encontrarse debajo del vehículo.
- No utilice nunca una protección adicional para los bajos del vehículo ni productos anticorrosivos para los tubos de escape, los catalizadores, los aislantes térmicos o el filtro de partículas. ◁

AdBlue®

Tenga en cuenta ⚠, al principio de este capítulo, en la página 347.

Mediante la solución de urea AdBlue®, el catalizador SCR transforma los óxidos de nitrógeno en nitrógeno y agua. AdBlue® es una marca registrada y también se conoce como AUS32 o DEF (Diesel Exhaust Fluid).

Advertencias legales

No está permitido realizar modificaciones técnicas en el sistema de depuración de gases de escape que influyan en la depuración de gases de escape que realiza el AdBlue®.

El fabricante solo permite la utilización de AdBlue® que cumpla la norma ISO-22241-1 y se ajuste al certificado de conformidad expedido para este tipo de vehículo.

La utilización del vehículo sin AdBlue® que cumpla dicha norma puede ser sancionable.

Si el sistema de depuración de gases de escape no se utiliza del modo previsto, pue-

2KF012760AH

den empeorar las emisiones de gases de escape.

Información relativa al AdBlue®

El consumo de AdBlue® depende del estilo de conducción, de la temperatura de servicio y de la temperatura ambiente.

En la pantalla del cuadro de instrumentos se puede comprobar la autonomía restante y la cantidad que hay que cargar.

Como el AdBlue® se congela a partir de los -11 ºC (+12 ºF), a temperaturas muy bajas puede haber limitaciones al repostarlo. Durante la marcha se calienta el sistema para garantizar la depuración de gases de escape también a temperaturas muy bajas. En el caso de largos periodos de frío con temperaturas inferiores a -11 ºC (+12 ºF) y de condiciones muy adversas, es posible que el AdBlue® no se pueda descongelar de forma duradera y la depuración de gases de escape no esté disponible.

1. Aparque el vehículo en un lugar más cálido.
2. Espere a que el AdBlue® vuelva a estar líquido.
3. Dado el caso, encargue la carga a un taller especializado cualificado para ello.

Hay que cargar AdBlue® independientemente de la realización de los servicios, pues podría ser necesario más a menudo o entre los intervalos de servicio.

No permita nunca que el depósito de AdBlue® se vacíe por completo → ⓘ.

Sistema de advertencia e indicación de nivel de carga bajo

Cargue AdBlue® siempre que aparezca una indicación al respecto en la pantalla del cuadro de instrumentos.

Cuando se enciende el testigo de control blanco, el AdBlue® aún está en el margen de funcionamiento normal. Es posible cargar AdBlue®, pero no es necesario.

A partir de una **autonomía restante inferior a 2000 km (1200 mi)**, en la pantalla del cuadro de instrumentos aparece un mensaje solicitando que se recargue AdBlue®. Al mismo tiempo se muestra la autonomía restante en ese momento.

Si se ignora este mensaje, a partir de una **autonomía restante inferior a 1000 km (600 mi)** se encenderá el testigo de control amarillo. En la pantalla del cuadro de instrumentos aparecerá la indicación de que en XXX km (XXX mi) ya no será posible volver a poner el motor en marcha.

Si se sigue ignorando el testigo de control amarillo, cuando se muestre una **autonomía restante de 0 km (0 mi)**, ya no será posible volver a poner el motor en marcha. Se encenderá el testigo de advertencia rojo.

Sistema de advertencia e indicación en caso de avería

Si el sistema de depuración de gases de escape presenta una avería o se ha llenado con AdBlue® que no cumple la norma ISO-22241-1, se encienden los testigos de control blancos o amarillos. Cuando se encienden los testigos de control blancos o amarillos, queda una **autonomía de 1000 km (600 mi)** → Página 353.

Si se ignoran los testigos de control amarillos, se encienden los testigos de advertencia rojos. Queda una **autonomía de 0 km (0 mi)** y no es posible volver a poner el motor en marcha → Página 353.

⚠ PRECAUCIÓN

AdBlue® es un líquido irritante y corrosivo que puede provocar lesiones en la piel, los ojos y los órganos respiratorios si entra en contacto con ellos.

- Antes de utilizar AdBlue®, tenga en cuenta las instrucciones de uso.
- Guarde el AdBlue® únicamente en el envase original bien cerrado.
- No utilice nunca latas de alimentos, botellas u otros envases vacíos.
- Guarde el AdBlue® siempre en un lugar seguro, fuera del alcance de los niños.
- Si el AdBlue® entrara en contacto con los ojos o la piel, enjáguelos inmediatamente con abundante agua durante 15 minutos como mínimo y acuda a un médico.
- Si ingiriera AdBlue®, enjuáguese la boca inmediatamente con abundante agua durante 15 minutos como mínimo. No

provoque el vómito mientras no lo aconseje un médico. Busque inmediatamente asistencia médica.

AVISO

Si el nivel de AdBlue® está demasiado bajo y se desconecta el encendido, ya no será posible volver a poner el motor en marcha. ¡Tampoco utilizando la ayuda de arranque!

- Cuando quede una autonomía de aprox. 1000 km (600 mi) como máximo, cargue la cantidad de AdBlue® que se indique en la pantalla del cuadro de instrumentos.
- No apure nunca completamente el depósito de AdBlue®.

AVISO

Una manipulación incorrecta del AdBlue® puede provocar daños en el vehículo que quedan excluidos de la garantía legal.

- Utilice solo AdBlue® que cumpla la norma ISO-22241-1.
- No mezcle nunca el AdBlue® con agua, combustible o aditivos.
- No cargue nunca AdBlue® en el depósito de gasóleo.

AVISO

En caso de producirse una fuga, por cambios de temperatura o daños en la botella, el AdBlue® podría dañar el interior del vehículo.

- No lleve la botella de recarga permanentemente en el vehículo. ◁

Repostar AdBlue®

Tenga en cuenta ⚠, al principio de este capítulo, en la página 347.

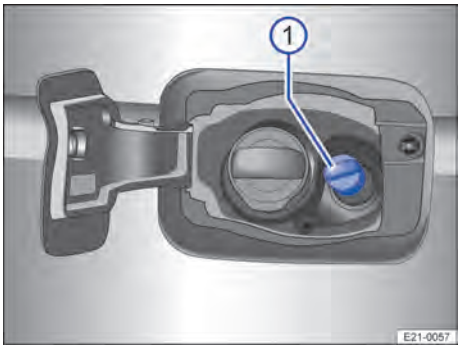

Fig. 180 Detrás de la tapa del depósito de combustible: tapón del depósito de AdBlue (representación esquemática).

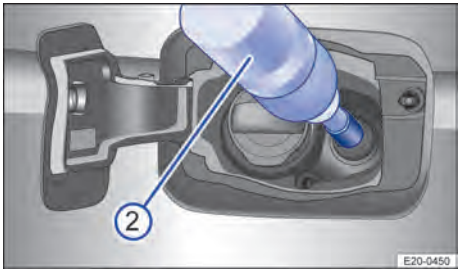

Fig. 181 Detrás de la tapa del depósito de combustible: cargar AdBlue con una botella de recarga (representación esquemática).

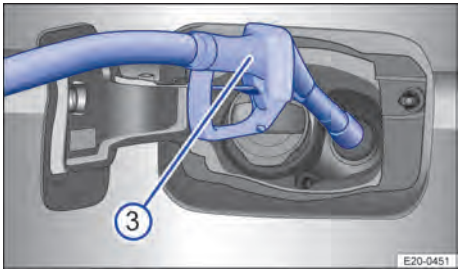

Fig. 182 Detrás de la tapa del depósito de combustible: repostar AdBlue con la pistola de un surtidor (representación esquemática).

2KF012760AH

① Tapón de la boca de llenado de AdBlue®
② Botella de recarga
③ Pistola de un surtidor de AdBlue®

Preparar el repostaje

La boca de llenado de AdBlue® se encuentra detrás de la tapa del depósito de combustible, junto a la boca de llenado de este → Fig. 180 ①.

1. Estacione el vehículo sobre una superficie llana y desconecte el encendido.
2. Cierre la puerta corrediza izquierda.
3. Abra la tapa del depósito de combustible.

   Vehículos con protección anticolisión de la tapa del depósito de combustible: Al abrir la tapa del depósito de combustible se oye un "clac". Esto es normal y no significa que haya un problema técnico. Cuando la tapa está abierta, se bloquea la puerta corrediza izquierda y no se puede abrir. Solo se puede volver a abrir una vez cerrada la tapa del depósito.

   Vehículos sin protección anticolisión de la tapa del depósito de combustible: Durante el repostaje, mantenga cerrada la puerta corrediza izquierda → ⚠.
4. Desenrosque el tapón de la boca de llenado de AdBlue®.
5. Encaje el tapón en el orificio previsto para ello en la tapa.

Utilice únicamente AdBlue® que cumpla la norma ISO-22241-1.

Repostar con una botella de recarga

Tenga en cuenta la fecha de caducidad, las indicaciones y la información del fabricante que figuran en la botella de recarga.

1. Desenrosque el tapón de la botella de recarga.
2. Coloque la botella de recarga en la boca de llenado de AdBlue® y enrósquela fijamente con la mano → Fig. 181.

   Para no dañar la botella de recarga, no la comprima.
3. Presione la botella de recarga en dirección a la boca de llenado y manténgala en esta posición → Fig. 181 ②.
4. Cargue por lo menos la cantidad mínima de AdBlue® que se indique en la pantalla del cuadro de instrumentos sin sobrepasar la cantidad máxima.

   Para no llenar el depósito de AdBlue® en exceso, no comprima la botella de recarga → ⓘ.
5. Desenrosque la botella de recarga.

Repostar con la pistola de un surtidor

El depósito de AdBlue® se puede llenar en todos los surtidores de AdBlue®.

No reposte a la vez combustible y AdBlue®.

La pistola del surtidor de AdBlue® funciona como las pistolas de los surtidores de combustible.

1. Para garantizar un repostaje óptimo, sujete la pistola del surtidor con el asidero hacia abajo → Fig. 182 ③.
2. Cargue por lo menos la cantidad mínima de AdBlue® que se indique en la pantalla del cuadro de instrumentos.

   Para no llenar el depósito de AdBlue® en exceso, no cargue más AdBlue® cuando haya cargado la cantidad máxima.

El depósito de AdBlue® estará lleno cuando la pistola del surtidor corte el suministro por primera vez → ⓘ.

Repostar con un bidón

1. Retire el tapón del bidón.
2. Para cargar AdBlue®, utilice la boquilla que viene integrada.
3. Cargue por lo menos la cantidad mínima de AdBlue® que se indique en la pantalla del cuadro de instrumentos sin sobrepasar la cantidad máxima.

   Para no llenar el depósito de AdBlue® en exceso, no cargue más AdBlue® cuando haya cargado la cantidad máxima → ⓘ.

Operaciones antes de continuar la marcha

1. Enrosque el tapón de la boca de llenado de AdBlue® hasta que encastre.
2. Cierre la tapa del depósito.
3. Conecte el encendido y déjelo conectado durante 30 segundos como mínimo para que el sistema detecte la carga de AdBlue® → Página 169.
4. Ponga el motor en marcha.

⚠ PRECAUCIÓN

Abrir la puerta corrediza izquierda puede causar lesiones y daños en el vehículo.

- Antes de abrir la puerta corrediza, asegúrese de que la tapa del depósito esté cerrada.

AVISO

Si se carga AdBlue® en exceso, se pueden producir daños en el sistema del depósito y en el vehículo.

- No reposte una cantidad superior a la máxima indicada en la pantalla del cuadro de instrumentos.
- En caso de derramar AdBlue®, límpielo lo antes posible con un trapo húmedo y suficiente agua fría.
- Retire el AdBlue® que haya cristalizado con agua caliente y una esponja.

Deseche la botella de recarga de manera respetuosa con el medio ambiente.

Puede adquirir botellas de recarga de AdBlue® adecuadas en un taller especializado debidamente cualificado. ◁

Problemas y soluciones

🕮 Tenga en cuenta ⚠, al principio de este capítulo, en la página 347.

Avería en el sistema SCR

El testigo de control se enciende en blanco.

El sistema SCR presenta una avería o se ha llenado con AdBlue® que no cumple la norma prescrita.

— Acuda a un taller especializado debidamente cualificado y encargue una revisión del sistema.

Si en los siguientes 50 km (30 mi) aprox. no se ha subsanado la avería, se encienden los testigos de control en amarillo y queda una autonomía de 1000 km (600 mi) aprox.

Avería en el sistema SCR

El testigo de control se enciende en amarillo.

Además, es posible que en la pantalla del cuadro de instrumentos se muestre un mensaje.

El sistema SCR presenta una avería o se ha llenado con AdBlue® que no cumple la norma prescrita.

Queda una autonomía de 1000 km (600 mi) aprox.

1. Acuda inmediatamente a un taller especializado debidamente cualificado y solicite una revisión del sistema.

O bien: El AdBlue® no puede descongelarse de forma duradera lo suficiente debido a largos periodos de frío con temperaturas inferiores a los -11 ºC (+13 ºF) o a condiciones muy adversas, y la depuración de gases de escape no está disponible.

1. Deje el vehículo en un entorno más cálido a una temperatura ambiente superior a los -11 ºC (+13 ºF), p. ej., un garaje, antes de recorrer la distancia indicada.

El mensaje de error se apaga cuando hay suficiente AdBlue® en el depósito y está descongelado.

Avería en el sistema SCR

El testigo de advertencia se enciende en rojo.

Además, es posible que en la pantalla del cuadro de instrumentos se muestre un mensaje.

2KF012760AH

El sistema SCR presenta una avería o se ha llenado con AdBlue® que no cumple la norma prescrita.

Se han ignorado los testigos de control amarillos y la indicación del cuadro de instrumentos. Ya no es posible poner el motor en marcha.

1. Acuda inmediatamente a un taller especializado debidamente cualificado sin apagar el motor y solicite una revisión del sistema.

Nivel de AdBlue® bajo

El testigo de control se enciende en blanco.

El AdBlue® aún está en el margen de funcionamiento normal.

Queda una autonomía de hasta 2000 km (aprox. 1200 mi).

Es posible cargar AdBlue®, pero no es necesario.

Nivel de AdBlue® bajo

El testigo de control se enciende en amarillo.

Además, es posible que en la pantalla del cuadro de instrumentos se muestre un mensaje.

Queda una autonomía de hasta 1000 km (aprox. 600 mi).

1. Cargue AdBlue® en el transcurso del recorrido indicado → Página 349.

Nivel de AdBlue® demasiado bajo

El testigo de advertencia se enciende en rojo.

Además, es posible que en la pantalla del cuadro de instrumentos se muestre un mensaje.

Se ha ignorado el testigo de control amarillo y la indicación del cuadro de instrumentos. Ya no es posible poner el motor en marcha.

1. Estacione el vehículo.
2. Cargue la cantidad mínima necesaria de AdBlue® → Página 349. ◁

Catalizador

🕮 Tenga en cuenta ⚠, al principio de este capítulo, en la página 347.

Para que la vida útil del sistema de escape y del catalizador del motor sea larga, tenga en cuenta lo siguiente:

— Utilice únicamente combustible autorizado para el vehículo.

— No apure nunca completamente el depósito de combustible.

— No cargue aceite del motor en exceso → Página 387.

— No ponga el motor en marcha por remolcado; en su lugar, utilice la ayuda de arranque → Página 370.

Si durante la marcha tienen lugar fallos en la combustión, se produce una pérdida de potencia o el motor no gira correctamente, reduzca inmediatamente la velocidad, acuda a un taller especializado debidamente cualificado y solicite que se revise el vehículo. En estos casos pueden llegar restos de combustible sin quemar al sistema de escape y, por lo tanto, a la atmósfera. Además, el catalizador podría resultar dañado por sobrecalentamiento.

Aunque el sistema de depuración de gases de escape funcione perfectamente, los gases de escape pueden tener un olor parecido al del azufre. ◁

Filtro de partículas

🕮 Tenga en cuenta ⚠, al principio de este capítulo, en la página 347.

Motores diésel

Función de regeneración

Durante la regeneración del filtro de partículas, se quema y se reduce a agua y dióxido de carbono todo el hollín acumulado en el mismo para que no se obstruya. La regeneración se realiza en intervalos periódicos a altas temperaturas. Para alcanzar dichas temperaturas en el filtro de partículas, se inyecta adicionalmente gasóleo en el mo-

tor que se quema en el catalizador de oxidación permitiendo así la regeneración.

En función del perfil de conducción del conductor y del estado de carga del motor, se adapta continuamente la cantidad inyectada para mantener el alto nivel de temperatura durante la regeneración. Durante la postinyección de gasóleo, pueden llegar cantidades pequeñas de este al circuito del aceite del motor. Este gasóleo se evapora del aceite del motor en la conducción normal. Si la temperatura del aceite del motor no es lo suficientemente alta debido al perfil de conducción o si se realizan muchos recorridos cortos, el gasóleo no puede evaporarse del aceite del motor y puede producirse una dilución de este.

Puede que se encienda un testigo de control en la pantalla del panel de instrumentos → Página 389.

Regeneración automática

El hollín retenido en el filtro de partículas se quema periódicamente a alta temperatura.

Para facilitar la regeneración del filtro de partículas, se debería evitar realizar continuamente recorridos cortos.

Tanto durante la marcha como tras apagar el motor, puede tener lugar un postfuncionamiento del ventilador del radiador.

Si el vehículo circula en el nivel de la reserva y se enciende el testigo de control amarillo, se interrumpe automáticamente la regeneración.

AVISO

Si se interrumpe la regeneración a menudo, se puede dañar el motor por la dilución del aceite que conlleva.

- No apague innecesariamente el motor mientras el testigo de control esté encendido.
- Evite realizar frecuentemente recorridos y ciclos de conducción cortos a un régimen permanentemente bajo o con paradas prolongadas.

Durante la regeneración pueden generarse ruidos y producirse olores, y es posible que aumente el régimen.

Motores de gasolina

Función

El filtro de partículas está montado en función del equipamiento y filtra el hollín de los gases de escape.

Regeneración

Durante la marcha normal, el filtro se limpia automáticamente. Si no es posible la limpieza automática del filtro, p. ej., si se realizan permanentemente trayectos cortos, este se satura de hollín. El filtro de partículas necesita una limpieza (regeneración).

Durante la regeneración pueden generarse ruidos, producirse un ligero olor y aumentar el régimen. Tanto durante la marcha como tras apagar el motor, puede tener lugar un postfuncionamiento del ventilador del radiador.

Para contribuir a la regeneración del filtro de partículas, se debería evitar realizar frecuentemente recorridos cortos.

El hollín retenido en el filtro de partículas se quema periódicamente a alta temperatura. Durante una regeneración periódica no se enciende el testigo de control amarillo. ◁

Problemas y soluciones

Tenga en cuenta ⚠, al principio de este capítulo, en la página 347.

Funcionamiento irregular del motor y anomalías

Si durante la marcha el motor no gira correctamente o surgen anomalías, podría deberse a una mala calidad del combustible:

1. Reduzca inmediatamente la velocidad.
2. Acuda al taller especializado debidamente cualificado más cercano a un régimen intermedio y evitando someter el motor a grandes esfuerzos.
3. Si estos síntomas aparecen justo después de repostar, apague inmediatamente el motor para evitar posibles daños.

2KF012760AH

4. **¡No continúe la marcha!** Solicite la ayuda de personal especializado.

Filtro de partículas saturado de hollín

El testigo de control se enciende en amarillo.

El filtro de partículas está saturado de hollín y es necesaria su regeneración.

Requisito para el trayecto de regeneración: el motor está a temperatura de servicio.

Para los motores de gasolina

1,5 l y 1,6 l

1. Circule a una velocidad de 80 km/h (aprox. 50 mph) como mínimo.
2. Para dejar rodar el vehículo con una marcha engranada, retire completamente el pie del pedal del acelerador durante unos segundos.
3. Repita este procedimiento de acelerar y dejar rodar hasta que el testigo de control se apague.
4. Si el testigo de control no se apaga al cabo de cierto tiempo, acuda sin demora a un taller especializado debidamente cualificado.

Para los motores diésel

2,0 l

1. Circule a una velocidad de entre 50 y 120 km/h (30 y 75 mph) aprox.

   Subiendo así la temperatura, el hollín puede quemarse en el filtro.
2. No finalice el trayecto de regeneración hasta que no se apague el testigo de control.
3. Si el testigo de control no se apaga al cabo de 40 minutos de viaje aprox., acuda sin demora a un taller especializado debidamente cualificado.

Si, durante el recorrido de regeneración, se solicita repostar en el panel de instrumentos, el proceso de regeneración del filtro de partículas podría interrumpirse.

1. Dado el caso, reposte y, a continuación, reanude el recorrido de regeneración.

Filtro de partículas saturado

Los testigos de control se encienden conjuntamente en amarillo.

Ya no es posible una regeneración automática del filtro.

1. Acuda inmediatamente a un taller especializado debidamente cualificado y solicite una regeneración de servicio.

Si se ignoran los testigos de control, el filtro de partículas se dañará y tendrá que sustituirse en un taller especializado debidamente cualificado.

Avería relevante para los gases de escape

El testigo de control se enciende en amarillo.

Hay una avería en un componente relevante para los gases de escape que puede dañar el vehículo.

1. Acuda a un taller especializado cualificado para ello y solicite que se compruebe el motor y el sistema de escape.

Fallos en la combustión

El testigo de control parpadea en amarillo.

Se producen fallos en la combustión que pueden dañar el vehículo.

1. Acuda a un taller especializado cualificado para ello y solicite que se compruebe el motor y el sistema de escape.

ADVERTENCIA

Los frenazos y las maniobras bruscas, p. ej., cuando se enciende un testigo de control o si el motor gira irregularmente, pueden causar accidentes. Esto puede provocar lesiones graves o mortales.

- Adapte siempre la velocidad y el estilo de conducción a las condiciones de visibilidad, climatológicas, de la calzada y del tráfico.
- Tenga en cuenta las disposiciones legales del país en cuestión durante la conducción.

Cuando los testigos de control se encienden o parpadean, cabe esperar

anomalías en el motor y un aumento del consumo de combustible.

Situaciones diversas

Herramientas de a bordo

Introducción al tema

Al señalizar el vehículo en caso de avería, tenga en cuenta las disposiciones legales del país en cuestión.

ADVERTENCIA

Si el kit reparapinchazos, la rueda de repuesto, la rueda de emergencia o las herramientas de a bordo van sueltos en el vehículo, podrían salir lanzados por el habitáculo en caso de frenazo, maniobra brusca o accidente. Como consecuencia, se pueden sufrir lesiones graves o mortales.

- Asegúrese siempre de que las herramientas de a bordo, el kit reparapinchazos y la rueda de repuesto vayan siempre bien fijados en el vehículo.

ADVERTENCIA

Utilizar herramientas inapropiadas o dañadas puede provocar accidentes. Como consecuencia, se pueden sufrir lesiones graves o mortales.

- No utilice nunca herramientas inapropiadas o dañadas.
- Si no hay disponibles herramientas de a bordo adecuadas, solicite la ayuda de personal especializado.

Ubicación

Tenga en cuenta ⚠, al principio de este capítulo, en la página 355.

Las herramientas de a bordo y el enganche desmontable para remolque pueden ir alojados en diversos lugares en función del modelo del vehículo.

Enganche para remolque

El enganche desmontable para remolque se encuentra en la parte delantera, debajo del asiento del acompañante.

2KF012760AH

1. Desplace el asiento del acompañante completamente hacia atrás.
2. Suelte el cierre y retire la pieza de material espumado situada debajo del asiento del acompañante.

Tourneo

Las herramientas de a bordo se encuentran en la zona de carga, detrás del paso de rueda trasero derecho y de una cubierta.

1. Dado el caso, suelte la correa de fijación.

Transit

Las herramientas de a bordo se encuentran en un elemento de material espumado debajo del asiento del acompañante.

1. Para acceder a las herramientas, desplace el asiento del acompañante hacia delante y abata el respaldo del asiento también hacia delante.

Herramientas de a bordo, vehículos con panel de separación flexible

Las herramientas de a bordo se encuentran en una bolsa en el lado izquierdo de la zona de carga, encima del paso de rueda.

Sacar la bolsa de las herramientas de a bordo

1. Abra el cierre.
2. Suelte las correas de fijación y retire la bolsa de las herramientas de a bordo.

Guardar la bolsa de las herramientas de a bordo

1. Coloque la bolsa de las herramientas de a bordo en el alojamiento.
2. Introduzca la correa de fijación trasera por debajo del asidero de la bolsa.
3. Introduzca las correas de fijación por las hebillas y apriételas.
4. Cierre el cierre.

Vehículos con asientos individuales en la tercera fila de asientos

Para acceder a las herramientas de a bordo, hay que abatir el respaldo del asiento individual derecho.

Después de utilizar el gato, devuélvalo a su posición original para poder guardarlo de forma segura. ◁

Piezas del juego de herramientas de a bordo

Tenga en cuenta ⚠, al principio de este capítulo, en la página 355.

El contenido del juego de herramientas de a bordo depende del país y del equipamiento. A continuación se relacionan todas las herramientas que podrían ir incluidas:

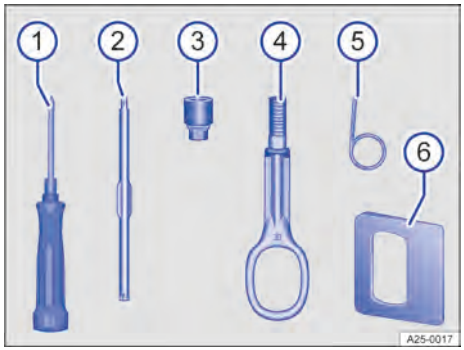

Fig. 183 Piezas de las herramientas de a bordo (representación esquemática).

① Destornillador con hexágono interior en el mango para desenroscar y enroscar los tornillos de rueda previamente aflojados. Cuenta con dos puntas intercambiables.
② Punta reversible para destornillador
③ Adaptador para los tornillos de rueda antirrobo. Lleve siempre el adaptador para los tornillos de rueda en el vehículo, junto con las herramientas de a bordo. En la parte frontal del adaptador está grabado el código para los tornillos de rueda antirrobo. Con este código es posible conseguir un adaptador de repuesto en caso de pérdida. Por ello, es aconsejable anotar este código y guardarlo en algún lugar fuera del vehículo.
④ Argolla de remolque enroscable

⑤ Gancho de extracción para desmontar los tapacubos, centrales o integrales, y las caperuzas de los tornillos de rueda. En función del equipamiento, puede haber un estribo extractor para extraer las caperuzas de los tornillos de rueda.

⑥ Herramienta para desmontar los grupos ópticos traseros

Herramientas de a bordo adicionales

En función del equipamiento, el vehículo puede estar equipado con herramientas de a bordo adicionales y un gato. Estas no tienen que llevarse siempre en el vehículo.

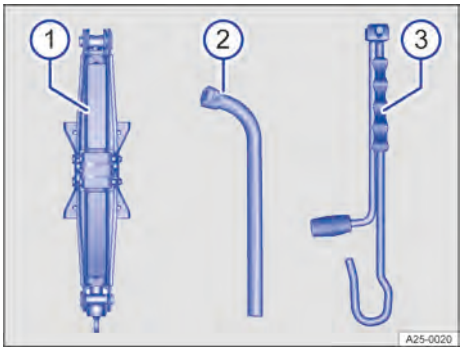

Fig. 184 Piezas adicionales de las herramientas de a bordo (representación esquemática).

① Gato

② Llave de rueda para soltar y apretar los tornillos de rueda

③ Manivela

Después de utilizar el gato, devuélvalo a su posición original para poder guardarlo de forma segura.

Mantenimiento del gato

El gato no necesita ningún tipo de mantenimiento periódico.

1. En caso necesario, lubríquelo con grasa universal.

Manómetro para neumáticos

En algunos países puede haber, además, un manómetro en el vehículo.

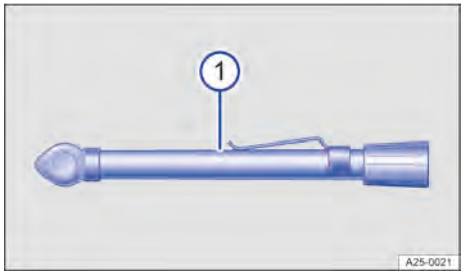

Fig. 185 Pieza adicional de las herramientas de a bordo (representación esquemática).

① Manómetro para neumáticos (en función del país)

Escobillas limpiacristales

Posición de servicio

En la posición de servicio, los brazos del limpiacristales se pueden levantar del parabrisas → Fig. 186.

AVISO

Si se realizan trabajos descuidadamente en los brazos del limpiacristales, el capó delantero, el parabrisas y dichos brazos pueden sufrir daños.

- Levante los brazos del limpiacristales con cuidado y únicamente cuando estén en la posición de servicio.
- No abra nunca el capó delantero si los brazos del limpiacristales están levantados.
- Antes de emprender la marcha, coloque siempre los brazos del limpiacristales sobre el parabrisas.

2KF012760AH

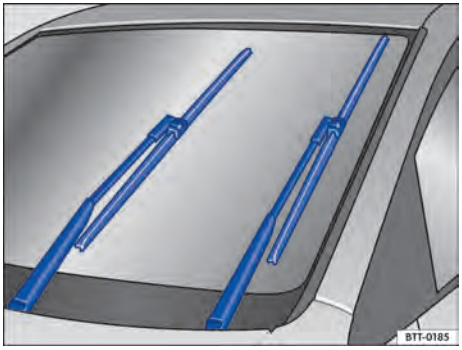

Fig. 186 En el parabrisas: limpiacristales en posición de servicio (representación esquemática).

Activar la posición de servicio con la palanca del limpiacristales

1. Estacione el vehículo.
2. Cierre el capó delantero y las puertas del conductor y del acompañante.
3. Conecte el encendido y vuelva a desconectarlo.
4. Pulse brevemente la palanca del limpiacristales hacia abajo, en dirección al barrido breve.

   Los limpiacristales se sitúan en la posición de servicio.

Activar la posición de servicio en el sistema de infotainment

1. Estacione el vehículo.
2. Cierre el capó delantero.
3. Conecte el encendido.
4. Pulse el botón de función.
5. Para activar o desactivar la posición de servicio, pulse el botón de función Posición de servicio.

Levantar del parabrisas los brazos del limpiacristales

1. Antes de levantar los brazos del limpiacristales, sitúelos en la posición de servicio →.
2. Agarre y levante los brazos del limpiacristales solo por la zona donde va fijada la escobilla.

Apoyar los brazos del limpiacristales en el parabrisas

1. Antes de emprender la marcha, coloque los brazos del limpiacristales con cuidado sobre el parabrisas agarrándolos solamente por la zona donde va fijada la escobilla.
2. Con el encendido conectado, presione brevemente la palanca del limpiacristales en dirección al barrido breve.

   Los brazos del limpiacristales vuelven a su posición de partida. ◁

Limpieza y cambio de las escobillas limpiacristales

Las escobillas limpiacristales montadas de fábrica van provistas de una capa de grafito. Esta capa es la responsable de que el barrido sobre el cristal tenga lugar de forma silenciosa. Si la capa está dañada, entre otras cosas aumentará el ruido al producirse el barrido sobre el cristal.

— Compruebe con regularidad el estado de las escobillas limpiacristales.

— Si las escobillas se deslizan con dificultad, cámbielas en caso de deterioro o límpielas si están sucias →.

Si las escobillas limpiacristales están dañadas, se deberían cambiar inmediatamente. En talleres especializados debidamente cualificados se pueden adquirir escobillas limpiacristales.

⚠ ADVERTENCIA

Cuando se utilizan escobillas limpiacristales desgastadas o sucias, se reduce la visibilidad y aumenta el riesgo de que se produzcan accidentes y lesiones graves.

- Limpie siempre las escobillas limpiacristales cuando estén sucias.
- Sustituya las escobillas siempre que estén en mal estado o desgastadas y ya no limpien los cristales lo suficiente.

AVISO

Si se limpian las escobillas limpiacristales o los cristales con productos de limpieza inadecuados, se pueden producir daños.

- No limpie las escobillas limpiacristales ni los cristales con combustible, quitaesmalte, diluyente de pintura ni líquidos similares.
- No limpie las escobillas limpiacristales con esponjas duras ni objetos afilados.

Si quedan restos de cera de la instalación de lavado automático u otros productos de conservación en los cristales, los limpiacristales podrían tener dificultades para deslizarse. Elimine los restos de cera con un producto especial o paños de limpieza.

Limpiar las escobillas limpiacristales

1. Sitúe el limpiaparabrisas en la posición de servicio.
2. Levante los brazos agarrándolos únicamente por la zona donde va fijada la escobilla.
3. Limpie las escobillas cuidadosamente con una esponja húmeda → ⓘ.
4. Apoye los brazos del limpiacristales sobre el cristal con cuidado.

Cambiar las escobillas limpiacristales del parabrisas

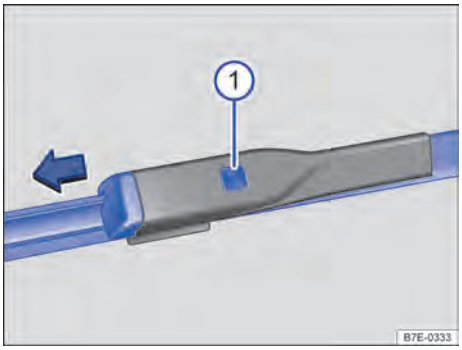

Fig. 187 En el parabrisas: cambiar las escobillas limpiacristales del parabrisas.

① Tecla de desbloqueo

1. Antes de levantar los brazos del limpiacristales, sitúelos en la posición de servicio.
2. Levante los brazos agarrándolos únicamente por la zona donde va fijada la escobilla.
3. Mantenga presionada la tecla de desbloqueo y retire al mismo tiempo la escobilla en el sentido de la flecha → Fig. 187 ①.
4. Inserte una escobilla nueva de la misma longitud y tipo en el brazo correspondiente del limpiacristales hasta que encastre.
5. Apoye los brazos del limpiacristales sobre el parabrisas con cuidado.

Cambiar la escobilla limpiacristales de la luneta

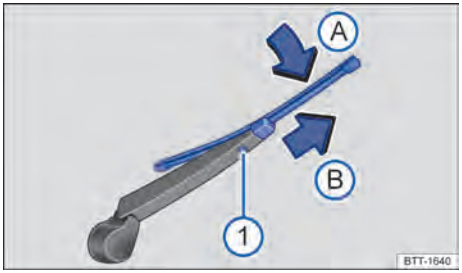

Fig. 188 En la parte trasera del vehículo: Cambiar la escobilla limpiacristales de la luneta.

① Tecla de desbloqueo

1. Levante el brazo del limpiacristales y retírelo hacia atrás agarrándolo únicamente por la zona donde va fijada la escobilla.
2. Mantenga presionada la tecla de desbloqueo → Fig. 188 ①.
3. Doble la escobilla en dirección al brazo del limpiacristales → Fig. 188 Ⓐ y retírela al mismo tiempo en el sentido de la flecha Ⓑ. Es posible que tenga que emplear bastante fuerza.
4. Inserte una escobilla nueva de la misma longitud y tipo en el brazo del limpiacristales en el sentido contrario al de la flecha → Fig. 188 Ⓑ hasta que encas-

2KF012760AH

tre. Para ello, la escobilla deberá estar doblada Ⓐ.

5. Apoye el brazo del limpiacristales sobre la luneta con cuidado. ◁

Cambiar unidades de iluminación

🕮 Introducción al tema

Antes de cambiar una lámpara averiada, compruebe si es convencional o de tecnología LED. Por lo general, usted mismo puede cambiar las lámparas convencionales. Sin embargo, si el alumbrado exterior es de tecnología LED (en función del modelo y del equipamiento), no podrá cambiar usted mismo las unidades de iluminación LED ni los diodos luminosos LED. La avería de algún diodo luminoso (LED) puede ser un indicio de que probablemente se averiarán otros. En este caso, acuda a un taller especializado debidamente cualificado, solicite la comprobación de las unidades de iluminación LED y, si es necesario, su sustitución.

Circular con los dispositivos de alumbrado exterior averiados puede estar prohibido.

1. Antes de cambiar una lámpara, compruebe si se ha averiado una lámpara convencional o una unidad de iluminación LED.

Especificaciones adicionales de las lámparas

Las especificaciones de algunas de las lámparas montadas de fábrica pueden diferir de las de las lámparas convencionales. La denominación correspondiente figura en el casquillo de la lámpara o en la ampolla de vidrio.

⚠ ADVERTENCIA

Si no se enciende el alumbrado del vehículo en función de las condiciones meteorológicas existentes, la vía no se iluminará lo suficiente. Los demás usuarios de la vía no podrán ver el vehículo o lo harán solo con dificultad. Esto puede provocar accidentes y causar lesiones graves o mortales.

- Compruebe periódicamente el sistema de alumbrado y los intermitentes del vehículo.
- Si es necesario, encargue inmediatamente la reparación del sistema de alumbrado del vehículo.

⚠ ADVERTENCIA

Si se cambia inadecuadamente una lámpara en el vano delantero, se pueden producir accidentes y lesiones graves.

- Siga siempre las operaciones descritas y tenga en cuenta las medidas de seguridad de validez general.
- Si no conoce bien las operaciones necesarias, no cambie nunca una lámpara.
- Si no está seguro de cómo se cambia una lámpara, encargue los trabajos necesarios a un taller especializado debidamente cualificado.

⚠ ADVERTENCIA

Al cambiar una lámpara, las piezas cortantes de las carcasas de las lámparas y las lámparas calientes o que exploten pueden causar lesiones.

- Cambie una lámpara únicamente cuando se haya enfriado completamente.
- Al cambiar las lámparas, protéjase siempre los ojos y las manos.

! AVISO

Si entrara agua en la carcasa del faro, podrían producirse daños en el sistema eléctrico.

- Tras cambiar una lámpara, monte siempre las tapas en la carcasa del faro.
- Tras montarlas, compruebe siempre que estén fijadas correctamente.

! AVISO

Si al cambiar las unidades de iluminación se toca la ampolla de vidrio, pueden quedar las huellas dactilares en las mismas. Al encender la unidad de iluminación, las huellas se evaporan con el calor que despide la misma y "ciegan" el reflector

- No toque la ampolla de la lámpara con los dedos. Utilice, p. ej., guantes de tela.
- Al montar las unidades de iluminación, toque únicamente el casquillo de las mismas. ◁

Información relativa al cambio de lámparas

Tenga en cuenta ⚠ y ⓘ, al principio de este capítulo, en la página 360.

⚠ ADVERTENCIA

Si se ignoran las operaciones descritas para cambiar una lámpara, se pueden producir accidentes. Como consecuencia se pueden producir lesiones graves.

- Siga siempre las instrucciones y tenga siempre en cuenta las medidas de seguridad de validez general.

ⓘ AVISO

Si se desmontan y montan los embellecedores y los faros incorrectamente, se pueden producir daños en la pintura y la carrocería del vehículo.

- Desmonte y vuelva a montar los faros y los embellecedores con cuidado.

Para cambiar lámparas, efectúe siempre las siguientes operaciones en el orden indicado:

1. En la medida de lo posible, aparque el vehículo sobre un terreno llano y firme a una distancia prudencial del tráfico rodado tomando las medidas de seguridad necesarias.
2. Conecte el freno de aparcamiento.
3. Apague las luces.
4. Sitúe la palanca de los intermitentes y de la luz de carretera en la posición básica.
5. *En los vehículos con caja de cambios automática* : engrane el bloqueo de aparcamiento P.

   En los vehículos con caja de cambios manual : engrane una marcha.
6. Desconecte el encendido.
7. Espere a que se apague la iluminación exterior de orientación → Página 137, *Funciones Coming Home y Leaving Home (iluminación exterior de orientación)*.
8. Espere a que se enfríe la lámpara en cuestión.
9. Compruebe visualmente si hay algún fusible fundido.
10. Cambie la lámpara en cuestión siguiendo las instrucciones.

    Sustituya las lámparas solo por otras nuevas del mismo tipo. La denominación correspondiente figura en el casquillo de la lámpara o en la ampolla de vidrio.

    Por norma general, no toque la ampolla de vidrio con los dedos. Las huellas que dejan los dedos se evaporan con el calor de la lámpara encendida, se depositan sobre el reflector y reducen la intensidad luminosa del faro.
11. Después de cambiar la lámpara, compruebe que funciona. Si no funciona, puede deberse a que no esté montada correctamente, a que el conector no esté acoplado correctamente o, de nuevo, a un fallo de la lámpara.
12. Siempre que cambie una lámpara de la parte delantera del vehículo, encargue que se compruebe el reglaje de los faros a un taller especializado cualificado para ello. ◁

Cambiar las lámparas de los faros

Tenga en cuenta ⚠ y ⓘ, al principio de este capítulo, en la página 360.

Preparativos

Realice las siguientes operaciones únicamente en el orden indicado:

1. Tenga en cuenta la información sobre el cambio de lámparas y realice las operaciones correspondientes → Página 361.
2. Abra el capó delantero.

Para cambiar las lámparas, no hay que desmontar el faro.

ⓘ Las figuras muestran el faro derecho. El faro izquierdo es simétrico.

2KF012760AH

Existen diferentes versiones de faros, de ahí que la posición y el diseño de las tapas, de los portalámparas y de las lámparas puedan diferir de los mostrados en las figuras.

Si la luz de conducción diurna es de tecnología LED, no es posible sustituir los diodos luminosos (LED). Acuda a un taller especializado debidamente cualificado.

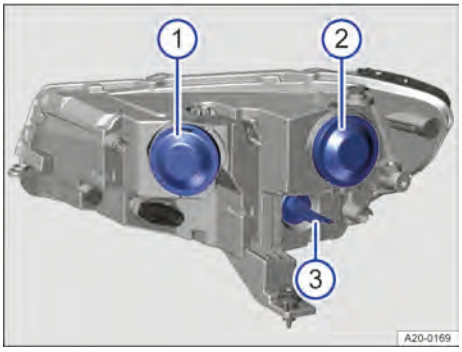

Fig. 189 En el vano delantero: tapas en la parte posterior del faro derecho.

① Tapa de las luces de carretera y de conducción diurna
② Tapa de la luz de cruce
③ Portalámparas del intermitente

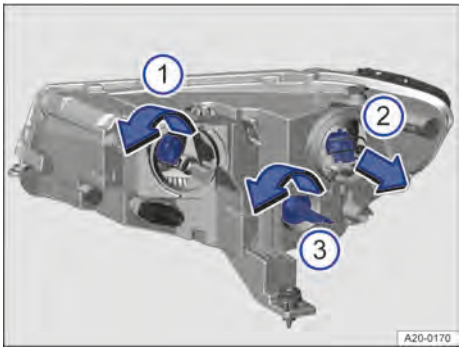

Fig. 190 En el vano delantero: cambiar las lámparas del faro derecho.

① Lámpara de las luces de carretera y de conducción diurna
② Lámpara de la luz de cruce
③ Portalámparas del intermitente

Cambiar la lámpara de las luces de carretera y de conducción diurna

1. Desmonte la tapa de la parte posterior del faro → Fig. 189 ①.
2. Gire el portalámparas en el sentido de la flecha, hasta el tope, y extráigalo hacia atrás → Fig. 190 ①.
3. Sustituya la lámpara averiada por otra nueva del mismo tipo. En caso necesario, presione el bloqueo del portalámparas y extraiga la lámpara del portalámparas en línea recta.
4. Coloque el portalámparas en el faro y gírelo en el sentido contrario al de la flecha, hasta el tope → Fig. 190 ①.
5. Coloque la tapa en la parte posterior del faro → Fig. 189 ①.
6. Cierre el capó delantero.

Cambiar la lámpara de la luz de cruce

1. Desmonte la tapa de la parte posterior del faro → Fig. 189 ②.
2. Extraiga el portalámparas en el sentido de la flecha → Fig. 190 ②.
3. Sustituya la lámpara averiada por otra nueva del mismo tipo. En caso necesario, presione el bloqueo del portalámparas y extraiga la lámpara del portalámparas en línea recta.
4. Coloque el portalámparas en el faro y presiónelo en el sentido contrario al de la flecha → Fig. 190 ②.
5. Coloque la tapa en la parte posterior del faro → Fig. 189 ②.
6. Cierre el capó delantero.

Cambiar la lámpara del intermitente

1. Gire el portalámparas en el sentido de la flecha, hasta el tope, y extráigalo hacia atrás → Fig. 190 ③.
2. Sustituya la lámpara averiada por otra nueva del mismo tipo. En caso necesario, presione el bloqueo del portalámparas y extraiga la lámpara del portalámparas en línea recta.

3. Coloque el portalámparas en el faro y gírelo en el sentido contrario al de la flecha, hasta el tope → Fig. 190 ③.
4. Cierre el capó delantero. ◁

Cambiar la lámpara del intermitente lateral

🕮 Tenga en cuenta ⚠ y ⓘ, al principio de este capítulo, en la página 360.

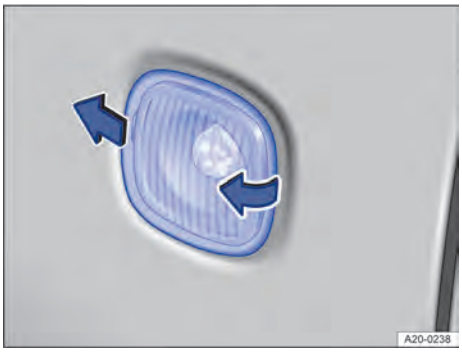

Fig. 191 En el lateral del vehículo: desmontar el intermitente lateral.

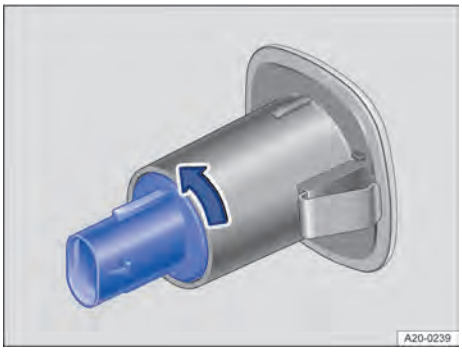

Fig. 192 Cambiar la lámpara del intermitente lateral.

Realice las siguientes operaciones únicamente en el orden indicado:

1. Tenga en cuenta la lista de comprobación y realice las operaciones descritas en la → Página 361.
2. Presione el intermitente lateral en el sentido de la marcha y desprenda la parte trasera → Fig. 191.
3. Desmonte el intermitente lateral de la carrocería haciendo palanca.
4. Gire el portalámparas en el sentido de la flecha y extraiga la lámpara hacia atrás de la carcasa → Fig. 192.
5. Extraiga la lámpara del portalámparas en línea recta.
6. Sustituya la lámpara averiada por otra nueva del mismo tipo.
7. Coloque el portalámparas en la carcasa y gírelo en el sentido contrario al de la flecha hasta el tope → Fig. 192.
8. Coloque el intermitente con la grapa elástica en la parte delantera de la carrocería, presiónelo en contra del muelle en el sentido de la marcha y encastre la parte trasera en la carrocería. ◁

Cambiar las lámparas de los grupos ópticos traseros

🕮 Tenga en cuenta ⚠ y ⓘ, al principio de este capítulo, en la página 360.

ⓘ Las figuras muestran el grupo óptico trasero izquierdo. El grupo óptico trasero derecho es simétrico.

ⓘ Existen diferentes versiones de grupos ópticos traseros, de ahí que la posición y el diseño de los portalámparas y de las lámparas puedan diferir de los mostrados en las figuras.

ⓘ En los grupos ópticos traseros de tecnología LED, puede que algunas luces estén equipadas con lámparas "convencionales". Estas lámparas pueden cambiarse.

Preparativos

Realice las siguientes operaciones únicamente en el orden indicado:

1. Tenga en cuenta la información sobre el cambio de lámparas y realice las operaciones correspondientes.
2. Abra el portón trasero o la puerta de dos hojas.

3. Retire las herramientas de a bordo del portaobjetos correspondiente.

Desmontar el grupo óptico trasero

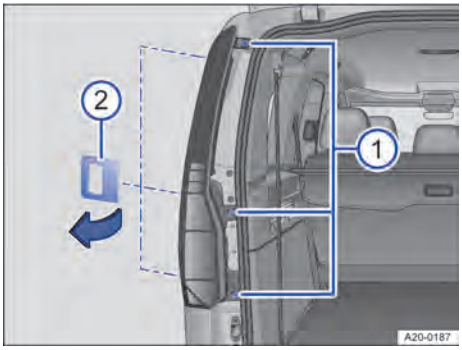

Fig. 193 Lateral trasero izquierdo del vehículo: desmontaje del grupo óptico trasero.

① Tornillos de fijación
② Herramienta auxiliar de las herramientas de a bordo

1. Suelte los tornillos de fijación con un destornillador → Fig. 193 ①. Dado el caso, utilice la punta intercambiable adecuada.
2. Desprenda del soporte el grupo óptico trasero de arriba abajo con la herramienta → Fig. 193 ②.
3. Retire el grupo óptico trasero y deposítelo sobre una superficie limpia y lisa.

Cambiar una lámpara

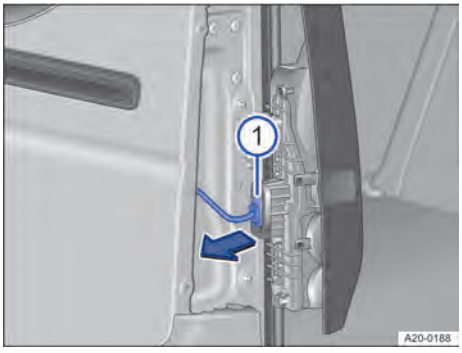

Fig. 194 En el grupo óptico trasero: desacoplar el conector.

① Conector

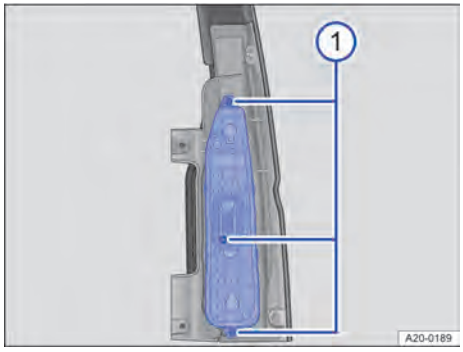

Fig. 195 En el grupo óptico trasero: desmontar el portalámparas.

① Tornillos de fijación

1. Desacople el conector en el sentido de la flecha → Fig. 194 ①.
2. Suelte los tornillos de fijación con un destornillador → Fig. 195 ①. Dado el caso, utilice la punta intercambiable adecuada.
3. Retire el portalámparas → Fig. 195.
4. Sustituya la lámpara averiada por otra del mismo tipo.

Montar el grupo óptico trasero

1. Coloque el portalámparas en el grupo óptico trasero con cuidado → Fig. 195.
2. Atornille el portalámparas en el grupo óptico trasero con los tornillos de fijación → Fig. 195 ①.
3. Compruebe que el portalámparas haya quedado montado correctamente y esté bien fijado.
4. Acople el conector al portalámparas → Fig. 194 ①.
5. Coloque el grupo óptico en el hueco de la carrocería y encájelo con cuidado en el soporte → Fig. 193.
6. Apriete tornillos de fijación → Fig. 193 ①.

7. Compruebe que el grupo óptico trasero haya quedado montado correctamente y esté bien fijado.
8. Cierre el portón trasero o la puerta de dos hojas. ◁

Cambiar fusibles

🕮 Introducción al tema

Debido a que el vehículo se sigue desarrollando continuamente, a que los fusibles se asignan en función del equipamiento y a que un fusible puede corresponder a varios consumidores eléctricos, al cierre de la edición no había sido posible elaborar un cuadro general completo con las posiciones de los fusibles. En un taller especializado debidamente cualificado se puede solicitar información más detallada sobre la asignación de los fusibles.

Un fusible puede corresponder, por lo general, a varios consumidores eléctricos. De igual modo, a un consumidor le pueden corresponder varios fusibles.

No sustituya los fusibles sin haber eliminado primero la causa de la avería. Si se vuelve a fundir un fusible poco después de cambiarlo, encargue una revisión del sistema eléctrico a un taller especializado cualificado para ello.

⚠ ADVERTENCIA

¡El sistema eléctrico se encuentra bajo alta tensión y puede causar descargas eléctricas, quemaduras graves y la muerte!

- No toque nunca los cables eléctricos del sistema de encendido.
- Evite los cortocircuitos en el sistema eléctrico.

⚠ ADVERTENCIA

La utilización de fusibles inadecuados, la reparación de fusibles y el puenteo de un circuito eléctrico sin fusibles puede provocar daños graves o un incendio en el vehículo. Como consecuencia, se pueden sufrir lesiones graves o mortales.

- Sustituya los fusibles únicamente por otros del mismo amperaje y tamaño. Asegúrese de que el color y el grabado sean idénticos a los del fusible averiado.
- No repare nunca fusibles.
- No sustituya nunca un fusible por una tira metálica, un clip u otro objeto similar.

AVISO

Si se cambia un fusible con el encendido conectado, el motor en marcha o las luces o cualquier otro consumidor eléctrico encendidos, el sistema eléctrico puede sufrir daños.

- Apague siempre el motor, las luces y otros consumidores eléctricos.
- Al cambiar fusibles, asegúrese de que no sea posible poner el motor en marcha.

AVISO

La presencia de suciedad y humedad en las cajas de fusibles puede dañar el sistema eléctrico.

- Cuando estén abiertas, proteja las cajas de fusibles de la suciedad y la humedad.
- Evite los cortocircuitos en el sistema eléctrico.
- Compruebe que las cubiertas de las cajas de fusibles estén de nuevo bien cerradas y sin daños.

En el vehículo hay más fusibles. Estos solo deberían ser sustituidos por un taller especializado cualificado para ello. ◁

2KF012760AH

Fusibles en el vano delantero

Tenga en cuenta ⚠ y ⓘ, al principio de este capítulo, en la página 365.

Caja de fusibles del vano delantero

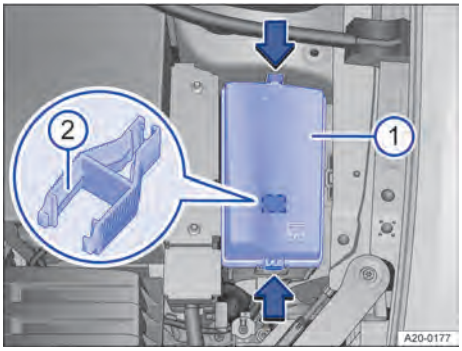

Fig. 196 En el vano delantero: caja de fusibles con pinzas de plástico.

① Caja de fusibles
② Pinzas de plástico

En la caja de fusibles puede haber unas pinzas de plástico para extraer fusibles → Fig. 196 ②.

Desmontar la cubierta

1. Abra el capó delantero.
2. Para desbloquear, presione los bloqueos en el sentido de las flechas → Fig. 196.
3. Retire la cubierta hacia arriba → Fig. 196 ①.

Montar la cubierta

1. Coloque la cubierta sobre la caja de fusibles.
2. Presione la cubierta hacia abajo hasta que encastre a ambos lados de forma audible.
3. Cierre el capó delantero.

Cuadro general de los fusibles del vano delantero

Tenga en cuenta ⚠ y ⓘ, al principio de este capítulo, en la página 365.

El cuadro general muestra las posiciones de los fusibles de los consumidores eléctricos relevantes para el conductor. En la primera columna del cuadro figura la posición del fusible y, en las demás columnas, el amperaje, el tipo de fusible y el consumidor al que corresponde.

En función del mercado y el equipamiento del vehículo, los números y la posición de los fusibles pueden diferir de los que figuran en el cuadro. Dado el caso, infórmese en un concesionario autorizado sobre la asignación exacta de los fusibles.

Asignación de los fusibles

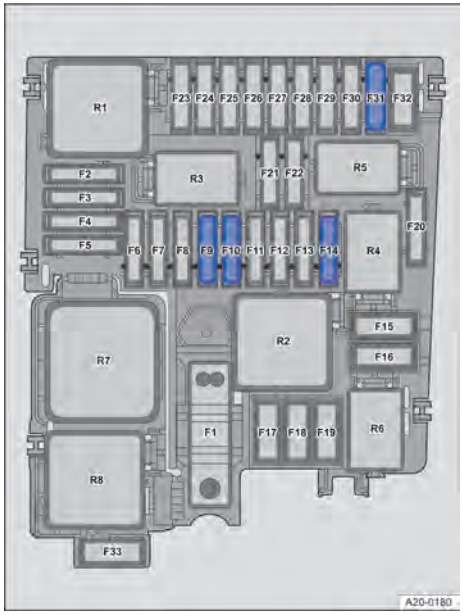

Fig. 197 En el vano delantero: posiciones de los fusibles. ◁

Posición → Fig. 197:

F9 **15 amperios, ATO®**, bocina

F10 **30 amperios, ATO®**, limpiaparabrisas

F31 **7,5 amperios, ATO®**, sensor para luz de freno

Posiciones de los fusibles en los vehículos con calefacción y ventilación independientes montadas de fábrica → Fig. 197:

F14 **20 amperios, ATO®**, calefacción independiente ◁

Fusibles en el tablero de instrumentos

🕮 Tenga en cuenta ⚠ y ⓘ, al principio de este capítulo, en la página 365.

Vehículos con el volante a la izquierda: abrir y cerrar la caja de fusibles del tablero de instrumentos

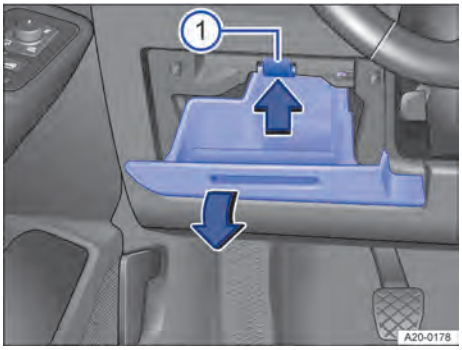

Fig. 198 Tapa de la caja de fusibles del tablero de instrumentos: vehículos con el volante a la izquierda, a la izquierda junto al volante.

① Pestaña de encastre

Abrir la tapa

1. Abra el portaobjetos y, dado el caso, vacíelo → Fig. 198.
2. Presione la pestaña de encastre hacia arriba en el sentido de la flecha y, al mismo tiempo, abra aún más el portaobjetos y retírelo hasta que se pueda acceder al portafusibles → Fig. 198 ①.

Cerrar la tapa

1. Introduzca el portaobjetos en los alojamientos del tablero de instrumentos y presiónelo hasta que oiga que ha encastrado a ambos lados.
2. Cierre el portaobjetos.

Vehículos con el volante a la derecha: abrir y cerrar la caja de fusibles del tablero de instrumentos

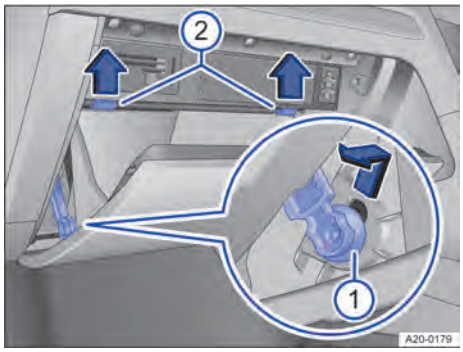

Fig. 199 Tapa de la caja de fusibles del tablero de instrumentos: vehículos con el volante a la derecha, en el lado del acompañante (representación esquemática).

① Elemento de frenado
② Pivotes tope

Abrir la tapa

1. Abra la guantera y, dado el caso, vacíela → Fig. 199.
2. Desplace el elemento de frenado hacia arriba en el orificio del soporte y extráigalo hacia un lado → Fig. 199 ①.
3. Presione los pivotes tope hacia arriba en el sentido de las flechas y, al mismo tiempo, abra aún más la guantera → Fig. 199 ②.

Cerrar la tapa

1. Sitúe la guantera en la posición adecuada.
2. Introduzca el elemento de frenado en el orificio del soporte y desplácelo hacia abajo hasta que oiga que ha encastrado.
3. Presione la guantera con cuidado hacia delante, superando la resistencia que oponen los pivotes tope → Fig. 199 ②. ◁

2KF012760AH

Cuadro general de los fusibles situados en el tablero de instrumentos

Tenga en cuenta ⚠ y ⓘ, al principio de este capítulo, en la página 365.

El cuadro general muestra las posiciones de los fusibles de los consumidores eléctricos relevantes para el conductor. En la primera columna del cuadro figura la posición del fusible y, en las demás columnas, el amperaje, el tipo de fusible y el consumidor al que corresponde.

En función del país y el equipamiento del vehículo, los números y la posición de los fusibles pueden diferir de los que figuran en el cuadro. Dado el caso, infórmese en un concesionario autorizado sobre la asignación exacta de los fusibles.

Asignación de los fusibles

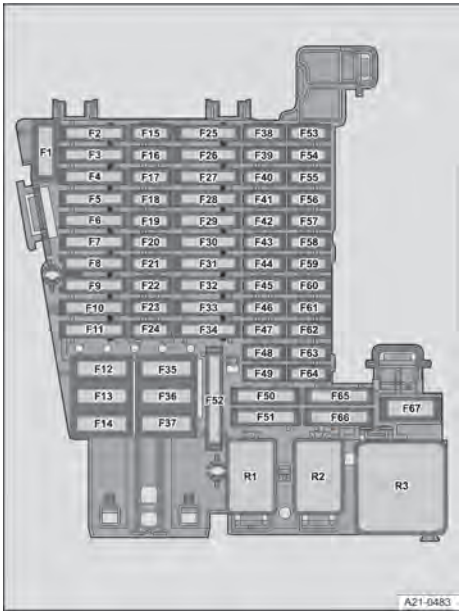

Fig. 200 En el tablero de instrumentos: asignación de fusibles.

Posición → Fig. 200:

F6 **15 amperios, ATO®**, iluminación interior

F7 **30 amperios, ATO®**, calefacción de los asientos

F8 **25 amperios, ATO®**, unidad de control para vehículos especiales (en función del equipamiento)

F12 **40 amperios, MAXI+®**, alumbrado exterior del lado derecho

F13 **40 amperios, MAXI+®**, cierre global

F20 **7,5 amperios, MINI®**, teléfono

F30 **20 amperios, ATO®**, sistema de infotainment

F35 **40 amperios, MAXI+®**, alumbrado exterior del lado izquierdo

F36 **40 amperios, MAXI+®**, regulador del ventilador

F40 **7,5 amperios, MINI®**, alarma antirrobo

F42 **7,5 amperios, MINI®**, mecanismo de accionamiento de la caja de cambios automática

F43 **10 amperios, MINI®**, panel de mandos de la climatización o del sistema de calefacción y ventilación, relé de la luneta térmica

F44 **7,5 amperios, MINI®**, luces de conducción en el mando de las luces, sensor de lluvia y de luz, freno de aparcamiento

F46 **7,5 amperios, MINI®**, pantalla, panel de mandos del sistema de infotainment

F52 **20 amperios, ATO®**, encendedor, tomas de corriente (tener en cuenta la ubicación, el fusible tiene de fábrica **positivo permanente**).

F66 **15 amperios, ATO®**, limpialuneta

F67 **30 amperios, MAXI+®**, luneta térmica

Posiciones de los fusibles en los vehículos con dispositivo de remolque montado de fábrica → Fig. 200:

F3 **25 amperios, ATO®**, unidad de control del remolque, lado izquierdo

F11 **15 amperios, ATO®**, unidad de control del remolque

F29 **15 amperios, ATO®**, cable de carga para el remolque

F31 **25 amperios, ATO®**, unidad de control del remolque, lado derecho

Los elevalunas eléctricos y los asientos eléctricos pueden ir protegidos por fusibles automáticos y unidades de control que se conectan de nuevo automáticamente transcurridos unos segundos una vez eliminada la causa de la sobrecarga, p. ej., los cristales se han congelado y no se pueden mover. ◁

Sustituir fusibles fundidos

🕮 Tenga en cuenta ⚠ y ⓘ, al principio de este capítulo, en la página 365.

Preparativos

1. Desconecte el encendido, las luces y todos los consumidores eléctricos.

Cómo reconocer un fusible fundido

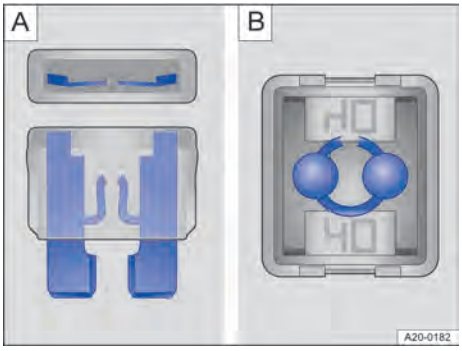

Fig. 201 Fusible fundido: A Fusible enchufable plano, B fusible tipo bloque.

1. Ilumine el fusible con una linterna.

Un fusible fundido se reconoce por la tira de metal quemada visible desde arriba y desde los laterales a través de la carcasa transparente → Fig. 201.

Tipos de fusibles

— Fusibles planos estándar (ATO®)

— Fusibles planos pequeños (MINI®)

— Fusibles planos grandes (MAXI® y MAXI +®)

Identificación de los fusibles por el color

Fusibles (ATO® - MINI® - MAXI® y MAXI +®)

Color Amperaje

Negro 1 amperio
Violeta 3 amperios
Marrón claro 5 amperios
Marrón 7,5 amperios
Rojo 10 amperios
Azul 15 amperios
Amarillo 20 amperios
Blanco o incoloro 25 amperios
Verde 30 amperios
Naranja 40 amperios
Rojo 50 amperios

Sustituir un fusible

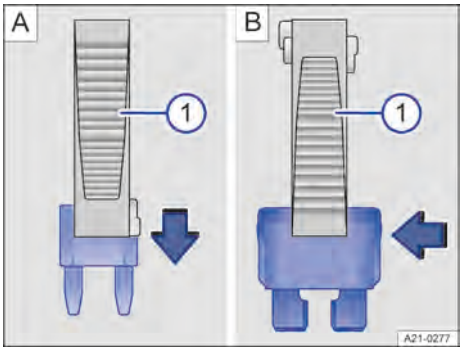

Fig. 202 Extraer o colocar un fusible (representación esquemática).

① Pinzas de plástico

AVISO

Si se sustituye un fusible por otro de mayor amperaje, podrían producirse daños en algún otro punto del sistema eléctrico.

- No sustituya nunca un fusible por otro de mayor amperaje.

1. Si las hubiera, retire las pinzas de plástico de la cubierta de la caja de fusibles correspondiente → Fig. 202 ①.
2. En función del tipo de fusible, agárrelo introduciendo el lado correspondiente

2KF012760AH

de las pinzas por arriba → Fig. 202 Ⓐ o lateralmente → Fig. 202 Ⓑ.

3. Extraiga el fusible.
4. Si el fusible se ha fundido, sustitúyalo por uno nuevo del mismo amperaje (de igual color y grabado) y del mismo tamaño → ⓘ.
5. Tras colocar el fusible nuevo, dado el caso vuelva a encajar las pinzas de plástico en la cubierta.
6. Coloque de nuevo la cubierta o cierre la tapa de la caja de fusibles. ◁

Ayuda de arranque

🕮 Introducción al tema

Por motivos técnicos no está permitido arrancar el vehículo por remolcado. Si no se puede poner el motor en marcha porque la batería de 12 voltios está descargada, se puede utilizar para ello la batería de 12 voltios de otro vehículo.

En los vehículos que llevan la batería de 12 voltios en el habitáculo, conecte los cables de arranque únicamente a las tomas para la ayuda de arranque que hay en el vano delantero.

⚠ ADVERTENCIA

Si se utilizan los cables de arranque de forma inadecuada y la ayuda de arranque de forma incorrecta, la batería de 12 voltios podría explotar y causar lesiones graves o mortales.

- Antes de realizar cualquier trabajo en la batería, lea y tenga en cuenta siempre las advertencias y las medidas de seguridad correspondientes → Página 396.
- No confunda nunca el polo positivo de la batería con el negativo ni conecte los cables de arranque incorrectamente.
- No utilice nunca la ayuda de arranque si la batería de 12 voltios está congelada o se ha descongelado.

⚠ ADVERTENCIA

Durante la ayuda de arranque se forma en la batería de 12 voltios una mezcla de gases detonantes altamente explosiva. Si saltaran chispas, podría inflamarse el gas detonante. Como consecuencia, se pueden producir una explosión y lesiones graves o mortales.

- Mantenga siempre la batería de 12 voltios alejada de lugares donde se produzcan chispas o haya fuego, llamas desprotegidas o cigarrillos incandescentes.
- Evite descargas electrostáticas en la zona de la batería de 12 voltios.

ⓘ AVISO

Remolcar el vehículo puede provocar daños considerables en el mismo.

- Para poner el motor en marcha, utilice la ayuda de arranque. ◁

Preparativos para la ayuda de arranque

🕮 **Tenga en cuenta ⚠ y ⓘ, al principio de este capítulo, en la página 370.**

Si el motor no se puede poner en marcha porque la batería de 12 voltios está descargada, se puede recibir ayuda de arranque de otro vehículo.

ⓘ AVISO

Cuando la batería de 12 voltios está descargada, puede congelarse, sufrir daños y averiarse a temperaturas próximas a los 0 ºC (+32 ºF) aprox.

- Sustituya siempre la batería de 12 voltios si está congelada o lo ha estado.

Preparativos

⚠ ADVERTENCIA

Si se utiliza la ayuda de arranque de forma inadecuada, la batería de 12 voltios puede explotar y causar lesiones graves.

- Utilice siempre una protección ocular adecuada y guantes de protección.
- No se incline nunca sobre la batería de 12 voltios.
- Emborne siempre primero el cable positivo y, a continuación, el negativo.

- No conecte nunca el cable negativo a componentes del sistema de combustible ni a las tuberías de freno.
- Asegúrese de que las piezas no aisladas de las pinzas de los cables de arranque no entren en contacto.
- Asegúrese de que el aislamiento de los cables esté en buen estado.
- Además, asegúrese de que el cable que vaya conectado al polo positivo de la batería de 12 voltios no entre en contacto con piezas del vehículo conductoras de electricidad.

Para utilizar la ayuda de arranque, tenga en cuenta lo siguiente:

— Utilice protección ocular y guantes de protección adecuados → ⚠.

— Tenga en cuenta el manual de instrucciones del fabricante de los cables de arranque.

— Abra el capó delantero.

— Para la ayuda de arranque, utilice siempre cables de arranque con pinzas completamente aisladas y cuyo aislamiento esté en buenas condiciones → ⚠.

— Asegúrese de que haya suficiente distancia entre el vehículo que presta la ayuda de arranque y el que la recibe. Si entran en contacto piezas metálicas de los vehículos, podría empezar a pasar corriente nada más conectar los polos positivos.

— Asegúrese de que las pinzas conectadas a los polos tengan suficiente contacto metálico.

— No utilice nunca el teléfono móvil al conectar y desconectar los cables de arranque.

Cables de arranque

Para poder recibir y prestar ayuda de arranque, se necesitan unos cables de arranque adecuados.

La sección de los cables de arranque deberá ser como mínimo de 25 mm^2 (0,038 in^2). Para los vehículos diésel, la sección de los cables de arranque deberá ser como mínimo de 35 mm^2 (0,054 in^2).

Vehículo que recibe la ayuda de arranque

1. Compruebe que la batería de 12 voltios descargada esté conectada correctamente a la red de a bordo.
2. Si hay montada una batería de 12 voltios con mirilla, compruebe el color de esta. Si es de color amarillo claro o incolora, no utilice la ayuda de arranque y solicite la ayuda de personal especializado.

Vehículo que presta la ayuda de arranque

— Tenga en cuenta el manual de instrucciones del fabricante del vehículo.

— Compruebe que la batería que suministra la corriente tenga la misma tensión (12 voltios) y aproximadamente la misma capacidad que la batería de 12 voltios descargada. Tenga en cuenta la tensión que viene impresa en la batería del vehículo que presta la ayuda.

AVISO

Para evitar daños en el sistema eléctrico por un cortocircuito, tenga en cuenta lo siguiente:

- Conecte los cables de arranque siempre como se describe.
- Evite el contacto entre los vehículos. ◁

2KF012760AH

Conectar los cables de arranque

Tenga en cuenta ⚠ y ⓘ, al principio de este capítulo, en la página 370.

Toma para la ayuda de arranque, masa

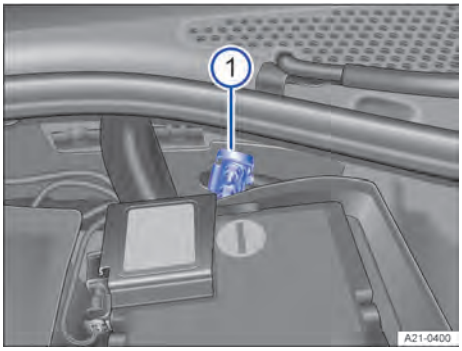

Fig. 203 En el vano delantero: toma para la ayuda de arranque, masa.

① Toma para la ayuda de arranque, masa, para conectar el cable de arranque negro.

Conectar los cables de arranque

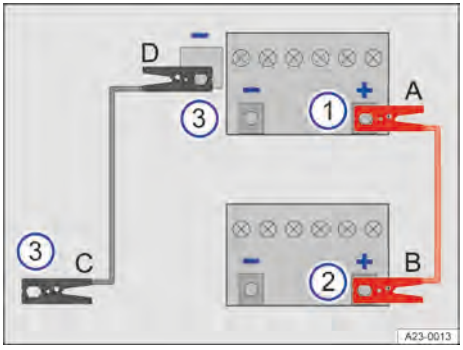

Fig. 204 Esquema para la conexión de los cables de arranque.

① Polo positivo de la batería del vehículo que recibe la ayuda de arranque.
② Polo positivo de la batería del vehículo que presta la ayuda de arranque.
③ Terminal de masa apropiado: preferentemente una toma para la ayuda de arranque, masa, el bloque motor o una pieza de metal maciza atornillada fijamente a este.

Los cables de arranque solo se deberán conectar siguiendo el orden A–B–C–D → Fig. 204.

1. Desconecte el encendido en ambos vehículos.
2. Conecte un extremo del cable de arranque rojo a la toma positiva para la ayuda de arranque del vehículo con la batería de 12 voltios descargada → Fig. 204 ①.
3. Conecte el otro extremo del cable de arranque rojo al polo positivo de la batería del vehículo que suministra la corriente → Fig. 204 ②.
4. Conecte un extremo del cable de arranque negro preferentemente a la toma para la ayuda de arranque, masa, del vehículo con la batería de 12 voltios que suministra la corriente → Fig. 204 ③.

   O bien: si no hay ninguna toma para la ayuda de arranque, masa, conecte el extremo del cable de arranque negro al bloque motor o a una pieza de metal maciza atornillada fijamente al bloque motor del vehículo con la batería de 12 voltios que suministra la corriente → Fig. 204 ③.
5. Conecte el otro extremo del cable de arranque negro a la toma para la ayuda de arranque, masa, del vehículo con la batería de 12 voltios descargada → Fig. 204 ③.

   O bien: si no hay ninguna toma para la ayuda de arranque, masa, conecte el extremo del cable de arranque negro al bloque motor o a una pieza de metal maciza atornillada fijamente al bloque motor del vehículo con la batería de 12 voltios descargada → Fig. 204 ③.
6. Asegúrese de que las pinzas conectadas a los polos tengan suficiente contacto metálico.
7. Coloque los cables de arranque de manera que no los pueda alcanzar ninguna pieza giratoria del vano delantero. ◁

Poner el motor en marcha

Tenga en cuenta ⚠ y ⓘ, al principio de este capítulo, en la página 370.

1. Ponga en marcha el motor del vehículo que suministra la corriente y déjelo funcionando al ralentí.
2. Espere unos minutos y, a continuación, ponga en marcha el motor del vehículo que tiene la batería de 12 voltios descargada. Si el motor no se pone en marcha después de 10 segundos, interrumpa el arranque e inténtelo de nuevo transcurrido aprox. 1 minuto.

Si el motor sigue sin ponerse en marcha, solicite la ayuda de personal especializado. ◁

Desconectar los cables de arranque

Tenga en cuenta ⚠ y ⓘ, al principio de este capítulo, en la página 370.

1. Dado el caso, apague la luz de cruce antes de desconectar los cables de arranque.
2. Conecte el ventilador del climatizador y encienda la luneta térmica del vehículo con la batería de 12 voltios descargada para que se reduzcan los picos de tensión que se puedan producir al desconectar los cables.
3. Desconecte los cables de arranque únicamente en el orden D–C–B–A con los motores en marcha → Página 372, *Conectar los cables de arranque*.
4. Cierre la cubierta de la toma positiva para la ayuda de arranque.
5. Cierre el capó delantero.
6. Tras utilizar la ayuda de arranque, encargue una revisión de la batería de 12 voltios a un taller especializado cualificado para ello. ◁

Transportar y remolcar

Introducción al tema

Si un vehículo ya no se puede mover por sus propios medios, se puede transportar con una grúa o remolcar con otro vehículo.

Asegúrese de que ambos conductores estén familiarizados con la forma de proceder para remolcar un vehículo. Esto es especialmente importante si no se va a utilizar una barra de remolque.

Tenga en cuenta las disposiciones legales relativas al remolcado.

AVISO

Remolcar el vehículo puede provocar daños considerables en el sistema de depuración de gases de escape del mismo.

- Para poner en marcha el motor, utilice la ayuda de arranque.

AVISO

En vías sin piso firme existe siempre el peligro de sobrecargar las piezas de fijación y, por lo tanto, de que el vehículo sufra daños considerables.

- Durante el remolcado, asegúrese en todo momento de que no se generen fuerzas de tracción inadmisibles ni sacudidas. ◁

Información importante sobre el transporte del vehículo

Tenga en cuenta ⓘ, al principio de este capítulo, en la página 373.

Por "transportar" se entiende trasladar con una grúa un vehículo que no está en condiciones de circular.

⚠ ADVERTENCIA

Si el cable o la barra de remolque están mal fijados, pueden dañarse gravemente componentes del vehículo. Aumenta el peligro de accidente y se pueden producir lesiones graves o mortales.

- Para transportar o remolcar el vehículo, fíjelo solamente por los puntos previstos para ello.

2KF012760AH

- No fije nunca el cable o la barra de remolque a componentes del eje o del tren de rodaje.
- Solicite la ayuda de personal especializado y, dado el caso, encargue el transporte del vehículo sobre una grúa con las ruedas apoyadas.

AVISO

Empujar el vehículo con las manos puede causarle daños, por ejemplo, la deformación o el desprendimiento de accesorios.

- Si tiene que empujar el vehículo con las manos, asegúrese de no presionar sobre los grupos ópticos traseros, los espóileres laterales, el espóiler trasero ni grandes superficies de chapa. ◁

Transportar con una grúa

Tenga en cuenta ⓘ, al principio de este capítulo, en la página 373.

Transportar con una grúa

El vehículo se puede trasladar encima de una grúa con las cuatro ruedas apoyadas o con el eje delantero suspendido.

Tenga en cuenta que puede que sea necesario transportar el vehículo sobre una grúa con todas las ruedas apoyadas → Página 375, *Remolcar el vehículo con otro vehículo*.



Fig. 205 Transportar con una grúa.

Información sobre los puntos de fijación delantero y trasero para el transporte → Página 377, *Punto de fijación delantero*, → Página 378, *Punto de fijación trasero*.

Si hay que elevar el vehículo por un eje para trasladarlo, solo está permitido hacerlo por el eje delantero.

Si se traslada el vehículo con el eje delantero suspendido:

— La velocidad máxima permitida es de 50 km/h (aprox. 30 mph).

— La distancia máxima permitida es de 50 km (aprox. 30 mi).

— Asegúrese de que el encendido esté siempre conectado.

— Desactive el sistema Auto Hold.

— Asegúrese de que la llave del vehículo esté siempre en este durante el remolcado → Página 95.

— Desactive el asistente de frenada de emergencia.

— Desconecte la vigilancia del habitáculo y el sistema antirremolcado. → Página 107

AVISO

Si el freno de aparcamiento se conecta durante el remolcado, las ruedas se pueden bloquear. El vehículo puede sufrir daños graves.

- Finalice inmediatamente el remolcado.

- Solicite la ayuda de personal especializado y, dado el caso, encargue el transporte del vehículo sobre una grúa con las ruedas apoyadas.

Remolcar el vehículo con otro vehículo

Tenga en cuenta ⓘ, al principio de este capítulo, en la página 373.

Remolcar significa tirar con un vehículo de otro que no está en condiciones de circular. El vehículo se puede remolcar con una barra o un cable de remolque:

— La velocidad máxima permitida es de 50 km/h (aprox. 30 mph).

— La distancia máxima permitida es de 50 km (aprox. 30 mi).

Casos en los que no se deberá remolcar nunca el vehículo

En caso de avería, el vehículo tiene que transportarse encima de una grúa con las cuatro ruedas apoyadas si se da alguna de las siguientes situaciones.

— La batería de 12 voltios está descargada.

— El indicador de la pantalla del panel de instrumentos no funciona correctamente.

— Se han de recorrer más de 50 km (aprox. 30 mi).

— No se puede seleccionar el punto muerto (posición **N**).

— Si la caja de cambios es manual, no se puede pisar a fondo el pedal del embrague ni situar la palanca de cambios en punto muerto.

— Si el cambio es automático, no se puede desactivar la protección contra rodadura por inercia → Página 234.

— Si el cambio es manual, no se puede desconectar el freno de aparcamiento.

— No se puede soltar el bloqueo de la dirección.

— No se puede garantizar que las ruedas giren sin problemas o que la dirección funcione tras un accidente.

Si no se cumplen las condiciones necesarias para remolcar el vehículo, solo está permitido remolcarlo o empujarlo rodando sobre sus cuatro ruedas en situaciones de emergencia. Solo está permitido remolcarlo a velocidad de peatón y un máximo de 100 metros hasta llegar a la grúa.
La barra de remolque es más segura para el remolcado y evita que se produzcan daños en el vehículo. El cable de remolque solo se debería utilizar si no se dispone de una barra de remolque. El cable de remolque deberá ser elástico para que no se produzcan daños en los vehículos. Utilice un cable de fibra sintética o de un material elástico similar.

⚠ ADVERTENCIA

Durante el remolcado de un vehículo, el comportamiento de marcha y la capacidad de frenado cambian considerablemente. Esto puede provocar que se pierda el control del vehículo, accidentes y lesiones graves o mortales.

- Tenga en cuenta que durante el remolcado se necesita más fuerza para mover el volante y frenar.

⚠ ADVERTENCIA

Si se extrae la llave de la cerradura de encendido durante el remolcado, el bloqueo de la dirección se podría encastrar repentinamente. Esto impediría mover el volante. Esto podría provocar un accidente y lesiones graves o mortales.

- Durante el remolcado, no extraiga nunca la llave de la cerradura de encendido.

Fije el cable o la barra de remolque solamente en los puntos previstos para ello:

— Argolla de remolque

— Enganche para remolque

⚠ ADVERTENCIA

Si el cable o la barra de remolque están mal fijados, pueden dañarse gravemente componentes del vehículo. Aumenta el peligro de accidente y se pueden producir lesiones graves o mortales.

2KF012760AH

- Para rescatarlo o remolcarlo, fije el vehículo solamente por los puntos previstos para ello.
- No fije nunca el cable o la barra de remolque a componentes del eje o del tren de rodaje.
- Solicite la ayuda de personal especializado y, dado el caso, encargue el transporte del vehículo sobre una grúa con las ruedas apoyadas.

Preparativos

— Asegúrese de que el cable de remolque no esté retorcido. De lo contrario, la argolla de remolque podría desenroscarse durante el remolcado.

— Conecten el encendido y enciendan los intermitentes de emergencia de ambos vehículos. Dado el caso, tenga en cuenta otras disposiciones diferentes que pueda haber al respecto.

— Tenga en cuenta las disposiciones legales y las indicaciones para remolcar del manual de instrucciones del otro vehículo.

Vehículo tractor (delante)

1. No emprenda realmente la marcha hasta que no se haya tensado el cable.
2. Pise el pedal del acelerador con especial precaución.
3. Evite frenazos y maniobras bruscas.
4. No supere la masa remolcable máxima técnicamente admisible para el vehículo.
5. *En los vehículos con cambio manual:* Al emprender la marcha, embrague con especial suavidad.

Vehículo remolcado (detrás)

Durante el remolcado, en el vehículo remolcado se puede señalizar el cambio de dirección aunque estén conectados los intermitentes de emergencia. Para ello hay que accionar correspondientemente la palanca de los intermitentes con el encendido conectado. Durante este tiempo, los intermitentes de emergencia permanecen desconectados. En cuanto se devuelve la palanca de los intermitentes a la posición básica, los intermitentes de emergencia se conectan de nuevo automáticamente.

1. Asegúrese de que el encendido esté siempre conectado para que el volante no se bloquee y para que, en caso necesario, pueda utilizar los intermitentes y el limpiaparabrisas. El servofreno y la dirección asistida solo funcionan con el encendido conectado o el motor en marcha. De lo contrario, se tendrá que pisar el pedal del freno con bastante más fuerza y se necesitará más fuerza para girar el volante.
2. Asegúrese de que la llave del vehículo esté siempre en este durante el remolcado → Página 95.
3. Desconecte el asistente de frenada de emergencia.
4. Si el cambio es automático, desactive la protección contra rodadura por inercia → Página 234.

   O bien: permanezca sentado en el asiento del conductor con la puerta correspondiente cerrada y el cinturón de seguridad permanentemente abrochado.
5. Si el cambio es manual, desengrane la marcha y suelte el freno de aparcamiento.
6. Asegúrese de que el cable de remolque esté siempre tenso.

AVISO

Si el freno de aparcamiento se conecta durante el remolcado, las ruedas se pueden bloquear. El vehículo puede sufrir daños graves.

- Finalice inmediatamente el remolcado.
- Solicite la ayuda de personal especializado y, dado el caso, encargue el transporte del vehículo sobre una grúa con las ruedas apoyadas.

AVISO

Si el estado de carga de la batería de 12 voltios no es suficiente, no es posible soltar el freno de aparcamiento ni el bloqueo de la dirección. Durante el remolcado pueden producirse daños en el vehículo.

- Para soltar el freno de aparcamiento y el bloqueo de la dirección en caso de falta de corriente o avería, conecte el encendido o ponga el motor en marcha con la ayuda de arranque.
- Solicite la ayuda de personal especializado y, dado el caso, encargue el transporte del vehículo sobre una grúa con las ruedas apoyadas. ◁

Punto de fijación delantero

🕮 Tenga en cuenta ⓘ, al principio de este capítulo, en la página 373.

En función del país y del equipamiento, el alojamiento de la argolla de remolque se encuentra detrás de la tapa del paragolpes.

1. Antes del remolcado, compruebe si hay un alojamiento con rosca para la argolla de remolque.
2. En caso negativo, solicite la ayuda de personal especializado para el remolcado y, dado el caso, encargue el transporte del vehículo sobre una grúa.

La argolla de remolque tiene que llevarse siempre en el vehículo → ⓘ.

AVISO

La utilización de una argolla de remolque no adecuada para el vehículo puede dañar este.

- Para remolcar, utilice siempre la argolla de remolque correspondiente al vehículo, incluida en las herramientas de a bordo, u otra apropiada.

Montar la argolla de remolque delantera



Fig. 206 En el lado derecho del paragolpes delantero: desmontar la tapa.

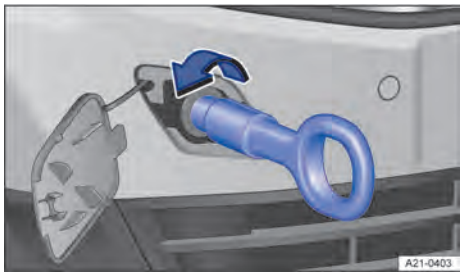

Fig. 207 En el lado derecho del paragolpes delantero: enroscar la argolla de remolque.

⚠ ADVERTENCIA

Si la argolla de remolque no está enroscada fijamente y por completo en el alojamiento, podría salirse del mismo. Durante el remolcado, podrían producirse accidentes y lesiones graves.

- Antes del remolcado, compruebe que la argolla de remolque esté enroscada por completo.

AVISO

Si se montan o desmontan la tapa y la argolla de remolque incorrectamente, se pueden producir daños en la pintura y la carrocería del vehículo.

- Monte y desmonte siempre la tapa y la argolla de remolque con cuidado.

1. Saque la argolla de remolque de las herramientas de a bordo.
2. Para desencastrar la tapa, presione en la zona marcada de la tapa en el sentido de la flecha → Fig. 206.

2KF012760AH

3. Retire la tapa, déjela colgando del vehículo o, dado el caso, guárdela en este.
4. Enrosque la argolla de remolque en el alojamiento girándola al máximo en el sentido de la flecha → Fig. 207 ,→ ⚠. Utilice un objeto adecuado con el que pueda enroscar completa y fijamente la argolla de remolque en su alojamiento.
5. Tras el remolcado desenrosque la argolla de remolque en el sentido contrario al de la flecha con un objeto apropiado.
6. Coloque la tapa en el hueco correspondiente y presiónela hacia dentro hasta que encastre.
7. Limpie si es preciso la argolla de remolque y vuelva a guardarla con las herramientas de a bordo.

◁

Punto de fijación trasero

🕮 Tenga en cuenta ⓘ, al principio de este capítulo, en la página 373.

En función del país y del equipamiento, el alojamiento de la argolla de remolque se encuentra detrás de la tapa del paragolpes.

1. Antes del remolcado, compruebe si hay un alojamiento con rosca para la argolla de remolque.
2. Tenga en cuenta la información importante sobre el transporte del vehículo → Página 373.
3. En caso negativo, solicite la ayuda de personal especializado para el remolcado y, dado el caso, encargue el transporte del vehículo sobre una grúa.

La argolla de remolque tiene que llevarse siempre en el vehículo → ⓘ.

AVISO

La utilización de una argolla de remolque no adecuada para el vehículo puede dañar este.

- Para remolcar, utilice siempre la argolla de remolque correspondiente al vehículo, incluida en las herramientas de a bordo, u otra apropiada.

Montar la argolla de remolque trasera



Fig. 208 En el lado derecho del paragolpes trasero: desmontar la tapa.

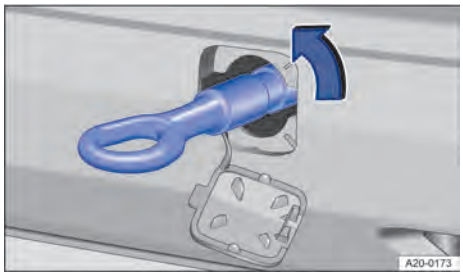

Fig. 209 En el lado derecho del paragolpes trasero: enroscar la argolla de remolque.

⚠ ADVERTENCIA

Si la argolla de remolque no está enroscada fijamente y por completo en el alojamiento, podría salirse del mismo. Durante el remolcado, podrían producirse accidentes y lesiones graves.

- Antes del remolcado, compruebe que la argolla de remolque esté enroscada por completo.

AVISO

Si se montan o desmontan la tapa y la argolla de remolque incorrectamente, se pueden producir daños en la pintura y la carrocería del vehículo.

- Monte y desmonte siempre la tapa y la argolla de remolque con cuidado.

1. Saque la argolla de remolque de las herramientas de a bordo.
2. Para desencastrar la tapa, presione en la zona marcada de la tapa en el sentido de la flecha → Fig. 208.

3. Retire la tapa, déjela colgando del vehículo o, dado el caso, guárdela en este.
4. Enrosque la argolla de remolque en el alojamiento girándola al máximo en el sentido de la flecha → Fig. 209 ,→ ⚠. Utilice un objeto adecuado con el que pueda enroscar completa y fijamente la argolla de remolque en su alojamiento.
5. Tras el remolcado, desenrosque la argolla en el sentido contrario al de la flecha.
6. Coloque la tapa en el hueco correspondiente y presiónela hacia dentro hasta que encastre.
7. Limpie si es preciso la argolla de remolque y vuelva a guardarla con las herramientas de a bordo.

Vehículos con dispositivo de remolque

Los vehículos equipados de fábrica con un dispositivo de remolque no disponen de un alojamiento para la argolla de remolque enroscable detrás de la tapa.

1. En este caso hay que extraer o montar el enganche de bola y utilizarlo para el remolcado.

AVISO

Si se utiliza una barra de remolque inadecuada, tanto el enganche como el vehículo podrían resultar dañados.

- Para remolcar, utilice siempre una barra de remolque especial para su montaje en un enganche para remolque.
- Si no dispone de una barra de remolque adecuada, utilice para el remolcado un cable de remolque. ◁

Comprobar y reponer

En el vano delantero

Advertencias de seguridad para realizar trabajos en el vano delantero

El vano delantero del vehículo es una zona peligrosa. Únicamente realice usted mismo trabajos en el vano delantero si conoce bien las operaciones necesarias y las medidas de seguridad de validez general, y si dispone de las herramientas, los medios y los líquidos operativos adecuados. Si se realizan trabajos de manera inadecuada, se pueden producir lesiones graves → ⚠. Dado el caso, encargue todos los trabajos a un taller especializado debidamente cualificado.

⚠ ADVERTENCIA

El vano delantero es una zona peligrosa. Al realizar cualquier trabajo en él, se pueden producir accidentes y lesiones graves o mortales.

- Cuando realice trabajos, sea siempre extremadamente cuidadoso y prudente.
- Solo realice trabajos en el vano delantero si conoce bien las operaciones necesarias.
- Si no está seguro de cómo se realizan los trabajos en el vano delantero, encárgueselos a un taller especializado debidamente cualificado.
- Antes de realizar trabajos en el vano delantero, conecte el freno de aparcamiento electrónico.
- Seleccione la posición **P**.

  O bien: sitúe la palanca de cambios en la posición neutral.
- Desconecte el encendido y guarde la llave del vehículo en un lugar seguro y a una distancia prudencial del vehículo para que no sea posible poner el motor en marcha por descuido.
- No toque nunca componentes calientes del motor.

2KF012760AH

- No deje nunca ningún objeto, como trapos o herramientas, en el vano delantero.
- Mantenga a los niños siempre alejados del vano delantero y no los deje nunca sin vigilancia.

⚠ ADVERTENCIA

En el vano delantero hay piezas giratorias. Al realizar trabajos en él, sobre todo durante el arranque del motor o con este en marcha, se pueden sufrir lesiones graves o mortales si se entra en contacto con piezas giratorias, como las aspas del rotor del ventilador del radiador.

- No introduzca nunca la mano en el ventilador del radiador ni por la zona del mismo, tampoco aunque el motor esté apagado o el encendido desconectado. El ventilador se activa en función de la temperatura y podría ponerse en funcionamiento automáticamente.
- Antes de realizar trabajos, quítese las joyas o la corbata que pueda llevar puestas, recójase el pelo si lo lleva largo y cíñase la ropa que lleve holgada.
- Pise siempre el acelerador con la máxima precaución, nunca sin prestar atención. El vehículo podría ponerse en movimiento incluso con el freno de aparcamiento electrónico conectado.

⚠ ADVERTENCIA

El vapor o el refrigerante calientes que puedan salirse, así como las piezas del vehículo calientes, pueden ocasionar quemaduras graves.

- No abra ni cierre nunca el capó delantero si sale vapor o refrigerante.
- Espere siempre hasta que deje de ver y oír que sale vapor o refrigerante del vano delantero.

⚠ ADVERTENCIA

Cuando el motor está caliente, el sistema de refrigeración se encuentra bajo presión. Si se abre la tapa sin prestar atención, el refrigerante puede salpicar y causar quemaduras graves o lesiones mortales.

- No abra nunca la tapa del depósito de expansión del refrigerante cuando el motor esté caliente.
- Cuando abra la tapa del depósito, protéjase siempre la cara, las manos y los brazos del refrigerante o del vapor calientes con un trapo grande y grueso.
- Gire la tapa del depósito de expansión del refrigerante lentamente y con mucho cuidado en el sentido contrario al de las agujas del reloj y ejerza al mismo tiempo una ligera presión sobre la misma.

⚠ ADVERTENCIA

Si se colocan elementos aislantes adicionales, como mantas, o se olvidan objetos, como trapos de limpieza o herramientas, en el vano delantero, se pueden producir fallos de funcionamiento, daños en el motor de combustión y un incendio. Como consecuencia, se pueden producir lesiones graves o mortales.

- No cubra nunca el motor con mantas u otros materiales aislantes.
- No se olvide nunca objetos en el vano delantero.

Antes de realizar cualquier trabajo en el vano delantero, estacione siempre el vehículo sobre un terreno horizontal y firme tomando todas las precauciones de seguridad necesarias → ⚠ ,→ Página 233.

⚠ ADVERTENCIA

Si no se inmoviliza el vehículo para evitar que se desplace durante los trabajos de revisión, este puede ponerse en movimiento sin que así se desee. Como consecuencia, se pueden producir accidentes y lesiones graves o mortales.

- Desconecte el sistema Auto StartStop manualmente.
- No realice nunca trabajos debajo del vehículo sin haberlo inmovilizado lo suficiente para evitar que se desplace.
- Cuando realice trabajos debajo del vehículo con las ruedas sobre el suelo, asegúrese de que el vehículo se encuentre sobre una superficie horizontal y firme con las ruedas bloqueadas.

- Cuando realice trabajos debajo del vehículo, sosténgalo adicionalmente de forma segura con caballetes adecuados. El gato no es apropiado para este fin.

⚠ ADVERTENCIA

El sistema eléctrico se encuentra bajo alta tensión y puede causar descargas eléctricas y quemaduras. Como consecuencia, se pueden producir lesiones graves o mortales.

- No cortocircuite nunca el sistema eléctrico. La batería puede explotar. ◁

Preparar el vehículo para realizar trabajos en el vano delantero

Antes de realizar trabajos en el vano delantero, realice siempre las siguientes operaciones en el orden indicado:

1. Sitúe el vehículo sobre una superficie horizontal y firme tomando las precauciones de seguridad necesarias → Página 233.
2. Inmovilice el vehículo para que no pueda desplazarse.
3. Saque del vehículo la llave del mismo y guárdela fuera de él para no ponerlo en funcionamiento por descuido.
4. Espere a que el motor se enfríe lo suficiente.
5. Mantenga a otras personas siempre alejadas del vano delantero. ◁

Abrir y cerrar el capó delantero

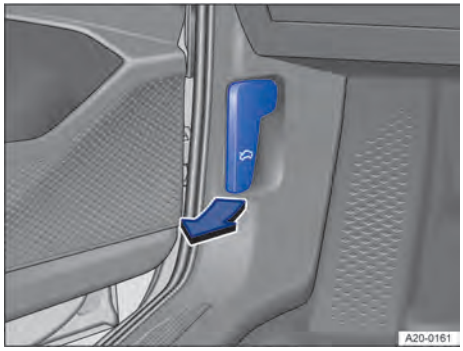

Fig. 210 En la zona reposapiés izquierda: palanca de desbloqueo del capó delantero (representación esquemática).

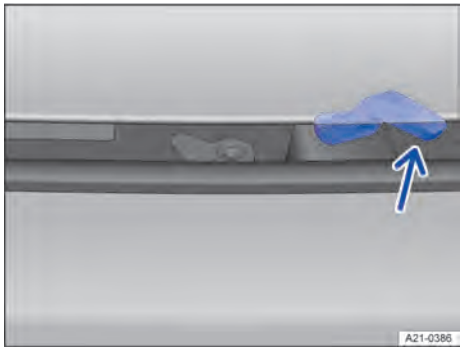

Fig. 211 Encima de la parrilla del radiador: palanca de accionamiento del capó delantero.

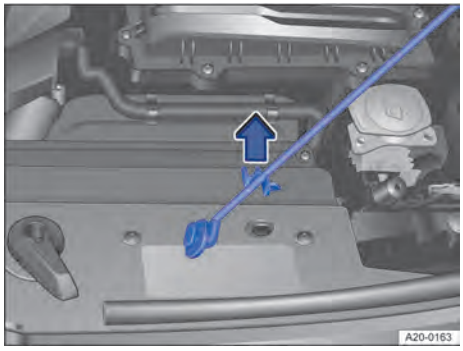

Fig. 212 En el vano delantero: varilla de sujeción del capó en su soporte.

2KF012760AH

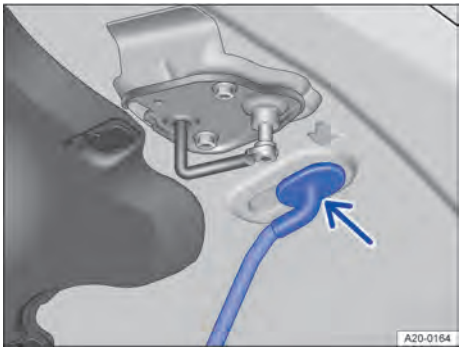

Fig. 213 En el capó delantero: alojamiento de la varilla de sujeción del capó.

Abrir el capó delantero

1. Abra la puerta delantera izquierda y tire de la palanca de desbloqueo en el sentido de la flecha → Página 381.

   El capó delantero se desengancha del bloqueo del portacierre por la fuerza de un muelle → ⚠.
2. Levante el capó delantero un poco y presione al mismo tiempo la palanca de accionamiento → Fig. 211 (flecha pequeña) para abrirlo completamente.
3. Retire la varilla de sujeción del capó de su soporte → Fig. 212 e introdúzcala en el orificio → Fig. 213.

Cerrar el capó delantero

1. Levante un poco el capó delantero y manténgalo en esta posición.
2. Desenganche la varilla de sujeción del orificio → Fig. 213 y encájela en su soporte → Fig. 213.
3. Deje caer el capó en el bloqueo del portacierre desde una altura de aprox. 20 cm. ¡*No* lo oprima a continuación!
4. Si el capó delantero quedara mal cerrado, ábralo de nuevo y vuelva a cerrarlo.

   Cuando el capó está bien cerrado, queda a ras de las piezas contiguas de la carrocería → ⚠.

⚠ ADVERTENCIA

Si el capó delantero está mal cerrado, puede abrirse inesperadamente durante la marcha e impedir la visibilidad hacia delante. Como consecuencia, se pueden producir accidentes y lesiones graves o mortales.

- Tras cerrar el capó delantero, asegúrese de que el bloqueo haya quedado debidamente encastrado en el portacierre.
- Si constatase durante la marcha que el capó delantero está mal cerrado, detenga el vehículo de forma segura y cierre el capó.

⚠ ADVERTENCIA

Si se abre o cierra el capó delantero descuidadamente, se pueden producir lesiones graves.

- Abra o cierre el capó delantero solamente cuando no haya nadie en la zona del recorrido del mismo.

AVISO

Si se abre o cierra el capó incorrectamente, se pueden producir daños en el mismo y en los brazos del limpiacristales.

- Abra el capó únicamente cuando el limpiacristales esté desconectado y los brazos del mismo estén apoyados sobre el parabrisas.
- Antes de emprender la marcha, coloque siempre los brazos del limpiacristales sobre el cristal.

Indicación en la pantalla de capó delantero abierto



Fig. 214 En la pantalla del cuadro de instrumentos: capó delantero abierto o mal cerrado (representación esquemática).

Si el capó delantero está abierto o mal cerrado, se indica en la pantalla del cuadro de instrumentos con una representación simbólica → ⚠.

¡No continúe la marcha!

1. Detenga el vehículo en cuanto sea posible y seguro.
2. Dado el caso, levante de nuevo el capó delantero y vuelva a cerrarlo.

La representación también se muestra con el encendido desconectado y se apaga algunos segundos después de haber bloqueado el vehículo con las puertas cerradas.

⚠ ADVERTENCIA

Si se ignoran los testigos de advertencia que se enciendan, el vehículo podría quedarse parado en medio del tráfico y podrían producirse accidentes y lesiones graves o mortales.

- No ignore nunca las indicaciones de peligro.
- Detenga el vehículo en cuanto sea posible y seguro.
- Si el testigo de advertencia no se apaga, no continúe la marcha y solicite la ayuda de personal especializado.

Líquidos y medios operativos

Todos los líquidos y medios operativos, como el líquido refrigerante, el aceite del motor y las baterías del vehículo, están sometidos a un desarrollo continuo.

1. Acuda a un taller especializado debidamente cualificado cuando tenga que cambiar algún líquido o medio operativo.

⚠ ADVERTENCIA

Si se realizan trabajos en el sistema de combustible, se pueden producir incendios y lesiones graves o mortales por descarga eléctrica y chispas.

- Desemborne siempre la batería de 12 voltios.
- Tenga siempre a mano un extintor que esté operativo y haya sido revisado.
- Asegúrese de que el vehículo esté desbloqueado cuando desemborne la batería de 12 voltios, pues de lo contrario se disparará la alarma antirrobo.

⚠ ADVERTENCIA

Los líquidos operativos pueden ser tóxicos. Su uso y almacenamiento incorrectos pueden causar lesiones graves o mortales.

- Guarde los líquidos operativos únicamente en sus envases originales bien cerrados.
- No guarde nunca los líquidos operativos en latas de alimentos, botellas u otros envases vacíos, pues podría ingerirlos alguna persona.
- Mantenga los líquidos y medios operativos fuera del alcance de los niños.
- Lea y tenga en cuenta siempre la información y las advertencias que figuran en los envases de los líquidos operativos.
- Si utiliza productos que emiten vapores nocivos, trabaje siempre al aire libre o en una zona bien ventilada.

⚠ ADVERTENCIA

Los líquidos operativos y algunos materiales del vano delantero son fácilmente inflamables y, si entran en contacto con superficies calientes, chispas o llamas desprotegidas, pueden inflamarse. Esto puede provocar un incendio y causar lesiones graves o mortales.

- No fume nunca cerca del vano delantero.
- No realice nunca trabajos cerca de chispas o llamas desprotegidas.
- No realice nunca trabajos cerca de calefacciones, calentadores continuos o llamas desprotegidas.
- No vierta nunca líquidos operativos sobre el motor.
- Tenga siempre a mano un extintor que esté operativo y haya sido revisado.

AVISO

El uso de líquidos operativos que no cumplan las especificaciones correspondientes

2KF012760AH

puede causar fallos de funcionamiento graves y daños en el motor.

- Cuando reponga o cambie líquidos operativos, asegúrese de que estos cumplan las especificaciones correspondientes.
- Vierta los líquidos operativos únicamente en las bocas de llenado previstas para ello.

Los líquidos operativos que se salgan del vehículo contaminarán el medio ambiente.

- Mire con regularidad debajo del vehículo.
- Si en el suelo hay manchas de líquidos operativos, acuda a un taller especializado debidamente cualificado y solicite que se revise el vehículo.
- Si se sale algún líquido operativo, deséchelo debidamente y de manera respetuosa con el medio ambiente. ◁

Líquido limpiaparabrisas

Información general

El depósito del líquido limpiaparabrisas está en el vano delantero.



Fig. 215 En el vano motor: tapa del depósito del líquido limpiaparabrisas (representación esquemática).

El depósito del líquido limpiaparabrisas se reconoce por el símbolo que hay sobre la tapa → Fig. 215.

1. Compruebe con regularidad el nivel del líquido limpiaparabrisas y restablézcalo en caso necesario.

Preparativos

1. Prepare el vehículo para realizar trabajos en el vano delantero → Página 381.
2. Abra el capó delantero.

Comprobar y reponer

1. Compruebe si todavía hay suficiente líquido en el depósito correspondiente → Página 491.
2. Para reponer, mezcle únicamente agua limpia con un producto limpiacristales adecuado que contenga alcohol. Consulte la proporción de la mezcla en el envase del producto limpiacristales → ⚠ ,→ ⓘ.
3. Cuando la temperatura exterior sea baja, añada un líquido anticongelante especial para que el agua no se pueda congelar. Consulte la proporción de la mezcla en el envase del producto limpiacristales → ⚠ ,→ ⓘ.

En la boca de llenado del depósito del líquido limpiaparabrisas hay un tamiz. Al llenar el depósito, este tamiz retiene las partículas de suciedad grandes para que no lleguen a los eyectores.

No rellene con agua destilada el depósito del líquido limpiaparabrisas. Solo así es posible supervisar el nivel de llenado del líquido limpiaparabrisas.

⚠ ADVERTENCIA

Si se utilizan aditivos inadecuados para el líquido lavacristales, se puede formar una película oleosa sobre los cristales. Esto puede dificultar la visibilidad y aumentar el riesgo de accidentes y lesiones graves o mortales.

- No mezcle nunca aditivos para el refrigerante o aditivos similares no apropiados con el líquido lavacristales.

ⓘ *AVISO*

La utilización de productos de limpieza ácidos puede dañar y estropear los eyectores del lavacristales.

- No rellene nunca el depósito del líquido lavacristales con un producto de limpieza ácido, p. ej., vinagre de limpieza.

AVISO

Si se mezclan varios productos limpiacristales, podría producirse la floculación de los componentes y podrían obstruirse los eyectores.

- Utilice únicamente productos limpiacristales que contengan alcohol.
- No mezcle nunca productos limpiacristales.

AVISO

Al reponer líquido lavacristales, si el tamiz del depósito del líquido lavacristales está dañado o falta, podrían entrar partículas de suciedad en el depósito. Los eyectores del lavacristales podrían obstruirse.

- Solo retire el tamiz para limpiarlo.
- Sustituya el tamiz si faltara o estuviera dañado. ◁

Aceite del motor

Introducción al tema

Los aceites del motor están adaptados a las exigencias de los motores y de los sistemas de depuración de gases de escape, así como a la calidad del combustible. En todos los motores de combustión, por motivos técnicos del diseño, el aceite entra en contacto con residuos de la combustión y con el combustible, lo que influye en el envejecimiento del aceite. Para el funcionamiento y la vida útil del motor es importante utilizar el aceite adecuado. El motor lleva de fábrica un aceite sintético antifricción especial que, por lo general, puede utilizarse durante todo el año.
El vehículo puede consumir aceite del motor. El consumo de aceite del motor puede variar, también a lo largo de la vida útil del vehículo. El consumo de aceite puede ser de hasta 1 l (1 qt) por cada 2000 km (aprox. 1200 mi) en función del estilo de conducción y de las condiciones en las que se utilice el vehículo. En los vehículos nuevos, el consumo puede ser incluso mayor durante los primeros 5000 km (aprox. 3100 mi). Por este motivo, el nivel de aceite se deberá comprobar con regularidad, p. ej., antes de emprender viajes largos.

ADVERTENCIA

Con el motor en marcha, el aceite del motor se calienta en extremo. Una manipulación descuidada del aceite caliente del motor puede causar quemaduras en el cuerpo. Como consecuencia, se pueden sufrir lesiones graves o mortales.

- Antes de realizar trabajos con el aceite del motor, espere a que el motor se enfríe.

ADVERTENCIA

El aceite del motor es tóxico. Tocar el aceite del motor y, sobre todo, ingerirlo puede causar lesiones graves o mortales.

- Si ingiere aceite del motor, busque inmediatamente asistencia médica.
- Si, tras realizar trabajos con aceite del motor, ve afectada su salud, busque inmediatamente asistencia médica.
- Guarde siempre el aceite del motor fuera del alcance de los niños y en el envase original bien cerrado. Esto también rige para el aceite usado hasta que lo lleve a desechar.
- No guarde nunca el aceite del motor en latas de alimentos, botellas u otros envases vacíos, pues podría ingerirlo alguien.
- Para no dañar la piel, evite el contacto habitual con el aceite del motor.
- Protéjase la piel, la cara y, sobre todo, los ojos cuando realice trabajos con el aceite del motor.
- No coma, beba ni fume cuando realice trabajos con el aceite del motor.
- Lávese la piel con agua y jabón tras realizar trabajos con el aceite del motor.

Si se sale o se derrama aceite del motor, se puede contaminar el medio ambiente.

- Si se sale algún líquido operativo, recójalo y deséchelo debidamente y de manera respetuosa con el medio ambiente. ◁

2KF012760AH

Normas de aceite del motor

🕮 Tenga en cuenta ⚠, en la página 379, y ⚠, al principio de este capítulo, en la página 385.

Utilice aceites y líquidos que cumplan las especificaciones y viscosidades prescritas.

— Norma WSS–M2C956–A1, viscosidad SAE 0 W–20.

Si se utilizan aceites y líquidos que no cumplan las especificaciones y viscosidades prescritas, puede ocurrir lo siguiente:

— Daños en componentes que no cubre la garantía del vehículo

— Fases de arranque del motor más largas

— Valores de emisiones más elevados

— Potencia del motor reducida

— Consumo Ø elevado

— Capacidad de frenado reducida

Si no hubiera disponible ningún aceite del motor con la especificación WSS–M2C956–A1, se puede añadir aceite del motor SAE 0 W-30 conforme a ACEA C3 → ⓘ.

Tenga en cuenta: no cargue más de 0,5 l (0,5 qt) de un aceite del motor alternativo entre los intervalos de mantenimiento planificados → ⓘ.

AVISO

Si se utilizan aceites del motor no autorizados según la norma correspondiente en cada caso, se puede dañar el motor.

- Para reponer, utilice solo aceites del motor que cumplan los requisitos de calidad de la norma correspondiente en cada caso.
- Cargue solo en caso de emergencia un máximo de 0,5 l (0,5 qt) de aceite de las normas alternativas mencionadas. ◁

Cambiar el aceite del motor

🕮 Tenga en cuenta ⚠, en la página 379, y ⚠, al principio de este capítulo, en la página 385.

El aceite del motor se deberá cambiar periódicamente conforme al intervalo de servicio.

Los aditivos del aceite del motor hacen que el aceite nuevo se oscurezca tras un breve tiempo de funcionamiento del motor. Esto es algo normal y no es motivo para cambiar el aceite con más frecuencia.

⚠ ADVERTENCIA

Si se cambia el aceite del motor descuidadamente, este puede causar daños medioambientales, quemaduras graves o un incendio. Como consecuencia, se pueden sufrir lesiones graves o mortales.

- Antes de cambiar el aceite del motor, espere a que el motor se haya enfriado por completo.
- Cuando cambie el aceite del motor, utilice siempre protección ocular.
- Cuando desenrosque con los dedos el tornillo de descarga de aceite, mantenga los brazos en posición horizontal de modo que el aceite no pueda bajar por ellos.
- Para recoger el aceite usado, utilice un recipiente adecuado para ello que tenga, por lo menos, la misma capacidad que el motor.

AVISO

Para cambiar el aceite del motor y el filtro se necesitan herramientas y conocimientos especiales. Si se realiza de forma incorrecta, se pueden producir daños en el vehículo.

- Encargue siempre el cambio del aceite del motor y del filtro a un taller especializado cualificado para ello.

El aceite del motor puede contaminar el medio ambiente. Deseche el aceite del motor debidamente, de manera respetuosa con el medio ambiente y solo en puntos de recogida de aceite usado, p. ej.,

en puntos de reciclaje o establecimientos especializados. ◁

Comprobar el nivel de aceite del motor y reponer aceite

🕮 Tenga en cuenta ⚠, en la página 379, y ⚠, al principio de este capítulo, en la página 385.

Preparativos



Fig. 216 En el vano delantero: tapa de la boca de llenado de aceite del motor (representación esquemática).

Para evitar una comprobación incorrecta del nivel de aceite del motor, tenga en cuenta los siguientes pasos:

1. Sitúe el vehículo con el motor a temperatura de servicio sobre una superficie horizontal y firme tomando las precauciones de seguridad necesarias.
2. Espere 5 minutos como mínimo para que el aceite del motor retorne al cárter de aceite.
3. Abra el capó delantero.
4. Identifique la boca de llenado del aceite del motor y la varilla de medición del nivel de aceite.

   La boca de llenado se reconoce por el símbolo que hay sobre la tapa → Fig. 216, y la varilla de medición, por su extremo superior de color.

Comprobar el nivel de aceite del motor en los vehículos con indicador digital

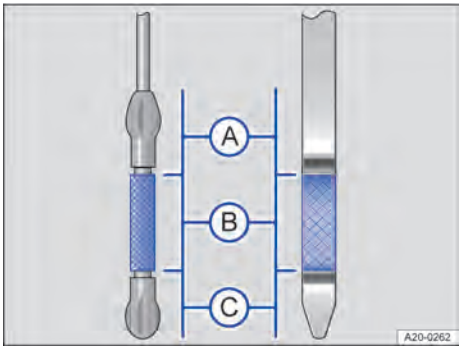

Fig. 217 Varillas de medición del nivel de aceite con marcas del nivel de aceite del motor (representación esquemática).

Ⓐ El nivel de aceite del motor es excesivo.
Ⓑ El nivel de aceite del motor está en la zona normal.
Ⓒ El nivel de aceite del motor está demasiado bajo.

Realice las siguientes operaciones únicamente en el orden indicado:

1. Extraiga la varilla de medición del tubo guía y límpiela con un trapo limpio.
2. Vuelva a introducir la varilla de medición en el tubo guía hasta el tope. Si en la varilla de medición hay una muesca, al introducir la varilla en el tubo guía esta muesca deberá encajar en la ranura correspondiente situada en el extremo superior del tubo.
3. Extraiga nuevamente la varilla de medición y compruebe en ella el nivel de aceite como sigue → Fig. 217:

   Ⓐ El nivel de aceite del motor es excesivo. Dado el caso, tenga en cuenta los mensajes que se muestren en la pantalla del panel de instrumentos y solicite la ayuda de personal especializado.

   Ⓑ El nivel de aceite del motor está en la zona normal. Se puede cargar aceite del motor hasta el límite superior de esta zona si, p. ej., se somete el motor a grandes esfuerzos → ⚠.

2KF012760AH

Ⓒ El nivel de aceite del motor está demasiado bajo. Añada sin falta aceite del motor. Dado el caso, tenga en cuenta los mensajes de la pantalla del panel de instrumentos → ⚠.

4. Una vez comprobado el nivel de aceite, vuelva a introducir la varilla de medición en el tubo guía hasta el tope.

   Si se somete el vehículo a grandes esfuerzos, p. ej., efectuando recorridos largos por autopista en verano o atravesando puertos de alta montaña, el nivel de aceite debería encontrarse en la zona superior permitida.

Vehículos sin varilla de medición del nivel de aceite

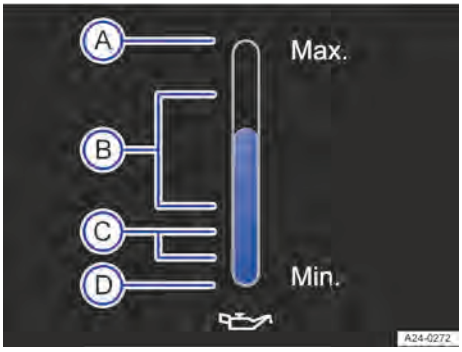

Fig. 218 En el sistema de infotainment: indicador del nivel de aceite (representación esquemática).

Ⓐ No añadir aceite del motor en ningún caso.
Ⓑ El nivel de aceite del motor está en la zona normal.
Ⓒ Nivel de aceite del motor demasiado bajo: se debería añadir aceite del motor.
Ⓓ Nivel de aceite del motor demasiado bajo: hay que añadir aceite del motor.

Para comprobar el nivel de aceite del motor en el sistema de infotainment, realice las siguientes operaciones:

1. Conecte el encendido.
2. Pulse el botón de función Menú.
3. Pulse el botón de función Vehículo.
4. Dado el caso, pulse el botón de función Estado.
5. Pulse el botón de función Nivel aceite.

Posibles medidas tras consultar el nivel de aceite del motor en el sistema de infotainment:

— Ⓐ No añada aceite del motor, no vuelva a poner el motor en marcha y solicite la ayuda de personal especializado.
— Ⓑ El nivel de aceite del motor está en la zona normal.
— Ⓒ El nivel de aceite del motor está bajo. Debería añadirse aceite del motor → ⚠.
— Ⓓ El nivel de aceite del motor está por debajo del mínimo. Hay que añadir aceite del motor → ⚠.

Si el nivel de aceite del motor se encuentra en la zona inferior de Ⓑ o en la zona Ⓒ o Ⓓ, se puede añadir aceite del motor hasta el centro de la zona Ⓑ, p. ej., si se somete el motor a grandes esfuerzos.

Cargar aceite del motor

⚠ ADVERTENCIA

Al cargar aceite del motor, este puede salirse o rebosar e inflamarse si cae sobre piezas del motor calientes o que puedan calentarse. Esto puede provocar un incendio o quemaduras. Como consecuencia, se pueden producir lesiones graves o mortales.

- Tras reponer el aceite, asegúrese siempre de que la tapa de la boca de llenado de aceite esté fijamente enroscada y de que la varilla de medición del nivel de aceite esté correctamente introducida en el tubo guía.
- Para cargar aceite del motor, utilice siempre algún utensilio apropiado.

Realice las siguientes operaciones únicamente en el orden indicado → ⚠ → ⓘ:

1. Desenrosque la tapa de la boca de llenado del aceite del motor → Fig. 216.
2. Añada aceite poco a poco y en pequeñas cantidades, máximo 0,5 l (0,5 qt) en total, o tenga en cuenta la recomendación de la pantalla del panel de instrumentos. Se recomienda utilizar acei-

tes del motor autorizados según la norma correspondiente en cada caso.

3. Para evitar llenar el depósito en exceso, cada vez que añada aceite espere aprox. 1 minuto como mínimo a que el aceite fluya hasta el cárter de aceite.
4. Vuelva a comprobar el nivel del aceite en la varilla de medición o en el indicador digital antes de añadir otra pequeña cantidad de aceite. Al final del proceso, el nivel de aceite debería encontrarse por el centro de la zona → Fig. 217 o → Fig. 218 Ⓑ.
5. Si ha añadido demasiado aceite por descuido y el nivel rebasa la zona → Fig. 217 o → Fig. 218 Ⓐ, no ponga el motor en marcha → ⓘ. Solicite la ayuda de personal especializado.
6. Tras la reposición, cierre la boca de llenado de aceite con la tapa → Fig. 216.
7. Cierre el capó delantero.

AVISO

Si, tras reponer aceite del motor, el nivel del mismo está demasiado alto y se pone el motor en marcha, este podría sufrir daños.

- No ponga el motor en marcha y solicite la ayuda de personal especializado.

AVISO

La utilización de líquidos operativos equivocados puede provocar fallos de funcionamiento graves y daños en el motor.

- Cuando reponga o cambie líquidos operativos, asegúrese de que vierte los líquidos correctos en las bocas de llenado correspondientes.

Visualizar la información de los servicios en el sistema de infotainment

Con el encendido conectado, el motor apagado y el vehículo detenido, se puede consultar cuándo hay que realizar el servicio actual.

Tras realizar un servicio, el mensaje de servicio se actualiza transcurridos aprox. 5 días o tras recorrer 500 km (311 mi) aprox. Hasta ese momento, en la pantalla del sistema de infotainment aparece ***Inspección en --- km / --- días Cambio de aceite en --- km / --- días***. ◁

Problemas y soluciones

🕮 Tenga en cuenta ⚠, en la página 379, y ⚠, al principio de este capítulo, en la página 385.

Presión del aceite del motor demasiado baja

El testigo de advertencia parpadea en rojo. Se muestra un mensaje al respecto en la pantalla del cuadro de instrumentos.

¡No continúe la marcha! De lo contrario, pueden producirse daños en el motor.

1. Detenga inmediatamente el vehículo siempre que sea posible y seguro → Página 233.
2. Apague el motor.
3. Compruebe el nivel de aceite del motor → Página 387.
4. Si el testigo de advertencia parpadea aunque el nivel de aceite sea correcto, no continúe la marcha ni deje el motor funcionando. De lo contrario, pueden producirse daños en el motor. Solicite la ayuda de personal especializado.

Nivel de aceite del motor muy bajo

El testigo de advertencia parpadea en rojo. Se muestra un mensaje al respecto en la pantalla del cuadro de instrumentos.

¡No continúe la marcha! De lo contrario, pueden producirse daños en el motor.

1. Detenga inmediatamente el vehículo siempre que sea posible y seguro → Página 233.
2. Apague el motor.
3. Compruebe el nivel de aceite del motor → Página 387.
4. En caso necesario, añada aceite poco a poco y en pequeñas cantidades, máximo 0,5 l (0,5 qt) en total, o tenga en cuenta la recomendación de la pantalla del cuadro de instrumentos → Página 387.
5. Si el testigo de advertencia se enciende aunque el nivel de aceite sea correcto, no continúe la marcha ni deje el motor en marcha. De lo contrario, pueden pro-

2KF012760AH

ducirse daños en el motor. Solicite la ayuda de personal especializado.

Nivel de aceite del motor demasiado bajo

El testigo de control se enciende en amarillo. Se muestra un mensaje al respecto en la pantalla del cuadro de instrumentos.

1. Detenga inmediatamente el vehículo siempre que sea posible y seguro → Página 233.
2. Apague el motor.
3. Compruebe el nivel de aceite del motor → Página 387.
4. En caso necesario, añada aceite poco a poco y en pequeñas cantidades, máximo 0,5 l (0,5 qt) en total, o tenga en cuenta la recomendación de la pantalla del cuadro de instrumentos.
5. Si el testigo de control se enciende aunque el nivel de aceite sea correcto, no continúe la marcha ni deje el motor en funcionamiento. De lo contrario, pueden producirse daños en el motor. Solicite la ayuda de personal especializado.

Nivel de aceite del motor demasiado alto

El testigo de control se enciende en amarillo. Se muestra un mensaje al respecto en la pantalla del cuadro de instrumentos.

1. Detenga inmediatamente el vehículo siempre que sea posible y seguro → Página 233.
2. Apague el motor.
3. Compruebe el nivel de aceite del motor → Página 387.
4. Si el nivel de aceite es demasiado alto, no continúe la marcha ni deje el motor en marcha. De lo contrario, pueden producirse daños en el motor. Solicite la ayuda de personal especializado.

Avería en el sistema del aceite del motor

El testigo de control parpadea en amarillo. Se muestra un mensaje al respecto en la pantalla del cuadro de instrumentos.

1. Acuda a un taller especializado debidamente cualificado. ◁

Refrigerante

Introducción al tema

Únicamente realice usted mismo trabajos en el sistema de refrigeración del motor si conoce bien las operaciones necesarias y las medidas de seguridad válidas, y si dispone de las herramientas, los medios y los líquidos operativos adecuados. Si se realizan trabajos de manera inadecuada, se pueden producir lesiones graves → ⚠. Dado el caso, encargue todos los trabajos a un taller especializado debidamente cualificado.

⚠ ADVERTENCIA

El refrigerante es tóxico. Tocar el refrigerante y, sobre todo, ingerirlo puede causar lesiones graves o mortales.

- Si ingiere refrigerante, busque inmediatamente asistencia médica.
- Si, tras realizar trabajos con refrigerante, ve afectada su salud, busque inmediatamente asistencia médica.
- Guarde siempre el refrigerante fuera del alcance de los niños y en el envase original bien cerrado.
- No guarde nunca el refrigerante en latas de alimentos, botellas u otros envases vacíos, pues podría ingerirlo alguien.
- Para no dañar la piel, evite el contacto habitual con el líquido refrigerante.
- Protéjase la piel, la cara y, sobre todo, los ojos cuando realice trabajos con el refrigerante.
- No coma, beba ni fume cuando realice trabajos con el refrigerante.
- Lávese la piel con agua y jabón tras realizar trabajos con el refrigerante.

⚠ ADVERTENCIA

Cuando la temperatura exterior es extremadamente baja, el refrigerante se puede congelar y el vehículo se puede quedar inmovilizado. Esto puede hacer que la calefacción del mismo no funcione. Los ocu-

pantes poco abrigados podrían morir de frío.

- Asegúrese de que la cantidad del aditivo para el refrigerante esté adaptada a la temperatura ambiente más baja esperada en la que se utilizará el vehículo.
- Utilice únicamente refrigerante autorizado por el fabricante.

El refrigerante y sus aditivos pueden contaminar el medio ambiente.

- Si se sale algún líquido operativo, recójalo y deséchelo debidamente y de manera respetuosa con el medio ambiente. ◁

Especificaciones del refrigerante

Tenga en cuenta ⚠, al principio de este capítulo, en la página 390.

El sistema de refrigeración lleva de fábrica una mezcla de agua especialmente tratada y de, al menos, un 40 % del aditivo G12evo (TL 774-L) para refrigerante.

Para proteger el sistema de refrigeración, el porcentaje de aditivo debe ser *siempre* de un 40 %. Si se necesitara mayor protección anticongelante por razones climáticas, se podrá aumentar la proporción de aditivo. No obstante, solo hasta un 55 % como máximo porque, de lo contrario, se reduciría la protección anticongelante y, a su vez, empeoraría el efecto refrigerante.

Este aditivo se reconoce por su coloración violeta. Esta mezcla de agua y aditivo no solo ofrece una protección anticongelante hasta -25 ºC (aprox. -13 ºF), sino que también protege las piezas de aleación ligera del sistema de refrigeración contra la corrosión, evita la sedimentación de cal y aumenta considerablemente el punto de ebullición del refrigerante.

Cuando se reponga refrigerante, se deberá utilizar una mezcla de agua destilada y de, al menos, un 40 % del aditivo para refrigerante G12evo para obtener una protección anticorrosiva óptima → ⓘ.

AVISO

La coloración del refrigerante resulta de la mezcla de aditivo lila con agua destilada. Si el líquido del depósito de expansión no es de color violeta, sino, p. ej., marrón, se habrá mezclado el refrigerante adecuado con otro que no lo es. De lo contrario, podrían producirse fallos graves de funcionamiento o daños en el sistema de propulsión y el sistema de refrigeración.

- Utilice únicamente aditivos para el refrigerante autorizados por el fabricante.
- Si el refrigerante es de color marrón, encargue inmediatamente a un taller especializado debidamente cualificado que lo cambie.
- Al reponer, no mezcle nunca los aditivos originales para refrigerante con refrigerantes que no hayan sido autorizados.

AVISO

El refrigerante deberá tener siempre la relación de mezcla correcta. De lo contrario, podrían producirse fallos graves de funcionamiento o daños en el sistema de propulsión y en el sistema de refrigeración.

- Si tiene dudas sobre la relación de la mezcla, encargue a un taller especializado debidamente cualificado que la compruebe y, dado el caso, la restablezca. ◁

Comprobar el nivel del refrigerante y reponer refrigerante

Tenga en cuenta ⚠, al principio de este capítulo, en la página 390.

El sistema de refrigeración del vehículo consta de un circuito de refrigeración para el motor con un depósito de expansión para el refrigerante en el vano delantero.

Preparativos

1. Sitúe el vehículo sobre una superficie horizontal y firme tomando las precauciones de seguridad necesarias → Página 233.
2. Espere a que se enfríe el motor → ⚠.
3. Abra el capó delantero.

2KF012760AH

El depósito de expansión del refrigerante se reconoce por el símbolo rojo que hay sobre la tapa → Fig. 219.



Fig. 219 En el vano delantero: tapa del depósito de expansión del refrigerante.

⚠ ADVERTENCIA

El vapor o el refrigerante calientes que puedan salirse, así como las piezas del vehículo calientes, pueden ocasionar quemaduras graves.

- No abra nunca el capó delantero si ve u oye que sale vapor o refrigerante del vano delantero.
- Espere siempre hasta que deje de ver y oír que sale vapor o refrigerante del vano delantero.

⚠ ADVERTENCIA

Cuando el motor está caliente, el sistema de refrigeración se encuentra bajo presión. Si se abre la tapa sin prestar atención, el refrigerante puede salpicar y causar quemaduras graves o lesiones mortales.

- No abra nunca la tapa del depósito de expansión del refrigerante cuando el motor esté caliente.
- Protéjase siempre la cara, las manos y los brazos del refrigerante o del vapor calientes con un trapo grande y grueso cuando tenga que abrir la tapa del depósito del refrigerante.
- Gire la tapa del depósito de expansión del refrigerante lentamente y con mucho cuidado en el sentido contrario al de las agujas del reloj y ejerza al mismo tiempo una ligera presión sobre la misma.

Comprobar el nivel del refrigerante del motor

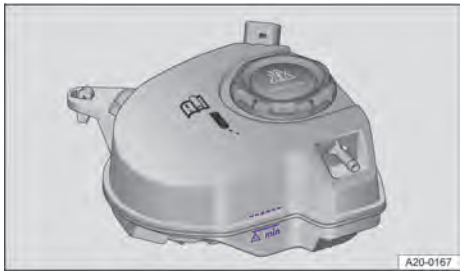

Fig. 220 En el vano delantero: marca en el depósito de expansión del refrigerante (representación esquemática).

Cuando se entrega un vehículo nuevo, o tras una reparación en el sistema de refrigeración, el refrigerante puede estar por encima de la zona marcada. Esto es normal. No hay que aspirar el refrigerante.

No siempre es posible comprobar exactamente el nivel del refrigerante, pues en algunos modelos puede haber elementos que impidan ver el nivel en el depósito. Si no puede distinguir exactamente el nivel del refrigerante, diríjase a un taller especializado debidamente cualificado.

1. Compruebe en frío el nivel del refrigerante en las marcas laterales del depósito de expansión → Fig. 220. El nivel del refrigerante deberá encontrarse dentro de las marcas.
2. Si el nivel no llega a la marca de mínimo ("min") del depósito, encargue que se añada refrigerante. Cuando el refrigerante está caliente, puede que su nivel sobrepase ligeramente la marca superior.
3. Si no ve refrigerante en el depósito, no cargue refrigerante → ⓘ.

Reponer refrigerante

1. Desenrosque la tapa con cuidado → ⚠.
2. Cargue únicamente refrigerante nuevo según las especificaciones hasta la marca superior del nivel de llenado → Página 391. Tras añadir refrigerante, el nivel deberá encontrarse entre las marcas del depósito de expansión → Fig. 220.

3. Enrosque bien la tapa.
4. Compruebe el nivel del refrigerante al día siguiente. Si el nivel vuelve a bajar de la marca de mínimo "min" del depósito de expansión, acuda a un taller especializado debidamente cualificado y solicite que se compruebe el sistema de refrigeración.

Si, en caso de emergencia, no dispone de refrigerante con las especificaciones prescritas, añada solo agua destilada. A continuación, encargue lo antes posible a un taller especializado cualificado para ello que se añada el aditivo prescrito en la proporción correcta.

AVISO

Al calentarse, el refrigerante se expande. Si se carga refrigerante por encima de la zona marcada, el líquido sobrante puede rebosar y causar daños en el vehículo.

- Al añadir refrigerante, no rebase el borde superior de la zona marcada del depósito.

AVISO

Si el depósito de expansión del refrigerante está vacío, puede haber entrado aire en el sistema de refrigeración del motor. El motor puede sufrir daños.

- No continúe la marcha.
- No añada refrigerante.
- Solicite la ayuda de personal especializado.

AVISO

El agua no destilada contiene sustancias químicas que pueden ocasionar daños considerables en el motor por corrosión. Esto puede provocar la avería del mismo.

- ¡Utilice solamente agua destilada!
- Si ha añadido agua no destilada, encargue inmediatamente a un taller especializado debidamente cualificado cambiar todo el líquido del sistema de refrigeración.

AVISO

El uso de líquidos operativos equivocados puede causar fallos de funcionamiento graves y daños en el motor.

- Cuando reponga o cambie líquidos operativos, asegúrese de que vierte los líquidos correctos en las bocas de llenado correspondientes. ◁

Problemas y soluciones

Tenga en cuenta ⚠, al principio de este capítulo, en la página 390.

Líquido refrigerante

El testigo de advertencia se enciende en rojo. Se muestra un mensaje al respecto en la pantalla del cuadro de instrumentos.

¡No continúe la marcha! De lo contrario, pueden producirse daños en el motor.

La temperatura del líquido refrigerante es excesiva o el nivel del líquido refrigerante está demasiado bajo.

1. Detenga inmediatamente el vehículo siempre que sea posible y seguro → Página 233.
2. Apague el motor.
3. Espere a que se enfríe el motor.
4. Compruebe el nivel del líquido refrigerante en el depósito de expansión del mismo → Página 391.
5. Si el testigo de advertencia no se apaga aunque el nivel del líquido refrigerante sea correcto, no continúe la marcha ni deje el motor funcionando.
6. Solicite la ayuda de personal especializado. ◁

Líquido de frenos

Introducción al tema

El líquido de frenos absorbe humedad del aire con el paso del tiempo. Un exceso de agua en él provoca daños en el sistema de frenos. El agua reduce notablemente el punto de ebullición del líquido de frenos. Si

2KF012760AH

el contenido de agua en el líquido de frenos es excesivo, pueden formarse burbujas de vapor en el sistema de frenos si estos se someten a grandes esfuerzos o en caso de una frenada a fondo. Las burbujas reducen la capacidad de frenado, aumentan considerablemente la distancia de frenado y pueden, incluso, averiar totalmente el sistema de frenos. La seguridad de uno mismo y la de los demás usuarios de la vía depende de que el sistema de frenos funcione correctamente en todo momento.

⚠ ADVERTENCIA

El líquido de frenos es tóxico. Tocar el líquido de frenos y, sobre todo, ingerirlo puede causar lesiones graves o mortales.

- Si ingiere líquido de frenos, busque inmediatamente asistencia médica.
- Si, tras realizar trabajos con líquido de frenos, ve afectada su salud, busque inmediatamente asistencia médica.
- Guarde siempre el líquido de frenos fuera del alcance de los niños y en el envase original bien cerrado.
- No guarde nunca el líquido de frenos en latas de alimentos, botellas u otros envases vacíos, pues podría ingerirlo alguien.
- Para no dañar la piel, evite el contacto habitual con el líquido de frenos.
- Protéjase la piel, la cara y, sobre todo, los ojos cuando realice trabajos con el líquido de frenos.
- No coma, beba ni fume cuando realice trabajos con el líquido de frenos.
- Lávese la piel con agua y jabón tras realizar trabajos con el líquido de frenos.

! *AVISO*

El líquido de frenos que se derrame o rebose atacará las superficies del vehículo. La pintura del vehículo, las piezas de plástico y los neumáticos pueden sufrir daños.

- Si se derrama o se sale líquido de frenos y cae sobre piezas del vehículo, límpielo inmediatamente.
- A continuación, enjuague todas las piezas del vehículo con abundante agua.

El líquido de frenos puede contaminar el medio ambiente.

- Si se sale algún líquido operativo, recójalo y deséchelo debidamente y de manera respetuosa con el medio ambiente. ◁

Especificaciones del líquido de frenos

🕮 Tenga en cuenta ⚠, en la página 379, y ⚠y(!), al principio de este capítulo, en la página 393.

Antes de utilizar un líquido de frenos, compruebe si las especificaciones del mismo, que figuran en el envase, cumplen los requisitos del vehículo.

En los talleres especializados debidamente cualificados se puede adquirir líquido de frenos que cumpla la norma del fabricante.

Si no estuviera disponible un líquido de frenos conforme a la norma del fabricante, se puede utilizar uno que cumpla la norma DIN ISO 4925 o la norma estadounidense FMVSS 116 DOT 4 y CLASS 6.

Los líquidos de frenos conformes a la norma del fabricante cumplen los requisitos de la norma DIN ISO 4925 o de la norma estadounidense FMVSS 116 DOT 4 y CLASS 6. ◁

Comprobar el líquido de frenos

🕮 Tenga en cuenta ⚠, en la página 379, y ⚠y(!), al principio de este capítulo, en la página 393.

Preparativos

1. Sitúe el vehículo sobre una superficie horizontal y firme tomando las precauciones de seguridad necesarias → Página 233.
2. Abra el capó delantero.

Comprobar el nivel de líquido de frenos

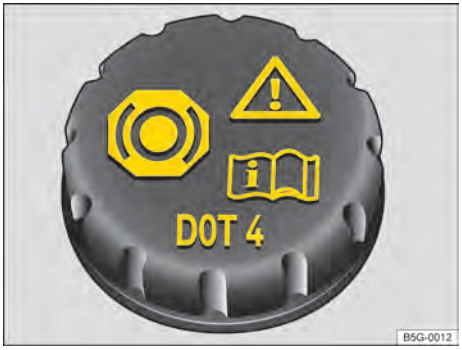

Fig. 221 En el vano motor: tapa del depósito del líquido de frenos.

El depósito del líquido de frenos se puede distinguir por la tapa → Fig. 221.

No siempre es posible comprobar exactamente el nivel del líquido de frenos, pues en algunos modelos una tapa o los componentes del motor impiden ver el nivel en el depósito correspondiente.

— Si no puede distinguir exactamente el nivel del líquido de frenos, solicite ayuda a un taller especializado debidamente cualificado.

— Si el nivel del líquido de frenos no se encuentra entre las marcas Min y Max del depósito, solicite ayuda a un taller especializado debidamente cualificado → ⚠.

El nivel de líquido de frenos disminuye ligeramente durante la marcha debido al desgaste de las pastillas de freno y al reajuste automático del freno.

⚠ ADVERTENCIA

Si el líquido de frenos es viejo, se pueden formar burbujas de vapor debido a la humedad absorbida si los frenos se someten a grandes esfuerzos y puede reducirse la capacidad de frenado o fallar el sistema por completo. Como consecuencia, se pueden producir accidentes y lesiones graves o mortales.

- Encargue con regularidad cambiar el líquido de frenos.
- Solicite siempre que se cargue líquido de frenos nuevo.

Cambiar el líquido de frenos

Puede consultar la información sobre el intervalo de cambio del líquido de frenos del vehículo a un taller especializado debidamente cualificado.

— Encargue periódicamente cambiar el líquido de frenos.

— Solicite siempre que se cargue líquido de frenos que cumpla las especificaciones requeridas.

⚠ ADVERTENCIA

Si el nivel del líquido de frenos está demasiado bajo o el líquido no es adecuado, pueden fallar los frenos o reducirse su capacidad de frenado. Como consecuencia, se pueden producir accidentes y lesiones graves o mortales.

- Encargue periódicamente la revisión del sistema de frenos y del nivel del líquido de frenos.
- Asegúrese de que se utilice el líquido de frenos correcto.
- Utilice únicamente líquido de frenos autorizado por el fabricante.

Problemas y soluciones

Tenga en cuenta ⚠, en la página 379, y ⚠y(!), al principio de este capítulo, en la página 393.

(!) Nivel del líquido de frenos

El testigo de advertencia se enciende en rojo. El nivel del líquido de frenos está demasiado bajo.

¡No continúe la marcha! Esto puede provocar que los frenos fallen.

1. Detenga el vehículo inmediatamente siempre que sea posible y seguro → Página 233.
2. Compruebe el nivel del líquido de frenos.

   O bien: Si no puede distinguir el nivel del líquido de frenos, solicite la ayuda de personal especializado.

2KF012760AH

3. Si el nivel del líquido de frenos está demasiado bajo, solicite la ayuda de personal especializado. ◁

Batería de 12 voltios

🕮 Introducción al tema

La batería de 12 voltios forma parte del sistema eléctrico y se encarga de la alimentación de energía del vehículo. La batería de 12 voltios se comprueba y, en caso necesario, se sustituye en el marco de los trabajos de mantenimiento.

Únicamente realice usted mismo trabajos en el sistema eléctrico si conoce bien las operaciones necesarias y las medidas de seguridad de validez general, y si dispone de las herramientas, los medios y los líquidos operativos adecuados. Si se realizan trabajos de manera inadecuada, se pueden producir lesiones graves → ⚠.

Al final del capítulo, en el apartado de problemas y soluciones, encontrará información sobre los testigos de advertencia y de control que se enciendan → Página 401.

Desconexión de la batería en caso de accidente con disparo de airbags

En los vehículos que llevan una batería de 12 voltios en el habitáculo o el maletero, si se disparan los airbags con motivo de un accidente, la conexión eléctrica hacia la batería se interrumpe pirotécnicamente de forma automática. De esta manera se evita un cortocircuito. Encontrará más información sobre la ubicación de la batería en el apartado → Página 397, *Comprobar el nivel del electrólito de la batería de 12 voltios*.

Explicación de los símbolos de advertencia de la batería de 12 voltios


¡Utilizar siempre protección ocular!


El electrólito de la batería es muy corrosivo. ¡Utilizar siempre guantes de protección y protección ocular!


¡Prohibido encender fuego, provocar chispas, utilizar una llama desprotegida o fumar!


¡Al cargar la batería de 12 voltios, se forma una mezcla de gases detonantes altamente explosiva!


¡Mantener a los niños siempre alejados del electrólito de la batería de 12 voltios y de esta!


¡Tener siempre en cuenta el manual de instrucciones!

⚠ ADVERTENCIA

Realizar trabajos en la batería de 12 voltios y en el sistema eléctrico puede provocar quemaduras graves, fuego y descargas eléctricas. Esto puede causar lesiones graves.

- Lea y tenga siempre en cuenta las advertencias de la batería de 12 voltios.
- Antes de realizar trabajos en la batería de 12 voltios, desconecte el encendido y todos los consumidores eléctricos, y desemborne el cable negativo de esta batería.
- Mantenga a los niños siempre alejados del electrólito de la batería de 12 voltios y de esta.
- Al manipular la batería de 12 voltios, protéjase sobre todo las manos, los brazos y la cara de posibles salpicaduras del ácido.
- Utilice siempre protección ocular y guantes de protección.
- No provoque nunca un cortocircuito en los polos de la batería.
- Encargue todos los trabajos a un taller especializado debidamente cualificado.

⚠ ADVERTENCIA

Al realizar trabajos en la batería de 12 voltios, se forma una mezcla de gases detonantes altamente explosiva e inflamable. Si saltaran chispas, podría inflamarse el gas detonante que saliera de la batería. Esto puede provocar lesiones graves o mortales.

- Mantenga siempre la batería de 12 voltios alejada de lugares donde se produzcan chispas o haya fuego, llamas desprotegidas o cigarrillos incandescentes.

- Evite que se produzcan chispas al manipular cables y dispositivos eléctricos, así como por descargas electrostáticas.

AVISO

Los rayos ultravioleta pueden dañar la carcasa de la batería.

- No exponga la batería de 12 voltios a la luz solar directa de manera prolongada.

AVISO

La batería de 12 voltios se puede congelar y, como consecuencia, dañar irreparablemente.

- Si no va a utilizar el vehículo durante mucho tiempo, proteja la batería de 12 voltios de las heladas.

Ajustes del sistema tras sustituir la batería

Tras sustituir la batería de 12 voltios o utilizar la ayuda de arranque, es posible que algunos ajustes del sistema se hayan desajustado o borrado.

1. Compruebe la fecha y la hora y, en caso necesario, ajústelas.
2. Compruebe los ajustes de confort personalizados y, en caso necesario, ajústelos y guárdelos.

La batería puede contener sustancias tóxicas, como el ácido sulfúrico y el plomo. Deseche la batería de 12 voltios debidamente, de manera respetuosa con el medio ambiente y solo en puntos de recogida de baterías usadas, p. ej., en puntos de reciclaje o establecimientos especializados.

El electrólito puede contaminar el medio ambiente. Si se sale algún líquido operativo, recójalo y deséchelo debidamente y de manera respetuosa con el medio ambiente. ◁

Comprobar el nivel del electrólito de la batería de 12 voltios

Tenga en cuenta ⚠, en la página 379, y ⚠y(!), al principio de este capítulo, en la página 396.

La batería de 12 voltios no necesita mantenimiento.

El nivel del electrólito de la batería de 12 voltios se deberá controlar con regularidad cuando el kilometraje sea elevado, en países con clima cálido y en el caso de baterías viejas.

Número y ubicación de las baterías de 12 voltios

La batería de 12 voltios se encuentra en el vano delantero.

Preparativos

1. Prepare el vehículo para realizar trabajos en el vano delantero → Página 381.
2. Abra el capó delantero ⚠ → Página 381.

Comprobar el nivel del electrólito de la batería (baterías de 12 voltios con mirilla)



Fig. 222 Mirilla en la parte superior de la batería de 12 voltios (representación esquemática).

En función del equipamiento, hay que retirar un estribo adicional para ver la mirilla. Para ello es necesaria una herramienta adicional no incluida en las herramientas de a bordo.

Para poder distinguir bien el indicador de color de la mirilla redonda de la parte supe-

2KF012760AH

rior de la batería de 12 voltios, procure disponer de buena iluminación → Fig. 222.

El indicador de la mirilla redonda cambia de color en función del nivel del electrólito de la batería.

Amarillo claro o *incoloro* El nivel del electrólito de la batería está demasiado bajo. Acuda a un taller especializado debidamente cualificado, encargue una revisión de la batería y, en caso necesario, su sustitución.

Negro El nivel del electrólito de la batería es correcto.

El nivel del electrólito de las baterías de 12 voltios con la inscripción **AGM** no se puede comprobar por motivos técnicos. Para comprobar la batería de 12 voltios, acuda a un taller especializado cualificado para ello.

⚠ ADVERTENCIA

El electrólito de la batería es corrosivo. Tocar el electrólito y, sobre todo, ingerirlo puede causar quemaduras graves.

- No abra nunca la batería de 12 voltios.
- No vuelque nunca la batería de 12 voltios. De los orificios de desgasificación podría salir electrólito.
- Protéjase la piel, la cara y, sobre todo, los ojos cuando realice trabajos en la batería de 12 voltios.
- No coma, beba ni fume cuando realice trabajos en la batería de 12 voltios.
- Lávese la piel con agua y jabón tras realizar trabajos en la batería de 12 voltios.
- Si el electrólito entra en contacto con la piel y el cabello, quítese toda la ropa que se haya ensuciado o empapado con el líquido y lave la piel y el cabello con agua. Acuda a un médico.
- Si el electrólito entra en contacto con los ojos, enjúagueselos cuidadosamente con agua durante unos minutos. A continuación, acuda inmediatamente a un médico.
- Si ha ingerido el electrólito, beba inmediatamente abundante agua y tome carbón activo. Acuda inmediatamente a un médico.
- Si ha aspirado los gases del electrólito, abandone la zona de peligro y respire aire fresco. Acuda inmediatamente a un médico.

⚠ ADVERTENCIA

Al realizar trabajos en la batería de 12 voltios, se forma una mezcla de gases detonantes altamente explosiva e inflamable. Si saltaran chispas, podría inflamarse el gas detonante que saliera de la batería. Esto puede provocar lesiones graves o mortales.

- Mantenga siempre la batería de 12 voltios alejada de lugares donde se produzcan chispas o haya fuego, llamas desprotegidas o cigarrillos incandescentes.
- Evite que se produzcan chispas al manipular cables y dispositivos eléctricos, así como por descargas electrostáticas. ◁

Cargar, sustituir y desembornar o embornar la batería de 12 voltios

🕮 Tenga en cuenta ⚠, en la página 379, y ⚠y ⓘ, al principio de este capítulo, en la página 396.

1. Si tiene la sospecha de que la batería de 12 voltios está dañada o defectuosa, acuda a un taller especializado debidamente cualificado y solicite una revisión de la misma.

Explicación de las advertencias para los vehículos con la batería de 12 voltios en el habitáculo

Las advertencias se encuentran en el campo de visión de la batería de 12 voltios.

⚠ ¡Atención: peligro!

Batería de 12 voltios. Componente conductor de la tensión; si no se utiliza correctamente, pueden producirse cortocircuitos. El electrólito de la batería puede causar lesiones graves. El tubo flexible de desgasificación de la batería de 12 voltios tiene que estar siempre fijado en el lado del polo ne-

gativo de esta y el orificio que hay en el lado del polo positivo deberá estar cerrado.



Tenga siempre en cuenta las indicaciones que figuran en la batería de 12 voltios, en las instrucciones de uso de la misma y en el manual de instrucciones del vehículo → Página 399.



Los trabajos que sean necesarios en la batería de 12 voltios solo deberá realizarlos un taller especializado → Página 399.

Excepciones:

— Cargar la batería de 12 voltios → Página 399.

— Recibir ayuda de arranque → Página 370.



La manipulación inadecuada de la batería de 12 voltios puede provocar lesiones graves o mortales. Encargue los trabajos de mantenimiento de la batería de 12 voltios únicamente a personal técnico debidamente cualificado y formado.

Cargar la batería de 12 voltios

Para cargar la batería de 12 voltios, debería acudir siempre a un taller especializado cualificado para ello, ya que el modelo de batería que incorpora el vehículo de fábrica emplea una tecnología que requiere una carga de tensión limitada → ⚠.

Sustituir la batería de 12 voltios

La batería de 12 voltios ha sido diseñada en función de su ubicación y cuenta con elementos de seguridad. Si hay que sustituir una batería de 12 voltios, el recambio deberá montarlo un taller especializado cualificado para ello. La información relativa al tamaño y a las características de mantenimiento, potencia y seguridad de la batería puede consultarse a un taller especializado cualificado para ello, que deberá disponer de la documentación y equipamiento técnicos necesarios. El orificio de desgasificado de la batería tiene que estar siempre en el lado del polo negativo de esta. El orificio de desgasificado del lado del polo positivo deberá estar siempre cerrado.

Utilice únicamente baterías de 12 voltios sin mantenimiento que cumplan las normas TL 825 06 y VW 7 50 73. Estas normas tienen que ser de octubre de 2014 o posteriores.

Encargue siempre la sustitución de la batería de 12 voltios a un taller especializado cualificado para ello, ya que al cambiarla hay que adaptar el sistema electrónico del vehículo. Además, los parámetros de la batería para la seguridad funcional solo se determinaron con la batería original. Solo los talleres especializados cualificados para ello disponen de la tecnología correspondiente para realizar la adaptación y de las baterías de recambio correctas. Si se utiliza una batería que no cumpla los requisitos de calidad de Ford o que tenga una capacidad demasiado baja, el permiso de circulación pierde su validez y, con ello, el vehículo su homologación → ⚠.

⚠ ADVERTENCIA

Si el tubo flexible de desgasificación de la batería de 12 voltios no está fijado correctamente, la mezcla de gases detonantes altamente explosiva que se genera durante el funcionamiento del vehículo podría entrar en el habitáculo. El gas detonante puede inflamarse y causar lesiones graves o mortales.

- Si el vehículo lleva la batería de 12 voltios en el habitáculo, asegúrese de que el tubo flexible de desgasificación esté fijado correctamente a dicha batería. Deberá estar siempre fijado en el lado del polo negativo de la batería de 12 voltios.
- Asegúrese siempre de que el orificio del lado del polo positivo de la batería esté cerrado.

⚠ ADVERTENCIA

La utilización de una batería de 12 voltios que no tenga las mismas especificaciones y dimensiones que la batería montada de fábrica puede provocar un cortocircuito o un incendio. Como consecuencia, se pueden producir lesiones graves o mortales.

- Utilice únicamente baterías de 12 voltios sin mantenimiento y con sistema

antiderrame que tengan las mismas especificaciones y dimensiones que la batería montada de fábrica.

⚠ ADVERTENCIA

Si se fija la batería de 12 voltios incorrectamente, se puede producir un cortocircuito o un incendio. Como consecuencia, se pueden producir lesiones graves o mortales.

- Fije siempre la batería de 12 voltios a los puntos previstos en el vehículo.
- Vuelva a montar sobre la batería todas las cubiertas necesarias para el vehículo.

Desembornar la batería de 12 voltios

Si tuviera que desembornar la batería del sistema eléctrico del vehículo, tenga en cuenta lo siguiente:

1. Desconecte todos los consumidores eléctricos y el encendido.
2. Antes de desembornar la batería, desbloquee el vehículo; de lo contrario, si el mismo dispone de alarma, esta se disparará.
3. Desemborne primero el cable negativo y, a continuación, el positivo → ⚠.

Embornar la batería de 12 voltios

Si tuviera que embornar la batería de 12 voltios al sistema eléctrico del vehículo, tenga en cuenta lo siguiente:

1. Desconecte todos los consumidores eléctricos.
2. Emborne primero el cable positivo y, a continuación, el negativo → ⚠.

Tras embornar la batería de 12 voltios y conectar el encendido, pueden encenderse diversos testigos de control. Estos testigos se apagan una vez recorrido un trayecto corto a una velocidad de entre 15 y 20 km/h (10 y 12 mph) aprox. Si los testigos no se apagan, acuda a un taller especializado debidamente cualificado y solicite que se revise el vehículo.

Si la batería de 12 voltios estuvo desembornada durante un periodo de tiempo largo, es probable que no se indique o calcule correctamente cuándo hay que realizar el próximo servicio. En este caso habrá que tener en cuenta los intervalos de mantenimiento máximos permitidos.

Desconexión automática de consumidores

Si el vehículo permanece estacionado mucho tiempo con el motor apagado, se utilizan consumidores eléctricos o la temperatura exterior es muy baja, el sistema de gestión inteligente de la red de a bordo no siempre puede evitar que se descargue la batería de 12 voltios.

Si la batería de 12 voltios tiene poca carga, el sistema de gestión inteligente de la red de a bordo aplica automáticamente varias medidas para garantizar que el vehículo pueda volver a ponerse en marcha.

— Para que aún se pueda poner el motor en marcha, se puede limitar la potencia de los consumidores eléctricos más potentes o, en caso de emergencia, estos se pueden desconectar por completo y las funciones online dejan de estar disponibles.

— Cuando el motor está en marcha, se aumenta el régimen de ralentí para que el alternador suministre más corriente eléctrica.

— Al poner el motor en marcha, puede que se interrumpa brevemente la alimentación de tensión de la toma de corriente de 12 voltios.

Descarga de la batería de 12 voltios

En determinadas circunstancias, con la batería descargada no es posible poner el motor en marcha. La batería de 12 voltios se descarga en las siguientes situaciones:

— Paradas prolongadas sin poner en marcha el motor

— Utilización de consumidores eléctricos con el motor apagado

— Utilización de la calefacción independiente

⚠ ADVERTENCIA

Al cargar la batería de 12 voltios se forma una mezcla de gases detonantes altamente explosiva. Esta mezcla se puede inflamar si entra en contacto con chispas o llamas desprotegidas. Como conse-

cuencia, se pueden producir quemaduras graves.

- Cargue la batería de 12 voltios únicamente en lugares bien ventilados.
- Mantenga la batería de 12 voltios alejada de chispas o de llamas desprotegidas.
- Evite cargas electrostáticas.

⚠ PRECAUCIÓN

Cuando la batería está descargada, puede congelarse a temperaturas próximas a los 0 ºC (+32 ºF). De una batería de 12 voltios que se haya congelado y luego vuelto a descongelar, puede salir electrólito. Esto puede provocar lesiones y daños en el vehículo a largo plazo.

- No cargue nunca una batería de 12 voltios que esté congelada o que se haya descongelado.
- Si la batería de 12 voltios se ha congelado, sustitúyala sin falta.

⚠ PRECAUCIÓN

Si se embornan los cables a los polos de forma incorrecta, se puede producir un cortocircuito. Esto puede dañar la electrónica de a bordo y causar lesiones.

- Emborne primero el cable positivo y, a continuación, el negativo.

AVISO

Si se desemborna o emborna la batería de 12 voltios con el encendido conectado o el motor en marcha, el sistema eléctrico o determinados componentes electrónicos pueden resultar dañados y podrían producirse fallos de funcionamiento en funciones eléctricas.

- No desemborne ni emborne nunca la batería de 12 voltios cuando el encendido esté conectado o el motor en marcha.

AVISO

Si se conectan a la toma de corriente de 12 voltios accesorios que suministran corriente para cargar la batería de 12 voltios, el sistema eléctrico o determinados componentes electrónicos pueden resultar dañados y podrían producirse fallos de funcionamiento en funciones eléctricas.

- No conecte nunca a la toma de corriente de 12 voltios accesorios que suministran corriente, como paneles solares o cargadores de batería, para cargar la batería de 12 voltios.

La batería puede contener sustancias tóxicas, como el ácido sulfúrico y el plomo.

- Deseche la batería de 12 voltios según las disposiciones vigentes.

El electrólito puede contaminar el medio ambiente.

- Si se sale algún líquido operativo, recójalo y deséchelo debidamente y de manera respetuosa con el medio ambiente. ◁

Problemas y soluciones

🕮 Tenga en cuenta ⚠, en la página 379, y ⚠ y ⓘ, al principio de este capítulo, en la página 396.

Alimentación de energía de 12 voltios

El testigo de advertencia se enciende en rojo.

¡No continúe la marcha! Posible avería del sistema eléctrico.

Se muestra un mensaje al respecto en la pantalla del panel de instrumentos.

1. Detenga inmediatamente el vehículo y estaciónelo de forma segura.
2. Desconecte los consumidores eléctricos que no sean necesarios.
3. Apague el motor y desconecte el encendido.
4. Solicite la ayuda de personal especializado.

Cuando el testigo de advertencia rojo está encendido, el sistema Auto StartStop está desconectado. El sistema Auto StartStop solo se conecta de nuevo automáticamente tras volver a poner el motor en marcha → Página 176.

2KF012760AH

Alimentación de energía de 12 voltios

Se muestra un mensaje sobre la alimentación de energía de 12 voltios en la pantalla del panel de instrumentos.

1. Solicite la ayuda de personal especializado.

Estado de carga de la batería de 12 voltios del vehículo

El testigo de control se enciende en amarillo.

Se muestra un mensaje sobre el estado de carga de la batería de 12 voltios en la pantalla del panel de instrumentos.

1. Deje el motor en marcha para que la batería se pueda cargar de nuevo.
2. Si la indicación sobre el estado de carga de la batería de 12 voltios no se apaga tras unos minutos a pesar de haber aplicado las medidas oportunas, solicite la ayuda de personal especializado.

Si el testigo de control amarillo se enciende, el sistema Auto Start-Stop no puede poner el motor en marcha. Cuando el testigo de control amarillo está apagado, el estado de carga de la batería de 12 voltios es suficiente para la puesta en marcha automática del motor.

Llantas y neumáticos

Introducción al tema

Las ruedas son los componentes del vehículo más sometidos a esfuerzo y, al mismo tiempo, los más subestimados. Se componen de combinaciones de llanta y neumático armonizadas. Sin embargo, son muy importantes, ya que sus estrechas superficies de apoyo son el único contacto del vehículo con la calzada.

Los neumáticos y las llantas autorizados por Ford están perfectamente armonizados entre sí y con el vehículo.

La vida útil de los neumáticos depende de su presión, su manipulación y su montaje correcto, así como del estilo de conducción. Se recomienda encargar todos los trabajos relacionados con las ruedas a un taller especializado debidamente cualificado. Los talleres especializados disponen de las herramientas especiales, los recambios y los conocimientos técnicos pertinentes, y están preparados para desechar los neumáticos viejos.

Llantas, neumáticos y tornillos de rueda

Las llantas, los neumáticos y los tornillos de rueda han sido diseñados para el tipo de vehículo en cuestión. Por ello, si se cambian las llantas, deberán utilizarse los neumáticos autorizados para ellas y los tornillos de rueda con la longitud y la cabeza adecuadas. Así se garantiza que los neumáticos no rocen con el paso de rueda, que los frenos puedan funcionar correctamente y que el vehículo circule con estabilidad y seguridad. Por motivos técnicos, generalmente no se pueden utilizar las llantas de otros vehículos. En determinadas circunstancias, esto rige incluso para las llantas de un mismo tipo de vehículo. Si quiere utilizar otra combinación de llanta y neumático, diríjase sin falta a un taller especializado debidamente cualificado.

Se deberán utilizar siempre los tornillos de rueda adecuados para cada tipo de vehículo y se deberán apretar siempre con el par de apriete correcto → Página 409.

⚠ ADVERTENCIA

La manipulación inapropiada de las ruedas puede reducir la seguridad en la conducción y provocar accidentes graves y lesiones mortales.

- Compruebe con regularidad la presión de los neumáticos cuando estén fríos y mantenga siempre los valores prescritos → Página 407. Si la presión es demasiado baja, el neumático podría calentarse tanto durante la marcha que la banda de rodadura podría desprenderse y el neumático reventar.
- Compruebe periódicamente que los neumáticos y las llantas no estén dañados ni desgastados.
- No exceda nunca la velocidad máxima ni la capacidad de carga autorizadas de los neumáticos montados.
- Monte siempre neumáticos radiales del mismo tipo, tamaño (circunferencia de rodadura) y perfil en las cuatro ruedas.
- Si, durante la marcha, el vehículo vibra de forma inusual o tiende a irse hacia un lado, deténgase inmediatamente y compruebe que los neumáticos y las llantas no estén dañados.
- No afloje nunca las uniones roscadas de las llantas con aros atornillados.
- Únicamente realice usted mismo trabajos en las ruedas si tiene los conocimientos y las herramientas necesarias.

⚠ ADVERTENCIA

Los neumáticos nuevos y los viejos, desgastados o dañados influyen negativamente en el control del vehículo y en la capacidad de frenado.

Esto podría provocar accidentes graves y lesiones mortales.

- Someta los neumáticos nuevos a un rodaje, ya que al principio tienen una capacidad de adherencia y de frenado reducida. Por ello, circule durante los primeros 600 km (370 mi) con la debida precaución.
- No circule nunca con neumáticos desgastados o dañados, p. ej., por pinchazos, cortes, grietas o abolladuras. Si no está seguro de poder continuar la marcha con seguridad, solicite ayuda a un taller especializado debidamente cualificado.
- Si, durante la marcha, el vehículo vibra de forma inusual o tiende a irse hacia un lado, deténgase inmediatamente y compruebe que los neumáticos y las llantas no estén dañados.
- No utilice neumáticos ni llantas usados sin conocer sus antecedentes. Podrían tener daños imperceptibles a primera vista.
- No utilice neumáticos que tengan más de 6 años, aunque no se hayan utilizado nunca, salvo en caso de emergencia extremando la precaución y adaptando el estilo de conducción correspondientemente.
- Encargue inmediatamente la sustitución de los neumáticos desgastados o dañados a un taller especializado debidamente cualificado.

⚠ ADVERTENCIA

Si se aprietan los tornillos de rueda a un par demasiado bajo, los tornillos y, en consecuencia, la rueda podrían soltarse durante la marcha. Por el contrario, un par de apriete excesivo podría dañar los tornillos y la rosca.

Si faltan tornillos de rueda o estos se aprietan incorrectamente, podría perderse el control del vehículo y podrían producirse accidentes graves y lesiones mortales.

- Apriete siempre los tornillos de rueda con el par de apriete correcto. Si no dispone de una llave dinamométrica, apriete los tornillos de rueda con la llave de rueda, acuda inmediatamente al taller especializado debidamente cualificado más cercano y solicite la comprobación del par de apriete.
- No circule nunca si faltan tornillos de rueda o con ellos flojos.
- Utilice únicamente tornillos de rueda adecuados para la llanta y el tipo de vehículo en cuestión.
- No aplique nunca grasa ni aceite a los tornillos de rueda ni a los orificios roscados del cubo de rueda. Aunque los

2KF012760AH

tornillos estén apretados al par prescrito, podrían aflojarse durante la marcha.

- Asegúrese de que los tornillos de rueda y los orificios roscados de los cubos de rueda estén limpios, sin aceite ni grasa.
- No afloje nunca las uniones roscadas de las llantas con aros atornillados.

⚠ ADVERTENCIA

Si se monta el neumático incorrectamente en la llanta, esta podría resultar dañada y el neumático podría perder aire o reventar de improviso durante la marcha.

Esto podría provocar accidentes graves y lesiones mortales.

- Encargue el montaje de los neumáticos en las llantas solamente a talleres especializados debidamente cualificados. ◁

Mantener las llantas y los neumáticos

Manipulación de las ruedas

Evitar daños en los neumáticos

— Si sube algún bordillo u otros obstáculos bajos, hágalo siempre despacio y en ángulo recto de forma que ambas ruedas delanteras toquen el obstáculo al mismo tiempo → ⓘ.

— Cuando se circula por caminos en mal estado, fuera de carreteras pavimentadas o campo a través, aumenta el peligro de que se dañen los neumáticos y las llantas, sobre todo para los neumáticos de perfil bajo.

— Compruebe la presión de los neumáticos con regularidad.

— Compruebe periódicamente que los neumáticos no presenten daños, p. ej., pinchazos, cortes, grietas o abolladuras.

— Encargue inmediatamente la sustitución de los neumáticos dañados o desgastados a un taller especializado debidamente cualificado → Página 413.

— No exceda nunca la capacidad de carga ni la velocidad máxima de los neumáticos → Página 438.

— Evite que los neumáticos entren en contacto con sustancias agresivas, incluidas grasa, aceite, gasolina o líquido de frenos → ⚠.

— Reponga inmediatamente las caperuzas que falten de las válvulas → ⚠.

— Retire los cuerpos extraños que aún no hayan penetrado en el neumático → Página 413.

— Tenga en cuenta todas las advertencias del sistema de control de la presión de los neumáticos → Página 418,→ Página 422.

— Si faltan los tapacubos, las llantas y los tornillos de rueda pueden sufrir daños.

Antes de emprender la marcha, monte los tapacubos que falten.

— Compruebe con regularidad que las llantas no presenten daños, como grietas, abolladuras o dobleces → ⚠.

— Encargue inmediatamente la sustitución de las llantas dañadas a un taller especializado debidamente cualificado.

— Utilice únicamente las llantas autorizadas para este vehículo → ⚠.

⚠ ADVERTENCIA

Las sustancias y los líquidos agresivos pueden provocar daños visibles e invisibles en los neumáticos, lo que puede hacer que revienten.

Esto podría provocar accidentes graves y lesiones mortales.

- Evite siempre que los neumáticos entren en contacto con productos químicos, aceites, grasas, combustibles, líquido de frenos u otras sustancias agresivas.

⚠ ADVERTENCIA

La suciedad puede dañar las válvulas y provocar que dejen de ser estancas, con lo que los neumáticos perderían aire.

Si la presión es demasiado baja, el neumático podría calentarse tanto durante la marcha que la banda de rodadura podría desprenderse y el neumático reventar, lo que podría provocar accidentes graves y lesiones mortales.

- No circule nunca sin las caperuzas de las válvulas.

⚠ ADVERTENCIA

La utilización de llantas inapropiadas o dañadas puede mermar la seguridad en la conducción, causar accidentes y producir lesiones graves.

- Utilice solo llantas homologadas para el vehículo en cuestión.
- Compruebe periódicamente si las llantas presentan daños y sustitúyalas en caso necesario.

AVISO

Atravesar baches y pasar por encima de bordillos puede deformar los neumáticos.

Estas deformaciones pueden dañar los neumáticos y las llantas.

- Evite golpes fuertes y, en la medida de lo posible, pasar por encima de obstáculos.

Almacenar los neumáticos

— Almacene los neumáticos siempre en un lugar fresco, seco y, a ser posible, oscuro.

— No coloque en posición vertical los neumáticos montados en llantas.

— Guarde los neumáticos que no estén montados en llantas en fundas apropiadas que los protejan de la suciedad y almacénelos en posición vertical sobre la banda de rodadura.

Neumáticos con más de 6 años

Los neumáticos envejecen debido a procesos físicos y químicos, lo que puede afectar su función. Los neumáticos almacenados durante largo tiempo sin utilizarse envejecen antes que los neumáticos que se utilizan continuamente.

Se recomienda encargar la sustitución de los neumáticos que tengan más de 6 años por otros nuevos. Esto también rige para los neumáticos que, aparentemente, puedan seguir utilizándose y cuyo perfil no haya alcanzado aún el valor mínimo prescrito legalmente → ⚠.

Asimismo, los neumáticos de invierno o de todo tiempo pierden gran parte de sus propiedades con el envejecimiento, independientemente de la profundidad del perfil que aún conserven.

La edad de un neumático se puede averiguar consultando la fecha de fabricación → Página 438.

⚠ ADVERTENCIA

Los neumáticos viejos pueden perder aire o reventar repentinamente, sobre todo cuando se circula a gran velocidad.

Esto podría provocar accidentes graves y lesiones mortales.

- No utilice neumáticos que tengan más de 6 años, aunque no se hayan utilizado nunca, salvo en caso de emergencia extremando la precaución y adaptando el estilo de conducción correspondientemente.

Neumáticos nuevos

— Cuando el vehículo lleve montados neumáticos nuevos, circule los primeros 600 km (370 mi) con especial precaución, pues aún se tiene que hacer el rodaje de los mismos. Los neumáticos que no han hecho el rodaje tienen la adherencia y la capacidad de frenado reducidas → ⚠.

— Monte siempre neumáticos radiales del mismo tipo, del mismo tamaño (circunferencia de rodadura) y con el mismo tipo de perfil en todas las ruedas.

— La profundidad del perfil de los neumáticos nuevos puede variar de un modelo o fabricante a otro debido a las diferentes características de los diseños y a los diferentes diseños de los perfiles.

⚠ ADVERTENCIA

Los neumáticos nuevos tienen que someterse a un rodaje, ya que al principio tienen una capacidad de adherencia y de frenado reducida.

Como consecuencia, se puede perder el control del vehículo y se pueden producir accidentes graves y lesiones mortales.

- Someta los neumáticos nuevos a un rodaje. Circule durante los primeros 600 km (370 mi) con la debida precaución.

2KF012760AH

Los datos del tamaño de los neumáticos nuevos de algunas marcas pueden diferir considerablemente de las dimensiones reales y de las dimensiones de los neumáticos.

Sustituir neumáticos

— El vehículo puede estar equipado de fábrica con neumáticos con resistencia a la rodadura optimizada. Los valores indicados del consumo de combustible solo se pueden alcanzar con estos neumáticos. Cuando vaya a comprar neumáticos nuevos, asegúrese siempre de que tengan resistencia a la rodadura optimizada → Página 191.

— Antes de comprar neumáticos nuevos con resistencia a la rodadura optimizada, consulte a un taller especializado debidamente cualificado.

— Sustituya los neumáticos al menos por ejes.

— Sustituya los neumáticos viejos solamente por neumáticos autorizados para el tipo de vehículo en cuestión.

— No utilice nunca neumáticos cuyo tamaño efectivo exceda las dimensiones de los neumáticos autorizados → ⚠.

⚠ ADVERTENCIA

Las ruedas tienen que disponer del espacio necesario para girar desde el punto de vista constructivo. Si no es así, los neumáticos podrían rozar con componentes del tren de rodaje, con la carrocería y con las tuberías de freno.

Esto podría provocar la avería del sistema de frenos, el desprendimiento de la banda de rodadura, un reventón del neumático y, como consecuencia, accidentes graves y lesiones mortales.

- Utilice solo neumáticos cuyas dimensiones no excedan las dimensiones de los neumáticos autorizados y que no rocen con piezas del vehículo.

En los vehículos con sistema de control de los neumáticos

Tras cambiar una o varias ruedas hay que adaptar de nuevo el sistema de control de los neumáticos. Esto también rige si se intercambian las ruedas, p. ej., del eje delantero al trasero → Página 414.

En los vehículos con el sistema de control de presión de neumáticos

— Si cambia las ruedas que venían montadas de fábrica en el vehículo, asegúrese de que las nuevas estén equipadas con sensores compatibles con el sistema de control de la presión de los neumáticos → Página 418.

— Para que el sistema detecte las ruedas nuevas, circule a una velocidad superior a aprox. 25 km/h (aprox. 15 mph) durante algún tiempo.

Ford recomienda utilizar un juego de válvulas y de juntas nuevo siempre que se cambien o se reutilicen los sensores → ⚠.

Más información sobre el sistema de control de la presión de los neumáticos en → Página 418.

⚠ ADVERTENCIA

Si se cambian o se reutilizan incorrectamente los sensores del sistema de control de presión de neumáticos, las válvulas pueden volverse inestancas, con lo que los neumáticos perderían aire.

Si la presión es demasiado baja, el neumático podría calentarse tanto durante la marcha que la banda de rodadura podría desprenderse y el neumático reventar, lo que podría provocar accidentes graves y lesiones mortales.

- Siempre que cambie o reutilice los sensores, utilice un juego de válvulas y de juntas nuevo.

Siempre que se cambien o se reutilicen los sensores del sistema de control de presión de neumáticos, hay que utilizar un juego de válvulas y de juntas nuevo. De lo contrario, el sistema puede indicar una avería → Página 422.

Ruedas de repuesto

El vehículo puede entregarse de fábrica con una rueda de repuesto convencional → Página 407. Antes de utilizar otras ruedas de repuesto, comprobar sin falta si están autorizadas para el vehículo. Puede consultar los tamaños de los neumáticos y las llantas

autorizados para su vehículo en la documentación del mismo o en el certificado de conformidad CE (o COC), o diríjase a un taller especializado debidamente cualificado.

Llantas con un aro o elementos embellecedores atornillados

Las llantas con un aro o elementos embellecedores atornillados constan de varias piezas. Estas piezas se unen entre sí con unos tornillos especiales. Acuda a un taller especializado debidamente cualificado para cualquier trabajo que se tenga que realizar en las llantas con aro atornillado → ⚠.

⚠ ADVERTENCIA

Si se aflojan y se aprietan de forma incorrecta los tornillos de las llantas con aro atornillado, se pueden producir accidentes graves y lesiones mortales.

- No afloje nunca las uniones roscadas de las llantas con aros atornillados.
- Acuda a un taller especializado debidamente cualificado para cualquier trabajo que se tenga que realizar en las llantas con aro atornillado.

Datos identificativos de las llantas

En algunos países, en las llantas de fabricación nueva tienen que figurar los datos de determinadas características. En las llantas pueden figurar los siguientes datos:

— Sello de conformidad
— Tamaño de la llanta
— Nombre del fabricante o de la marca
— Fecha de fabricación (mes/año)
— País de procedencia
— Número de fabricación
— Número de lote de la materia prima
— Código del producto

! AVISO

Si se cambia de ruedas, se pueden dañar las válvulas.

- No deje caer las ruedas desmontadas sobre la llanta.

Deseche los neumáticos viejos siempre debidamente conforme a las disposiciones vigentes.

Si la rueda de repuesto es diferente a las ruedas montadas en el vehículo, solo se deberá utilizar brevemente en caso de avería y conduciendo con la debida precaución. Sustituya la rueda de repuesto cuanto antes por la rueda normal.

En el caso de los neumáticos y las llantas autorizados, está garantizado que sus dimensiones son las adecuadas para el vehículo. En el caso de otros neumáticos y llantas, el vendedor debe presentar un certificado del fabricante en el que figure que el neumático o la llanta en cuestión también es apto o apta para el vehículo. Guarde este certificado convenientemente en el vehículo. ◁

Presión para la rueda de repuesto

Rueda de repuesto convencional

La rueda de repuesto convencional es una rueda igual en tamaño y perfil a las que lleva montadas el vehículo. La presión para la rueda de repuesto convencional es la misma que para las ruedas que lleva montadas el vehículo y figura en el adhesivo de la presión de los neumáticos → Página 407. ◁

Comprobar la presión de los neumáticos

Una presión incorrecta de los neumáticos influye negativamente en el comportamiento de marcha, aumenta el desgaste de los neumáticos o incluso provoca que estos revienten → ⚠. La presión correcta de los neumáticos es muy importante, sobre todo a altas velocidades.

— Compruebe la presión de los neumáticos como mínimo una vez al mes y, también, antes de emprender un viaje largo. En las regiones con clima frío se debería comprobar la presión con más frecuencia.
— Compruebe siempre todos los neumáticos, incluido el de la rueda de repuesto (en caso de llevar).
— Compruebe la presión de los neumáticos únicamente cuando estén fríos. La presión indicada rige para los neumáticos

2KF012760AH

cuando están fríos. La presión siempre es mayor cuando los neumáticos están calientes. Por ello, no deje salir nunca aire de un neumático caliente para ajustar la presión del mismo.

— Adapte siempre la presión de los neumáticos al estado de carga del vehículo → Fig. 223.

— Después de adaptar la presión de los neumáticos, enrosque siempre las caperuzas en las válvulas y tenga en cuenta la información relativa al sistema de control de presión de neumáticos.

— Utilice siempre la presión de los neumáticos que figura en el adhesivo correspondiente. No exceda nunca la presión máxima que figura en el flanco del neumático.

— Si el tamaño de los neumáticos montados difiere de los que figuran en la placa de modelo o en el adhesivo de la presión de los neumáticos, hay que averiguar la presión correcta.

Ubicación del adhesivo de la presión de los neumáticos

En el adhesivo figura la presión correcta para los neumáticos autorizados. El adhesivo se encuentra en el pilar de la puerta del conductor → Fig. 224 o en la cara interior de la tapa del depósito de combustible.

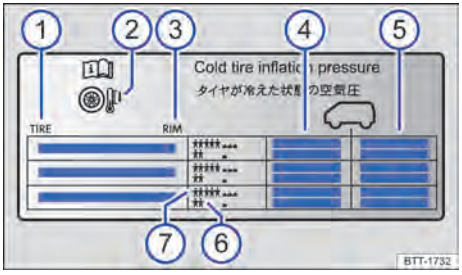

Fig. 223 Datos en el adhesivo de la presión de los neumáticos.

① Tamaño del neumático
② Indicación: Compruebe la presión de los neumáticos con estos en frío.
③ Tamaño de la llanta
④ Presión para los neumáticos del eje delantero
⑤ Presión para los neumáticos del eje trasero
⑥ Presión de los neumáticos en caso de carga parcial
⑦ Presión de los neumáticos en caso de carga plena

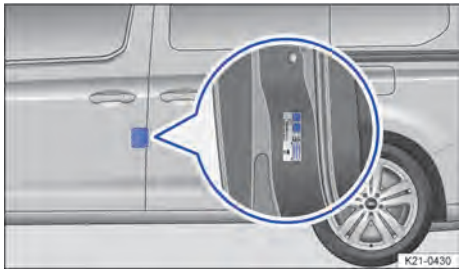

Fig. 224 En la puerta del conductor: adhesivo de la presión de los neumáticos (o en la cara interior de la tapa del depósito de combustible).

El aspecto del adhesivo puede variar en función del equipamiento. Pueden figurar también otros tamaños de neumáticos que no hayan sido autorizados para su vehículo. Puede consultar los tamaños autorizados para su vehículo en la documentación del mismo o en el certificado de conformidad CE (o COC), o consulte a un concesionario autorizado.

⚠ ADVERTENCIA

Una presión de los neumáticos demasiado baja puede hacer que estos pierdan aire repentinamente, revienten o pierdan su banda de rodadura durante la marcha. Una presión de los neumáticos incorrecta reduce la vida útil de estos y empeora el comportamiento de marcha del vehículo.

Una presión de los neumáticos incorrecta puede causar accidentes graves y lesiones mortales.

- Compruebe la presión de los neumáticos con regularidad: como mínimo una vez al mes y también antes de cada viaje largo.
- Adapte siempre la presión de los neumáticos al estado de carga del vehículo.

- No reduzca nunca el aumento de presión que presentan los neumáticos calientes.

ADVERTENCIA

Circular a velocidades excesivas o con el vehículo sobrecargado puede causar un calentamiento excesivo y daños repentinos en los neumáticos, que incluso podrían reventar y perder la banda de rodadura.

Esto podría provocar accidentes graves y lesiones mortales.

- No exceda nunca la capacidad de carga máxima de los neumáticos montados → Página 438.
- No exceda nunca la velocidad máxima permitida de los neumáticos montados → Página 438.

AVISO

Si se utiliza el manómetro descuidadamente, se puede dañar la válvula.

- Evite ladear el manómetro al colocarlo en el vástago de la válvula.

Una presión demasiado baja de los neumáticos aumenta el consumo de combustible. ◁

Comprobar el par de apriete

Hay que utilizar siempre los tornillos de rueda adecuados para cada tipo de vehículo y apretarlos siempre con el par de apriete correcto. El par de apriete de los tornillos de rueda deberá comprobarse con regularidad con una llave dinamométrica que funcione correctamente. Además, cada vez que se cambie una rueda, hay que comprobar inmediatamente el par de apriete con una llave dinamométrica que funcione perfectamente. Si se aprietan los tornillos de rueda a un par demasiado bajo, los tornillos y las llantas podrían soltarse durante la marcha. Por el contrario, un par de apriete excesivo podría dañar los tornillos y la rosca.

Antes de comprobar el par de apriete, sustituya los tornillos de rueda que estén oxidados y que cueste desenroscar y enroscar, y limpie los orificios roscados del cubo de rueda. No aplique nunca grasa ni aceite a los tornillos de rueda ni a los orificios roscados del cubo de rueda.

Par de apriete de los tornillos de rueda

El par de apriete de los tornillos de rueda se indica en el capítulo "Cambiar una rueda" → Página 431, *Cambiar una rueda*.

ADVERTENCIA

Si se aprietan los tornillos de rueda a un par demasiado bajo, los tornillos y, en consecuencia, la rueda podrían soltarse durante la marcha. Por el contrario, un par de apriete excesivo podría dañar los tornillos y la rosca.

Si faltan tornillos de rueda o estos se aprietan incorrectamente, podría perderse el control del vehículo y podrían producirse accidentes graves y lesiones mortales.

- Apriete siempre los tornillos de rueda con el par de apriete correcto. Si no dispone de una llave dinamométrica, apriete los tornillos de rueda con la llave de rueda, acuda inmediatamente al taller especializado debidamente cualificado más cercano y solicite la comprobación del par de apriete.
- No circule nunca si faltan tornillos de rueda o con ellos flojos.
- Utilice únicamente tornillos de rueda adecuados para la llanta y el tipo de vehículo en cuestión.
- No aplique nunca grasa ni aceite a los tornillos de rueda ni a los orificios roscados del cubo de rueda. Aunque los tornillos estén apretados al par prescrito, podrían aflojarse durante la marcha.
- Asegúrese de que los tornillos de rueda y los orificios roscados de los cubos de rueda estén limpios, sin aceite ni grasa.
- No afloje nunca las uniones roscadas de las llantas con aros atornillados. ◁

2KF012760AH

Intercambiar las ruedas

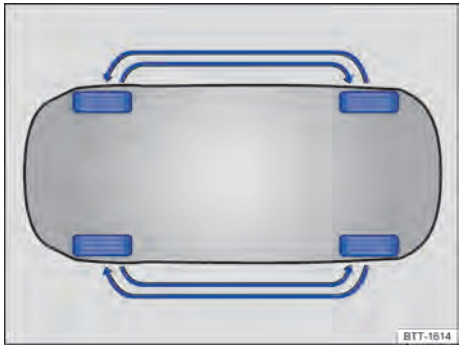

Fig. 225 Esquema para el intercambio de las ruedas (representación esquemática).

Para que el desgaste de todos los neumáticos sea uniforme, se aconseja realizar un intercambio periódico de las ruedas conforme al esquema → Fig. 225. Así se consigue que la vida útil de todos los neumáticos sea aproximadamente la misma.

Se recomienda encargar el intercambio de las ruedas a un taller especializado cualificado para ello. ◁

Controlar el perfil de los neumáticos

Profundidad del perfil de los neumáticos

La mayoría de las situaciones de marcha requiere que los neumáticos tengan un perfil lo más alto posible. La profundidad del perfil de los neumáticos debería ser uniforme en todos ellos, al menos por ejes → ⚠. Esto rige especialmente cuando la calzada está mojada o presenta condiciones invernales.

En la mayoría de los países, los neumáticos habrán alcanzado el límite de profundidad mínimo autorizado cuando quede un perfil de 1,6 mm (1/16 in), medido en las acanaladuras junto a los indicadores de desgaste. Tenga en cuenta las disposiciones legales específicas del país en cuestión.

Tenga en cuenta las disposiciones legales del país en cuestión en lo que respecta a la profundidad mínima permitida del perfil de los neumáticos de invierno y de todo tiempo.

Desgaste de los neumáticos

El desgaste de los neumáticos depende de varios factores:

— el estilo de conducción

— el equilibrado de las ruedas

— el ajuste del tren de rodaje

Durante la marcha se puede originar un desequilibrio que se manifiesta en la vibración del volante. El desequilibrio de las ruedas también repercute en el desgaste de los neumáticos. Por ello, en estos casos se ha de encargar un nuevo equilibrado de las ruedas.

El ajuste incorrecto del tren de rodaje merma la seguridad en la conducción y aumenta el desgaste de los neumáticos. En caso de un desgaste elevado de los neumáticos, acuda a un taller especializado debidamente cualificado y solicite una revisión del tren de rodaje.

Desgaste de los neumáticos con un estilo de conducción deportivo

La conducción rápida en las curvas, los acelerones y los frenazos aumentan el desgaste de los neumáticos.

Si su estilo de conducción es deportivo, compruebe la profundidad del perfil entre cada 5000 y 10000 km (aprox. entre cada 3107 y 6214 mi).

Indicadores de desgaste de los neumáticos

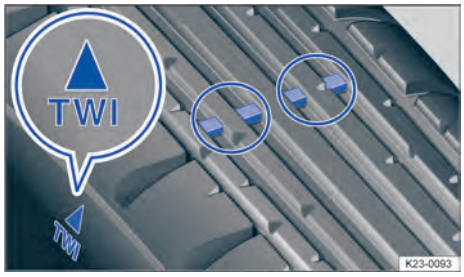

Fig. 226 En las acanaladuras del perfil: indicadores de desgaste.

En el fondo del perfil de los neumáticos hay unos indicadores de desgaste → Fig. 226 de 1,6 mm (1/16 pulgadas) de altura. Su posición viene indicada con unas marcas en los flancos del neumático → Fig. 226.

Los indicadores de desgaste indican si un neumático está desgastado. Los neumáticos se tendrán que cambiar, como muy tarde, cuando la profundidad del perfil alcance los indicadores de desgaste.

Cuando se vaya a comprobar la profundidad del perfil, habrá que comprobar los indicadores de desgaste de todas las acanaladuras del perfil.

⚠ ADVERTENCIA

Los neumáticos desgastados representan un peligro para la seguridad, dificultan el control del vehículo y aumentan la distancia de frenado y el riesgo de derrapar.

Los neumáticos desgastados tienen una adherencia considerablemente menor. Sobre todo cuando la calzada está mojada, el vehículo "patina" con más facilidad (aquaplaning).

Los neumáticos desgastados pueden provocar la pérdida del control del vehículo, accidentes graves y lesiones mortales.

- Cuando los neumáticos estén desgastados hasta la marca de los indicadores, cambie los neumáticos por otros nuevos. ◁

Llantas y neumáticos en caso de nieve y hielo

Neumáticos de invierno

Los neumáticos de verano tienen menor adherencia sobre hielo y nieve. Los neumáticos de invierno y los de todo tiempo mejoran las propiedades de marcha y de frenado cuando las calzadas presentan condiciones invernales. Se recomienda utilizar neumáticos de invierno cuando las temperaturas sean inferiores a +7 ºC (+45 ºF) o la calzada presente condiciones invernales. Esto también rige para los vehículos con tracción total.

Los neumáticos de invierno y los de todo tiempo pierden en gran medida su idoneidad para el invierno cuando el perfil se ha reducido a 4 mm (5/32 in).

Cuando se utilizan neumáticos de invierno rige lo siguiente:

— Tenga en cuenta las disposiciones legales al respecto del país en cuestión.

— Monte neumáticos de invierno en las cuatro ruedas.

— Utilícelos solo cuando las calzadas presenten condiciones invernales.

— Utilice solo neumáticos con las dimensiones autorizadas para este vehículo.

— Monte únicamente neumáticos de invierno con la misma estructura, el mismo tamaño y el mismo tipo de perfil.

— Respete la limitación de velocidad que corresponda al índice de velocidad → ⚠.

Limitación de la velocidad

Los neumáticos de invierno tienen una limitación de velocidad en función del índice de velocidad que les corresponda → Página 438.

En el caso de los neumáticos de invierno con el índice V, el límite de velocidad y la presión necesaria dependen de la motorización del vehículo. Consulte sin falta en un taller especializado debidamente cualificado la velocidad máxima permitida y la presión necesaria para estos neumáticos.

Seleccionar el tipo de neumáticos

1. Conecte el encendido.
2. Abra la vista general de las aplicaciones en el sistema de infotainment.
3. Pulse Vehículo.
4. Pulse Vehículo (a la izquierda).
5. Pulse Neumáticos.
6. Seleccione la opción de menú ***Tipo de neumático***.
7. Seleccione el tipo de neumáticos.

Ajustar una advertencia de velocidad

1. Conecte el encendido.
2. Abra la vista general de las aplicaciones en el sistema de infotainment.

2KF012760AH

3. Pulse Vehículo.
4. Pulse Vehículo (a la izquierda).
5. Pulse Neumáticos.
6. En la opción de menú ***Advertencia a***, ajuste con el botón desplazable la advertencia de velocidad en función del índice de velocidad correspondiente a los neumáticos montados.
7. En la opción de menú ***Advertencia de velocidad***, active la advertencia de velocidad con el botón desplazable.

ADVERTENCIA

No permita que el hecho de que los neumáticos de invierno mejoren las propiedades de marcha cuando las calzadas presentan condiciones invernales le induzca a correr riesgos que comprometan la seguridad, ya que, de lo contrario, se podría perder el control del vehículo y se podrían producir lesiones graves.

- Adapte la velocidad y el estilo de conducción a las condiciones de visibilidad, climatológicas, de la calzada y del tráfico.

A temperaturas superiores a +7 ºC (+45 ºF), las propiedades de marcha de los neumáticos de verano son mejores que las de los de invierno. El ruido de rodadura y el desgaste de los neumáticos son menores, y la eficiencia energética es superior.

En los vehículos equipados con el sistema de control de los neumáticos, hay que adaptar nuevamente el sistema después de cambiar los neumáticos de verano por los de invierno, o viceversa → Página 417.

En los vehículos equipados con el sistema de control de presión de neumáticos, hay que montar neumáticos de invierno con sensores compatibles con el sistema para que este funcione correctamente → Página 418. Si los neumáticos de invierno no tienen las mismas dimensiones que los de verano y requieren otra presión de inflado en frío, hay que adaptar los valores de las presiones en el sistema → Página 418.

Puede consultar las dimensiones permitidas para los neumáticos de invierno en un taller especializado debidamente cualificado. ◁

Cadenas para nieve

Cuando utilice cadenas para nieve, tenga en cuenta las disposiciones legales y locales, así como la velocidad máxima permitida con ellas montadas.

Si hay hielo o nieve en la calzada, las cadenas mejoran la tracción y el comportamiento de frenado.

El montaje de las cadenas para nieve solo está permitido en las ruedas delanteras y únicamente en las siguientes combinaciones de llanta y neumático:

Tamaño del neumático	Llanta
205/65 R15	6,0J x 15 ET47
205/60 R16	6,5J x 16 ET48
215/55 R17	6,5J x 17 ET49

Utilice únicamente cadenas de eslabones finos que no sobresalgan más de 13,5 mm (17/32 in) incluyendo el candado.
Se recomienda informarse sobre el tamaño adecuado de las ruedas, los neumáticos y las cadenas para nieve en un taller especializado debidamente cualificado.

Solo monte las cadenas para nieve en las combinaciones de llanta y neumático permitidas para circular con cadenas.

Antes de montar las cadenas, desmonte los tapacubos y los aros embellecedores. Sin embargo, por motivos de seguridad, los

tornillos de rueda deberán llevar puestas las caperuzas, que pueden adquirirse en talleres especializados debidamente cualificados.

Utilización de cadenas para nieve con la rueda de repuesto montada

Si la rueda de repuesto se diferencia de las combinaciones de llanta y neumático autorizadas para la utilización de cadenas para nieve, por motivos técnicos no está permitida la utilización de estas cadenas en la rueda de repuesto. En este caso, proceda como sigue:

1. En caso de avería en una rueda delantera, monte la rueda de repuesto en el eje trasero.
2. Intercambie la rueda delantera dañada con la rueda del eje trasero que quede libre. Al hacerlo, tenga en cuenta el sentido de giro del neumático.

Se recomienda colocar las cadenas en la rueda antes de montar esta.

⚠ ADVERTENCIA

El uso de cadenas para nieve inadecuadas o la colocación incorrecta de las cadenas puede causar accidentes graves y lesiones mortales.

- Utilice siempre cadenas para nieve adecuadas.
- Utilice únicamente cadenas para nieve en las combinaciones de llanta y neumático autorizadas para este vehículo.
- Tenga en cuenta las instrucciones de montaje del fabricante de las cadenas.
- Cuando el vehículo lleve cadenas montadas, no exceda nunca la velocidad prevista por el fabricante de las mismas ni la permitida legalmente.

AVISO

Si se circula con cadenas para nieve por trayectos sin nieve, las cadenas solo empeorarán las propiedades de marcha, dañarán los neumáticos y se estropearán rápidamente de forma irreparable.

- Desmonte las cadenas para nieve cuando ya no sean necesarias.

AVISO

Las cadenas que tienen un contacto directo con la llanta podrían arañarla o dañarla.

- Para evitar daños, utilice cadenas para nieve con protección integrada para las llantas.

En los vehículos equipados con el sistema de control de los neumáticos, hay que adaptar nuevamente el sistema después de montar cadenas para nieve → Página 414.

Problemas y soluciones

Los daños de los neumáticos y de las llantas a menudo no pueden apreciarse a simple vista → ⚠.

Si tiene la sospecha de que alguna rueda está dañada, reduzca inmediatamente la velocidad y detenga el vehículo en cuanto la situación del tráfico lo permita y sea seguro.

Vehículo con tendencia a irse hacia un lado o vibraciones inusuales

El vehículo tiende a irse hacia la derecha o la izquierda durante la marcha o vibra de forma inusual. Esto puede ser indicio de que algún neumático esté dañado o tenga una presión demasiado baja.

¡STOP Compruebe los neumáticos!

Reduzca inmediatamente la velocidad y detenga el vehículo en cuanto la situación del tráfico lo permita y sea seguro.

1. Compruebe si los neumáticos y las llantas están dañados.
2. Si algún neumático está dañado, no continúe la marcha.
3. Cambie la rueda dañada → Página 423. Si fuera necesario, solicite ayuda a un taller especializado debidamente cualificado.

   O bien: selle la rueda dañada con el kit reparapinchazos e ínflela → Página 433.
4. Si no hay daños visibles, diríjase despacio y con precaución al taller especiali-

2KF012760AH

zado debidamente cualificado más cercano y solicite que se revise el vehículo.

Cuerpos extraños en los neumáticos

Hay un cuerpo extraño en el neumático o entre los tacos del perfil.

1. ¡No extraiga los cuerpos extraños que se hayan clavado en el neumático si han penetrado en él! Aquellos objetos que hayan quedado aprisionados entre los tacos del perfil sí se pueden retirar.
2. Cambie la rueda dañada → Página 423. Si fuera necesario, solicite ayuda a un taller especializado debidamente cualificado.

   O bien: selle la rueda dañada con el kit reparapinchazos e ínflela → Página 433.
3. Compruebe y adapte la presión del neumático.
4. Acuda a un taller especializado cualificado.

Los neumáticos pierden adherencia

El vehículo pierde adherencia en las curvas y derrapa. La distancia de frenado aumenta y el control de tracción (TCS) y el sistema antibloqueo de frenos (ABS) regulan antes.

El neumático podría estar demasiado desgastado para garantizar una adherencia suficiente → Página 410.

1. Diríjase despacio y con precaución al taller especializado debidamente cualificado más cercano y solicite que se revise el vehículo.

Dificultad para soltar los tornillos de rueda

Los tornillos de rueda pueden corroerse con el tiempo. Como consecuencia, cuesta mucho soltarlos.

1. Solicite ayuda a un taller especializado debidamente cualificado o diríjase despacio y con precaución al taller especializado debidamente cualificado más cercano y solicite que se revise el vehículo.

⚠ ADVERTENCIA

Si el vehículo vibra de forma inusual o tiende a irse hacia un lado durante la marcha, es posible que algún neumático esté dañado.

Esto podría causar la pérdida del control del vehículo, accidentes graves y lesiones mortales.

- Reduzca inmediatamente la velocidad y detenga el vehículo en cuanto la situación del tráfico lo permita y sea seguro.
- Compruebe si los neumáticos y las llantas presentan daños, como pinchazos, cortes, grietas o abolladuras.
- No continúe nunca la marcha si los neumáticos o las llantas están dañados. En su lugar, solicite ayuda a un taller especializado debidamente cualificado.
- Si no hay daños visibles, diríjase convenientemente despacio y con precaución al taller especializado debidamente cualificado más cercano y solicite que se revise el vehículo.

◁

Sistema de control de los neumáticos

Funcionamiento del sistema de control de los neumáticos

El sistema de control de los neumáticos advierte al conductor si la presión de los neumáticos es demasiado baja.

El sistema de control de los neumáticos compara, entre otras cosas, las vueltas de cada rueda y, con ello, su circunferencia de rodadura mediante los sensores del ABS.

Si un neumático pierde aire o tiene una presión demasiado baja, se reduce la circunferencia de rodadura y aumenta el número de vueltas.

Si cambia la circunferencia de rodadura de los neumáticos, el sistema avisa con el testigo de control (!) del panel de instrumentos.

Las siguientes situaciones también pueden hacer que el número de vueltas varíe:

— Si se ha modificado la presión del neumático.

— Si la estructura del neumático está dañada.

— Si el vehículo está desnivelado por la carga.

— Si van montadas cadenas para nieve.

— Si está montada una rueda de repuesto.

— Si se ha cambiado una rueda por eje.

El sistema de control de los neumáticos no funciona cuando el ESC o el ABS presenta una avería → Página 188.

Presión de referencia

La presión de referencia del sistema de supervisión de presión de neumáticos es la presión recomendada para los neumáticos montados de fábrica, medida con estos en frío. La presión de referencia se corresponde con los datos que figuran en el adhesivo de la presión de los neumáticos → Página 407.

Si se ha ajustado la presión correcta en los cuatro neumáticos, hay que volver a adaptar el sistema de control de los neumáticos → Página 417. Así se adapta la presión de referencia a la presión actual de los neumáticos.
Hay que comprobar mensualmente la presión de todos los neumáticos, incluida la de la rueda de repuesto o de emergencia, cuando estén fríos. La presión se tiene que corresponder con la prescrita por el fabricante del vehículo, que figura en el adhesivo de la presión de los neumáticos. Si el tamaño de los neumáticos montados difiere de los que figuran en la placa de modelo o en el adhesivo de la presión de los neumáticos, hay que averiguar la presión correcta.

Como característica de seguridad adicional, el vehículo está equipado con un sistema de control de la presión de los neumáticos (TPMS) que enciende un testigo de control cuando uno o varios neumáticos tienen claramente una presión demasiado baja. Cuando este testigo se enciende, debería detenerse el vehículo lo antes posible, deberían comprobarse los neumáticos e inflarse con la presión correcta. Circular con una presión de los neumáticos claramente demasiado baja provoca el calentamiento de los mismos y podría dañarlos. Una presión demasiado baja reduce, además, la eficiencia del combustible y la vida útil del perfil del neumático, y puede influir negativamente en el comportamiento de marcha y la capacidad de frenado del vehículo.

El sistema de control de la presión de los neumáticos no sustituye el mantenimiento y control periódicos de estos. El conductor es el responsable de mantener en todo momento la presión correcta de los neumáticos, aunque el sistema aún no haya advertido de una presión demasiado baja.

El sistema de control de la presión de los neumáticos cuenta, además, con un indicador de avería que avisa cuando el sistema no funciona correctamente. Este indicador está vinculado al testigo de control de presión demasiado baja. Si el sistema detecta una avería, el testigo de control parpadea durante aprox. 1 minuto al poner el vehículo en funcionamiento y, a continuación, permanece encendido. Esto se repetirá cada vez que se ponga el vehículo en funcionamiento hasta que se subsane la avería.

Si el sistema indica una avería, no podrá supervisar correctamente la presión de los neumáticos. La avería del sistema puede tener varias causas, p. ej., la sustitución de una rueda o un neumático. Tras sustituir una rueda o un neumático, hay que comprobar si el testigo de control (!) indica una avería del sistema para asegurarse de que este funciona correctamente → Página 418,→ Página 422.

⚠ ADVERTENCIA

El sistema de supervisión de presión de neumáticos no puede sustituir la atención del conductor y únicamente funciona dentro de los límites correspondientes. El sistema de supervisión de presión de neumáticos no puede detectar todas las situaciones de marcha, y es posible que no reaccione, o que lo haga con retraso o inoportunamente. Si no presta la debida atención, existe el peligro de que se produzcan accidentes y lesiones graves y mortales.

- Esté siempre atento y no confíe exclusivamente en el sistema. El conductor es

2KF012760AH

siempre el responsable de mantener la presión correcta de los neumáticos.

- Tenga en cuenta las limitaciones del sistema → Página 417.
- Compruebe periódicamente la presión de los neumáticos del vehículo cuando estén fríos y mantenga siempre los valores prescritos para ellos en el adhesivo de la presión de los neumáticos → Página 407.
- Compruebe periódicamente que los neumáticos no presenten indicios de desgaste o daño y sustituya inmediatamente los que estén desgastados o dañados.
- No exceda nunca la velocidad máxima ni la capacidad de carga autorizadas de los neumáticos montados.

⚠ ADVERTENCIA

Si se circula con una presión demasiado baja de los neumáticos, estos podrían calentarse tanto que la banda de rodadura podría desprenderse, los neumáticos podrían reventar y se podría perder el control del vehículo.

Una presión de los neumáticos excesiva o insuficiente reduce la vida útil de estos y empeora el comportamiento de marcha del vehículo.

Si la presión no es igual en todos los neumáticos o es demasiado baja, puede aumentar el desgaste de los mismos, empeorar la estabilidad de marcha, prolongarse la distancia de frenado, los neumáticos podrían resultar dañados o fallar y se podría perder el control del vehículo.

Esto puede producir accidentes y lesiones graves.

- Tenga en cuenta sin falta las advertencias del sistema de supervisión de presión de neumáticos. Si se enciende el testigo de control (!), deténgase inmediatamente de forma segura y compruebe todos los neumáticos → Página 407.
- El conductor es siempre el responsable de que la presión de los neumáticos sea la correcta. Compruebe periódicamente la presión de los neumáticos del vehículo cuando estén fríos y mantenga siempre los valores prescritos para ellos en el adhesivo de la presión de los neumáticos → Página 407. El sistema de supervisión de presión de neumáticos solo puede cumplir su función si todos los neumáticos tienen la presión correcta en frío.
- Si el neumático no estuviera totalmente desinflado y no fuera necesario cambiar la rueda inmediatamente, diríjase a poca velocidad al taller especializado debidamente cualificado más cercano y solicite que se compruebe y corrija la presión de inflado → Página 407.
- Adapte siempre correctamente el sistema de control de los neumáticos → Página 414.

⚠ ADVERTENCIA

Circular a velocidades excesivas o con el vehículo sobrecargado puede causar un calentamiento excesivo y daños repentinos en los neumáticos, que incluso podrían reventar y perder la banda de rodadura.

Esto podría provocar accidentes graves y lesiones mortales.

- No exceda nunca la capacidad de carga máxima de los neumáticos montados → Página 438.
- No exceda nunca la velocidad máxima permitida de los neumáticos montados → Página 438.

Una presión de los neumáticos demasiado baja aumenta el consumo de combustible y el desgaste de los neumáticos.

La primera vez que se circula a gran velocidad con neumáticos nuevos, puede que estos se ensanchen mínimamente y que, como consecuencia, tenga lugar un aviso sobre la presión del aire.

Sustituya los neumáticos viejos solamente por neumáticos autorizados por Ford para el tipo de vehículo en cuestión.

No se fíe solo del sistema de supervisión de presión de neumáticos. Compruebe los neumáticos con regularidad para asegurarse de que tengan la presión correcta y de que no presenten indicios de es-

tar dañados, como pinchazos. Retire los cuerpos extraños que pueda haber en el perfil del neumático siempre que no hayan penetrado en este. ◁

Limitaciones del sistema de control de los neumáticos

Mantenimiento periódico

El sistema de control de los neumáticos no sustituye el mantenimiento y control periódicos de estos. El conductor es el responsable de mantener en todo momento la presión correcta de los neumáticos, aunque el sistema aún no haya advertido de una presión demasiado baja.

Hay que comprobar mensualmente la presión de todos los neumáticos cuando estén fríos. La presión se tiene que corresponder con la prescrita por el fabricante del vehículo, que figura en el adhesivo de la presión de los neumáticos.

Esto también rige para la presión del neumático de la rueda de repuesto → Página 407.

La presión recomendada para los neumáticos de los tamaños autorizados por Ford para este tipo de vehículo figura en el adhesivo de la presión de los neumáticos → Página 407.

Avería sin subsanar

Si el sistema de control de los neumáticos indica una avería, no podrá supervisar correctamente la presión de los neumáticos. La avería del sistema puede tener varias causas, p. ej., la sustitución de una rueda o un neumático. Tras sustituir una rueda o un neumático, hay que comprobar si el testigo de control (!) indica una avería del sistema para asegurarse de que este funciona correctamente → Página 418.

Ninguna indicación o con retraso

El sistema de control de los neumáticos puede tardar en reaccionar o incluso no hacerlo en las siguientes situaciones:

— Conducción con cadenas para nieve

— Conducción por carreteras en condiciones invernales o sin asfaltar

— Estilo de conducción deportivo ◁

Adaptar el sistema de control de los neumáticos

Hay que adaptar de nuevo el sistema en los siguientes casos:

— Si se han modificado las presiones de los neumáticos.

— Si se ha cambiado alguna rueda.

— Si se han intercambiado las ruedas, p. ej., del eje delantero al trasero.

Adapte el sistema solamente cuando todos los neumáticos tenga la presión correcta, medida cuando estén fríos. Antes de medir la presión de los neumáticos con ellos fríos, tiene que estacionar el vehículo durante 1 hora sin exponerlo a la radiación solar.

En el caso de una advertencia sobre una presión de los neumáticos demasiado baja, solo podrá adaptar el sistema de control una vez se cumpla una de las dos siguientes condiciones:

— Desconecte el encendido y vuelva a conectarlo.

— **O bien:** con el motor en marcha y el vehículo detenido, espere 60 segundos.

1. Abra la vista general de las aplicaciones en el sistema de infotainment.
2. Pulse Vehículo.
3. Pulse Estado.
4. Pulse Presión neum.
5. Pulse SET.
6. Si la presión de los cuatro neumáticos se corresponde con los valores exigidos, pulse OK.

   El testigo de control (!) parpadea durante aprox. 6 segundos. Además, suena una señal acústica y se muestra un mensaje en la pantalla del panel de instrumentos.

   Tras un recorrido de 20 minutos como mínimo a diferentes velocidades, el sistema adapta automáticamente los nuevos valores y los supervisa.

2KF012760AH

Si el testigo de control (!) parpadea durante aprox. 6 segundos sin que previamente se haya adaptado el sistema de control de los neumáticos, acuda inmediatamente al taller especializado debidamente cualificado más cercano.

⚠ ADVERTENCIA

Si se adapta el sistema de control de los neumáticos con una presión demasiado alta o baja, es posible que emita advertencias erróneas o que no emita ninguna aunque la presión sea peligrosamente baja.

Esto podría provocar un accidente y lesiones graves o mortales.

- Antes de adaptar el sistema de control de los neumáticos, compruebe que la presión de todos ellos sea correcta. ◁

Problemas y soluciones, sistema de control de los neumáticos

(!) Presión de los neumáticos baja

El testigo de control se enciende en amarillo.

La presión de uno o de varios neumáticos ha disminuido, o la estructura del neumático está dañada.

1. STOP Detenga el vehículo inmediatamente de forma segura.
2. Compruebe si los neumáticos tienen daños visibles.
3. Si ningún neumático tiene daños visibles, diríjase a poca velocidad a la estación de servicio más próxima, compruebe la presión de los neumáticos y, en caso necesario, corríjala.
4. Si el neumático está dañado, cambie la rueda en cuestión → Página 423. Si fuera necesario, solicite ayuda a un taller especializado debidamente cualificado.

   O bien: selle la rueda dañada con el kit reparapinchazos e ínflela → Página 433.
5. Adapte de nuevo el sistema de control de los neumáticos → Página 414.
6. Si la avería persiste, acuda a un taller especializado debidamente cualificado.

(!) Avería en el sistema de control de los neumáticos

El testigo de control parpadea durante aprox. 1 minuto y, a continuación, permanece encendido en amarillo.

Hay una avería en el sistema.

1. STOP Detenga el vehículo inmediatamente de forma segura.
2. Desconecte el encendido y vuelva a conectarlo.
3. Adapte de nuevo el sistema de control de los neumáticos → Página 414.
4. Si la avería persiste, acuda a un taller especializado debidamente cualificado.

Si se circula por carreteras sin piso firme durante mucho tiempo o se conduce deportivamente, puede que el sistema de control de los neumáticos se desconecte temporalmente. Si hay una anomalía en el funcionamiento del sistema, el testigo de control parpadea durante aprox. 1 minuto y, a continuación, permanece encendido. Sin embargo, el testigo se apaga cuando cambian las condiciones de la calzada o el estilo de conducción. ◁

Sistema de control de la presión de los neumáticos

Funcionamiento del sistema de control de presión de neumáticos

El sistema de control de presión de neumáticos advierte al conductor en caso de una presión de los neumáticos demasiado baja.

El sistema de control de la presión de los neumáticos supervisa durante la marcha la presión de los neumáticos de las cuatro ruedas montadas mediante unos sensores dispuestos en los neumáticos.
Hay que comprobar mensualmente la presión de todos los neumáticos, incluida la de la rueda de repuesto o de emergencia, cuando estén fríos. La presión se tiene que corresponder con la prescrita por el fabricante del vehículo, que figura en el adhesi-

vo de la presión de los neumáticos. Si el tamaño de los neumáticos montados difiere de los que figuran en la placa de modelo o en el adhesivo de la presión de los neumáticos, hay que averiguar la presión correcta.

Como característica de seguridad adicional, el vehículo está equipado con un sistema de control de la presión de los neumáticos (TPMS) que enciende un testigo de control cuando uno o varios neumáticos tienen claramente una presión demasiado baja. Cuando este testigo se enciende, debería detenerse el vehículo lo antes posible, deberían comprobarse los neumáticos e inflarse con la presión correcta. Circular con una presión de los neumáticos claramente demasiado baja provoca el calentamiento de los mismos y podría dañarlos. Una presión demasiado baja reduce, además, la eficiencia del combustible y la vida útil del perfil del neumático, y puede influir negativamente en el comportamiento de marcha y la capacidad de frenado del vehículo.

El sistema de control de la presión de los neumáticos no sustituye el mantenimiento y control periódicos de estos. El conductor es el responsable de mantener en todo momento la presión correcta de los neumáticos, aunque el sistema aún no haya advertido de una presión demasiado baja.

El sistema de control de la presión de los neumáticos cuenta, además, con un indicador de avería que avisa cuando el sistema no funciona correctamente. Este indicador está vinculado al testigo de control de presión demasiado baja. Si el sistema detecta una avería, el testigo de control parpadea durante aprox. 1 minuto al poner el vehículo en funcionamiento y, a continuación, permanece encendido. Esto se repetirá cada vez que se ponga el vehículo en funcionamiento hasta que se subsane la avería.

Si el sistema indica una avería, no podrá supervisar correctamente la presión de los neumáticos. La avería del sistema puede tener varias causas, p. ej., la sustitución de una rueda o un neumático. Tras sustituir una rueda o un neumático, hay que comprobar si el testigo de control (!) indica una avería del sistema para asegurarse de que este funciona correctamente → Página 418,→ Página 422.

Visualización de las presiones de los neumáticos en el sistema de infotainment

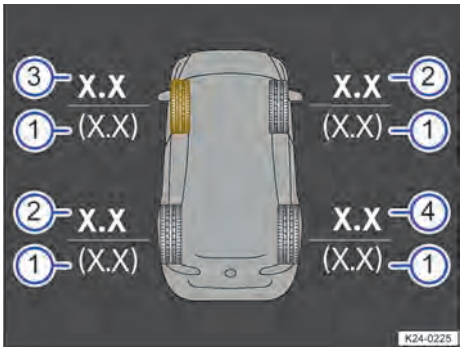

Fig. 227 Visualización en la pantalla del sistema de infotainment: presiones actuales de los neumáticos (representación esquemática).

① Presión teórica de los neumáticos en bares
② Presión real de los neumáticos en bares
③ Pérdida de presión, neumático delantero izquierdo
④ Avería en el sistema en la parte trasera derecha

1. Conecte el encendido.
2. Abra la vista general de las aplicaciones en el sistema de infotainment.
3. Pulse Vehículo.
4. Pulse Estado.
5. Pulse Presión neum.

   El vehículo se representa con las presiones reales y teóricas de los neumáticos de todas las ruedas montadas → Fig. 227.

Tras conectar el encendido se muestran primero las últimas presiones medidas de los neumáticos; cuando se inicia la marcha, se actualiza la visualización. Si la presión de algún neumático está demasiado baja, aparecen marcados los neumáticos afectados → Fig. 227.

Cuando los neumáticos no se mueven, los sensores no envían los valores de las presiones. Así se evita que se descarguen las pilas de los sensores.

2KF012760AH

Si no se envía ninguna presión, aparecen en gris las últimas recibidas.
Cuando está montado en el vehículo un juego de neumáticos que no dispone de sensores o cuyos sensores no son compatibles con el vehículo, el testigo de control (!) parpadea durante aprox. 1 minuto y, a continuación, permanece encendido. Las presiones de los neumáticos no se supervisarán. No es posible desconectar el sistema.

Tenga en cuenta las disposiciones legales del país correspondiente relativas al sistema de control de presión de neumáticos.

ADVERTENCIA

El sistema de supervisión de presión de neumáticos no puede sustituir la atención del conductor y únicamente funciona dentro de los límites correspondientes. El sistema de supervisión de presión de neumáticos no puede detectar todas las situaciones de marcha, y es posible que no reaccione, o que lo haga con retraso o inoportunamente. Si no presta la debida atención, existe el peligro de que se produzcan accidentes y lesiones graves y mortales.

- Esté siempre atento y no confíe exclusivamente en el sistema. El conductor es siempre el responsable de mantener la presión correcta de los neumáticos.
- Tenga en cuenta las limitaciones del sistema → Página 417,→ Página 421.
- Compruebe periódicamente la presión de los neumáticos del vehículo cuando estén fríos y mantenga siempre los valores prescritos para ellos en el adhesivo de la presión de los neumáticos → Página 407.
- Compruebe periódicamente que los neumáticos no presenten indicios de desgaste o daño y sustituya inmediatamente los que estén desgastados o dañados.
- No exceda nunca la velocidad máxima ni la capacidad de carga autorizadas de los neumáticos montados.

ADVERTENCIA

Si se circula con una presión demasiado baja de los neumáticos, estos podrían calentarse tanto que la banda de rodadura podría desprenderse, los neumáticos podrían reventar y se podría perder el control del vehículo.

Una presión de los neumáticos excesiva o insuficiente reduce la vida útil de estos y empeora el comportamiento de marcha del vehículo.

Si la presión no es igual en todos los neumáticos o es demasiado baja, puede aumentar el desgaste de los mismos, empeorar la estabilidad de marcha, prolongarse la distancia de frenado, los neumáticos podrían resultar dañados o fallar y se podría perder el control del vehículo.

Esto puede producir accidentes y lesiones graves.

- Tenga en cuenta sin falta las advertencias del sistema de supervisión de presión de neumáticos. Si se enciende el testigo de control (!), deténgase inmediatamente de forma segura y compruebe todos los neumáticos → Página 407.
- El conductor es siempre el responsable de que la presión de los neumáticos sea la correcta. Compruebe periódicamente la presión de los neumáticos del vehículo cuando estén fríos y mantenga siempre los valores prescritos para ellos en el adhesivo de la presión de los neumáticos → Página 407. El sistema de supervisión de presión de neumáticos solo puede cumplir su función si todos los neumáticos tienen la presión correcta en frío.
- Si el neumático no estuviera totalmente desinflado y no fuera necesario cambiar la rueda inmediatamente, diríjase a poca velocidad al taller especializado debidamente cualificado más cercano y solicite que se compruebe y corrija la presión de inflado → Página 407.

ADVERTENCIA

Circular a velocidades excesivas o con el vehículo sobrecargado puede causar un calentamiento excesivo y daños repentinos en los neumáticos, que incluso podrían reventar y perder la banda de rodadura.

Esto podría provocar accidentes graves y lesiones mortales.

- No exceda nunca la capacidad de carga máxima de los neumáticos montados → Página 438.
- No exceda nunca la velocidad máxima permitida de los neumáticos montados → Página 438.

Una presión de los neumáticos demasiado baja aumenta el consumo de combustible y el desgaste de los neumáticos.

La primera vez que se circula a gran velocidad con neumáticos nuevos, puede que estos se ensanchen mínimamente y que, como consecuencia, tenga lugar un aviso sobre la presión del aire.

Sustituya los neumáticos viejos solamente por neumáticos autorizados para el tipo de vehículo en cuestión.

No se fíe solo del sistema de supervisión de presión de neumáticos. Compruebe los neumáticos con regularidad para asegurarse de que tengan la presión correcta y de que no presenten indicios de estar dañados, como pinchazos. Retire los cuerpos extraños que pueda haber en el perfil del neumático siempre que no hayan penetrado en este. ◁

Limitaciones del sistema de control de la presión de los neumáticos

Mantenimiento periódico

El sistema de control de la presión de los neumáticos no sustituye el mantenimiento y control periódicos de estos. El conductor es el responsable de mantener en todo momento la presión correcta de los neumáticos, aunque el sistema aún no haya advertido de una presión demasiado baja.

Hay que comprobar mensualmente la presión de todos los neumáticos cuando estén fríos. La presión se tiene que corresponder con la prescrita por el fabricante del vehículo, que figura en el adhesivo de la presión de los neumáticos.

Esto también rige para la presión del neumático de las ruedas de repuesto o de emergencia.

La presión recomendada para los neumáticos montados de fábrica figura en el adhesivo de la presión de los neumáticos del pilar de la puerta del conductor → Página 407.

Interferencia en la transmisión por radiofrecuencia

El funcionamiento del sistema puede verse afectado por emisores de radiofrecuencia que funcionen en la misma banda de frecuencias que los sensores de la presión de los neumáticos → Página 422.

Las caperuzas metálicas pueden interferir en la transmisión de los sensores. Esto puede hacer que el sistema no detecte los sensores → Página 422.

Rueda de repuesto o rueda de emergencia

No se supervisa la presión de la rueda de repuesto ni de la de emergencia cuando no están montadas. La rueda de repuesto o la rueda de emergencia guardadas no giran y, por ello, se encuentran en estado de reposo.

AVISO

Si se manipulan incorrectamente las válvulas de los neumáticos, los sensores de presión pueden sufrir daños y el funcionamiento del sistema de control de la presión de los neumáticos se puede ver afectado.

- Los sensores de presión van fijados a unas válvulas de aluminio especiales que están atornilladas fijamente. Al comprobar y corregir la presión de los neumáticos, no doble estas válvulas.
- Si faltan las caperuzas en las válvulas de los neumáticos, las válvulas y los sensores podrían resultar dañados. Por ello, circule siempre con las caperuzas de las válvulas completamente enroscadas.
- No utilice caperuzas metálicas para las válvulas.
- No utilice "caperuzas de confort", ya que no son herméticas y podrían dañar los sensores. Las "caperuzas de confort" son

2KF012760AH

caperuzas que no es necesario desenroscar para inflar o rellenar los neumáticos. ◁

Ajustar el sistema de control de presión de neumáticos

Seleccionar las presiones teóricas de los neumáticos para carga parcial o plena

Tras una modificación relevante del estado de carga del vehículo, hay que adaptar la presión de los neumáticos. La presión de los neumáticos recomendada para el vehículo y el estado de carga figura en el adhesivo de la presión de los neumáticos → Página 407.

En función del estado de carga del vehículo, el conductor deberá seleccionar la presión teórica correspondiente de los neumáticos.

1. Conecte el encendido.
2. Abra la vista general de las aplicaciones en el sistema de infotainment.
3. Pulse Vehículo.
4. Pulse Vehículo (a la izquierda).
5. Pulse Neumáticos.
6. Seleccione la opción de menú ***Carga***.
7. Seleccione el estado de carga.

Los valores medidos con el manómetro durante el inflado de los neumáticos pueden diferir de los valores determinados por el sistema de control de la presión de los neumáticos. ¡El sistema de control de la presión de los neumáticos es más preciso!

Seleccionar el tamaño de los neumáticos

Si se cambia a neumáticos de otras dimensiones, puede que sea necesario adaptar la presión teórica a los neumáticos nuevos. Si no es necesaria ninguna adaptación, el menú de selección no estará disponible.

1. Conecte el encendido.
2. Abra la vista general de las aplicaciones en el sistema de infotainment.
3. Pulse Vehículo.
4. Pulse Vehículo (a la izquierda).
5. Pulse Neumáticos.
6. Seleccione la opción de menú ***Denominación de los neumáticos***.
7. Seleccione el tamaño correspondiente de los neumáticos.

En caso de montar neumáticos de dimensiones que no se hayan previsto de fábrica, la presión teórica correspondiente se puede registrar posteriormente. Acuda para ello a un taller especializado debidamente cualificado.

Rueda de repuesto

Si el vehículo está equipado de fábrica con una rueda de repuesto convencional y con la misma combinación de llanta y neumático que las ruedas montadas, entonces también llevará un sensor de la presión del neumático compatible.

El sistema no supervisa la presión del neumático de la rueda de repuesto situada debajo del vehículo. ◁

Problemas y soluciones, sistema de control de la presión de los neumáticos

Presión de los neumáticos baja

El testigo de control se enciende en amarillo.

Mensaje: ***¡Avería de neumático(s)!*** La presión de uno o varios neumáticos es inferior a 1,4 bares (20 psi/140 kPa) o hay una pérdida de presión crítica.

1. STOP Detenga el vehículo inmediatamente de forma segura.
2. Compruebe si los neumáticos tienen daños visibles → Página 413.
3. Si ningún neumático tiene daños visibles, diríjase a poca velocidad a la estación de servicio más próxima, compruebe la presión de los neumáticos y, en caso necesario, corríjala.
4. Si el neumático está dañado, cambie la rueda en cuestión → Página 423. Si fuera necesario, solicite ayuda a un taller especializado debidamente cualificado.

O bien: selle el neumático dañado con el kit reparapinchazos e ínflelo → Página 433.

Mensaje: ***¡Presiones de los neumáticos muy bajas!*** Esta advertencia indica que la presión de por lo menos uno de los neumáticos es crítica.

1. Compruebe la presión de todos los neumáticos y, en caso necesario, corríjala → Página 407.
2. Si algún neumático no puede mantener la presión, sustitúyalo.

   O bien: sustituya la rueda dañada por una de repuesto o de emergencia y acuda a un taller especializado debidamente cualificado → Página 423.

   O bien: selle el neumático dañado con el kit reparapinchazos y acuda a un taller especializado debidamente cualificado → Página 433.

Mensaje: ***Compruebe la presión de los neumáticos.*** Esta advertencia indica que la presión de por lo menos uno de los neumáticos es más baja de lo debido.

1. Evite recorridos largos y circular a gran velocidad mientras se muestre esta advertencia.
2. Compruebe la presión de todos los neumáticos y, en caso necesario, corríjala → Página 407.

Avería en el sistema de control de la presión de los neumáticos

El testigo de control parpadea durante aprox. 1 minuto y, a continuación, permanece encendido en amarillo.

Se han montado una o varias ruedas con sensor de la presión del neumático, pero aún no se han detectado.

1. Circule unos minutos hasta que se apague el testigo de control.

Se han montado una o varias ruedas sin sensor de la presión del neumático o un sensor de la presión del neumático está averiado.

1. Monte ruedas con sensores que funcionen.

Hay interferencias entre uno de los sensores y el sistema. El funcionamiento del sistema se puede ver afectado momentáneamente si hay emisores cerca que utilicen la misma banda de frecuencias.

1. Desconecte o evite la fuente de interferencias, p. ej., equipos de radiocomunicación, mandos a distancia por radiofrecuencia o juguetes.

Se han montado caperuzas metálicas en las válvulas de los neumáticos, lo que bloquea la señal de los sensores de la presión de los neumáticos.

1. Sustituya las caperuzas metálicas por otras de plástico.

Hay una avería en el sistema.

1. Desconecte el encendido y vuelva a conectarlo. Si la avería persiste, acuda a un taller especializado debidamente cualificado. ◁

Cambiar una rueda

Introducción al tema

Únicamente cambie usted mismo una rueda si conoce bien las operaciones necesarias y las medidas de seguridad, si dispone de las herramientas necesarias y si el vehículo está estacionado de forma segura. Algunos vehículos vienen de fábrica sin gato ni llave de rueda. En ese caso, encargue la sustitución de la rueda al personal de un taller especializado cualificado para ello.

Si el vehículo viene equipado de fábrica con un gato, utilícelo únicamente en el caso de que esté dañada una rueda y haya que cambiarla. Si están dañados los dos neumáticos de un lado del vehículo, los dos de un mismo eje o todos ellos, no está permitido utilizar el gato que viene de fábrica. En este caso, solicite ayuda a un taller especializado debidamente cualificado.
Para cambiar una rueda, hay que realizar las siguientes operaciones:

1. Prepare el vehículo para el cambio de rueda → Página 424.
2. Retire la rueda de repuesto → Página 425.
3. Retire el tapacubos o las caperuzas de los tornillos → Página 427,→ Página 427,→ Página 428.

2KF012760AH

4. Afloje los tornillos de rueda → Página 429.
5. Eleve el vehículo → Página 430.
6. Desmonte la rueda dañada y monte la rueda de repuesto → Página 431.

⚠ ADVERTENCIA

Cambiar la rueda de repuesto al borde de la calzada puede ser peligroso.

Si no se señaliza debidamente el vehículo y la zona de trabajo, se pueden producir accidentes graves y lesiones mortales.

- Únicamente cambie usted mismo una rueda si conoce bien las operaciones necesarias. De lo contrario, solicite ayuda al personal de un taller especializado debidamente cualificado.
- Detenga el vehículo en cuanto sea posible y seguro.
- Estacione el vehículo a una distancia prudencial del tráfico rodado.
- Para reducir el riesgo de que el vehículo se pueda desplazar involuntariamente, apague siempre el motor y sitúe la palanca selectora en la posición **P**.

  Para reducir el riesgo de que el vehículo se pueda desplazar involuntariamente, apague siempre el motor y engrane una marcha si el cambio es manual.
- Conecte el freno de estacionamiento electrónico.
- Aleje prudencialmente a todos los ocupantes, y en especial a los niños, de la zona de trabajo y del tráfico rodado.
- Para advertir a otros usuarios de la vía, conecte los intermitentes de emergencia y coloque el triángulo de preseñalización.
- Eleve el vehículo solamente en un terreno llano y firme. Si el terreno está inclinado o no es firme, el vehículo podría resbalarse del gato. En caso necesario, utilice una base amplia y estable para apoyar el gato.
- Para evitar que el gato resbale si el piso es resbaladizo, p. ej., de baldosas, utilice una base antideslizante, como una alfombrilla de goma.
- Para cambiar una rueda, utilice siempre herramientas adecuadas y en perfecto estado.
- Tras cambiar una rueda, encargue inmediatamente la comprobación del par de apriete de los tornillos de rueda con una llave dinamométrica que funcione perfectamente.
- Si el vehículo está equipado con un sistema de control de los neumáticos, vuelva a adaptar el sistema inmediatamente después de cambiar una rueda → Página 414.

Si la rueda de repuesto es diferente a las montadas en el vehículo, por ejemplo, cuando se llevan montados neumáticos de invierno o si se trata de una rueda de emergencia, utilícela solo brevemente en caso de avería y conduciendo con la debida precaución. Sustituya la rueda de emergencia cuanto antes por la rueda normal. ◁

Preparar el vehículo

🕮 Tenga en cuenta ⚠, al principio de este capítulo, en la página 423.

Lista de comprobación

A modo de preparación para cambiar una rueda, efectúe siempre las siguientes operaciones en el orden indicado → ⚠:

1. Sitúe el vehículo a una distancia prudencial del tráfico rodado. Tenga en cuenta toda la información importante sobre aparcar → Página 233. El terreno deberá ser llano y firme. Si el terreno está inclinado o no es firme, el vehículo podría resbalarse del gato. En caso necesario, utilice una base amplia y estable para apoyar el gato.
2. Conecte los intermitentes de emergencia → Página 14.
3. Haga descender del vehículo a todos los ocupantes y llévelos a un lugar seguro alejado del tráfico rodado, p. ej., detrás de la valla de protección. Tenga en cuenta las disposiciones específicas del país en cuestión en cuanto al uso de chalecos reflectantes.

4. Para advertir de la presencia del vehículo a otros usuarios de la vía, coloque el triángulo de preseñalización.
5. Mueva el volante de modo que las ruedas queden mirando hacia delante en línea recta.
6. Bloquee la rueda diagonalmente opuesta con una piedra, calzos plegables u otro objeto apropiado.
7. Si lleva un remolque: desengánchelo del vehículo tractor y estaciónelo → Página 329.
8. Si la zona de carga va cargada: saque toda la carga.
9. Saque la rueda de repuesto de su soporte y las herramientas de a bordo del vehículo.

⚠ ADVERTENCIA

Por su propia seguridad, no ignore esta importante lista de comprobación, pues de lo contrario se podrían producir accidentes y lesiones graves.

- Siga siempre las operaciones de la lista de comprobación.
- Tenga en cuenta las medidas de seguridad de validez general. ◁

Retirar la rueda de repuesto

🕮 Tenga en cuenta ⚠, al principio de este capítulo, en la página 423.

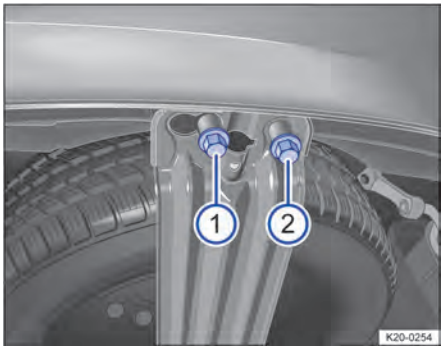

Fig. 228 Debajo del vehículo: tornillo de seguridad ① y tornillo de fijación ② del soporte de la rueda de repuesto.

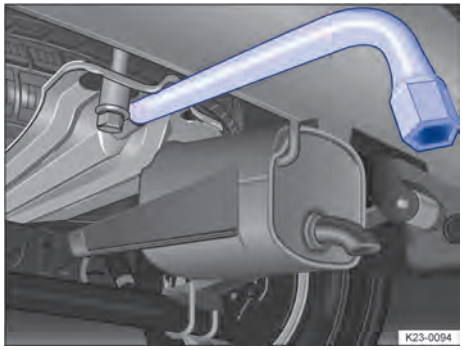

Fig. 229 Debajo del vehículo: soporte de la rueda de repuesto con la llave de rueda introducida.

Retirar la rueda de repuesto

Realice las siguientes operaciones únicamente en el orden descrito → ⚠.

1. Con la llave de rueda de las herramientas de a bordo, afloje el tornillo de seguridad → Fig. 228 ① hasta que gire libremente.
2. Desenrosque completamente el tornillo de fijación → Fig. 228 ②.

   El soporte de la rueda queda apoyado en el tornillo de seguridad.
3. Introduzca la llave de rueda en el soporte → Fig. 229.
4. Agarre la llave de rueda con ambas manos.
5. Levante la llave de rueda junto con el soporte y mueva la llave hacia la derecha. La cabeza del tornillo de seguridad y el rebaje del soporte deberán quedar alineados.
6. Baje la llave junto con el soporte de la rueda de repuesto.
7. Retire la rueda de repuesto.

Guardar la rueda cambiada

1. Coloque la rueda cambiada en el soporte de la rueda de repuesto.
2. Introduzca la llave de rueda en el soporte → Fig. 229.
3. Agarre la llave de rueda con ambas manos.

2KF012760AH

4. Levante la llave de rueda junto con el soporte y mueva la llave hacia la izquierda. El soporte tiene que quedar apoyado en el tornillo de seguridad.
5. Retire la llave del soporte.
6. Enrosque por completo el tornillo de fijación → Fig. 228 ② con la llave de rueda.
7. Enrosque por completo el tornillo de seguridad → Fig. 228 ① con la llave de rueda.
8. Apriete el tornillo de fijación y el de seguridad con la llave de rueda. El par de apriete es de 60 Nm.

   Tras guardar la rueda de emergencia, encargue inmediatamente la comprobación del par de apriete con una llave dinamométrica que funcione perfectamente.

Si la rueda de repuesto es diferente a las montadas en el vehículo

Si la rueda de repuesto es diferente a las ruedas montadas en el vehículo, solo se deberá utilizar brevemente en caso de avería y conduciendo con la debida precaución → ⚠.

Sustituya la rueda de repuesto cuanto antes por una rueda normal en buenas condiciones.

Tenga en cuenta las siguientes indicaciones para la conducción:

— ¡Tenga en cuenta las indicaciones de velocidad que figuran en el neumático → Página 407!

— ¡Evite acelerar a fondo, frenar bruscamente y tomar las curvas a gran velocidad!

— No utilice cadenas para nieve → Página 412.

— Después de montar la rueda de repuesto, compruebe lo antes posible la presión del neumático → Página 407.

— Compruebe la presión de la rueda de repuesto una vez al mes como mínimo. La presión del neumático de la rueda de repuesto tiene que coincidir en frío con la indicada en el adhesivo de la presión de los neumáticos → Página 407.

⚠ ADVERTENCIA

La utilización inapropiada de la rueda de repuesto puede provocar la pérdida del control del vehículo, accidentes graves y lesiones mortales.

- No utilice nunca la rueda de repuesto si está dañada o desgastada hasta los indicadores de desgaste.
- Si la rueda de repuesto es diferente a las montadas en el vehículo: No circule nunca a más de 80 km/h (50 mph).
- No recorra nunca más de 200 km (125 mi) si lleva montada una rueda de repuesto en el eje motriz distinta a las demás ruedas del vehículo.
- Evite los acelerones, los frenazos y tomar las curvas a gran velocidad.
- Si la rueda de repuesto es distinta a las demás ruedas del vehículo, cámbiela por una normal lo antes posible. Las ruedas de repuesto distintas a las demás ruedas del vehículo han sido previstas exclusivamente para ser utilizadas por poco tiempo.
- Fije siempre la rueda de repuesto con los tornillos de rueda que vienen de fábrica.
- No circule nunca con más de una rueda de repuesto montada si son diferentes a las ruedas montadas en el vehículo.
- Después de montar la rueda de repuesto, compruebe lo antes posible la presión del neumático → Página 407.
- No utilice cadenas para nieve en la rueda de repuesto si esta es diferente a las ruedas que lleva montadas el vehículo.
- Cuando circule con remolque, no monte nunca una rueda de repuesto en el eje trasero si es diferente a las ruedas que lleva montadas el vehículo → Página 329.

⚠ ADVERTENCIA

Si se ignora el orden de operaciones al sacar la rueda de repuesto, se pueden producir lesiones.

- Siga las operaciones en el orden indicado.

En la medida de lo posible, fije la rueda de repuesto o la rueda cambiada de forma segura en el soporte correspondiente situado debajo del vehículo.

En función del equipamiento, algunos vehículos pueden ir equipados de fábrica con un soporte para la rueda de repuesto en la zona de carga. ◁

Desmontar y montar el tapacubos central

🕮 Tenga en cuenta ⚠, al principio de este capítulo, en la página 423.

Desmontar el tapacubos central



Fig. 230 Desmontar el tapacubos central (representación esquemática).

El tapacubos central protege los tornillos de rueda y se deberá volver a montar una vez cambiada la rueda.

1. Saque el gancho de extracción de las herramientas de a bordo → Página 356 y engánchelo en el borde del tapacubos → Fig. 230.
2. Extraiga el tapacubos tirando en el sentido de la flecha → Fig. 230.

Montar el tapacubos central

1. Coloque el tapacubos sobre el centro de la llanta y presiónelo contra esta hasta que note que ha encastrado.

⚠ ADVERTENCIA

Si se utilizan tapacubos inadecuados o se montan de forma incorrecta, pueden producirse accidentes y lesiones graves.

Si se montan los tapacubos incorrectamente, podrían desprenderse durante la marcha y poner en peligro a otros usuarios de la vía.

- No utilice tapacubos dañados.
- Compruebe que el tapacubos quede encajado correctamente por todo el contorno.

⚠ ADVERTENCIA

Si se montan los tapacubos incorrectamente, se puede interrumpir o reducir la ventilación de los frenos. Téngalo también en cuenta si monta tapacubos posteriormente. Una ventilación insuficiente puede provocar que la distancia de frenado aumente considerablemente.

Esto podría provocar accidentes graves y lesiones mortales.

- Compruebe que el tapacubos quede encajado correctamente por todo el contorno. ◁

Desmontar y montar el tapacubos integral

🕮 Tenga en cuenta ⚠, al principio de este capítulo, en la página 423.

Desmontar el tapacubos integral

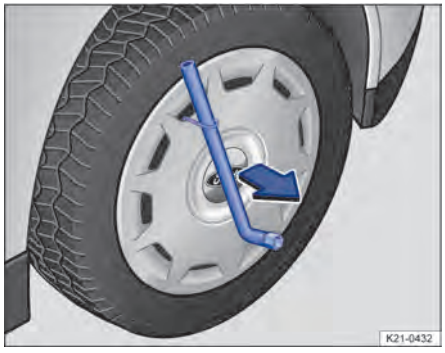

Fig. 231 Desmontar el tapacubos integral (representación esquemática).

El tapacubos integral protege los tornillos de rueda y se deberá volver a montar una vez cambiada la rueda.

1. Saque el gancho de extracción de las herramientas de a bordo → Página 356.
2. Enganche el gancho en uno de los huecos del tapacubos.
3. Extraiga el tapacubos tirando del gancho en el sentido de la flecha. En caso necesario, utilice una llave de rueda para tirar → Fig. 231.

Montar el tapacubos integral

1. Compruebe que el tornillo de rueda antirrobo esté montado en la posición correcta → Página 431.
2. Presione el tapacubos sobre la llanta haciendo coincidir el hueco para la válvula con la válvula del neumático. Asegúrese de que todo el contorno del tapacubos quede encajado correctamente.

⚠ ADVERTENCIA

Si se utilizan tapacubos inadecuados o se montan de forma incorrecta, pueden producirse accidentes y lesiones graves.

Si se montan los tapacubos incorrectamente, podrían desprenderse durante la marcha y poner en peligro a otros usuarios de la vía.

- No utilice tapacubos dañados.
- Compruebe que el tapacubos quede encajado correctamente por todo el contorno.

⚠ ADVERTENCIA

Si se montan los tapacubos incorrectamente, se puede interrumpir o reducir la ventilación para enfriar los frenos. Téngalo también en cuenta si monta tapacubos posteriormente. Una ventilación insuficiente puede provocar que la distancia de frenado aumente considerablemente.

Esto podría provocar accidentes graves y lesiones mortales.

- Compruebe que el hueco que hay en el tapacubos para la válvula del neumático esté en la posición correcta.
- Compruebe que el tapacubos quede encajado correctamente por todo el contorno.

! AVISO

El tapacubos integral puede estar atornillado fijamente y sufrir daños si se tira de él para desmontarlo.

- No tire con violencia del tapacubos integral atornillado fijamente. ◁

Desmontar y montar las caperuzas de los tornillos de rueda

🕮 Tenga en cuenta ⚠, al principio de este capítulo, en la página 423.

Las caperuzas protegen los tornillos de rueda y se deberán volver a encajar hasta el tope una vez cambiada la rueda.

Extraer las caperuzas con el estribo extractor



Fig. 232 Extraer las caperuzas de los tornillos de rueda con el estribo extractor (representación esquemática).

1. Saque el estribo extractor de las herramientas de a bordo → Página 356.
2. Agarre la caperuza con los brazos del estribo extractor y retírela del tornillo de rueda en la dirección de la flecha → Fig. 232.

Extraer las caperuzas con el gancho de extracción



Fig. 233 Extraer las caperuzas de los tornillos de rueda con el gancho de extraccción (representación esquemática).

1. Saque el gancho de extracción de las herramientas de a bordo → Página 356.
2. Introduzca el gancho de extracción en el orificio de la caperuza.
3. Retire la caperuza tirando del gancho en el sentido de la flecha → Fig. 233.

Encajar las caperuzas

1. Encaje las caperuzas en los tornillos de rueda hasta el tope.

El tornillo de rueda antirrobo tiene una caperuza diferente, que solo es compatible con dicho tornillo y no sirve para los tornillos convencionales. ◁

Aflojar los tornillos de rueda

🕮 Tenga en cuenta ⚠, al principio de este capítulo, en la página 423.



Fig. 234 Aflojar los tornillos.

Para aflojar los tornillos de rueda, utilice una llave de rueda apropiada.

Antes de elevar el vehículo con el gato, afloje los tornillos de rueda solamente una vuelta aprox.

1. Encaje la llave de rueda en el tornillo hasta el tope.
2. Sujete la llave por el extremo y gire el tornillo aprox. una vuelta en el sentido contrario al de las agujas del reloj → ⚠.

Si no es posible aflojar un tornillo, haga fuerza con el pie sobre el extremo de la llave de rueda con precaución. Al hacerlo, agárrese al vehículo y procure no perder el equilibrio.

Aflojar el tornillo de rueda antirrobo

1. Saque el adaptador para el tornillo antirrobo de las herramientas de a bordo.
2. Introduzca el adaptador en el tornillo antirrobo hasta el tope.
3. Encaje la llave de rueda en el adaptador hasta el tope.
4. Sujete la llave por el extremo y gire el tornillo aprox. una vuelta en el sentido contrario al de las agujas del reloj → ⚠.

Si no es posible aflojar un tornillo, haga fuerza con el pie sobre el extremo de la llave de rueda con precaución. Al ha-

cerlo, agárrese al vehículo y procure no perder el equilibrio.

⚠ ADVERTENCIA

Si, antes de elevar el vehículo, se retiran los tornillos de rueda o se aflojan más de una vuelta, la rueda puede caerse y el vehículo volcar.

Esto puede causar lesiones graves.

- Antes de elevar el vehículo con el gato, afloje los tornillos de rueda solamente una vuelta aprox.
- No introduzca nunca ninguna parte del cuerpo, como un brazo, por debajo del vehículo cuando desenrosque los tornillos de rueda.

Elevar el vehículo con el gato

🕮 Tenga en cuenta ⚠, al principio de este capítulo, en la página 423.

Puntos de apoyo



Fig. 235 En el larguero inferior: marcas para los puntos de apoyo del gato.

Coloque el gato únicamente en los refuerzos de los bajos del vehículo que se encuentran detrás de las marcas que hay en la carrocería → Fig. 235. Hay que utilizar el punto de apoyo que se encuentre junto a la rueda correspondiente → ⚠.

Colocar el gato

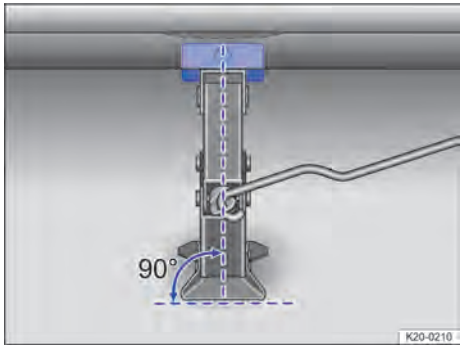

Fig. 236 Alineación correcta del gato.

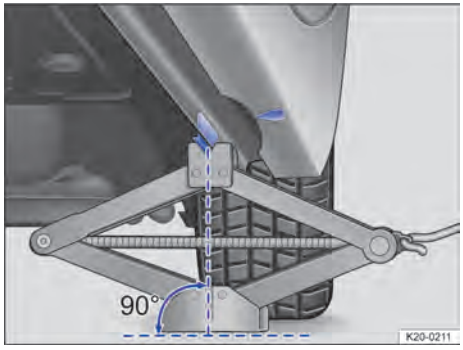

Fig. 237 Alineación correcta del gato.

Lista de comprobación

Por su propia seguridad, realice las siguientes operaciones en el orden indicado → ⚠:

1. Enganche la manivela en el alojamiento del gato (en función del equipamiento).
2. Busque debajo del vehículo el punto de apoyo para el gato → Fig. 235 que esté más cerca de la rueda que haya que cambiar.
3. Suba el gato con la manivela hasta que justo aún se pueda colocar debajo del punto de apoyo del vehículo.
4. Asegúrese de que toda la base del gato descanse firmemente sobre el suelo y de que se encuentre en vertical exactamente debajo del punto de apoyo → Fig. 236 y → Fig. 237.
5. Centre el gato y siga subiéndolo con la manivela hasta que la garra sujete el

punto de apoyo situado debajo del vehículo → Fig. 237.

6. Siga subiendo el gato hasta que la rueda se despegue un poco del suelo.

⚠ ADVERTENCIA

Por su propia seguridad, no ignore esta importante lista de comprobación, pues de lo contrario se podrían producir accidentes y lesiones graves.

- Siga siempre las operaciones de la lista de comprobación.
- Tenga en cuenta las medidas de seguridad de validez general.

⚠ ADVERTENCIA

Si se utiliza incorrectamente el gato, el vehículo puede resbalar del mismo y causar lesiones graves o mortales.

- No eleve nunca el vehículo si hay más de una rueda dañada.
- No eleve nunca el vehículo con el motor en marcha.
- No ponga nunca el motor en marcha cuando el vehículo esté elevado. Este podría desprenderse del gato debido a las vibraciones del motor.
- Coloque el gato solamente en los puntos descritos. La garra del gato deberá sujetar bien el refuerzo del larguero inferior → Fig. 237.
- Utilice solo un gato que haya sido autorizado para este vehículo. No utilice ni siquiera los gatos de otros modelos, pues podrían resbalar.
- Eleve el vehículo solamente en un terreno llano y firme. Si el terreno está inclinado o no es firme, el vehículo podría resbalarse del gato. En caso necesario, utilice una base amplia y estable para apoyar el gato.
- Para evitar que el gato resbale si el piso es resbaladizo, p. ej., de baldosas, utilice una base antideslizante, como una alfombrilla de goma.
- Cuando el vehículo solo esté elevado por el gato, no introduzca nunca ninguna parte del cuerpo, como un brazo, por debajo del vehículo. Si tuviera que trabajar debajo del vehículo, sosténgalo adicionalmente de forma segura con caballetes adecuados. ◁

Cambiar una rueda

🕮 Tenga en cuenta ⚠, al principio de este capítulo, en la página 423.

Desmontar una rueda



Fig. 238 Desenroscar los tornillos de rueda con la llave de rueda.

1. Tenga en cuenta la lista de comprobación → Página 424.
2. Afloje los tornillos de rueda → Página 429.
3. Eleve el vehículo → Página 430.
4. Desenrosque completamente los tornillos de rueda, ya aflojados, con la llave de rueda → Fig. 238 y deposítelos sobre una base limpia.
5. Desmonte la rueda.

Montar la rueda de repuesto

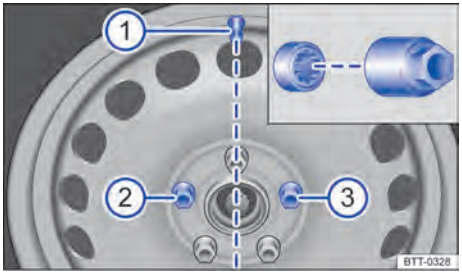

Fig. 239 Válvula del neumático ① y ubicaciones del tornillo de rueda antirrobo ② o ③.

2KF012760AH

1. Tenga en cuenta el sentido de giro del neumático → Página 438.
2. Coloque la rueda.
3. Enrosque, en el sentido de las agujas del reloj, el tornillo de rueda antirrobo en la posición correcta con el adaptador y apriételo ligeramente.

   En las ruedas con tapacubos integrales, el tornillo de rueda antirrobo tiene que estar enroscado en la posición → Fig. 239 ② o ③, tomando como referencia la posición de la válvula del neumático ①. De lo contrario, no se podrá montar el tapacubos.
4. Enrosque todos los demás tornillos de rueda en el sentido de las agujas del reloj y apriételos ligeramente con la llave de rueda.
5. Baje el vehículo con el gato.
6. Apriete fijamente todos los tornillos con la llave de rueda en el sentido de las agujas del reloj → ⚠. Al hacerlo, no proceda en círculo, sino en cruz, pasando siempre al tornillo opuesto.
7. Monte las caperuzas o los tapacubos → Página 427,→ Página 427,→ Página 428.

Después de cambiar una rueda

1. Limpie la rueda cambiada y guárdela en la zona de carga de forma segura → Página 425.
2. Si es necesario, limpie las herramientas de a bordo y guárdelas en el vehículo de forma segura → Página 355.
3. Encargue inmediatamente la comprobación del par de apriete de los tornillos de rueda o las tuercas → Página 409.
4. Encargue cuanto antes la sustitución de la rueda dañada.

Par de apriete de los tornillos de rueda

Par de apriete prescrito para los tornillos de las llantas de acero y de aleación ligera:
—140 Nm (103 ft-lb)

Tras cambiar una rueda, encargue inmediatamente la comprobación del par de apriete con una llave dinamométrica que funcione perfectamente.

Antes de comprobar el par de apriete, sustituya los tornillos de rueda que estén oxidados y que cueste desenroscar y enroscar, y limpie los orificios roscados del cubo de rueda.

No aplique nunca grasa ni aceite a los tornillos de rueda ni a los orificios roscados del cubo de rueda. Aunque los tornillos estén apretados al par prescrito, podrían aflojarse durante la marcha.

⚠ ADVERTENCIA

Si se aprietan los tornillos de rueda a un par demasiado bajo, los tornillos y, en consecuencia, la rueda podrían soltarse durante la marcha. Por el contrario, un par de apriete excesivo podría dañar los tornillos y la rosca.

Si faltan tornillos de rueda o estos se aprietan incorrectamente, podría perderse el control del vehículo y podrían producirse accidentes graves y lesiones mortales.

- Apriete siempre los tornillos de rueda con el par de apriete correcto. Si no dispone de una llave dinamométrica, apriete los tornillos de rueda con la llave de rueda, acuda inmediatamente al taller especializado debidamente cualificado más cercano y solicite la comprobación del par de apriete.
- No circule nunca si faltan tornillos de rueda o con ellos flojos.
- Utilice únicamente tornillos de rueda adecuados para la llanta y el tipo de vehículo en cuestión.
- No aplique nunca grasa ni aceite a los tornillos de rueda ni a los orificios roscados del cubo de rueda. Aunque los tornillos estén apretados al par prescrito, podrían aflojarse durante la marcha.
- Asegúrese de que los tornillos de rueda y los orificios roscados de los cubos de rueda estén limpios, sin aceite ni grasa.
- No afloje nunca las uniones roscadas de las llantas con aros atornillados.

⚠ ADVERTENCIA

Si se montan tornillos de rueda inadecuados, podrían soltarse durante la marcha, lo que podría provocar la pérdida del con-

trol del vehículo, accidentes graves y lesiones mortales.

- Utilice únicamente tornillos de rueda adecuados para la llanta y el tipo de vehículo en cuestión.
- No utilice nunca tornillos de rueda diferentes.

Tras cambiar una rueda, el testigo de control del sistema de control de la presión de los neumáticos podría encenderse indicando una anomalía en el sistema → Página 418,→ Página 418. ◁

Kit reparapinchazos

Introducción al tema

En función del país, el vehículo puede llevar incluido un kit reparapinchazos.

El kit reparapinchazos permite sellar provisionalmente de forma efectiva daños en la banda de rodadura de los neumáticos de hasta 6 mm (15/64 in) aprox. de diámetro provocados por algún objeto extraño o pinchazo. ¡No extraiga el objeto clavado en el neumático, p. ej., un tornillo!

Una vez introducido el sellante en el neumático, vuelva a comprobar sin falta la presión del neumático al cabo de unos 10 minutos de marcha y ajústela.

Si el vehículo tiene más de un neumático dañado, solicite ayuda a un taller especializado debidamente cualificado. El kit reparapinchazos solo ha sido previsto para sellar un neumático.

¡Utilice el kit reparapinchazos únicamente si el vehículo está estacionado adecuadamente y si conoce bien las operaciones y las medidas de seguridad necesarias! De lo contrario, solicite ayuda a un taller especializado debidamente cualificado.

No utilice el sellante para neumáticos en los siguientes casos:

— Si la llanta está dañada.

— Si la temperatura exterior es inferior a -30 ºC (-22 ºF).

— Si el corte o el pinchazo del neumático tiene más de 6 mm (aprox. 15/64 in) de diámetro.

— Si ha circulado con una presión muy baja o con el neumático desinflado.

— Si la fecha de caducidad de la botella de sellante para neumáticos ha vencido.

— Si se ha retirado algún cuerpo extraño clavado en el neumático.

⚠ ADVERTENCIA

Utilizar el kit reparapinchazos al borde de la calzada puede ser peligroso.

Si no se señaliza debidamente el vehículo y la zona de trabajo, se pueden producir accidentes graves y lesiones mortales.

- Utilice el kit reparapinchazos únicamente si conoce bien las operaciones necesarias. De lo contrario, solicite ayuda al personal de un taller especializado debidamente cualificado.
- Detenga el vehículo en cuanto sea posible y seguro.
- Estacione el vehículo a una distancia prudencial del tráfico rodado → Página 82,→ Página 233.
- Asegúrese de que el terreno sea llano y firme.
- Todos los ocupantes, en especial los niños, deberán situarse siempre a una distancia prudencial y fuera del área de trabajo.
- Para advertir a otros usuarios de la vía, conecte los intermitentes de emergencia y coloque el triángulo de preseñalización.
- Si utiliza el kit reparapinchazos, no eleve nunca el vehículo con un gato aunque este esté homologado para el vehículo.

⚠ ADVERTENCIA

Un neumático reparado con el sellante no tiene las mismas propiedades de marcha que un neumático que no haya sufrido daños.

Si se somete el neumático sellado a grandes esfuerzos, se pueden producir accidentes graves y lesiones mortales.

2KF012760AH

- No circule nunca a más de 80 km/h (50 mph).
- Evite los acelerones, los frenazos y tomar las curvas a gran velocidad.
- Circule solamente 10 minutos a 80 km/h (50 mph) como máximo; a continuación, compruebe el neumático.
- Encargue inmediatamente la sustitución del neumático sellado con el kit reparapinchazos. Utilice el kit reparapinchazos solo en caso de emergencia para llegar al taller especializado debidamente cualificado más cercano.

⚠ PRECAUCIÓN

El sellante puede ser dañino para la piel.

- Si entra en contacto con él, retírelo inmediatamente con un paño u otro objeto apropiado.
- Mantenga el kit reparapinchazos fuera del alcance de los niños.

Una vez utilizado o caducado el sellante, deséchelo conforme a las disposiciones legales.

Las botellas de sellante se pueden adquirir en talleres especializados debidamente cualificados.

Tenga en cuenta el manual de instrucciones del fabricante del kit reparapinchazos. ◁

3. Haga descender del vehículo a todos los ocupantes y llévelos a un lugar seguro alejado del tráfico rodado, p. ej., detrás de la valla de protección. Tenga en cuenta las disposiciones específicas del país en cuestión en cuanto al uso de chalecos reflectantes.
4. Para advertir de la presencia del vehículo a otros usuarios de la vía, coloque el triángulo de preseñalización.
5. Compruebe si es posible reparar el neumático con el kit reparapinchazos → Página 433.
6. Si lleva un remolque: desengánchelo del vehículo tractor y estaciónelo → Página 329.
7. Si la zona de carga va cargada: saque toda la carga.
8. Saque el kit reparapinchazos del vehículo.
9. No extraiga el objeto clavado en el neumático, p. ej., un tornillo.

⚠ ADVERTENCIA

Por su propia seguridad, no ignore esta importante lista de comprobación, pues de lo contrario se podrían producir accidentes y lesiones graves.

- Siga siempre las operaciones de la lista de comprobación.
- Tenga en cuenta las medidas de seguridad de validez general. ◁

Preparar el vehículo

🕮 Tenga en cuenta ⚠ y ⚠, al principio de este capítulo, en la página 433.

Lista de comprobación

Efectúe las siguientes operaciones siempre en el orden indicado → ⚠.

1. Estacione el vehículo a una distancia prudencial del tráfico rodado sobre un terreno llano y firme. Tenga en cuenta toda la información importante sobre aparcar → Página 233.
2. Conecte los intermitentes de emergencia → Página 14.

Sellar e inflar un neumático

🕮 Tenga en cuenta ⚠ y ⚠, al principio de este capítulo, en la página 433.

Sellar un neumático

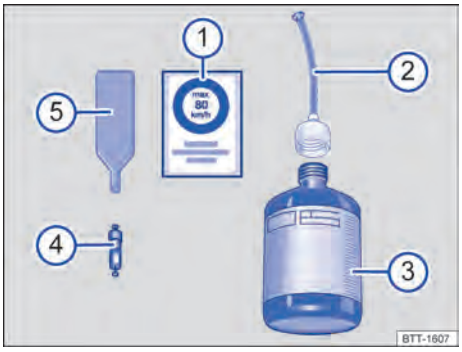

Fig. 240 Componentes del kit reparapinchazos (representación esquemática).

① Adhesivo con la indicación de velocidad "max. 80 km/h" o "max. 50 mph"
② Tubo de llenado con tapón
③ Botella de sellante
④ Obús de repuesto para válvula
⑤ Desmontaobuses

El desmontaobuses → Fig. 240 ⑤ tiene una ranura en su extremo inferior para el obús de la válvula. Solo así se puede desenroscar y volver a enroscar el obús de la válvula del neumático. Esto también vale para el obús de repuesto ④.

1. Pegue el adhesivo del kit reparapinchazos → Fig. 240 ① en el tablero de instrumentos dentro del campo de visión del conductor.
2. Desenrosque la caperuza de la válvula del neumático.
3. Desenrosque el obús de la válvula con el desmontaobuses → Fig. 240 ⑤ y deposítelo sobre una superficie limpia.
4. Agite enérgicamente la botella de sellante → Fig. 240 ③ varias veces.
5. Enrosque fijamente el tubo de llenado → Fig. 240 ② en la botella de sellante en el sentido de las agujas del reloj. El precinto de la boca de la botella se perfora automáticamente.
6. Retire el tapón del tubo de llenado → Fig. 240 ② y enrosque completamente el extremo abierto del mismo en la válvula del neumático.
7. Mantenga la botella boca abajo y vacíe todo el contenido en el neumático.
8. Retire la botella vacía de la válvula.
9. Enrosque nuevamente el obús en la válvula del neumático con ayuda del desmontaobuses → Fig. 240 ⑤.

Inflar el neumático (variante 1)

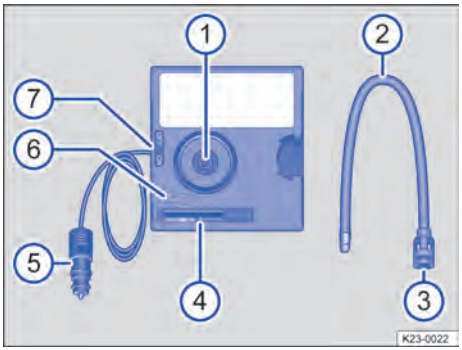

Fig. 241 Compresor del kit reparapinchazos (representación esquemática).

① Alojamiento del tubo de inflado de los neumáticos
② Tubo de inflado de los neumáticos
③ Tuerca de mariposa
④ Indicador de la presión de los neumáticos
⑤ Conector de 12 voltios
⑥ Tecla de descarga de aire
⑦ Conmutador de encendido y apagado

2KF012760AH

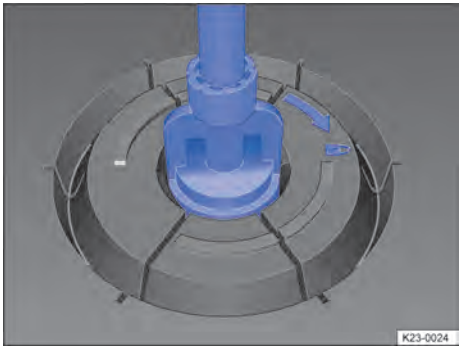

Fig. 242 Colocar el tubo de inflado de los neumáticos.

El compresor del kit reparapinchazos se puede conectar a la toma de corriente de 12 voltios aunque en la placa de modelo del compresor figure una potencia superior a la que figura en la toma de corriente.

1. Retire el tubo de inflado de los neumáticos → Fig. 241 ② de la parte trasera del compresor.
2. Introduzca el tubo de inflado → Fig. 241 ② con la tuerca de mariposa ③ en su alojamiento ① de modo que la tuerca señale hacia ⌂.
3. Gire la tuerca de mariposa → Fig. 241 ③ en el sentido de las agujas del reloj hasta que señale hacia ⌂ → Fig. 242.
4. Enrosque fijamente el tubo de inflado → Fig. 241 ② del compresor en la válvula del neumático.
5. Ponga el motor en marcha y déjelo funcionando al ralentí.
6. Acople el conector de 12 voltios → Fig. 241 ⑤ a una toma de corriente de 12 voltios del vehículo → Página 261.
7. Encienda el compresor con el conmutador de encendido y apagado → Fig. 241 ⑦.
8. Deje el compresor en funcionamiento hasta alcanzar una presión de 2,0 a 2,5 bares (29-36 psi/200-250 kPa).
9. Apague el compresor.

Si no se puede alcanzar una presión de entre 2,0 y 2,5 bares (29-36 psi/ 200-250 kPa):

1. Desenrosque el tubo de inflado de la válvula del neumático.
2. Recorra con el vehículo 10 metros (33 ft) aprox. hacia delante o atrás para que el sellante se reparta bien en el interior del neumático.
3. Vuelva a enroscar bien el tubo de inflado del compresor en la válvula del neumático y repita la operación de inflado.
4. Si aun así tampoco se alcanza la presión necesaria, significa que el neumático está demasiado dañado. En tal caso no es posible sellar el neumático con el kit reparapinchazos. No continúe la marcha → ⚠. Solicite ayuda a un taller especializado debidamente cualificado.

Continuar la marcha

1. Desenchufe el compresor y desenrosque el tubo de inflado de la válvula del neumático.
2. Si se alcanza una presión de entre 2,0 y 2,5 bares (29-36 psi/200-250 kPa), prosiga inmediatamente la marcha a 80 km/h (50 mph) como máximo.
3. Compruebe la presión del neumático tras 10 minutos de marcha.

Inflar el neumático (variante 2)

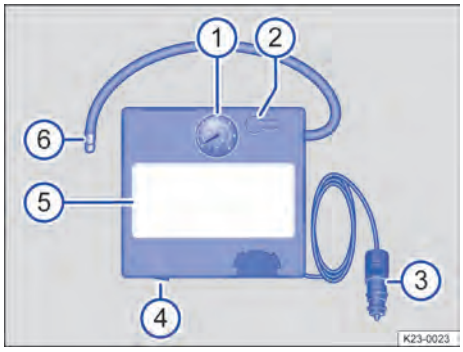

Fig. 243 Compresor del kit reparapinchazos (representación esquemática).

① Indicador de la presión de los neumáticos

② Tecla de descarga de aire
③ Conector de 12 voltios
④ Conmutador de encendido y apagado
⑤ Compresor
⑥ Tubo de inflado de los neumáticos

El compresor del kit reparapinchazos se puede conectar a la toma de corriente de 12 voltios aunque en la placa de modelo del compresor figure una potencia superior a la que figura en la toma de corriente.

1. Enrosque fijamente el tubo de inflado → Fig. 243 ⑥ del compresor en la válvula del neumático.
2. Ponga el motor en marcha y déjelo funcionando al ralentí.
3. Acople el conector de 12 voltios → Fig. 243 ③ a una toma de corriente de 12 voltios del vehículo → Página 261.
4. Encienda el compresor con el conmutador de encendido y apagado → Fig. 243 ④.
5. Deje el compresor en funcionamiento hasta alcanzar una presión de 2,0 a 2,5 bares (29-36 psi/200-250 kPa). **Tiempo de funcionamiento máximo: 10 minutos** → ⓘ.
6. Apague el compresor.

Si no se puede alcanzar una presión de entre 2,0 y 2,5 bares (29-36 psi/ 200-250 kPa):

1. Desenrosque el tubo de inflado de la válvula del neumático.
2. Recorra con el vehículo 10 metros (33 ft) aprox. hacia delante o atrás para que el sellante se reparta bien en el interior del neumático.
3. Vuelva a enroscar bien el tubo de inflado del compresor en la válvula del neumático y repita la operación de inflado.
4. Si aun así tampoco se alcanza la presión necesaria, significa que el neumático está demasiado dañado. En tal caso no es posible sellar el neumático con el kit reparapinchazos. No continúe la marcha → ⚠. Solicite ayuda a un taller especializado debidamente cualificado.

AVISO

Si se utiliza durante mucho tiempo, el compresor puede sobrecalentarse y sufrir daños.

- Apague el compresor tras 10 minutos de funcionamiento como máximo.
- Deje enfriar el compresor unos minutos antes de volver a utilizarlo.

Continuar la marcha

1. Desenchufe el compresor y desenrosque el tubo de inflado de la válvula del neumático.
2. Si se alcanza una presión de entre 2,0 y 2,5 bares (29-36 psi/200-250 kPa), prosiga inmediatamente la marcha a 80 km/h (50 mph) como máximo.
3. Compruebe la presión del neumático tras 10 minutos de marcha.

Comprobación tras 10 minutos de marcha

1. En cuanto pueda hacerlo de forma segura, estacione el vehículo sobre un terreno llano y firme, p. ej., en un aparcamiento.
2. Vuelva a acoplar el tubo de inflado → Fig. 241 ② o → Fig. 243 ⑥ y compruebe la presión del neumático en el indicador de la presión de los neumáticos → Fig. 241 ④ o → Fig. 243 ①.

Igual o inferior a 1,3 bares (19 psi/ 130 kPa):

1. **¡No continúe la marcha!** No se ha podido sellar el neumático lo suficiente con el kit reparapinchazos → ⚠. Solicite ayuda a un taller especializado debidamente cualificado.

Igual o superior a 1,4 bares (20 psi/ 140 kPa):

1. Corrija la presión del neumático hasta alcanzar el valor correcto.
2. Diríjase con cuidado al taller especializado debidamente cualificado más cercano a una velocidad máxima de 80 km/h (50 mph).

2KF012760AH

3. Solicite la sustitución del neumático dañado al personal de un taller especializado cualificado para ello.

⚠ ADVERTENCIA

El tubo de inflado de los neumáticos y el compresor pueden calentarse mucho durante el proceso de inflado y causar quemaduras si se tocan.

- Protéjase las manos y la piel de las piezas calientes.
- Cuando el compresor y el tubo de inflado estén calientes, no los deposite sobre materiales inflamables.
- Deje enfriar el tubo de inflado y el compresor antes de guardarlos.

⚠ ADVERTENCIA

Si no se puede sellar el neumático averiado lo suficiente con el kit reparapinchazos, el neumático perderá aire durante la marcha.

Como consecuencia, este podría fallar, se podría perder el control del vehículo y se podrían producir accidentes, lesiones graves o la muerte.

- Si no se puede alcanzar una presión mínima de 2,0 bares (29 psi/200 kPa), significa que el neumático está demasiado dañado. En este caso, el sellante no podrá sellar el neumático. No continúe la marcha y solicite ayuda al personal de un taller especializado debidamente cualificado.
- No continúe la marcha si la presión del neumático es de 1,3 bares (19 psi/130 kPa) o inferior tras 10 minutos de marcha. En su lugar, solicite ayuda al personal de un taller especializado debidamente cualificado. ◁

Características de los neumáticos

Inscripciones en los neumáticos y tipos de neumáticos

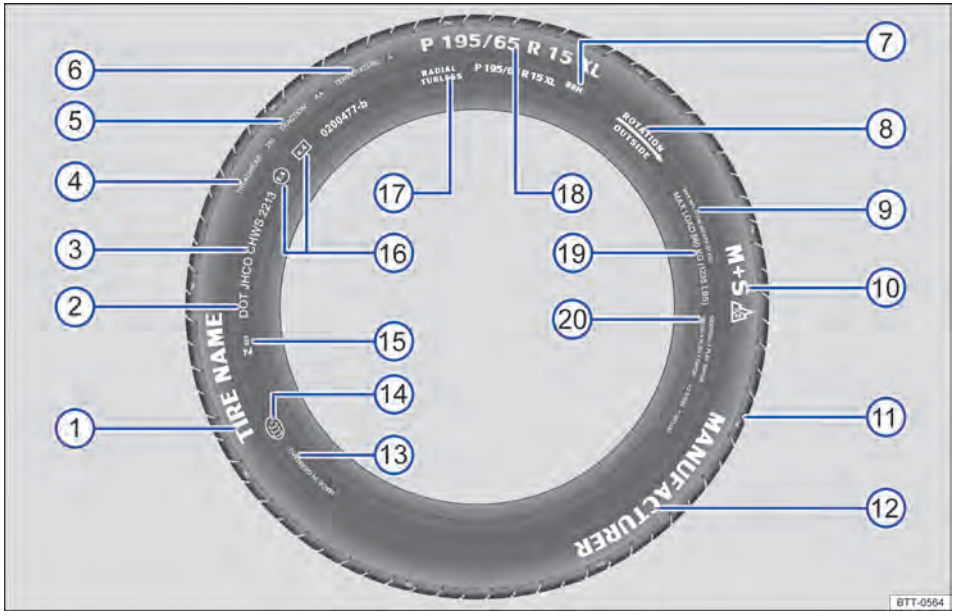

Fig. 244 Inscripciones internacionales en los neumáticos.

Inscripciones en los neumáticos (ejemplo), significado			
①	*Nombre del producto*	Denominación del neumático específica del fabricante	
②	DOT	El neumático cumple los requisitos legales del ministerio de transportes (Department of Transportation) de EE. UU., competente en lo que respecta a las normas de seguridad de los neumáticos.	
③	JHCO CHWS 2213	Número de identificación del neumático (TIN – puede que solo figure en la cara interior del neumático) y fecha de producción:	
		JHCO CHWS	Distintivo de la fábrica productora y datos del fabricante del neumático relativos al tamaño y a las características de este.
		2213	Fecha de fabricación: semana 22 del año 2013
Información para el usuario final con valores comparativos respecto a neumáticos base predeterminados (test normalizados) → Página 453:			
④	TREADWEAR 280	Vida útil relativa del neumático conforme a un test estándar específico de EE. UU. Un neumático con el índice 280 se desgasta 2,8 veces más despacio que el neumático de referencia, con un índice Treadwear de 100. El rendimiento real de los neumáticos depende de las condiciones en las que se utilizan y puede diferir considerablemente de los valores normativos en función del comportamiento al volante, del mantenimiento del neumático, de las características de la calzada y de las condiciones climáticas.	
⑤	TRACTION AA	Capacidad de frenado del neumático sobre mojado (AA, A, B o C). Esta capacidad se mide bajo condiciones controladas en circuitos de pruebas certificados. Un neumático marcado con una C tiene una adherencia baja. El índice de adherencia asignado al neumático se basa en pruebas de adherencia en un trayecto en línea recta y no tiene en cuenta ni la aceleración, ni el guiado lateral ni tampoco el aquaplaning y la adherencia en condiciones de carga plena.	
⑥	TEMPERATURE A	Resistencia térmica del neumático a altas velocidades en el banco de pruebas (A, B o C). Los neumáticos con los distintivos A o B superan los requisitos legales. La valoración de la temperatura se basa en neumáticos con una presión correcta, sin una presión excesiva. La velocidad excesiva y una presión de los neumáticos incorrecta o excesiva son factores que, solos o combinados, pueden generar calor o causar daños en el neumático.	
⑦	88 H	Índice de carga → Página 441 e índice de velocidad → Página 441	
⑧	Rotation y flecha	Indicación del sentido de giro de los neumáticos → Página 440	
	O bien: Outside	Indicación del lado exterior de los neumáticos → Página 440	
⑨	MAX INFLATION 350 KPA (51 psi / 3,51 bar)	Valor límite estadounidense de la presión máxima de los neumáticos	
⑩	M+S o M/S o ⛰	Distintivo de los neumáticos aptos para el invierno (para barro y nieve) → Página 411. Los neumáticos con clavos se identifican por una E detrás de la S.	
⑪	TWI	Marca la posición del indicador de desgaste del neumático (Tread Wear Indicator) → Página 410.	

2KF012760AH

Inscripciones en los neumáticos (ejemplo), significado			
⑫	*Marca*, *logotipo*	Fabricante	
⑬	Made in Germany	País fabricante	
⑭	ⓒ	Distintivo específico para China (China Compulsory Certification)	
⑮	INMETRO	Distintivo específico para Brasil	
⑯	E4 e4 0200477-b	Identificación conforme a las normas internacionales con el número del país de homologación. Los neumáticos homologados conforme al reglamento de la CEPE van identificados con una E, y los homologados según el reglamento de la CE, con una e. Le sigue el número de homologación de varias cifras.	
⑰	RADIAL TUBELESS	Neumático radial sin cámara	
⑱	P 195 / 65 R 15 XL	Denominación del tamaño del neumático:	
		P	Distintivo de vehículo de turismo
		195	Anchura del neumático de flanco a flanco en mm
		65	Relación entre altura y anchura en %
		R	Letra indicativa de neumático radial
		15	Diámetro de la llanta en pulgadas
		XL	Neumático reforzado ("Extra Load")
⑲	MAX LOAD 615 KG (1235 LBS)	Dato estadounidense que indica la carga máxima por rueda	
⑳	SIDEWALL 1 PLY RAYON	Datos de los componentes de la carcasa del neumático: Una capa de rayón (seda artificial).	
	TREAD 4 PLIES 1 RAYON + 2 STEEL + 1 NYLON	Datos de los componentes de la banda de rodadura: En el ejemplo, debajo de la banda de rodadura hay cuatro capas: una de rayón (seda artificial), dos de armadura metálica y una de nailon.	

Las siglas TIN corresponden al número de serie del neumático.

Las inscripciones de los neumáticos figuran a ambos lados de los mismos. Dado el caso, algunos datos del neumático, como su número de identificación y su fecha de fabricación, solo se encuentran en uno de sus lados.

Si figuran otras cifras en el neumático, puede tratarse de distintivos internos del fabricante del neumático o distintivos específicos para determinados países.

Neumáticos de perfil bajo

En comparación con otras combinaciones de llanta y neumático, los neumáticos de perfil bajo tienen una banda de rodadura más ancha y un diámetro mayor de llanta con una altura baja de los flancos → Página 404. Los neumáticos de perfil bajo mejoran las propiedades de marcha y la precisión. Sin embargo, el confort se puede ver afectado en carreteras y caminos en mal estado.

Neumáticos sujetos a rodadura unidireccional

Los flancos de los neumáticos sujetos a rodadura unidireccional van marcados con unas flechas. Es imprescindible respetar el sentido de giro indicado. De este modo se garantizan unas características de marcha óptimas.

Si aun así monta un neumático en el sentido de giro contrario al previsto, conduzca extremando las precauciones, ya que no lo estará utilizando conforme a lo especificado. Cambie el neumático o móntelo en el sentido de giro correcto lo antes posible.

Neumáticos asimétricos

Los neumáticos asimétricos tienen en cuenta el comportamiento de las zonas in-

teriores y exteriores del dibujo del perfil. En estos neumáticos, los flancos van marcados como interior o exterior. Es imprescindible respetar la posición del neumático en la llanta.

Capacidad de carga de los neumáticos

El índice de carga indica el peso máximo en kilogramos que puede soportar el neumático (capacidad de carga).

Algunos ejemplos:

78 425 kg (936 lb)
81 462 kg (1018 lb)
83 487 kg (1073 lb)
85 515 kg (1135 lb)
87 545 kg (1201 lb)
88 560 kg (1234 lb)
91 615 kg (1355 lb)
92 630 kg (1388 lb)
93 650 kg (1433 lb)
95 690 kg (1521 lb)
97 730 kg (1609 lb)
99 775 kg (1708 lb)
100 800 kg (1763 lb)
101 825 kg (1818 lb)
102 850 kg (1873 lb)
103 875 kg (1929 lb)
104 900 kg (1984 lb)
105 925 kg (2039 lb)
106 950 kg (2094 lb)
107 975 kg (2149 lb)
108 1000 kg (2204 lb)
109 1030 kg (2270 lb)
110 1060 kg (2337 lb)
112 1120 kg (2469 lb)
114 1180 kg (2601 lb)
116 1250 kg (2755 lb)
118 1320 kg (2910 lb)
120 1400 kg (3086 lb)

Índices de velocidad

El índice de velocidad indica la velocidad máxima a la que está permitido circular con los neumáticos.

P máx. 150 km/h (93 mph)
Q máx. 160 km/h (99 mph)
R máx. 170 km/h (106 mph)
S máx. 180 km/h (112 mph)
T máx. 190 km/h (118 mph)
U máx. 200 km/h (125 mph)
H máx. 210 km/h (130 mph)
V máx. 240 km/h (149 mph)
W máx. 270 km/h (168 mph)
Y máx. 300 km/h (186 mph)
Z más de 240 km/h (149 mph)

Algunos fabricantes utilizan el índice "ZR" para los neumáticos con una velocidad máxima autorizada superior a 240 km/h (149 mph).

◁

Capacidad de carga y rango de velocidades de los neumáticos

Los vehículos de la Unión Europea y de los países que aplican las normas de esta obtienen un certificado de conformidad CE (o COC). El certificado de conformidad CE contiene información sobre el tamaño, el diámetro, la capacidad de carga y el rango de velocidades de los neumáticos autorizados para el tipo de vehículo en cuestión.

Consultando la placa de modelo se puede saber si el vehículo cuenta con un certificado de conformidad CE → Página 487.

— Si en la placa de modelo figura la contraseña de homologación, el vehículo cuenta con el certificado de conformidad CE.
— Si el vehículo no tiene placa de modelo o si esta carece de la contraseña de homologación, el vehículo no cuenta con el certificado de conformidad CE. ◁

2KF012760AH

Mantenimiento

Conservación del vehículo

Indicaciones para la conservación del vehículo

El cuidado periódico y competente del vehículo contribuye a su conservación → ⚠.

Cuanto más tiempo permanezca suciedad sobre las superficies de las piezas del vehículo, más difícil será la limpieza y la conservación de las mismas. Si la suciedad se deja mucho tiempo sin limpiar, puede que ya no se pueda eliminar.

Si tiene preguntas sobre productos de conservación o piezas del vehículo que no se mencionen, diríjase a un taller especializado debidamente cualificado.

En talleres especializados debidamente cualificados pueden adquirirse accesorios adecuados.

Tenga en cuenta el modo de empleo indicado en los envases.

⚠ ADVERTENCIA

La conservación, la impregnación y la limpieza inadecuadas de las piezas del vehículo pueden dañar irreparablemente el equipamiento de seguridad del mismo, como los módulos de airbag, y afectar a su funcionamiento. Esto puede causar lesiones graves en caso de accidente.

- Utilice siempre productos de limpieza adecuados. Los talleres especializados debidamente cualificados disponen de más información al respecto.
- No utilice productos de limpieza que contengan disolventes.
- Limpie y conserve las piezas del vehículo únicamente conforme a las indicaciones del fabricante.

⚠ ADVERTENCIA

La limpieza inadecuada del vehículo puede causar lesiones graves.

- Protéjase las manos y los brazos de piezas cortantes, p. ej., al limpiar las partes interiores de los pasos de rueda.
- Utilice los productos de limpieza únicamente conforme a las indicaciones del fabricante.

⚠ ADVERTENCIA

Si los cristales están sucios, empañados o tienen hielo, se reduce la visibilidad y el funcionamiento del equipamiento de seguridad puede quedar mermado. Esto podría provocar un accidente y lesiones graves o mortales.

- Circule solo si tiene buena visibilidad a través de todos los cristales.
- No trate el parabrisas con productos repelentes del agua disponibles para cristales. Si las condiciones de visibilidad son desfavorables, puede que se produzca un deslumbramiento más intenso.

⚠ ADVERTENCIA

Los productos para la conservación pueden ser tóxicos, fácilmente inflamables y corrosivos. Si se utilizan inadecuadamente estos productos o se utilizan productos inadecuados, pueden producirse quemaduras e intoxicaciones, así como accidentes y lesiones graves o mortales.

- Tenga en cuenta las indicaciones del prospecto.
- Guarde los productos para la conservación únicamente en sus envases originales bien cerrados.
- Mantenga los productos para la conservación fuera del alcance de los niños.
- Para no inhalar vapores nocivos, aplique los productos para la conservación solamente al aire libre o en recintos con buena ventilación.
- Para la conservación del vehículo, no utilice nunca combustible, trementina, aceite del motor, quitaesmaltes ni cualquier otro líquido de fácil evaporación.

AVISO

La suciedad que contenga componentes agresivos o disolventes puede dañar irreparablemente el equipamiento del vehículo, como el tapizado de los asientos o las pie-

zas decorativas, aunque se limpie rápidamente.

- No deje que la suciedad se seque.
- Encargue la limpieza de las manchas difíciles a un taller especializado cualificado para ello.

Lavar el vehículo

El lavado periódico del vehículo evita que la suciedad pueda dañar la pintura.

Para lavar correcta y adecuadamente su vehículo, tenga en cuenta la siguiente información → ⚠, → ⓘ.

⚠ ADVERTENCIA

Después del lavado del vehículo, puede que la capacidad de frenado quede mermada porque los discos y las pastillas de freno estén mojados o incluso congelados en invierno. La distancia de frenado aumenta. Esto puede provocar la pérdida del control del vehículo, accidentes y lesiones graves o mortales.

- Seque y libere los frenos de hielo frenando varias veces con precaución si las condiciones de visibilidad, climatológicas, de la calzada y del tráfico lo permiten.

ⓘ *AVISO*

El lavado inadecuado del vehículo puede dañarlo gravemente.

- Siga siempre las operaciones descritas para la conservación y la limpieza del vehículo.
- Siga siempre las indicaciones del fabricante.
- No lave el vehículo a pleno sol.

ⓘ *AVISO*

Las piezas del vehículo que estén húmedas podrían congelarse en caso de temperaturas exteriores bajas y ver mermado su funcionamiento.

- Si las temperaturas exteriores son bajas, no dirija nunca el chorro de agua directamente a las puertas o al portón trasero.

Instalaciones de lavado automático

— Si el vehículo lleva láminas decorativas y de protección, no seleccione un programa de lavado con cera caliente.

— Utilice preferentemente instalaciones de lavado sin cepillos.

— Encargue también con regularidad el lavado a fondo de los bajos del vehículo para eliminar restos.

— Tenga en cuenta la información del encargado de la instalación de lavado, sobre todo si el vehículo lleva montados accesorios → ⓘ.

Lista de comprobación para la instalación de lavado automático

✓ Las ventanillas están cerradas y los retrovisores exteriores plegados.

✓ La función Auto Hold está desactivada.

✓ *Vehículos con bloqueo de la dirección:* Si en la instalación de lavado automático se arrastra el vehículo mecánicamente (túnel de lavado), la dirección no deberá bloquearse en ningún caso → Página 163.

✓ *Vehículos con cambio automático:* Si en la instalación de lavado automático se arrastra el vehículo mecánicamente (túnel de lavado), el cambio deberá estar en la posición neutral **N**.

La protección contra rodadura por inercia está desactivada → Página 234.

✓ *Vehículos con cambio manual:* Si en la instalación de lavado automático se arrastra el vehículo mecánicamente (túnel de lavado), hay que desengranar la marcha.

✓ Los limpiacristales → Página 140 y el sensor de lluvia y de luz → Página 142 están desconectados.

ⓘ *AVISO*

Las instalaciones de lavado automático que detectan los contornos mecánicamente por contacto pueden dañar el vehículo y sus accesorios, p. ej., los espóileres.

- Tenga en cuenta la información del encargado de la instalación de lavado, sobre todo si el vehículo lleva montados accesorios.

2KF012760AH

Lave el vehículo solamente en los lugares previstos especialmente para ello. Así se evita que el agua sucia, que puede estar contaminada con aceite, llegue al sistema de canalización de aguas residuales.

Equipos de limpieza de alta presión

— ¡No utilice nunca boquillas rotativas! Siga las indicaciones del fabricante.

— Utilice únicamente agua a una temperatura inferior a +60 ºC (+140 ºF).

— Mueva el chorro de agua de forma uniforme manteniendo la tobera a una distancia de 50 cm (20 in) como mínimo respecto a las piezas del vehículo.

— No dirija el chorro de agua durante mucho tiempo a un mismo punto.

— En la medida de lo posible, no dirija el chorro de agua directamente a las piezas delicadas del vehículo, como las juntas de goma, las ventanillas, las molduras brillantes, los neumáticos, los sensores, las lentes de las cámaras o las láminas decorativas y de protección.

— Si los cristales están cubiertos de nieve o hielo, no los limpie nunca con equipos de limpieza de alta presión.

AVISO

Las superficies sensoras de las manillas de las puertas podrían activarse al recibir un chorro de agua o de vapor a gran presión si hubiera alguna llave del vehículo válida dentro del radio de detección. Las ventanillas podrían abrirse y podría entrar humedad en el habitáculo. Esto puede provocar daños en el habitáculo.

- No dirija nunca el chorro de un equipo de limpieza de alta presión o a vapor directamente a las superficies sensoras de las manillas de las puertas.

Si se dirige el chorro de un equipo de limpieza de alta presión o a vapor directamente a las superficies sensoras de las manillas de las puertas, el vehículo puede desbloquearse.

Lavado a mano

La suciedad ocasional que haya sobre la pintura se puede eliminar con una masilla de limpieza.

1. Limpie el polvo y la suciedad gruesa del vehículo con abundante agua.
2. Utilice una esponja suave, una manopla o un cepillo de lavado ejerciendo poca presión. Empiece por el techo para proseguir de arriba hacia abajo. Utilice un champú para vehículos solamente si la suciedad es persistente.
3. Limpie las ruedas y los largueros inferiores con una esponja limpia.
4. Enjuague con abundante agua.
5. Deje secar el vehículo al aire libre.
6. Retire los restos de agua con una gamuza.

Si la suciedad de la pintura no se ha podido eliminar con el lavado a mano, se puede retirar la suciedad puntual con una masilla de limpieza. ◁

Conservación y limpieza del exterior del vehículo

AVISO

La limpieza y la conservación inadecuadas pueden provocar daños en el vehículo.

- Siga siempre las indicaciones del fabricante.
- No utilice utensilios de limpieza demasiado ásperos o que rayen.

Cristales, superficies de cristal

— Elimine los restos de cera, p. ej., de productos de conservación, con un producto limpiacristales apropiado o un paño de limpieza apropiado.

— Retire la nieve con un cepillo de mano.

— Retire la escarcha con una rasqueta de plástico. Al hacerlo, rasque siempre en un mismo sentido.

— En caso de hielo, utilice un aerosol antihielo apropiado.

— Limpie las escobillas limpiacristales o, dado el caso, cámbielas.

Pintura

Trate las superficies siempre con cuidado para no dañar la capa de pintura.

— Limpie inmediatamente la suciedad leve, p. ej., sedimentaciones, restos de insectos, productos cosméticos, etc., con un paño limpio y suave y una solución jabonosa suave consistente en dos cucharadas soperas, como máximo, de jabón neutro por litro de agua o con una masilla de limpieza.

— Limpie inmediatamente el combustible o los líquidos operativos que se salgan.

— Humedezca el óxido superficial con una solución jabonosa. A continuación, elimínelo con masilla de limpieza.

— Encargue la eliminación de corrosión a un taller especializado cualificado para ello.

— Si la pintura presenta daños, acuda a un taller especializado cualificado para ello y solicite la reparación de los mismos.

Los productos conservantes protegen la pintura del vehículo. Cuando el agua ya no forme perlas de forma evidente sobre la pintura *limpia*, se debería volver a proteger el vehículo con un producto conservante de cera.

El pulido solo será necesario cuando la pintura del vehículo haya perdido su brillo y este no se pueda restablecer con productos de conservación.

Aunque en la instalación de lavado automático se aplique con regularidad un conservante de cera, Ford recomienda proteger la pintura del vehículo con una cera dura apropiada o la cera dura de Ford al menos 2 veces al año.

Vano delantero, caja de aguas

ADVERTENCIA

Cuando se realizan trabajos en el vano delantero, existe peligro de accidente y de incendio. Se pueden producir lesiones graves.

- Antes de realizar trabajos en el vano delantero, tenga en cuenta sin falta las operaciones necesarias y las medidas de seguridad.
- Si no está familiarizado con los trabajos, encárgueselos a un taller especializado cualificado para ello.

AVISO

Los desagües de la caja de aguas pueden atascarse por hojarasca y suciedad. El agua que no salga podría introducirse en el habitáculo y causar daños.

- Encargue con regularidad la limpieza de la zona situada debajo de la cubierta perforada a un taller especializado cualificado para ello.

AVISO

Si se introduce agua de forma manual en la caja de aguas, p. ej., con un equipo de limpieza de alta presión, se pueden producir daños considerables en el vehículo.

- Retire la hojarasca y otros objetos sueltos con un aspirador o la mano.
- Asegúrese de que no entren grandes cantidades de agua en la caja de aguas, p. ej., al utilizar un equipo de limpieza de alta presión.
- Encargue siempre la limpieza del vano delantero a un taller especializado cualificado para ello.

Sensores y lentes de las cámaras

Tenga en cuenta la ubicación de los componentes en el vehículo → Página 8.

El asistente de marcha atrás está disponible en función del equipamiento.

Limpie las superficies sensoras del sensor de lluvia y de luz y la ventana de visión de la cámara en el parabrisas con un producto limpiacristales apropiado.

— Limpie la zona de delante de los sensores o de las cámaras con un paño suave y un producto de limpieza que no contenga disolventes.

— Limpie las superficies sensoras del sensor de lluvia y de luz y la ventana de visión de la cámara en el parabrisas como los cristales y las superficies de cristal (en función del equipamiento).

— Retire la nieve con un cepillo de mano.

— No utilice nunca agua caliente ni muy caliente.

2KF012760AH

— En caso de hielo, utilice un aerosol antihielo apropiado.

Láminas decorativas, láminas de protección

— Elimine la suciedad como en el caso de la pintura. Para láminas decorativas en mate, utilice un producto limpiador de plásticos apropiado.

— Aplique al vehículo, limpio y sin polvo, cera dura líquida cada 3 meses. Para aplicarla, utilice solamente paños limpios y suaves de microfibra. No utilice cera caliente, ¡tampoco en las instalaciones de lavado!

— Retire la suciedad persistente con cuidado utilizando alcohol y, a continuación, enjuáguela con agua caliente.

Las condiciones medioambientales, como la radiación solar, la humedad, la contaminación, el impacto de piedras, etc., influyen en la durabilidad y el color de las láminas decorativas y de protección. En las láminas decorativas pueden aparecer marcas por el uso y el paso del tiempo transcurridos entre 1 y 3 años aprox.; en las de protección, transcurridos entre 2 y 3 años aprox. En las zonas de clima muy cálido, las láminas decorativas pueden perder algo de color durante el primer año, y las láminas de protección, durante el segundo.

Piezas embellecedoras de plástico cromado, aluminio o acero inoxidable

— Limpie la superficie con un producto de conservación para cromo y aluminio apropiado.

— Las piezas embellecedoras cromadas se pueden conservar con una cera dura apropiada.

Faros, grupos ópticos traseros

— Limpie la suciedad con una esponja suave mojada en una solución jabonosa suave consistente en dos cucharadas soperas, como máximo, de jabón neutro por litro de agua. No utilice productos de limpieza que contengan alcohol o disolventes.

— Limpie la suciedad persistente con un producto de conservación para cromo y aluminio apropiado.

Llantas

— Retire la suciedad y la sal antihielo con abundante agua.

— Limpie las llantas de aleación ligera sucias con un limpiador de llantas apropiado. Se recomienda frotar las llantas con cera dura apropiada cada 3 meses.

— Repase inmediatamente la capa de pintura de protección que esté dañada con un lápiz de retoque. Dado el caso, acuda a un taller especializado apropiado para ello.

— Elimine el polvo de abrasión de los frenos con un limpiador de llantas apropiado.

Bombines de las cerraduras de las puertas

Se recomienda descongelar el bombín de las cerraduras de las puertas con un producto adecuado. No utilice productos para descongelar cerraduras que contengan sustancias desengrasantes. ◁

Conservar y limpiar el habitáculo

A continuación encontrará algunas recomendaciones sobre la limpieza y la conservación de distintas piezas del vehículo.

AVISO

La limpieza y la conservación inadecuadas pueden provocar daños en el vehículo.

- Siga siempre las operaciones descritas para la conservación y la limpieza del vehículo.
- No utilice equipos de limpieza a vapor, cepillos, esponjas ásperas, etc.
- Encargue la limpieza de manchas difíciles a un taller especializado cualificado para ello.

Cristales

1. Limpie los cristales con un producto limpiacristales.
2. Séquelos con una gamuza limpia o un paño que no suelte pelusa.

Tejidos, microfibra, cuero sintético Sensico

— Retire periódicamente las partículas de suciedad adheridas a la superficie con un aspirador para que el material no se dañe de forma permanente por rozamiento.

— Limpie la suciedad con un producto de limpieza para interiores apropiado.

— Si se trata de suciedad producida por sustancias grasas, como el aceite, utilice un producto de limpieza para interiores apropiado. Retire la parte disuelta de grasa o de colorante con un paño absorbente sin frotar. Dado el caso, repase después con agua.

— Si se trata de suciedad producida por, p. ej., tinta de bolígrafo o esmalte de uñas, utilice un producto de limpieza para interiores apropiado. Dado el caso, aplique después una solución jabonosa suave consistente en dos cucharadas soperas, como máximo, de jabón neutro por litro de agua.

— No utilice nunca productos de conservación para cuero, disolventes, cera para suelos, crema para el calzado, quitamanchas u otros productos similares.

— No utilice nunca equipos de limpieza de alta presión o a vapor, ni aerosoles fríos.

Cuero natural

— Limpie la suciedad reciente con un paño de algodón y una solución jabonosa suave consistente en dos cucharadas soperas, como máximo, de jabón neutro por litro de agua. Evite que penetren líquidos por las costuras.

— Si se trata de suciedad producida por, p. ej., tinta de bolígrafo o esmalte de uñas, utilice un producto de limpieza apropiado para cuero.

— Trate las manchas secas con un producto de limpieza apropiado para cuero.

— Si se trata de suciedad producida por sustancias grasas, como el aceite, limpie las manchas recientes con un paño absorbente.

— Aplique periódicamente y tras cada limpieza un producto de conservación para asientos de cuero. Si el vehículo permanece estacionado durante mucho tiempo al aire libre, debería cubrir el cuero para protegerlo de la radiación solar directa.

No trate nunca el cuero con disolventes, cera para suelos, crema para el calzado, quitamanchas u otros productos similares.

Piezas de plástico

— Límpielas con un paño suave y húmedo.

— Si la suciedad persistente no se puede eliminar con un poco de solución jabonosa suave (dos cucharadas soperas, como máximo, de jabón neutro por litro de agua), utilice, dado el caso, un producto de limpieza para plásticos que no contenga disolventes.

Piezas embellecedoras, molduras embellecedoras de cromo, aluminio o acero inoxidable

— Límpielas en un lugar donde no haya polvo con un paño limpio y suave mojado en una solución jabonosa suave consistente en dos cucharadas soperas, como máximo, de jabón neutro por litro de agua.

— Conserve las superficies anodizadas con un producto de conservación para cromo y aluminio apropiado.

Mandos

1. Retire la suciedad más gruesa y poco accesible con un pincel suave.
2. Utilice un paño limpio y suave con un poco de solución jabonosa suave consistente en dos cucharadas soperas, como máximo, de jabón neutro por litro de agua. No permita que caiga líquido en los mandos → ⚠.

Pantallas

No limpie la pantalla del panel de instrumentos ni la del sistema de infotainment en seco.

1. Para la limpieza, desconecte el sistema de infotainment.
2. Utilice un paño de limpieza apropiado, limpio y suave con un poco de agua, un producto limpiacristales apropiado o un limpiador de LCD → ⓘ.

En caso de suciedad persistente:

— humedezca y suavice la suciedad solo con un poco de agua → ⓘ.

2KF012760AH

— Elimine después la suciedad cuidadosamente con un trapo limpio y suave.

AVISO

Si limpia la pantalla con productos de limpieza inadecuados o estando seca, puede oscurecerse, sufrir daños o arañazos.

- Al limpiar, presione solo ligeramente.
- No utilice productos de limpieza agresivos o que contengan disolventes.

AVISO

Si se humedece mucho la pantalla para la limpiarla, en algunos casos ya no se podrá manejar o incluso se desconectará.

- Seque la pantalla y, a continuación, deje el vehículo bloqueado desde fuera durante al menos 2 minutos.

Juntas de goma

— Límpielas con un trapo suave, que no suelte pelusa, y mucha agua.

— Trátelas periódicamente con un producto de conservación para goma apropiado.

Cinturones de seguridad

1. Extraiga el cinturón de seguridad por completo y déjelo desenrollado.
2. Retire la suciedad gruesa con un cepillo suave.
3. Limpie el cinturón con una solución jabonosa suave consistente en dos cucharadas soperas, como máximo, de jabón neutro por litro de agua.
4. Deje que el tejido del cinturón se seque por completo y luego enróllelo.

ADVERTENCIA

La limpieza inadecuada de los cinturones de seguridad, de sus anclajes y de sus enrolladores automáticos puede provocar daños en los mismos y mermar su funcionamiento. Si se produce un accidente, esto puede causar lesiones graves o mortales.

- No modifique nunca los cinturones de seguridad para limpiarlos.
- No limpie nunca los cinturones de seguridad y sus componentes con productos químicos.
- No utilice líquidos corrosivos, disolventes u objetos afilados.
- Evite que entren líquidos o cuerpos extraños en los cierres de los cinturones.
- Tras limpiar los cinturones de seguridad, espere a que se sequen por completo antes de enrollarlos.

Limpieza de los tapizados de los asientos

Si alguna prenda de vestir, p. ej., una prenda de tela vaquera, tiñe el tapizado de los asientos, no se trata de un defecto del tapizado, sino se debe a la falta de solidez del tinte de la prenda en cuestión. En el acolchado de los asientos pueden ir montadas piezas del sistema de airbags y conectores eléctricos. Si el acolchado de los asientos se daña, se limpia y se trata inadecuadamente, o se moja, podría estropearse el sistema eléctrico del vehículo y averiarse el sistema de airbags → ⚠.

En función del equipamiento, en las banquetas con calefacción van montados componentes y conectores eléctricos que podrían resultar dañados si se limpian o se tratan inadecuadamente. Asimismo, se podrían producir daños en otros puntos del sistema eléctrico del vehículo.

— No utilice nunca equipos de limpieza de alta presión o a vapor, ni aerosoles fríos.

— Evite siempre que los tapizados se empapen.

— No encienda nunca la calefacción de los asientos para secarlos.

— No utilice detergentes en pasta ni soluciones a base de detergente para prendas delicadas.

— Limpie las superficies de los asientos con un paño ligeramente humedecido → ⚠.

— En caso de duda, acuda a un taller especializado debidamente cualificado.

— Si la suciedad es difícil, infórmese en un taller especializado debidamente cualificado sobre productos de limpieza especiales.

ADVERTENCIA

La conservación y la limpieza inadecuadas de las piezas del vehículo pueden dañar irreparablemente el equipamiento de

seguridad del mismo, como los módulos de airbag, y afectar a su funcionamiento. Esto puede causar lesiones graves en caso de accidente.

- Utilice siempre productos de limpieza autorizados o recomendados.
- No utilice productos de limpieza que contengan disolventes.
- Limpie y conserve las piezas del vehículo únicamente conforme a las indicaciones del fabricante.
- Evite utilizar agua en grandes cantidades, p. ej., con mangueras o equipos de limpieza de alta presión o a vapor.

Por su propia naturaleza, las marcas de desgaste y suciedad causadas por el uso normal son más fáciles de detectar en los materiales claros del habitáculo. Las marcas causadas por el uso son inevitables y suponen también un envejecimiento inevitable por el uso normal. Tenga en cuenta las indicaciones correspondientes para la conservación. ◁

Accesorios, cambio de piezas, reparaciones y modificaciones

Sensores y cámaras

Si se realizan reparaciones incorrectas, se realizan modificaciones estructurales en el vehículo, p. ej., si se rebaja la suspensión, se montan accesorios posteriormente o se realizan modificaciones en los revestimientos, se podrían desajustar o dañar los sensores y las cámaras. Como consecuencia, se puede ver mermado el funcionamiento de importantes funciones de los sistemas de asistencia al conductor → ⚠.

— Al realizar reparaciones o modificaciones, tenga en cuenta la posición de los sensores y las cámaras en el vehículo en los cuadros generales de este.

Accesorios o modificaciones en la zona de los sensores y las cámaras

⚠ ADVERTENCIA

Si la zona situada delante y alrededor de los sensores y las cámaras queda cubierta debido, p. ej., al montaje incorrecto de una matrícula, un soporte para matrícula con marco embellecedor, láminas adhesivas adicionales, pintura o similares, se pueden ver mermadas las funciones de los sistemas de asistencia al conductor. La avería de los sistemas de asistencia al conductor puede provocar accidentes y lesiones graves o mortales.

- Infórmese siempre en un taller especializado debidamente cualificado de si es posible montar en su vehículo una matrícula o un soporte para la misma con marco embellecedor.
- Asegúrese durante el montaje de que haya suficiente distancia respecto a los sensores y las cámaras.
- Asegúrese de que la matrícula o el soporte para la misma con marco embellecedor únicamente se monte en la posición prevista para ello.
- No pegue láminas adicionales delante o alrededor de los sensores.

AVISO

El montaje incorrecto de una matrícula o un soporte para la misma con marco embellecedor puede dañar piezas del vehículo como cables o sensores.

- Infórmese siempre en un taller especializado debidamente cualificado de si es posible montar en su vehículo una matrícula o un soporte para la misma con marco embellecedor.

El soporte de la matrícula con marco embellecedor sirve para fijar la matrícula oficial.

En algunas versiones del vehículo, la cubierta del sensor delantero puede influir en la visibilidad del sensor de radar de la parte delantera. Por ello, solo utilice el vehículo con la cubierta original o recambios que hayan sido autorizados por el fabricante.

2KF012760AH

Daños en la zona de los sensores y las cámaras

⚠ ADVERTENCIA

Si se daña la zona alrededor de los sensores y las cámaras, p. ej., por el impacto de una piedra o algún golpe al aparcar, puede quedar mermado el funcionamiento de las funciones de los sistemas de asistencia al conductor. La avería de los sistemas de asistencia al conductor puede provocar accidentes y lesiones graves o mortales.

- Si se daña la zona de los sensores y las cámaras, encargue a un taller especializado debidamente cualificado que cambie la pieza en cuestión.

Dado el caso, tras sustituir piezas del vehículo, un taller especializado debidamente cualificado deberá ajustar y calibrar las cámaras y los sensores.

El parabrisas se tendrá que sustituir si resulta dañado en el campo de visión de los sensores o la cámara, por ejemplo, por el impacto de una piedra. La reparación de dicho impacto puede causar un funcionamiento incorrecto o anómalo de los sistemas de asistencia al conductor. Tras sustituir el parabrisas, un taller especializado debidamente cualificado deberá ajustar y calibrar la cámara y los sensores.

Reparaciones y modificaciones técnicas

Conexión de diagnosis (OBD)

En el habitáculo hay una conexión de diagnosis (OBD) para consultar las memorias de incidencias. Las memorias de incidencias registran las averías y las divergencias respecto a los valores teóricos de las unidades de control electrónicas → ⚠.

La conexión de diagnosis (OBD) se encuentra en la zona reposapiés del lado del conductor, bien en la parte inferior del tablero de instrumentos, bien junto a la palanca de desbloqueo del capó delantero, detrás de una tapa.

Encargue la consulta y el restablecimiento de las memorias de incidencias únicamente a talleres especializados cualificados para ello. En estos talleres se puede obtener más información sobre los datos almacenados.

Una vez subsanada una avería, la información al respecto se borra de la memoria de incidencias. Otros contenidos de la memoria se sobrescriben sucesivamente.

Vehículos con accesorios y estructuras carroceras especiales

Los fabricantes de accesorios y estructuras carroceras (reformas) garantizan que estos cumplen las leyes y normativas vigentes en materia de medio ambiente, especialmente de las Directivas de la UE 2000/53/CE y 2003/11/CE. La primera regula la gestión de los vehículos al final de su vida útil, y la segunda hace referencia a las disposiciones que limitan la comercialización y el uso de determinadas sustancias y preparados peligrosos.

El titular del vehículo deberá guardar la documentación de montaje de las reformas y, en caso de llevar el vehículo al desguace, entregar dicha documentación al realizar la entrega del vehículo. De este modo se garantiza que los vehículos que hayan sido reformados se reciclen también de forma respetuosa con el medio ambiente.

Protección para los bajos del grupo motopropulsor

Esta protección reduce el riesgo de dañar los bajos del vehículo y el cárter de aceite del motor, p. ej., al subir bordillos, en las entradas de los inmuebles o al circular por carreteras sin asfaltar.

Encargue el montaje posterior de esta protección a un taller especializado cualificado para ello.

Es posible que la protección para los bajos del grupo motopropulsor no esté disponible en todos los países.

⚠ ADVERTENCIA

Cualquier tipo de reparación o modificación que se realice en el vehículo de un modo incorrecto puede mermar la eficacia de los sistemas de asistencia al conductor y de los airbags al dispararse. Esto podría causar anomalías en el funciona-

miento, accidentes y lesiones graves o mortales.

- Encargue las reparaciones y modificaciones necesarias en el vehículo solo a talleres especializados cualificados para ello.

⚠ ADVERTENCIA

Si se realizan reparaciones y modificaciones en el vehículo de forma incorrecta, p. ej., utilizando piezas inadecuadas, pueden producirse daños en el vehículo, accidentes y lesiones graves o mortales.

- Monte únicamente piezas en el vehículo que equivalgan, desde el punto de vista constructivo y de sus propiedades, a las piezas montadas de fábrica.
- Monte únicamente las combinaciones de llanta y neumático autorizadas por Ford para el tipo de vehículo en cuestión.
- Encargue las reparaciones y modificaciones necesarias en el vehículo solo a talleres especializados cualificados para ello. Estos disponen de los equipos de diagnosis, las informaciones sobre reparaciones y las herramientas que se precisan, así como de personal cualificado.

⚠ ADVERTENCIA

Si no se utiliza la conexión de diagnosis conforme a lo previsto, se pueden producir fallos de funcionamiento y, como consecuencia, accidentes y lesiones graves o mortales.

- No consulte nunca usted mismo la memoria de incidencias mediante la conexión de diagnosis.
- No consulte nunca usted mismo los datos mediante la conexión de diagnosis del vehículo.
- Encargue la consulta de la memoria de incidencias mediante la conexión de diagnosis solamente a talleres especializados cualificados para ello. ◁

Reparaciones y posibles efectos negativos en el sistema de airbags

¡Cuando se realicen reparaciones y modificaciones técnicas, se tendrán que respetar las directrices de Ford → ⚠!

Encargue las modificaciones y reparaciones que pudieran ser necesarias en el parachoques delantero, en las puertas, en los asientos delanteros, en el revestimiento interior del techo o en la carrocería únicamente a un taller especializado cualificado para ello. En estas piezas del vehículo pueden encontrarse componentes y sensores del sistema de airbags.

Cuando se realizan trabajos en el sistema de airbags o se desmontan y montan piezas del mismo con motivo de otros trabajos de reparación, pueden resultar dañados componentes del sistema de airbags. Esto podría provocar que, en caso de accidente, los airbags no se disparasen correctamente o no se disparasen en absoluto.

Para que no quede mermada la eficacia de los airbags y para que los componentes desmontados no ocasionen lesiones ni contaminen el medio ambiente, deberán respetarse las disposiciones correspondientes. Los talleres especializados debidamente cualificados conocen estas disposiciones.

La modificación de la suspensión del vehículo puede perjudicar el funcionamiento del sistema de airbags en caso de colisión. Por ejemplo, el uso de combinaciones de llanta y neumático que no hayan sido autorizadas por el fabricante, la reducción de la altura del vehículo, la modificación de la rigidez de la suspensión, incluidos los muelles, los brazos telescópicos, los amortiguadores, etc., pueden modificar las fuerzas que miden los sensores de los airbags y que transmiten a la unidad de control electrónica. Determinadas modificaciones en la suspensión pueden, p. ej., incrementar las fuerzas medidas por los sensores y provocar que el sistema de airbags se dispare en determinadas colisiones en las que normalmente no se dispararía si no se hubieran llevado a cabo dichas modificaciones. Otras modificaciones pueden reducir las

2KF012760AH

fuerzas medidas por los sensores y evitar que los airbags se disparen cuando deban hacerlo.

⚠ ADVERTENCIA

La utilización de recambios y accesorios inadecuados puede provocar daños y anomalías en el funcionamiento del vehículo y mermar la eficacia del sistema de airbags. Esto también rige para los trabajos, las modificaciones y las reparaciones realizados inadecuadamente. El vehículo puede sufrir daños y se pueden producir accidentes con lesiones graves o mortales.

- Encargue las reparaciones y modificaciones necesarias en el vehículo solo a talleres especializados cualificados para ello. Estos disponen de los equipos de diagnosis, las informaciones sobre reparaciones y las herramientas que se precisan, así como de personal cualificado.
- Tenga en cuenta que los módulos de airbag no se pueden reparar, sino que tienen que ser sustituidos.
- No monte nunca en el vehículo piezas de airbags desmontadas de vehículos al final de su vida útil ni procedentes de plantas de reciclaje.
- Monte únicamente piezas en el vehículo que equivalgan, desde el punto de vista constructivo y de sus propiedades, a las piezas montadas de fábrica.

⚠ ADVERTENCIA

La modificación de la suspensión del vehículo, incluida la utilización de combinaciones de llanta y neumático no autorizadas, puede modificar el funcionamiento de los airbags. Si se produce un accidente, esto puede causar lesiones graves o mortales.

- No monte nunca componentes de la suspensión cuyas características no sean idénticas a las de las piezas originales montadas en el vehículo.
- No utilice nunca combinaciones de llanta y neumático que no hayan sido autorizadas para su vehículo.

◁

Telefonía móvil y radiocomunicación en el vehículo

Radiación electromagnética

Si se utiliza un teléfono móvil o un dispositivo de radiocomunicación sin conexión a la antena exterior, no se conducirá la radiación electromagnética de forma óptima al exterior. Sobre todo en caso de mala recepción, p. ej., en zonas rurales, puede llegar a haber una radiación elevada en el vehículo. Esto puede suponer un riesgo para la salud → ⚠.

En función del equipamiento, puede utilizarse una interfaz de teléfono adecuada para conectar el teléfono móvil a la antena exterior. La calidad de la conexión mejora y aumenta el alcance.

Telefonear

En muchos países solo está permitido hablar por teléfono en el vehículo mediante un dispositivo manos libres, p. ej., a través de una conexión Bluetooth®. Fije el teléfono móvil en un soporte adecuado → ⚠ antes de utilizarlo o guárdelo en un portaobjetos donde no pueda deslizarse, p. ej., en la consola central.

Radiocomunicación

Si quiere utilizar un dispositivo de radiocomunicación, tenga en cuenta las disposiciones legales y el manual de instrucciones del fabricante. Para el montaje posterior de un dispositivo de radiocomunicación es necesaria una autorización.

Para más información sobre el montaje de un dispositivo de radiocomunicación, acuda a un taller especializado debidamente cualificado.

⚠ ADVERTENCIA

Los teléfonos móviles que no estén fijados o que no lo estén correctamente podrían salir lanzados por el habitáculo en caso de una maniobra brusca, un frenazo o un accidente, y causar lesiones.

- Fije o guarde de forma segura los teléfonos móviles y sus accesorios fuera de las zonas de despliegue de los airbags.

⚠ ADVERTENCIA

Si se utilizan teléfonos móviles o dispositivos de radiocomunicación sin conexión a una antena exterior, se pueden exceder los valores límites de radiación electromagnética en el interior del vehículo. Lo mismo ocurre si la antena exterior no está instalada correctamente. Esto puede poner en peligro la salud del conductor y de los demás ocupantes del vehículo.

- Mantenga una distancia mínima de 20 cm (aprox. 8 in) entre las antenas del dispositivo y un implante médico activo, como un marcapasos.
- No lleve el dispositivo encendido muy cerca o directamente encima de un implante médico activo, p. ej., en el bolsillo del pecho.
- Apague el dispositivo de inmediato si sospecha que provoca interferencias en un implante médico activo o en cualquier otro dispositivo sanitario.

◁

Información para el cliente

Declaración de conformidad

Por la presente, el fabricante en cuestión declara que los componentes citados a continuación cumplían los requisitos básicos y otras disposiciones y leyes relevantes en el momento de la producción del vehículo.

Comercialización en el mercado británico (Inglaterra, Gales y Escocia) de productos terminados:

UK CA El marcado UKCA (UK Conformity Assessed) es un nuevo marcado británico que se utiliza para productos que se comercializan en Gran Bretaña (Inglaterra, Gales y Escocia).

Disposiciones británicas sobre la seguridad de los productos y metrología

Este vehículo tiene instalados varios dispositivos que están sujetos a la normativa sobre productos UKCA. A continuación figura el importador de estos dispositivos para el mercado británico del Reino Unido en el sentido de las disposiciones sobre la seguridad de los productos y metrología:
Ford Motor Company Limited

Dunton Campus,

Arterial Road,

Laindon, Essex, SS15 6EE

United Kingdom ◁

Sensores de radar

En función del equipamiento, su vehículo puede estar equipado con sistemas de asistencia, como el control velocidad de crucero adaptativo, que utilizan sensores de radar.

Tenga en cuenta las disposiciones legales que prohíben la entrada de vehículos con sensores de radar en determinadas zonas. Dado el caso, tenga en cuenta las señales existentes al respecto. Si desea entrar en

2KF012760AH

una de esas zonas, infórmese previamente de si su vehículo cuenta con sensores de radar en un taller especializado.

ADVERTENCIA

Los sensores están sujetos a limitaciones físicas. Determinadas fuentes de interferencias externas, p. ej., de otros vehículos, pueden afectar a las funciones de los sensores y limitar el funcionamiento de los sistemas de asistencia. Si el sistema no funciona de la manera esperada, se pueden producir accidentes y lesiones graves o mortales.

- Esté siempre atento al tráfico y tenga siempre en cuenta el entorno del vehículo.
- Adapte siempre la velocidad y el estilo de conducción a las condiciones de visibilidad, climatológicas, de la calzada y del tráfico.

Sistema de infotainment y antenas

Las antenas para el sistema de infotainment están montadas en diferentes lugares del vehículo:

— en los retrovisores exteriores;

— en el techo del vehículo;

— en el lado interior de la luneta;

— en el lado interior de las ventanillas traseras.

Las antenas integradas en el lado interior de los cristales se componen de finos hilos metálicos.

Si, en función del equipamiento, los retrovisores exteriores llevan integradas antenas y se montan posteriormente en ellos elementos cromados, como carcasas de diseño cromadas, se pueden producir interferencias o perder las propiedades de recepción y emisión de los servicios de radio, telefonía móvil y navegación.

AVISO

Las antenas que se encuentran en el lado interior de los cristales pueden resultar dañadas por el roce de objetos o por el uso de productos corrosivos o que contengan ácidos.

- No pegue adhesivos sobre los hilos metálicos.
- No limpie nunca las antenas con productos corrosivos o que contengan ácidos.

AVISO

Si se monta posteriormente un sistema de infotainment que no sea compatible con el amplificador de antena montado de serie, este puede sufrir daños.

- Antes de montar posteriormente un sistema de infotainment, infórmese al respecto en un taller especializado debidamente cualificado.

Protección de componentes

Algunos componentes electrónicos, como el sistema de infotainment, y algunas unidades de control están equipados de fábrica con una protección de componentes.

La protección de componentes permite el montaje o la sustitución lícitos de componentes y unidades de control por parte de un taller especializado cualificado para ello.

En las siguientes situaciones, la protección de componentes impide que componentes suministrados de fábrica se puedan utilizar sin restricciones fuera del vehículo:

— Montaje en otros vehículos, p. ej., tras un robo.

— Utilización de componentes fuera del vehículo.

Si en la pantalla del panel de instrumentos o en la del sistema de infotainment se muestra un mensaje sobre la protección de componentes, acuda a un taller especializado debidamente cualificado.

Información sobre los derechos de autor de terceros

Algunos de los productos montados en el vehículo contienen componentes de software sujetos a licencias de código abierto (Open Source).

Encontrará una lista de los componentes de software de código abierto utilizados (incluida la información sobre los derechos de autor), de las correspondientes condiciones de licencia de código abierto pertinentes, así como los textos de dichas licencias, en la siguiente página de Internet:

https://corporate.ford.com/ford-open-source.html

El código fuente de determinados componentes de software de código abierto puede solicitarse al fabricante del vehículo. El fabricante le facilitará el código fuente con arreglo a las correspondientes condiciones de licencia pertinentes, y usted solo tendrá que correr con los gastos necesarios para ponerlo a su disposición, p. ej., los de envío. En la página de Internet mencionada más arriba puede consultar la información necesaria. ◁

Adhesivos y letreros

En el vano delantero y en otros componentes del vehículo vienen de fábrica unos adhesivos y letreros con información importante para el funcionamiento del vehículo.

— No retire nunca estos adhesivos y letreros y procure mantenerlos legibles.

— Si se sustituye alguna pieza del vehículo que lleve algún adhesivo o letrero, un taller especializado debidamente cualificado deberá colocar correctamente un adhesivo o letrero idéntico en el mismo lugar de las piezas nuevas.

Certificado de seguridad

Un certificado de seguridad dispuesto en el montante de la puerta informa de que, en el momento de la producción, se cumplían todos los estándares de seguridad necesarios y las prescripciones de las autoridades de seguridad vial del país en cuestión. También puede figurar el mes y el año de producción, así como el número de identificación del vehículo. Tenga en cuenta las indicaciones del manual de instrucciones.

⚠ ADVERTENCIA

Si se retiran los adhesivos y los letreros, se reduce la información sobre las fuentes de peligro y puede relajarse la vigilancia al realizar trabajos en el vehículo. Esto puede producir lesiones graves y mortales.

- No retire nunca los adhesivos y los letreros y manténgalos siempre legibles.
- Tenga en cuenta las disposiciones legales.
- Tenga en cuenta el manual de instrucciones.

AVISO

Si se retiran los adhesivos y los letreros, aumenta el peligro de un manejo erróneo y puede provocar daños en el vehículo.

- No retire nunca los adhesivos y los letreros y manténgalos siempre legibles.
- Tenga en cuenta las disposiciones legales.
- Realice los trabajos de mantenimiento conforme a lo prescrito. ◁

Líquidos de la climatización

Agente frigorífico de la climatización

En el vano delantero hay un adhesivo con información del tipo y de la cantidad de agente frigorífico utilizado en la climatización del vehículo. El adhesivo se encuentra en la parte delantera del vano delantero → ⚠.

Datos detallados del agente frigorífico utilizado

La climatización contiene gas fluorado de efecto invernadero.

2KF012760AH

Válido para vehículos con agente frigorífico R1234yf:

Peso del agente frigorífico	Equivalente en CO_2	Potencial de efecto invernadero
460 g	0,0002 t	0,501

Aceite frigorífico de la climatización

La climatización está cargada con aceite frigorífico. Si desea información sobre el tipo y la cantidad del aceite frigorífico utilizado, diríjase a un taller especializado debidamente cualificado → Página 450.


Advertencia: el mantenimiento de la climatización requiere personal técnico cualificado.


Tipo de agente frigorífico


Tipo de aceite frigorífico


Véase la documentación de taller.


El mantenimiento de la climatización requiere personal técnico cualificado.


Agente frigorífico inflamable


Asegúrese de que se desechen todos los componentes de forma correcta y no monte nunca en el vehículo componentes desmontados de vehículos al final de su vida útil ni procedentes de plantas de reciclaje.

⚠ PELIGRO

El mantenimiento de la climatización por parte de personal no cualificado puede causar lesiones graves y mortales.

- Encargue el mantenimiento de la climatización a personal técnico cualificado según las normas pertinentes en el país en cuestión, p. ej., la norma SAE J2845.
- Tenga en cuenta los intervalos de servicio prescritos por Ford. Póngase en contacto con un taller especializado debidamente cualificado.

⚠ PELIGRO

El agente frigorífico es inflamable y puede provocar lesiones graves y mortales si se realiza un mantenimiento incorrecto.

- Encargue la revisión de la climatización a personal técnico debidamente cualificado para ello.
- Mantenga el vehículo alejado de llamas desprotegidas, chispas u otras fuentes de ignición.

⚠ PELIGRO

El agente frigorífico se encuentra bajo presión y puede explotar si se calienta. Esto puede producir lesiones graves y mortales.

- Encargue la revisión de la climatización a personal técnico debidamente cualificado para ello.
- Mantenga el vehículo alejado de llamas desprotegidas, chispas u otras fuentes de ignición.

⚠ PELIGRO

El agente frigorífico puede liberar vapores tóxicos si entra en contacto con superficies calientes. Estos vapores podrían inhalarse y provocar desde intoxicaciones hasta la muerte.

- Encargue la revisión de la climatización a personal técnico debidamente cualificado para ello.

⚠ *AVISO*

La reparación o sustitución del evaporador con recambios procedentes de vehículos al final de su vida útil o de plantas de reciclaje puede dañar la climatización.

- No permita nunca que se repare el evaporador con recambios procedentes de vehículos al final de su vida útil o de plantas de reciclaje. ◁

Información relativa al reglamento de la UE sobre sustancias y preparados químicos

Nos comprometemos a una producción, manipulación y utilización responsable de

nuestros productos y apoyamos los objetivos de REACH, un reglamento de la Unión Europea sobre el registro, la valoración, la aprobación y la limitación de sustancias y preparados químicos.

Apoyamos especialmente el artículo 33 (1) del reglamento 1907/2006/CE, que se refiere a sustancias especialmente preocupantes que se incluyen en la llamada lista de candidatos.

Si estas sustancias están presentes en un producto, es importante garantizar un uso seguro. Por ello, el reglamento debe informar a los consumidores sobre los peligros y ayudarles a tomar medidas de gestión de riesgos adecuadas.

Para más información sobre el reglamento REACH, busque la palabra REACH en el sitio web de Ford de su país.

Para encontrar el sitio web de Ford de su país, consulte la página:

https://corporate.ford.com/operations/locations/global-links.html

Reciclado de productos

Desecho de pilas y baterías usadas

El usuario final tiene que separar las pilas y baterías usadas de la basura doméstica y entregarlas para su reciclaje. Puede reconocerlas por el símbolo de un contenedor de basura tachado. Como usuario final, usted está obligado legalmente a devolver las pilas y baterías usadas.

— En los países miembros de la UE y en otros países se pueden devolver las pilas y las baterías a los concesionarios autorizados y los puntos de recogida autorizados.

Puede consultar más información acerca de la entrega y el reciclaje de estos productos en los concesionarios autorizados o en:

https://corporate.ford.com/operations/locations/global-links.html

ADVERTENCIA

Si se dañan las baterías o pilas de litio, pueden liberarse sustancias en forma de gas o líquido que constituyen un riesgo considerable para la salud y el medio ambiente. Un cortocircuito de los polos puede provocar un incendio o una explosión. Como consecuencia, se pueden producir lesiones graves o mortales.

- Manipule las baterías y pilas de litio con especial cuidado.
- No caliente nunca las baterías o pilas de litio.
- No dañe nunca las baterías o pilas de litio.
- No cortocircuite nunca los polos de la batería.

Las pilas y las baterías que contienen metales pesados llevan los símbolos Hg (mercurio), Cd (cadmio) y/o Pb (plomo). Los metales pesados pueden perjudicar la salud del ser humano y de los animales y acumularse en el medio ambiente.

- Para evitar estas consecuencias, separe sin falta estos productos de los demás residuos y devuélvalos convenientemente.

Dispositivos eléctricos y electrónicos usados

Su vehículo tiene dispositivos eléctricos y electrónicos, como los mandos a distancia por radiofrecuencia. Los dispositivos eléctricos y electrónicos llevan el símbolo de un contenedor de basura tachado.

Los dispositivos usados con este símbolo tienen que separarse de la basura doméstica normal y desecharse también por separado según las disposiciones legales. Estos dispositivos se pueden entregar en los puntos locales de recogida de residuos o, dado el caso, a través de sistemas de recogida autorizados a nivel nacional.

En Alemania, los comercios con una superficie de venta de aparatos eléctricos superior a 400 m^2 y las tiendas de alimentación

2KF012760AH

con una superficie de venta superior a 800 m^2 que vendan aparatos eléctricos nuevos están obligados a aceptar gratuitamente la devolución de aparatos usados. Cuando se compra un aparato nuevo, el usuario final tiene derecho a devolver uno usado del mismo tipo. Esto también es válido para las entregas a domicilios particulares y las ventas online. Por norma general, los aparatos pequeños usados se pueden entregar en dichas tiendas sin necesidad de comprar uno nuevo. Los concesionarios autorizados también están obligados a aceptar gratuitamente la devolución de hasta tres dispositivos usados con una longitud inferior a 25 cm.

— Las pilas, también las recargables, o las bombillas de dichos dispositivos que no estén montadas fijamente se deberán retirar previamente y desechar convenientemente por separado.

— Antes de desechar los dispositivos usados, hay que borrar los datos personales que estos contengan.

Puede consultar más información acerca de la entrega y el reciclaje de estos productos, y de cómo evitar residuos, en los concesionarios autorizados o en:

https://corporate.ford.com/operations/locations/global-links.html

Notas sobre reciclaje para Francia



Fig. 245 Nota sobre reciclaje para Francia.

Tenga en cuenta la nota sobre reciclaje → Fig. 245, que incluye los siguientes objetos:

— Llave del vehículo

— Mando a distancia por radiofrecuencia de la calefacción y la ventilación independientes

— Sistema de control de presión de neumáticos

— Tarjeta de servicio de la llave móvil

— Tarjeta SD

— Compresor

— Linterna

— Luz de emergencia portátil



Fig. 246 Notas sobre reciclaje para Francia.



Fig. 247 Nota sobre reciclaje para Francia.

Tenga en cuenta las notas sobre el reciclaje de la documentación, del embalaje o de las bolsas → Fig. 246 y → Fig. 247. Estas notas incluyen los siguientes objetos:

— Manual del conductor

— Chaleco reflectante

El logotipo Triman y el símbolo Info-tri contienen información importante para el usuario final sobre la clasificación de residuos. ◁

Entrega y desguace de los vehículos al final de su vida útil

Entrega de los vehículos al final de su vida útil

El vehículo deberá ser reciclado/gestionado como residuo de forma respetuosa con el medio ambiente al final de su vida útil. Por ello, en los países de la UE y en otros muchos, el último titular del vehículo está obligado legalmente a entregarlo en un punto de recogida, centro de recepción o planta de desmontaje autorizados.

Nosotros ya nos hemos preparado para ese momento: en todos los países de la UE y en otros muchos, existe una extensa red de centros de recepción de vehículos donde podrá entregar el suyo. La entrega del vehículo es gratuita dentro de la UE siempre que se cumplan las disposiciones legales nacionales.

El centro de recepción le expedirá un certificado en el que se documenta el reciclaje del vehículo según la normativa.

En los concesionarios autorizados puede obtener información sobre los centros de recepción.

Desguace

Al desguazar el vehículo o determinados componentes del mismo, como el sistema de airbags y los pretensores de los cinturones, es imprescindible tener en cuenta las disposiciones de seguridad vigentes. Los talleres especializados debidamente cualificados conocen estas disposiciones. ◁

Información sobre los equipos radioeléctricos

Declaración de conformidad simplificada

UE

Su vehículo dispone de diversos equipos radioeléctricos. Los fabricantes de estos equipos declaran que los equipos cumplen la Directiva 2014/53/UE, siempre y cuando se exija legalmente.

El texto completo de las declaraciones UE de conformidad está disponible en la siguiente dirección de Internet:
https://www.wirelessconformity.ford.com

Gran Bretaña

Su vehículo dispone de diversos equipos radioeléctricos. Los fabricantes de estos equipos declaran que los equipos cumplen los requisitos legales pertinentes.

El texto completo de las declaraciones de conformidad está disponible en la siguiente dirección de Internet:
https://www.wirelessconformity.ford.com

Importador

Ford Motor Company Limited

Dunton Campus,

Arterial Road,

Laindon, Essex, SS15 6EE

Reino Unido

Turquía

Su vehículo dispone de diversos equipos radioeléctricos. Los fabricantes de estos equipos declaran que los equipos cumplen la Directiva 2014/53/UE, siempre y cuando se exija legalmente.

El texto completo de las declaraciones de conformidad está disponible en la siguiente dirección de Internet:
https://www.wirelessconformity.ford.com

Importador

Ford Otomotiv Sanayi A.Ş.

Gölcük Denizevler Mah. Ali Uçar Cad. No:53 ◁

41650 Gölcük / Kocaeli

2KF012760AH

Ucrania

Su vehículo dispone de diversos equipos radioeléctricos. Los fabricantes de estos equipos declaran que los equipos cumplen la Directiva TR-355, siempre y cuando se exija legalmente.

El texto completo de las declaraciones de conformidad está disponible en la siguiente dirección de Internet:
https://www.wirelessconformity.ford.com

Importador

Winner Imports Ukraine

Importador oficial de Ford en Ucrania:

Kapitanovka, 5-A,

Dachnaya Str.

Kiev region, 08112, Ucrania



Los equipos radioeléctricos usados que llevan este símbolo tienen que separarse de la basura doméstica normal y desecharse también por separado según las disposiciones legales. Puede entregar estos equipos en los puntos locales de recogida de residuos o, dado el caso, a través de sistemas de recogida autorizados a nivel nacional → Página 457, *Reciclado de productos*.



Distintivo de limitación de uso de determinadas sustancias peligrosas en los dispositivos eléctricos y electrónicos según la directriz RoHS.

Información sobre los equipos radioeléctricos

Las siguientes tablas muestran los equipos radioeléctricos utilizados, las bandas de frecuencias en las que funcionan, la potencia emisora máxima en dichas bandas y el fabricante correspondiente. Cada tabla contiene un grupo constructivo de componentes. Las direcciones de los fabricantes, las bandas de frecuencias y las potencias emisoras máximas se encuentran en tablas separadas y se pueden relacionar mediante una referencia.

Los siguientes equipos radioeléctricos no están disponibles en todos los mercados ni en todos los vehículos. ◁

Conexión a la antena exterior

Componente	Designación/ Product Type Designation EU/UK	Designación/ Product Type Designation Ucrania	Frecuencia y potencia emisora	Fabricante
5G Compensador UE	5G-NRC-EU		CG	36
Compensador LTE	LTE-MBC-EU2	LTE-MBC-EU2	AA	14
Módulo transceptor	CM01TN-VWW additional model names: CM01XN-VWE		CB	26

◁

Antenas

Componente	Designación/ Product Type Designation EU/UK	Designación/ Product Type Designation Ucrania	Frecuencia y potencia emisora	Fabricante
Base de la antena de techo para taxi 2 m/ 70 cm, GPS, UMTS	AM/FM, DAB+ DVBT, GPS, FAKRAnBHC 3789.01		–	01
Sistema de antenas en el retrovisor exterior AM, FM	920639A	920639A	–	02
Sistema de antenas en el retrovisor exterior AM, FM, DAB	920639A	920639A	–	02
Sistema de antenas en el retrovisor exterior FM	920639A	920639A	–	02
Sistema de antenas en el retrovisor exterior FM, DAB	920639A	920639A	–	02
Base de la antena de varilla de techo AM, FM	Receiving antenna amplifier AM/FM, DAB, LTE,NAV 6C0.035.501.Q/ 6C0.035.501.A	7C0.035.501	–	22
Base de la antena de varilla de techo AM, FM, LTE, GNSS	Receiving antenna amplifier AM/FM, DAB, LTE,NAV 6C0.035.501.Q/ 6C0.035.501.A	7C0.035.501.F	–	22
Base de la antena de varilla de techo AM, FM, LTE, DAB, GNSS	Receiving antenna amplifier AM/FM, DAB, LTE,NAV 6C0.035.501.Q/ 6C0.035.501.A	7C0.035.501.G	–	22
Módulo de antena en el retrovisor exterior (estándar) FM	920481A	920481A	–	02
Módulo de antena en el retrovisor exterior (brazo) FM	920481A	920481A	–	02
Módulo de antena en el retrovisor exterior (estándar) GNSS	920336A	920336A	–	02
Módulo de antena en el retrovisor exterior (brazo) GNSS	920336A	920336A	–	02

2KF012760AH

Componente	Designación/ Product Type Designation EU/UK	Designación/ Product Type Designation Ucrania	Frecuencia y potencia emisora	Fabricante
Sistema de antenas en el retrovisor exterior FM1	920639A	920639A	–	02
Sistema de antenas en el retrovisor exterior FM1, DAB2	920639A	920639A	–	02
Antena de techo LTE, GNSS	Product name: 5WA.035.507.A Type: 5WA.035.507.A	5WA.035.507.A	–	04
Antena de techo LTE, GNSS, Telestart	Product name: 5WA.035.507.B Type: 5WA.035.507.A	5WA.035.507.B	–	04
Transformador de impedancias FM	FAM012		–	03
Transformador de impedancias FM1	7T0.035.577.C (FAM012)		–	03
Transformador de impedancias FM2	7T0.035.577.A (FAM012)		–	03
Transformador de impedancias FM, DAB	FAM012		–	03
Transformador de impedancias FM2, DAB1	7T0.035.577.B (FAM012)		–	03
Transformador de impedancias FM1, DAB2	7T0.035.577.D (FAM012)		–	03
Antena de techo LTE, GNSS, Telestart	7T0.035.507.B (FAM016)		–	03
Antena de techo LTE, GNSS, Telestart, WLANp	7T0.035.507.F (FAM016)		–	03
Antena de techo LTE, GNSS	7T0.035.507.A (FAM016)		–	03
Antena de techo LTE, GNSS, WLANp	7T0.035.507.E (FAM016)		–	03
Antena auxiliar WLANp	7T0.035.510 (FAM027)		BM	03
Antena TEL+BLTE +WLAN+GNSS	5WA.035.507.E		BZ	04
Antena auxiliar C2C	CSA-1		CA	04
Antena DSRC	Quad DSRC Detached Antenna		BF	25
Antena DSRC	DSRC		CM	37
Equipo satelital	CAP 750 GPS (BN: 2031005)		–	20

Llave del vehículo

Componente	Designación/ Product Type Designation EU/UK	Designación/ Product Type Designation Ucrania	Frecuencia y potencia emisora	Fabricante
Llave del vehículo FKS12	FS125C	FS125C	BG	05
Llave del vehículo FKS12	FS12P	FS12P	BG	05
Llave del vehículo FS125C5	FS125C5		CR	05
Llave del vehículo FS191S	FS191S	FS191S	BH	05
Llave del vehículo FS19S	FS19S		BQ	05
Llave del vehículo FS19R	FS19R		CH	05
Llave con mando a distancia FS1912S	FS1912S		CT	05

Sistemas de infotainment

Componente	Designación/ Product Type Designation EU/UK	Designación/ Product Type Designation Ucrania	Frecuencia y potencia emisora	Fabricante
MIB3 EI GP	MIB3 EI GP MQBevo		AP	07
MIB3 OI GP	MIB3GP	MIB3GP	AP	08
ICAS3 (a partir de UNECE)	MEB ICAS3		BY	32

2KF012760AH

Sistema de advertencia del cinturón de seguridad inalámbrico

Componente	Designación/ Product Type Designation EU/UK	Designación/ Product Type Designation Ucrania	Frecuencia y potencia emisora	Fabricante
wSBR F-SG (wireless Seat Belt Reminder - unidad de control del vehículo)	wSBR F-SG (wireless Seat Belt Reminder - car unit)	wSBR F-SG (wireless Seat Belt Reminder - car unit)	AQ	24
wSBR S-SG (wireless Seat Belt Reminder - unidad de control del asiento)	wSBR S-SG (wireless Seat Belt Reminder - seat unit)	wSBR S-SG (wireless Seat Belt Reminder - seat unit)	AQ	24

Función de carga inalámbrica

Componente	Designación/ Product Type Designation EU/UK	Designación/ Product Type Designation Ucrania	Frecuencia y potencia emisora	Fabricante
Antena de acoplamiento gen.2	WCH-185	WCH-185	AR	14
5W Wireless Charging Module TX Controller	WPC003-1 WPC003-5	WPC003-1 WPC003-5	CE	33
15W Wireless Charging Module interfaz de teléfono	SCB		AM	30

Sistema de apertura sin llave

Componente	Designación/ Product Type Designation EU/UK	Designación/ Product Type Designation Ucrania	Frecuencia y potencia emisora	Fabricante
Kessy IO Box Basis	013854	013854	AS	05
Kessy IO Box High	013854	013854	AS	05
RSAD Box	RSB19	RSB19	AT	05

Panel de instrumentos/inmovilizador electrónico

Componente	Designación/ Product Type Designation EU/UK	Designación/ Product Type Designation Ucrania	Frecuencia y potencia emisora	Fabricante
Panel de instrumentos FPK-Basic	Vehicle Instrument Cluster with 125kHz Immobilizer circuit	FPK10-5C	CJ	35
Panel de instrumentos FPK-Basic	VW MQBAB2020 Instrument Cluster and Immobilizer System		CJ	35
i.ID Cluster	LCW05-VWE5 LCW05-VWE1 LCW05-SEE5		CC	08
DTCO4.1	DTCO 1381 Rel.4.1		–	34
TCO Smart2	SMART2 SE5000-8.1 tachograph		–	37

Servicios móviles online

Componente	Designación/ Product Type Designation EU/UK	Designación/ Product Type Designation Ucrania	Frecuencia y potencia emisora	Fabricante
Unidad de comunicación OCU3 UNECE (Servicios móviles online "Security & Service")	Telematics TLVUW3IU-E	TLVUW3IU-E	CN	26
Unidad de comunicación OCU3 UNECE (Servicios móviles online "Security & Service")	Telematics TLVUW3IU-W		CQ	26
Unidad de comunicación OCU4 UNECE (Servicios móviles online "Security & Service")	Telematics TLVUE4IU-E		CN	26
Unidad de comunicación OCU4 UNECE (Servicios móviles online "Security & Service")	Telematics TLVUE4IU-W		CQ	26

2KF012760AH

Sensores de radar para los sistemas de asistencia

Componente	Designación/ Product Type Designation EU/UK	Designación/ Product Type Designation Ucrania	Frecuencia y potencia emisora	Fabricante
Radar trasero Entry gen.3	RS4	RS4	AZ	05
Unidad de control del radar delantero (radar de medio alcance)	ARS4-B	ARS4-B	BA	11
Unidad de control del radar delantero (radar de medio alcance)	FR5CPEC	FR5CPEC	BB	21
Unidad de control del radar delantero (radar de medio alcance)	ARS5-B	ARS5-B	BX	11
Unidad de control del radar delantero (radar de medio alcance)	F5CP42	F5CP42	BB	21
Radar de ondas milimétricas	RS5.3	RS5.3	CS	05
Radar de ondas milimétricas	RS5.5	RS5.5	CS	05

Sistema de control de la presión de los neumáticos

Componente	Designación/ Product Type Designation EU/UK	Designación/ Product Type Designation Ucrania	Frecuencia y potencia emisora	Fabricante
Unidad de control sistema de control de la presión de los neumáticos	TMSE6A4	TMSE6A4	CO	18
Ensamblaje sensor de la presión del neumático	TSSRE4A	TSSRE4A	CP	18

Unidad de control central

Componente	Designación/ Product Type Designation EU/UK	Designación/ Product Type Designation Ucrania	Frecuencia y potencia emisora	Fabricante
BCM37w (unidad de control de la red de a bordo) Jap	BCM MQB37W		CX	31
BCM37w (unidad de control de la red de a bordo) Jap	BCM MQB37W		CX	39
BCM37w (unidad de control de la red de a bordo) Med	BCM MQB37W	MQB37W	BO	39
BCM37w (unidad de control de la red de a bordo) Med+	BCM MQB37W	MQB37W	BO	39
BCM37w (unidad de control de la red de a bordo) Max	BCM MQB37W	MQB37W	BO	39
BCM37w (unidad de control de la red de a bordo) Jap	BR22		BO	31
BCM37w (unidad de control de la red de a bordo) Max	BR22		BO	31
BCM37w (unidad de control de la red de a bordo) Med	BR22		BO	31
BCM37w (unidad de control de la red de a bordo) Med+	BR22		BO	31
BR22 (unidad de control de la red de a bordo) Jap	BR22		BO	31
BR22 (unidad de control de la red de a bordo) Max	BR22		BO	31
BR22 (unidad de control de la red de a bordo) Med	BR22		BO	31
BR22 (unidad de control de la red de a bordo) Med+	BR22		BO	31
KFG Max	KFG: Max		BL	09
KFG 2 Max	KFG: Max		CK	09
SAM	BCM MQB37W	MQB37W	–	13
SAM	BCM MQB37W	MQB37W	–	39

2KF012760AH

Componente	Designación/ Product Type Designation EU/UK	Designación/ Product Type Designation Ucrania	Frecuencia y potencia emisora	Fabricante
SAM	BCM MQB37WBL (ab 2023)		–	13

Bandas de frecuencias y potencia emisora máxima

Siempre y cuando no se indique otra cosa, los datos son válidos para todos los vehículos que estén equipados con el equipo radioeléctrico en cuestión.

La puesta en servicio o la autorización de uso de tecnología radioeléctrica puede estar restringida en algunos países, no ser posible o solo ser posible con requisitos adicionales.

	Equipos radioeléctricos referenciados (p. ej., AA) → Página 459
	Banda de frecuencias
	Potencia emisora máxima
µW	Microvatio
mW	Milivatio
W	Vatio
dBm	Decibelios-milivatios

AA	GSM900: (uplink: 880 MHz-915 MHz/downlink: 925 MHz-960 MHz) GSM1800: (uplink: 1710 MHz-1785 MHz/downlink: 1805 MHz-1880 MHz) WCDMA FDDI: (uplink: 1920 MHz-1980 MHz/downlink: 2110 MHz-2170 MHz) WCDMA FDDIII: (uplink: 1710 MHz-1785 MHz/downlink: 1805 MHz-1880 MHz) WCDMA FDDVIII: (uplink: 880 MHz-915 MHz/downlink: 925 MHz-960 MHz) LTE FDD1: (uplink: 1920 MHz-1980 MHz/downlink: 2110 MHz-2170 MHz) LTE FDD3: (uplink: 1710 MHz-1785 MHz/downlink: 1805 MHz-1880 MHz) LTE FDD7: (uplink: 2500 MHz-2570 MHz/downlink: 2620 MHz-2690 MHz) LTE FDD8: (uplink: 880 MHz-915 MHz/downlink: 925 MHz-960 MHz) LTE FDD20: (uplink: 832 MHz-862 MHz/downlink: 791 MHz-821 MHz)	GSM 900: 33 dBm (2 W) GSM 1800: 30 dBm (1 W) UMTS: 21 dBm (0,125 W) LTE: 23 dBm (0,2 W)
AJ	868,70 MHz-869,20 MHz (banda N)	14 dBm (25 mW)
AL	Wi-Fi: 2,4 GHz Bluetooth: 2,4 GHz	Wi-Fi: 19,14 dBm Bluetooth: 7,93 dBm
AM	105 kHz-138 kHz	15 W
AN	Bluetooth®: 2402 MHz-2480 MHz FM: 87,5 MHz-108 MHz AM: 526,5 kHz-1606,5 kHz	4,3 dBm
AO	Bluetooth®: 2402 MHz-2480 MHz	2,5 mW

AP	Bluetooth®: 2402 MHz-2480 MHz Wi-Fi 2,4 GHz: 2410 MHz-2480 MHz Wi-Fi 5 GHz: 5150 MHz-5250 MHz y 5725 MHz-5850 MHz	Bluetooth®: -2,43 dBm (0,57 mW) PIRE Wi-Fi 2,4 GHz: 5,26 dBm (3,36 mW) PIRE Wi-Fi 5 GHz: -3,25 dBm (0,47 mW) PIRE y -2,68 dBm (0,54 mW) PIRE
AQ	Bluetooth® LE: 2400 MHz-2483,5 MHz	- 9,8 dBm
AR	105 kHz-115 kHz	105 kHz-115 kHz: 6 W 111 kHz 42 dBµA/m
AS	125 kHz	Intensidad del campo magnético: Modo operativo IMMO 19,48 dBµA/m Modo operativo LF Scan 17,81 dBµA/m
AT	6,52 GHz 7,04 GHz 7,56 GHz	Pico máximo de la potencia emisora Con 6,52 GHz: -9,1 dBm Con 7,04 GHz: -7,8 dBm Con 7,56 GHz: -6,2 dBm
AU	125 kHz	82,05 dBµV/m @3 m ±5 %
AV	125 kHz	-2,5 dBuV/m @3 m
AW	125 kHz	< 20 mW
AX	125 kHz	42 dBµA/m
AY	WCDMA banda 1: 1920 MHz-1980 MHz WCDMA banda 3: 1710 MHz-1785 MHz WCDMA banda 8: 880 MHz-915 MHz LTE Banda 1: 1920 MHz-1980 MHz LTE Banda 3: 1710 MHz-1785 MHz LTE Banda 7: 2500 MHz-2570 MHz LTE Banda 8: 880 MHz-915 MHz LTE Banda 20: 832 MHz-862 MHz LTE banda 28A: 703 MHz-718 MHz LTE Banda 32: 1452 MHz-1496 MHz GSM 900: 880 MHz-915 MHz DCS 1800: 1710 MHz-1785 MHz GNSS: 1559 MHz-1610 MHz	WCDMA banda 1: 22,51 dBm WCDMA banda 3: 22,88 dBm WCDMA banda 8: 23,32 dBm LTE Banda 1: 22,04 dBm LTE Banda 3: 21,72 dBm LTE Banda 7: 21,59 dBm LTE Banda 8: 21,83 dBm LTE Banda 20: 22,44 dBm LTE banda 28A: 21,99 dBm LTE Banda 32: - GSM 900: 31,93 dBm DCS 1800: 29,95 dBm GNSS: -
AZ	24050 MHz-24250 MHz	< +20 dbmW pico
BA	76,0 GHz-77,0 GHz	3,16 W (35 dBm RMS PIRE)
BB	76,0 GHz-77,0 GHz	31,7 dBm (pico), 23,4 dBm (RMS)
BC	Frecuencia central Ch5: 6489,6 MHz Ch6: 6988,8 MHz Ch8: 7488,0 MHz Ch9: 7987,2 MHz Ancho de banda ocupado: >500 MHz	Densidad espectral PIRE media máxima: -41,3 dBm/MHz Potencia de salida máxima: -0,75 dBm PIRE (pico)

2KF012760AH

BD	Frecuencia central Ch5: 6489,6 MHz Ch6: 6988,8 MHz Ch8: 7488,0 MHz Ch9: 7987,2 MHz Ancho de banda ocupado: >500MHz BLE: 2402-2480 MHz (40 canales)	UWB: Densidad espectral PIRE media máxima: -41,3 dBm/MHz Potencia de salida máxima: -0,75 dBm PIRE (pico) BLE: 9,9 dBm (PIRE)
BF	5795 MHz-5815 Mhz (DSRC)	-14 dBm PIRE
BG	125 kHz 433,05 MHz-434,79 MHz	125 kHz: solo recepción 433,05 MHz-434,79 MHz: 0,5 mW [PRA]/-3 dBm [PRA]
BH	125 kHz 433,05 MHz-434,79 MHz	125 kHz: solo recepción 433,05 MHz-434,79 MHz: 0,1 mW [PRA]/-10 dBm [PRA]
BJ	Bluetooth®: 2402 MHz-2480 MHz Wi-Fi 2,4 GHz: 2410 MHz-2480 MHz	Bluetooth®: 2,5 mW Wi-Fi: 100 mW
BK	Bluetooth®: 2402 MHz-2480 MHz FM: 87,5 MHz-108 MHz AM: 526,5 kHz-1606,5 kHz DAB: 174 MHz-240 MHz	4,3 dBm
BL	Bluetooth®: 2402 MHz-2480 MHz Wi-Fi 2,4 GHz: 2412 MHz-2472 MHz	Bluetooth®: 5 dBm (máx.) Potencia del transceptor: 3 dBm Wi-Fi: 20 dBm (máx.) Potencia del transceptor: 18 dBm
BM	5,85 GHz-5,925 GHz	24 dBm
BN	5,9 GHz	2 W
BO	Channel A: 433,46 MHz Channel B: 433,92 MHz Channel C: 434,36 MHz	10 dBm
BP	868,7 MHz-869,2 MHz	10 dBm (10 mW)
BQ	125 kHz 433,05 MHz-434,79 MHz 6,52 GHz 7,04 GHz 7,56 GHz	125 kHz: solo recepción 433,05 MHz-434,79 MHz: 0,1 mW [PRA]/-10 dBm [PRA] 6,52 GHz, 7,04 GHz, 7,56 GHz: Pico de potencia: 1,0 mW [PIRE]/0 dBm [PIRE], Densidad espectral de potencia media: -41,3 dBm/MHz [PIRE]
BR	WCDMA banda 1: 1920 MHz-1980 MHz WCDMA banda 3: 1710 MHz-1785 MHz WCDMA banda 8: 880 MHz-915 MHz LTE Banda 1: 1920 MHz-1980 MHz LTE Banda 3: 1710 MHz-1785 MHz LTE Banda 7: 2500 MHz-2570 MHz LTE Banda 8: 880 MHz-915 MHz LTE Banda 20: 832 MHz-862 MHz LTE banda 28A: 703 MHz-718 MHz LTE Banda 32: 1452 MHz-1496 MHz GSM 900: 880 MHz-915 MHz DCS 1800: 1710 MHz-1785 MHz GNSS: 1559 MHz-1610 MHz	WCDMA banda 1: 22,64 dBm WCDMA banda 3: 22,89 dBm WCDMA banda 8: 23,35 dBm LTE Banda 1: 22,15 dBm LTE Banda 3: 21,82 dBm LTE Banda 7: 21,63 dBm LTE Banda 8: 21,98 dBm LTE Banda 20: 22,47 dBm LTE banda 28A: 22,03 dBm LTE Banda 32: - GSM 900: 31,99 dBm DCS 1800: 29,98 dBm GNSS: -
BS	125 kHz	30,55 dBµA/m (@3 m)

BT	125,3 kHz	-10,46 dBµA/m (@10 m)
BU	124,9 kHz	-10,6 dBµA/m (@10 m)
BV	125 kHz	-12,25 dBµA/m (@10 m)
BX	76,0 GHz-77,0 GHz	2,0 W (33 dBm RMS PIRE)
BY	Bluetooth®: 2402-2480 MHz Wi-Fi 2,4: 2412-2472 MHz Wi-Fi 5: 5150-5250 MHz, 5725-5850 MHz VHF II: 87,5-108 MHz VHF III: 174-240 MHz	Bluetooth®: máx. 1,20 dBm WLAN 2,4: máx. 16,40 dBm WLAN 5,2: máx. 13,46 dBm Wi-Fi 5,2: máx. 13,77 dBm
BZ	GNSS: 1570 MHz-1614 MHz WLANp: 5,85 GHz-5,925 GHz	GNSS: solo recepción WLANp: 20 dBm
CA	5,85 GHz-5,925 GHz	20 dBm
CB	5,9 GHz	Antena de techo: 20±3 dBm Antena delantera: -16±3 dBm
CC	125 kHz ± 10 kHz	5,4 dBµA/m
CD	WCDMA banda 1: 1920 MHz-1980 MHz WCDMA banda 3: 1710 MHz-1785 MHz WCDMA banda 8: 880 MHz-915 MHz LTE Banda 1: 1920 MHz-1980 MHz LTE Banda 3: 1710 MHz-1785 MHz LTE Banda 7: 2500 MHz-2570 MHz LTE Banda 8: 880 MHz-915 MHz LTE Banda 20: 832 MHz-862 MHz LTE banda 28A: 703 MHz-718 MHz GSM 900: 880 MHz-915 MHz DCS 1800: 1710 MHz-1785 MHz GNSS: 1559 MHz-1610 MHz	WCDMA banda 1: 22,47 dBm WCDMA banda 3: 22,81 dBm WCDMA banda 8: 23,31 dBm LTE Banda 1: 22,02 dBm LTE Banda 3: 21,68 dBm LTE Banda 7: 21,54 dBm LTE Banda 8: 21,8 dBm LTE Banda 20: 22,37 dBm LTE banda 28A: 21,94 dBm GSM 900: 31,91 dBm DCS 1800: 29,93 dBm GNSS: -
CE	110 kHz ± 5 kHz	5 W 93,05 dBµA/m @ 12 cm
CG	LTE FDD1 (uplink: 1920-1980 MHz/downlink: 2110-2170 MHz) LTE FDD3 (uplink: 1710-1785 MHz/downlink: 1805-1880 MHz) LTE FDD8 (uplink: 880-915 MHz/downlink: 925-960 MHz) LTE FDD20 (uplink: 832-862 MHz/downlink: 791-821 MHz) NR FDD1 (uplink: 1920-1980 MHz/downlink: 2110-2170 MHz) NR FDD3 (uplink: 1710-1785 MHz/downlink: 1805-1880 MHz) NR FDD8 (uplink: 880-915 MHz/downlink: 925-960 MHz) NR FDD20 (uplink: 832-862 MHz/downlink: 791-821 MHz) NR TDD78 (uplink: 3400-3800 MHz)/downlink: 3400-3800 MHz)	Potencia máxima de radiofrecuencia: 5G: 23 dBm/0,2 W NR: 23 dBm/0,2 W

CH	125 kHz 433,05 MHz-434,79 MHz 6988,8 MHz 7488,0 MHz	125 kHz: solo recepción 433,05 MHz-434,79 MHz: 0,1 mW [PRA]/-10 dBm [PRA] 6988,8 MHz, 7488,0 MHz: Pico de potencia: 1,0 mW [PIRE]/0 dBm [PIRE], Densidad espectral de potencia media: -41,3 dBm/MHz [PIRE]
CJ	125 kHz	97,2 dBµA/m (@ 3 m)
CK	Bluetooth®: 2402 MHz-2480 MHz	11,5 dBm
CL	76,0 GHz-77,0 GHz	30,49 dBm (pico), 21,4 dBm (RMS)
CM	5797,5 MHz-5812,5 MHz (DSRC)	-14 dBm PIRE
CN	WCDMA banda 1: 1920 MHz-1980 MHz WCDMA banda 3: 1710 MHz-1785 MHz WCDMA banda 8: 880 MHz-915 MHz LTE Banda 1: 1920 MHz-1980 MHz LTE Banda 3: 1710 MHz-1785 MHz LTE Banda 7: 2500 MHz-2570 MHz LTE Banda 8: 880 MHz-915 MHz LTE Banda 20: 832 MHz-862 MHz LTE Banda 28: 703 MHz-748 MHz LTE Banda 32: 1452 MHz-1492 MHz GSM 900: 880 MHz-915 MHz DCS 1800: 1710 MHz-1785 MHz GNSS: 1559 MHz-1610 MHz	WCDMA banda 1: 23,66 dBm WCDMA banda 3: 23,61 dBm WCDMA banda 8: 23,15 dBm LTE Banda 1: 22,92 dBm LTE Banda 3: 23,14 dBm LTE Banda 7: 22,80 dBm LTE Banda 8: 22,66 dBm LTE Banda 20: 23,64 dBm LTE Banda 28: 22,60 dBm LTE Banda 32: - GSM 900: 33,20 dBm DCS 1800: 30,85 dBm GNSS: -
CP	433 MHz	10 mW
CQ	GNSS: 1559 MHz-1610 MHz	GNSS: -
CR	125 kHz 315 MHz	125 kHz: solo recepción 315 MHz 75,6 dBuV/m @ 3 m
CS	76,0 GHz-77,0 GHz	32,8 dBm PIRE 0,35 W
CT	125 kHz 315 MHz	125 kHz: solo recepción 315 MHz 0,05 mW [PIRE]/-13 dBm [PIRE]
CV	13,56 MHz	
CW	13,56 MHz	0,0733 PRA [mW]
CX	Channel A: 314,60 MHz Channel B: 314,60 MHz Channel C: 314,90 MHz	10 dBm

Referencia del fabricante

Fabricante	Nombre del fabricante
01	Desay SV Automotive Europe GmbH, In der Buttergrube 3-7, 99428 Weimar, Alemania
02	Hirschmann Car Communication GmbH, Stuttgarter Str. 45-51, 72654 Neckartenzlingen, Alemania

Fabricante	Nombre del fabricante
03	FUBA Automotive Electronics GmbH, TecCenter, 31162 Bad Salzdetfurth, Alemania
04	Molex Hildesheim, Daimlerring 31, 31135 Hildesheim, Alemania
05	Hella GmbH & Co. KGaA, Rixbecker Str. 75, 59552 Lippstadt, Alemania
06	Panasonic Automotive Systems Europe GmbH, Robert Bosch Str. 27-29, 63225 Langen, Alemania
07	Joynext Dresden, Gewerbepark Merbitz 5, 01156 Dresden, Alemania
08	Fabricante/manufacturer: LG Electronics Inc., LG Twin Towers, 128 Yeoui-daero, Yeongdeungpo-gu, Seoul 150–721, República de Corea Importador/importer: LG Electronics Inc. Single Point of Contact, Alfred-Herrhausen-Allee 3-5, 65760 Eschborn, Alemania
09	Flextronics International Kft. 8900 Zalaegerszeg (HUN) Zrinyi Miklos utca 38, Flex Automotive GmbH, Arthur-B.-Modine-Str. 1, 70794 Filderstadt, Alemania
11	ADC Automotive Distance Control Systems GmbH, Peter-Dornier-Strasse 10, 88131 Lindau, Alemania
12 o 13	Digades GmbH Zittau, Äußere Weberstr. 20, 02763 Zittau, Alemania digades GmbH, Dresdner Straße 16 a, 02763 Zittau, Alemania Continental Automotive GmbH, Siemensstrasse 12, 93055 Regensburg, Alemania
14	Molex CVS Dabendorf GmbH, Märkische Straße 72, 15806 Zossen, Alemania
16	Visteon Electronics Slovakia, Odstepny zavod Namestovo, 02901 Namestovo, Eslovaquia
17	Continental Automotive GmbH, VDO Straße 1, 64832 Babenhausen, Alemania
18	Huf Baolong Electronics Bretten GmbH, Gewerbestrasse 40, 75015 Bretten, Alemania
20	KATHREIN Digital Systems GmbH, Anton-Kathrein-Straße 1 – 3, 83022 Rosenheim, Alemania
21	Robert Bosch GmbH XC-DA/ECR, Postfach 1661, 71226 Leonberg, Alemania
22	ASK Industries S.p.A, Via dell`Industria n.12/14/16, 60037 Monte San Vito, Italia
23	Ficosa, P.I. Can Mitjans s/n, E08232 Viladecavalls (Barcelona), España
24	AEV spol. s r.o., Jozky Silneho 2783, 76701 Kromeriz, Chequia
25	Norbit ITS AS, Stiklestadv. 1, 7041 Trondheim, Noruega
26	Fabricante/manufacturer: LG ELECTRONICS INC. 10,Magokjungang 10-ro, Gangseo-gu, Seoul, República de Corea Importador/importer: LG Electronics Inc. Single Point of Contact, Alfred-Herrhausen-Allee 3-5, 65760 Eschborn, Alemania
27	Intellic, Fernitzer Straße 5, 8071 Hausmannstätten, Austria
29	Dometic Germany Holding GmbH, In der Steinwiese 16, 57074 Siegen, Alemania
30	BURY Sp. z o.o., ul. Wojska Polskiego 4, 39-300 Mielec, Polonia
31	Robert Bosch GmbH, Daimlerstrasse 6, 71229 Leonberg, Alemania
32	LG ELECTRONICS INC, Ul. LG Electronics 7, 06-500 Mlawa, Polonia
33	BCS Automotive Interface Solutions s.r.o., Jana Nohy 2048, 256 01 Benesov, Chequia
34	Continental Automotive Technologies GmbH, Heinrich-Hertz-Str. 45, 78052 Villingen-Schwenningen, Alemania
35	Visteon, Visteon Portuguesa Ltd., 2950-503 Palmela(PRT), Estrada Nacional 252, KM12 Parque das Carrascas, Portugal

2KF012760AH

Fabricante	Nombre del fabricante
36	Molex Technologies GmbH, Mizarstrasse 3, 12529 Schönefeld, Alemania
37	Stoneridge Electronics AB, Gustav III Boulevard 26, SE-I 69 73 Solna, Suecia
38	PAV Card GmbH, Hamburger Strasse 6, 22929 Lütjensee, Alemania
39	Robert Bosch GmbH, Robert-Bosch-Platz 1, 70839 Gerlingen, Alemania

Declaración de conformidad de los equipos radioeléctricos en países no miembros de la Unión Europea (UE)

Marca de homologación para equipos radioeléctricos en Australia o en Australia y Nueva Zelanda.

Marca de homologación para Europa y países que homologan y permiten los equipos radioeléctricos según las directrices europeas.

Marca de homologación para Inglaterra, Gales y Escocia.

Marca de homologación para equipos radioeléctricos en México.

Marca de homologación para Nueva Zelanda.

Marca de homologación para Rusia y países que homologan y permiten los equipos radioeléctricos según las directrices de la EAC.

Marca de homologación para Serbia.

Marca de homologación para Sudáfrica.

Marca de homologación para Ucrania.

Marca de homologación para equipos radioeléctricos en EE. UU. y países que homologan y permiten los equipos radioeléctricos según la directriz estadounidense de la FCC.

Marca de homologación para equipos radioeléctricos en los Emiratos Árabes Unidos.

Por la presente, el fabricante en cuestión declara que los equipos radioeléctricos citados a continuación cumplían los requisitos básicos y otras disposiciones y leyes relevantes en el momento de la producción del vehículo.

Los siguientes equipos radioeléctricos no están disponibles en todos los mercados ni en todos los vehículos.

— Conexión a la antena exterior
— Antena
— Amplificador de antena
— Bluetooth®
— FordPass Connect Security y Service
— Mando a distancia por radiofrecuencia (calefacción independiente)
— Llave de encendido (vehículo)
— Sistema de infotainment
— Sistema de advertencia inalámbrico del cinturón de seguridad
— Función de carga inalámbrica
— Sistema de apertura sin llave
— Panel de instrumentos, inmovilizador electrónico
— Módem
— Sensores de radar para los sistemas de asistencia
— Sistema de control de presión de neumáticos
— Calefacción independiente (unidad emisora/receptora)
— Interfaz de teléfono
— Unidad de control de la puerta
— Unidad de control central

Otras indicaciones sobre las declaraciones de conformidad: → Página 459



Los equipos radioeléctricos usados que llevan este símbolo tienen que separarse de la basura doméstica normal y desecharse también por separado según las disposiciones legales. Puede entregar estos equipos en los puntos locales de recogida de residuos o, dado el caso, a través de sistemas de recogida autorizados a nivel nacional → Página 457, *Reciclado de productos*.



Distintivo de la utilización limitada de determinadas sustancias peligrosas en los dispositivos eléctricos y electrónicos según la directriz RoHS.

Gran Bretaña

Otras indicaciones sobre el importador y las declaraciones de conformidad: → Página 459

Turquía

Otras indicaciones sobre el importador y las declaraciones de conformidad: → Página 459

Ucrania

Otras indicaciones sobre el importador y las declaraciones de conformidad: → Página 459 ◁

Números de homologación

Chile

Este equipo cumple con la Resolución Exenta 403, de 2008, y sus modificaciones, de la Subsecretaría de Telecomunicaciones del Ministerio de Transportes y Telecomunicaciones de Chile, relativa a radiaciones electromagnéticas.

Inglaterra, Gales y Escocia

Otras indicaciones sobre los equipos radioeléctricos → Página 459

10385, ***10440***.

LO476ADC1.AMK, ***T818399F-02-TEC (0682)***.

CB SG PSB-HS-05783, E24 10R-052022, ***CB JP TUV-46073, E13 10R-0616248***.

U1177-221423, ***UK24-0028-01-TEC***, ***UK24-0029-01-TEC***.

Europa y países que homologan los equipos radioeléctricos según las directrices europeas:

Véanse las declaraciones UE de conformidad en → Página 459.

232140411/AA/00.

T818363F-03-TEC, ***T818399F-02-TEC (0682)***, ***T.2021.09.0007T.2021.04.0014***.

CB SG PSB-HS-05783, E24 10R-052022, ***CB JP TUV-46073, E13 10R-0616248***.

EU24-0133-01-TEC, ***EU24-0132-01-TEC***.

A. - Información relativa a la seguridad de las personas

Cumplimiento de las restricciones de uso en determinados lugares (hospitales, aviones, gasolineras, colegios, etc.).

Para los teléfonos móviles: recordatorio de la prohibición de que el conductor de un vehículo utilice durante la marcha un teléfono móvil que tenga en la mano.

Medidas que han de tomar los portadores de implantes electrónicos (marcapasos, bombas de insulina, neuroestimuladores, etc.), especialmente en lo que respecta a la distancia entre el equipo radioeléctrico y el implante (15 centímetros en el caso de las fuentes de exposición más fuertes, como los teléfonos móviles).

B. - Información sobre cómo reducir la exposición a la radiación de los equipos radioeléctricos.

Para reducir la cantidad de radiación recibida, utilice los dispositivos radioeléctricos cuando las condiciones de recepción sean buenas.

Utilice un dispositivo manos libres o un altavoz si son adecuados para dispositivos radioeléctricos.

Utilice los dispositivos radioeléctricos racionalmente. Evite, por ejemplo, que los niños y adolescentes utilicen los teléfonos móviles para comunicarse de noche y limi-

2KF012760AH

te la frecuencia y la duración de las llamadas.

Mantenga los dispositivos radioeléctricos alejados del vientre de las mujeres embarazadas.

Mantenga los dispositivos radioeléctricos alejados de la parte inferior del abdomen de los adolescentes.

Gabun

D'HOMOLOGATION D'EQUIPEMENTS DE TELECOMMUNICATIONS

CERTIFICAT No:

100/ARCEP/2019, ***440/ARCEP/2019***, ***441/ARCEP/2019***, ***443/ARCEP/2019***, ***444/ARCEP/2019***, ***448/ARCEP/2019***, ***513/ARCEP/2019***.
045/ARCEP/2020,***337/ARCEP/2020***, ***369/ARCEP/2020***, ***433/ARCEP/2020***, ***554/ARCEP/2020***, ***555/ARCEP/2020***, ***556/ARCEP/2020***, ***557/ARCEP/202865/ARCEP/2020***, ***869/ARCEP/2020***, ***885/ARCEP/2020***, ***970/ARCEP/2020***, ***1013/ARCEP/2020***.
033/ARCEP/2021, ***070/ARCEP/2021***, ***644/ARCEP/2021***, ***645/ARCEP/2021***, ***675/ARCEP/2021***, ***697/ARCEP/2021***, ***698/ARCEP/2021***, ***699/ARCEP/2021***, ***700/ARCEP/2021***, ***701/ARCEP/2021***, ***1365/ARCEP/2021***.
044/ARCEP/2022, ***93/ARCEP/2022***, ***96/ARCEP/2022***, ***112/ARCEP/2022***, ***203/ARCEP/2022***, ***263/ARCEP/2022***, ***320/ARCEP/2022***, ***890/ACREP/2022***, ***891/ARCEP/2022***, ***1065/ARCEP/2022***.
104/ARCEP/2023, ***105/ARCEP/2023***, ***240/ARCEP/2023***, ***965/ARCEP/2023***.
65/ARCEP/2024, ***339/ARCEP/2024***, ***1498/ARCEP/2024***, ***1500/ARCEP/2024***, ***1606/ARCEP/2024***.
11/ARCEP/2025.

Indonesia

Dilarang melakukan perubahan spesifikasi yang dapat menimbulkan gangguan fisik dan/atau elektromagnetik terhadap lingkungan sekitarnya.

60924/SDPPI/2019, PLG ID: 4334

61642/SDPPI/2019, PLG ID: 4334

62404/SDPPI/2019, PLG ID: 4334

63286/SDPPI/2019, PLG ID: 4334

67149/SDPPI/2020, PLG ID: 4334

68316/SDPPI/2020, PLG ID: 4334

72663/SDPPI/2021, PLG ID: 4334

72586/SDPPI/2021, PLG ID: 4334

72770/SDPPI/20211, PLG ID: 4334

73094/SDPPI/2021, PLG ID: 4334

73488/SDPPI/2021, PLG ID: 4334



73489/SDPPI/2021, PLG ID: 4334



73588/SDPPI/2021, PLG ID: 4334



74303/SDPPI/2021, PLG ID: 4334



76052/SDPPI/2021, PLG ID: 4334



77146/SDPPI/2021, PLG ID: 4334



77225/SDPPI/2021, PLG ID: 4334



77920/SDPPI/2021, PLG ID: 4334



78452/SDPPI/2021, PLG ID: 4334



80846/SDPPI/2022, PLG ID: 4334



80858/SDPPI/2022, PLG ID: 4334



81032/SDPPII/2022, PLG ID: 4334



81094/SDPPI/2022, PLG ID: 4334



82006/SDPPI/2022, PLG ID: 4334



82007/SDPPI/2022, PLG ID: 4334



82231/SDPPI/2022, PLG ID: 4334



82886/SDPPI/2022, PLG ID: 4334



85731/SDPPI/2022, PLG ID: 4334



86322/SDPPI/2022, PLG ID: 3813



2KF012760AH

87909/SDPPI/2023, PLG ID: 4334



89688/SDPPI/2023, PLG ID: 4334



89689/SDPPI/2023, PLG ID: 4334



89700/SDPPI/2023, PLG ID: 4334



97855/SDPPI/2024, PLG ID: 4334



97856/SDPPI/2024, PLG ID: 4334



97857/SDPPI/2024, PLG ID: 4334



97858/SDPPI/2024, PLG ID: 4334



98178/SDPPI/2024, PLG ID: 4334



99387/SDPPI/2024, PLG ID: 4334



106119/SDPPI/2024, PLG ID: 10325



106394/SDPPI/2024, PLG ID: 13098



106600/SDPPI/2024, PLG ID: 10325



107470/DJID/2025, PLG ID: 4334



111081/DJID/2025, PLG ID: 4334



32143/SDPPI/2013, PLG ID:3073, ***32144/SDPPI/2013, PLG ID:3073***, ***32221/SDPPI/2013, PLG ID:3073***, ***33651/SDPPI/2017, PLG ID: 2181***, ***33652/SDPPI/2017, PLG ID: 2181***, ***34468/I/SDPPI/2017; PLG ID: 2879***, ***34539/I/SDPPI/2017, PLG ID: 4211***, ***34691/SDPPI/2014, PLG ID: 4604***, ***38132/I/SDPPI/2017, PLG ID: 2130***, ***38296/I/SDPPI/2017, PLG ID: 4976***, ***44153/SDPPI/2016, PLG ID: 4211***, ***47817/SDPPI/2016, PLG ID: 6094***, ***50459/SDPPI/2017, PLG ID: 6051***, ***53856/SDPPI/2017, PLG ID: 4211***, ***55438/SDPPI/2018, PLG ID: 6051***, ***55776/SDPPI/2018, PLG ID: 7205***, ***56625/SDPPI/2018, PLG ID: 7708***, ***57406/SDPPI/2018, PLG ID: 7708***, ***57647/SDPPI/2018, PLG ID: 7708***, ***57687/SDPPI/2018, PLG ID: 7708***, ***58206/SDPPI/2018, PLG ID: 5834***, ***62361/SDPPI/2019, PLG ID: 8837***, ***67688/SDPPI/2020, PLG ID: 3813***.

57059/SDPPI/2018, PLG ID: 7696.

PLG ID: 4334:

58849/SDPPI/2018, ***62637/SDPPI/2019***, ***62638/SDPPI/2019***, ***62825/SDPPI/2019***, ***62826/SDPPI/2019***, ***62827/SDPPI/2019***, ***62828/SDPPI/2019***, ***63076/SDPPI/2019***, ***63077/SDPPI/2019***, ***63078/SDPPI/2019***, ***63079/SDPPI/2019***, ***63080/SDPPI/2019***, ***63081/SDPPI/2019***, ***63082/SDPPI/2019***, ***63128/SDPPI/2019***, ***63129/SDPPI/2019***, ***63130/SDPPI/2019***, ***63131/SDPPI/2019***, ***63132/SDPPI/2019***, ***63133/SDPPI/2019***, ***63134/SDPPI/2019***, ***63135/SDPPI/2019***, ***63136/SDPPI/2019***, ***63137/SDPPI/2019***, ***63138/SDPPI/2019***, ***63139/SDPPI/2019***, ***63140/SDPPI/2019***, ***63147/SDPPI/2019***, ***63160/SDPPI/2019***, ***63161/SDPPI/2019***, ***63162/SDPPI/2019***, ***63577/SDPPI/2019***, ***63578/SDPPI/2019***, ***63579/SDPPI/2019***, ***63580/SDPPI/2019***, ***63581/SDPPI/2019***, ***63582/SDPPI/2019***, ***63583/SDPPI/2019***, ***64639/SDPPI/2019***, ***64640/SDPPI/2019***, ***66006/SDPPI/2020***, ***66074/SDPPI/2020***, ***67154/SDPPI/2020***, ***67359/SDPPI/2020***, ***67495/SDPPI/2020***, ***67512/SDPPI/2020***, ***71563/SDPPI/2020***, ***72556/SDPPI/2021***, ***72557/SDPPI/2021***,

62443/SDPPI/2019,

73816/SDPPI/2021, ***73954/SDPPI/2021***, ***74360/SDPPI/2021***, ***74525/SDPPI/2021***, ***76862/SDPPI/2021***, ***80130/SDPPI/2022***, ***82116/SDPPI/2022***, ***81032/SDPPI/2022***, ***82926/SDPPI/2022***, ***FK55534375000001***.

Israel

03-7964600.
10-17958.
11-11252, ***11-12320***.
51-15282, ***51-41889***, ***51-42830***, ***51-42841***, ***51-43949***, ***51-46980***, ***51-54730***, ***51-55347***, ***51-63653***, ***51-65839***, ***51-66537***, ***51-69416***, ***51-69417***, ***51-71935***, ***51-73720***, ***51-77099***, ***51-77882***, ***51-80024***, ***51-80976***, ***51-88548***, ***51-88746***, ***51-88751***, ***51-89883***, ***51-91460***, ***51-91527***, ***51-91756***, ***51-92318***, ***51-92728***, ***51-95837***, ***51-96511***, ***51-97641***, ***51-97823***, ***51-98454***, ***51-99160***, ***51-99533***, ***51-99534***, ***51-3973255***.
54-37173.
55-01612, ***55-02626***, ***55-07477***, ***55-07480***, ***55-07924***, ***55-09135***, ***55-09893***, ***55-10614***, ***55-11679***, ***55-12037***, ***55-12193***, ***55-12628***, ***55-13403***, ***55-13786***, ***55-14888***, ***55-15760***, ***55-15761***, ***55-98454***.
56-00201, ***56-00597***, ***56-00923***, ***56-01890***, ***56-02024***, ***56-02772***, ***56-02972***, ***56-07444***, ***56-08706***, ***56-09104***, ***56-09421***, ***56-09348***, ***56-09584***, ***56-09643***, ***56-10032***, ***56-10063***, ***56-10108***, ***56-10968***, ***56-10969***, ***56-11192***, ***56-11193***, ***56-11432***, ***56-11644***, ***56-16447***, ***56-16704***, ***56-17627***.
63-63304, ***63-63571***, ***63-66687***, ***63-66961***, ***63-71587***, ***63-73361***, ***63-73362***, ***No. 7052352267***, ***No. 9872334765***, ***No. 9872340205***.
HCTIMP_SI62368.42625, ***HCTIMP_SI62368.42656***, ***HCTIMP_SI62368.42673***.
LT-0083880B, ***LT-0066086***, ***LT-0083873***.

Medidas de precaución

1ª Únicamente personal cualificado del Servicio está autorizado a realizar la instalación.

2ª No está permitido realizar modificaciones en este producto. Las modificaciones pueden perjudicar la potencia, la seguridad y la durabilidad del producto y causar la extinción de la garantía.

Número de confirmación de la conformidad del Ministerio de Comunicación.

Debido a la posibilidad de interferencias, sin la autorización del Ministerio de Comunicación está prohibido realizar modificaciones en el dispositivo que pudieran modificar sus características inalámbricas. Esto incluye modificar el software, sustituir la antena original o añadir una opción para la conexión de una antena externa.

Marruecos

MR0005835ANRT2010, ***MR7906ANRT2013***.

MR9102ANRT2014, ***MR9107ANRT2014***, ***MR9778ANRT2014***, ***MR9918ANRT2014***.

MR11030ANRT2015.

MR12089ANRT2016, ***MR12123ANRT2016***, ***MR12623ANRT2016***, ***MR12901ANRT2016***.

2KF012760AH

MR13255ANRT2017, *MR13576ANRT2017*, *MR13900ANRT2017*, *MR14320ANRT2017*, *MR14830ANRT2017*.

ANRT/DTEC/DAA/SAG/BD/795/2019, *ANRT/DTEC/DAA/SAG/OR/802/2019*, *ANRT/DTEC/DAA/SAG/BD/1391/2018*, *ANRT/DTEC/DAA/SAG/BD/1480/2018*.

MR15669ANRT2018, *MR15674ANRT2018*, *MR15675ANRT2018*, *MR16263ANRT2018*, *MR16606ANRT2018*, *MR16657ANRT2018*, *MR16726ANRT2018*, *MR16794ANRT2018*, *MR16860ANRT2018*, *MR16861ANRT2018*, *MR16905ANRT2018*, *MR16906ANRT2018*, *MR16907ANRT2018*, *MR16908ANRT2018*, *MR17015ANRT2018*, *MR17016ANRT2018*, *MR17079ANRT2018*, *MR17080ANRT2018*, *MR17201ANRT2018*, *MR17202ANRT2018*, *MR17203ANRT2018*, *MR17204ANRT2018*, *MR17505ANRT2018*, *MR17528ANRT2018*, *MR17576ANRT2018*, *MR17678ANRT2018*, *MR17679ANRT2018*, *MR18103ANRT2018*.

ANRT/DTEC/DAA/SAG/OR/802/2019.

MR18928ANRT2019, *MR19106ANRT2019*, *MR19108ANRT2019*, *MR19315ANRT2019*, *MR19338ANRT2019*, *MR19339ANRT2019*, *MR19520ANRT2019*, *MR19767ANRT2019*, *MR19768ANRT2019*, *MR19769ANRT2019*, *MR20233ANRT2019*, *MR20859ANRT2019*, *MR21473ANRT2019*, *MR21807ANRT2019*.

MR00026333ANRT2020, *MR23231ANRT2020*, *MR25982ANRT2020*.

MR00027808ANRT2021, *MR00030377ANRT2021*, *MR00030406ANRT2021*, *MR00030494ANRT2021*, *MR00030529ANRT2021*, *MR00030528ANRT2021*.

MR00035351ANRT2022, *MR00035350ANRT2022*, *MR00035739ANRT2022*, *MR31772ANRT2022*.

MR00036628ANRT2023, *MR00036711ANRT2023*, *MR00037442ANRT2023*, *MR00037357ANRT2023*, *MR00039161ANRT2023*, *MR00039743ANRT2023*.

MR00000490ANRT2024.

México

IFT-008-2015.

IFT/223/UCS/DG-AUSE/0311/2018, *IFT/223/UCS/DG-AUSE/3370/2018*.

IFT/223/UCS/DG-AUSE/3093/2020, *IFT/223/UCS/DG-AUSE/7603/2020*.

IFT/223/UCS/DG-AUSE/0029/2021, *IFT/223/UCS/DG-AUSE/11233/2021*, *IFT/223/UCS/DG-AUSE/2408/2021*, *IFT/223/UCS/DG-AUSE/2457/2021*, *IFT/223/UCS/DG-AUSE/6527/2021*.

IFT/223/UCS/DG-AUSE/4432/2022, *IFT/223/UCS/DG-AUSE/4432/2022*, *IFT/223/UCS/4897/2022*.

IFT/223/UCS/1365/2023, *IFT/223/UCS/1940/2023*, *IFT/223/UCS/3399/2023*, *IFT/223/UCS/8488/2023*.

NYC-CEDT0621-24, *NYC-2102C0E19765*, *NYC-2202C0E21270*.

RCPAPR318-2005.

RCPBOFR18-1885, *RCPBOLR09-0828*, *RCPBOLR16-0518*, *RCPBOMR12-1538*, *RCPBOMQ19-0594*, *RCPBOMR14-0766*, *RCPBOMR14-0922*.

RCPCOAR18-1800.

RCPHEBS14-0180, *RCPHEBC18-2099*, *RCPHEFS19-1702*, *RCPHEFS20-1469*, *RCPHERS19-1678*, *RCPHERS21-4335*, *RCPHERS21-4334*.

RCPLGLG16-0952, *RCPLGMI19-1163*.

RCPSCAG21-4523.

RCPVIVW20-0478, *RCPVOHT13-1485*, *RCPVOMI15-0115*, *RCPVWL414-0775-A1*, *RCPVWL617-0023*, *RCPVWMM17-1053*.

RLVBHTS19-1995.

RLVCO1820-0821, *RLVCOAR15-0008*, *RLVCOBC16-1823*.

RLVDER316-1666, *RLVDER316-2005*.

RLVHE0119-0720, *RLVHEBC15-0293*.

RLVHEFS18-1288, *RLVHEFS18-1565*, *RLVHEFS19-0647*, *RLVHEFS19-1298*,

RLVHEFS20-0533, ***RLVHEFS20-1335***, ***RLVHEFS20-1336***, ***RLVHEFS20-1420***.

RLVHERS17-0286.

RLVHUHU19-1065.

RLVVIME20-2934.

RLVMABN18-1512, ***RLVMABN18-1512-A1***.

RLVVIFP20-1412, ***RLVVIKO18-0155***, ***RLVVIME19-1022***, ***RLVVIME19-1023***.

RLVVWFS17-2122, ***RLVVWFS17-2122-A1***, ***RLVVW1718-1092***, ***RLVVW1718-1169***, ***RLVVW1718-1170***, ***RLVVW1718-1171***, ***RLVVW1718-1314***, ***RLVVW1718-1315***, ***RLVVW1718-1316***, ***RLVVW1718-1317***, ***RLVVW1718-1507***, ***RLVVW1718-1508***, ***RLVVW1718-1509***, ***RLVVW1718-1517***, ***RLVVW1718-1518***, ***RLVVW1718-1519***, ***RLVVW1718-1567***, ***RLVVW1718-1568***, ***RLVVW1718-1789***, ***RLVVW1718-1790***, ***RLVVW1718-1928***, ***RLVVW1718-1929***, ***RLVVW1719-1795***, ***RLVVW1818-1248***, ***RLVVW1818-1249***, ***RLVVW1818-1258***, ***RLVVW1819-0009***, ***RLVVW1819-0023***.

RTIVWCO19-1185, ***RTILGTL19-0483***.

ULM-TOL-00892-21.

VOHEFS22-33012, ***VOHEFS22-33014***, ***VOVIFP23-35777***, ***VOVWMI23-13062***.
La operación de este equipo está sujeta a las siguientes dos condiciones:

(1) es posible que este equipo o dispositivo no cause interferencia perjudicial y

(2) este equipo o dispositivo debe aceptar cualquier interferencia, incluyendo la que pueda causar su operación no deseada.

Arabia Saudí

CB JP TUV-46073, E13 10R-0616248.
TA 09012017-08012019-18964,
TA 10102017-10102019-21312,
TA 23032017-23032019-19857.
29563.
CB SG PSB-HS-05783, E24 10R-052022,
CB JP TUV-46073, E13 10R-0616248.
TA 2018-1718.
TA 2019-439, ***TA 2019-1205***,
TA 2019-1221.
TA 2020-466, ***TA 2020-1043***.
TA 2021-935, ***TA 2021-1240***,
TA 2021-1296, ***TA 2021-1335***,
TA 2021-1560, ***TA 2021-1561***,
TA 2021-2069, ***TA 2021-2125***.
TA 2022-1160.
TA 2023-423, ***2023-631***, ***2023-1238***, ***2023-1337***.
04038-007-24-1530355.

Serbia

И005 12, ***И005 13***, ***И005 14***, ***И005 15***, ***И005 16***, ***И005 17***, ***И005 18***, ***И005 19***, ***И005 20***, ***И005 22***, ***И005 23***, ***И005 23:***
И1623110300, ***И005 24***, ***И005 25***.
И011 13-4, ***И011 14***, ***И011 15***, ***И011 17***, ***И011 18***, ***И011 19***.
И038 21, ***И038 23: 0141_01375***, ***И038 23***, ***И038 24***.

Sudáfrica

TA-2005/614.
TA-2009/464.
TA-2010/1234, ***TA-2010/1235***.
TA-2012/1747, ***TA-2012/1821***.
TA-2013/2085, ***TA-2013/2465***, ***TA-2013/2503***.
TA-2014/176, ***TA-2014/212***, ***TA-2014/1783***, ***TA-2014/2108***, ***TA-2014/2597***.
TA-2015/2011, ***TA-2015/2084***.
TA-2016/169, ***TA-2016/501***, ***TA-2016/820***, ***TA-2016/863***, ***TA-2016/1449***, ***TA-2016/2568***, ***TA-2016/2601***, ***TA-2016/2759***, ***TA-2016/3407***, ***TA-2016/3539***.
TA-2017/1393, ***TA-2017/2824***.
TA-2018/175, ***TE-2018/180***, ***TA-2018/732***, ***TA-2018/844***, ***TA-2018/998***, ***TA-2018/1091***, ***TA-2018/1205***, ***TA-2018/1649***, ***TA-2018/1650***, ***TA-2018/2775***, ***TA-2018/2868***, ***TA-2018/3466***, ***TA-2018/3561***, ***TA-2018/3974***, ***TA-2018/5159***.
TA-2019/115, ***TA-2019/348***, ***TA-2019/582***, ***TA-2019/583***, ***TA-2019/1381***, ***TA-2019/2347***, ***TA-2019/2348***, ***TA-2019/5101***, ***TA-2019/5116_LTE-MBC-EU2***, ***TA-2019/5167***.
TA-2020/2916, ***TA-2020/4885***, ***TA-2020/5217***, ***TA-2020/6392***, ***TA-2020/7066***, ***TA-2020/7103***, ***TA-2020/7390***.
TA-2021/0295, ***TA-2021/1608***, ***TA-2021/1613***, ***TA-2021/2146***, ***TA-2021/2501***.

2KF012760AH

TA-2022/0124, *TA-2022/0298*, *TA-2022/2916*, *TA-2022/3229*, *TA-2022-3353*, *TA-2022/3381*, *TA-2022/6392*.
TA-2023/0232, *TA-2023/0338*, *TA-2023/0349*, *TA2023/0892*, *TA-2023/1203*, *TA-2023/1851*, *TA-2023/3425*.
TA-2024/0552, *TA-2024/3199*.
TA-2027/1393.
TE-2018/180.

Tanzania

TCRA/TAC/160/2017.
TCRA/TAC/003/2018, *TCRA/TAC/302/2018*, *TCRA/TAC/451/2018*.
TCRA/TAC/102/2019, *TCRA/TAC/105/2019*, *TCRA/TAC/152/2019*, *TCRA/TAC/252/2019*, *TCRA/TAC/256/2019*, *TCRA/TAC/272/2019*, *TCRA/TAC/273/2019*, *TCRA/TAC/278/2019*, *TCRA/TAC/325/2019*.
TCRA/TAC/677/2020, *TCRA/TAC/1175/2020*.
TCRA/TAC/1318/2021, *TCRA/TAC/1577/2021*, *TCRA/TAC/1726/2021*.
TCRA/TECEDR/0001/2022, *TCRA/TECEMP/0028/2022*, *TCRA/TECESRD/0057/2022*, *TCRA/TECESRD/0073/2022*.
TCRA/TECESRD/0053/2023, *TCRA/TECESRD/0176/2023*.

Turquía

Véanse las declaraciones UE de conformidad en → Página 459.

Países no estadounidenses que autorizan y homologan los equipos radioeléctricos según las directrices de la FCC (Comisión Federal de Comunicaciones) de EE. UU.:

FCC ID:

2AOUZ17101001, *2AOUZ17101002*, *2AOUZ17101010*, *2AOUZ17101022*, *2AOUZ17101023*, *2AOUZ17101031*, *2AOUZ17101032*, *2AOUZ17101033*, *2AOUZ17101034*, *2AOUZ17101041*, *2AOUZ17101042*, *2AOUZ17101043*, *2AOUZ17101051*, *2AOUZ17101052*, *2AOUZ17101053*, *2AOUZ17101054*, *2AOUZ17101055*, *2AOUZ17101056*, *2AOUZ17101057*, *2AOUZ17101071*, *2AOUZ17101072*, *2AOUZ18020531*, *2AOUZ18020532*, *2AOUZ18020533*, *2AOUZ18020534*, *2AOUZ18100931*.
2AVXWWSBRC001, *2AVXWWSBRS001*.
2AXPS-WPC003-1, *2AXPS-WPC003-5*.
2AA98, *2AA98A*, *2AA98-COLOUR5C*, *2AA98-MEDIUM5C*, *772C-LB1FD*.
BEJTLVHE4IU-E, *BEJTLVUE4IU-N*, *BEJTLVLM3IU-NBEJTLVUW3IU-WBEJTLVUW3IU-NBEJTLVUM3IU-WBEJTLVUM3IU-NBEJTLVUM3IU-E*.
BEJ-ICAS3GP, *BEJLCW05-VWE5*, *BEJ-MEBICAS3*, *BEJ-MIBPQMIN*, *BEJ-MIB3OI*, *BEJ-MIB3GP*.
CWTUGZZF1, *CWTUGZZF2*.
IYZVK2.
KR5BCM37WBL, *KR5-BCMEVOC*.
LTQR3TR, *NBG013854*, *NBG01RS4*, *NBG01RS53*, *NBG-BCMEVO*, *NBGFS12P01M*, *NBGFS125C*, *NBGFS125C1*, *NBGFS125C5*, *NBGFS173NP*, *NBGFS173NPM*, *NBGFS173NR*, *NBGFS19*, *NBGFS191*, *NBGFS19S*, *NBGFS191S*, *NBGFS93N*, *NBGMQBBB*, *NBGMQBBH*, *NBGRSB19*, *NBG011719A*, *NBG013854*.
NF3-F5CP42, *NF3-FR5CPEC*, *NF3-MRR1PLUS*, *NF3MRREVO14F*, *NF3-LRR3SCU*, *NF3-LRR4*.
NT8-FPK8IMMO5D, *NT8-FPK105C*, *NT8-VWMIBREGIO*.
OAYARS4B, *OAYARS5B*.
QIPALAS6A-US, *QZ9-KA3*, *QZ9-SCB*.
RK7MBC-NAR, *RK7185-00*, *RX2BNFHL*, *RX2BNFLL*.
VPYLB1KD, *YGONFCTGSAU336* .

FCC part 15.19

Este dispositivo cumple la parte 15 de las disposiciones FCC. Su utilización está sujeta al cumplimiento de las siguientes dos condiciones:

(1) Este dispositivo no deberá provocar interferencias dañinas y

(2) este dispositivo tiene que aceptar cualquier interferencia recibida, incluidas las que puedan provocar un funcionamiento no deseado.

FCC part 15.21

ADVERTENCIA AL USUARIO:

Los cambios o modificaciones no autorizados expresamente por el responsable del cumplimiento de las disposiciones, pueden provocar que el usuario pierda el derecho a utilizar el dispositivo.

Nota sobre los emisores inalámbricos

Este dispositivo cumple los límites de exposición a la radiación establecidos por la FCC (Comisión Federal de Comunicaciones) para un entorno no controlado y las directrices de la FCC sobre la exposición a energía de alta frecuencia (RF). No está permitido utilizar este emisor con otra antena u otro emisor. La antena debe instalarse y funcionar con una distancia mínima de 20 cm entre el emisor y su cuerpo.

Nota de la FCC para dispositivos digitales de la clase A

Este dispositivo ha sido comprobado y cumple los límites definidos para los dispositivos digitales de la clase B conforme a la Parte 15 (y Parte 18) de las disposiciones de la FCC. Estos límites han sido diseñados para ofrecer una protección adecuada frente a interferencias perjudiciales cuando se instala en zonas residenciales. Este dispositivo genera, utiliza y puede irradiar energía de alta frecuencia. Si no se instala y utiliza según el manual de instrucciones, puede provocar interferencias perjudiciales en las radiocomunicaciones. Sin embargo, no se puede garantizar que no se produzcan interferencias en una instalación determinada.

Nota de la FCC para dispositivos digitales de la clase B

NOTA: Este dispositivo ha sido comprobado y cumple los límites definidos para los dispositivos digitales de la clase B conforme a la Parte 15 de las disposiciones de la FCC. Estos límites han sido diseñados para ofrecer una protección adecuada frente a interferencias perjudiciales cuando se instala en zonas residenciales. Este dispositivo genera, utiliza y puede irradiar energía de alta frecuencia. Si no se instala y utiliza según el manual de instrucciones, puede provocar interferencias perjudiciales en las radiocomunicaciones. Sin embargo, no se puede garantizar que no se produzcan interferencias en una instalación determinada. Si este dispositivo provocara interferencias perjudiciales en la recepción de radio o televisión, lo que puede determinarse encendiendo y apagando el dispositivo, el usuario deberá intentar corregir dichas interferencias con una o varias de las siguientes medidas:

— Reoriente o reubique la antena receptora.

— Aumente la distancia entre el dispositivo y el receptor.

— No conecte el dispositivo a una toma de corriente del mismo circuito eléctrico al que esté conectado el receptor.

— Solicite ayuda a su proveedor o a un técnico experto en radio y televisión.

Emiratos Árabes Unidos

TRA, REGISTERED No_DEALER No

VU20180914-012356.

ER0109760/13_DA0043253/10, ***ER34947/14_DA0043252/10***, ***ER35423/14_DA35176/14***, ***ER37807/15_DA38660/15***, ***ER450/20***, ***ER45520_DA44932***, ***ER46672/16_DA38660/15***, ***ER48223_DA44932***, ***ER49378/16_DA38660/15***, ***ER49719/16_DA0062437/11***, ***ER49796/16_DA35176/14***, ***ER51643/17***, ***ER53878/17_DA44932/15***, ***ER54754/17_DA0043253/10***, ***ER61136/18_DA40068***, ***ER61137/18_DA0089862/12***, ***ER62570/18_DA44932***, ***ER63911_DA44932***, ***ER66801/18_DA77281/18***, ***ER68006/18_DA40068/15***, ***ER68006/18 TIC-D01-DS01***, ***ER69987/19_DA44932/15***.

ER70046/19_DA44932, ***ER70554/19_DA0043253/10***, ***ER71148/19_DA0043253/10***, ***ER71355/19_DA38660/15***, ***ER71413/19_DA0089862/12***, ***ER71414/19***, ***ER73393/19***, ***ER74095/19ER76324/19_DA56674/16***, ***ER76326/19_DA56674/16***.

ER77956/20_DA76153/18, ***ER88450/20***, ***ER89638/20_DA36975/14***.

ER95816/21, ***ER97243/21_DA0043253/10***,

2KF012760AH

***ER06372/22_DA0043253/10*, *ER15318/22*, *ER15319/22*, *ER16161/22*.**

***ER17500/23*, *ER17906/23*, *ER22483/23_DA0086237/12*, *ER22617/23_DA0043253/10*.**

***ER27577/24*.**

***VU20190312-003278*, *VU20190412-004940*.**

***CB SG PSB-HS-05783, E24 10R-052022*, *CB JP TUV-46073, E13 10R-0616248*.**



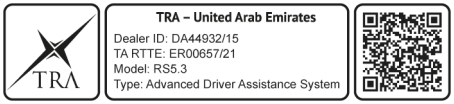

Fig. 248 ER00657/21_DA44932/15

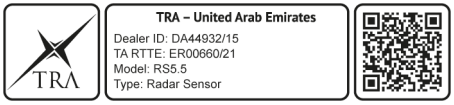

Fig. 249 ER00660/21_DA44932/15

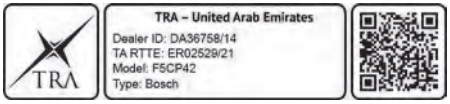

Fig. 250 ER02529/21_DA36758/14

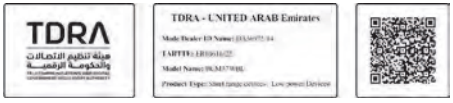

Fig. 251 ER10616/22_DA36975/14



Fig. 252 ER16161/22

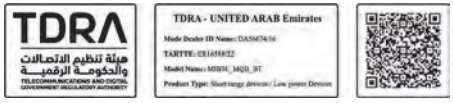

Fig. 253 ER16588/22_DA56674/16

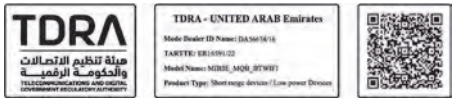

Fig. 254 ER16591/22_DA56674/16



Fig. 255 ER18934/23



Fig. 256 ER18944/23



Fig. 257 ER19636/23



Fig. 258 ER22469/23



Fig. 259 ER22617/23



Fig. 260 ER24928/23



Fig. 261 ER27577/24



Fig. 262 ER28573/24

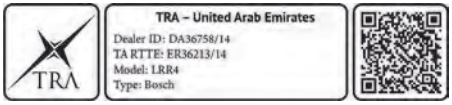

Fig. 263 ER36213/14_DA36758/14

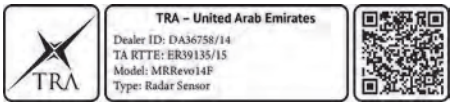

Fig. 264 ER39135/15_DA36758/14

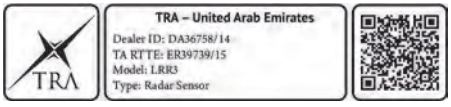

Fig. 265 ER39739/15_DA36758/14



Fig. 266 ER41902/25

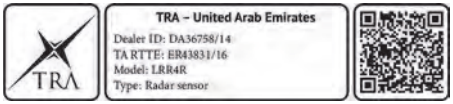

Fig. 267 ER43831/16_DA36758/14



Fig. 268 ER50430/16

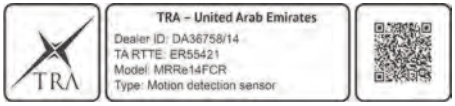

Fig. 269 ER55421/17_DA36758/14



Fig. 270 ER57806/17_DA0086237/12



Fig. 271 ER66978/18_DA36758/14



Fig. 272 ER69987/19_DA44932/15



Fig. 273 ER70009/19_DA44932/15



Fig. 274 ER70046/19_DA44932/15

2KF012760AH

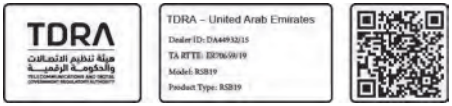

Fig. 275 ER70659/19_DA44932/15



Fig. 276 ER76113/19



Fig. 277 ER76114/19



Fig. 278 ER76115/19



Fig. 279 ER76324/19_DA56674/16



Fig. 280 ER76326/19_DA56674/16



Fig. 281 ER76515/19



Fig. 282 ER90294/20_DA0043253/10 ◁

Datos técnicos

Indicaciones sobre los datos técnicos

Mientras no se indique lo contrario, los datos técnicos son válidos para el modelo básico. Los valores indicados pueden diferir en función del equipamiento opcional o de la versión del modelo, así como en el caso de los vehículos especiales y los equipamientos para determinados países. Los datos de la documentación oficial del vehículo tienen siempre prioridad.

En la documentación oficial del vehículo figura el grupo motopropulsor del vehículo y su potencia.

Masa

Los valores de la masa en orden de marcha que figuran en las siguientes tablas rigen para el vehículo listo para circular con el depósito de combustible lleno al 90 % y considerando un peso del conductor de 75 kg (aprox. 165 lb), de los líquidos operativos y, dado el caso, de las herramientas y de la rueda de repuesto. La masa en orden de marcha indicada aumenta con los equipamientos opcionales y el montaje posterior de accesorios, con lo que se reduce correspondientemente la carga útil posible.

La carga útil resulta de sumar los siguientes pesos:

— pasajeros

— carga total dentro y fuera del vehículo

— accesorios

— carga vertical sobre el acoplamiento en caso de circular con remolque

No exceda nunca la masa máxima autorizada del vehículo ni la masa máxima autorizada por eje. Los valores autorizados figuran en el certificado de seguridad ("safety compliance label") o en la placa de modelo, en el pilar B.

Prestaciones

Las prestaciones del vehículo se han calculado sin ningún equipamiento que las merme, p. ej., accesorios.

Por motivos técnicos de homologación o fiscales, los valores de potencia y las prestaciones pueden variar.

En algunas motorizaciones con tren de rodaje para carreteras en mal estado, la velocidad máxima puede estar limitada y, por ello, ser inferior a la indicada.

Datos sobre la masa remolcable máxima técnicamente admisible y la carga vertical máxima sobre el acoplamiento

Los datos sobre la masa remolcable máxima técnicamente admisible y la carga vertical máxima sobre el acoplamiento que figuran en la placa de modelo del dispositivo de remolque son solo valores experimentales del mismo. Los valores válidos para el vehículo, con frecuencia inferiores, figuran en la documentación del vehículo. Los datos de la documentación oficial del vehículo o de la placa de modelo del mismo o del certificado de seguridad tienen siempre prioridad.

Masa del conjunto vehículo tractor y remolque

Las masas indicadas para el conjunto vehículo tractor y remolque solo son válidas para altitudes máximas de 1000 m (3000 ft) aprox. sobre el nivel del mar. La masa máxima autorizada del conjunto vehículo tractor y remolque debe reducirse en un 10 % aprox. cada vez que se inicien otros 1000 m (aprox. 3000 ft) de altitud.

Explicación acerca de las tablas

Abreviaturas de las cajas de cambios: CM = caja de cambios manual, CA = caja de cambios automática. CM6 significaría: caja de cambios manual de 6 marchas. ◁

Número de identificación del vehículo (NIV)

2KF012760AH

Estructura del número de identificación del vehículo

El número de identificación del vehículo (número de bastidor, VIN) se compone de 17 caracteres que se agrupan en 7 grupos.

La estructura del VIN se explica con los siguientes ejemplos.

Grupo	①			②			③		④	⑤	⑥	⑦					
Posición	1	2	3	4	5	6	7	8	9	10	11	12	13	14	15	16	17
Ejemplo	W	F	0	E	X	X	S	K	6	S	X	0	0	3	0	7	2

① Denominación del fabricante del vehículo:

WFO Ford

② Caracteres de relleno: pueden variar en función del fabricante o contener información sobre la forma de la carrocería o del tipo de cambio.

③ Categoría del vehículo según el modelo:

SK Tourneo Connect, Transit Connect

En función del fabricante, las posiciones 7 a 9 pueden contener también información sobre el tipo de combustible (7) y la categoría del vehículo (8 y 9).

④ Carácter de relleno o de comprobación: puede variar en función del fabricante.

⑤ Índice VIN según el año de modelos:

S 2025
T 2026
U 2027

⑥ Lugar de producción, fábrica:

X Fábrica de Poznan

La asignación de la letra del lugar de fabricación puede variar en función del vehículo o figurar por duplicado.

⑦ Número de producción correlativo en cada año de modelos

Ubicación del número de identificación del vehículo (NIV)

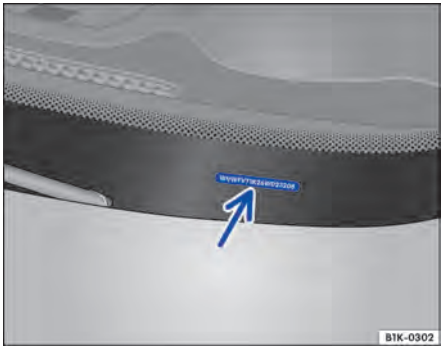

Fig. 283 En el parabrisas: número de identificación del vehículo.

El número de identificación del vehículo (VIN) puede leerse desde fuera a través de un recuadro que hay en el parabrisas. El recuadro se encuentra en la parte inferior del parabrisas, en un lateral.

Visualizar el número de identificación del vehículo en el sistema de infotainment

1. Pulse el botón de función ***Vehículo*** del sistema de infotainment.
2. En el menú ***Vehículo***, pulse el botón de función ***Estado***.
3. Para visualizar el VIN, pulse el botón de función ***Servicio***.

   Se muestra el VIN.

Además, en función del modelo, del país y de la motorización, el VIN puede estar grabado en uno de los siguientes lugares:

— En el vano delantero, en el vierteaguas derecho.

— En el vano delantero, en la torreta de la suspensión derecha.
— En el vano delantero, cerca de la bisagra del capó, en el lado derecho del vehículo.
— Delante del asiento delantero derecho, debajo del recubrimiento del piso.
— Detrás del asiento delantero derecho, debajo del recubrimiento del piso.
— En el lado derecho del vehículo, en el pilar trasero de la puerta corrediza. ◁

Placa de modelo

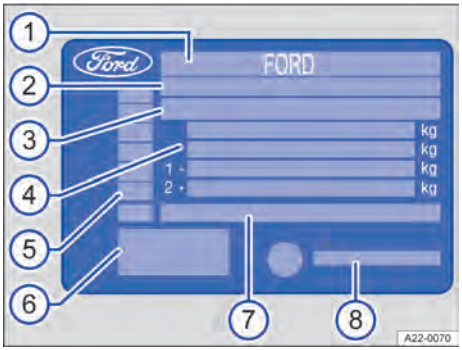

Fig. 284 En la puerta delantera, en el pilar B: placa de modelo (representación esquemática).

En la placa de modelo figuran los siguientes datos:

① Código del fabricante
② Número de homologación general de la UE
③ Número de identificación del vehículo
④ Masa máxima autorizada

Masa máxima autorizada del conjunto vehículo tractor y remolque

Masa máxima autorizada del eje delantero

Masa máxima autorizada del eje trasero

⑤ Letras distintivas del motor
⑥ Dirección del fabricante
⑦ Denominación oficial del tipo
⑧ Número de homologación, en función del país

En función del país puede figurar el número de homologación, p. ej., el número de homologación CE.

En función del país y del vehículo, la placa de modelo se encuentra en la parte inferior del montante de la puerta del conductor o del acompañante. Se ve abriendo la puerta en cuestión. Los vehículos destinados a determinados países no llevan placa de modelo. ◁

Certificado de seguridad

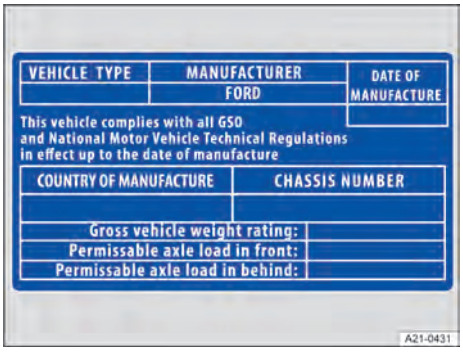

Fig. 285 Certificado de seguridad (representación esquemática).

En el montante de la puerta del conductor hay un certificado de seguridad con la siguiente información:

— Tipo de vehículo
— Fabricante
— Fecha de fabricación
— País fabricante
— Número de identificación del vehículo ◁

Dimensiones

2KF012760AH

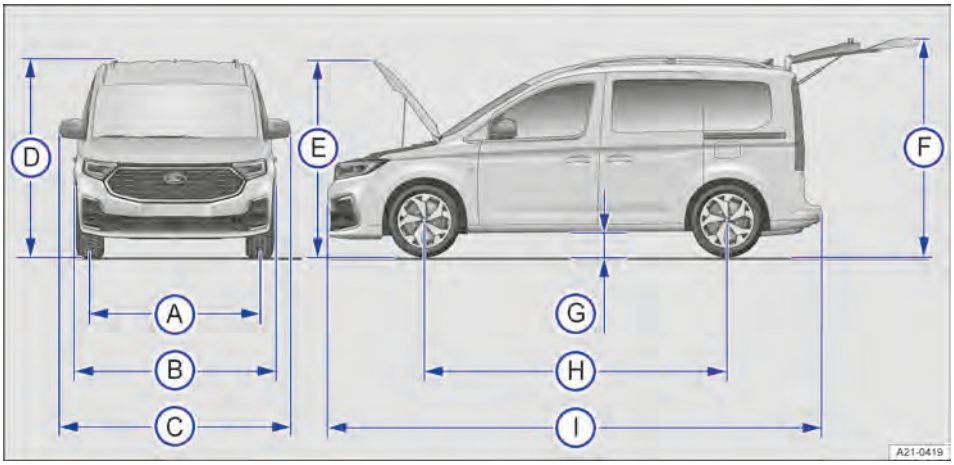

Fig. 286 Medidas del vehículo.

Los datos de la tabla corresponden al modelo básico con equipamiento básico.

Los valores indicados pueden diferir si se montan llantas y neumáticos de otro tamaño, en función del equipamiento opcional o de la versión del modelo, si se montan posteriormente accesorios, así como en vehículos especiales o destinados a otros países.

La información sobre el cálculo de los datos de las masas se encuentra en el apartado → Página 487.

Leyenda de la Fig. 286:			**Tourneo/Transit Connect L1**	**Tourneo/Transit Connect L2**
Ⓐ	Ancho de vía delantero	mm	1565-1572	1565-1572
	Ancho de vía trasero	mm	1603-1606	1602-1606
Ⓑ	Anchura sin retrovisores exteriores	mm	1855	1855
Ⓒ	Anchura de un retrovisor exterior al otro	mm	2100	2100
Ⓓ	Altura con masa en orden de marcha	mm	1798–1819	1800-1823
	Altura con base para antena y masa en orden de marcha	mm	1830-1856	1835-1860
	Altura con barras longitudinales en el techo y masa en orden de marcha	mm	1832-1853	1836-1859
Ⓔ	Altura con el capó delantero abierto y masa en orden de marcha	mm	1773-1792	1773-1791
Ⓕ	Altura con el portón trasero abierto y masa en orden de marcha	mm	2155-2180	2155-2183
Ⓖ	Distancia al suelo entre los ejes, en condiciones de circular	mm	153-180	152-179
Ⓗ	Batalla	mm	2755	2970
	Diámetro de giro mínimo	m	11,4	12,1
Ⓘ	Longitud (de un paragolpes al otro)	mm	4500-4515	4853-4868

ⓘ	Longitud con dispositivo de remolque montado de fábrica	mm	4601-4613	4954-4966

Capacidades

Motores de gasolina, motores diésel

Capacidad del depósito de combustible:

Aprox. 50 litros

La capacidad del depósito de combustible incluye una cantidad indeterminada de reserva que queda en el depósito cuando el indicador del nivel de combustible indica que está vacío. La cantidad de reserva es variable y no se puede utilizar de forma fiable para aumentar la autonomía restante.

Capacidad del depósito de AdBlue®:

Aprox. 15 litros

- Cuando se reposta con botellas de recarga, la capacidad puede ser algo mayor por motivos técnicos.
- Con condiciones climáticas frías, la capacidad puede ser algo menor por motivos técnicos.

Capacidad del depósito del líquido lavacristales:

De 3,2 a 5 litros

Motores de gasolina

1,5 l, EcoBoost 4 cilindros, 85 kW, motor de gasolina

Cuadro general del motor

Potencia	kW	85 a 5000-6000 rpm	
Letras distintivas del motor		DXDE	
Par máximo	Nm	220 a 1500-3000 rpm	
Cambio		SG6	AG7
Velocidad máxima Tourneo Connect L1	km/h	180[a)]	179[a)]
Velocidad máxima Tourneo Connect L2		180[a)]	179[a)]
Velocidad máxima Transit Connect L1		182	181
Velocidad máxima Transit Connect L2		182	181

a) Estos datos no estaban disponibles al cierre de la edición.

Tourneo Connect L1: datos de las masas del vehículo y las masas por eje

Cambio		SG6	AG7
Masa en orden de marcha[a)]	kg	1544-1638	1583-1672
Masa máxima autorizada	kg	2150–2300	2150–2300
Masa máxima autorizada del eje delantero	kg	1070	1100
Masa máxima autorizada del eje trasero	kg	1110–1260	1110–1260

a) La masa exacta figura en la placa de modelo → Página 489 o el certificado de seguridad del vehículo → Página 489.

2KF012760AH

Tourneo Connect L1: masas remolcables máximas técnicamente admisibles

Cambio		SG6	AG7
Masa remolcable máxima técnicamente admisible, con frenos, pendientes de hasta un 12 %	kg	1300–1400	1400–1500
Masa remolcable máxima técnicamente admisible, con frenos, pendientes de hasta un 8 %	kg	1500	1500
Masa remolcable máxima técnicamente admisible, sin frenos	kg	750	750
Masa máxima autorizada del conjunto vehículo tractor y remolque, pendientes de hasta un 12 %	kg	3550–3600	3650–3700
Carga vertical máxima técnicamente admisible sobre el acoplamiento	kg	75	75

Capacidad de carga para los sistemas portantes traseros → Página 337, *Montar un sistema portante trasero o un portabicicletas en el enganche para remolque*

Tourneo Connect L2: datos de las masas del vehículo y las masas por eje

Cambio		SG6	AG7
Masa en orden de marcha[a)]	kg	1606-1696	1639-1729
Masa máxima autorizada	kg	2220–2350	2220–2350
Masa máxima autorizada del eje delantero	kg	1110	1150
Masa máxima autorizada del eje trasero	kg	1160–1280	1150–1270

a) La masa exacta figura en la placa de modelo → Página 489 o el certificado de seguridad del vehículo → Página 489.

Tourneo Connect L2: masas remolcables máximas técnicamente admisibles

Cambio		SG6	AG7
Masa remolcable máxima técnicamente admisible, con frenos, pendientes de hasta un 12 %	kg	1300–1400	1400–1500
Masa remolcable máxima técnicamente admisible, con frenos, pendientes de hasta un 8 %	kg	1500	1500
Masa remolcable máxima técnicamente admisible, sin frenos	kg	750	750

Masa máxima autorizada del conjunto vehículo tractor y remolque, pendientes de hasta un 12 %	kg	3620–3650	3720–3750
Carga vertical máxima técnicamente admisible sobre el acoplamiento	kg	75	75

Capacidad de carga para los sistemas portantes traseros → Página 337, *Montar un sistema portante trasero o un portabicicletas en el enganche para remolque*

Transit Connect L1: datos de las masas del vehículo y las masas por eje

Cambio		SG6	AG7
Masa en orden de marcha[a)]	kg	1419–1735	1453–1772
Masa máxima autorizada	kg	2150–2300	2150–2350
Masa máxima autorizada del eje delantero	kg	1060–1070	1090–1100
Masa máxima autorizada del eje trasero	kg	1210–1320	1210–1335

a) La masa exacta figura en la placa de modelo → Página 489 o el certificado de seguridad del vehículo → Página 489.

Transit Connect L1: masas remolcables máximas técnicamente admisibles

Cambio		SG6	AG7
Masa remolcable máxima técnicamente admisible, con frenos, pendientes de hasta un 12 %	kg	1300–1400	1400–1500
Masa remolcable máxima técnicamente admisible, con frenos, pendientes de hasta un 8 %	kg	1500	1500
Masa remolcable máxima técnicamente admisible, sin frenos	kg	700–750	720–750
Masa máxima autorizada del conjunto vehículo tractor y remolque, pendientes de hasta un 12 %	kg	3550–3600	3650–3750
Carga vertical máxima técnicamente admisible sobre el acoplamiento	kg	75	75

Capacidad de carga para los sistemas portantes traseros → Página 337, *Montar un sistema portante trasero o un portabicicletas en el enganche para remolque*

Transit Connect L2: datos de las masas del vehículo y las masas por eje

Cambio		SG6	AG7
Masa en orden de marcha[a)]	kg	1464–1785	1497–1822

2KF012760AH

Masa máxima autorizada	kg	2250–2300	2250–2350
Masa máxima autorizada del eje delantero	kg	1110–1130	1140–1170
Masa máxima autorizada del eje trasero	kg	1280–1310	1290–1310

a) La masa exacta figura en la placa de modelo → Página 489 o el certificado de seguridad del vehículo → Página 489.

Transit Connect L2: masas remolcables máximas técnicamente admisibles

Cambio		SG6	AG7
Masa remolcable máxima técnicamente admisible, con frenos, pendientes de hasta un 12 %	kg	1300–1400	1400–1500
Masa remolcable máxima técnicamente admisible, con frenos, pendientes de hasta un 8 %	kg	1500	1500
Masa remolcable máxima técnicamente admisible, sin frenos	kg	730–750	740–750
Masa máxima autorizada del conjunto vehículo tractor y remolque, pendientes de hasta un 12 %	kg	3600–3650	3750
Carga vertical máxima técnicamente admisible sobre el acoplamiento	kg	75	75

Capacidad de carga para los sistemas portantes traseros → Página 337, *Montar un sistema portante trasero o un portabicicletas en el enganche para remolque*

Normativas sobre el consumo de combustible

Consumo de energía (Off-Vehicle Charging), consumo de combustible (motor de combustión y no Off-Vehicle Charging) y emisiones de CO2

Los datos WLTP sobre el consumo de combustible/energía, emisiones de CO2 y autonomía en caso de propulsión eléctrica se han calculado conforme a los requisitos técnicos y las especificaciones de los reglamentos 715/2007/CE y 2017/1151/UE en su última versión modificada. Los métodos de comprobación estandarizados que se han utilizado permiten una comparativa entre los diferentes tipos de vehículos y fabricantes.

Directiva europea 1999/94/CE

El consumo de combustible/energía, las emisiones de CO2 y la autonomía eléctrica de un vehículo no solo dependen del aprovechamiento eficiente del combustible por parte del vehículo; también influyen el estilo de conducción y otros factores no técnicos. El CO2 es un gas de efecto invernadero y el principal responsable del calentamiento global. En todos los puntos de venta, se puede obtener una guía gratuita sobre el consumo de combustible y las emisiones de CO2 de todos los modelos nuevos de turismos.

Valores de consumo de combustible

Bajo	Medio	Alto	Extra alto	Combinado	Emisiones de CO2
l/100 km (mpg)	l/100 km (mpg)	l/100 km (mpg)	l/100 km (mpg)	l/100 km (mpg)	g/km
—a)	—a)	—a)	—a)	—a)	—a)

a) Estos datos no estaban disponibles al cierre de la edición.

Motores diésel

2,0 l, EcoBlue, 4 cilindros, 75 kW, motor diésel

Cuadro general del motor

Potencia	kW	75 a 2750-4250 rpm
Letras distintivas del motor		DXRD
Par máximo	Nm	280 a 1500-2500 rpm
Cambio		SG6
Velocidad máxima Tourneo Connect L1	km/h	175
Velocidad máxima Tourneo Connect L2		175
Velocidad máxima Transit Connect L1		173
Velocidad máxima Transit Connect L2		173

Tourneo Connect L1: datos de las masas del vehículo y las masas por eje

Masa en orden de marcha[a)]	kg	1618-1716
Masa máxima autorizada	kg	2220–2350
Masa máxima autorizada del eje delantero	kg	1130
Masa máxima autorizada del eje trasero	kg	1130–1270

a) La masa exacta figura en la placa de modelo → Página 489 o el certificado de seguridad del vehículo → Página 489.

Tourneo Connect L1: masas remolcables máximas técnicamente admisibles

Masa remolcable máxima técnicamente admisible, con frenos, pendientes de hasta un 12 %	kg	1400–1500
Masa remolcable máxima técnicamente admisible, con frenos, pendientes de hasta un 8 %	kg	1500
Masa remolcable máxima técnicamente admisible, sin frenos	kg	750
Masa máxima autorizada del conjunto vehículo tractor y remolque, pendientes de hasta un 12 %	kg	3720–3750

2KF012760AH

Carga vertical máxima técnicamente admisible sobre el acoplamiento	kg	75

Capacidad de carga para los sistemas portantes traseros → Página 337, *Montar un sistema portante trasero o un portabicicletas en el enganche para remolque*

Tourneo Connect L2: datos de las masas del vehículo y las masas por eje

Masa en orden de marcha[a)]	kg	1681-1769
Masa máxima autorizada	kg	2300-2450
Masa máxima autorizada del eje delantero	kg	1180
Masa máxima autorizada del eje trasero	kg	1160–1290

a) La masa exacta figura en la placa de modelo → Página 489 o el certificado de seguridad del vehículo → Página 489.

Tourneo Connect L2: masas remolcables máximas técnicamente admisibles

Masa remolcable máxima técnicamente admisible, con frenos, pendientes de hasta un 12 %	kg	1400–1500
Masa remolcable máxima técnicamente admisible, con frenos, pendientes de hasta un 8 %	kg	1500
Masa remolcable máxima técnicamente admisible, sin frenos	kg	750
Masa máxima autorizada del conjunto vehículo tractor y remolque, pendientes de hasta un 12 %	kg	3800-3850
Carga vertical máxima técnicamente admisible sobre el acoplamiento	kg	75

Capacidad de carga para los sistemas portantes traseros → Página 337, *Montar un sistema portante trasero o un portabicicletas en el enganche para remolque*

Transit Connect L1: datos de las masas del vehículo y las masas por eje

Masa en orden de marcha[a)]	kg	1495–1816
Masa máxima autorizada	kg	2220-2400
Masa máxima autorizada del eje delantero	kg	1130
Masa máxima autorizada del eje trasero	kg	1240–1355

a) La masa exacta figura en la placa de modelo → Página 489 o el certificado de seguridad del vehículo → Página 489.

Transit Connect L1: masas remolcables máximas técnicamente admisibles

Masa remolcable máxima técnicamente admisible, con frenos, pendientes de hasta un 12 %	kg	1400–1500

Masa remolcable máxima técnicamente admisible, con frenos, pendientes de hasta un 8 %	kg	1500
Masa remolcable máxima técnicamente admisible, sin frenos	kg	740–750
Masa máxima autorizada del conjunto vehículo tractor y remolque, pendientes de hasta un 12 %	kg	3720–3800
Carga vertical máxima técnicamente admisible sobre el acoplamiento	kg	75

Capacidad de carga para los sistemas portantes traseros → Página 337, *Montar un sistema portante trasero o un portabicicletas en el enganche para remolque*

Transit Connect L2: datos de las masas del vehículo y las masas por eje

Masa en orden de marcha[a)]	kg	1543-1864
Masa máxima autorizada	kg	2300-2450
Masa máxima autorizada del eje delantero	kg	1170–1200
Masa máxima autorizada del eje trasero	kg	1330–1360

a) La masa exacta figura en la placa de modelo → Página 489 o el certificado de seguridad del vehículo → Página 489.

Transit Connect L2: masas remolcables máximas técnicamente admisibles

Masa remolcable máxima técnicamente admisible, con frenos, pendientes de hasta un 12 %	kg	1400–1500
Masa remolcable máxima técnicamente admisible, con frenos, pendientes de hasta un 8 %	kg	1500
Masa remolcable máxima técnicamente admisible, sin frenos	kg	750
Masa máxima autorizada del conjunto vehículo tractor y remolque, pendientes de hasta un 12 %	kg	3800-3850
Carga vertical máxima técnicamente admisible sobre el acoplamiento	kg	75

Capacidad de carga para los sistemas portantes traseros → Página 337, *Montar un sistema portante trasero o un portabicicletas en el enganche para remolque*

Normativas sobre el consumo de combustible

Consumo de energía (Off-Vehicle Charging), consumo de combustible (motor de combustión y no Off-Vehicle Charging) y emisiones de CO2

Los datos WLTP sobre el consumo de combustible/energía, emisiones de CO2 y autonomía en caso de propulsión eléctrica se han calculado conforme a los requisitos técnicos y las especificaciones de los reglamentos 715/2007/CE y 2017/1151/UE en su última versión modificada. Los métodos de comprobación estandarizados que se han

2KF012760AH

utilizado permiten una comparativa entre los diferentes tipos de vehículos y fabricantes.

Directiva europea 1999/94/CE

El consumo de combustible/energía, las emisiones de CO2 y la autonomía eléctrica de un vehículo no solo dependen del aprovechamiento eficiente del combustible por parte del vehículo; también influyen el estilo de conducción y otros factores no técnicos. El CO2 es un gas de efecto invernadero y el principal responsable del calentamiento global. En todos los puntos de venta, se puede obtener una guía gratuita sobre el consumo de combustible y las emisiones de CO2 de todos los modelos nuevos de turismos.

Valores de consumo de combustible

Bajo	Medio	Alto	Extra alto	Combinado	Emisiones de CO2
l/100 km (mpg)	l/100 km (mpg)	l/100 km (mpg)	l/100 km (mpg)	l/100 km (mpg)	g/km
a)	a)	a)	a)	a)	a)

a) Estos datos no estaban disponibles al cierre de la edición.

2,0 l, EcoBlue, 4 cilindros, 90 kW, motor diésel

Cuadro general del motor

Potencia	kW	90 a 2750-4250 rpm	
Letras distintivas del motor		DXRA	
Par máximo	Nm	320 a 1600-2500 rpm	
Cambio		SG6/tracción total	AG7
Velocidad máxima Tourneo Connect L1	km/h	185	186
Velocidad máxima Tourneo Connect L2		185	186
Velocidad máxima Transit Connect L1		183	186
Velocidad máxima Transit Connect L2		183	186

Tourneo Connect L1: datos de las masas del vehículo y las masas por eje

Cambio		SG6/tracción total	AG7
Masa en orden de marcha[a)]	kg	1714–1808	1656-1750
Masa máxima autorizada	kg	2300-2450	2250-2400
Masa máxima autorizada del eje delantero	kg	1160	1170
Masa máxima autorizada del eje trasero	kg	1200–1340	1130–1270

a) La masa exacta figura en la placa de modelo → Página 489 o el certificado de seguridad del vehículo → Página 489.

Tourneo Connect L1: masas remolcables máximas técnicamente admisibles

Cambio	SG6/tracción total	AG7

Masa remolcable máxima técnicamente admisible, con frenos, pendientes de hasta un 12 %	kg	1500	1500
Masa remolcable máxima técnicamente admisible, sin frenos	kg	750	750
Masa máxima autorizada del conjunto vehículo tractor y remolque	kg	3800-3950	3750-3900
Carga vertical máxima técnicamente admisible sobre el acoplamiento	kg	75	75

Capacidad de carga para los sistemas portantes traseros → Página 337, *Montar un sistema portante trasero o un portabicicletas en el enganche para remolque*

Tourneo Connect L2: datos de las masas del vehículo y las masas por eje

Cambio		SG6/tracción total	AG7
Masa en orden de marcha[a)]	kg	1779–1863	1713-1801
Masa máxima autorizada	kg	2350–2500	2300-2450
Masa máxima autorizada del eje delantero	kg	1210	1220
Masa máxima autorizada del eje trasero	kg	1200–1340	1150–1280

a) La masa exacta figura en la placa de modelo → Página 489 o el certificado de seguridad del vehículo → Página 489.

Tourneo Connect L2: masas remolcables máximas técnicamente admisibles

Cambio		SG6/tracción total	AG7
Masa remolcable máxima técnicamente admisible, con frenos, pendientes de hasta un 12 %	kg	1500	1500
Masa remolcable máxima técnicamente admisible, sin frenos	kg	750	750
Masa máxima autorizada del conjunto vehículo tractor y remolque	kg	3850-4000	3800-3950
Carga vertical máxima técnicamente admisible sobre el acoplamiento	kg	75	75

Capacidad de carga para los sistemas portantes traseros → Página 337, *Montar un sistema portante trasero o un portabicicletas en el enganche para remolque*

Transit Connect L1: datos de las masas del vehículo y las masas por eje

Cambio	SG6/tracción total	AG7

2KF012760AH

Masa en orden de marcha[a)]	kg	1606–1886	1530–1850
Masa máxima autorizada	kg	2350-2450	2250–2425
Masa máxima autorizada del eje delantero	kg	1160	1160–1170
Masa máxima autorizada del eje trasero	kg	1320–1395	1240–1360

a) La masa exacta figura en la placa de modelo → Página 489 o el certificado de seguridad del vehículo → Página 489.

Transit Connect L1: masas remolcables máximas técnicamente admisibles

Cambio		SG6/tracción total	AG7
Masa remolcable máxima técnicamente admisible, con frenos, pendientes de hasta un 12 %	kg	1500	1500
Masa remolcable máxima técnicamente admisible, sin frenos	kg	750	750
Masa máxima autorizada del conjunto vehículo tractor y remolque	kg	3850	3750–3925
Carga vertical máxima técnicamente admisible sobre el acoplamiento	kg	75	75

Capacidad de carga para los sistemas portantes traseros → Página 337, *Montar un sistema portante trasero o un portabicicletas en el enganche para remolque*

Transit Connect L2: datos de las masas del vehículo y las masas por eje

Cambio		SG6/tracción total	AG7
Masa en orden de marcha[a)]	kg	1657–1937	1579–1896
Masa máxima autorizada	kg	2400–2500	2350-2450
Masa máxima autorizada del eje delantero	kg	1180–1230	1200–1230
Masa máxima autorizada del eje trasero	kg	1350–1395	1325–1340

a) La masa exacta figura en la placa de modelo → Página 489 o el certificado de seguridad del vehículo → Página 489.

Transit Connect L2: masas remolcables máximas técnicamente admisibles

Cambio		SG6/tracción total	AG7
Masa remolcable máxima técnicamente admisible, con frenos, pendientes de hasta un 12 %	kg	1500	1500
Masa remolcable máxima técnicamente admisible, sin frenos	kg	750	750
Masa máxima autorizada del conjunto vehículo tractor y remolque	kg	3900	3850-3950
Carga vertical máxima técnicamente admisible sobre el acoplamiento	kg	75	75

Capacidad de carga para los sistemas portantes traseros → Página 337, *Montar un sistema portante trasero o un portabicicletas en el enganche para remolque*

Normativas sobre el consumo de combustible

Consumo de energía (Off-Vehicle Charging), consumo de combustible (motor de combustión y no Off-Vehicle Charging) y emisiones de CO2

Los datos WLTP sobre el consumo de combustible/energía, emisiones de CO2 y autonomía en caso de propulsión eléctrica se han calculado conforme a los requisitos técnicos y las especificaciones de los reglamentos 715/2007/CE y 2017/1151/UE en su última versión modificada. Los métodos de comprobación estandarizados que se han utilizado permiten una comparativa entre los diferentes tipos de vehículos y fabricantes.

Directiva europea 1999/94/CE

El consumo de combustible/energía, las emisiones de CO2 y la autonomía eléctrica de un vehículo no solo dependen del aprovechamiento eficiente del combustible por parte del vehículo; también influyen el estilo de conducción y otros factores no técnicos. El CO2 es un gas de efecto invernadero y el principal responsable del calentamiento global. En todos los puntos de venta, se puede obtener una guía gratuita sobre el consumo de combustible y las emisiones de CO2 de todos los modelos nuevos de turismos.

Valores de consumo de combustible

Bajo	Medio	Alto	Extra alto	Combinado	Emisiones de CO2
l/100 km (mpg)	l/100 km (mpg)	l/100 km (mpg)	l/100 km (mpg)	l/100 km (mpg)	g/km
—a)	—a)	—a)	—a)	—a)	—a)

a) Estos datos no estaban disponibles al cierre de la edición. ◁

2KF012760AH

Índice de abreviaturas

Abreviatura	Significado
A2DP	Advanced Audio Distribution Profile: tecnología universal para la transmisión de señales de audio vía Bluetooth.
AAC	Advanced Audio Coding: formato para comprimir datos de audio.
ABS	sistema antibloqueo de frenos: sistema que impide el bloqueo de las ruedas al frenar.
ACC	Adaptive Cruise Control: control de crucero adaptativo.
ACT	Active Cylinder Termination: gestión de cilindros activa (desactivación de cilindros).
AF	Alternative Frequency: seguimiento automático de emisoras
AG7	Denominación del cambio automático de 7 marchas.
AM	Amplitude Modulation: onda media.
APE	Denominación de la extensión de archivo del formato del procedimiento de compresión de audio Monkey's Audio.
BAS	Brake Assist System: asistente de frenada.
DAB	Digital Audio Broadcasting: estándar de transmisión digital para radio digital.
DAB+	Digital Audio Broadcasting Plus: desarrollo de DAB en compresión de audio digital optimizada.
eBKV	Denominación del servofreno electromecánico.
EBV	Distribución electrónica de la fuerza de frenado.
EDS	Denominación del bloqueo electrónico del diferencial.
EON	Enhanced Other Network: admite otras redes.
ESC	Electronic Stability Control: control electrónico de estabilidad.
ESC	Electronic Stability Control: programa electrónico de estabilización.
eSIM	Embedded Subscriber Identity Module: tarjeta SIM montada de forma fija que no se puede cambiar.
FM	Frequency Modulation: onda ultracorta.
GPS	Global Positioning System: sistema global de navegación por satélite para determinar una posición.
HFP	Hands-free Profile: perfil Bluetooth para la telefonía inalámbrica.
ISO	International Organization for Standardization: organización internacional de normalización.
LED	Light Emitting Diode: diodo luminoso.
M4A	MPEG 4 Audio File: formato de archivo de audio.
MP2	MPEG-1 Audio Layer 2: formato para comprimir archivos de audio.
MP3	MPEG-1 Audio Layer 3: formato para comprimir archivos de audio.
MPEG	Moving Picture Experts Group: grupo de expertos responsable, entre otras cosas, de desarrollar estándares para la compresión de vídeo.
NFC	Near Field Communication: estándar para la transmisión de datos a corto alcance por medio de tecnología de comunicación inalámbrica.
PIN	Personal Identification Number: número secreto.
POI	Point of Interest: lugar de interés.
QR Code®	Quick Response Code: representación binaria de datos codificados.
RDS	Radio Data System: sistema de datos por radio para servicios adicionales.

Abreviatura	Significado
REACH	Registration, Evaluation, Authorisation and Restriction of Chemicals: Reglamento de la EU sobre sustancias y preparados químicos (CE) núm. 1907/2006.
RoHS	Restriction of Certain Hazardous Substances: Directriz para limitación de sustancias peligrosas en los dispositivos eléctricos y electrónicos
SAE	Society of Automotive Engineers: organización sin ánimo de lucro para la técnica y la ciencia.
SD	Secure Digital: formato de las tarjetas de memoria flash, se utiliza para tarjetas SD.
SDHC	Secure Digital High Capacity:desarrollo posterior de la tarjeta SD.
SG6	Denominación del cambio manual de 6 marchas.
SIM	Subscriber Identity Module: módulo de identificación del suscriptor.
SMS	Short Message Service: servicio de mensajes cortos.
TCS	Traction Control System: control de tracción.
TIN	Tire Identification Number: número de identificación del neumático.
TP	Traffic Program: función de emisora de tráfico en el modo Radio.
USB	Universal Serial Bus: bus universal en serie para conectar dispositivos externos.
VIN	Vehicle identification number: número de identificación del vehículo (NIV). Número para la identificación inequívoca de un vehículo, número de bastidor.
WAV	Waveform Audio File: formato de archivo de audio.
WMA	Windows Media Audio: formato para comprimir archivos de audio.
WPA2	Wi-Fi Protected Access 2: método de codificación para una red inalámbrica.
WPA3	Wi-Fi Protected Access 3: método de codificación para una red inalámbrica. ◁

2KF012760AH

Índice alfabético

Otros caracteres

¡Mantenimiento necesario! 35
¡Servicio de aceite necesario! 35
¡Servicio de aceite y mantenimiento necesarios! 35

A

ABS
véase Sistemas de asistencia a la frenada 186
Accesorios 449
Accesorios y estructuras carroceras 450
Aceite del motor 385
boca de llenado 387
cambiar 386
comprobar el nivel 387
consumo 385
indicador digital 387
normas 386
varilla de medición del nivel de aceite 387
Actualización del sistema
problemas y soluciones 269
requisitos 268
véase Actualización OTA 267
Actualización OTA 267
descarga 268
instalación de software 268
Actualizar software 267
AdBlue 347
capacidad del depósito 491
repostar 349
Adhesivos 455
Advertencia de velocidad
condiciones de funcionamiento 46
niveles 48
utilizar 46
Advertencia de velocidad para los neumáticos de invierno
ajustar 27,31
Agua en el combustible
testigo de advertencia 33
Air Refresh automático
véase Climatización 148
Airbag frontal del acompañante
desactivar con el conmutador de llave 66
véase Sistema de airbags 63
Airbags frontales
véase Sistema de airbags 66
Airbags laterales
véase Sistema de airbags 69
Airbags para la cabeza
véase Sistema de airbags 69
Aire de los neumáticos
véase Presión de los neumáticos 407
Ajustar
abatir el respaldo del asiento 124
alcance de las luces 138
apoyacabezas 127
apoyo lumbar eléctrico 117
asientos de la segunda fila 122
asientos delanteros eléctricos 117
asientos delanteros mecánicos 116
desmontar los asientos 125
el asiento correctamente 54
hora y fecha 36
levantar el respaldo del asiento 124
montar los asientos 125
respaldo del asiento de la segunda fila 120
volante 114
Ajuste del apoyo lumbar 117
Alarma antirrobo
falsas alarmas 107
remolque 332
sistema antirremolcado 107
sistema de alarma antirrobo 106
vigilancia del habitáculo 107
Alerta de cambio de carril con detector de punto muerto 229
indicaciones 231
limitaciones del sistema 229,230
Plus 231
problemas y soluciones 231
Alerta de tráfico cruzado
manejar 256
Alfombrillas 164
Amplificación de la voz
véase Amplificación digital de la voz 287
Amplificación digital de la voz 287
Android Auto 313
Anomalía en el funcionamiento
protección de componentes 454
sensor de lluvia y de luz 143
Antenas
ubicación 454
Aparcar 233
asistente de aparcamiento activo 249
requisitos 241
Apertura de emergencia

puerta corrediza 103
puerta de dos hojas 111
Apertura y cierre de confort
ventanillas 111
Aplicaciones móviles 310
Android Auto 313
Aplicaciones móviles Wireless 312
Apple CarPlay 312
conectar un teléfono móvil 311
de forma inalámbrica 312
símbolos 311
tecnologías 310
Apoyabrazos 129
Apoyacabezas 127,128
Apoyacabezas delanteros
desmontar y montar 127
Apoyo lumbar eléctrico 117
Apple CarPlay 312
Área de visualización principal
Digital Cockpit 30
Digital Cockpit Pro 26
Área de visualización secundaria
Digital Cockpit 30
Digital Cockpit Pro 26
Argollas de amarre 324
Arrancar por remolcado 370
véase Ayuda de arranque 373
Arranque del motor
desconexión de emergencia 175
inmovilizador electrónico activo 174
potencia limitada 173
Asientos 115
abatir el respaldo del asiento del acompañante 117
abatir el respaldo del asiento del conductor 117
ajustar la posición del volante 114
ajustar los apoyacabezas 127
ajuste eléctrico del apoyo lumbar 117
asientos delanteros eléctricos 117
asientos delanteros mecánicos 116
bajar 122
desmontar 123,125
desmontar los apoyacabezas 127,128
desmontar y montar los apoyacabezas delanteros 127
montar 123,125
montar los apoyacabezas 127,128
montar posteriormente 54
número de plazas 54
posición correcta en el asiento 54
posición en el asiento 54
segunda fila 120,122
volcar hacia delante 122
Asientos con piezas del airbag
conservar y limpiar 448
Asientos delanteros 115
ajustar mecánicamente 116
Asientos para niños 70
adhesivo relativo al airbag 73
categorías de homologación 72
fijar con el cinturón de fijación superior Top Tether 79
fijar con el cinturón de seguridad 81
fijar con i-Size 76
fijar con ISOFIX 76
fijar con un cinturón de seguridad con bloqueo 81
grupos de peso 71
normas 71
sistemas de fijación 75
Asientos traseros 119
Asistente de aparcamiento activo
aparcar 249,251
aparcar en batería 251
aparcar en línea 251
buscar un hueco de aparcamiento 249
desaparcar 252
requisitos para aparcar 251
Asistente de arranque en pendiente 189
Asistente de Ford 308
activar o desactivar la palabra de activación 309
comandos 308
finalizar 310
iniciar 309
mostrar palabra de activación 309
palabra de activación 309
pausar 309
problemas y soluciones 310
reanudar 309
símbolos 308
Asistente de frenada (BAS) 186
Asistente de frenada al girar 215,219
Asistente de frenada de emergencia 215
advertencia de la distancia 216
advertencia severa 216
asistente de frenada al girar 215,219
asistente para cruces 218
detección de ciclistas 215
detección de peatones 215
limitaciones del sistema 217
manejar 219
preaviso 216
problemas y soluciones 220
rangos de velocidades 216
sistema de asistencia para evitar obstáculos 215,218

2KF012760AH

sistema de sensores 217
Asistente de marcha atrás
problemas y soluciones 248
Asistente de señales de tráfico 45
detección de remolque 47
funcionamiento limitado 46
problemas y soluciones 48
Asistente de voz
Android Auto 314
personalizar palabra de activación 309
Asistente de voz (Siri)
Apple CarPlay 313
Asistente inteligente de velocidad
activar 213
Asistente para cruces 218
Atravesar agua 194
Auto StartStop 176
con conducción con remolque 330
testigo de control 176
Avería
señalizar el vehículo 82
Ayuda de arranque 370
conectar los cables de arranque 372
desconectar los cables de arranque 373
poner el motor en marcha 373
preparativos 370
toma para la ayuda de arranque 372
Ayuda especializada 6

B

Banda de frecuencias 288
Banquetas con calefacción
conservar y limpiar 448
BAS
véase Sistemas de asistencia a la frenada 186
Batería
desecho de pilas y baterías usadas 457
Batería de 12 voltios
cargar 398
comprobar el nivel del electrólito 397
desconexión al dispararse los airbags 396
desconexión automática de consumidores 400
desembornar 398
embornar 398
explicación de los símbolos 396
operaciones previas 397
se descarga 400
sustituir 398
Bloqueo de la dirección 163
electrónico 163
Bloqueo del diferencial
véase Bloqueo electrónico del diferencial (EDS) 186
Bloqueo electrónico del diferencial (EDS) 186
Bombín de la cerradura de la puerta, descongelar 446
Botiquín 83
ubicación 83
Buscar un hueco de aparcamiento 249

C

Cabezal esférico
véase Enganche para remolque 325
Cable de ruptura
véase Cable de seguridad 332
Cable de seguridad 332
Cadenas para nieve 412
rueda de emergencia 413
rueda de repuesto 413
Caja de cambios automática 180
cambiar de marcha 180
conducción 182
detenerse cuesta arriba 182
iniciar la marcha cuesta arriba 182
kick-down 182
Launch control 183
Caja de cambios de doble embrague DSG
avería posición de la caja de cambios 185
averiada 184
sobrecalentada 184,185
Caja de cambios manual 178
testigos de advertencia y de control 179
véase también Cambiar de marcha 178
Cajón 259
Calefacción 150
calefacción de los asientos 152
calefacción del volante 154
calefacción y ventilación independientes 156
función de calefacción adicional 156
luneta térmica 155
parabrisas térmico 155
Calefacción adicional
véase Calefacción y ventilación independientes 156
Calefacción de los asientos 152
Calefacción del volante 154

Calefacción inmediata (calefacción independiente)
véase Calefacción y ventilación independientes 157
Calefacción y ventilación independientes 156
conectar 157
función de calefacción adicional 156
mando a distancia 159
modo de funcionamiento 156
programar una hora de salida 158
radio de alcance del mando a distancia 159
tiempo de funcionamiento 158
Cámara
accesorios 449
daños 449
limitaciones 197
Cámara multifunción
limitaciones 197
Cámara trasera (Rear View)
manejar 246
Cambiar bombillas
véase Cambiar unidades de iluminación 360
Cambiar de marcha 178,180
caja de cambios automática 180
caja de cambios manual 178
con la caja de cambios automática 181
engranar marchas 180
engranar marchas (caja de cambios manual) 178
recomendación de marcha 191
testigos de advertencia y de control 184
Cambiar lámparas
en los faros 361
grupos ópticos traseros 363
intermitente lateral 363
lista de comprobación 361
operaciones previas 361
véase Cambiar unidades de iluminación 360
Cambiar piezas 449
Cambiar una rueda
cómo se realiza 431
elevar el vehículo 430
preparativos 424
procedimiento 423
tornillos de rueda 429
Cambio manual 178
Capacidad de carga de los neumáticos 441
Capacidades
AdBlue 491
depósito de combustible 491
Caperuzas de los tornillos de rueda
desmontar 428
montar 428
Capó del maletero
véase Portón trasero 108
Capó del motor
véase Capó delantero 381
Capó delantero
abrir 381
cerrar 381
Carga
teléfono móvil 263
Carga vertical máxima sobre el acoplamiento 492–500
cargar el remolque 333
explicaciones sobre los datos 487
Cargador de accesorios inalámbricos
problemas y soluciones 265
Cargar el vehículo
argollas de amarre 324
circular con el portón trasero abierto 193
circular con la puerta de dos hojas abierta 193
indicaciones generales 315
remolque 333
superficie de carga 315
zona de carga 315
Cerradura de encendido 168
llave del vehículo no autorizada 168
Certificado de seguridad 489
Chaleco reflectante 83
Ciberseguridad
componentes de conectividad 266
mecanismos de seguridad 266
minimizar riesgos 266
Cierre centralizado 98
tecla del cierre centralizado 101
Cierre global
sistema de seguridad "safe" 104
Cinturones de seguridad 55
colocar 59
colocar la banda 60
conservar y limpiar 448
enrollador automático 62
limitador de fuerza 62
pretensor 62
quitar 59
recordatorio de abrocharlos 57
regulador de la altura del cinturón 61
Climatización
aceite frigorífico 456
Air Refresh automático 148

2KF012760AH

automática 147
calefacción y ventilación independientes 156
distribución del aire 151
función de calefacción adicional 156
función de descongelación 151
función SYNC 150
líquidos del vehículo 455
manual 149
máxima potencia frigorífica 150
menú en el sistema de infotainment 150
modo automático 148
problemas y soluciones 161
recirculación de aire 151
refrigeración 150
regulación de la temperatura 150
velocidad del ventilador 151
ventilador del techo 152
Climatización automática 147
Climatización manual
véase Climatización 149
Colocación de la banda del cinturón 60
Colocar la carga 315
Combustible 341
envejecimiento del gasóleo 346
gasóleo 344
gasolina 343
identificación 342
indicador del nivel de combustible 32
normas 342
repostar 345
Componentes de conectividad 266
Concesionario autorizado 6
Conducción
circular por vías inundadas 194
con la caja de cambios automática 182
con remolque 334
detenerse cuesta arriba 182
ecológica 191
económica 191
indicaciones generales 190
iniciar la marcha cuesta arriba 182
Conducción con remolque 329
Conducción en invierno
cadenas para nieve 412
conservación del vehículo 443
neumáticos de invierno 411
Conectar y desconectar los intermitentes 131
Conexión
Bluetooth 271
cableada 270
conexión USB 270
inalámbrica 270,271
USB 263
Conexión a Internet
conexión rápida 274
Conexión automática de las luces de conducción (AUTO)
conectar y desconectar 138
Conexión de datos
véase punto de acceso Wi-Fi 274
Conexión USB 263,270
transmisión de datos 270
Conexiones multimedia 270
Conmutador de llave
desactivar el airbag frontal del acompañante 66
Connected Vehicle
véase Vehículo conectado 275
Conservación del vehículo
asientos con componentes del airbag 448
asientos de ajuste eléctrico 448
banquetas con calefacción 448
cinturones de seguridad 448
conducción en invierno 443
conservar la pintura 445
cristales 446
cuero natural 447
cuero sintético Sensico 447
escobillas limpiacristales 358
escobillas limpiaparabrisas 444
exterior 444
faros 446
grupos ópticos traseros 446
indicaciones 442
indicaciones sobre los productos de conservación 442
interior 446
juntas de goma 448
láminas de protección 446
láminas decorativas 446
lentes de las cámaras 445
llantas 446
mandos 447
microfibra 447
molduras embellecedoras 446,447
pantallas 447
piezas de plástico 447
piezas embellecedoras 446,447
pintura del vehículo 445
posición de servicio de los limpiaparabrisas 357
pulir la pintura 445
sensores 445
superficies de cristal 444

tapizado de los asientos 448
tejidos 447
vano delantero 445
Consultar la fecha de los servicios 36
Consumidores eléctricos 261
Consumo de combustible
conducción económica 191
Consumo medio 23,28
Control de luces de carretera automáticas
conectar y desconectar 133
limitaciones del sistema 134
Control de tracción (TCS) 186,187
Control de velocidad de crucero 198,211
indicaciones en la pantalla 199
problemas y soluciones 200
Control de velocidad de crucero adaptativo 206
ajustar 210
ayuda para realizar adelantamientos 207
conectar y desconectar 209
control de velocidad de crucero 211
desactivar la regulación de la distancia 211
evitar adelantamientos indebidos 208
indicaciones en la pantalla 209
limitaciones del sistema 208
problemas y soluciones 211
sensor de radar 208
sistema de sensores 208
situaciones de marcha 206
Control de velocidad de crucero adaptativo con mantenimiento central de carril 224
conectar y desconectar 226
indicaciones en la pantalla 225
problemas y soluciones 227
Control electrónico de estabilidad (ESC) 186
Cristales
conservar y limpiar 446
función de descongelación 151
Cuadro de instrumentos
indicador del nivel de combustible 32
Cuadro general
consola central 14
lado del acompañante 16
lado del conductor 12
puerta del conductor 11
revestimiento interior del techo 16
vehículo 8
vista del vehículo desde atrás 9
vista del vehículo desde delante 8
vista frontal del vehículo 8
vista trasera del vehículo 9
vista trasera del vehículo con puerta de dos hojas 10
Cuadro general de los testigos de advertencia 17
Cuadro general de los testigos de control 17
Cubierta de la zona de carga 317
enrollable 317
Cuentarrevoluciones 23,28,32
Cuero natural
conservar y limpiar 447
Cuero sintético Sensico
conservar y limpiar 447

D

Daños en los neumáticos 413
Datos sobre el peso 491–493,495–500
Datos técnicos 487
capacidades 491
carga vertical máxima sobre el acoplamiento 487
certificado de seguridad 489
dimensiones 489
información sobre los pesos 487
letras distintivas del motor 489
masa máxima autorizada del conjunto vehículo tractor y remolque 487
masa remolcable máxima técnicamente admisible 487
normas de aceite del motor 386
placa de modelo 489
presión de los neumáticos 407
prestaciones 487
Declaración de conformidad 453
equipos radioeléctricos 474
Depósito de combustible
capacidad 491
Depuración de gases de escape 347
AdBlue 347
filtro de partículas 352
Derechos de autor 281
Desaparcar
asistente de aparcamiento activo 252
con la alerta de tráfico cruzado 256
Descarga
actualización OTA 268
Desconexión automática de consumidores
batería de 12 voltios 400
Desconexión de consumidores
batería de 12 voltios 400

Desconexión de emergencia del motor 175
Desechar
pretensor del cinturón 62
sistema de airbags 459
vehículo al final de su vida útil 459
Desecho
dispositivos electrónicos 457
pilas y baterías usadas 457
Desgaste de los neumáticos 410
Desguace 459
Detección de peatones 215
Digital Cockpit 28
advertencia de velocidad para los neumáticos de invierno 31
área de visualización 29
indicación principal 30
indicaciones en la pantalla 28
indicaciones informativas 30
indicaciones secundarias 29,30
indicador de la temperatura exterior 30
instrumentos 28
letras distintivas del motor 31
limitación de la velocidad máxima 31
postfuncionamiento del ventilador del radiador 31
recomendación de marcha 31
teléfono 32
temperatura del refrigerante del motor 32
temperaturas de servicio 32
utilizar con el volante multifunción 29
Digital Cockpit Pro 23
advertencia de velocidad para los neumáticos de invierno 27
ampliar el área de visualización principal 25
área de visualización 24
cambiar de indicación principal 25
cambiar de vista 25
indicación de la brújula 28
indicación principal 24,26
indicaciones de la navegación 28
indicaciones en la pantalla 23
indicaciones informativas 26
indicaciones secundarias 25,26
indicador de la temperatura exterior 26
instrumentos 23
letras distintivas del motor 27
limitación de la velocidad máxima 27
mapa de navegación 25
postfuncionamiento del ventilador del radiador 27
recomendación de marcha 27
teléfono 28
temperatura del refrigerante del motor 28
temperaturas de servicio 28
utilizar con el volante multifunción 24
vistas 24
Dimensiones 489
Dirección
importador 459,460
Dirección asistida
averiada 163
bloqueo mecánico de la columna de dirección 163
dirección 163
electromecánica 163
problemas y soluciones 163
Dirección asistida electromecánica 163
Directiva 2014/53/AB 459
Directiva Radio Equipment Regulations 2017 459
Directiva TR-355 460
Directiva UE 2014/53/UE 459
Dispositivo de radiocomunicación
uso sin antena exterior 452
Dispositivo de remolque
montaje posterior 328
montar 325
véase Conducción con remolque 329
Distribución electrónica de la fuerza de frenado (EBV) 186
Documentación vigente adjunta 276

E

eBKV
véase Servofreno electromecánico (eBKV) 187
EBV
véase Distribución electrónica de la fuerza de frenado 186
Eco Coach 204
EDS
véase Sistemas de asistencia a la frenada 186
Elevar el vehículo
lista de comprobación 430
Eliminar el hielo 444
Emergencia
botiquín 83
extintor 83
intermitentes de emergencia 82

kit de primeros auxilios 83
tomar las medidas de seguridad pertinentes 82
triángulo de preseñalización 83
Emergency Assist 227
funcionamiento 228
indicaciones en la pantalla 228
problemas y soluciones 229
requisitos 228
En caso de emergencia 82
en caso de avería 82
lista de comprobación 82
Encendedor 259
Enganche para remolque
colocar 325
desmontar 327
montar 325
montar un portabicicletas 337
tensar 325
Engranar marchas
caja de cambios manual 178
Enrollador automático del cinturón 62
Entrega de los vehículos al final de su vida útil 459
Equipamiento de la zona de carga 323
Equipos de limpieza de alta presión 444
Escobillas limpiacristales 357
cambiar 358
conservar y limpiar 358
Escobillas limpiaparabrisas
conservar y limpiar 444
Espejo de cortesía 147
Espejos retrovisores
ajuste sincronizado 146
retrovisor interior 144
retrovisores exteriores 145
Estabilización del conjunto vehículo tractor y remolque 335
Estado del vehículo 36
Estilo de conducción ecológico 191
Estilo de conducción económico 191
Explicaciones 6
Extintor 84
Extranjero
disposiciones de homologación 194
estancias prolongadas con el vehículo 194
venta del vehículo 194

F

Fallo de una lámpara
véase Cambiar unidades de iluminación 360
Faros
conservar y limpiar 446
viajes al extranjero 139
Figuras 6
Filtro de partículas 352
recomendación de marcha 191
regeneración 352
Frenada de emergencia
véase Asistente de frenada de emergencia 215
Frenado postcolisión 186
Freno de aparcamiento 234
problemas y soluciones 236
sistema Auto Hold 238
Frenos 186
freno de aparcamiento 234
indicador de desgaste de las pastillas de freno 167
líquido de frenos 393
pastillas de freno 165
rodaje de las pastillas de freno 165
ruidos inusuales 167
sistema Auto Hold 238
sistemas de asistencia a la frenada 186
Front Assist
asistente para cruces 215
Fuente de audio externa
audio Bluetooth 271
Función antiaprisionamiento
elevalunas eléctricos 113
Función Coming Home 137
Función de calefacción adicional
véase Climatización 156
Función de carga inalámbrica 263
Función de descongelación 151
Función de emisora de tráfico (función TP) 289
EON 289
Función Leaving Home 137
Función manos libres 306
Función SYNC
véase Climatización 150
Función TP
véase Función de emisora de tráfico (función TP) 289
Funciones de los asientos 129
Funciones online
información del tráfico online 301
navegación 301
Fusibles 365
colores 369
en el tablero de instrumentos 367,368
en el vano delantero 366
reconocer un fusible fundido 369
sustituir 369

2KF012760AH

tipos 369

G

Gancho para bolsas 323
Gasóleo 344
envejecimiento 346
Gasolina 343
Gato 430
puntos de apoyo 430
Gestión selectiva del par de cada rueda 28
Grupos ópticos traseros
conservar y limpiar 446
Guantera
luz 140

H

Herramientas
véase Herramientas de a bordo 355
Herramientas de a bordo
piezas 356
ubicación 355
Hielo
eliminar (función de descongelación) 151
eliminar del bombín de la cerradura de la puerta 446
eliminar, parabrisas térmico 155
Hora y fecha, ajustar 36
Hora, ajustar 35

I

i-Size 76
Identificación del vehículo
véase Número de identificación del vehículo 487
Importador
dirección 459,460
Indicación de la brújula
Digital Cockpit Pro 28
Indicación de marcha
véase Recomendación de marcha 191
Indicaciones de dirección 6
Indicaciones de la navegación
Digital Cockpit Pro 28
Indicaciones de seguridad 277
Indicaciones en la pantalla
control de velocidad de crucero 199
control de velocidad de crucero adaptativo con mantenimiento central de carril 225
Emergency Assist 228
mensajes de advertencia y de información 22
sistema de mantenimiento de carril 223
Indicaciones informativas
Digital Cockpit 30
Digital Cockpit Pro 26
Indicaciones para la conducción 190
rueda de emergencia 426
rueda de repuesto 426
Indicador de intervalos de servicio 35
Indicador de la temperatura exterior
Digital Cockpit 30
Digital Cockpit Pro 26
Indicador de los datos de viaje
cuentakilómetros 33
véase Panel de instrumentos digital 33
Indicador de temperatura
Digital Cockpit 30
Digital Cockpit Pro 26
Indicador del estado de los cinturones de seguridad
véase Cinturones de seguridad 57
Indicador del nivel de combustible 32
problemas y soluciones 33
Indicador digital del nivel de combustible 32
Indicadores de desgaste de los neumáticos 410
Índice de velocidad 441
Información del destino
Digital Cockpit Pro 28
Información del tráfico online 301
Información para el cliente 453
Inmovilizador electrónico 167
Instalación de lavado automático 443
Instalación de software
actualización OTA 268
Instrumentos
Digital Cockpit 28
Digital Cockpit Pro 23
Intelligent Speed Assist
véase Limitador de velocidad con regulación anticipativa 202
Interfaz Bluetooth 271
modo Audio Bluetooth 271
perfiles Bluetooth 271
Interfaz de teléfono 302
agenda telefónica 305
Comfort 303
conectar 303
conexión activa y pasiva 304
contactos 305
correo electrónico 306
desconectar 302
emparejar 303

equipamiento básico 303
favoritos 306
función 304,306
función manos libres 306
mensajes de texto 306
perfil de usuario 304
símbolos 306
SMS 306
telefonear 305
tipos de conexión 304,305
Intermitentes de confort 131
Intermitentes de emergencia 82
Interruptor de encendido tipo pulsador 169
Intervención automática en los frenos 241
ISOFIX 76
véase Asientos para niños 70

J

Juntas de goma
conservar y limpiar 448

K

Kick-down 182
Kilometraje 23,28
Kilometraje total 23,28
Kit de primeros auxilios
véase Botiquín 83
Kit reparapinchazos 433
casos en los que no se debe utilizar 433
componentes 435
compresor 435
comprobación tras 10 minutos 437
inflar el neumático 435
operaciones previas 434
sellar el neumático 435

L

Láminas de protección
conservar y limpiar 446
Láminas decorativas
conservar y limpiar 446
Launch control 183
Lavado a mano 444
Lavado del vehículo
equipos de limpieza de alta presión 444
instalaciones de lavado automático 443
lavado a mano 444
Lentes de las cámaras
conservar y limpiar 445
Letras distintivas del motor 489
mostrar 35
Letreros 455
Levas de cambios
caja de cambios automática 181
Licencias 280
Limitación de la velocidad máxima
Digital Cockpit Pro 27
véase Panel de instrumentos digital Basic 31
Limitaciones de funcionamiento
asistente se señales de tráfico 46
sistema de advertencia de cansancio 39
sistema de advertencia de falta de atención 42
Limitador de fuerza del cinturón 62
Limitador de velocidad 200
con regulación anticipativa 202
indicaciones en la pantalla 201
manejar 201
problemas y soluciones 202
Limitador de velocidad con regulación anticipativa
activar 203
limitaciones del sistema 203
problemas y soluciones 204
Limpiacristales
eyectores calefactables 141
funcionamiento 141
levantar los brazos del limpiacristales 357
palanca 140
posición de servicio 357
retirar los brazos del limpiacristales 357
sensor de lluvia y de luz 142
Líquido anticongelante 391
Líquido de frenos 393
cambiar 394
comprobar el nivel 394
especificaciones 394
nivel demasiado bajo 395
problemas y soluciones 395
Líquido limpiaparabrisas
comprobar 384
reponer 384
Líquido refrigerante
nivel demasiado bajo 393
problemas y soluciones 393
temperatura demasiado alta 393
Lista de comprobación
accidente 82
Pro Trailer Backup Assist 254
Listas de comprobación
cambiar lámparas 361

2KF012760AH

elevar el vehículo con el gato 430
en caso de avería 82
en caso de emergencia 82
kit reparapinchazos 434
pasos previos al cambio de una rueda 424
Llantas y neumáticos
almacenar 404
almacenar los neumáticos 405
aros atornillados 407
cadenas para nieve 412
cambiar una rueda 423
capacidad de carga de los neumáticos 441
conservación 404
conservar y limpiar 446
cuerpos extraños introducidos 414
daños en los neumáticos 413
datos identificativos de las llantas 407
datos técnicos 438
desgaste de los neumáticos 410
distintivos 438
elementos embellecedores atornillados 407
evitar daños 404
guardar la rueda cambiada 425
indicadores de desgaste 410
índice de Ruedas de repuesto 404
índice de velocidad 441
inscripciones en los neumáticos 438
intercambiar las ruedas 410
manipulación 404
neumáticos asimétricos 440
neumáticos de invierno 411
neumáticos de perfil bajo 440
neumáticos de todo tiempo 411
neumáticos nuevos 405
neumáticos sujetos a rodadura unidireccional 440
neumáticos viejos 405
problemas y soluciones 413
profundidad del perfil 410
rodaje 405
rueda de emergencia 425
rueda de repuesto 407,425
sustituir 404
sustituir neumáticos 406
tipos de neumáticos 438
Llave de emergencia
desbloquear 92
Llave del vehículo 91
cambiar la pila de botón 92
funciones 91
sincronizar 93
Luces 131
alumbrado del vehículo 131
conexión automática de las luces de conducción (AUTO) 138
control de luces de carretera automáticas 133
desconexión automática de la luz de posición o de estacionamiento 136,137
encender y apagar 131
faros antiniebla 135
función Coming Home 137
función Leaving Home 137
iluminación de los instrumentos y los mandos 139
iluminación interior 139
luces de lectura 140
luces diurnas 132
luces interiores 140
luz de curva estática 138
luz de estacionamiento a ambos lados 137
luz de estacionamiento en un solo lado 136
luz de posición 136
luz trasera antiniebla 135
regulación del alcance de las luces 138
regulación dinámica del alcance de las luces 139
señales acústicas de luces no apagadas 139
Luces diurnas 132
Luces interiores 140
Lugares con normativas especiales 302
Lugares con peligro de explosión 302
Luneta térmica 155
Luz de carretera, encender y apagar 133
Luz de estacionamiento 136,137
Luz de estacionamiento a ambos lados 137
Luz de lectura 140
Luz de posición 136

M

Maletero
véase Zona de carga 315
Mando a distancia
véase Mando a distancia por radiofrecuencia 159
Mando a distancia por radiofrecuencia
pila de botón 160
utilizar 159
Mandos
conservar y limpiar 447
Manejo

cámara trasera (Rear View) 246
Maniobrar 233
Mantenimiento 442
véase Indicador de intervalos de servicio 35
Mapa de navegación
Digital Cockpit Pro 25
Marcas 280
Masa del conjunto vehículo tractor y remolque
explicaciones sobre los datos 487
Masa remolcable máxima técnicamente admisible 492–500
cargar el remolque 333
explicaciones sobre los datos 487
Masas
explicaciones sobre los datos 487
Masas por eje 491–493,495–500
Media 291
conectar y seleccionar una fuente multimedia 292
estructura de carpetas 292,293
favoritos 292,293
función 293
Mis multimedia 293
modo Vídeo 293
reproducción de contenidos de entretenimiento 293
reproducir multimedia 292
símbolos 293
Medidas 6
Mensajes de texto 306
correo electrónico 306
SMS 306
Menú Ajustes del vehículo
abrir 37
ajustar 37
Menú de climatización en el sistema de infotainment 150
Menú de salida 36
Menú Servicio
hora 35
indicador de intervalos de servicio 35
mostrar las letras distintivas del motor 35
reiniciar el servicio de aceite 35
Mesa plegable 259
Microfibra
conservar y limpiar 447
Modificaciones en el vehículo 449,450
adhesivos 455
letreros 455
Modificaciones técnicas
adhesivos 455
letreros 455
Modo automático
véase Climatización 148
Modo viaje 139
Molduras embellecedoras
conservar y limpiar 447
Motor
rodaje 190
ruidos 170
Motor nuevo 190
Motor y encendido
advertencia de que el encendido está conectado 168
apagar el motor 174
apagar el motor con el sistema de apertura sin llave 174
cerradura de encendido 168
conectar el encendido con sistema de apertura sin llave 169
desconectar el encendido con sistema de apertura sin llave 169
desconexión automática del encendido 170
inmovilizador electrónico 167
llave no autorizada 167
poner el motor en marcha 170
poner el motor en marcha con sistema de apertura sin llave 169
precalentar el motor 170
Motores de gasolina
datos técnicos 491
Motores diésel
datos técnicos 495
Móvil
véase Teléfono móvil 452

N

Navegación 295
actualizar datos de navegación 301
aprender comportamiento de uso 298
aumentar el mapa de navegación 295
datos guardados 298
destino 299
destinos aprendidos 300
destinos favoritos 300
destinos guardados 300
detalles de la ruta 297,299
dirección de trabajo 296,300
dirección particular 296,300
editar ruta 297
favoritos 296,300
función 295,298
funciones online 301

guardar destino 296
guardar destinos 300
información del tráfico online 301
iniciar 299
iniciar guía al destino 299
inicio rápido 299
introducción del destino 299
introducir destino 299
introducir dirección 299
limitaciones 295
locuciones de la navegación 296
manejar el mapa de navegación 295
mapa de la navegación 295
propuestas de destino 300
reducir el mapa de navegación 295
retenciones de tráfico 301
seleccionar en el mapa 301
símbolos 298
últimos destinos 300
utilizar datos de contacto 300
ventana adicional 297
Neumáticos
problemas y soluciones 413
Neumáticos asimétricos 440
Neumáticos de invierno 411
limitación de la velocidad 411
Neumáticos de todo tiempo 411
Neumáticos sujetos a rodadura unidireccional 440
Nieve, retirar 444
Número de bastidor
véase Número de identificación del vehículo 487
Número de identificación del vehículo
ubicación 488
Número de identificación del vehículo. 487
Número de plazas 54

O

Operaciones previas
batería de 12 voltios 397
comprobar el nivel de aceite del motor 387
comprobar el nivel del refrigerante 391
para trabajar en el vano delantero 381
reponer aceite del motor 387
reponer refrigerante 391

P

Panel de instrumentos
Digital Cockpit 28
Digital Cockpit Pro 23
indicador de intervalos de servicio 35
símbolos 17
testigos de advertencia y de control 17
Panel de instrumentos digital
indicador de los datos de viaje 33
Pantalla 282,284
ajustar brillo 282,284
Pantalla táctil
véase pantalla 282,284
Pantallas
conservar y limpiar 447
Par de apriete
comprobar 409
tornillos de rueda 409,432
Parabrisas
función de descongelación 151
parabrisas térmico 155
Parabrisas térmico 155
Parasoles 147
Particularidades
conducción con remolque 334
Pedales 55,164
Piezas de plástico
conservar y limpiar 447
Piezas embellecedoras
conservar y limpiar 446,447
Pila
cambiar en el mando a distancia por radiofrecuencia 160
Pila de botón
cambiar en el mando a distancia por radiofrecuencia 160
de la llave del vehículo 92
Pintura del vehículo
conservar y limpiar 445
Placa de modelo 489
Plazas del vehículo 54
Portabicicletas
montar en el enganche para remolque 337
Portacargas de techo 338
Portaobjetos 258
cajón 259
función de carga inalámbrica 263
luz de la guantera 140
mesa plegable 259
Portón trasero 108
abrir y cerrar manualmente 109
circular con el portón abierto 193
Posición de la palanca selectora
Digital Cockpit 31
Digital Cockpit Pro 27
Posición de servicio 357

limpiaparabrisas 357
Post Impact Braking
véase Frenado postcolisión 186
Postfuncionamiento del ventilador del radiador
Digital Cockpit 31
Digital Cockpit Pro 27
Precalentar el motor 170
Predictive Cruise Control
véase Regulación anticipativa de la velocidad 212
Presión de los neumáticos
adhesivo 408
comprobar 407
rueda de repuesto 407
Prestaciones del vehículo
explicaciones sobre los datos 487
Pretensor del cinturón 62
desechar 62
mantenimiento y desecho 62
Primera fila de asientos
desmontar los apoyacabezas 127
montar los apoyacabezas 127
Pro Trailer Backup Assist 254
intervención automática en los frenos 254
lista de comprobación 254
manejar 254
maniobra 254
Problemas y soluciones
aceite del motor: nivel demasiado alto 389
aceite del motor: nivel demasiado bajo 389
aceite del motor: presión demasiado baja 389
aceite del motor: sensor del nivel averiado 389
alumbrado exterior 135
avería en el sistema SCR 351
avería relevante para los gases de escape 354
batería de 12 voltios, testigo de advertencia 401
batería de 12 voltios, testigo de control 401
batería de 12 voltios: estado de carga bajo 402
caja de cambios automática 184
caja de cambios manual 179
desconexión de emergencia 175
dificultades para abrir el portón trasero 109
dirección asistida 164
disparo de airbag 105
el LED rojo de la puerta del conductor permanece encendido 105
embrague 179
equipo radioeléctrico de los asientos 58
fallos en la combustión 354
filtro de partículas cargado de hollín 354
filtro de partículas saturado 354
función de arranque de emergencia 173
funcionamiento irregular del motor 353
gestión del motor 172,173
indicaciones para la conducción 167
inmovilizador electrónico 172
intermitentes 135
intermitentes del remolque 135
interruptor de encendido tipo pulsador 172,173
la función de bajada y subida automática de los elevalunas no funciona 113
limitación del régimen 173
limpiacristales 142
los intermitentes no parpadean al bloquear el vehículo 105
luces 135
nivel bajo de AdBlue 352
nivel del líquido lavacristales 142
no se puede cerrar la ventanilla 113
no se reconoce la llave 173
potencia limitada 173
recordatorio de abrocharse los cinturones de seguridad 58
sensor de lluvia y de luz 135,143
sistema de apertura sin llave 173
sistema de frenos 167
sistema de llamada de emergencia eCall 87,90
sistema de precalentamiento 173
sistemas de aparcamiento 242
sistemas de asistencia a la frenada 188
sobrecalentamiento del motor 173
testigo de control del pedal del freno 184
visibilidad 142
Profundidad del perfil de los neumáticos 410
Protección antirrobo de las ruedas
véase Tornillos de rueda antirrobo 429
Protección de componentes 454
Protección de datos 50
datos de ajuste 51

2KF012760AH

datos de mantenimiento 51
dispositivo móvil 52
módem 51
servicios de datos 50
servicios de terceros 50
sistema de infotainment 51
sistema de llamada de emergencia 52
sistemas de confort y comodidad 51
unidades de control 50
Puerta de dos hojas
abrir y cerrar 110
apertura de emergencia 111
circular con ella abierta 193
retentor 110
Puerta del conductor
testigo de control 100
Puertas 98
bloquear y desbloquear automáticamente 101
bloquear y desbloquear manualmente 100
cierre y apertura de emergencia 100
seguro eléctrico para niños 102
Puertas corredizas
apertura de emergencia 103
Puesto de conducción 12
Punto de acceso Wi-Fi 272
conexión de datos 274
configurar 273
desactivar 274
dispositivo móvil 274
sistema de infotainment 273

R

Radiación electromagnética 452
Radio 288
banda de frecuencias 288
función 288–290
función de emisora de tráfico (función TP) 289
función TP 289
guardar una emisora como favorita 289
indicación de logotipos de emisoras y de la presentación DAB (slideshow) 289
lista de emisoras 289
logotipos de emisoras 290
modo SCAN 288
seleccionar emisora 288
símbolos 290
tipo de recepción 288
volante multifunción 288
Recepción de radio
antena 454
Reciclado 457,458
Recirculación de aire 151
Air Refresh automático 148
Recomendación de hacer una pausa
véase Sistema de advertencia de cansancio 39
véase Sistema de advertencia de falta de atención 42
Recomendación de marcha 191
Digital Cockpit 31
Digital Cockpit Pro 27
Reconocimiento de señales de tráfico 45
Recordatorio
abrocharse los cinturones de seguridad 57
Red de separación 318
Reformas 450,455
Refrigeración
véase Climatización 150
Refrigerante
boca de llenado 391
cargar 391
comprobar el nivel 391
Refrigerante del motor
especificaciones 391
Régimen del motor
véase Cuentarrevoluciones 32
Reglamento de la UE sobre sustancias y preparados químicos 456
Regulación anticipativa de la velocidad 212
limitaciones del sistema 212
problemas y soluciones 215
Regulación de la temperatura
véase Climatización 150
Regulación del alcance de las luces 138
Regulador de la altura del cinturón 61
Reloj 36
Reloj digital 36
Remolque
ajustar los faros 334
alarma antirrobo 332
cable de seguridad 332
carga vertical sobre el acoplamiento 333
cargar 333
conducción con remolque 334
desmontar el enganche para remolque 327
enganche desmontable para remolque 325
estabilización del conjunto vehículo tractor y remolque 335

luces traseras 330
luces traseras LED 330
masa remolcable máxima técnicamente admisible 333
montar el enganche para remolque 325
montar posteriormente un dispositivo de remolque 328
retrovisores exteriores 330
véase Conducción con remolque 329
Reparaciones 449,450
adhesivos 455
letreros 455
sistema de airbags 451
Reposabrazos centrales 129
Repostar 342
indicador del nivel de combustible 32,33
Requisitos
sistemas de aparcamiento 241
Respaldo del asiento
abatir 117,120,124
inclinar 120
levantar 120,124
Restos de cera, retirar 444
Retenciones de tráfico 301
Retrovisor interior 144
Retrovisores exteriores 144,145
ajuste sincronizado 146
circular con un remolque 330
plegar 145
Rodaje
los primeros kilómetros 190
motor 190
neumáticos 405
Rueda de emergencia 425
cadenas para nieve 413
indicaciones para la conducción 426
montar 431
Rueda de recambio
véase Rueda de emergencia 425
véase Rueda de repuesto 425
Rueda de repuesto 425
cadenas para nieve 413
indicaciones para la conducción 426
información 407
montar 431
sacar 425
Ruedas
intercambiar 410
mantenimiento 410
problemas y soluciones 413
Ruidos
motor 170
sistemas de asistencia a la frenada 188

S

Segunda fila de asientos 120,122,123
desmontar los apoyacabezas 128
desmontar los asientos 123
montar los apoyacabezas 128
montar los asientos 123
Seguridad 54
Seguro para niños 102
Sensor de lluvia y de luz 142
anomalía en el funcionamiento 143
Sensor de radar 208,453
Sensores
accesorios 449
conservar y limpiar 445
daños 449
Sensores de aparcamiento
conectar y desconectar 244
problemas y soluciones 245
Sensores de radar
limitaciones 196
Señales acústicas de advertencia
cinturón sin colocar 57
Servicios
véase Servicios móviles online 275
Servicios móviles online 275
Servicios online
véase Servicios móviles online 275
Servofreno 186
Servofreno electromecánico (eBKV) 187
Set de primeros auxilios
véase Botiquín 83
Set reparapinchazos
véase Kit reparapinchazos 433
Símbolo de la llave fija 35
Símbolos
Asistente de Ford 308
interfaz de teléfono 306
Media 293
navegación 298
Radio 290
véase Cuadro general de los testigos de advertencia 17
Sistema antibloqueo de frenos (ABS) 186
Sistema Auto Hold 238
Sistema de advertencia de cansancio 39
ajustar 40
condiciones de funcionamiento 39
limitaciones de funcionamiento 39
nivel 1 41
nivel 2 41
nivel 3 41

problemas y soluciones 41
reiniciar 40
Sistema de advertencia de falta de atención 42
ajustar 43
condiciones de funcionamiento 42
limitaciones de funcionamiento 42
niveles de advertencia 43
problemas y soluciones 44
sistema sensórico del habitáculo 43
Sistema de airbags 63
airbags frontales 66
airbags laterales 69
airbags para la cabeza 69
desactivar con el conmutador de llave 66
desactivar el airbag frontal del acompañante 66
desconexión de la batería (12 voltios) 396
merma del funcionamiento 451
reparaciones 451
testigo de control 64
tipos de sistemas de airbag frontal para el acompañante 64
Sistema de apertura sin llave
desconexión de emergencia del motor 175
interruptor de encendido tipo pulsador 169
motor y encendido 174
Press & Drive 169
Sistema de asistencia para evitar obstáculos 215,218
Sistema de calefacción y ventilación 149
Sistema de control de la presión de los neumáticos
adaptar la presión de los neumáticos 422
anomalía en el funcionamiento 418,422
limitaciones 421
límites 421
problemas y soluciones 418,422
testigo de control 418,422
Sistema de control de los neumáticos
adaptar 417
anomalía en el funcionamiento 418
funcionamiento 414
limitaciones 417
límites 417
problemas y soluciones 418
sustituir neumáticos 406
testigo de control 418
Sistema de control de presión de neumáticos
ajustar 422
estado de carga 422
funcionamiento 418
rueda de repuesto 422
seleccionar el tipo de neumáticos 422
sustituir neumáticos 406
tipos de neumáticos 422
visualización de las presiones 419
Sistema de detección de ciclistas 215
Sistema de frenos
anomalía en el funcionamiento 167
Sistema de infotainment 276
adaptar la representación de mapas 283
ajustar brillo 282
ajustar brillo de la pantalla 282
ajustes 286
ajustes de fábrica 283,286
ajustes de sonido 287
ajustes del sistema 286
antena 454
antes de la primera utilización 276
aplicaciones móviles 310
Apple CarPlay 312
Asistente de Ford 308
baldosas 285
botón del menú 283
botón Home 283
botones de función 282
centro de control 282,286
conectar y desconectar 283,284
cuadro general 282
documentación vigente adjunta 276
guía breve 284
hora y fecha 36
indicaciones de seguridad 277
indicaciones de uso 279
interfaz de teléfono 302
manejar 282,283
Media 291
menú Ajustes del vehículo 37
menú de salida 36
menús principales 284
navegación 295
páginas 282,285
pantalla 282,284
pantalla de inicio 283
personalizar 285
punto de acceso Wi-Fi 272,273
Radio 288
supresión del sonido 283
utilizar Internet 272

vista general 282
vista general de las aplicaciones 283–285
volumen 283,287
Sistema de mantenimiento de carril 221
conectar y desconectar 222
indicaciones en la pantalla 223
limitaciones del sistema 221
problemas y soluciones 223
sistema de sensores 221
Sistema de sensores 196
limitaciones 196
problemas y soluciones 198
Sistema de supervisión de presión de neumáticos
sistema de control de los neumáticos 414
sistema de control de presión de neumáticos 418
Sistema sensórico del habitáculo
limitaciones 38
sistema sensórico del retrovisor interior 38
Sistema sensórico del retrovisor interior
limitaciones 38
Sistemas de aparcamiento
problemas y soluciones 242
Sistemas de asistencia
ABS 186
advertencia de velocidad 46
alerta de cambio de carril con detector de punto muerto 229
asistente de arranque en pendiente 189
asistente de frenada (BAS) 186
asistente de frenada al girar 219
asistente de frenada de emergencia 215
asistente de señales de tráfico 45
asistente para cruces 218
BAS 186
bloqueo electrónico del diferencial (EDS) 186
control de tracción (TCS) 186,187
control de velocidad de crucero 198
control de velocidad de crucero adaptativo 206
control de velocidad de crucero adaptativo con mantenimiento central de carril 224
control electrónico de estabilidad (ESC) 186
distribución electrónica de la fuerza de frenado (EBV) 186
EBV 186,187
Eco Coach 204
EDS 186
Emergency Assist 227
frenado postcolisión 186
limitador de velocidad 200
limitador de velocidad con regulación anticipativa 202
reconocimiento de señales de tráfico 45
regulación anticipativa de la velocidad 212
servofreno electromecánico (eBKV) 187
sistema antibloqueo de frenos (ABS) 186
sistema de advertencia de cansancio 39
sistema de advertencia de falta de atención 42
sistema de asistencia para evitar obstáculos 218
sistema de control de los neumáticos 414
sistema de control de presión de neumáticos 418
sistema de mantenimiento de carril 221
TCS 186
Sistemas de asistencia a la frenada 186
ABS 186
BAS 186
eBKV 186
EBV 186
EDS 186
ESC 186
TCS 186
Sistemas de asistencia al conductor
sistema sensórico 37
Situaciones diversas 355
Superficies de cristal
conservar y limpiar 444

T

Tablero de instrumentos 12
sistema de airbags 63
Tacómetro
véase Cuentarrevoluciones 32
Taller especializado 6
Tapacubos
caperuzas de los tornillos de rueda 428
central 427
integral 427
Tapacubos central
desmontar 427
montar 427

2KF012760AH

Tapacubos integral
desmontar 427
montar 427
Tapizado de los asientos
conservar y limpiar 448
TCS
encender y apagar 187
véase Sistemas de asistencia a la frenada 186,187
Tejidos
conservar y limpiar 447
Telefonear 305,452
Teléfono móvil
carga inalámbrica 263
cargar 260
conectar 303
desconectar 302
emparejar 303
uso sin antena exterior 452
Temperaturas de servicio
mostrar 28,32
Tercera fila de asientos
abatir el respaldo del asiento 124
desmontar los apoyacabezas 128
desmontar los asientos 125
levantar el respaldo del asiento 124
montar los apoyacabezas 128
montar los asientos 125
Testigo de control
Auto StartStop 176
Testigos de advertencia
cambiar de marcha 184
sistema de frenos 188
sistemas de asistencia a la frenada 188
Testigos de advertencia y de control
caja de cambios manual 179
frenos 167
Testigos de control
ABS 188
cambiar de marcha 184
cierre centralizado 100
cinturones de seguridad 57
ESC 188
puerta del conductor 100
servofreno electromecánico 188
sistema de airbags 64
sistema de control de la presión de los neumáticos 418,422
sistemas de asistencia a la frenada 188
Tipos de combustible 342
Tire Mobility Set
véase Kit reparapinchazos 433
Tomas de corriente 260
12 voltios 261
230 voltios 261
Top-Tether
véase Asientos para niños 70
Tornillos de rueda 429
caperuzas 428
par de apriete 409,432
Tornillos de rueda antirrobo 429
Transmisión de datos
conexión USB 270
Transmisiones de datos 266
Transportar y remolcar
argolla de remolque delantera 377
argolla de remolque trasera 378
con dispositivo de remolque 379
con una grúa 374
información importante sobre el transporte del vehículo 373
punto de fijación delantero 377
punto de fijación trasero 378
situaciones de emergencia 375
vehículo remolcado 375
vehículo tractor 375
Transporte de carga
colocar la carga 315
Transporte de objetos 315
abatir el respaldo del asiento del acompañante 117
argollas de amarre 324
cargar el portacargas de techo 340
cargar el remolque 333
circular con el portón trasero abierto 193
circular con la puerta de dos hojas abierta 193
conducción con remolque 334
fijar el portacargas de techo 339
gancho para bolsas 323
indicaciones para la conducción 193
portacargas de techo 338
véase Conducción con remolque 329
Triángulo de preseñalización 83
Triman 458

U

Unidades de control
actualizar software 267
Utilización de Internet en el vehículo 272
Utilizar Internet 272
características técnicas 274
dispositivo móvil 273
punto de acceso Wi-Fi 273

V

Vano delantero 379
- aceite del motor 385
- advertencias de seguridad 379
- caja de aguas 445
- conservar y limpiar 445
- operaciones previas 381

Vano motor
- véase Vano delantero 379,381,385

Vehículo
- cuadro general de la consola central 14
- cuadro general de la puerta del conductor 11
- cuadro general del lado del acompañante 16
- cuadro general del lado del conductor 12
- cuadro general del revestimiento interior del techo 16
- elevar con el gato 430
- entregar al final de su vida útil 459
- reciclar 459
- señalizar en caso de avería 82
- vista frontal 8
- vista trasera 9
- vista trasera del vehículo con puerta de dos hojas 10

Vehículo conectado 275
- problemas y soluciones 276

Velocidad del ventilador
- véase Climatización 151

Velocidades 6

Venta del vehículo
- en otros países/continentes 194

Ventanillas 111
- abrir y cerrar 111
- apertura y cierre de confort 111
- función antiaprisionamiento 113

Ventilación 150,151
- distribución del aire 151
- función de descongelación 151
- recirculación de aire 151
- ventilador 151

Viajes al extranjero
- faros 139

Visibilidad 140
- espejos retrovisores 143
- limpiacristales 140
- protección del sol 147

Vista trasera 10

Volante 114
- ajustar 114

Volante multifunción
- tecla VIEW 24,29

Volumen
- sistema de infotainment 283

W

Wi-Fi
- conexión rápida 274

Z

Zona de carga 315
- cubierta de la zona de carga 317
- portaobjetos 323