FORD **RANGER** Instruksjonsbok



Informasjonen var korrekt da publikasjonen gikk i trykken. På grunn av en kontinuerlig utvikling forbeholder vi oss retten til, når som helst og uten varsel eller forpliktelse, å endre spesifikasjoner, design og utstyr. Ingen del av denne publikasjonen kan reproduseres, overføres, lagres på et gjenfinningssystem, eller oversettes til noe språk, i noen form, eller på noen som helst måte, uten vår skriftlige tillatelse. Vi tar ikke ansvar for feil eller utelatelser.

© Ford Motor Company 2022

Med enerett.

Delenummer: -202202-20220228210214

Innholdsfortegnelse

Om oss
SVT 15
Team RS 15
Ford Performance 15

Innledning
Om denne publikasjonen 16
Bruk av denne publikasjonen 16

Symboloversikt
Symboler som er brukt på kjøretøyet 17

Personvern
Personvern 20
Servicedata 21
Hendelsesdata 21
Innstillingsdata 22
Tilkoblet kjøretøydata 22
Data fra mobilenheter 22
Nødoppringingssystemdata - Biler med: eCall 23

Visuelt søk
Ratt 24
Instrumentpanelet - Venstrestyrt 25
Instrumentpanelet - Høyrestyrt 26
Kjøretøyet innvendig - Venstrestyrt 27
Kjøretøyet innvendig - Høyrestyrt 28
Fronten utvendig 29
Bakparten utvendig 30

Spesielle funksjoner
Spesielle funksjoner 31

Barnesikkerhet
Sikkerhetsforholdsregler for barn 32
Festepunkter for barnesikring 33
Barnesikring 34
Montere barnesikring 37
Støtteputer 40
Barnesikringslåser 41

Setebelter
Forholdsregler for sikkerhetsbelte 42
Feste og løsne sikkerhetsbeltene 42
Justere sikkerhetsbeltene ved graviditet 42
Setebeltevarsel 43
Kontrollerer sikkerhetsbeltene 43

Kollisjonsputer
Slik fungerer de fremre kollisjonsputene 45
Slik fungerer sidekollisjonsputene 45
Slik fungerer knekollisjonsputene 46
Slik fungerer sidekollisjonsgardinene 46
Forholdsregler for kollisjonsputer 47
Følersystem for forsetepassasjer 48

eCall
Hva er eCall 51
Bruk av eCall 51
Krav for nødanrop 51
Begrensninger for nødanrop 51
Utføre nødanrop manuelt 51
Indikatorer for nødanrop 52
Skifte reservebatteriet 53
eCall – feilsøking 53

Nøkler og fjernkontroller
Begrensninger for fjernkontroll 54
Bruk av fjernkontrollen 54
Åpne og lukke foldenøkkelen 54
Ta ut nøkkelbladet 55
Test av nødalarmen 55
Slik finner du kjøretøyet 55
Skifte batteri på fjernkontrollen - Biler med: Trykknappstart 55

Ranger (TRA) Vehicles Built From: 21-02-2022, noNOR, Edition date: 202202, First-Printing

Skifte batteri på fjernkontrollen - Biler med: Foldenøkkel 57
Erstatte en mistet nøkkel eller fjernkontroll 58
Programmering av fjernkontrollen - Biler med: Trykknappstart 59
Programmering av fjernkontrollen - Biler med: Foldenøkkel 60
Nøkler og fjernkontroller – Feilsøking 61

MyKey™

Hva er MyKey 62
MyKey-innstillinger 62
Opprette en MyKey - Biler med: Trykknappstart 63
Opprette en MyKey - Biler med: Foldenøkkel 63
Programmere en MyKey 63
Slette alle MyKeys 64
Kontrollere status for MyKey-systemet 64
Bruke MyKey med fjernstartsystemer 64
MyKey – feilsøking 64

Dører og låser

Betjene dørene fra utsiden av bilen 67
Betjene dørene fra innsiden av bilen 67
Automatisk gjentatt opplåsing 68
Feillåsing 68
Automatisk gjentatt låsing 68
Dørlåsindikatorer 68
Lydsignaler for dører og låser 68
Dører og låser – feilsøking 69

Nøkkelfri inngang

Begrensninger for nøkkelfri inngang 71
Innstillinger for nøkkelfri inngang 71
Bruk av nøkkelfri inngang 71

Bakluke

Forholdsregler for bakluken 73
Åpne bakluken 73
Låse og låse opp bakluken 73
Arbeidsoverflate på bakluken 73

Sikkerhet

Passivt tyverisikringssystem 75
Tyverialarmsystem 75
Tyverialarmsysteminnstillinger 76
Sikkerhet – feilsøking 77

Ratt

Justere rattet 79
Låse rattet - Biler uten: Trykknappstart 79
Låse rattet - Biler med: Trykknappstart 79
Horn 79

Viskere og spylere

Vindusviskere 80
Automatiske viskere 80
Kontrollere viskerbladene 81
Skifte viskerbladene foran 81
Spylere 82
Viskere og spylere – feilsøking 83

Utvendig belysning

Kontroll for utvendig belysning 84
Hovedlykter 84
Hovedlykter – feilsøking 85
Automatiske hovedlykter 86
Utvendige lys 86
Utvendig belysning 88
Kontroll av kjørelys 88
Kontroll av automatisk fjernlys – feilsøking 90
Blendingsfritt lys 91
Blendingsfritt lys – feilsøking 93

Kupébelysning

Slå av/på alle kupélysene 94
Slå av/på de fremre kupélysene 94
Slå av/på de bakre kupélysene 94
Kupélysfunksjon 94
Justering av lysstyrken til belysningen av instrumentpanelet 94
Miljøbelysning 95
Kupébelysning – feilsøking 95

Vinduer

Åpning og lukking av vinduene 96
Global åpning og lukking 96
Returfunksjonen for vindu 97
Låsing av bakrutekontrollene 97

Interiørspeil

Forholdsregler for bakspeil 98
Manuell dimming av bakspeil 98
Innvendig speil med automatisk dimming 98

Sidespeil

Justering av sidespeil 99
Sammenfelling av sidespeilene - Biler med: Manuelt innfellbare speil 99
Sammenfelling av sidespeilene - Biler med: Elektriske innfellbare sidespeil 100
Sidespeil med automatisk dimming 100

Instrumentgruppe

Oversikt over instrumentgruppen 101
Hva er en turteller 101
Hva er et speedometer 101
Drivstoffmåler 102
Hva er en motorkjølevæsketemperaturmåler 102
Hva er en motoroljetrykkmåler 102
Hva er en giroljetemperaturmåler 102
AdBlue®-måler 102
Slik fungerer varsellampene i instrumentgruppen 103
Varsellamper i instrumentgruppen 103
Slik fungerer indikatorene i instrumentgruppen 105
Instrumentgruppeindikatorer 105

Instrumentgruppeskjerm

Bruke skjermkontrollene for instrumentgruppen 108
Hovedmeny på instrumentgruppeskjermen 108
Tilpasse skjermen i instrumentgruppen 111

Personaliserte innstillinger

Endre språk 112
Endre måleenhet 112
Endre temperaturenhet 112
Endre dekktrykkenhet 112

Kjørecomputer

Tilgang til kjørecomputeren 113
Tilbakestille kjørecomputeren 113

Fjernstart

Hva er fjernstart 114
Forholdsregler for fjernstart 114
Begrensninger for fjernstart 114
Aktivere fjernstart 114
Fjernstart og -stans av kjøretøyet 114
Innstillinger for fjernstart 115

Klimaregulering - Biler med: Automatisk temperaturkontroll

Identifisering av klimakontrollenheten 116
Slå klimakontrollen av/på 116

Ranger (TRA) Vehicles Built From: 21-02-2022, noNOR, Edition date: 202202, First-Printing

Slå resirkulert luft av/på 116
Slå klimaanlegget av/på 116
Slå maksimal avising av/på 116
Slå maksimal kjøling av/på 116
Slå oppvarmet frontrute av/på 116
Slå oppvarmet bakrute av/på 117
Innstilling av viftemotorhastigheten 117
Slå oppvarmede speil av/på 117
Innstilling av temperaturen 117
Styring av luftstrømmen 117
Auto-modus 118
Tips for bruk av klimakontrollene 119

Klimaregulering - Biler med: Manuell temperaturkontroll

Identifisering av klimakontrollenheten 121
Slå klimakontrollen av/på 121
Slå resirkulert luft av/på 121
Slå klimaanlegget av/på 121
Slå maksimal avising av/på 121
Slå maksimal kjøling av/på 121
Slå oppvarmet bakrute av/på 122
Innstilling av viftemotorhastigheten 122
Innstilling av temperaturen - Biler uten: Varmer 122
Innstilling av temperaturen 122
Styring av luftstrømmen 122
Tips for bruk av klimakontrollene 123

Ekstra varmeapparat

Hva er ekstra varmeapparat 124
Forholdsregler for tilleggsvarmer 124
Begrensninger for tilleggsvarmer 124
Slå på og av tilleggsvarmeren 124

Parkeringsvarmer

Hva er parkeringsvarmeren 125
Forholdsregler for parkeringsvarmer 125
Begrensninger for parkeringsvarmer 125
Innstillinger for parkeringsvarmeren 125
Slå parkeringsvarmeren av og på med fjernkontrollen 126
Indikatorer på fjernkontrollen til parkeringsvarmeren 127
Skifte batteri på fjernkontrollen for parkeringsvarmer 127
Parkeringsvarmer – Feilsøking 128

Kvalitet på luften i kupeen

Hva er kupéluftfilteret 129
Skifte kupéluftfilteret 129

Forsete

Forholdsregler for forsete 130
Korrekt sittestilling 130
Manuelle seter 131
Elektriske seter 133
Oppvarmede seter 134

Bakseter

Manuelle seter 136

Varslingssystem for passasjerer i baksetet

Hva er varslingssystemet for passasjerer i baksetet 139
Hvordan fungerer varslingssystemet for passasjerer i baksetet 139
Forholdsregler for varslingssystemet for passasjerer i baksetet 139
Begrensninger for varslingssystemet for passasjerer i baksetet 139
Slå varslingssystemet for passasjerer i baksetet av/på 139

Indikatorer for varslingssystemet for passasjerer i baksetet 140
Lydsignaler for varslingssystemet for passasjerer i baksetet 140

Minnefunksjon

Hva er minnefunksjonen 141
Forholdsregler for minnefunksjonen 141
Her finner du minnefunksjonsknappene 141
Lagre en forhåndsinnstilt stilling 141
Hente en forhåndsinnstilt stilling 141

USB-porter

Her finner du USB-portene 142
Avspilling av medier via USB-porten 142
Lading av en enhet 143

Strømuttak - Biler med: 120 V-strømuttak/230 V-strømuttak

Hva er strømuttaket 144
Strømuttaksforholdsregler 144
Strømuttaksbegrensninger 144
Finne strømuttaket 144
Strømuttaksindikatorer 144

Strømuttak - Biler med: 12 V-strømuttak

Hva er strømuttaket 146
Strømuttaksforholdsregler 146
Finne strømuttaket 146

Lader for trådløst tilbehør

Hva er trådløs lading av tilbehør 147
Forholdsregler for lader for trådløst tilbehør 147
Plassering av laderen for trådløst tilbehør 147
Lading av en trådløs enhet 147
Lader for trådløst tilbehør – feilsøking 148

Oppbevaring

Begerholdere 149
Hanskerom 149
Midtkonsoll 150
Lagringsplass under sete 150
Brilleholder 150

Solskjermer

Starte og stanse motoren – forholdsregler 152
Tenningsbryter 152
Startknapptenningsbryter 153
Starte motoren 153
Stanse motoren 155
Automatisk motorstans 156
Tilgang til reservestilling for passiv nøkkel - Biler med: Trykknappstart 157
Start og stans av motoren – feilsøking 157

Auto-Start-Stop

Hva er Auto-Start-Stop 162
Forholdsregler ved bruk av Auto-Start-Stop - Manuell girkasse 162
Forholdsregler ved bruk av Auto-Start-Stop - Automatgir 162
Slå Auto-Start-Stop av/på 162
Stanse motoren - Manuell girkasse 162
Stanse motoren - Automatgir 163
Starte motoren på nytt - Manuell girkasse 163
Starte motoren på nytt - Automatgir 163
Auto-Start-Stop-indikatorer 163
Auto-Start-Stop – feilsøking 164

Drivstoff og påfylling

Forholdsregler for drivstoff og -påfylling 166
Drivstoffkvalitet 167
Her finner du påfyllingstrakten 167
Slipper opp for drivstoff 167
Drivstoffpåfylling 168
Forskrifter for drivstofforbruk 172
Drivstoff og -påfylling – feilsøking 172

Katalysator

Hva er katalysator 174
Forholdsregler for katalysator 174
Katalysator – feilsøking 174

Automatgirkasse

Forholdsregler for automatisk girkasse 175
Stillinger for automatisk girkasse 175
Slik setter du bilen i gir 176
Stillingsindikatorer for automatisk girkasse 176
Manuell skifting av gir 176
Midlertidig nøytral modus - Biler med: Elektronisk skifte 178
Bruke valg av progressivt område 178
Automatisk retur til Park (P) - Biler med: Elektronisk skifte 179

Firehjulsdrift

Slik fungerer firehjulsdriften - 4x4 med delvis innkobling 180
Slik fungerer firehjulsdriften - Avansert 4x4 med 4A-modus 180
Begrensninger for firehjulsdrift 180
Slå på/av firehjulsdriften 181
Velge en firehjulsdriftsmodus - 4x4 med delvis innkobling 182
Velge en firehjulsdriftsmodus - Avansert 4x4 med 4A-modus 183
Firehjulsdrift moduser 183
Indikatorer for firehjulsdrift 184
Overføringshusvæskekapasitet og -spesifikasjon 184
Firehjulsdrift – feilsøking 184

Elektronisk differensialsperre

Hva er den elektroniske differensialsperren 187
Slå den elektroniske differensialsperren av og på 187
Indikatorer for elektronisk differensialsperre 188
Elektronisk differensialsperre – feilsøking 189

Bremser

Forholdsregler for bremsing 191
Blokkeringsfritt bremsesystem 191
Bremse over gasspedal 191
Finne beholderen for bremsevæske 191
Kontroll av bremsevæske 191
Bremsevæskespesifikasjon 192
Bremser – feilsøking 192

Parkeringsbrems

Bruke parkeringsbremsen - Manuell girkasse 195
Bruke parkeringsbremsen - Automatgir 195
Løsne parkeringsbremsen 195
Lydsignal for parkeringsbrems 195
Parkeringsbrems – feilsøking 195

Elektrisk parkeringsbrems

Hva er den elektriske parkeringsbremsen 197
Bruke den elektriske parkeringsbremsen - Manuell girkasse 197
Bruke den elektriske parkeringsbremsen - Automatgir 197

Bruke den elektriske parkeringsbremsen i nødstilfeller 198
Løse den elektriske parkeringsbremsen manuelt 198
Løsne den elektriske parkeringsbremsen automatisk 198
Lydsignal for elektrisk parkeringsbrems 198
Løsne den elektriske parkeringsbremsen hvis bilbatteriet er utladet 198
Elektrisk parkeringsbrems – feilsøking 199

Ryggebremsehjelp

Hva er ryggebremsehjelp 201
Hvordan fungerer ryggebremsehjelpen 201
Ryggebremsehjelp – Forholdsregler 201
Aktivere/deaktivere ryggebremsehjelp 202
Overstyre ryggebremsehjelp 202
Ryggebremsehjelp – Varsellamper 202
Ryggebremsehjelp – feilsøking 203

Bakkestarthjelp

Hva er bakkestarthjelp 205
Hvordan fungerer bakkestarthjelpen 205
Forholdsregler for bakkestarthjelp 205
Slå av og på bakkestarthjelpen 205
Bakkestarthjelp – feilsøking 205

Auto Hold

Hvordan fungerer Auto Hold 206
Aktivere/dekatere Auto Hold 206
Bruke Auto Hold 206
Indikatorlamper for Auto Hold 206

Antispinn

Hva er antispinn 207
Hvordan fungerer antispinnsystemet 207
Aktivere/deaktivere antispinn 207
Indikator for antispinn 207
Antispinn – feilsøking 207

Stabilitetskontroll

Hvordan fungerer stabilitetskontrollen 209
Aktivere/deaktivere stabilitetskontroll 210
Indikator for stabilitetskontroll 211
Stabilitetskontroll – feilsøking 212

Terrengstyring

Hva er terrengstyring 213
Begrensninger i terrengstyring 213
Slå terrengstyring på og av 213
Stille inn hastighet for terrengstyring 213
Avbryte den innstilte hastigheten 213
Indikatorer for terrengstyring 214
Terrengstyring – feilsøking 215

Hill descent control

Hva er hill descent control 217
Hvordan fungerer hill descent control 217
Forholdsregler for hill descent control 217
Slå på/av hill descent control 217
Stille inn hastighet ved bratt nedstigning 217
Indikator for hill descent control 218
Hill descent control – feilsøking 218

Styring

Elektrisk servostyring 219
Styring – feilsøking 219

Parkeringshjelp

Parkeringshjelp – forholdsregler 222
Aktivere/deaktivere parkeringshjelp 222
Bakre parkeringshjelp 223
Fremre parkeringshjelp 223
Sideparkeringshjelp 224
Parkeringshjelpindikatorer 226
Parkeringshjelp – feilsøking 226

Ryggekamera

Hva er ryggekameraet - Biler med: Digitalt ryggekamera 227
Hva er ryggekameraet - Biler med: Analogt ryggekamera 227
Forholdsregler for ryggekamera 227
Finne ryggekameraet 227
Hjelpelinjer i ryggekameraet 228
Innstillinger for ryggekamera 228

360-graders kamera

Hva er 360-graders kameraet 230
Slik fungerer 360-graderskameraet 230
Forholdsregler for 360-graders kamera 230
Plassering 360-graders kameraer 230
Hjelpelinjer i 360-graders kamera 231
Innstillinger for 360-graders kamera 232

Aktiv parkeringsassistent

Hva er aktiv kjørehjelp 233
Hvordan fungerer aktiv parkeringshjelp 233
Forholdsregler for aktiv parkeringshjelp 233
Slå på og av aktiv parkeringshjelp 233
Kjøre inn i en lukeparkeringslomme 233
Kjøre inn i en vinkelrett parkeringslomme 234
Kjøre ut av en parkeringslomme 235
Aktiv parkeringshjelp – feilsøking 235

Cruise control

Hva er cruise control 237
Slå cruise control av og på 237
Stille inn hastighet for cruise control 237
Avbryte den innstilte hastigheten 237
Gjenoppta innstilt hastighet 238
Indikatorer for cruise control 238

Adaptiv cruise control

Hvordan fungerer adaptiv cruise control 239
Hvordan fungerer adaptiv cruise control med stopp og kjør 239
Forholdsregler for adaptiv cruise control 239
Begrensninger for adaptiv cruise control 240
Slå på/av adaptiv cruise control 242
Automatisk deaktivering av adaptiv cruise control 242
Innstilling av hastighet for adaptiv cruise control 243
Innstilling av avstand for adaptiv cruise control 244
Avbryte den innstilte hastigheten 245
Gjenoppta innstilt hastighet 245
Overstyring av den innstilte hastigheten 246
Indikatorer for adaptiv cruise control 246
Veksling fra adaptiv cruise control til fartsholder 246
Kjørefeltsentrering 247
Intelligent adaptiv cruise control 249
Adaptiv cruise control – feilsøking 251

Kjøremoduskontroll

Hva er kjøremoduskontroll 254

Ranger (TRA) Vehicles Built From: 21-02-2022, noNOR, Edition date: 202202, First-Printing

Hvordan fungerer kjøremoduskontroll 254
Velge en kjøremodus 254
Kjøremoduser 256

Hastighetsbegrenser

Hvordan fungerer hastighetsbegrenseren 259
Forholdsregler for hastighetsbegrenser 259
Slå hastighetsbegrenseren av/på 259
Stille inn hastighetsgrense 259
Endre innstilt hastighetsgrense 259
Avbryte innstilt hastighetsgrense 259
Gjenoppta innstilt hastighetsgrense 259
Ønsket overskridelse av innstilt hastighetsgrense 260
Varsellamper for hastighetsbegrenser 260
Lydsignaler for hastighetsbegrenser 260

Intelligent hastighetsbegrenser

Hva er iden intelligente hastighetsbegrenseren 261
Hvordan fungerer intelligent hastighetsbegrenser 261
Forholdsregler for intelligent hastighetsbegrenser 261
Slå den intelligente hastighetsbegrenseren av/på 261
Stille inn hastighetsgrense 261
Endre innstilt hastighetsgrense 262
Justering av hastighetsgrensetoleranse 262
Avbryte innstilt hastighetsgrense 262
Gjenoppta innstilt hastighetsgrense 262
Ønsket overskridelse av innstilt hastighetsgrense 262
Varsellamper for intelligent hastighetsbegrenser 262
Lydsignaler fra intelligent hastighetsbegrenser 263
Bytte fra intelligent hastighetsbegrenser til hastighetsbegrenser 263
Intelligent hastighetsbegrenser – feilsøking 263

Kjørefeltstøttesystemet

Hva er kjørefeltstøttesystemet 264
Hvordan fungerer kjørefeltstøttesystemet 264
Forholdsregler for kjørefeltstøttesystemet 264
Begrensninger for kjørefeltstøttesystemet 264
Slå kjørefeltstøttesystemet av/på 265
Skifte modus for kjørefeltstøttesystemet 265
Innstillinger for kjørefeltstøttesystemet 266
Varslingsmodus 266
Støttemodus 266
Varslings- og støttemodus 267
Varsellamper for kjørefeltstøttesystemet 267
Kjørefeltstøttesystemet – feilsøking 268

Blindsoneinformasjonssystem

Hva er blindsoneinformasjonssystemet 271
Slik fungerer blindsoneinformasjonssystemet 271
Forholdsregler for blindsoneinformasjonssystem 271
Begrensninger for blindsoneinformasjonssystem 271
Krav til blindsoneinformasjonssystem 272
Slå på/av blindsoneinformasjonssystemet 272

Ranger (TRA) Vehicles Built From: 21-02-2022, noNOR, Edition date: 202202, First-Printing

Finne følerne for blindsoneinformasjonssystemet 272
Blindsoneinformasjonssystem med dekning av tilhenger 273
Blindsoneinformasjonssystem – feilsøking 275

Varsel om kryssende trafikk

Hva er varsel om kryssende trafikk 276
Slik fungerer varsel om kryssende trafikk 276
Forholdsregler for varsel om kryssende trafikk 276
Begrensninger for varsel om kryssende trafikk 276
Slå på/av varsel om kryssende trafikk 277
Finne følerne for varsel om kryssende trafikk 277
Indikatorer for varsel om kryssende trafikk 277
Varsel om kryssende trafikk – feilsøking 278

Kollisjonsforberedelse

Hva er kollisjonshindringsfunksjonen 279
Slik fungerer kollisjonshindringsfunksjonen 279
Forholdsregler for kollisjonshindringsfunksjonen 279
Begrensninger for kollisjonshindringsfunksjonen 280
Slå på/av kollisjonshindringsfunksjonen 280
Finne følerne for kollisjonshindringsfunksjonen 281
Avstandsregistrering 282
Avstandsvarsel 283
Automatisk nødbrems 283
Unnvikende styringsfunksjon 284
Kollisjonshindringsfunksjonen – feilsøking 284

Førervarsling

Hva er førervarsel 288
Slik fungerer førervarsling 288
Forholdsregler for førervarsling 288
Begrensninger for førervarsling 288
Slå førervarsling av/på 289
Førervarslingslamper 289
Førervarsling – feilsøking 289

Trafikksignalgjenkjenning

Hva er gjenkjenning av trafikkskilt 290
Slik fungerer gjenkjenning av trafikkskilt 290
Forholdsregler for gjenkjenning av trafikkskilt 290
Begrensninger for gjenkjenning av trafikkskilt 290
Varsellamper for gjenkjenning av trafikkskilt 291
Innstille varsling for gjenkjenning av trafikkskilt 291
Innstille hastighetstoleransen for gjenkjenning av trafikkskilt 291
Gjenkjenning av trafikkskilt – feilsøking 291

Lastbærende

Forholdsregler ved kjøring med last 292
Lasteholdere og -kapasiteter 292
Takstativ 294

Pickup-plan

Forholdsregler for Pickup-plan 298
Festepunkter på Pickup-planet 298
Festespor på pickup-planet 300
Tilgangshetter for pickup-planet 300
Rullesjalusi 300

Tilkobling av en tilhenger

Forholdsregler for tilkobling av en tilhenger 304

Tilhengerfeste 304
Tilkobling av en tilhenger 305
Kontroll av tilhengerlys 306
Tilkobling av en tilhenger – feilsøking 307

Slepe en tilhenger

Forholdsregler for sleping av tilhenger 308
Forholdsregler for tilhengerbrems 308
Begrensninger for sleping av tilhenger 309
Sjøsette eller ta opp en båt eller et personlig fartøy 309
Vekt og mål for sleping 309
Sleping av tilhenger – feilsøking 310

Krengningskontroll for tilhengervogn

Hvordan fungerer krengningskontroll for tilhenger 311
Forholdsregler ved bruk av krengningskontroll for tilhengervogn 311
Slå på og av krengningskontroll for tilhengervogn 311

Terrengkjøring

Skjermbilde for terrengkjøring 312

Kjøretips

Terrengkjøring 314
Forholdsregler for kaldt vær 318
Økonomisk kjøring 318
Kjøring under spesielle forhold 319
Gulvmatter 319

Informasjon om kollisjon og havari

Slå på/av nødblinklysene 320
Starte kjøretøyet med startkabler 320
Etterkollisjons varselsystem 322
Bremsing etter kollisjon 322
Automatisk utkobling ved kollisjon 322
Sleping ved bilberging 323
Transportere bilen 325

Tauing av kjøretøyet

Tauing i nødstilfelle - Manuell girkasse 327
Tauing i nødstilfelle - Automatgir 327

Nødutstyr

Plassering av et førstehjelpssett 328
Plassering av en varseltrekant 328

Sikringer

Forholdsregler for sikringer 329
Sikringsboks under panseret 329
Batterisikringsboks 339
Karosserimodulsikringsboks 340
Identifisere sikringstyper 343
Sikringer – feilsøking 343

Veiledning for kjøretøykontroll

Kontroll av bremsesystem 344

Vedlikehold

Forholdsregler for vedlikehold 345
Åpne og lukke panseret 345
Oversikt under panseret 347
Motorolje 348
Kontrollere kjølevæsken 349
Motorluftfilter 353
Bytte drivstoffilteret 354
Oversikt over drivreimføring 354
Skifte 12-voltsbatteriet 354
Justere hovedlyktene 356
Utvendige pærer 357
Innvendige pærer 367

Ranger (TRA) Vehicles Built From: 21-02-2022, noNOR, Edition date: 202202, First-Printing

Bilen stell

Rengjøre eksteriøret 368
Rengjøre interiøret 370
Reparere mindre lakkskade 372
Polering av bilen 372

Oppbevaring av kjøretøyet

Klargjøre kjøretøyet for oppbevaring 374
Hente kjøretøyet fra oppbevaring 375

Informasjon om hjul og dekk

Lokalisere dekketiketten 376
Bruk av snøkjettinger 376
Bruk av snøkjettinger 377

Dekkvedlikehold

Kontrollere dekktrykk 380
Pumpe opp dekkene 380
Dekktrykkspesifikasjoner 380
Dekktrykkspesifikasjoner - Raptor 382
Inspisere dekket for skade 383
Kontrollere hjulets ventilskaft 385
Dekkrotasjon 385

Dekktrykkovervåkingssystem

Hva er dekktrykkovervåkingssystem 386
Forholdsregler for dekktrykkovervåkingssystemet 386
Begrensninger for dekktrykkovervåkingssystemet 386
Vise dekktrykket 386
Tilbakestille dekktrykkovervåkingssystemet 386
Dekktrykkovervåkingssystem – feilsøking 387

Skifte hjul

Skifte et punktert dekk 389
Låsemuttere 399

Spesifikasjoner

Motorspesifikasjoner 400
Opphengsspesifikasjoner 401
Mål for kjøretøy 402
Tall for drivstofforbruk 403
Motoroljekapasitet og -spesifikasjon 404
Kjølesystemkapasitet og -spesifikasjon 405
Drivstofftankkapasitet 405
Klimaanleggkapasitet og -spesifikasjon 406
Spylervæskespesifikasjon 406
Giroljekapasitet og -spesifikasjon for manuell girkasse 407
Clutchvæskekapasitet og -spesifikasjon 407
Automatgiroljekapasitet og -spesifikasjon 408
Bremsevæskespesifikasjon 409
Overføringshusvæskekapasitet og -spesifikasjon 409
Forakselvæskekapasitet og -spesifikasjon 410
Bakakselvæskekapasitet og -spesifikasjon 410

Understellsnummer

Understellsnummer 412
Bilens identifikasjonsplate 414

Tilkoblet kjøretøy

Hva er et tilkoblet kjøretøy 415
Krav til tilkoblet kjøretøy 415
Begrensninger for tilkoblet kjøretøy 415
Koble kjøretøyet til et mobilt nettverk 415

Ranger (TRA) Vehicles Built From: 21-02-2022, noNOR, Edition date: 202202, First-Printing

Koble kjøretøyet til et Wi-Fi-nettverk 415
Tilkoblet kjøretøy – feilsøking 416

Trådløs Wi-Fi-sone i kjøretøyet

Opprette en trådløs Wi-Fi-sone i kjøretøyet 418
Endre navn eller passord til kjøretøyets trådløse Wi-Fi-sone 418
Trådløs Wi-Fi-sone i kjøretøyet – feilsøking 419

Lydsystem

Forholdsregler for audiosystemet 420
Slå audioenheten av/på 420
Velge lydkilde 420
Spille av eller sette lydkilden på pause 420
Justering av lydstyrken 420
Slå tilfeldig avspillingsmodus av/på 420
Slå gjentakelsesmodus av/på 420
Stille inn en forhåndslagret kanal 420
Justering av lydinnstillinger 421
Stille inn klokkeslett og dato 421
AM/FM-radio 422
DAB-radio 422
Trafikkmeldinger 423

Oversikt over midtre skjerm

Forholdsregler for midtre skjerm 424
Begrensinger for midtre skjerm 424
Statuslinje 424
Tilgang til funksjonsskuffer 425
Starte midtkonsollskjermen på nytt 426

Stemmestyring

Hva er stemmestyring 427
Definere aktiveringsordet 427
Starte en stemmestyringsøkt 427
Eksempler på stemmestyring 427

Telefon

Forholdsregler for telefon 429
Koble til en telefon 429
Telefonmeny 429
Ringe til noen eller motta et anrop 430
Sende og motta en tekstmelding 431
Slå tekstmeldingsvarsling av/på 432

Bluetooth®

Koble til en Bluetooth®-enhet 433
Avspilling av medier via Bluetooth® 433

Apper

Forholdsregler for apper 434
Krav til apper 434
Tilgang til apper 434
Aktivere apper på en iOS-enhet 435
Aktivere apper på en Android-enhet 435
Slå Apple CarPlay av/på 435
Slå Android Auto av/på 435

Navigasjon

Tilgang til navigasjon 436
Kartoppdateringer for navigasjonssystemet 436
Justere kartet 436
Trafikkmeldinger i sanntid 436
Stille inn et reisemål 436
Veipunkter 437
Ruteveiledning 437
Sleping av tilhenger – navigasjon 438

Oppdateringer av kjøretøy-system

Oppdatere kjøretøysystemene trådløst 439
Foreta en hovedtilbakestilling 440

Tilbehør

Lokalisere ekstra ledningsnett 441

Tilbehørsbrytere

Hva er tilbehørsbryterne 442
Lokalisere tilbehørsbryterne 442
Lokalisere ledningsnettet til tilbehørsbryteren 442
Identifisere ledningsnettet til tilbehørsbryteren 444

Vedlikehold av bilen

Informasjon om generelt vedlikehold 446

Kundeinformasjon

Varsel om velt 448
Bekreftelse av opphavsrett for programvare fra tredjepart 448
Samsvarserklæring 448
REACH 448
Sertifiseringsmerke for radiofrekvens 449
Anbefaling for reservedeler 483
Utstyr for mobilkommunikasjon 484
Brukerinformasjon for eCall 485
Lisensavtale 488
Konvertering eller modifisering av kjøretøyet 515

Vedlegg

Elektromagnetisk kompatibilitet 516

Ranger (TRA) Vehicles Built From: 21-02-2022, noNOR, Edition date: 202202, First-Printing

SVT

Ford Special Vehicle Team (SVT) ble etablert i 1991 for å gi Ford-emblemet ny glans ved å skape fabrikkproduserte kjøretøy i begrenset stykktall designet for dem som ikke bare ønsker å komme seg fra punkt A til punkt B, men som vil ha rå kjøreglede med kraft og dynamikk.

For å støtte opp om denne energiske entusiasmen samlet Ford Motor Company noen av de fremste ingeniørene og produktplanleggerne sine i en liten, tverrfaglig gruppe som fikk i oppgave å skape kjøretøy som er utviklet spesifikt for å innfri de unike behovene og ønskene til ekte bilentusiaster.

Siden modellår 1993 har det blitt produsert mer enn 400 000 SVT- og Ford Performance-kjøretøy. Disse innbefatter SVT Mustang Cobra og Cobra R, SVT F-150 Lightning, SVT Contour, SVT Focus, Ford GT, Shelby GT350, Shelby GT500, GT500KR og F-150 SVT Raptor.

TEAM RS

Team RS har røtter som går nesten 60 år tilbake i tid – fra Lotus Ford Cortina og Twin Cam Escorts i midten av 1960-årene, til de første Escort RS-modellene på 1970-tallet og grunnleggelsen av Special Vehicle Engineering (SVE) i 1980. På 80- og 90-tallet leverte SVE et stort utvalg av kjøretøy, fra dynamiske XR- og RS-performancegatebiler til homologerte spesialmodeller som for eksempel ikoniske Sierra Cosworth RS500. I 1996 ble den første ST (Sport Technology)-modellen lansert som ST24 Mondeo. Det første samarbeidet mellom Fords europeiske og nordamerikanske performanceteam så dagens lys i 2002 – som ST170 i Europa og Focus SVT i Nord-Amerika. I 2003 ble medarbeidere fra avdelingene for performancebiler og motorsport samlet i ett team, og SVE ble erstattet av Team RS i Europa. Team RS utarbeidet i sin tur 2004 Fiesta ST, 2005 Focus ST og 2009 Focus RS.

FORD PERFORMANCE

Velkommen til Ford Performance-familien!

SVT og Team RS begynte offisielt å arbeide som ett team i 2009. I 2015 ble disse to teamene formelt slått sammen med Ford Racing for å etablere Ford Performance som ett team med ansvar for alle performance- og banekjøringsrelaterte produkter og aktiviteter verden rundt hos Ford Motor Company. Ford Performance-kjøretøyet ditt representerer det beste Ford Performance har å by på fra hele verden. Vi har designet og utviklet kjøretøyet ditt ut fra følgende Ford Performance-kjennetegn: ytelse, substans, eksklusivitet og verdi. Vi er stolte over og brenner for arbeidet vårt, og setter stor pris på at du har valgt oss.



Ranger (TRA) Vehicles Built From: 21-02-2022, noNOR, Edition date: 202202, First-Printing

OM DENNE PUBLIKASJONEN

ADVARSEL: Forstyrrelser under kjøring kan føre til tap av kontroll over bilen, kollisjon og personskade. Vi anbefaler på det sterkeste å utvise ekstrem aktsomhet ved hjelp av utstyr som kan ta fokus fra veien. Ditt primære ansvar er trygg bruk av bilen. Vi advarer mot bruk av håndholdte enheter under kjøring og oppfordrer til bruk av stemmestyrte systemer når det er mulig. Sørg for å gjøre deg kjent med alle aktuelle lokale bestemmelser for bruk av elektroniske enheter under kjøring.

Takk for å du valgte Ford. Vi anbefaler at du tar deg litt tid til å bli kjent med kjøretøyet ved å lese denne publikasjonen. Desto mer du vet om kjøretøyet, desto større trygghet og glede får du ved å kjøre det.

Merk: *Bruk og betjen kjøretøyet i samsvar med alle gjeldende lover og regler.*

Merk: *Sørg for å all trykt eierinformasjon gis videre til den nye eieren når du selger dette kjøretøyet.*

Funksjoner og tilleggsutstyr

Merk: *I denne publikasjonen beskrives produktfunksjoner og tilleggsutstyr som tilbys for hele spekteret av tilgjengelige modeller, av og til også før de er generelt tilgjengelige på markedet. Det kan hende den beskriver tilleggsutstyr som ikke er tilgjengelig for kjøretøyet du har kjøpt.*

Illustrasjoner

Merk: *Noen av illustrasjonene i denne publikasjonen kan vise funksjoner slik de brukes på ulike modeller, og de kan derfor være litt annerledes enn det du ser på kjøretøy ditt.*

Plassering av komponenter

Denne publikasjonen kan angi at en komponents plassering er på venstre eller høyre side. Siden bestemmes ut fra at du sitter vendt forover i setet.

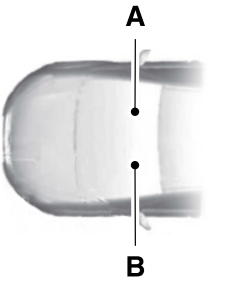

A Høyre side.

B Venstre side.

BRUK AV DENNE PUBLIKASJONEN

Bruk søkefunksjonen i Instruksjonsbok-programmet for raskt å finne informasjon om kjøretøyet ditt.

Ranger (TRA) Vehicles Built From: 21-02-2022, noNOR, Edition date: 202202, First-Printing

SYMBOLER SOM ER BRUKT PÅ KJØRETØYET

Dette er noen av symbolene du kan finne på kjøretøyet.


Kollisjonspute


Klimaanlegg


Smøremiddeltype for klimaanleggsystemet



Blokkeringsfritt bremsesystem


Unngå røyking, flammer eller gnister

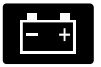
Batteri


Batterisyre


Viftemotor


Bremsevæske – ikke petroleumsbasert


Bremsesystem



Bremsesystem


Kupéluftfilter


Kontroller tanklokket


Lås eller lås opp barnesikring på dører


Nedre forankringspunkt for barnesete


Øvre forankringspunkt for barnesete


Fartsholder


Må ikke åpnes når den er varm



Elektrisk parkeringsbrems


Motorluftfilter


Motorkjølevæske


Motorens kjølevæsketemperatur


Motorolje


Eksplosiv gass


Viftevarsel


Fest sikkerhetsbeltet


Brannfarlig


Tåkelys foran

Ranger (TRA) Vehicles Built From: 21-02-2022, noNOR, Edition date: 202202, First-Printing


Tilbakestill drivstoffpumpe


Sikringsboks


Nødblinklys


Fjernlys hovedlykt


Hovedlykter på


Oppvarmet bakrute


Hastighetskontroll ved bratt nedstigning


Hornkontroll


Innvendig bagasjeromsutløser


Jekk


Holdes utilgjengelig for barn


Lyskontroll


Lavt drivstoffnivå


Varsel om lavt dekktrykk



Sørg for korrekt væskenivå


Feilfunksjonslampe (MIL)


Se bruksanvisningen


Nødalarm


Parkeringshjelp


Parkeringslys


Kollisjonsputen på passasjersiden er aktivert


Kollisjonsputen på passasjersiden er deaktivert


Servostyringsvæske


Elektriske vinduer foran/bak


Sperring av elektriske vinduer


Krever godkjent mekaniker


Sikkerhetsvarsel


Se instruksjonsboken


Se servicehåndboken


Sidekollisjonspute


Beskytt øynene


Stabilitetskontroll



Stabilitetskontroll av


Styring på grusvei

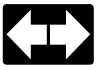
Retningslys


System for avising av frontrute


System for visking av frontrute


Frontrutevask og -visker

Ranger (TRA) Vehicles Built From: 21-02-2022, noNOR, Edition date: 202202, First-Printing

ADVARSEL: Ikke koble til trådløse plugin-enheter i datakontakten. Uautoriserte tredjeparter kan få tilgang til kjøretøydata og påvirke ytelsen til sikkerhetsrelaterte systemer. Ikke la andre verksteder enn de som følger våre service- og reparasjonsinstruksjoner få koble utstyret sitt til datakontakten.

Vi respekterer privatlivet ditt, og vi forplikter oss til å verne om det. Informasjonen i denne publikasjonen var korrekt på trykketidspunktet, men teknologien endrer seg raskt, og vi anbefaler derfor at du besøker det lokale Ford-nettstedet for å få nyeste informasjon.

Bilen ditt er utstyrt med elektroniske kontrollenheter som kan registrere data og lagre data permanent eller midlertidig. Disse dataene kan omfatte informasjon om bilens tilstand og status, nødvendig vedlikehold, hendelser og funksjonsfeil. I dette avsnittet beskrives datatypene som kan registreres. Deler av dataene som registreres, lagres i hendelseslogger eller feillogger.

Merk: *Feilloggene tilbakestilles etter service eller reparasjon.*

Merk: *Vi kan oppgi informasjon som svar på forespørsler fra politiet, andre offentlige myndigheter eller andre tredjeparter med juridisk autoritet, eller i forbindelse med en juridisk prosess. Denne informasjonen kan brukes av partene i en rettssak.*

De registrerte dataene omfatter for eksempel:

- driftstilstander for systemkomponenter, for eksempel drivstoffnivå, dekktrykk og batterinivå.
- statusmeldinger for bilen og komponenter, for eksempel hjulhastighet, fartsreduksjon, lateral akselerasjon og sikkerhetsbeltestatus.
- hendelser eller feil i vesentlige systemer, for eksempel hovedlykter og bremser.
- respons fra systemet på kjøresituasjoner, for eksempel utløsing av kollisjonsputen og stabilitetskontroll.
- miljømessige tilstander, for eksempel temperatur.

Deler av disse dataene i kombinasjon med annen informasjon, for eksempel en ulykkesrapport, skade på et kjøretøy, eller utsagn fra øyenvitner, kan bli knyttet til en bestem person.

Tjenester vi tilbyr

Hvis du bruker tjenestene våre, samler vi inn og bruker data om for eksempel kontoinformasjon, kjøretøyposisjon og kjøreegenskaper som kan identifisere deg. Vi overfører disse dataene gjennom en egen, beskyttet forbindelse. Vi samler bare inn og bruker data for å gjøre det mulig for deg å bruke tjenestene våre du abonnerer på, med din tillatelse eller der loven tillater det. Du finner mer informasjon i vilkårene for tjenestene du abonnerer på.

Du finner mer informasjon om retningslinjene våre for personvern på Fords lokale nettsted.

Tjenester som tredjeparter tilbyr

Vi anbefaler at du leser gjennom vilkårene og eventuell informasjon om datasikkerhet for tjenester du abonnerer på eller som følger med kjøretøyet. Vi tar ikke ansvar for tjenester levert av tredjeparter.

Ranger (TRA) Vehicles Built From: 21-02-2022, noNOR, Edition date: 202202, First-Printing

SERVICEDATA

Forhandlerne våre samler inn servicedata via datakontakten i kjøretøyet ditt. De bruker servicedataene, f.eks. feillogger, som hjelp når du leverer kjøretøyet til reparasjon. Ved behov deler de disse dataene med det tekniske teamet vårt for å gjøre feilsøkingen enklere. I tillegg til å bruke informasjonen til feilsøking og reparasjon bruker og deler vi servicedata med tjenesteleverandørene våre, for eksempel deleleverandører, der det er nødvendig og tillatt i henhold til loven, for å sikre kontinuerlig forbedring. Vi kan også bruke annen informasjon vi har om deg, for eksempel kontaktinformasjon, for å tilby deg produkter og tjenester som kanskje interesserer deg, i tråd med dine valg og der det er tillatt i henhold til loven. Tjenesteleverandørene våre er lovpålagt å beskytte dataene dine og oppbevare dem i tråd med retningslinjer for dataarkivering.

Merk: *Tredjeparts reparasjonssteder kan også samle inn servicedata via datakontakten i bilen ditt.*

HENDELSESDATA

Dette bilen er utstyrt med en registreringsenhet for hendelsesdata. Hovedformålet med en registreringsenhet for hendelsesdata er å registrere data i bestemte situasjoner der bilen kolliderer eller nesten kolliderer, for eksempel når en kollisjonspute utløses eller bilen treffer et hinder i veien. Disse dataene gjør det enklere å forstå hvordan systemene i bilen har reagert. Registreringsenheten for hendelsesdata er utformet for å registrere data knyttet til kjøretøydynamikk og sikkerhetssystemer i en kort periode, vanligvis 30 sekunder eller kortere.

Registreringsenheten for hendelsesdata i dette bilen er utformet for å registrere blant annet følgende data:

- Hvordan forskjellige systemer i kjøretøyet fungerte.
- Hvorvidt føreren eller passasjerene hadde festet sikkerhetsbeltet.
- Hvor langt inn føreren trykket gasspedalen og/eller bremsepedalen (om aktuelt).
- Hvor høy kjørehastigheten var.
- I hvilken stilling føreren holdt rattet.

Disse dataene kan gjøre det enklere å forstå forholdene rundt kollisjoner og skader.

Merk: *Det registreres bare data i registreringsenheten for hendelsesdata ved ikke-trivielle kollisjoner. Det registreres ingen data i registreringsenheten for hendelsesdata under normale kjøreforhold, og det registreres ingen personlige data eller opplysninger (f.eks. navn, kjønn, alder og kollisjonssted). Enkelte juridiske parter, for eksempel politiet, kan imidlertid kombinere dataene i registreringsenheten for hendelsesdata med personlig identifiserbare data som samles inn rutinemessig når kollisjonen etterforskes.*

Det behøves spesialutstyr for å avlese data fra en registreringsenhet for hendelsesdata. I tillegg kreves tilgang til bilen eller registreringsenheten for hendelsesdata. I tillegg til kjøretøyprodusenten kan andre parter, for eksempel politiet, lese informasjonen uten spesialutstyr hvis de har tilgang til bilen eller registreringsenheten for hendelsesdata.

Ranger (TRA) Vehicles Built From: 21-02-2022, noNOR, Edition date: 202202, First-Printing

INNSTILLINGSDATA

Bilen ditt er utstyrt med elektroniske kontrollenheter som kan lagre data basert på de personlige innstillingene dine. Dataene lagres lokalt i bilen eller på enheter du kobler til bilen, for eksempel en USB-stasjon eller digital musikkspiller. Du kan slette deler av dataene og velge om du ønsker å dele dem via tjenestene du abonnerer på.

Komfort- og bekvemmelighetsdata

De registrerte dataene omfatter for eksempel:

- Sete- og rattstilling.
- Varme- og ventilasjonsinnstillinger.
- Forhåndsinnstillinger for radio.

Underholdningsdata

De registrerte dataene omfatter for eksempel:

- Musikk, video eller albumomslag.
- Kontakter og tilhørende oppføringer i adresseboken.
- Navigasjonsdestinasjoner.

TILKOBLET KJØRETØYDATA



Modemet har et SIM-kort. Modemet ble aktivert da kjøretøyet ble produsert, og sender ut periodiske meldinger for å forbli tilkoblet til mobilnettverket, motta automatiske programvareoppdateringer og sende oss kjøretøyrelatert informasjon som f.eks. feilsøkingsinformasjon. Disse meldingene kan omfatte informasjon som identifiserer bilen ditt, SIM-kortet og modemets elektroniske serienummer. Leverandører av mobilnettverk kan ha tilgang til ytterligere informasjon, for eksempel identifikasjon av mobiltårn. Du finner mer informasjon om retningslinjene våre for personvern på www.FordConnected.com eller på Fords lokale nettsted.

Merk: *Modemet fortsetter å sende oss denne informasjonen med mindre du deaktiverer modemet eller endrer modeminnstillingene slik at det ikke deler kjøretøydata. Se* ***Tilkoblet kjøretøy*** *(side 415).*

Merk: *Tjenesten kan være utilgjengelig eller bli avbrutt av en rekke årsaker, for eksempel miljømessige eller topografiske forhold og dekningen i dataplanen.*

Merk: *For å finne ut om kjøretøyet ditt er utstyrt med modem, kan du gå til www.FordConnected.com.*

DATA FRA MOBILENHETER

Hvis du kobler en mobilenhet til kjøretøyet, kan du vise data fra enheten din på berøringsskjermen, for eksempel musikk og albumomslag. Du kan dele kjøretøydataene dine med mobilapper på enheten din via systemet. Se **Krav til apper** (side 434).

Mobilappfunksjonen fungerer ved at den tilkoblede enheten sender data til Ford i USA. Dataene krypteres og omfatter for eksempel understellsnummer, serienummer for SYNC-modulen, kilometerteller, aktiverte apper, bruksstatistikk og feilsøkingsinformasjon. Vi beholder dataene bare så lenge som nødvendig for å tilby tjenesten og feilsøke, for kontinuerlig forbedring og for å tilby produkter og tjenester du kan ha interesse av, i tråd med dine valg og der det er tillatt i henhold til loven.

Ranger (TRA) Vehicles Built From: 21-02-2022, noNOR, Edition date: 202202, First-Printing

Hvis du kobler en mobiltelefon til systemet, oppretter systemet en profil som knyttes til denne telefonen. Mobiltelefonprofilen gjør det mulig med flere mobilfunksjoner og effektiv bruk. Profilen inneholder for eksempel data fra telefonboken din, leste og uleste tekstmeldinger og anropsloggen, inkludert en liste over anrop som ble utført da mobiltelefonen ikke var koblet til systemet.

Hvis du kobler til en medieenhet, oppretter og lagrer systemet en medieenhetsoversikt over medieinnhold som støttes. Systemet lagrer i tillegg en kort feilsøkingslogg på ca. 10 minutter over all nylig systemaktivitet.

Mobiltelefonprofilen, medieenhetsoversikten og feilsøkingsloggen lagres i kjøretøyet inntil du sletter dem, og er vanligvis bare tilgjengelige i kjøretøyet når mobiltelefonen eller medieenheten er tilkoblet. Hvis du ikke har tenkt å bruke systemet eller kjøretøyet lenger, bør du bruke funksjonen for hovedtilbakestilling for å slette den lagrede informasjonen. Se **Foreta en hovedtilbakestilling** (side 440).

For å få tilgang til systemdata må du ha spesialutstyr og tilgang til kjøretøymodulen.

Du finner mer informasjon om retningslinjene våre for personvern på Fords lokale nettsted.

Merk: *For å finne ut om kjøretøyet ditt er utstyrt med tilkoblingsteknologi, kan du gå til www.FordConnected.com.*

NØDOPPRINGINGS-SYSTEMDATA - BILER MED: ECALL

Når nødanropssystemet er aktivert, kan nødhjelpssentralen se om kjøretøyet har vært involvert i en kollisjon som har ført til utløsing av en kollisjonspute eller aktivering av funksjonen som stanser drivstoffpumpen. Enkelte versjoner eller oppdateringer av nødanropssystemet kan også være i stand til å gi elektroniske eller muntlige opplysninger til nødetatene om hvor kjøretøyet befinner seg, og/eller andre detaljer om kjøretøyet eller kollisjonen for å hjelpe nødetatene med å tilby mest mulig egnet nødhjelp. Hvis du ikke ønsker at denne informasjonen skal bli kjent, må du ikke aktivere nødanropssystemet.

Eksempler på data som systemet kan overføre, er:

- Kjøretøyets identifikasjonsnummer.
- Type drivstoff for kjøretøyet.
- Nåværende tidspunkt.
- Kjøretøyets posisjon og retning.
- Om samtalen ble startet automatisk eller manuelt.
- Kjøretøykategori.
- Antall passasjerer i kjøretøyet.

Merk: *Du kan ikke deaktivere lovpålagte nødanropssystemer.*

RATT



A Se **Slå på/av adaptiv cruise control** (side 242).
B Se **Skifte ved hjelp av rattkontrollene** (side 176).
C Se **Bruke skjermkontrollene for instrumentgruppen** (side 108).
D Se **Velge en kjøremodus** (side 254).
E Se **Starte en stemmestyringsøkt** (side 427).

Ranger (TRA) Vehicles Built From: 21-02-2022, noNOR, Edition date: 202202, First-Printing

INSTRUMENTPANELET - VENSTRESTYRT

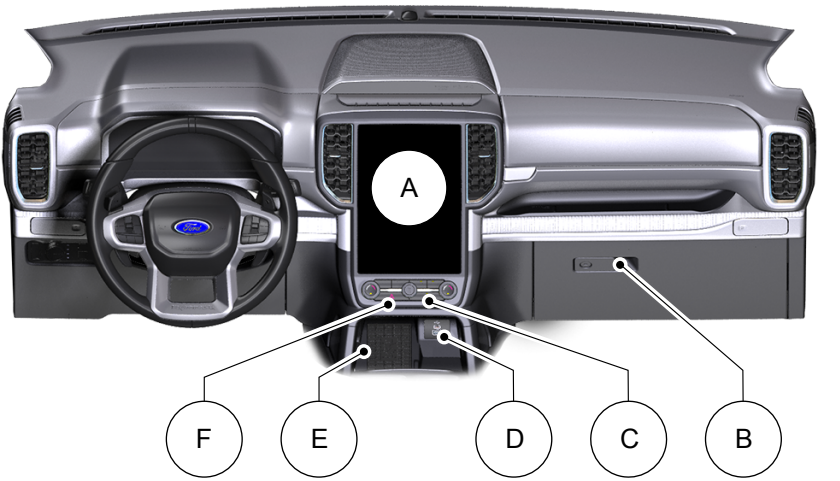

A Se **Statuslinje** (side 424).
B Se **Åpning av hanskerommet** (side 149).
C Se **Identifisering av klimakontrollenheten** (side 116).
D Se **Lading av en enhet** (side 143).
E Se **Lading av en trådløs enhet** (side 147).
F Se **Slå på/av nødblinklysene** (side 320).

Ranger (TRA) Vehicles Built From: 21-02-2022, noNOR, Edition date: 202202, First-Printing

INSTRUMENTPANELET - HØYRESTYRT

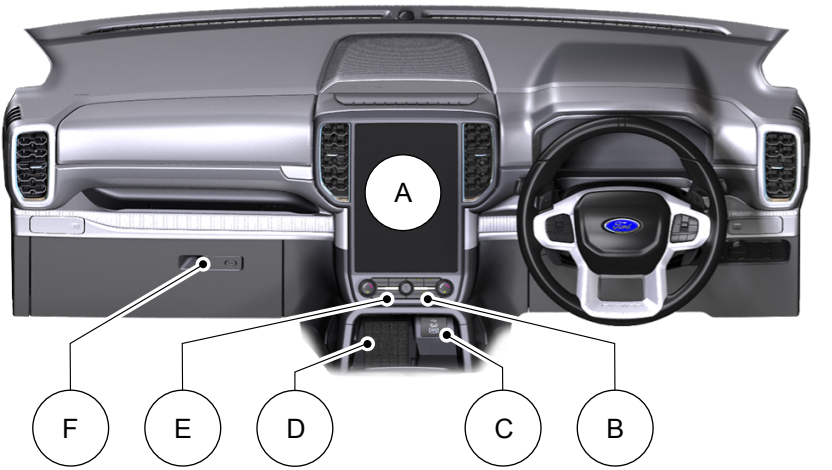

A Se **Statuslinje** (side 424).
B Se **Identifisering av klimakontrollenheten** (side 116).
C Se **Lading av en enhet** (side 143).
D Se **Lading av en trådløs enhet** (side 147).
E Se **Slå på/av nødblinklysene** (side 320).
F Se **Åpning av hanskerommet** (side 149).

Ranger (TRA) Vehicles Built From: 21-02-2022, noNOR, Edition date: 202202, First-Printing

KJØRETØYET INNVENDIG - VENSTRESTYRT

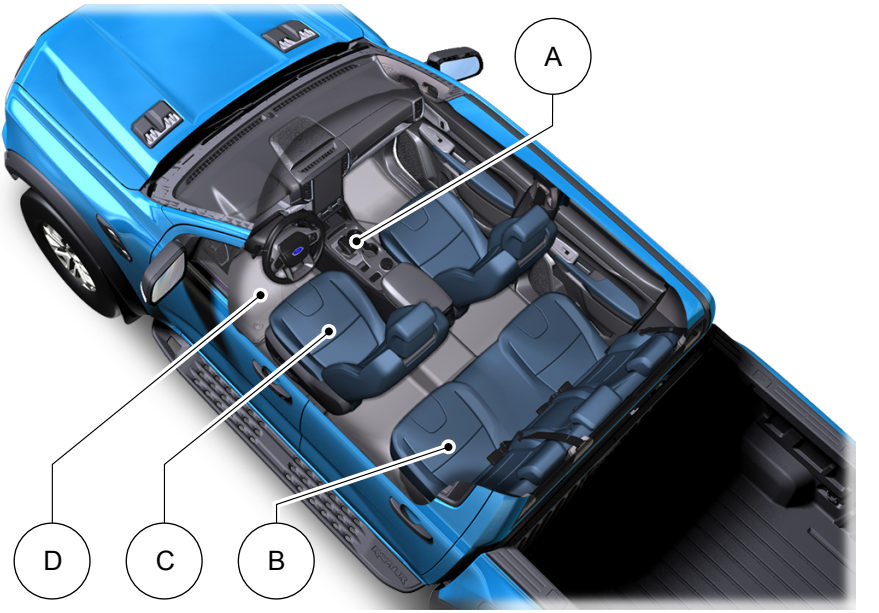

A Se **Stillingsindikatorer for automatisk girkasse** (side 176).
B Se **Folde setene** (side 137).
C Se **Korrekt sittestilling** (side 130).
D Se **Gulvmatter** (side 319).

Ranger (TRA) Vehicles Built From: 21-02-2022, noNOR, Edition date: 202202, First-Printing

KJØRETØYET INNVENDIG - HØYRESTYRT

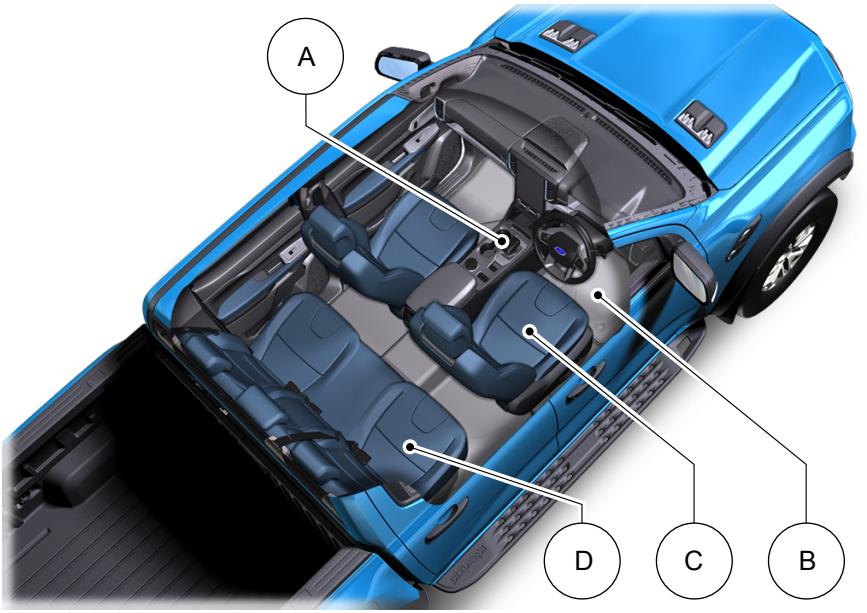

A Se **Stillingsindikatorer for automatisk girkasse** (side 176).
B Se **Gulvmatter** (side 319).
C Se **Korrekt sittestilling** (side 130).
D Se **Folde setene** (side 137).

Ranger (TRA) Vehicles Built From: 21-02-2022, noNOR, Edition date: 202202, First-Printing

FRONTEN UTVENDIG

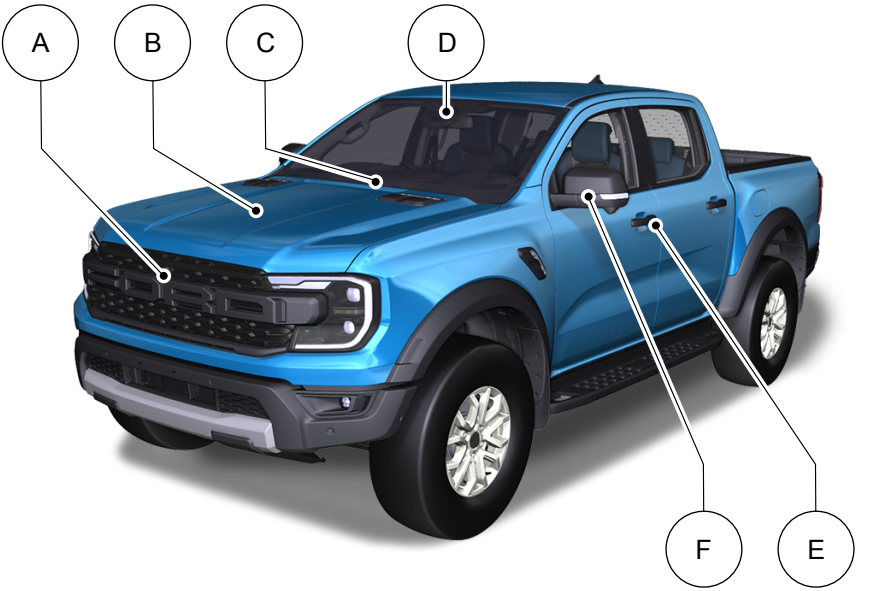

A Se **Plassering 360-graders kameraer** (side 230).
B Se **Åpne og lukke panseret** (side 345).
C Se **Skifte viskerbladene foran** (side 81).
D Se **Hva er kjørefeltstøttesystemet** (side 264).
E Se **Opplåsing og låsing av dørene via nøkkelbladet** (side 67).
F Se **Justering av sidespeil** (side 99).

Ranger (TRA) Vehicles Built From: 21-02-2022, noNOR, Edition date: 202202, First-Printing

BAKPARTEN UTVENDIG

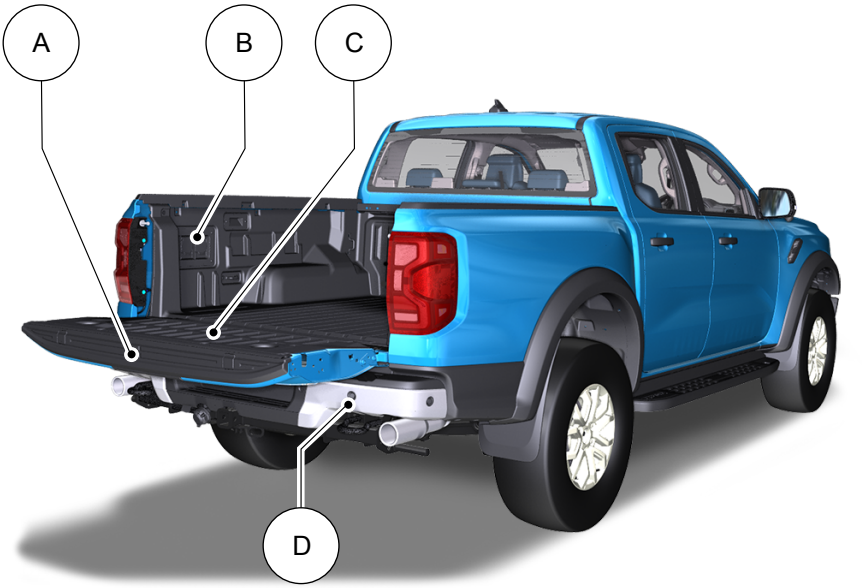

A Se **Åpne bakluken fra utsiden av kjøretøyet** (side 73).
B Se **Finne strømuttaket** (side 144).
C Se **Arbeidsoverflate på bakluken** (side 73).
D Se **Finne de bakre parkeringshjelpfølerne** (side 223).

Ranger (TRA) Vehicles Built From: 21-02-2022, noNOR, Edition date: 202202, First-Printing

Drivverk

- 3.0L Twin Turbo EcoBoost-motor.
- 10R60 10-trinns automatgirkasse med Magnesium-rattkontroller og vann-til-luft-girkassekjøler.
- Elektronisk overføringshus med fremre differensialsperre.
- Bakre differensialsperre som kan låses i 4A, 4H og 4L.
- Elektronisk styrt Twin Pipe Active-eksosrør med flere moduser og svarte 3-tommers ender.
- Anti-lag-teknologi er tilgjengelig i Baja-modus.

Understell

- Nedre styrearmer i støpt aluminium.
- Øvre styrearmer i støpt stål.
- Fox Factory 2.5 Live Valve Internal Bypass-støtdempere foran.
- Fox Factory 2.5 Live Valve Internal Bypass Remote Reservoir-støtdempere bak.
- Unike understellsskjold.
- Ekstra robust forsterket ramme.
- Unik Watts Link-bakhjulsoppheng.
- Bakkeklaringsfølere i hvert hjørne.
- 33-tommers helårsdekk på 17-tommers felger.

Utvendig

- Modifisert støtfanger bak med integrerte slepekroker bak.
- Understellsvern pluss slepekroker foran.
- Panser med funksjonelle luftuttrekk.
- Fremre og bakre LED-markeringslys.
- 17 x 8,5 lettmetallfelger.
- Smidde 17 x 8.5 bead lock-kompatible felger fås som ekstrautstyr.

Interiør

- Unik terrengmodus og terrengstyringsfunksjon pluss seks tilbehørsbrytere.
- Unike for- og bakseter med "code orange"-detaljer.
- SYNC 4.0 med skjermbilde for terrengkjøring og 360-graders kamera.
- Unikt ratt med brytere for styring og tilpassing av MyMode, eksos og demping.

SIKKERHETSFOR-HOLDSREGLER FOR BARN





Bare barnesikringsutstyr som er sertifisert i henhold til ECE-R129 eller ECE-R44.03 (eller nyere), er testet og godkjent for bruk i kjøretøyet.

Merk: *Regler for bruk av barnesikring varierer fra land til land.*

ADVARSEL: Livsfare: Bruk aldri et bakovervendt barnesete i et forsete som er beskyttet av en aktiv frontkollisjonspute. Det kan føre til dødsfall eller alvorlige skader.

ADVARSEL: Du må deaktivere kollisjonsputen på passasjersiden hvis det blir brukt et forovervendt barnesete i forsetet.

ADVARSEL: Du må aktivere kollisjonsputen på passasjersiden igjen når du tar ut barnesikringen.

ADVARSEL: Ikke forsøk å endre barnesikringene på noen måte.

ADVARSEL: Aldri hold et barn på fanget mens kjøretøyet er i bevegelse.

ADVARSEL: Ikke la barn eller kjæledyr være alene i kjøretøyet uten tilsyn. Hvis denne instruksjonen ikke tas til følge, kan det føre til personskade eller dødsfall.

ADVARSEL: Hvis kjøretøyet har vært innblandet i en kollisjon, må barnesikringene kontrolleres.

ADVARSEL: Ikke plasser skulderdelen av setebeltet under armen eller bak ryggen på barnet, og påse at barnet heller ikke gjør dette. Hvis du ikke følger denne instruksjonen, kan det føre til redusert effekt og større risiko for personskade eller død ved en kollisjon.

ADVARSEL: Ikke bruk puter, bøker eller håndklær for å øke barnets sittehøyde. Hvis denne instruksjonen ikke tas til følge, kan det føre til personskade eller dødsfall.

ADVARSEL: Sett nakkestøtten på plass igjen når du fjerner barnesetet.

Ranger (TRA) Vehicles Built From: 21-02-2022, noNOR, Edition date: 202202, First-Printing

ADVARSEL: Sørg for at barnet alltid festes trygt i et barnesete som er tilpasset barnets høyde, alder og vekt. Barnesete følger ikke med bilen, og må kjøpes separat. Hvis du unnlater å følge disse instruksjonene og retningslinjene, kan det øke risikoen for at barnet får alvorlige eller livstruende skader.

ADVARSEL: Hvis du bruker barnesete og sikkerhetsbelte, må du passe på at sikkerhetsbeltet ikke er slakt eller vridd.

ADVARSEL: Ikke fest en beltestol eller sittepute med bare hoftebeltet.

ADVARSEL: Ikke fest en beltestol eller sittepute med et sikkerhetsbelte som er slakt eller vridd.

ADVARSEL: Sørg for at barnet sitter i oppreist stilling.

FESTEPUNKTER FOR BARNESIKRING

HVA ER FESTEPUNKTENE FOR BARNESIKRING

Hensikten med forankringspunktene er at du skal kunne montere barnesikring på en rask og enkel måte.

PLASSERING AV DE NEDRE FESTEPUNKTENE TIL BARNESIKRINGEN



PLASSERING AV DE ØVRE FESTEPUNKTENE TIL BARNESIKRINGEN



BARNESIKRING

INFORMASJON OM PLASSERING AV BARNESETER

Setestillinger	Vektklassekategorier				
	0	0+	1	2	3
	0–10 kg	0–13 kg	9–18 kg	15–25 kg	22–36 kg
Kollisjonspute på passasjersiden foran **PÅ**.	X	X	UF[1]	UF[1]	UF[1]
Kollisjonspute på passasjersiden foran **AV**.	U[1]	U[1]	U[1]	U[1]	U[1]
Bakseter.[2]	U	U	U	U	U

[1] Vi anbefaler at barn sikres i et offentlig godkjent barnesete i baksetet.

[2] Ikke bruk barnesete med støtteben i det midtre baksetet, med mindre dette er i tråd med produktinformasjonen fra produsenten av barnesetet.

X Ikke egnet for plassering av barn i denne størrelsesgruppen.

U Egnet for barneseter som er godkjent for bruk i denne vektklassen.

UF Egnet for plassering av forovervendte barneseter (universalkategori) godkjent for bruk for denne størrelsesgruppa.

ISOFIX-barneseter

Setestillinger		Vektklassekategorier				
		0	0	0+	1	1
		Vendt mot siden	Bakovervendt	Bakovervendt	Forovervendt	Bakovervendt
		0–10 kg	0–10 kg	0–13 kg	9–18 kg	9–18 kg
Fremre passasjersete.	Størrelsesklasse.	Ingen ISOFIX				
	Størrelsestype.					
ISOFIX på ytterste baksete.	Størrelsesklasse.	X	E[1]	C, D, E[1]	A, B, B1[1]	C, D[1]
	Feste.	X	R1[1]	R1, R2X, R2, R3[1]	F2, F2X, F3[1]	R2X, R2, R3[1]
	Størrelsestype.	X	IL	IL	IL, IUF	IL
Midtre baksete.	Størrelsesklasse.	Ingen ISOFIX				
	Størrelsestype.					

[1] Størrelsesklasse og fester gjelder både universelle og semi-universelle barnesikringssystemer. Disse identifiseringsbokstavene vises på ISOFIX-barneseter.

IL Egnet for bruk med bestemte ISOFIX-barnesikringssystemer i den halv-universelle kategorien. Du finner mer informasjon i listen over kjøretøyanbefalinger fra produsenten av barnesetesystemet.

IUF Egnet for bruk med forovervendte ISOFIX-barnesetesystemer i den universelle kategorien.

i-Size-barnesikringer

	Passasjersetet foran	Ytterste bakseter	Midtre baksete
Bakovervendt barnesetesystem på passasjersete foran med kollisjonspute **PÅ**.	X	-	-
i-størrelses barnesikringssystemer.	X	i-U	X
Egnet feste til sittepute.	B2, B3[1]	B2, B3[1]	B2, B3[1]

[1] Festet gjelder barnesetesystemer med sittepute. Disse identifiseringsbokstavene vises på i-Size-seteputer.

i-U Egner seg for bruk med for- og bakovervendte i-Size-barnesikringssystemer.

X Ikke egnet for bruk med i-Size-barnesikringssystemer.

ANBEFALINGER FOR BARNESETER

Vektklassekategorier	Produsent	Modell	Vedlegg
0+ 0–13 kg	Britax Römer.	Baby Safe Plus med ISOFIX-sokkel.[1]	ISOFIX-sokkel eller kun sikkerhetsbelte.
1 9–18 kg	Britax Römer.	Duo Plus.[1]	ISOFIX og øvre forankringspunkt, eller kun sikkerhetsbelte.
2 15–25 kg	Britax Römer.	KidFix.[1, 2]	ISOFIX og sikkerhetsbelte, eller kun sikkerhetsbelte.
3 22–36 kg	Britax Römer.	KidFix.[1, 2]	ISOFIX og sikkerhetsbelte, eller kun sikkerhetsbelte.

[1]Vi anbefaler at barn sikres med ISOFIX-barnesikring i de ytterste baksetene.

[2]Vi anbefaler at det brukes en beltestol som er en kombinasjon av pute og ryggstøtte, istedenfor bare sittepute.

Kontakt en autorisert forhandler for oppdatert informasjon om barnesetene vi anbefaler.

MONTERE BARNESIKRING

BRUKE SIKKERHETSBELTER

ADVARSEL: LIVSFARE: Bruk aldri et bakovervendt barnesete i et forsete som er beskyttet av en kollisjonspute.

ADVARSEL: Et uriktig montert barnesete kan svinge, tippe eller løsne og forårsake alvorlige skader eller dødsfall.

ADVARSEL: Ikke bruk barnesete i kjøretøyet hvis festestroppen faller ned i en sprekk i seteryggen eller går utenfor kanten av setet.

Merk: *Juster alltid passasjersetet foran til bakerste stilling. Hvis det viser seg å være vanskelig å trekke setebeltet i henhold til instruksjonene for barnesetet, justerer du seteryggen og flytter setet kun så langt frem som nødvendig.*

Når barnesetet er installert, skyver og trekker du systemet frem og tilbake og fra side til side for å kontrollere at det sitter godt.

Les og følg anvisningene fra produsenten av barnesetet. Kontakt produsenten av barnesetet hvis du er i tvil.

Merk: *Sidekollisjonsputene vil ikke komme i berøring med et barnesete eller en beltestol som er riktig montert, da disse kollisjonsputene er utformet for å blåses opp nedover fra taktrekket over dørene langs sidevinduåpningen.*

Når et barnesete ikke er i bruk, må det enten sikres godt eller fjernes og oppbevares på et trygt sted. Et usikret barnesete kan bli kastet rundt i kupeen og forårsake personskader ved en kollisjon eller bråstopp.

ISOFIX-forankringspunkter

ADVARSEL: De nedre ISOFIX-forankringspunktene må brukes i kombinasjon med de øvre forankringspunktene (toppfestene).

ADVARSEL: Benytt en antirotasjonsinnretning når du bruker ISOFIX-systemet. Unnlatelse av å følge denne instruksjonen, kan det føre til personskade eller dødsfall.

Merk: *Når du kjøper et ISOFIX barnesete, må du sørge for å gjøre deg kjent med den riktige vektgruppen og ISOFIX-størrelsesklassen for ønsket plassering av setet.*

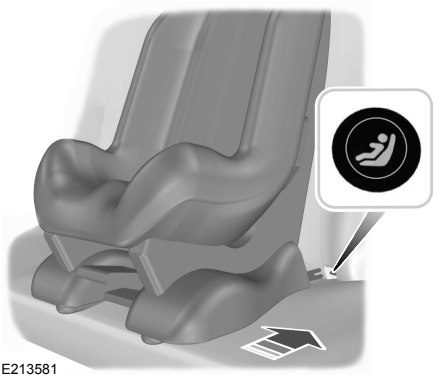

E213581

Bilen har ISOFIX-forankringspunkter som passer for universelt godkjente ISOFIX-barnesikringer.

ISOFIX-systemet består av to stive festearmer på barnesetet. Disse festes i forankringspunktene på yttersetene i andre rad, der seteputen og ryggstøtten møtes. Festepunktene for barneseter med toppfeste befinner seg bak andre seterad.

Toppforankringspunkter

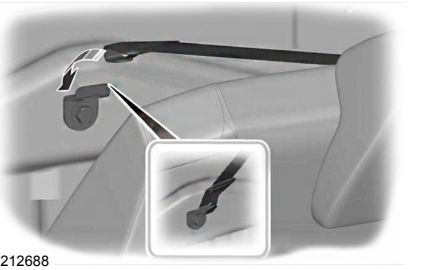

E212688

Det er to festepunkter for barneseter på setene i andre seterad, ett for hver av de ytterste baksetene.

Når du installerer barnesetet, fester du klipset til festepunktet, løfter eventuelt nakkestøtten og trekker festestroppen mellom nakkestøttene. Dette hindrer festestroppen i å falle av ytterkanten av setet.

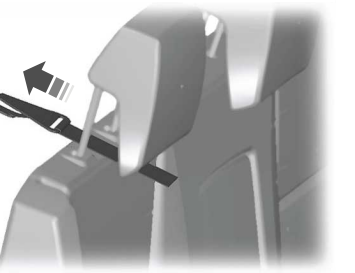

E166723

Slik fester du en barnesikring med toppstropper

ADVARSEL: Ikke fest en toppstropp til noe annet enn det korrekte festet for stroppen.

ADVARSEL: Sørg for å toppfestet ikke er slakt eller vridd, og at det er korrekt festet til forankringspunktet.



1. Press hardt i ryggen på barnesikringen slik at setet går i inngrep med de nedre ISOFIX-festene.
2. Stram festestroppene i henhold til anvisningene fra produsenten av barnesetet.

BRUKE FESTESTROPPER

ADVARSEL: Festepunktene til barnesikring er kun laget for å tåle belastningen som et korrekt montert barnesete medfører. De får under ingen omstendigheter brukes til setebelter for voksne, ledningsnett eller til å feste andre ting eller utstyr i kjøretøyet.

ADVARSEL: For å forsikre deg om at låsemekanismen til baksetet er helt i inngrep i oppreist stilling, er det viktig at du alltid tester om setet lar seg trekke ned igjen.

ADVARSEL: Sørg for at festestroppens strammemekanisme er tilgjengelig når seteryggen er helt i inngrep i låsesporet.

Det finnes to festepunkter for barneseter på bakpanelet av det doble førerhuset: ett bak hvert yttersete på de viste plassene. Ikke plasser et barnesete på midtre baksete.

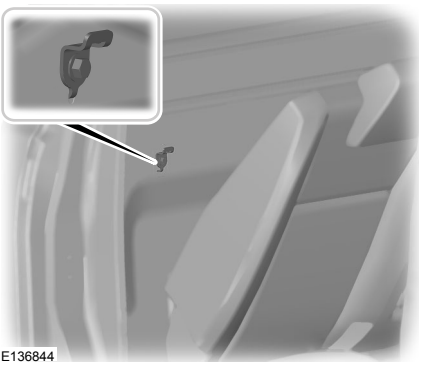

For å komme til festepunktene for barnesete, trekker du opp utløserstroppen og flytter frem seteryggen. Når du har satt seteryggen tilbake i oppreist stilling, forsøker du å bevege den for- og bakover for å forsikre deg om at den har gått i inngrep.

Ranger (TRA) Vehicles Built From: 21-02-2022, noNOR, Edition date: 202202, First-Printing



Følgende diagram viser riktig montering og innretning av festeklipset og festepunktet.

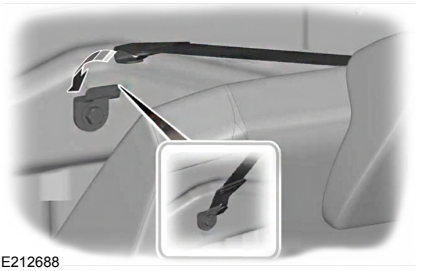

STØTTEPUTER

Beltestol



Barn som veier mer enn 15 kg, men som er lavere enn 150 cm, må sikres i en beltestol eller på en sittepute.

Vi anbefaler at det benyttes en beltestol som er en kombinasjon av pute og ryggstøtte, istedenfor bare sittepute. Den oppreiste sittestillingen gjør det mulig å legge skulderbeltet på voksenbeltet midt over barnets skulder, og plassere hoftebeltet tett over hoftene.

Sittepute

ADVARSEL: Ved bruk av sittepute må du passe på å justere nakkestøtten.



Barn som veier mer enn 22 kg, men som er lavere enn 150 cm, må sikres på en sittepute.

BARNESIKRINGSLÅSER (HVIS UTSTYRT)

ADVARSEL: Du kan ikke åpne bakdørene fra innsiden hvis du har aktivert barnesikring.

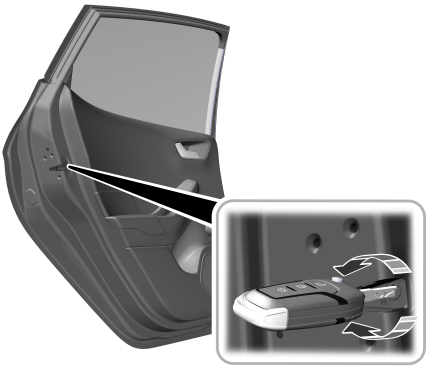

Barnesikringslåsen sitter på bakre kant av hver bakdør. Du må slå på barnesikringslåsen for hver enkelt dør separat.

Venstre side

Vri nøkkelen med urviseren for å slå på barnesikringslåsen, og mot urviseren for å slå den av.

Høyre side

Vri nøkkelen mot urviseren for å slå på barnesikringslåsen, og med urviseren for å slå den av.

Ranger (TRA) Vehicles Built From: 21-02-2022, noNOR, Edition date: 202202, First-Printing

FORHOLDSREGLER FOR SIKKERHETSBELTE

ADVARSEL: Pass på at sikkerhetsbeltene er trygt plassert når de ikke er i bruk, og at de ikke henger på utsiden når du lukker døren.

FESTE OG LØSNE SIKKERHETSBELTENE

Feste sikkerhetsbeltene

Alle sikkerhetsbelter i kjøretøyet er en trepunktskombinasjon av hofte- og skuldersele.



A Sikkerhetsbeltelåsetunge.

B Beltespenne.

1. Trekk sikkerhetsbeltet jevnt ut.

Merk: *Rullen kan låse seg hvis beltet trekkes for raskt ut eller kjøretøyet står i en bakke.*

2. Sett tungen inn i spennen.
3. Trekk i beltet for å forsikre deg om at det ikke sitter løst.

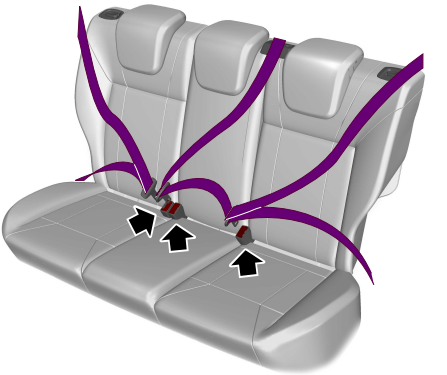

Sikkerhetsbeltet i midten av andre rad kan gå i lås hvis du retter opp seteryggen fra nedfelt til oppreist stilling med makt. Hvis setebeltet går i lås, kan du lene setet bakover med ryggstøtten.

Frigjøring av sikkerhetsbelter

1. Trykk på den røde knappen på beltelåsen for å løsne sikkerhetsbeltet.
2. Hold i låsetungen og la setebeltet trekke seg helt og jevnt tilbake til inntrukket stilling.

JUSTERE SIKKERHETSBELTENE VED GRAVIDITET

ADVARSEL: Fest sikkerhetsbeltet riktig, både for din egen og fosterets sikkerhet. Ikke bruk bare hoftebeltet eller bare skulderbeltet.

Ranger (TRA) Vehicles Built From: 21-02-2022, noNOR, Edition date: 202202, First-Printing

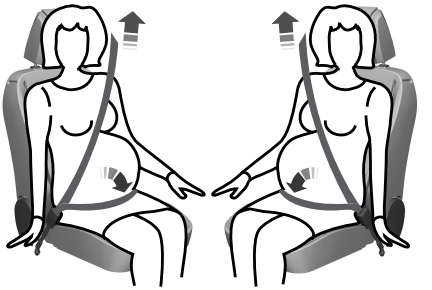

Gravide bør alltid bruke sikkerhetsbelte. Delen med hoftebeltet på et kombinert hofte- og skulderbelte bør plasseres lavt over hoftene under magen, og strammes tett, samtidig som det føles komfortabelt. Skulderbeltedelen i et kombinert hofte- og skulderbelte bør plasseres slik at den går fra midt på skulderen og over midten av brystkassen.

SETEBELTEVARSEL

INDIKATOR FOR SIKKERHETS-BELTEVARSLER

En varsellampe lyser hvis tenningen er på, et forsete er i bruk og sikkerhetsbeltet ikke er festet.



Varsellampen lyser til sikkerhetsbeltet er festet.

LYDSIGNALER FOR SIKKERHETSBELTEVARSLER

En varseltone lyder og varsellampen tennes hvis kjøretøyet overstiger en relativt lav hastighet uten at du har festet sikkerhetsbeltet.

Varseltonen lyder en kort stund eller til du fester sikkerhetsbeltet.

SLÅ PÅ/AV SIKKERHETSBEL-TEVARSLEREN

Kontakt en autorisert forhandler.

KONTROLLERE SIKKERHETS-BELTESTATUS

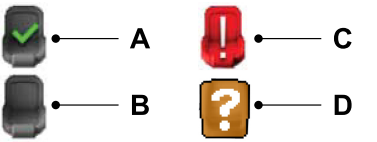

A	Sikkerhetsbelte festet.
B	Sikkerhetsbelte ikke festet.
C	Sikkerhetsbelte bak nylig løsnet.
D	Feil.

Kontrollere sikkerhetsbeltestatus

1. Trykk på menyknappen på rattet for å åpne hovedmenyen på informasjonsskjermen.
2. Velg ***Velg skjermer***.
3. Velg ***Setebelter***.

KONTROLLERER SIKKERHETSBELTENE

Kontroller setebeltene og barnesikringen regelmessig for å være sikker på at alt virker som det skal og ikke er skadet. Kontroller at det ikke er noen hakk, rifter eller kutt. Skift ved behov.

Etter en kollisjon må følgende setebelteenheter kontrolleres:

- Strammere.
- Beltelåser.

Ranger (TRA) Vehicles Built From: 21-02-2022, noNOR, Edition date: 202202, First-Printing

- Skulderbelteføring på seteryggen.
- Barnesikringsfester.
- Festedeler.

Les instruksjonene fra produsenten av barnesikringsutstyret med informasjon om ekstra inspeksjon og vedlikehold.

Vi anbefaler at alle setebelteenheter som har vært i bruk ved en kollisjon blir skiftet. Hvis det imidlertid dreier seg om en liten kollisjon, og en autorisert forhandler finner at beltene ikke viser tegn til skade og at de fremdeles fungerer som de skal, er det ikke nødvendig å skifte dem. Setebelteenheter som ikke har vært i bruk ved en kollisjon, bør også kontrolleres og skiftes hvis det blir påvist skade eller at de ikke fungerer som de skal.

Sikkerhetsbelter – informasjonsmeldinger

Melding	Beskrivelse
Bakre belte Feil Service påkrevd	Systemet har registrert en feil som krever service. Få kjøretøyet kontrollert så snart som mulig.

Ranger (TRA) Vehicles Built From: 21-02-2022, noNOR, Edition date: 202202, First-Printing

SLIK FUNGERER DE FREMRE KOLLISJONSPUTENE

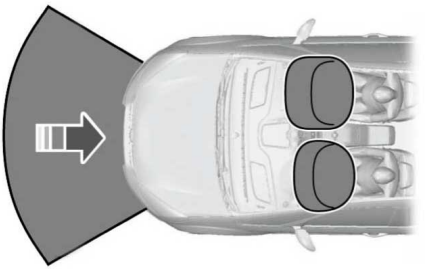

Frontkollisjonsputene er laget for å utløses ved alvorlige frontkollisjoner eller nesten-frontkollisjoner. Kollisjonsputene blir blåst opp på et par tusendels sekund. De demper kroppens bevegelse forover og flater ut i kontakt med passasjeren. Kollisjonsputene foran er ikke laget for å utløses ved mindre frontkollisjoner, påkjørsler bakfra, sidekollisjoner eller velt.

SLIK FUNGERER SIDEKOLLISJONSPUTENE (HVIS UTSTYRT)

ADVARSEL: Ikke plasser gjenstander eller monter utstyr på eller nær taktrekket ved sideskinnen som kan komme i kontakt med en kollisjonsgardin som utløses. Unnlatelse av å følge disse instruksjonene kan øke risikoen for personskade ved en eventuell kollisjon.

ADVARSEL: Ikke len hodet mot døren. Sidekollisjonsputen kan skade deg da den utløses fra siden av seteryggen.

ADVARSEL: Bruk av ekstra setetrekk som ikke er godkjent av Ford Motor Company, kan hindre utløsning av sidekollisjonsputene og dermed øke faren for personskader ved en ulykke.

ADVARSEL: Ikke utfør service, reparasjoner eller endringer på kollisjonssikringssystemet eller dets komponenter. Hvis denne instruksjonen ikke tas til følge, kan det føre til personskade eller dødsfall.

ADVARSEL: Hvis en kollisjonssikringssystemkomponent har blitt utløst, vil den ikke fungere mer. Systemet og de tilhørende komponenter må inspiseres så snart som mulig. Hvis denne instruksjonen ikke tas til følge, kan det føre til personskade eller dødsfall.



Sidekollisjonsputene er plassert ytterst på forseteryggene. Det er festet en etikett på siden av seteryggene for å gjøre oppmerksom på dette.

Ranger (TRA) Vehicles Built From: 21-02-2022, noNOR, Edition date: 202202, First-Printing



Sidekollisjonsputene er utformet for å utløses mellom dørpanelet og passasjeren for å gi best mulig beskyttelse ved visse typer sammenstøt.

Sidekollisjonsputene er laget for å utløses ved kraftige sidekollisjoner. De kan også bli utløst ved en kraftig frontkollisjon. Sidekollisjonsputene er ikke laget for å utløses ved mindre side- eller frontkollisjoner, påkjørsler bakfra eller ved velt.

SLIK FUNGERER KNEKOLLISJONSPUTENE

ADVARSEL: Ikke forsøk å åpne dekselet foran kollisjonsputen.

Knekollisjonsputen på førersiden blir utløst ved alvorlige frontkollisjoner eller nesten-frontkollisjoner med en vinkel på inntil 30° fra høyre eller venstre. Kollisjonsputen blåser seg opp på noen tusendeler av et sekund, og luften slippes ut ved kroppskontakt slik at det blir en polstring mellom rattstammen og knærne til føreren. Ved velt, kollisjoner bakfra og sidekollisjoner utløses ikke knekollisjonsputen.

Merk: *Kollisjonsputen har lavere utløsingsterskel enn frontkollisjonsputene. Ved mindre sammenstøt er det mulig at bare knekollisjonsputen utløses.*

SLIK FUNGERER SIDEKOLLISJONSGARDINENE

ADVARSEL: Ikke plasser gjenstander eller monter utstyr på eller nær taktrekket ved sideskinnen som kan komme i kontakt med en kollisjonsgardin som utløses. Unnlatelse av å følge disse instruksjonene kan øke risikoen for personskade ved en eventuell kollisjon.

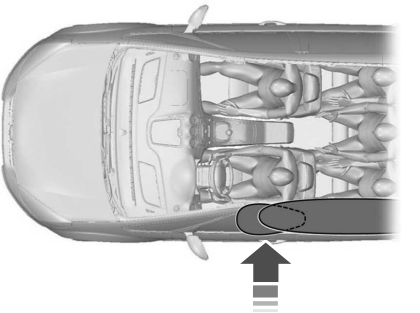

Kollisjonsputene befinner seg over sidevinduene foran og bak.

Kollisjonsputene er laget for å utløses ved alvorlige side- eller frontkollisjoner. Kollisjonsputene er ikke laget for å utløses ved mindre side- eller frontkollisjoner, påkjørsler bakfra eller ved velt.

Ranger (TRA) Vehicles Built From: 21-02-2022, noNOR, Edition date: 202202, First-Printing

FORHOLDSREGLER FOR KOLLISJONSPUTER

ADVARSEL: Livsfare: Bruk aldri et bakovervendt barnesete i et forsete som er beskyttet av en aktiv frontkollisjonspute. Det kan føre til dødsfall eller alvorlige skader.

ADVARSEL: Du må ikke foreta noen som helst endringer av frontpartiet på kjøretøyet. Dette kan ha negativ innvirkning på utløsningen av kollisjonsputene. Unnlatelse av å etterkomme denne advarselen kan føre til alvorlig personskade eller dødsfall.

ADVARSEL: Fest alltid sikkerhetsbeltet, og sørg for tilstrekkelig avstand mellom deg selv og rattet. Bare når du bruker sikkerhetsbeltet riktig, kan det holde deg i en stilling som gjør at kollisjonsputen får optimal effekt. Unnlatelse av å etterkomme denne advarselen kan føre til alvorlig personskade eller dødsfall.

ADVARSEL: Reparasjoner på rattet, rattstammen, seter, kollisjonsputer og sikkerhetsbelter må utføres av en autorisert forhandler. Unnlatelse av å etterkomme denne advarselen kan føre til alvorlig personskade eller dødsfall.

ADVARSEL: Hold områdene foran kollisjonsputene fri for hindringer. Ikke fest noe på eller over dekslene til kollisjonsputene. Gjenstander kan bli til prosjektiler ved utløsing av kollisjonsputen. Unnlatelse av å følge denne instruksjonen, kan det føre til personskade eller dødsfall.

ADVARSEL: Ikke stikk skarpe gjenstander i de områdene hvor kollisjonsputene er montert. Dette kan ha negativ innvirkning på kollisjonsputenes evne til å blåses opp. Unnlatelse av å følge denne instruksjonen, kan det føre til personskade eller dødsfall.

ADVARSEL: Bruk av ekstra setetrekk som ikke er godkjent av Ford Motor Company, kan hindre utløsning av sidekollisjonsputene og dermed øke faren for personskader ved en ulykke.

ADVARSEL: Ikke utfør service, reparasjoner eller endringer på kollisjonssikringssystemet eller dets komponenter. Unnlatelse av å følge denne instruksjonen, kan det føre til personskade eller dødsfall.

ADVARSEL: Hvis en kollisjonssikringssystemkomponent har blitt utløst, vil den ikke fungere mer. Systemet og de tilhørende komponenter må inspiseres så snart som mulig. Unnlatelse av å følge denne instruksjonen, kan det føre til personskade eller dødsfall.

Merk: *Hvis en kollisjonspute utløses, høres et høyt smell, og det kommer en sky av ufarlig støv. Dette er normalt.*

FØLERSYSTEM FOR FORSETEPASSASJER (HVIS UTSTYRT)

HVA ER FØLERSYSTEM FOR FORSETEPASSASJER

Dette systemet registrerer en passasjer som sitter riktig og avgjør om kollisjonsputen på passasjersiden skal være aktivert.

SLIK FUNGERER FØLERSYSTEMET FOR FORSETEPASSASJER

Systemet bruker en statusindikator som lyser for å varsle at den fremre frontkollisjonsputen er aktivert eller deaktivert.

Merk: *Når du først slår på tenningen, vil av- og på-statusindikatorene for kollisjonspute på passasjersiden lyse et øyeblikk for å bekrefte at de fungerer.*



Indikatorlampene er plassert midt på instrumentpanelet.

Følersystemet for forsetepassasjer er designet for å deaktivere front- og knekollisjonsputen på passasjersiden foran i følgende tilfeller:

- Det sitter ingen i passasjersetet foran.
- Systemet registrerer et barn som sitter i et barnesete.
- En passasjer reiser seg opp fra setet en liten stund.
- Det har oppstått et problem med kollisjonsputesystemet eller følersystemet for passasjer.

Selv med denne teknologien oppfordres foreldre sterkt til alltid å sikre barn på riktig måte i baksetet.

- Hvis følersystemet for forsetepassasjer deaktiverer front- og knekollisjonsputen på passasjersiden foran, tennes varsellampen for deaktivert kollisjonspute på passasjersiden.
- Hvis du har montert en barnesikring, og varsellampen for aktivert kollisjonspute på passasjersiden lyser, må du slå av kjøretøyet, ta ut barnesikringen fra kjøretøyet og montere den på nytt i samsvar med instruksjonene fra produsenten av barnesikringen.
- Når det er montert et bakovervendt barnesete, må du sjekke at lampen for avslått kollisjonspute på passasjersiden lyser. Hvis lampen for aktiv kollisjonsputen på passasjersiden er tent, fjerner du det bakovervendte barnesete på passasjersetet foran.

Følersystemet for forsetepassasjer fungerer ved hjelp av følere i passasjersetet foran og det tilhørende setebeltet. Følerne er designet for å registrere en passasjer som sitter riktig i setet, og fastslå om frontkollisjonsputen på passasjersiden skal aktiveres.

- Hvis følersystemet for forsetepassasjer aktiverer front- og knekollisjonsputen på passasjersiden foran, tennes varsellampen for aktivert kollisjonspute på passasjersiden.

Ranger (TRA) Vehicles Built From: 21-02-2022, noNOR, Edition date: 202202, First-Printing

Hvis en person av voksen størrelse sitter i passasjersetet foran, men varsellampen for deaktivert kollisjonspute på passasjersiden lyser, er det mulig at personen ikke sitter riktig i setet. Hvis dette skjer:

- Slå av kjøretøyet og be personen om å rette opp seteryggen.
- Få personen til å sitte rett opp og ned i setet, midt på seteputen og med beina strukket ut.
- Start kjøretøyet på nytt, og få personen til å forbli i denne stillingen i to minutter. Systemet kan dermed registrere personen og aktivere front- og knekollisjonsputen på passasjersiden foran.
- Hvis varsellampen for deaktivert kollisjonspute fortsetter å lyse, bør du be personen om å sette seg i baksetet.

Det er svært viktig at passasjerene fortsetter å sitte riktig – det vil si rett opp og ned, lent mot seteryggen og midt på seteputen med beina strukket ut på gulvet – etter at de har justert setene sine og festet sikkerhetsbeltet.

Å sitte feil kan øke faren for personskade ved et sammenstøt. Hvis en passasjer for eksempel sitter henslengt, ligger, snur seg sidelengs, sitter forover, lener seg forover eller sidelengs, eller trekker opp det ene eller begge benene, øker faren kraftig for skade ved sammenstøt.

Hvis du mener at statusen til varsellampen for deaktivert kollisjonspute på passasjersiden foran er feil, må du undersøke følgende:

- Gjenstander lagt under setet.
- Gjenstander mellom seteputen og midtkonsollen.
- Gjenstander som henger fra seteryggen.
- Gjenstander lagret i seteryggens kartlomme.
- Gjenstander på passasjerens fang.
- Lastforstyrrelse for setet
- Andre passasjerer skyver eller trekker i setet.
- Baksetepassasjerens føtter eller knær hviler eller dytter på setet.

De nevnte forholdene kan føre til at vekten av en passasjer som sitter riktig, blir feiltolket av følersystemet for forsetepassasjer. Personen i passasjersetet kan virke tyngre eller lettere på grunn av de nevnte forholdene.



Kontroller at følersystemet for passasjer i forsetet virker som det skal.

Hvis varsellampen for kollisjonsputen lyser, gjør du følgende:

- Kjør til siden.
- Stans motoren.
- Sjekk om det finnes fastkilte gjenstander under passasjersetet foran, eller om det finnes last som forstyrrer setet.
- Fjern eventuelle hindringer.
- Start kjøretøyet på nytt.
- Vent i minst to minutter, og kontroller at beredskapslyset for kollisjonsputen ikke lenger lyser i instrumentgruppen.
- Hvis beredskapslyset for kollisjonsputen fortsatt lyser i instrumentgruppen, kan problemet skyldes følersystemet for passasjer i forsete.

Ikke forsøk å reparere eller utføre service på systemet. Få utført service på kjøretøyet omgående.

Kontakt kundeservice hvis du trenger å endre et avansert kollisjonsputesystem foran for å tilpasse det til en person med funksjonshemming.

Ranger (TRA) Vehicles Built From: 21-02-2022, noNOR, Edition date: 202202, First-Printing

FORHOLDSREGLER FOR FØLERSYSTEM FOR FORSETEPASSASJER

ADVARSEL: Bakovervendte barnesikringer skal ALDRI plasseres i forseter som beskyttes av en AKTIV KOLLISJONSPUTE. BARNET risikerer ALVORLIGE eller LIVSTRUENDE SKADER.

ADVARSEL: Selv med avanserte sikringssystemer er baksetet fortsatt det tryggeste stedet for barn.

ADVARSEL: Feil sittestilling, setet i feil stilling, eller seteryggen lent for langt bakover kan ta vekt bort fra seteputen og påvirke hvordan passasjerfølersystemet reagerer, noe som kan føre til alvorlig personskade eller dødsfall ved en eventuell kollisjon. Sitt alltid rett opp og ned mot seteryggen og med føttene på gulvet.

ADVARSEL: Ikke oppbevar gjenstander i seteryggens kartlomme, og ikke heng gjenstander på seteryggen hvis det sitter et barn i passasjersetet foran. Ikke plasser gjenstander under det fremre passasjersetet eller mellom setet og midtkonsollen. Kontroller at varsellampen for kollisjonsputen på passasjersiden foran har riktig status. Unnlatelse av å følge disse instruksjonene kan forstyrre følersystemet for passasjersetet foran og øke risikoen for alvorlig personskade.

ADVARSEL: Alle endringer eller tilpasninger av fremre passasjersete kan påvirke ytelsen til følersystemet for passasjer i forsetet. Dette kan øke risikoen for personskade eller dødsfall betydelig.

VARSELLAMPER TIL FØLERSYSTEM FOR FORSETEPASSASJER

Passasjer	Statuslampe for kollisjonsputen på passasjersiden	Kollisjonspute på passasjersiden
Tom	OFF: Tent	Deaktivert
	ON: Slukket	
Barn	OFF: Tent	Deaktivert
	ON: Slukket	
Voksen	OFF: Slukket	Aktivert
	ON: Tent	

Ranger (TRA) Vehicles Built From: 21-02-2022, noNOR, Edition date: 202202, First-Printing

HVA ER ECALL

eCall er et nødanropssystem som innfrir EU-forordning 2015/758. Se **Brukerinformasjon for eCall** (side 485).

Systemet ringer nødetatene via det offentlige mobilnettverket når det aktiveres automatisk i en alvorlig ulykke eller manuelt av personer i kjøretøyet.

eCall er ment å skulle brukes til nødanrop ved alvorlige ulykker eller andre medisinske nødssituasjoner der det er behov for nødetatene. Det støtter ikke andre taleanrop.

BRUK AV ECALL

Hvis en ulykke fører til at en kollisjonspute forsøkes utløst (med unntak av knekollisjonsputer og de bakre oppblåsbare sikkerhetsbeltene), eller drivstoffpumpen forsøkes stengt, ringer systemet nødetatene. Dette anropet kan ikke avbrytes.

I en nødssituasjon kan systemet brukes som kommunikasjonshjelp slik at du kan kontakte bestemte redningstjenester hos offentlige nødetater. Systemet iverksetter ikke redningsinnsatsen. De lokale offentlige nødetatene iverksetter den nødvendige redningsinnsatsen som situasjonen krever.

Ved et nødanrop overfører systemet kjøretøydata til nødetaten. Se **Nødoppringingssystemdata** (side 23).

Merk: *Hvis overføringen mislykkes, kan det hende at nødoperatøren ikke mottar kjøretøydataene dine.*

Merk: *Hvis systemet ikke får ringt nødetatene, høres det en talemelding, og varsellampen for nødanrop lyser.*

KRAV FOR NØDANROP

Systemet fungerer bare i områder med et kompatibelt mobilnettverk og infrastruktur for nødetater.

BEGRENSNINGER FOR NØDANROP

Systemet aktiveres ikke ved alle ulykker. Hvis systemet utløses av en ulykke, forsøker det å kontakte nødetatene. Ikke vent på at systemet skal ringe, hvis du kan gjøre det selv. Ring nødetatene øyeblikkelig for å unngå forsinkelser. Hvis du ikke hører systemet innen fem sekunder etter ulykken, kan det hende at systemet er satt ut av funksjon.

Hvis du har et audiosystem som ikke er levert av Ford, er det ikke sikkert at systemet vil fungere riktig.

UTFØRE NØDANROP MANUELT



ADVARSEL: Vær aktsom hvis du må foreta et manuelt nødanrop mens du kjører.

1. Slå på tenningen.
2. Trykk på SOS-symbolet på takkonsollen for å åpne dekselet på knappen for nødanrop.
3. Trykk på nødanropsknappen for å ringe nødetatene.

Merk: *Trykk én gang til på knappen før anropet besvares, for å avbryte anropet.*

4. Snakk med operatøren.

Merk: *Når nødanropet er fullført, kan operatøren ringe kjøretøyet ditt. Systemet besvarer innkommende anrop automatisk i ca. en time.*

INDIKATORER FOR NØDANROP

ADVARSEL: Hvis systemet ikke fungerer, må kjøretøyet kontrolleres snarest mulig.

Status for varsellampen for nødanrop	Beskrivelse
Varsellampen lyser ikke.	Det er feil i systemet. Få kjøretøyet kontrollert så snart som mulig.
Svakt rødt lys.	Normal drift.
Blinker hurtig.	Systemet startet et nødanrop.
Blinker i moderat tempo.	Systemet overfører kjøretøydataene til nødetatene.
Blinker sakte.	Systemet er koblet til nødetatene, og det er etablert kommunikasjon.
Klart rødt lys.	Det er feil i systemet. Få kjøretøyet kontrollert så snart som mulig.



Indikatorlampen er bygd inn i dekselet på knappen for nødanrop på takkonsollen.

Den lyser i et lite øyeblikk når du slår på tenningen.

Ranger (TRA) Vehicles Built From: 21-02-2022, noNOR, Edition date: 202202, First-Printing

SKIFTE RESERVEBATTERIET

Systemet har et reservebatteri og gir et varsel når dette reservebatteriet må skiftes ut. Vi anbefaler at batteriet skiftes ut av en autorisert forhandler.

ECALL – FEILSØKING

ECALL – INFORMASJONSMELDINGER

Melding	Beskrivelse
Strøm til tilbehør aktivert	Det har oppstått en feil på systemet. Få kjøretøyet kontrollert så snart som mulig.

Ranger (TRA) Vehicles Built From: 21-02-2022, noNOR, Edition date: 202202, First-Printing

BEGRENSNINGER FOR FJERNKONTROLL

Det normale driftsområdet for fjernkontrollen er rundt 10 m.

Driftsområdet kan reduseres på grunn av:

- Værforhold.
- Radiomaster i nærheten.
- Strukturer rundt kjøretøyet.
- Andre kjøretøy som har parkert ved siden av deg.

Radiofrekvenser som brukes i fjernkontrollen kan også brukes av andre kortdistanse-radiosendere (f.eks amatørradioer, medisinsk utstyr, trådløse hodetelefoner, fjernkontroller og alarmsystemer). Hvis frekvensene forstyrres, vil du ikke kunne bruke fjernkontrollen. Du kan låse og låse opp dørene med nøkkelen.

Merk: *Forsikre deg om at du har låst kjøretøyet før du forlater det uten tilsyn.*

Merk: *Hvis du er innenfor rekkevidde av kjøretøyet, vil fjernkontrollen aktiveres hvis du utilsiktet trykker på en av knappene.*

Merk: *Fjernkontrollen inneholder følsomme elektriske komponenter. Fuktighet eller slag/støt kan forårsake permanent skade.*

BRUK AV FJERNKONTROLLEN

Bruk fjernkontrollen for å få tilgang til ulike kjøretøysystemer.

Merk: *Knappene på fjernkontrollen kan variere avhengig av marked eller ekstrautstyr på kjøretøyet.*

Låse opp



Trykk på knappen for å låse opp alle dører. Se **Opplåsing og låsing av dørene via fjernkontrollen** (side 67).

Låse



Trykk på knappen for å låse alle dører. Se **Opplåsing og låsing av dørene via fjernkontrollen** (side 67).

Fjernstart (hvis utstyrt)



Trykk på knappen for fjernstart. Se **Fjernstart og -stans av kjøretøyet** (side 114).

Panikkalarm (hvis utstyrt)



Trykk på knappen for å utløse nødalarmen. Se **Test av nødalarmen** (side 55).

ÅPNE OG LUKKE FOLDENØKKELEN

Åpne foldenøkkelen

Trykk på den runde knappen på fjernkontrollen for å felle ut foldenøkkelen.

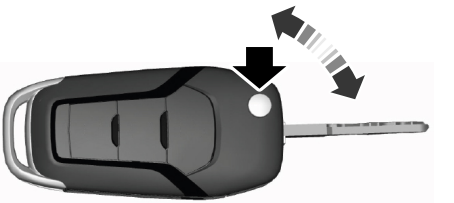

Merk: *Kontroller nøkkelbladet og se etter partikler. Rengjør den regelmessig med en børste.*

Ranger (TRA) Vehicles Built From: 21-02-2022, noNOR, Edition date: 202202, First-Printing

Lukke foldenøkkelen

Trykk inn og hold den runde knappen på fjernkontrollen for å felle inn nøkkelbladet når det ikke skal brukes.

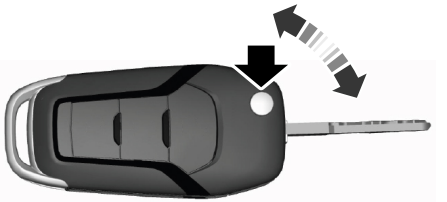

TA UT NØKKELBLADET



Trykk inn utløserknappen på den passive nøkkelen og trekk ut nøkkelbladet.

TEST AV NØDALARMEN (HVIS UTSTYRT)

Trykk på knappen for å utløse nødalarmen. Trykk en gang til på knappen eller slå på tenningen for å slå den av.

Merk: *Nødalarmen fungerer bare når tenningen er av.*

SLIK FINNER DU KJØRETØYET

Trykk to ganger på låseknappen innen tre sekunder. Retningslysene blinker.

Merk: *Vi anbefaler å bruke denne metoden til å finne kjøretøyet.*

SKIFTE BATTERI PÅ FJERNKONTROLLEN - BILER MED: TRYKKNAPPSTART

ADVARSEL: Oppbevar batteriene utilgjengelig for barn, for å unngå at de svelges. Unnlatelse av å følge denne instruksjonen, kan det føre til personskade eller dødsfall. Ved svelging må lege kontaktes umiddelbart.

ADVARSEL: Ikke bruk fjernkontrollen hvis batteridekselet ikke lar seg lukke helt. Få byttet ut fjernkontrollen så snart som mulig. Hold fjernkontrollen unna barn inntil du har mottatt en ny. Unnlatelse av å følge denne instruksjonen, kan det føre til personskade eller dødsfall.

Fjernkontrollen bruker et knappecellebatteri, 3-volt litium CR2450, eller tilsvarende.

Ranger (TRA) Vehicles Built From: 21-02-2022, noNOR, Edition date: 202202, First-Printing



1. Trykk inn utløserknappen og trekk ut bladet.

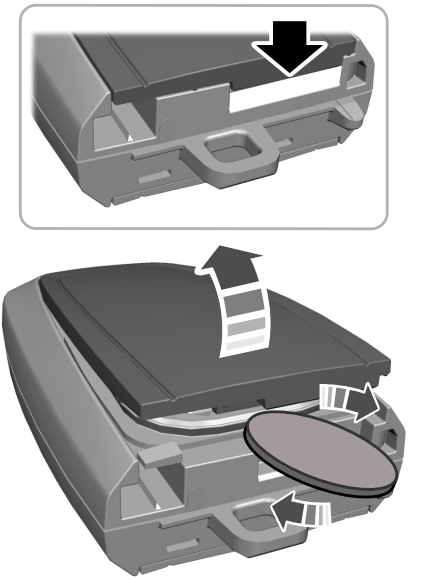

2. Vri en tynn mynt under tappen som er skjult bak nøkkelbladhodet, for å fjerne batteridekselet.

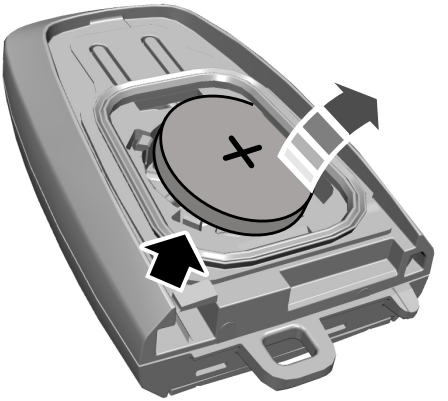

3. Stikk inn en skrutrekker og ta batteriet forsiktig ut.
4. Sett inn et nytt batteri og pass på at **+** peker oppover.
5. Sett batterihusdekselet tilbake på plass på senderen, og monter nøkkelbladet.

Avhend gamle batterier på en miljøvennlig måte. Be om råd fra dine lokale myndigheter om resirkulering av gamle batterier.

Merk: *Ikke tørk av eventuelt fett fra batteripolene eller på baksiden av kretskortet.*

Merk: *Den programmerte nøkkelen slettes ikke fra kjøretøyet når du skifter batteri. Fjernkontrollen skal fortsette å fungere som normalt.*

SKIFTE BATTERI PÅ FJERNKONTROLLEN - BILER MED: FOLDENØKKEL

ADVARSEL: Oppbevar batteriene utilgjengelig for barn, for å unngå at de svelges. Unnlatelse av å følge denne instruksjonen, kan det føre til personskade eller dødsfall. Ved svelging må lege kontaktes umiddelbart.

ADVARSEL: Ikke bruk fjernkontrollen hvis batteridekselet ikke lar seg lukke helt. Få byttet ut fjernkontrollen så snart som mulig. Hold fjernkontrollen unna barn inntil du har mottatt en ny. Unnlatelse av å følge denne instruksjonen, kan det føre til personskade eller dødsfall.

Skifte reservebatteri

Fjernkontrollen har et myntformet 3 V-litium CR2032-batteri eller tilsvarende.

Trykk på knappen for å løse ut nøkkelbladet før du starter prosedyren.



1. Sett inn en skrutrekker på stedet som er vist, og skyv klipset forsiktig.
2. Trykk klipset ned for å løsne batteridekslet.

Ranger (TRA) Vehicles Built From: 21-02-2022, noNOR, Edition date: 202202, First-Printing

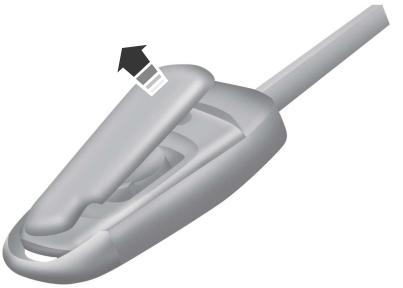

3. Fjern dekslet forsiktig.



4. Sett inn en skrutrekker for å løsne batteriet, slik det er vist.



Merk: *Ikke berør batterikontaktene eller kretsbrettet med skrutrekkeren.*

5. Ta ut batteriet.

6. Sett inn et nytt batteri og pass på at + vender opp.
7. Sett på plass batteridekslet igjen.

Avhend gamle batterier på en miljøvennlig måte. Be om råd fra dine lokale myndigheter om resirkulering av gamle batterier.

Merk: *Ikke tørk av eventuelt fett fra batteripolene eller på baksiden av kretskortet.*

Merk: *Den programmerte nøkkelen slettes ikke fra kjøretøyet når du skifter batteri. Fjernkontrollen skal fortsette å fungere som normalt.*

ERSTATTE EN MISTET NØKKEL ELLER FJERNKONTROLL

Du kan kjøpe reservenøkler eller -fjernkontroller fra en autorisert forhandler. Autoriserte forhandlere kan programmere fjernkontrollene for deg.



Merk: *Nøklene til kjøretøyet leveres med et sikkerhetsmerke med viktige nøkkelopplysninger. Oppbevar merket på et trygt sted for fremtidig bruk.*

PROGRAMMERING AV FJERNKONTROLLEN - BILER MED: TRYKKNAPPSTART

Du må ha to tidligere programmerte fjernkontroller i kupeen og de nye, uprogrammerte fjernkontrollene må være enkelt tilgjengelige. Hvis du ikke har to tidligere programmerte fjernkontroller tilgjengelig, må du henvende deg til en autorisert forhandler for å få programmert den ekstra fjernkontrollen. Slå av tenningen før du starter denne prosedyren.

Lukk alle dører og hold dem lukket under hele prosedyren. Utfør alle trinnene innen 30 sekunder etter at du startet sekvensen. Hvis du har utført noen av trinnene i feil rekkefølge, må du stanse og vente minst ett minutt før du starter på nytt.

Merk: *Du kan programmere maksimalt fire fjernkontroller til kjøretøyet.*

Merk: *Hvis du mister eller blir frastjålet de programmerte fjernkontrollene og du ikke har en ekstra kodet fjernkontroll, må du få kjøretøyet tauet til en autorisert forhandler. Du kan unngå slike ulemper ved å oppbevare en ekstra programmert fjernkontroll på et trygt sted unna kjøretøyet. Kontakt en autorisert forhandler for å kjøpe ekstra fjernkontroller / reservefjernkontroller.*

Sett deg grundig inn i prosedyren før du starter.

Programmere reservespor



1. Plasser den første programmerte fjernkontrollen i reservesporet i midtkonsollen. Løft foten av bremsepedalen og trykk og slipp tenningstrykknappen.
2. Vent fem sekunder før du så trykker inn og slipper tenningstrykknappen på nytt.
3. Fjern fjernkontrollen.
4. Plasser en andre programmert fjernkontroll i reservesporet innen 10 sekunder. Trykk inn og slipp tenningstrykknappen.
5. Vent fem sekunder før du så trykker inn og slipper tenningstrykknappen på nytt. La tenningen være på i 3–10 sekunder.
6. Fjern fjernkontrollen.
7. Plasser den uprogrammerte fjernkontrollen i reservesporet og trykk inn og slipp tenningstrykknappen.

Programmeringen er nå fullført. Mens du holder foten på bremsepedalen, trykker du på tenningstrykknappen for å bekrefte at fjernkontrollen fungerer riktig og starter kjøretøyet.

Hvis programmeringen mislyktes, må du vente 10 sekunder og gjenta trinnene 1–7. Hvis det fremdeles oppstår feil, kontakter du en autorisert forhandler.

PROGRAMMERING AV FJERNKONTROLLEN - BILER MED: FOLDENØKKEL

Generell informasjon

Du kan programmere din egen fjernkontroll til kjøretøyet. Denne fremgangsmåten programmerer både startsperrenøkkelkoden og funksjonen for fjernstyrt inngang i fjernkontrollen til kjøretøyet ditt.

Bruk kun fjernkontroller med integrert mekanisk nøkkel.

Du må ha to tidligere programmerte kodete fjernkontroller og de nye, uprogrammerte fjernkontrollene må være enkelt tilgjengelige. Hvis du ikke har to tidligere programmerte fjernkontroller tilgjengelig, må du henvende deg til en autorisert forhandler for å få programmert den ekstra fjernkontrollen.

Sett deg grundig inn i prosedyren før du starter.

Trinn for å programmere en ekstra fjernkontroll

1. Sett den første tidligere programmerte kodete nøkkelen inn i tenningen.
2. Slå tenningen fra av til på. La tenningen være på i minst 3 sekunder, men ikke mer enn 10 sekunder.
3. Slå av tenningen og ta ut den første kodete nøkkelen fra tenningen.
4. Etter tre sekunder, men innen 10 sekunder etter at du har slått av tenningen, setter du den andre tidligere kodete nøkkelen inn i tenningen.
5. Slå tenningen fra av til på. La tenningen være på i minst 3 sekunder, men ikke mer enn 10 sekunder.
6. Slå av tenningen og ta ut den første andre tidligere programmerte kodete nøkkelen fra tenningen.
7. Etter tre sekunder, men innen 10 sekunder etter at du har slått av tenningen og fjernet den andre tidligere kodete nøkkelen, sett inn den nye uprogrammerte nøkkelen i tenningen.
8. Slå tenningen fra av til på. La tenningen være på i minst seks sekunder til du hører dørlåssyklusen.
9. Ta den nylig programmerte nøkkelen ut av tenningen.

Hvis programmeringen var vellykket, starter nøkkelen motoren. Du kan betjene det fjernstyrte nøkkelfrie inngangssystemet med den nye fjernkontrollen med integrert nøkkel.

Hvis programmeringen mislyktes, må du vente 20 sekunder og gjenta trinnene 1–8. Hvis det fremdeles oppstår feil, kontakter du en autorisert forhandler.

Merk: *Du kan programmere maksimalt seks fjernkontroller til kjøretøyet.*

Ranger (TRA) Vehicles Built From: 21-02-2022, noNOR, Edition date: 202202, First-Printing

NØKLER OG FJERNKONTROLLER – FEILSØKING

NØKLER OG FJERNKONTROLLER – INFORMASJONSMELDINGER

Melding	Handling
Nøkkelbatteri lavt Bytt snart	Skift batteriet i fjernkontrollen.

HVA ER MYKEY

Med MyKey kan du programmere nøkler med begrensede kjøremoduser for å fremme gode kjørevaner.

MYKEY-INNSTILLINGER

IKKE-KONFIGURERBARE MYKEY-INNSTILLINGER

Sikkerhetsbeltevarsel eller Belt-Minder™

MyKey slår av lyden på audiosystemet frem til sikkerhetsbeltet på passasjersetet foran.

Merk: *Hvis kjøretøyet har AM/FM-radio eller et helt grunnleggende audiosystem, er det ikke sikkert at lyden på audiosystemet kobles ut.*

Satellittradio (hvis utstyrt)

Enkelte satellittradiokanaler begrenser tilgangen til vokseninnhold.

Tidlig lavt drivstoffnivå

Varsellampen for lavt drivstoffnivå slår seg på tidligere.

Kjøreassistanse og Park Pilot

Du kan ikke konfigurere innstillingene for Park Pilot, blindsoneinformasjonssystemet og Advarsel om kryssende trafikk. Disse systemene slår seg på sammen med kjøretøyet, og kan ikke slås av med en MyKey.

Du kan ikke konfigurere innstillingene for antikollisjonssystemet og filskiftevarsling. Disse systemene slår seg på sammen med kjøretøyet, men kan slås av med en MyKey.

Merk: *MyKey-førere kan slå av funksjonen for feltskiftevarsling, men den slår seg på igjen automatisk for hver tenningssyklus.*

KONFIGURERBARE MYKEY-INNSTILLINGER

Etter å ha opprettet en MyKey, kan du konfigurere følgende innstillinger: Se **Opprette en MyKey** (side 63).

Hastighetsgrense

ADVARSEL: Ikke sett den maksimale hastighetsgrensen for MyKey til en grense som hindrer føreren i å holde en trygg hastighet i forhold til skiltede hastighetsgrenser og aktuelle kjøreforhold. Føreren har alltid ansvaret for å kjøre i samsvar med lokale forskrifter og gjeldende forhold. I motsatt fall kan det oppstå risiko for ulykker eller personskade.

Du kan angi en hastighetsgrense for kjøretøyet. Hvis kjøretøyet kommer opp i den angitte hastigheten, høres en varsellyd og det blir vist varselmeldinger på informasjonsskjermen. Du kan ikke overstyre den angitte hastigheten hvis du bruker en MyKey.

Hastighetsadvarsel

Du kan angi en hastighetspåminnelse for kjøretøyet. Hvis kjøretøyet overskrider den angitte hastigheten, høres en varsellyd og det blir vist varselmeldinger på informasjonsskjermen.

Volumgrense for audiosystemet

Det maksimale volumet for audiosystemet reduseres. Hvis du forsøker å stille lyden høyere enn volumgrensen, vises en melding på informasjonsskjermen. Automatisk volumkontroll deaktiveres.

Ranger (TRA) Vehicles Built From: 21-02-2022, noNOR, Edition date: 202202, First-Printing

Nødhjelp

Hvis du har angitt at nødhjelpen alltid skal være på, kan du ikke slå av denne funksjonen med en MyKey.

Ikke forstyrr

Hvis du har angitt at "Ikke forstyrr" alltid skal være på, kan du ikke slå av denne funksjonen med en MyKey.

Merk: *Hvis en telefon er koblet til via Apple CarPlay eller Android Auto ved kjøring med en MyKey, kan føreren motta telefonanrop og tekstmeldinger selv om funksjonen for å begrense forstyrrelser er aktivert. Hvis kjøretøyet er utstyrt med satellittradio, foreligger det ingen begrensninger med hensyn til tilgang til vokseninnhold.*

Antispinn og stabilitetskontroll

Hvis du har angitt at antispinn eller stabilitetskontroll alltid skal være på, kan du ikke slå av denne funksjonen med en MyKey.

OPPRETTE EN MYKEY - BILER MED: TRYKKNAPPSTART

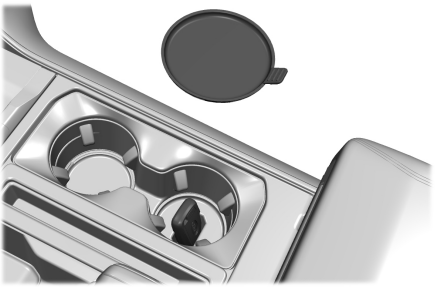

1. Ta av matten på koppholderen i midtkonsollen.
2. Ta nøkkelbladet ut av senderen.
3. Sett fjernkontrollen i backup-sporet med knappene vendt mot fronten av kjøretøyet.
4. Slå på tenningen med en adminnøkkel.
5. Trykk på ***Innstillinger***.
6. Trykk på ***Kjøretøy***.
7. Trykk på ***MyKey***.
8. Trykk på ***Opprett MyKey***.
9. Trykk på ***Ja***.

Merk: *Etter at du har bekreftet opprettingen av en MyKey, anbefaler vi at du merker denne nøkkelen.*

OPPRETTE EN MYKEY - BILER MED: FOLDENØKKEL

1. Slå på tenningen med en adminnøkkel.
2. Trykk på ***Innstillinger***.
3. Trykk på ***Kjøretøy***.
4. Trykk på ***MyKey***.
5. Trykk på ***Opprett MyKey***.
6. Trykk på ***Ja***.

Merk: *Etter at du har bekreftet opprettingen av en MyKey, anbefaler vi at du merker denne nøkkelen.*

PROGRAMMERE EN MYKEY

Du kan programmere en hvilken som helst fjernkontroll til å bli MyKey-begrenset, men du må la minst én være uendret som adminnøkkel.

1. Slå på kjøretøyet med en adminnøkkel.
2. Åpne kjøretøyskuffen på berøringsskjermen.
3. Trykk på ***INNSTILLINGER***.
4. Trykk på ***Kjøretøy***.
5. Trykk på ***MyKey***.

Ranger (TRA) Vehicles Built From: 21-02-2022, noNOR, Edition date: 202202, First-Printing

6. Velg en innstilling og trykk på ***OK***-knappen.
7. Konfigurer innstillingen.

SLETTE ALLE MYKEYS

Når du sletter alle MyKeys, fjerner du alle begrensninger og tilbakestiller samtlige MyKeys til opprinnelig adminnøkkelstatus.

1. Slå på kjøretøyet med en adminnøkkel.
2. Åpne kjøretøyskuffen på berøringsskjermen.
3. Trykk på ***INNSTILLINGER***.
4. Trykk på ***Kjøretøy***.
5. Trykk på ***MyKey***.
6. Trykk på ***Nullstill alle MyKeys***.
7. Trykk på ***Ja***.

KONTROLLERE STATUS FOR MYKEY-SYSTEMET

Du kan se mer informasjon om hvor langt du har kjørt med en MyKey og hvor mange adminnøkler og MyKeys som er opprettet for kjøretøyet.

1. Slå på kjøretøyet.
2. Åpne kjøretøyskuffen på berøringsskjermen.
3. Trykk på ***INNSTILLINGER***.
4. Trykk på ***Kjøretøy***.
5. Trykk på ***MyKey***.
6. Trykk på ***MyKey-informasjon***.

BRUKE MYKEY MED FJERNSTARTSYSTEMER

MyKey er ikke kompatibel med ikke-godkjente fjernstartsystemer fra ettermarkedet. Hvis du velger å montere et fjernstartsystem, må du kontakte en autorisert forhandler for å sikre at du får et godkjent system.

MYKEY – FEILSØKING

MYKEY – INFORMASJONSMELDINGER - BILER MED: TRYKKNAPPSTART

Melding	Beskrivelse
Sett nøkkelen i identifikasjonsposisjon	Vises hvis du prøver å opprette en MyKey uten at adminnøkkelen er i sikkerhetskopistilling. Se **Opprette en MyKey** (side 63).
Nøkkelen er allerede MyKey	Vises når du forsøker å opprette en MyKey med en nøkkel som allerede er definert som en MyKey.
Nøkkel begrenset ved neste start. Merk nøkkelen	Vises for å bekrefte at nøkkelen begrenses etter at du har slått av tenningen.

Ranger (TRA) Vehicles Built From: 21-02-2022, noNOR, Edition date: 202202, First-Printing

MYKEY – INFORMASJONSMELDINGER - BILER MED: FOLDENØKKEL

Melding	Beskrivelse
Nøkkelen er allerede MyKey	Vises når du forsøker å opprette en MyKey med en nøkkel som allerede er definert som en MyKey.
Nøkkel begrenset ved neste start. Merk nøkkelen	Vises for å bekrefte at nøkkelen begrenses etter at du har slått av tenningen.

MYKEY – VANLIGE SPØRSMÅL - BILER MED: TRYKKNAPPSTART

Hva er en adminnøkkel?

En adminnøkkel er en nøkkel du ikke har opprettet som en MyKey. Se **Opprette en MyKey** (side 63).

Hvorfor får jeg ikke til å opprette en MyKey?

Du har ikke satt adminnøkkelen i reservestillingen. Se **Opprette en MyKey** (side 63). Nøkkelen som ble brukt til å slå på tenningen, er ikke en adminnøkkel. Nøkkelen som ble brukt til å slå på tenningen, er den eneste adminnøkkelen. Det må finnes minst én adminnøkkel. Du slo ikke av tenningen etter å ha opprettet den siste MyKey-nøkkelen.

Hvorfor får jeg ikke til å programmere en MyKey?

Adminnøkkelen befinner seg ikke i kjøretøyet. Nøkkelen som ble brukt til å slå på tenningen, er ikke en adminnøkkel. Du har ikke opprettet noen MyKey. Se **Opprette en MyKey** (side 63).

Hvorfor får jeg ikke til å slette MyKey-nøklene?

Adminnøkkelen befinner seg ikke i kjøretøyet. Nøkkelen som ble brukt til å slå på tenningen, er ikke en adminnøkkel. Du har ikke opprettet noen MyKey. Se **Opprette en MyKey** (side 63).

Hvorfor akkumuleres ikke MyKey-kjørelengden?

Nøkkelen som ble brukt til å starte motoren, er en adminnøkkel. En adminnøkkel og en MyKey befinner seg i kjøretøyet. Du har ikke opprettet noen MyKey. Se **Opprette en MyKey** (side 63). Du har slettet MyKey-nøklene. Se **Slette alle MyKeys** (side 64).

Hvorfor klarer jeg ikke å starte motoren med en MyKey?

En adminnøkkel og en MyKey befinner seg i kjøretøyet. Systemet gjenkjenner kun adminnøkkelen når begge er til stedes.

MYKEY – VANLIGE SPØRSMÅL - BILER MED: FOLDENØKKEL

Hva er en adminnøkkel?

En adminnøkkel er en nøkkel du ikke har opprettet som en MyKey. Se **Opprette en MyKey** (side 63).

Hvorfor får jeg ikke til å opprette en MyKey?

Nøkkelen som ble brukt til å slå på tenningen, er ikke en adminnøkkel. Nøkkelen som ble brukt til å slå på tenningen, er den eneste adminnøkkelen. Det må finnes minst én adminnøkkel.

Hvorfor får jeg ikke til å programmere en MyKey?

Nøkkelen som ble brukt til å slå på tenningen, er ikke en adminnøkkel. Du har ikke opprettet noen MyKey. Se **Opprette en MyKey** (side 63).

Hvorfor får jeg ikke til å slette MyKey-nøklene?

Nøkkelen som ble brukt til å slå på tenningen, er ikke en adminnøkkel. Du har ikke opprettet noen MyKey. Se **Opprette en MyKey** (side 63).

Hvorfor akkumuleres ikke MyKey-kjørelengden?

Nøkkelen som ble brukt til å starte motoren, er en adminnøkkel. Du har ikke opprettet noen MyKey. Se **Opprette en MyKey** (side 63). Du har slettet MyKey-nøklene. Se **Slette alle MyKeys** (side 64).

BETJENE DØRENE FRA UTSIDEN AV BILEN

OPPLÅSING OG LÅSING AV DØRENE VIA FJERNKONTROLLEN

Du kan bare bruke fjernkontrollen mens kjøretøyet står stille.

Låse opp dørene

Trykk på knappen for å låse opp alle dører.

Låse dørene

Trykk på knappen for å låse alle dører. Retningslysene blinker kort én gang for å bekrefte at kjøretøyet er låst.

Hvis kjøretøyet er utstyrt med elektrisk bakluke, kan du også låse eller låse opp bakluken ved hjelp av fjernkontrollen. Se **Låse og låse opp bakluken** (side 73).

Merk: *For flere opplysninger om betjening av dører utenfra Se **Nøkkelfri inngang** (side 71).*

OPPLÅSING OG LÅSING AV DØRENE VIA NØKKELBLADET

Ved feil på den elektriske dørlåsen kan du låse og låse opp dørene med nøkkelbladet.

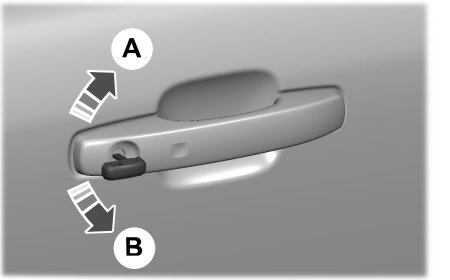

A Lås.
B Lås opp.

BETJENE DØRENE FRA INNSIDEN AV BILEN

OPPLÅSING OG LÅSING AV DØRENE VIA SENTRALLÅSSYSTEMET

Kontrollen for elektrisk dørlås befinner seg i fordørene.

Trykk på knappen for å låse opp alle dører.

Trykk på knappen for å låse alle dører.

Merk: *Sentrallåsen virker bare hvis fordørene er helt lukket.*

ÅPNE DØRENE FRA INNSIDEN AV KJØRETØYET

Trekk i det innvendige dørhåndtak for å låse opp og åpne en dør.

Ranger (TRA) Vehicles Built From: 21-02-2022, noNOR, Edition date: 202202, First-Printing

AUTOMATISK GJENTATT OPPLÅSING

HVA ER AUTOMATISK OPPLÅSING

Automatisk opplåsing er en opplåsingsfunksjon som låser opp bildørene når bilen har stanset.

KRAV TIL AUTOMATISK OPPLÅSING

Autolås-funksjonen låser opp alle dørene hvis alt følgende er oppfylt:

- Tenningen er på, alle dørene er lukket, og kjørehastigheten er over 20 km/h.
- Kjøretøyet stanser.
- Du åpner førerdøren innen 10 minutter etter at tenningen er satt til av eller til stillingen for tilbehør.

SLÅ AUTOMATISK OPPLÅSING AV/PÅ

1. Åpne kjøretøyskuffen på berøringsskjermen.
2. Trykk på ***INNSTILLINGER***.
3. Trykk på ***Kjøretøy***.
4. Trykk på ***Låser***.
5. Slå ***Automatisk opplåsing*** på eller av.

FEILLÅSING

HVA ER FEILLÅSING

Feillås er en låsefunksjon som varsler deg hvis kjøretøyet ikke er låst.

FEILLÅSING – BEGRENSNINGER

Retningslysene blinker ikke når du trykker én gang på låseknappen og panseret eller en dør er åpnet.

Hvis du slår av låsefeil, lager ikke hornet lyd hvis du trykker på låseknappen på fjernkontrollen og en dør er åpen.

SLÅ FEILLÅSING AV/PÅ

1. Åpne kjøretøyskuffen på berøringsskjermen.
2. Trykk på ***INNSTILLINGER***.
3. Trykk på ***Kjøretøy***.
4. Trykk på ***Låser***.
5. Slå ***Varsel om låsefeil*** på eller av.

AUTOMATISK GJENTATT LÅSING

HVORDAN FUNGERER AUTOMATISK GJENTATT LÅSING

Dørene låses igjen automatisk hvis du ikke åpner en dør innen 45 sekunder eller låser opp dørene med fjernkontrollen. Dørlåsene og alarmen går tilbake til tidligere stilling.

DØRLÅSINDIKATORER

En LED-lampe på kontrollen for elektrisk dørlås tennes når du låser døren. Den forblir på i opptil fem minutter etter at du har slått av tenningen.

LYDSIGNALER FOR DØRER OG LÅSER

Lydsignal for åpen dør

Lyder når en dør ikke er helt lukket og kjøretøyet er i bevegelse.

Ranger (TRA) Vehicles Built From: 21-02-2022, noNOR, Edition date: 202202, First-Printing

DØRER OG LÅSER – FEILSØKING

DØRER OG LÅSER – VARSELLAMPER

Varsellampe for åpen dør



Lyser når du setter på tenningen, og blir værende på hvis en av dørene eller panseret er åpent.

DØRER OG LÅSER – INFORMASJONSMELDINGER

Melding	Handling
Førerdøren er åpen	Vises hvis en dør er åpen. Lukk døren helt.
Passasjerdøren er åpen	
Venstre bakdør er åpen	
Høyre bakdør er åpen	
Panseret er åpent	Vises hvis panseret er åpent. Lukk panseret helt.

Ranger (TRA) Vehicles Built From: 21-02-2022, noNOR, Edition date: 202202, First-Printing

DØRER OG LÅSER – VANLIGE SPØRSMÅL

Kan tilbehør som håndtak eller trinn brukes med dørsperren?

Ikke fest tilbehør som håndtak eller trinn i dørsperren, da dette kan skade bilen.

Ranger (TRA) Vehicles Built From: 21-02-2022, noNOR, Edition date: 202202, First-Printing

BEGRENSNINGER FOR NØKKELFRI INNGANG

Pass på at fjernkontrollen er maks 1 m fra fordørhåndtakene.

Systemet virker ikke hvis:

- Fjernkontrollen ligger stille i ca. et minutt.
- Bilbatteriet er utladet.
- Batteriet i fjernkontrollen er utladet.
- Frekvensene til fjernkontrollen forstyrres på grunn av interferens.
- Fjernkontrollen er for nær metallgjenstander eller elektronisk utstyr som for eksempel nøkler eller en mobiltelefon.

INNSTILLINGER FOR NØKKELFRI INNGANG

Slå nøkkelfri inngang av og på

1. Slå på tenningen med en original nøkkel som ikke er opprettet som MyKey.
2. Trykk på ***Innstillinger*** på berøringsskjermen.
3. Trykk på ***Kjøretøyinnstillinger***.
4. Trykk på ***Låser***.
5. Slå ***Intelligent tilgang*** på eller av.

Omprogrammere opplåsings-funksjonen

Du kan aktivere funksjonen for to-trinns opplåsing hvis du vil at bare førerdøren skal låses opp når du berører opplåsingsføleren.

Trykk inn og hold låse- og åpneknappene på fjernkontrollen i fire sekunder for å deaktivere eller aktivere to-trinns opplåsing.

Denne innstillingen kan også endres under Låser i menyen Kjøretøyinnstillinger på berøringsskjermen.

Hvis du programmerer opplåsingsfunksjonen slik at bare førerdøren låses opp, kan du låse opp alle de andre dørene ved å trykke på opplåsingsknappen på fjernkontrollen eller bruke den elektriske dørlåskontrollen inne i kjøretøyet. Du kan låse opp hver enkelt dør ved å trekke i det innvendige håndtaket på døren.

BRUK AV NØKKELFRI INNGANG

Låse opp dørene

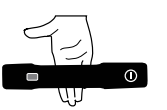



Hold den passive nøkkelen innenfor 1 m fra kjøretøyet mens du kort berører opplåsingsføleren på baksiden av dørhåndtaket. Deretter trekker du i håndtaket for å låse opp. Pass på at du ikke samtidig berører låseføleren, og ikke trekk for raskt i dørhåndtaket. Systemet for intelligent tilgang trenger et øyeblikk på å autentisere den passive nøkkelen.

Låse dørene





Ranger (TRA) Vehicles Built From: 21-02-2022, noNOR, Edition date: 202202, First-Printing

Hold den passive nøkkelen maks 1 m fra kjøretøyet mens du berører låseføleren på utsiden av dørhåndtaket i ca. 1 sekund for å låse. Pass på at du ikke samtidig berører opplåsingsføleren på baksiden av dørhåndtaket. Når du har låst, kan du umiddelbart trekke i dørhåndtaket for å sjekke at døren er låst uten at den utilsiktet låses opp.

Ranger (TRA) Vehicles Built From: 21-02-2022, noNOR, Edition date: 202202, First-Printing

FORHOLDSREGLER FOR BAKLUKEN

ADVARSEL: Det er svært farlig å oppholde seg i et lasterom under kjøring, enten på innsiden eller utsiden av en bil. Ved kollisjon er det større fare for at personer som oppholder seg der, blir alvorlig skadd eller omkommer. Pass på at ingen i bilen befinner seg på steder som ikke er utstyrt med sete og sikkerhetsbelte. Sørg for at alle i bilen sitter i et sete og er riktig festet med sikkerhetsbelte. Unnlatelse av å følge denne advarselen kan føre til alvorlig alvorlig eller livstruende personskade.

ÅPNE BAKLUKEN

ÅPNE BAKLUKEN FRA UTSIDEN AV KJØRETØYET

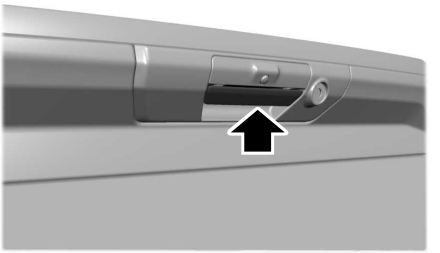

Trekk håndtaket opp for å åpne bakluken.

Merk: *Du må eventuelt låse opp bakluken først.*

LÅSE OG LÅSE OPP BAKLUKEN

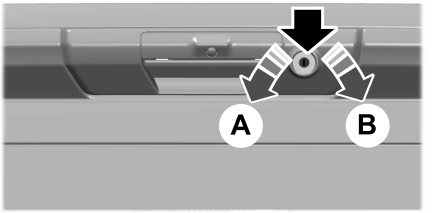

A Lås opp.

B Lås.

1. Sett tenningsnøkkelen i baklukelåsen.
2. Vri mot venstre for å låse opp bakluken.
3. Vri mot høyre for å låse bakluken.

Låse og låse opp elektrisk

Du kan låse og låse opp bakluken ved hjelp av fjernkontrollen eller knappen for elektrisk dørlås.

ARBEIDSOVERFLATE PÅ BAKLUKEN

Arbeidsoverflaten på bakluken, som er en slitesterk og funksjonell overflate innvendig på bakluken, kan brukes til ulike arbeidsoppgaver.

Fell ned bakluken for å bruke arbeidsoverflaten på bakluken.

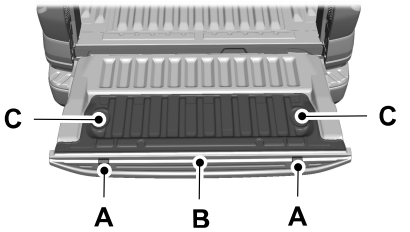

A Klemlomme.
B Metrisk linjal.
C Koppholder.

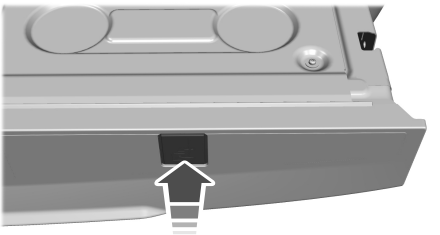

Arbeidsoverflaten på bakluken har klemlommer du kan feste arbeidsmateriale i.

Merk: *Hvis den vertikale klemarmen overbelastes i en retning, kan det skade bakluken.*

Merk: *Ikke glem å fjerne tingene dine og lukke bakluken når du er ferdig med å bruke arbeidsoverflaten.*

Merk: *Den metriske linjalen kan påvirkes av termiske variasjoner med en målefeil på ±5 mm.*

PASSIVT TYVERISIKRINGSSYSTEM

HVA ER ELEKTRONISK STARTSPERRE

Den elektroniske startsperren forhindrer start av kjøretøyet med en feilkodet nøkkel.

Merk: *Ikke legg igjen en duplikat kodet nøkkel i kjøretøyet. Ta alltid nøklene med deg, og lås alle dørene når du forlater kjøretøyet.*

HVORDAN FUNGERER ELEKTRONISK STARTSPERRE

Den elektroniske startsperren aktiveres når du slår av tenningen.

Den deaktiveres når tenningen slås på med en riktig kodet nøkkel.

Merk: *Systemet er ikke kompatibelt med fjernkontrollerte startsystemer som ikke er levert av Ford.*

Merk: *Ikke legg igjen en duplikat kodet nøkkel i kjøretøyet. Ta alltid nøklene med deg, og lås alle dørene når du forlater kjøretøyet.*

TYVERIALARMSYSTEM

HVA ER TYVERIALARMSYSTEM

Tyverialarmsystem varsler hvis noen forsøker å skaffe seg uautorisert tilgang til kjøretøyet.

SLIK FUNGERER TYVERIALARMSYSTEMET

Når den er aktivert, utløses tyverialarmen i følgende situasjoner:

- Hvis noen åpner en dør eller panseret uten å bruke en riktig kodet nøkkel eller fjernkontroll.
- Hvis du slår på tenningen uten en riktig kodet nøkkel.
- Hvis de innvendige følerne oppdager bevegelse inne i kjøretøyet.
- Hvis stigningsfølerne registrerer et forsøk på å løfte kjøretøyet.
- Hvis noen kobler fra bilbatteriet eller batterireservealarmen.

Ved eventuelle nye forsøk på å gjøre noe av ovennevnte, utløses alarmen på nytt.

Hvis tyverialarmen blir utløst, høres alarmhornet i 30 sekunder mens retningslysene blinker i fem minutter.

HVA ER INNBRUDDSALARM

Perimeteralarmen er designet for å registrere hvis uvedkommende forsøker å få adgang til kjøretøyet.

HVA ER KUPÉFØLERE

De innvendige følerne er designet for å oppdage eventuell bevegelse inne i kjøretøyet.

De innvendige følerne er plassert i takkonsollen.

Merk: *Ikke dekk til de innvendige følerne.*

HVA ER KRENGNINGSFØLERE

Stigningsføleren er designet for å oppdage eventuelle forsøk på å løfte kjøretøyet (f.eks. for å taue det eller ta av et hjul) etter at det er låst og alarmen er aktivert.

HVA ER RESERVEBATTERIALARM

Batterireservealarmen er en ekstra alarmlydsender som har sitt eget batteri. Det kan oppdage om bilbatteriet kobles fra for å sette alarmsystemet ut av drift.

AKTIVERE TYVERIALARMSYSTEMET

Alarmen er klar til å bli aktivert når du stanser bilen.

Lås bilen med fjernkontrollen for å slå på alarmen.

DEAKTIVERE TYVERIALARMSYSTEMET

Alarmen kan slås av på følgende måter:

- Lås opp dørene eller bagasjerommet med fjernkontrollen.
- Slå på tenningen eller start motoren.

TYVERIALARMSYSTEMINNSTILLINGER

HVA ER ALARMSIKKERHETSNIVÅER

Du kan velge mellom to alarmsikkerhetsnivåer: Full beskyttelse og Redusert beskyttelse.

Full beskyttelse

Full beskyttelse er standardinnstilling.

Ved bruk av Full beskyttelse aktiveres samtlige utstyrte følere når du aktiverer alarmen.

Merk: *Ikke aktiver alarmen med full beskyttelse hvis kjøretøyet taues eller det befinner seg passasjerer, dyr eller bevegelige gjenstander i kjøretøyet. Alarmen vil ellers kunne utløses.*

Redusert beskyttelse

Ved Redusert beskyttelse er de innvendige følerne slått av når du aktiverer alarmen.

Alle andre utstyrte følere aktiveres når du slår på alarmen i denne modusen.

INNSTILLE ALARMSIKKERHETSNIVÅ

1. Trykk på ***Innstillinger*** på berøringsskjermen.
2. Trykk på ***Kjøretøy***.
3. Trykk på ***Alarmsystem***.
4. Trykk på ***Bevegelsesfølere***.
5. Trykk på en innstilling.

HVA ER SPØR VED UTGANG

Du kan velge ønsket sikkerhetsnivå etter at du har slått av tenningen.

Merk: *Hvis du ikke velger en innstilling, settes systemet som standard til Full beskyttelse.*

SLÅ PÅ/AV SPØR VED UTGANG

1. Trykk på ***Innstillinger*** på berøringsskjermen.
2. Trykk på ***Kjøretøy***.
3. Trykk på ***Alarmsystem***.
4. Slå ***Spør ved utgang*** på eller av.

Ranger (TRA) Vehicles Built From: 21-02-2022, noNOR, Edition date: 202202, First-Printing

SIKKERHET – FEILSØKING

SIKKERHET – INFORMASJONSMELDINGER

Melding	Handling
Ingen nøkkel funnet	Systemet finner ingen riktig kodet nøkkel.
Startsystem Feil	Det er feil i systemet. Få kjøretøyet kontrollert så snart som mulig.
Tyverialarm. Start motoren for å slå av alarmen.	Vises hvis alarmen har blitt utløst på grunn av forsøk på uautorisert adgang.
Alarmmeldinger	

SIKKERHET – VANLIGE SPØRSMÅL

Hva gjør jeg hvis det oppstår alarmproblemer?

Ta med alle fjernkontroller til en autorisert forhandler ved et potensielt alarmproblem.

Hva gjør jeg hvis ikke får start på kjøretøyet med en riktig kodet nøkkel?

Få kjøretøyet kontrollert så snart som mulig.

Ranger (TRA) Vehicles Built From: 21-02-2022, noNOR, Edition date: 202202, First-Printing

JUSTERE RATTET

ADVARSEL: Ikke juster rattet under kjøring.

Merk: *Sørg for å ha riktig kjørestilling. Se* ***Korrekt sittestilling*** *(side 130).*

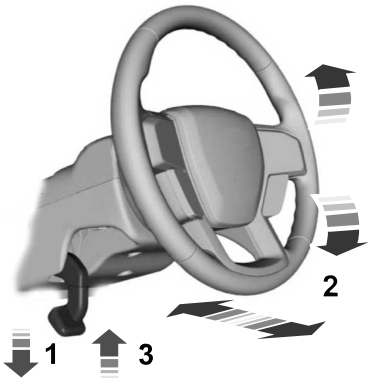

1. Lås opp rattstammen.
2. Juster rattet til ønsket stilling.
3. Lås rattstammen.

LÅSE RATTET - BILER UTEN: TRYKKNAPPSTART

1. Ta nøkkelen ut av tenningen.
2. Vri litt på rattet til det går i lås.

Låse opp rattet

ADVARSEL: Sjekk alltid at rattlåsen er låst opp før du forsøker å sette bilen i bevegelse.

1. Sett nøkkelen i tenningen.
2. Vri nøkkelen til stilling ***I***.

Merk: *Du må kanskje dreie litt på rattet for å hjelpe til med å låse det opp.*

LÅSE RATTET - BILER MED: TRYKKNAPPSTART

Rattet låses en kort stund etter at du har parkert og den passive nøkkelen befinner seg utenfor bilen.

Merk: *Rattlåsen kobles ikke inn hvis tenningen er på, eller hvis bilen er i bevegelse.*

Låse opp rattet

Rattlåsen låses opp så snart systemet registrerer en gyldig passiv nøkkel i kupeen. Hvis rattlåsen låses på nytt, slår du på tenningen for å låse opp.

Merk: *Du må kanskje dreie litt på rattet for å hjelpe til med å låse det opp.*

HORN

Trykk midt på rattet nær horn-symbolet for å aktivere hornet.

Ranger (TRA) Vehicles Built From: 21-02-2022, noNOR, Edition date: 202202, First-Printing

VINDUSVISKERE

FORHOLDSREGLER FOR VISKER

Ikke bruk vindusviskerne på tørr frontrute. Det kan gi riper i glasset eller skade viskerbladene. Bruk frontrutespylerne før du bruker viskerne på en tørr frontrute.

Avrim frontruten helt før du slår på frontruteviskerne.

Slå av vindusviskerne før du kjører inn i et bilvaskeanlegg.

SLÅ FRONTRUTEVISKERE PÅ/AV

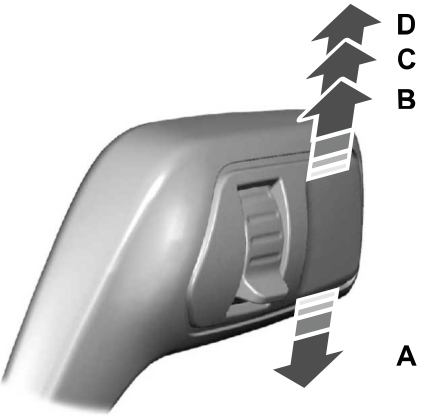

A Enkel visking.

B Intervallvisking / automatisk visking.

C Normal visking.

D Visking med høy hastighet.



Skyv spaken opp eller ned for å betjene frontruteviskerne.

AUTOMATISKE VISKERE (HVIS UTSTYRT)

HVA ER AUTOMATISKE VISKERE

De automatiske viskerne slår seg på og styrer hastighet og intervall for vindusviskerne.

INNSTILLINGER FOR AUTOMATISKE VISKERE

1. Åpne kjøretøyskuffen på berøringsskjermen.
2. Trykk på ***INNSTILLINGER***.
3. Trykk på ***Kjøretøy***.
4. Trykk på ***Vindusviskere***.
5. Slå ***Regnsensor*** på eller av.

Merk: *Når du slår av funksjonen, aktiveres ikke viskerne basert på regnføleren. Hvis du stiller viskerne til intervallvisking mens funksjonen er slått av, vil viskerne bruke viskerhastigheten som er stilt inn med dreiebryteren.*

Ranger (TRA) Vehicles Built From: 21-02-2022, noNOR, Edition date: 202202, First-Printing

JUSTERING AV REGNFØLERENS FØLSOMHET

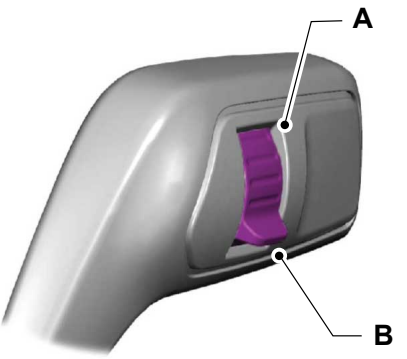

A Høy følsomhet.

B Lav følsomhet.

Bruk dreiebryteren for å stille inn følsomheten til regnføleren.

Hvis du velger høy følsomhet, går viskerne når føleren oppdager en liten mengde vann på frontruten.

Hvis du velger lav følsomhet, går viskerne når føleren oppdager en stor mengde vann på frontruten.

KONTROLLERE VISKERBLADENE



Før fingertuppen over kanten av bladet for å kontrollere om det er ujevnheter.

SKIFTE VISKERBLADENE FORAN

Slå av tenningen før du starter denne prosedyren.

Merk: *Ikke flytt viskerarmene manuelt. Hvis du skal plassere viskerarmene i en servicestilling, må du først starte bilen i tilbehørsmodus, slå på vindusviskerne og stanse bilen når viskerne er i den høyeste stillingen.*

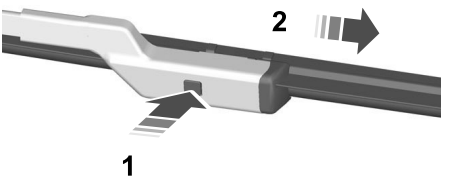

1. Løft viskerarmen og trykk deretter inn låseknappen til viskerbladet.

Merk: *Ikke hold i viskerbladet når du skal løfte viskerarmen.*

2. Fjern viskerbladet.

Ranger (TRA) Vehicles Built From: 21-02-2022, noNOR, Edition date: 202202, First-Printing

Merk: *Pass på så viskerarmen ikke slår tilbake mot glasset når det ikke er noe viserblad satt på.*

3. Monter delene i omvendt rekkefølge.

Merk: *Sørg for at viskerbladet låses på plass.*

SPYLERE

FORHOLDSREGLER FOR SPYLER

ADVARSEL: Hvis du kjører ved temperaturer under 5ºC, må du bruke spylervæske tilsatt frostvæske. Hvis du bruker spylervæske uten frostvæske når det er kaldt, kan det føre til nedsatt sikt gjennom frontruten og økt fare for personskade og ulykker.

Ikke bruk vindusviskerne hvis spylervæskebeholderen er tom. Det kan føre til overoppheting av spylerpumpen.

Hold utsiden av frontruten ren. Regnføleren er svært følsom, og viskerne kan starte hvis det kommer skitt, dugg eller insekter på frontruten.

BRUK AV FRONTRUTESPYLEREN



Trekk hendelen mot deg for å starte frontrutespyleren.

Merk: *Når funksjonen er aktivert, skjer etterviskingen kort tid etter at viskerne stopper, for å fjerne gjenværende spylervæske. Se* ***Slå på/av ettervisking*** *(side 82).*

SLÅ PÅ/AV ETTERVISKING

1. Åpne kjøretøyskuffen på berøringsskjermen.
2. Trykk på ***INNSTILLINGER***.
3. Trykk på ***Kjøretøy***.
4. Trykk på ***Vindusviskere***.
5. Slå ***Ekstra visking*** på eller av.

Ranger (TRA) Vehicles Built From: 21-02-2022, noNOR, Edition date: 202202, First-Printing

TILSETTE SPYLERVÆSKE

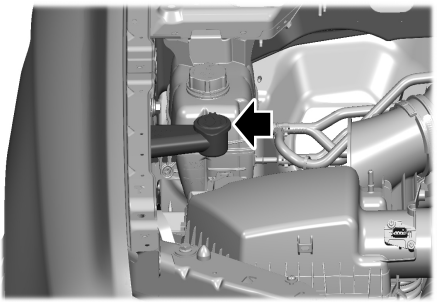

SPYLERVÆSKESPESIFIKASJON

Se **Spylervæskespesifikasjon** (side 406).

VISKERE OG SPYLERE – FEILSØKING

VISKERE OG SPYLERE – VARSELLAMPER



Lyser når det er lite vindusspylervæske.

VISKERE OG SPYLERE – VANLIGE SPØRSMÅL

Hvorfor kommer det streker og flekker på frontruten?

Viskerbladene kan være skitne, slitte eller skadet. Kontroller viskerbladene. Se **Kontrollere viskerbladene** (side 81). Hvis viskerbladene er skitne, må de rengjøres med spylervæske eller med en myk svamp eller klut som er dyppet i vann. Monter nye viskerblader hvis de er slitte eller skadet. Se **Skifte viskerbladene foran** (side 81).

Ranger (TRA) Vehicles Built From: 21-02-2022, noNOR, Edition date: 202202, First-Printing

KONTROLL FOR UTVENDIG BELYSNING

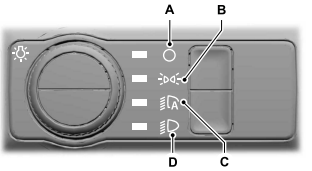

A Lamper av.
B Parkeringslys på.
C Automatiske hovedlykter på.
D Hovedlykter på.

Vri kontrollen for å foreta et valg.

Merk: *Lyskontrollen går som standard til automatiske hovedlykter hver gang du slår på tenningen.*

HOVEDLYKTER

BRUK AV FJERNLYSET

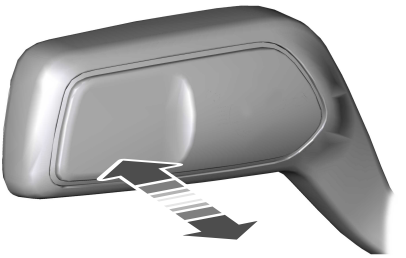

Skyv spaken fra deg for å slå på fjernlyset.

Skyv spaken forover igjen eller trekk spaken mot deg for å slå av fjernlyset.

Trekk spaken litt mot deg, og slipp den for å blinke med frontlysene.

SLÅ PÅ/AV UTSATT SLUKKING AV HOVEDLYKTER

For å slå på slukkeforsinkelse for hovedlyktene slår du av kjøretøyet og trekker deretter retningslysspaken mot deg.

For å slå av slukkeforsinkelse for hovedlyktene kan du enten trekke retningslysspaken mot deg en gang til eller slå på kjøretøyet.

Merk: *Hovedlyktene slår seg av etter tre minutter når en dør er åpen, eller 30 sekunder etter at den siste døren lukkes.*

JUSTERE NIVÅET PÅ HOVEDLYKTENE - BILER MED: AUTOMATISK NIVÅREGULERING AV HOVEDLYKT

Kjøretøyet har et dynamisk nivåreguleringssystem. Det er ikke nødvendig å justere lyskjeglene til hovedlyktene ytterligere.

JUSTERE NIVÅET PÅ HOVEDLYKTENE - BILER MED: MANUELL NIVÅREGULERING AV HOVEDLYKT

Slik justerer du styrken til hovedlyktene:

Ranger (TRA) Vehicles Built From: 21-02-2022, noNOR, Edition date: 202202, First-Printing



1. Drei kontrollen i forhold til hvor mye last du har i bilen for å unngå at du distraherer andre trafikanter når hovedlyktene er på.

Merk: *Sett kontrollen til null når du ikke har ekstra last i bilen.*

Merk: *Still inn lysstrålene til hovedlyktene slik at de lyser opp 35–100 m av kjørebanen når kjøretøyet er delvis eller fullt lastet.*

INDIKATORER FOR HOVEDLYKT

Lys på

Lyser når du slår på nærlyset eller parkeringslysene.

Fjernlys

Lyser når du slår på fjernlysene.

HOVEDLYKTER – FEILSØKING

HOVEDLYKTER – VANLIGE SPØRSMÅL

Hvorfor er det kondens i hovedlyktene?

Hovedlyktene har lufteventiler for å kunne tilpasse seg til normale endringer i lufttrykket. Kondens kan være et naturlig biprodukt av dette designet. Når fuktig luft trenger inn i lykteenheten via disse lufteventilene, er det en mulighet for at det kan dannes kondens ved lave temperaturer. Ved vanlig kondensering kan det dannes et tynt lag med dugg inne i linsen. Det tynne dugglaget vil forsvinne etter hvert, og slippes ut gjennom lufteventilene ved normal drift.

Hvor mye kondens er akseptabelt?

Et tynt lag med dugg – f.eks. ingen striper, dryppmerker eller store dråper. Et tynt dugglag som dekker mindre enn 50 % av linsen.

Hvor lang tid kan det ta å fjerne akseptabel kondens?

Ved tørre værforhold kan det ta opptil 48 timer før duggen er borte.

Hvor mye kondens er uakseptabelt?

En vannansamling inne i lampen. Striper, dryppmerker eller store dråper inne i linsen.

Hva gjør jeg hvis det er uakseptabelt mye kondens?

Få kjøretøyet kontrollert så snart som mulig.

Ranger (TRA) Vehicles Built From: 21-02-2022, noNOR, Edition date: 202202, First-Printing

Hvorfor slås hovedlyktene av når jeg har slått dem på etter å ha slått av kjøretøyet?

Batterisparefunksjonen slår av hovedlyktene kort tid etter at du har slått av kjøretøyet ditt.

AUTOMATISKE HOVEDLYKTER

HVA ER AUTOMATISKE HOVEDLYKTER

ADVARSEL: Systemet fritar deg ikke fra ditt ansvar for forsiktig og aktsom kjøring. Det kan hende du må overstyre systemet hvis det ikke slår på hovedlyktene under forhold med dårlig sikt (f.eks. ved tåke på dagtid).

Automatiske hovedlykter slår på hovedlyktene ved dårlig lys eller når vindusviskerne går.

INNSTILLINGER FOR AUTOMATISKE HOVEDLYKTER

1. Åpne kjøretøyskuffen på berøringsskjermen.
2. Trykk på ***INNSTILLINGER***.
3. Trykk på ***Kjøretøy***.
4. Trykk på ***Lys***.
5. Trykk på ***Lysforsinkelse***.
6. Trykk på en innstilling.

UTVENDIGE LYS

SLÅ PÅ/AV RETNINGSLYSENE



Skyv spaken opp eller ned for å slå på retningslysene.

Sett spaken til midtre posisjon for å slå av retningslysene.

Merk: *Trykk spaken lett opp eller ned for å få retningslysene til å blinke tre ganger.*

SLÅ PÅ/AV KJØRELYSENE

ADVARSEL: Kjørelyssystemet aktiverer ikke baklysene og vil eventuelt ikke gi tilstrekkelig lys under kjøreforhold med dårlig sikt. Husk å slå på hovedlyktene når det er nødvendig under forhold med dårlig sikt. I motsatt fall kan det være risiko for kollisjon.

Kjørelysene er alltid på med mindre du slår på hovedlyktene eller kjøretøyet er i parkering (P).

SLÅ PÅ/AV DE FREMRE TÅKELYSENE

Knappen for de fremre tåkelysene finnes på lyskontrollen.

Ranger (TRA) Vehicles Built From: 21-02-2022, noNOR, Edition date: 202202, First-Printing

Trykk på knappen for å slå de fremre tåkelysene av eller på.

Merk: *Slå på de fremre tåkelysene kun ved redusert sikt.*

Merk: *Lysstyrken på kjørelysene kan bli redusert når de fremre tåkelysene slås på.*

Merk: *Hvis lyskontrollen står i stillingen for automatiske hovedlykter, kan du ikke slå på tåkelysene uten at hovedlyktene er på.*

SLÅ PÅ/AV DE BAKRE TÅKELYSENE

Knappen for tåkelys bak finnes på lyskontrollen.

Trykk på knappen for å slå de bakre tåkelysene av eller på.

Du kan slå på de bakre tåkelysene hvis noe av følgende skjer:

- Du satte lyskontrollen til stillingen for hovedlyktene.
- Du satte lyskontrollen til stillingen for automatiske hovedlykter og hovedlyktene er på.

SLÅ PÅ LASTEROMSLAMPENE

Lamper på pickup-planet



Lampene på pickup-planet slår seg på når en av dørene åpnes.

SLÅ PÅ/AV VELKOMSTLYSET

Velkomstlys slår sakte på de utvendige lampene når du nærmer deg kjøretøyet med en autorisert enhet eller låser opp dørene.

1. Åpne kjøretøyskuffen på berøringsskjermen.
2. Trykk på ***INNSTILLINGER***.
3. Trykk på ***Kjøretøy***.
4. Trykk på ***Lys***.
5. Slå ***Velkomstlys*** på eller av.

INDIKATORER FOR UTVENDIG LYS

Kontrollampe for tåkelys foran

Tennes når du skrur på de fremre tåkelysene.

Varsellampe for tåkelykt bak

Den tennes når du slår på tåkelysene bak.

Varsellampe for retningslys

Den blinker når du slår på retningslysene.

Merk: *En økning i blinkefrekvensen tyder på feil på et retningslys.*

LYDSIGNAL FOR UTVENDIG LYS

Utvendige lykter på

Lyder når du åpner førerdøren mens de utvendige lysene er på og tenningen er slått AV.

Ranger (TRA) Vehicles Built From: 21-02-2022, noNOR, Edition date: 202202, First-Printing

UTVENDIG BELYSNING (HVIS UTSTYRT)

HVA ER UTVENDIG BELYSNING

Utvendig belysning deler den utvendige belysningen inn i soner og lar deg slå lysene på og av for å lyse opp rundt kjøretøyet.

BRUK AV DEN UTVENDIGE BELYSNINGEN

1. Åpne kjøretøyskuffen på berøringsskjermen.
2. Trykk på ***KONTROLLER***.
3. Trykk på ***Sonebelysning***.

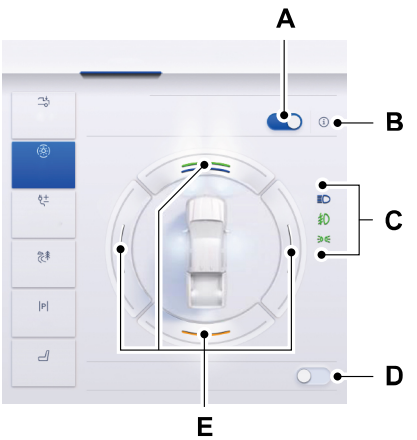

A	Av/på-knapp.
B	Kontekstuell hjelp.
C	Indikatorer for utvendig lys.
D	Alle soner på/av.
E	Enkeltsoner på/av.

Du kan bare bruke sonebelysning når motoren er slått av og girkassen står i parkering (P). Belysningen slår seg av etter en viss stund for å hindre at batteriet tappes for mye.

Merk: *Hvis kjøretøyet er utstyrt med manuell girkasse, må du sette på den elektriske parkeringsbremsen.*

Merk: *Du kan også bruke individuelle sonekontroller for å slå på hver sone.*

Merk: *Sørg for å fjerne utvendige belysningsdeksler når du bruker sonebelysning.*

Merk: *Hvis kjøretøyet er slått av og det gjenstår ett minutt av tidtakeren, blinker retningslysene seks ganger.*

Merk: *Indikatorer på berøringsskjermen lyser når lysene utenfor kontrollen for sonebelysning er slått på.*

Merk: *Du kan fjernstyre sonebelysningen via FordPass-appen.*

Merk: *Kjøretøy uten bakkelys har bare to soner.*

KONTROLL AV KJØRELYS

BRUK AV AUTOMATISK KONTROLL AV FJERNLYS

Automatisk kontroll av fjernlys slår på fjernlyset hvis det er mørkt nok og det ikke finnes annen trafikk. Hvis systemet registrerer hoved- eller baklysene til et møtende kjøretøy, eller gatebelysning foran, blir fjernlyset slått av.

En kameraføler på innsiden av frontruten overvåker forholdene fortløpende for å slå på og av nærlyset.

Ranger (TRA) Vehicles Built From: 21-02-2022, noNOR, Edition date: 202202, First-Printing

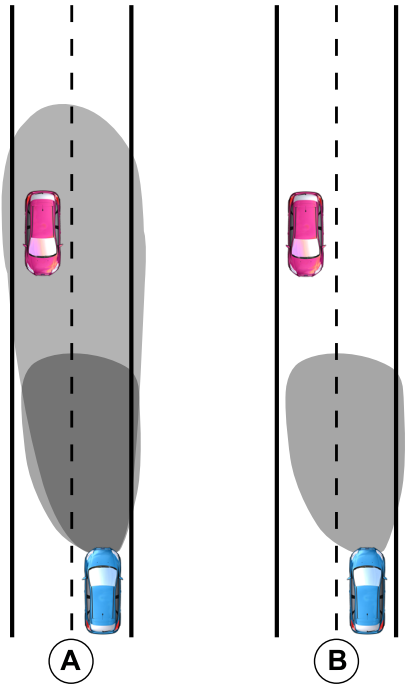

A Uten automatisk kontroll av fjernlys.

B Med automatisk kontroll av fjernlys.

FORHOLDSREGLER FOR AUTOMATISK KONTROLL AV FJERNLYS

ADVARSEL: Systemet fritar deg ikke fra ditt ansvar for forsiktig og aktsom kjøring. Du må eventuelt overstyre systemet hvis fjernlyset ikke slås av eller på.

ADVARSEL: Det kan hende at systemet ikke slår av fjernlyset hvis lysende fra møtende kjøretøyer er skjult av hindringer, for eksempel midtdelere.

ADVARSEL: Ikke bruk systemet ved dårlig sikt, for eksempel i tåke, tett regn, sprut eller snø.

ADVARSEL: Du må kanskje overstyre systemet når du nærmer deg andre trafikanter.

ADVARSEL: Du må eventuelt overstyre systemet ved vanskelige værforhold.

FORUTSETNINGER FOR AUTOMATISK KONTROLL AV FJERNLYS

Systemet slår på fjernlysene hvis alle betingelsene under er innfridd:

- Du slår på systemet.
- Du setter lyskontrollen til stillingen for automatiske hovedlykter.
- Lysforholdene ute tilsier at det er behov for fjernlys.
- Det finnes ingen trafikk foran kjøretøyet.
- Kjørehastigheten er over ca. 40 km/h.

BEGRENSNINGER FOR AUTOMATISK KONTROLL AV FJERNLYS

Systemet slår av fjernlysene hvis alle betingelsene under er innfridd:

- Du slår av systemet.
- Du har satt lyskontrollen til en annen stilling enn automatiske hovedlykter.
- Lysforholdene ute tilsier at det ikke er behov for fjernlys.

Ranger (TRA) Vehicles Built From: 21-02-2022, noNOR, Edition date: 202202, First-Printing

- Systemet registrerer hovedlyktene til et kjøretøy som nærmer seg, eller baklysene til et forankjørende kjøretøy.
- Systemet registrerer kraftig regn, snø eller tåke.
- Systemet oppdager gatelys.
- Kameraet har redusert sikt.
- Kjørehastigheten er under ca. 30 km/h.

SLÅ KONTROLL AV AUTOMATISKE FJERNLYS PÅ OG AV

1. Åpne kjøretøyskuffen på berøringsskjermen.
2. Trykk på ***INNSTILLINGER***.
3. Trykk på ***Kjøretøy***.
4. Trykk på ***Lys***.
5. Slå ***Automatisk fjernlys*** på eller av.

AUTOMATISKE KONTROLLINDIKATORER FOR FJERNLYS



Den tennes for å bekrefte at systemet er klart til bruk.

OVERSTYRING AV KONTROLL AV AUTOMATISK FJERNLYS

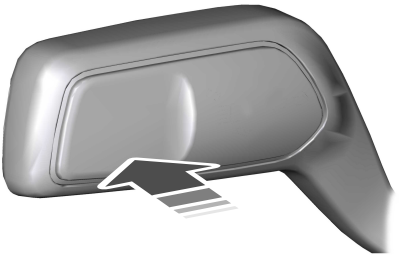

Skyv spaken fra deg for å slå på fjernlyset.

Skyv spaken fra deg igjen for å slå av fjernlyset.

Skyv spaken fra deg en tredje gang for å slå på igjen automatisk kontroll av fjernlys.

KONTROLL AV AUTOMATISK FJERNLYS – FEILSØKING

KONTROLL AV AUTOMATISK FJERNLYS – INFORMASJONSMELDINGER

Melding	Beskrivelse
Fremre kamera dårlig sikt vask linsen	Kameraet har redusert siktbarhet. Rengjør frontruten. Hvis denne meldingen stadig dukker opp, må du få bilen kontrollert så snart som mulig.
Fremre kamera midlertidig utilgjengelig	Det er en feil i kameraet. Vent en liten stund slik at kameraet kan kjøles ned. Hvis denne meldingen stadig dukker opp, må du få bilen kontrollert så snart som mulig.
Fremre kamera feil service påkrevd	Det er en feil i kameraet. Få kjøretøyet kontrollert så snart som mulig.

BLENDINGSFRITT LYS (HVIS UTSTYRT)

BRUK AV BLENDINGSFRITT LYS

Blendingsfritt lys forbedrer sikten og minimerer blendingen av andre trafikanter.

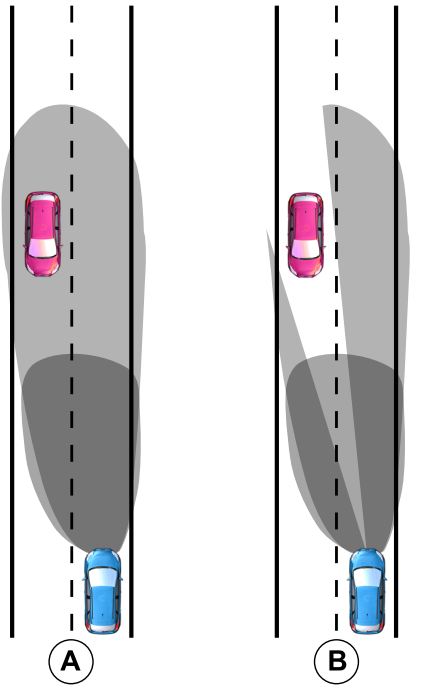

A Uten blendingsfritt lys.
B Med blendingsfritt lys.

FORHOLDSREGLER FOR BLENDINGSFRITT LYS

ADVARSEL: Systemet fritar deg ikke fra ditt ansvar for forsiktig og aktsom kjøring. Du må eventuelt overstyre systemet den ikke tilpasser belysningen.

ADVARSEL: Det kan hende at systemet ikke tilpasser belysningen for å unngå blending hvis lysene fra møtende kjøretøy er skjult av hindringer som for eksempel midtdelere.

ADVARSEL: Du må kanskje overstyre systemet når du nærmer deg andre trafikanter.

ADVARSEL: Du må eventuelt overstyre systemet ved vanskelige værforhold.

ADVARSEL: Ikke bruk systemet ved dårlig sikt (f.eks. ved tåke, tett regn, vannsprut eller snø).

FORUTSETNINGER FOR BLENDINGSFRITT LYS

Systemet slår seg på hvis alle betingelsene under er innfridd:

- Du slår på systemet.
- Du setter lyskontrollen til stillingen for automatiske hovedlykter.
- Lysforholdene ute tilsier at det er nødvendig.
- Kjørehastigheten er høyere enn ca. 40 km/h.

Systemet tilpasser belysningen for å unngå blending hvis samtlige betingelser under er innfridd:

- Du slår på systemet.
- Du setter lyskontrollen til stillingen for automatiske hovedlykter.
- Systemet registrerer hovedlyktene eller baklysene til et kjøretøy som nærmer seg.

BEGRENSNINGER FOR BLENDINGSFRITT LYS

Systemet vil i følgende situasjoner slå seg av:

- Du slår av systemet.
- Du har satt lyskontrollen til en annen stilling enn automatiske hovedlykter.
- Det er godt nok lys ute.
- Systemet registrerer kraftig regn, snø eller tåke.
- Systemet oppdager gatelys.
- Kameraet har redusert sikt.
- Kjørehastigheten er under ca. 30 km/h.

Merk: *Deaktiveringshastigheten er lavere i svinger.*

SLÅ BLENDINGSFRITT LYS PÅ OG AV

1. Åpne kjøretøyskuffen på berøringsskjermen.
2. Trykk på ***INNSTILLINGER***.
3. Trykk på ***Kjøretøy***.
4. Trykk på ***Lys***.
5. Slå ***Blendingsfritt lys*** på eller av.

INDIKATORER FOR BLENDINGSFRITT LYS



Den tennes for å bekrefte at systemet er klart til bruk.

OVERSTYRING AV BLENDINGSFRITT LYS

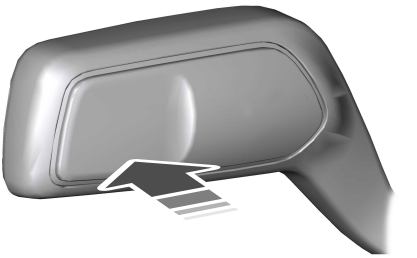

Skyv spaken fra deg for å slå på fjernlyset.

Skyv spaken fra deg igjen for å slå av fjernlyset.

Skyv spaken fra deg en tredje gang for å slå på igjen blendingsfritt lys.

Ranger (TRA) Vehicles Built From: 21-02-2022, noNOR, Edition date: 202202, First-Printing

BLENDINGSFRITT LYS – FEILSØKING (HVIS UTSTYRT)

BLENDINGSFRITT LYS – INFORMASJONSMELDINGER

Melding	Beskrivelse
Fremre kamera dårlig sikt vask linsen	Kameraet har redusert siktbarhet. Rengjør frontruten. Hvis denne meldingen stadig dukker opp, må du få bilen kontrollert så snart som mulig.
Fremre kamera midlertidig utilgjengelig	Det er en feil i kameraet. Vent en liten stund slik at kameraet kan kjøles ned. Hvis denne meldingen stadig dukker opp, må du få bilen kontrollert så snart som mulig.
Fremre kamera feil service påkrevd	Det er en feil i kameraet. Få kjøretøyet kontrollert så snart som mulig.

Ranger (TRA) Vehicles Built From: 21-02-2022, noNOR, Edition date: 202202, First-Printing

SLÅ AV/PÅ ALLE KUPÉLYSENE

Slå av og på alle interiørlysene

Slå på alle kupélysene



Trykk knappen på takkonsollen i retning ikonet.

SLÅ AV/PÅ DE FREMRE KUPÉLYSENE



Trykk på kanten av lampeglasset.

SLÅ AV/PÅ DE BAKRE KUPÉLYSENE

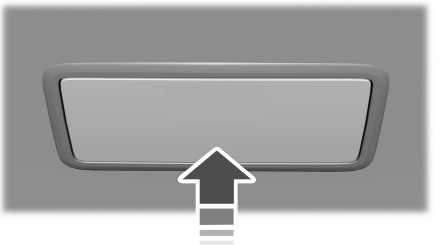

Trykk på linsen for å slå på eller av lampene.

Merk: *Hvis du slår på baklysene via takkonsollen, kan du ikke slå dem av med baklysbryteren.*

KUPÉLYSFUNKSJON

HVA ER KUPÉLYSFUNKSJONEN

Kupélysfunksjonen slår på/av kupélyset og dørlysene.

SLÅ PÅ/AV KUPÉLYSFUNKSJONEN

Bryteren er plassert på takkonsollen.

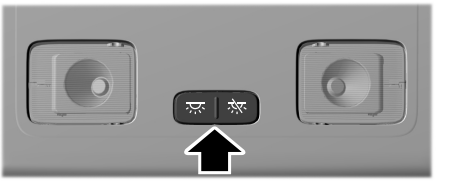

Sett bryteren i midtstilling.

Når du slår på kupélysfunksjonen, slår kupélysene seg på dersom:

- Du åpner en dør.
- Du har trykket på opplåsingsknappen på fjernkontrollen.
- Du slår av tenningen.

JUSTERING AV LYSSTYRKEN TIL BELYSNINGEN AV INSTRUMENTPANELET

Dimmeknappene for instrumentlyset finnes på lyskontrollen.



Trykk flere ganger på én av knappene for å justere lysstyrken.

Ranger (TRA) Vehicles Built From: 21-02-2022, noNOR, Edition date: 202202, First-Printing

MILJØBELYSNING

SLÅ OMGIVELSESBELYSNING AV/PÅ

1. Åpne kjøretøyskuffen på berøringsskjermen.
2. Trykk på ***INNSTILLINGER***.
3. Trykk på ***Miljø- belysning***.
4. Slå ***Miljøbelysning*** på eller av.

JUSTERER OMGIVELSES-BELYSNINGEN

Dra glidebryteren mot venstre eller høyre.

KUPÉBELYSNING – FEILSØKING

KUPÉBELYSNING – VANLIGE SPØRSMÅL

Hvorfor slås kupélysene eller interiørlysene seg av når jeg har slått dem på etter å ha slått av kjøretøyet?

Batterisparefunksjonen slår av kupélysene og interiørlysene kort tid etter at du har slått av kjøretøyet ditt.

Ranger (TRA) Vehicles Built From: 21-02-2022, noNOR, Edition date: 202202, First-Printing

ÅPNING OG LUKKING AV VINDUENE

ADVARSEL: Ikke la barn være uten tilsyn i kjøretøyet, og ikke la dem leke med de elektriske vinduene. Hvis du ikke følger denne instruksjonen, kan det oppstå personskade.

ADVARSEL: Når du lukker de elektriske vinduene, må du forsikre deg om at de er fri for hindringer, og at barn eller kjæledyr ikke oppholder seg nær vindusåpningene.



Trykk på vindusheisbryteren for å åpne vinduet. Løft vindusheisbryteren for å lukke vinduet.

Merk: *De elektriske vinduene fungerer når tenningen er på, og i flere minutter etter at du har slått av tenningen eller til du åpner en fordør,*

Du kan åpne vinduet på motsatt side på gløtt for å redusere vindstøy eller pulserende støy når bare ett vindu er åpent.

Åpne med ett trykk

Trykk vindusheisbryteren helt inn og slipp den. Trykk på nytt eller løft den for å stanse vinduet.

Lukke med ett trykk

Løft vindusheisbryteren helt opp og slipp den. Trykk på nytt eller løft den for å stanse vinduet.

Tilbakestille Lukk med ett trykk

Utfør alle trinnene innen 30 sekunder etter at du startet sekvensen.

1. Lukk vinduet.
2. Trykk og hold inne vindusheisbryteren inntil vinduet er helt åpent. Hold inne vindusheisbryteren i noen sekunder.
3. Løft og hold vindusheisbryteren inntil vinduet er helt lukket. Hold inne vindusheisbryteren i noen sekunder.
4. Trykk og hold inne vindusheisbryteren inntil vinduet er helt åpent. Hold inne vindusheisbryteren i noen sekunder.
5. Løft og hold vindusheisbryteren inntil vinduet er helt lukket. Hold inne vindusheisbryteren i noen sekunder.

Merk: *Gjenta prosedyren hvis vinduet ikke lukkes når du bruker ett-trykkfunksjonen.*

GLOBAL ÅPNING OG LUKKING

HVA ER GLOBAL ÅPNING OG LUKKING

Du kan bruke fjernkontrollen til å betjene vinduene når tenningen er avslått.

BRUK AV GLOBAL ÅPNING

1. Trykk på og slipp opplåsingsknappen på fjernkontrollen.
2. Trykk og hold opplåsingsknappen på fjernkontrollen innen ett sekund.
3. Slipp knappen når vinduene begynner å åpnes.

Trykk på låse- eller opplåsingsknappen på fjernkontrollen for å stoppe global åpning.

Merk: *Global åpning responderer bare når opplåsingsknappen trykkes og holdes inne i løpet av kort tid etter at opplåsingsknappen på fjernkontrollen er trykket på.*

SLÅ PÅ/AV GLOBAL ÅPNING

1. Åpne kjøretøyskuffen på berøringsskjermen.

Ranger (TRA) Vehicles Built From: 21-02-2022, noNOR, Edition date: 202202, First-Printing

2. Trykk på ***Innstillinger***.
3. Trykk på ***Kjøretøy***.
4. Trykk på ***Vinduer***.
5. Slå ***Lås opp alle*** på eller av.

BRUK AV GLOBAL LUKKING

ADVARSEL: Når du lukker de elektriske vinduene, må du forsikre deg om at de er fri for hindringer, og at barn eller kjæledyr ikke oppholder seg nær vindusåpningene.

1. Trykk på og hold låseknappen på fjernkontrollen.
2. Slipp knappen når vinduene begynner å lukkes.

Trykk på låse- eller opplåsingsknappen på fjernkontrollen for å stoppe global lukking.

Merk: *Sprett-tilbake-funksjonen er aktivert ved global lukking. Se* ***Hva er returfunksjonen for vindu*** *(side 97).*

SLÅ PÅ/AV GLOBAL LUKKING

1. Åpne kjøretøyskuffen på berøringsskjermen.
2. Trykk på ***Innstillinger***.
3. Trykk på ***Kjøretøy***.
4. Trykk på ***Vinduer***.
5. Slå ***Lukk alle*** på eller av.

RETURFUNKSJONEN FOR VINDU

HVA ER RETURFUNKSJONEN FOR VINDU

Hvis vinduet registrerer en hindring under lukking, stanser det og går tilbake.

OVERSTYRING AV RETURFUNKSJONEN FOR VINDU

ADVARSEL: Hvis du overstyrer returfunksjonen, går ikke vinduet tilbake hvis det registreres en hindring. Vær forsiktig når du lukker vinduene, slik at du unngår personskade eller skade på kjøretøyet.

1. Lukk vinduet frem til motstandspunktet, og la det gå tilbake.
2. Løft og hold vindusheisbryteren innen to sekunder hvis du vil overstyre returfunksjonen og lukke vinduet. Returfunksjonen er nå deaktivert, og du kan lukke vinduet manuelt.

Merk: *Vinduet går forbi motstandspunktet og du kan lukke det helt.*

Merk: *Hvis du ikke får lukket vinduet, må kjøretøyet undersøkes så snart som mulig.*

LÅSING AV BAKRUTEKONTROLLENE



Trykk på vindusheisbryteren for å låse eller låse opp bakrutekontrollene. Den lyser når du låser bakrutekontrollene.

Ranger (TRA) Vehicles Built From: 21-02-2022, noNOR, Edition date: 202202, First-Printing

FORHOLDSREGLER FOR BAKSPEIL

ADVARSEL: Ikke juster speilene mens kjøretøyet er i bevegelse. Dette kan føre til tap av kontroll over kjøretøyet, alvorlig personskade eller død.

Merk: *Ikke rengjør huset eller glasset med grove slipemidler, drivstoff eller andre petroleumsbaserte rengjøringsmidler.*

MANUELL DIMMING AV BAKSPEIL

Trekk fliken under speilet mot deg for å redusere blending i mørket.

INNVENDIG SPEIL MED AUTOMATISK DIMMING (HVIS UTSTYRT)

HVA ER INNVENDIG SPEIL MED AUTOMATISK DIMMING

Speilet lysdempes for å redusere effekten av sterkt lys bakfra. For å sikre deg god sikt når du rygger, går det tilbake til normal når det sterke lyset bakfra ikke lenger er til stede, eller hvis du skifter til revers (R).

BEGRENSNINGER FOR BAKSPEIL MED AUTOMATISK NEDBLENDING

Ikke blokker følerne på forsiden og baksiden av speilet.

Merk: *En baksetepassasjer i det midtre setet eller en hevet nakkestøtte i midtre baksete kan også hindre at lys når frem til føleren.*

JUSTERING AV SIDESPEIL

ADVARSEL: Ikke juster speilene mens bilen er i bevegelse. Dette kan føre til tap av kontroll over bilen, alvorlig personskade eller død.

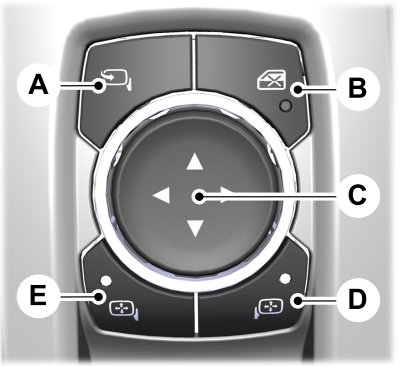

A	Elektrisk inn-/utfelling.
B	Vinduslås.
C	Justeringskontroll.
D	Høyre speil.
E	Venstre speil.

For å justere speilene, må du starte bilen og sette tenningen til tilbehør eller start.

1. Velg hvilket speil du vil justere. Kontrollampen tennes.
2. Bruk justeringskontrollen til å justere speilstillingen.
3. Trykk på speilkontrollen på nytt. Kontrollampen slukner.

SAMMENFELLING AV SIDESPEILENE - BILER MED: MANUELT INNFELLBARE SPEIL

Press speilet mot dørvinduet. Pass på at speilet låses i støttepunktet når du setter det tilbake til utgangsstillingen.

Speil med blinklys

Når kjøretøyet går, vil den forovervendte ytre delen av det aktuelle speilet blinke når du slår på blinklyset.

Bakkelys (hvis utstyrt)

Bakkelysene tennes når du nærmer deg kjøretøyet med en fjernkontroll eller telefon. Hvis kjøretøyet har automatisk inn-/utfellbare speil, er bakkelysene kun tent hvis speilene er felt inn. De slås av når speilene felles ut.

Oppvarmede sidespeil (hvis utstyrt)

Se **Slå oppvarmede speil av/på** (side 117).

360-graders kamera (hvis utstyrt)

Se **Plassering 360-graders kameraer** (side 230).

Blindsoneinformasjonssystem (hvis utstyrt)

Se **Hva er blindsoneinformasjonssystemet** (side 271).

SAMMENFELLING AV SIDESPEILENE - BILER MED: ELEKTRISKE INNFELLBARE SIDESPEIL

Elektrisk innfellbare sidespeil (hvis utstyrt)

Hvis du vil felle inn begge speilene, slår du på kjøretøyet, med trykknappstart i tilbehørsmodus eller motoren i gang.



Trykk på kontrollbryteren for å felle inn speilene når det er trangt der du skal parkere.

Trykk på kontrollbryteren igjen for å felle ut speilene.

Merk: *Ikke stopp speilbevegelsen midtveis. Vent til speilene slutter å bevege seg, og trykk på kontrollen på nytt.*

Merk: *Venstre og høyre speil beveger seg i ulike hastigheter. For eksempel kan ett speil stoppe mens det andre fortsetter å bevege seg. Dette er normalt. Hvis speilene beveges 10 ganger eller mer i løpet av ett minutt, eller hvis speilene foldes inn og ut flere ganger mens kontrollen holdes inne, kan systemet bli deaktivert for å unngå at motorene overopphetes. Vent i ca. tre minutter med motoren i gang, eller i opptil 10 minutter med motoren avslått, slik at systemet tilbakestilles og normal funksjonalitet gjenopprettes.*

Løse speil

Hvis de elektrisk fellbare speilene felles inn eller ut manuelt, er det ikke sikkert at de vil virke slik de skal selv etter at de har blitt satt tilbake på plass. Du må tilbakestille dem hvis:

- Speilene vibrerer under kjøring.
- Speilene føles løse.
- Speilene ikke holder seg i innfelt eller utfelt stilling.
- Ett av speilene ikke er i normal kjørestilling.

For å tilbakestille den elektriske innfellingsfunksjonen bruker du kontrollen til å felle inn og felle ut speilene. Det kan hende du hører en høy lyd når du tilbakestiller de elektrisk innfellbare speilene. Denne lyden er helt normal. Gjenta denne prosessen ved behov hver gang speilene har blitt felt ut eller inn manuelt.

SIDESPEIL MED AUTOMATISK DIMMING (HVIS UTSTYRT)

HVA ER SIDESPEIL MED AUTOMATISK DIMMING

Førerens sidespeil blendes når automatisk blending av bakspeil aktiveres.

OVERSIKT OVER INSTRUMENTGRUPPEN

Merk: *Avhengig av innstillingen du velger, kan instrumentgruppen din se annerledes ut enn her.*

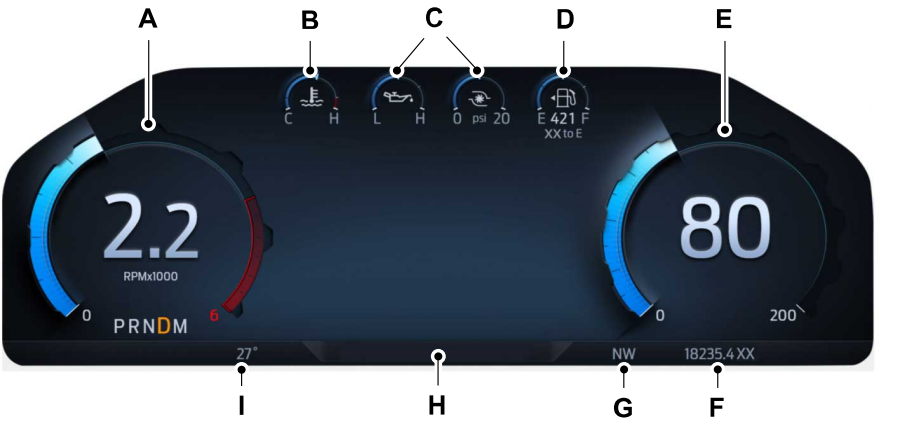

A	Turteller.
B	Temperaturmåler for motorkjølevæske.
C	Konfigurerbare målere.
D	Drivstoffmåler.
E	Speedometer
F	Kilometerteller.
G	Kompass
H	Informasjonslinje.
I	Omgivelsestemperatur.

HVA ER EN TURTELLER

Angir motorturtallet.

Den røde linjen angir på hvilket punkt motoromdreiningene kan bli begrenset for å unngå at motoren ruses.

HVA ER ET SPEEDOMETER

Angir kjørehastigheten

Sekundært speedometer (hvis utstyrt)

Du kan velge et sekundært speedometer som viser andre måleenheter.

Ranger (TRA) Vehicles Built From: 21-02-2022, noNOR, Edition date: 202202, First-Printing

Merk: *Når bare det primære speedometeret vises, brukes de samme måleenhetene som for kjøredistansen. Se* ***Endre måleenhet*** *(side 112).*

DRIVSTOFFMÅLER

HVA ER EN DRIVSTOFFMÅLER

Angir omtrent hvor mye drivstoff det er på drivstofftanken.

BEGRENSNINGER FOR DRIVSTOFFMÅLEREN

Drivstoffmåleren gir kanskje ikke en nøyaktig måling hvis kjøretøyet står i en helling.

PLASSERING AV TANKLOKKET

Pilen ved siden av pumpesymbolet indikerer på hvilken side av bilen tanklokket er plassert.

HVA ER PÅMINNELSE OM LAVT DRIVSTOFFNIVÅ

Du får en visuell påminnelse sammen med et lydvarsel om lavt drivstoffnivå når kjørelengden til tom tank er 120 km for MyKey, og ved 80 km, 40 km, 20 km og 0 km for alle andre nøkler.

Merk: *Påminnelsen om lite drivstoff kan bli vist ved ulike drivstoffmålerposisjoner avhengig av drivstofføkonomiforholdene. Slik variasjon er normal.*

HVA BETYR KJØRELENGDE TIL TOM TANK

Viser omtrent hvor langt kjøretøyet kan kjøre på det drivstoffet som er igjen på tanken. Endringer i kjøreforhold eller kjørestil kan føre til at verdien ikke bare reduseres, men også økes eller holder seg konstant i perioder.

HVA ER EN MOTORKJØLEVÆSKETEMPERATURMÅLER

Angir kjølevæsketemperaturen. Se **Kontrollere kjølevæsken** (side 349).

HVA ER EN MOTOROLJETRYKKMÅLER

Angir motoroljetrykket. Måleren blir rød hvis varsellampen for oljetrykk tennes.

Merk: *Dette er en konfigurerbar måler.*

HVA ER EN GIROLJETEMPERATURMÅLER (HVIS UTSTYRT)

Angir giroljetemperaturen.

Merk: *Spesielle driftsforhold som f.eks. snøbrøyting, tauing eller kjøring i terreng kan forårsake høyere driftstemperaturer enn normalt.*

Merk: *Dette er en konfigurerbar måler.*

ADBLUE®-MÅLER (HVIS UTSTYRT)

Angir gjeldende AdBlue®-nivå.

Merk: *Dette er en konfigurerbar måler.*

Ranger (TRA) Vehicles Built From: 21-02-2022, noNOR, Edition date: 202202, First-Printing

SLIK FUNGERER VARSELLAMPENE I INSTRUMENTGRUPPEN

Varsellamper varsler om kjøretøytilstander som kan bli alvorlige. Enkelte lamper lyser når du starter motoren, slik at du kan se at de virker. Hvis noen av lampene fortsetter å lyse etter at du har startet motoren, må du sjekke hver av dem for nærmere informasjon.

VARSELLAMPER I INSTRUMENTGRUPPEN

Avhengig av hvilken type instrumentgruppe og hvilke tilvalg kjøretøyet er utstyrt med, kan det hende at enkelte av de viste varsellampene ikke er tilgjengelige

Kollisjonsputer



Se **Kollisjonsputer** (side 45).

Blokkeringsfrie bremser



Hvis den lyser under kjøring, er dette tegn på feil. Kjøretøyet har fortsatt normal bremsefunksjon, men de blokkeringsfrie bremsene virker ikke. Få kjøretøyet kontrollert så snart som mulig.

Batteri



Tennes når du slår på tenningen.

Hvis den tennes mens motoren går, tyder det på at kjøretøyet krever service. Få kjøretøyet kontrollert så snart som mulig.

Bremsesystem



Tennes i rødt når du setter på parkeringsbremsen og tenningen er på. Hvis den tennes mens kjøretøyet er i bevegelse, kontrollerer du at parkeringsbremsen er løst. Hvis parkeringsbremsen er løst, betyr det at bremsevæskenivået er lavt eller at bremsesystemet krever service. Få kjøretøyet kontrollert så snart som mulig.

Merk: *Indikatorene kan variere avhengig av region.*

Dieseleksosvæske (AdBlue®)



Tennes når det begynner å bli tomt for dieseleksosvæske (AdBlue®), væsken er forurenset eller systemet krever service.

Åpen dør



Tennes når du slår på tenningen, og blir værende på hvis en av dørene er åpen.

Elektrisk parkeringsbrems



Tennes i gult eller blinker når den elektriske parkeringsbremsen krever service.

Merk: *Indikatorene kan variere avhengig av region.*

Motorens kjølevæsketemperatur



Hvis den tennes, stopper du trygt kjøretøyet og slår det av.

Fest sikkerhetsbelte



Tennes og det høres et lydsignal inntil du fester sikkerhetsbeltet.

Ranger (TRA) Vehicles Built From: 21-02-2022, noNOR, Edition date: 202202, First-Printing

Panser åpent



Lyser hvis tenningen er på og panseret ikke er helt lukket.

Is på veien

ADVARSEL: Selv om temperaturen stiger til over 4ºC, kan det fortsatt være glatt på veien.



Tennes når utetemperaturen er mellom 4ºC4 ºC og 0ºC. Den tennes rødt når utetemperaturen er under 0ºC.

Advarsel for nærlys



Tennes ved funksjonsfeil på LED-nærlyset.

Lavt drivstoffnivå



Tennes ved lavt drivstoffnivå.

Lavt dekktrykk



Lyser hvis dekktrykket er for lavt. Kontroller dekktrykket snarest mulig hvis denne lampen tennes. Få systemet kontrollert så snart som mulig hvis denne lampen begynner å blinke.

Lavt spylervæskenivå



Tennes når det begynner å bli tomt for spylervæske.

Feilfunksjonslampe



Tennes hvis tenningen er på og motoren er slått av. Dette er normalt. Hvis den tennes mens motoren går, tyder det på at utslippskontrollsystemet krever service. Få kjøretøyet undersøkt umiddelbart hvis den blinker. Se **Start og stans av motoren – varsellamper** (side 157).

Oljetrykk

ADVARSEL: Hvis den lyser mens du kjører, må du stanse selv om oljenivået er normalt. Få bilen kontrollert.



Lyser når motoroljetrykket er lavt.

Varsel om for høy hastighet



Tennes hvis kjørehastigheten overstiger hastighetsgrensen.

Hastighetsgrensene varierer avhengig av region.

Funksjonsfeil på driftsmodulen, redusert effekt, elektronisk gasspjeldkontroll, 4X4-kontroll



Tennes når drivlinjen eller firehjulsdriften krever service. Få systemet undersøkt så snart som mulig.

Girkassetemperatur



Tennes når girkassetemperaturen overstiger det normale driftsområdet.

Vann i drivstoff (diesel)



Tennes når vann- og drivstoffseparatoren inneholder en betydelig mengde vann og krever umiddelbar tømming.

SLIK FUNGERER INDIKATORENE I INSTRUMENTGRUPPEN

Kontrollamper gjør deg oppmerksom på funksjoner som er aktivert i kjøretøyet.

INSTRUMENTGRUP-PEINDIKATORER

Avhengig av hvilken type instrumentgruppe og hvilke tilvalg kjøretøyet er utstyrt med, kan det hende at enkelte av de viste indikatorene ikke er tilgjengelige

Adaptiv automatisk fartsholder



Se **Adaptiv cruise control** (side 239).

Automatisk fjernlys



Se **Kontroll av kjørelys** (side 88).

Automatisk regenereringskontroll Av



Autohold

Autohold er aktivert



Se **Auto Hold** (side 206).

Autohold er utilgjengelig



Se **Auto Hold** (side 206).

Auto-Start-Stop

Auto-Start-Stop tilgjengelig



Se **Auto-Start-Stop** (side 162).

Auto-Start-Stop utilgjengelig



Se **Auto-Start-Stop** (side 162).

Overvåking av blindsone



Se **Blindsoneinformasjonssystem** (side 271).

Automatisk fartsholder



Se **Cruise control** (side 237).

Differensialsperre





Se **Elektronisk differensialsperre** (side 187).

Kjøremoduser

Se **Kjøremoduskontroll** (side 254).

Merk: *De tilgjengelige kjøremodusene kan variere avhengig av kjøretøymodellen og utstyrsnivået.*



Baja-modus.

Ranger (TRA) Vehicles Built From: 21-02-2022, noNOR, Edition date: 202202, First-Printing


Gjørme/hjulspor-modus.


Normalmodus.


Klatremodus.


Sandmodus.


Glatt-modus.


Sportsmodus.

Firehjulsdrift



Se **Firehjulsdrift** (side 180).

Merk: *Enkelte indikatorer kan bli vist annerledes avhengig av tilvalgene for kjøretøyet.*

Temperatur i motorutslippsystemet



Tåkelys


Tåkelys foran. Se **Slå på/av de fremre tåkelysene** (side 86).


Tåkelys bak. Se **Slå på/av de bakre tåkelysene** (side 87).

Drivstoffdrevet varmer


Se **Ekstra varmeapparat** (side 124). Se **Parkeringsvarmer** (side 125).

Fjernlys


Se **Hovedlykter** (side 84).

Bratt nedstigning


Se **Hill descent control** (side 217).

Lys på


Se **Kontroll for utvendig belysning** (side 84).

Filsentrering


Se **Kjørefeltsentrering** (side 247).

System for kjørefeltstøtte


Se **Kjørefeltstøttesystemet** (side 264).

Kollisjonshindring


Se **Kollisjonsforberedelse** (side 279).



Sekundær kupévarmer



Se **Ekstra varmeapparat** (side 124). Se **Parkeringsvarmer** (side 125).

Fartsbegrenser



Se **Hastighetsbegrenser** (side 259).

Skiftindikator





Lyser for å informere deg om at skifte til et høyere eller lavere gir kan gi bedre ytelse, drivstofføkonomi eller lavere utslipp.

Stabilitetskontroll og antispinn





Se **Antispinn** (side 207). Se **Stabilitetskontroll** (side 209).

Retningslys

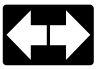

Se **Slå på/av retningslysene** (side 86).

Vent på start



Se **Starte en dieselmotor** (side 154).

Ranger (TRA) Vehicles Built From: 21-02-2022, noNOR, Edition date: 202202, First-Printing

BRUKE SKJERMKONTROLLENE FOR INSTRUMENTGRUPPEN

ADVARSEL: Forstyrrelser under kjøring kan føre til tap av kontroll over bilen, kollisjon og personskade. Vi anbefaler på det sterkeste å utvise ekstrem aktsomhet ved hjelp av utstyr som kan ta fokus fra veien. Ditt primære ansvar er trygg bruk av bilen. Vi advarer mot bruk av håndholdte enheter under kjøring og oppfordrer til bruk av stemmestyrte systemer når det er mulig. Sørg for å gjøre deg kjent med alle aktuelle lokale bestemmelser for bruk av elektroniske enheter under kjøring.

Kontrollene er plassert på rattet.

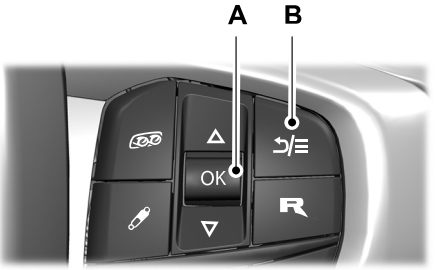

A OK-knapp.
B Tilbake- og Meny-knapp.

Tilbake-knapp

Trykk for å gå tilbake eller gå ut av en meny.

OK-knapp

Trykk for å velge.

Menyknapp

Trykk for å vise undermenyene.

Rulleknapper

Du kan bla gjennom menyelementene ved hjelp av opp- eller ned-knappen.

Statusindikator



Menyelementer med avmerkingsrute angir statusen til en funksjon. Hvis det er merket av i boksen, er funksjonen på. Hvis det ikke er merket av i boksen, er funksjonen av.

HOVEDMENY PÅ INSTRUMENTGRUP-PESKJERMEN

Avhengig av tilvalgene for kjøretøyet kan enkelte menyalternativer mangle eller bli vist annerledes.

Merk: *For din egen sikkerhet er enkelte funksjoner hastighetsavhengige og vil kanskje ikke være tilgjengelige over en bestemt kjørehastighet.*

Ranger (TRA) Vehicles Built From: 21-02-2022, noNOR, Edition date: 202202, First-Printing

Menyelement	Undermeny 1	Undermeny 2
MyView	Konfigurere MyView	Se **Tilpasse skjermen i instrumentgruppen** (side 111).
Tur/drivstofføkonomi	Trip computer 1	
	Trip computer 2	
	Drivstofføkonomi	
	Øko-atferd	
	Lokal fare/ulykkesinfo	
	Auto StartStop	
	Setebelter	
	Førerhjelp	
Offroad	Offroad-status	
	Raptor Status	
	Pitch & rull	
	Kraftdistribusjon	
	Førerhjelp	
	MyGauges	
	Målinger	
Tauing	Tilhengerinformasjon	
	Status for tilhengerlys	
	Tauestatus	
	Førerhjelp	
Navigasjon	Se **Navigasjon** (side 436).	
Telefon	Se **Telefon** (side 429).	
Audio	Se **Lydsystem** (side 420).	
Innstillinger	Konfigurer målere	Vis målere
		Venstre valgbar måler

Menyelement	Undermeny 1	Undermeny 2
		Høyre valgbar måler
	Sekundært speedometer	
	Sving-for-sving-beskrivelser	
	Skiftindikator for ytelse	Aktivert
		Varseltone
		Girpunkt
	Øko-trener	Synlig i ØKO
		Synlig i Normal
		Øko-råd
	Grensekryssing	Påminnelse på
		Påminnelse av
Kjøretøyvedlikehold	Dekktrykk	
	Dekkovervåking	
	Motorinformasjon	
	Oljeskift	
	AdBlue®-info	
	AdBlue®-nivå	
	Motorluftfilter	
	Eksosfilter	

Ranger (TRA) Vehicles Built From: 21-02-2022, noNOR, Edition date: 202202, First-Printing

TILPASSE SKJERMEN I INSTRUMENTGRUPPEN

Legge til skjermer ved hjelp av MyView

1. Velg ***MyView*** ved hjelp av rattkontrollene for skjermen i instrumentgruppen.
2. Velg ***Konfigurer MyView***.
3. Velg et element på listen som du ønsker å ta med på MyView-listen din.

Merk: *Du må velge minst to elementer.*

Merk: *Du kan velge opptil sju elementer som skal tas med på MyView-listen.*

4. Trykk på ***OK***-knappen.

Konfigurere målere

1. Velg ***Innstillinger***.
2. Velg ***Konfigurer målere***.
3. Velg for å bytte om på eller endre målerne på venstre og høyre side.

Ranger (TRA) Vehicles Built From: 21-02-2022, noNOR, Edition date: 202202, First-Printing

ENDRE SPRÅK

Slik endrer du språket som brukes på midtre skjerm:

1. Trykk på ***INNSTILLINGER***.
2. Trykk på ***Generelt***.
3. Trykk på ***Språk***.
4. Velg ønsket språk.

ENDRE MÅLEENHET

Slik endrer du måleenheten som brukes på midtre skjerm:

1. Trykk på ***INNSTILLINGER***.
2. Trykk på ***Generelt***.
3. Trykk på ***Måleenhet***.
4. Velg ønsket måleenhet.

ENDRE TEMPERATURENHET

Slik endrer du temperaturenheten som brukes på midtre skjerm:

1. Trykk på ***INNSTILLINGER***.
2. Trykk på ***Generelt***.
3. Trykk på ***Temperaturenhet***.
4. Velg ønsket temperaturenhet.

ENDRE DEKKTRYKKENHET

Slik endrer du dekktrykkenheten som brukes på midtre skjerm:

1. Trykk på ***INNSTILLINGER***.
2. Trykk på ***Generelt***.
3. Trykk på ***Dekktrykkenhet***.
4. Velg ønsket trykkenhet.

Ranger (TRA) Vehicles Built From: 21-02-2022, noNOR, Edition date: 202202, First-Printing

TILGANG TIL KJØRECOMPUTEREN

1. Gå til hovedmenyen ved hjelp av skjermkontrollene for instrumentgruppen.
2. Velg ***Trip computer***.
3. Velg ***Trip computer 1*** eller ***Trip computer 2***.

TILBAKESTILLE KJØRECOMPUTEREN

1. Gå til hovedmenyen ved hjelp av skjermkontrollene for instrumentgruppen.
2. Velg ***Trip computer***.
3. Velg ***Trip computer 1*** eller ***Trip computer 2***.
4. Hold inne ***OK***-knappen i noen sekunder.

HVA ER FJERNSTART

Systemet gir deg mulighet til å fjernstarte kjøretøyet og justere kupétemperaturen ut fra innstillingene du har valgt.

FORHOLDSREGLER FOR FJERNSTART

ADVARSEL: Ikke start motoren i en lukket garasje eller i andre avlukkede områder. Eksosgasser er giftige. Garasjedøren må alltid åpnes før du starter motoren. Unnlatelse av å følge denne instruksjonen, kan det føre til personskade eller dødsfall.

BEGRENSNINGER FOR FJERNSTART

Fjernstart fungerer ikke i følgende situasjoner:

- Alarmhornet er utløst.
- Panseret er åpent.
- Girkassen ikke står i parkering (P).
- Tenningen er på.
- Batterinivået er under minimum driftsspenning.
- Fjernstart er ikke aktivert.

Merk: *Ikke bruk fjernstart hvis drivstoffnivået er lavt.*

Merk: *Du kan bruke fjernstart med FordPass. Se* ***Aktivere og deaktivere modemet*** *(side 415).*

AKTIVERE FJERNSTART

1. Åpne kjøretøyskuffen på berøringsskjermen.
2. Trykk på ***INNSTILLINGER***.
3. Trykk på ***Kjøretøy***.
4. Trykk på ***Konfigurasjon av fjernstart***.
5. Slå ***Fjernstart*** på eller av.

Merk: *Hvis du vil bruke fjernstart med FordPass, må du forsikre deg om at modemet er aktivert Se* ***Aktivere og deaktivere modemet*** *(side 415).*

FJERNSTART OG -STANS AV KJØRETØYET

ADVARSEL: Ikke start motoren i en lukket garasje eller i andre avlukkede områder. Eksosgasser er giftige. Garasjedøren må alltid åpnes før du starter motoren. Unnlatelse av å følge denne instruksjonen, kan det føre til personskade eller dødsfall.

Bruk FordPass-appen til å starte kjøretøyet.

- Kjøretøyet låser dørene.
- Retningslysene blinker to ganger.
- Parkeringslysene slår seg på når kjøretøyet går.
- Hvis systemet ikke kan startes, høres et lydsignal fra hornet.
- Når du fjernstarter kjøretøyet, vil alle de andre kjøretøysystemene forbli avslått.

Merk: *Det kan hende du må vente en kort periode før du fjernstarter kjøretøyet etter at kjøretøyet har sluttet å kjøre.*

Kjøretøyet forblir sikret når du har fjernstartet det. For at det skal være mulig å slå på tenningen og begynne å kjøre, må det befinne seg en gyldig nøkkel i bilen.

Det tillates maks to fjernstarter. Etter det må du slå tenningen av og på før du kan bruke fjernstart på nytt.

Bruk FordPass-appen til å slå av kjøretøyet.

Ranger (TRA) Vehicles Built From: 21-02-2022, noNOR, Edition date: 202202, First-Printing

INNSTILLINGER FOR FJERNSTART

Slå på/av auto-modus for klimakontrollen

1. Åpne kjøretøyskuffen på berøringsskjermen.
2. Trykk på ***INNSTILLINGER***.
3. Trykk på ***Kjøretøy***.
4. Trykk på ***Konfigurasjon av fjernstart***.
5. Trykk på ***Auto*** eller ***Siste innstillinger***.

Merk: *Hvis du slår på automodus, vil systemet forsøke å varme opp eller kjøle ned kupeen til 22°C. Når du slår på kjøretøyet, går varme- og ventilasjonssystemet tilbake til innstillingene som ble brukt sist.*

Merk: *Hvis du slår på de siste innstillingene, vil systemet huske innstillingene som ble brukt sist.*

Innstillinger for oppvarming av seter (hvis utstyrt)

1. Åpne kjøretøyskuffen på berøringsskjermen.
2. Trykk på ***INNSTILLINGER***.
3. Trykk på ***Kjøretøy***.
4. Trykk på ***Konfigurasjon av fjernstart***.
5. Trykk på ***Seter***.
6. Trykk på ***Auto*** eller ***Av***.

Merk: *Hvis du slår på innstillingene for oppvarmet sete, blir setevarme slått på ved kaldt vær.*

Innstillinger for rattoppvarming (hvis utstyrt)

1. Åpne kjøretøyskuffen på berøringsskjermen.
2. Trykk på ***INNSTILLINGER***.
3. Trykk på ***Kjøretøy***.
4. Trykk på ***Konfigurasjon av fjernstart***.
5. Trykk på ***Seter og ratt***.
6. Trykk på ***Auto*** eller ***Av***.

Merk: *Hvis du slår på innstillingene for oppvarmet ratt, blir rattvarme slått på ved kaldt vær.*

Varighet av fjernstart

1. Åpne kjøretøyskuffen på berøringsskjermen.
2. Trykk på ***INNSTILLINGER***.
3. Trykk på ***Kjøretøy***.
4. Trykk på ***Konfigurasjon av fjernstart***.
5. Trykk på ***Varighet***.
6. Trykk på ønsket varighet.

IDENTIFISERING AV KLIMAKONTROLLENHETEN



Avhengig av kjøretøyets utstyrsnivå, kan kontrollene se annerledes ut enn her.

SLÅ KLIMAKONTROLLEN AV/PÅ

Trykk på knappen.

SLÅ RESIRKULERT LUFT AV/PÅ

Trykk på knappen for å resirkulere luften i kupeen.

Merk: *Resirkulering av luft kan bli slått av automatisk eller sperret for aktivering i alle luftstrømmoduser, unntatt MAX A/C, for å redusere risikoen for dugging. Ved varmt vær kan resirkuleringen dessuten slå seg på og av automatisk i ulike luftfordelingsmoduser for å øke varme- eller kjøleeffekten.*

SLÅ KLIMAANLEGGET AV/PÅ

A/C

Trykk på knappen.

Merk: *Under bestemte forhold kan A/C-kompressoren fortsette å gå etter at klimaanlegget er slått av.*

Merk: *Slå på klimaanlegget mens motoren går på tomgang minst en gang per måned i to minutter for å opprettholde funksjonaliteten til systemet og tilhørende komponenter.*

SLÅ MAKSIMAL AVISING AV/PÅ

MAX

Trykk på knappen.

Luften strømmer gjennom luftdysene i frontruten, temperaturen er stilt helt opp og viftemotoren justeres til høyeste hastighet.

Du kan også bruke denne innstillingen til å fjerne dugg og tynne islag på frontruten.

Merk: *For å unngå dugg på vinduet er det ikke mulig å velge resirkulert luft når maksimal avising er på.*

Merk: *Når du slår på maksimal avising, aktiveres også oppvarming av bakruten og speilene.*

Merk: *Når maksimal avising er slått på, kan A/C-kompressoren fortsette å gå selv om du slår av klimaanlegget.*

SLÅ MAKSIMAL KJØLING AV/PÅ

MAX A/C

Trykk på knappen.

Merk: *Når du slår av maksimal kjøling, er klimaanlegget fortsatt på*

SLÅ OPPVARMET FRONTRUTE AV/PÅ

Trykk på knappen på berøringsskjermen for å åpne kontrollene for klimaanlegget.



Trykk på knappen for å fjerne isbelegg og tåke fra frontruten. Funksjonen for oppvarmet frontrute slår seg av etter kort tid.

Merk: *Systemet fungerer ikke hvis batterinivået er lavt.*

SLÅ OPPVARMET BAKRUTE AV/PÅ



Trykk på knappen for å fjerne isbelegg og dugg fra bakruten. Funksjonen for oppvarmet bakrute slår seg av etter en kort tid.

Merk: *Ikke bruk sterke kjemikalier, barberblad eller andre skarpe gjenstander til å rengjøre eller fjerne merker fra innsiden av den oppvarmede bakruten. Dette kan føre til at varmetrådene på den oppvarmede bakruten får skader som ikke dekkes av kjøretøygarantien.*

INNSTILLING AV VIFTEMOTORHASTIGHETEN



Trykk på **+** eller **-** for å velge viftemotorhastigheten.

SLÅ OPPVARMEDE SPEIL AV/PÅ

Når du slår på oppvarming av bakruten, slås også oppvarming av sidespeilene på.

Merk: *Ikke fjern is fra speilene med en skrape, og ikke juster speilglasset hvis det er frosset fast.*

Merk: *Ikke rengjør huset eller glasset med grove slipemidler, drivstoff eller andre petroleumsbaserte rengjøringsmidler. Det er ikke sikkert at kjøretøygarantien dekker skader på speilhuset eller -glasset.*

INNSTILLING AV TEMPERATUREN

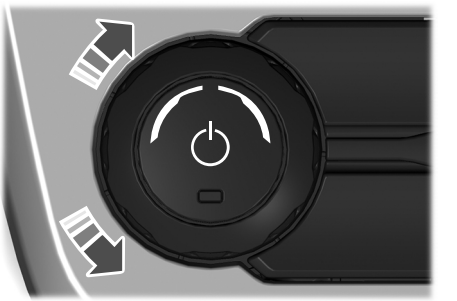

Vri på kontrollen på venstre side av varme- og ventilasjonsanlegget for å stille inn temperaturen til venstre.

Merk: *Denne kontrollen stiller også inn temperaturen på høyre side når du slår av modus med to soner.*

Vri på kontrollen på høyre side av varme- og ventilasjonsanlegget for å stille inn temperaturen til høyre.

STYRING AV LUFTSTRØMMEN

Styre luften til luftdysene i frontruten



Trykk på knappen på berøringsskjermen for å åpne kontrollene for klimaanlegget.



Trykk på knappen.

Styre luften til luftdysene i instrumentpanelet



Trykk på knappen på berøringsskjermen for å åpne kontrollene for klimaanlegget.

Ranger (TRA) Vehicles Built From: 21-02-2022, noNOR, Edition date: 202202, First-Printing



Trykk på knappen.

Styre luften til luftdysene i fotbrønnen



Trykk på knappen på berøringsskjermen for å åpne kontrollene for klimaanlegget.



Trykk på knappen.

AUTO-MODUS

SLÅ AUTO-MODUS PÅ/AV



Slå på automodus ved å trykke på knappen. Trykk flere ganger på knappen for å justere automodus.

Juster viftemotorkontrollen eller luftfordelingskontrollen for å slå auto-modus av.

INDIKATORER FOR AUTO-MODUS

Indikatorene befinner seg i Auto-modus-knappen.

Status for Auto-modus-indikator	Beskrivelse
Én indikator lyser.	Viftemotoren kjører med redusert hastighet. Bruk denne innstillingen for å minimere støyen fra viftemotoren. Med denne innstillingen vil det ta lenger tid å kjøle ned kupeen.
To indikatorer lyser.	Viftemotoren kjører med moderat hastighet.
Tre indikatorer lyser.	Viftemotoren kjører med økt hastighet. Med denne innstillingen vil det ta kortere tid å kjøle ned kupeen. Denne innstillingen øker støyen fra viftemotoren.

Ranger (TRA) Vehicles Built From: 21-02-2022, noNOR, Edition date: 202202, First-Printing

SLÅ DOBBEL MODUS AV OG PÅ



Trykk på knappen på berøringsskjermen for å åpne kontrollene for klimaanlegget.



Trykk på knappen.

TIPS FOR BRUK AV KLIMAKONTROLLENE

Generelle råd

- Langvarig bruk av omluft kan føre til duggdannelse på vinduene.
- En svak luftstrøm kan føles fra luftdysene i fotbrønnene, uavhengig av innstillingen for luftfordeling.
- For å unngå fuktighet i kupeen bør du ikke kjøre med systemet slått av eller med resirkulert luft alltid aktivert.
- Ikke legg gjenstander under forsetene fordi dette kan påvirke luftstrømmen til baksetene.
- Fjern all snø og is og alle blader fra området rundt luftinntaket nederst mot frontruten.
- For å redusere tiden det tar å få en komfortabel temperatur når det er varmt ute, bør du kjøre med åpne vinduer til det kommer kjølig luft fra luftdysene.

Automatisk klimaanlegg

- Det er ikke nødvendig å justere innstillingene hvis det er ekstremt varmt eller kaldt i kupeen. Automatisk modus anbefales for å opprettholde den innstilte temperaturen.
- Systemet justeres for å varme opp eller kjøle ned kupeen til den temperaturen du velger så raskt som mulig.
- For at systemet skal fungere optimalt, bør luftdysene på instrumentpanelet og på sidene være helt åpne.
- Hvis du trykker på ***AUTO*** ved lav utetemperatur, vil systemet rette luftstrømmen mot frontruten og til luftdysene for sidevinduene.I tillegg kan viftemotoren kjøre på lavere hastighet inntil motoren blir varm.
- Hvis du trykker på ***AUTO*** når det er varmt både ute og inne i kupeen, bruker systemet resirkulert luft for å gi mest mulig kjøling. Viftemotoren kan dessuten få lavere hastighet inntil luften er kjølt ned.

Rask oppvarming av kupeen

1. Trykk på ***AUTO***.
2. Juster temperaturfunksjonen til ønsket innstilling.

Anbefalte innstillinger for oppvarming

1. Trykk på ***AUTO***.
2. Juster temperaturfunksjonen til ønsket innstilling. Bruk 22ºC som utgangspunkt, og juster deretter innstillingen ved behov.

Rask kjøling av kupeen

1. Trykk på ***MAX A/C***.
2. Kjør med helt åpne vinduer en kort stund.

Anbefalte innstillinger for kjøling

1. Trykk på ***AUTO***.
2. Juster temperaturfunksjonen til ønsket innstilling. Bruk 22ºC som utgangspunkt, og juster deretter innstillingen ved behov.

Ranger (TRA) Vehicles Built From: 21-02-2022, noNOR, Edition date: 202202, First-Printing

Avdugging av sidevinduer i kaldt vær

1. Trykk på og slipp knappen avising eller maksimal avising.
2. Juster temperaturkontrollen til ønsket innstilling. Bruk 22°C som utgangspunkt, og juster deretter innstillingen ved behov.

Ranger (TRA) Vehicles Built From: 21-02-2022, noNOR, Edition date: 202202, First-Printing

IDENTIFISERING AV KLIMAKONTROLLENHETEN



Avhengig av kjøretøyets utstyrsnivå, kan kontrollene se annerledes ut enn her.

SLÅ KLIMAKONTROLLEN AV/PÅ

Trykk på knappen.

SLÅ RESIRKULERT LUFT AV/PÅ

Trykk på knappen for å resirkulere luften i kupeen.

Merk: *Resirkulering av luft kan bli slått av automatisk eller sperret for aktivering i alle luftstrømmoduser, unntatt MAX A/C, for å redusere risikoen for dugging. Ved varmt vær kan resirkuleringen dessuten slå seg på og av automatisk i ulike luftfordelingsmoduser for å øke varme- eller kjøleeffekten.*

SLÅ KLIMAANLEGGET AV/PÅ

Trykk på knappen.

Merk: *Under bestemte forhold kan A/C-kompressoren fortsette å gå etter at klimaanlegget er slått av.*

Merk: *Slå på klimaanlegget mens motoren går på tomgang minst en gang per måned i to minutter for å opprettholde funksjonaliteten til systemet og tilhørende komponenter.*

SLÅ MAKSIMAL AVISING AV/PÅ

Trykk på knappen.

Luften strømmer gjennom luftdysene i frontruten, temperaturen er stilt helt opp og viftemotoren justeres til høyeste hastighet.

Du kan også bruke denne innstillingen til å fjerne dugg og tynne islag på frontruten.

Merk: *For å unngå dugg på vinduet er det ikke mulig å velge resirkulert luft når maksimal avising er på.*

Merk: *Når du slår på maksimal avising, aktiveres også oppvarming av bakruten og speilene.*

Merk: *Når maksimal avising er slått på, kan A/C-kompressoren fortsette å gå selv om du slår av klimaanlegget.*

SLÅ MAKSIMAL KJØLING AV/PÅ

Trykk på knappen.

Merk: *Når du slår av maksimal kjøling, er klimaanlegget fortsatt på*

Ranger (TRA) Vehicles Built From: 21-02-2022, noNOR, Edition date: 202202, First-Printing

SLÅ OPPVARMET BAKRUTE AV/PÅ



Trykk på knappen for å fjerne isbelegg og dugg fra bakruten. Funksjonen for oppvarmet bakrute slår seg av etter en kort tid.

Merk: *Ikke bruk sterke kjemikalier, barberblad eller andre skarpe gjenstander til å rengjøre eller fjerne merker fra innsiden av den oppvarmede bakruten. Dette kan føre til at varmetrådene på den oppvarmede bakruten får skader som ikke dekkes av kjøretøygarantien.*

INNSTILLING AV VIFTEMOTORHASTIGHETEN



Vri på kontrollen for å justere luftmengden som sirkulerer inne i kjøretøyet.

INNSTILLING AV TEMPERATUREN - BILER UTEN: VARMER

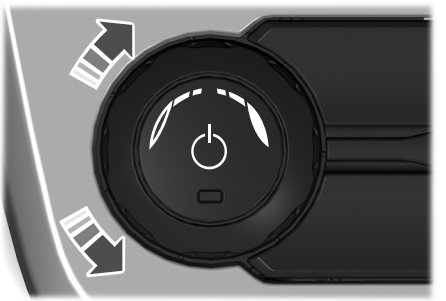

Vri på kontrollen for å justere temperaturen.

INNSTILLING AV TEMPERATUREN

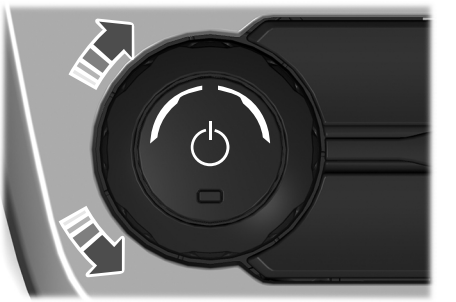

Vri temperaturkontrollen mot urviseren for kjøligere temperaturinnstillinger.

Vri temperaturkontrollen med urviseren for varmere temperaturinnstillinger.

STYRING AV LUFTSTRØMMEN

Styre luften til luftdysene i frontruten



Trykk på knappen på berøringsskjermen for å åpne kontrollene for klimaanlegget.



Trykk på knappen.

Styre luften til luftdysene i instrumentpanelet



Trykk på knappen på berøringsskjermen for å åpne kontrollene for klimaanlegget.



Trykk på knappen.

Styre luften til luftdysene i fotbrønnen



Trykk på knappen på berøringsskjermen for å åpne kontrollene for klimaanlegget.



Trykk på knappen.

TIPS FOR BRUK AV KLIMAKONTROLLENE

Generelle råd

- Langvarig bruk av omluft kan føre til duggdannelse på vinduene.
- En svak luftstrøm kan føles fra luftdysene i fotbrønnene, uavhengig av innstillingen for luftfordeling.
- For å unngå fuktighet i kupeen bør du ikke kjøre med systemet slått av eller med resirkulert luft alltid aktivert.
- Ikke legg gjenstander under forsetene fordi dette kan påvirke luftstrømmen til baksetene.
- Fjern all snø og is og alle blader fra området rundt luftinntaket nederst mot frontruten.
- For å redusere tiden det tar å få en komfortabel temperatur når det er varmt ute, bør du kjøre med åpne vinduer til det kommer kjølig luft fra luftdysene.

Rask oppvarming av kupeen

1. Sett viftemotorhastigheten på høyeste innstilling.
2. Sett temperaturkontrollen på høyeste innstilling.
3. Led luftstrømmen til luftdysene i fotbrønnen.

Anbefalte innstillinger for oppvarming

1. Sett viftemotorhastigheten på midtre innstilling.
2. Sett temperaturkontrollen til midtpunktet av varmeinnstillingen.
3. Led luftstrømmen til luftdysene i fotbrønnen.

Rask kjøling av kupeen

1. Trykk på ***MAX A/C***.
2. Kjør med helt åpne vinduer en kort stund.

Anbefalte innstillinger for kjøling

1. Sett viftemotorhastigheten på midtre innstilling.
2. Sett temperaturkontrollen til midtpunktet av kjøleinnstillingen.
3. Led luftstrømmen til luftdysene i instrumentpanelet.

Avdugging av sidevinduer i kaldt vær

1. Styr lufta til dysene i instrumentpanelet og frontruta.
2. Trykk inn og slipp ***A/C***.
3. Juster temperaturkontrollen til ønsket innstilling.
4. Sett viftemotorhastigheten på høyeste innstilling.
5. Rett luftstrømmen mot sidevinduene.
6. Steng instrumentpanelets luftdyser.

Ranger (TRA) Vehicles Built From: 21-02-2022, noNOR, Edition date: 202202, First-Printing

HVA ER EKSTRA VARMEAPPARAT

Tilleggsvarmeren er utviklet for å redusere tiden som kreves for å varme opp motoren når den går. Det slår seg av eller på avhengig av ute- og kjølevæsketemperaturen.

Systemet varmer motoren og kupeen. Det får drivstoff fra kjøretøyets drivstofftank.

FORHOLDSREGLER FOR TILLEGGSVARMER

ADVARSEL: Vi anbefaler at en kvalifisert tekniker kontrollerer og reparerer varmesystemet etter en kollisjon. Unnlatelse av å følge denne instruksjonen, kan det føre til personskade eller dødsfall.

ADVARSEL: Ikke bruk tilleggsvarmeren i lukkede rom, på bensinstasjoner eller i nærheten av kilder med brennbare gasser eller støv. Unnlatelse av å følge denne instruksjonen, kan det føre til personskade eller dødsfall.

Merk: *Kontroller at eksosutløpet til varmeapparatet bak høyre forhjul ikke er dekket av snø, is, søle eller noe annet som kan skape problemer for driften av varmeapparatet.*

Merk: *Hvis varmeapparatet er i ferd med å stanse, forbrennes overskytende drivstoff i varmeapparatet, og det oppstår litt varme, eksos og støy.*

Merk: *Mens systemet er i drift, kommer det eksosgass fra undersiden av bilen. Dette er normalt.*

BEGRENSNINGER FOR TILLEGGSVARMER

Under følgende forhold kan det hende at systemet ikke virker:

- Batteriet har lavt ladenivå.
- Drivstoffnivået er lavt.
- Utetemperaturen er for høy.

Hvis kjøretøyet står parkert i en bratt skråning, er det ikke sikkert at systemet vil fungere riktig.

SLÅ PÅ OG AV TILLEGGSVARMEREN

1. Åpne kjøretøyskuffen på berøringsskjermen.
2. Trykk på ***INNSTILLINGER***.
3. Trykk på ***Kjøretøy***.
4. Slå ***Forvarmer*** på eller av.

Ranger (TRA) Vehicles Built From: 21-02-2022, noNOR, Edition date: 202202, First-Printing

HVA ER PARKERINGSVARMEREN

Parkeringsvarmeren varmer motoren og kupeen når kjøretøyet står parkert. Det får drivstoff fra kjøretøyets drivstofftank.

FORHOLDSREGLER FOR PARKERINGSVARMER

ADVARSEL: Vi anbefaler at en kvalifisert tekniker kontrollerer og reparerer varmesystemet etter en kollisjon. Hvis denne instruksjonen ikke tas til følge, kan det føre til personskade eller dødsfall.

ADVARSEL: Ikke bruk parkeringsvarmeren i lukkede rom, på bensinstasjoner eller i nærheten av kilder med brennbare gasser eller støv. Hvis denne instruksjonen ikke tas til følge, kan det føre til personskade eller dødsfall.

Merk: *Kontroller at eksosutløpet til varmeapparatet bak høyre forhjul ikke er dekket av snø, is, søle eller noe annet som kan skape problemer for driften av varmeapparatet.*

Merk: *Hvis varmeapparatet er i ferd med å stanse, forbrennes overskytende drivstoff i varmeapparatet, og det oppstår litt varme, eksos og støy.*

Merk: *Mens systemet er i drift, kommer det eksosgass fra undersiden av bilen. Dette er normalt.*

BEGRENSNINGER FOR PARKERINGSVARMER

Systemet virker bare når bilen står stille med motoren av.

Under følgende forhold kan det hende at systemet ikke virker:

- Batteriet har lavt ladenivå.
- Drivstoffnivået er lavt.
- Utetemperaturen er for høy.

Hvis kjøretøyet står parkert i en bratt skråning, er det ikke sikkert at systemet vil fungere riktig.

INNSTILLINGER FOR PARKERINGSVARMEREN

SLÅ PÅ FORTSATT OPPVARMING

Når du slår av tenningen, vil varmeapparatet starte eller fortsette å kjøre (hvis forholdene tillater det) i opptil 30 minutter.

1. Åpne kjøretøyskuffen på berøringsskjermen.
2. Trykk på ***INNSTILLINGER***.
3. Trykk på ***Kjøretøy***.
4. Trykk på ***Parkeringsvarmer***.
5. Slå ***Fortsett varme*** på eller av.

Merk: *Du kan bruke denne modusen for å holde kupeen varm etter at du har slått av tenningen. Når varmeapparatet har fullført denne modusen, fjernes avmerkingen i boksen på berøringsskjermen.*

INNSTILLING AV PARKERINGS-VARMERTIDTAKER

Systemet har tre ulike moduser du kan velge mellom.

Enkel turbo

Bruk denne for å angi én oppvarmingsperiode for en bestemt dag. Hvis forholdene tillater det, starter parkeringsvarmeren opptil 40 minutter før angitt klokkeslett på valgt dato.

Ranger (TRA) Vehicles Built From: 21-02-2022, noNOR, Edition date: 202202, First-Printing

1. Åpne kjøretøyskuffen på berøringsskjermen.
2. Trykk på ***INNSTILLINGER***.
3. Trykk på ***Kjøretøy***.
4. Trykk på ***Parkeringsvarmer***.
5. Trykk på ***Programmering av varmeapparat***.
6. Trykk på ***Én gang***.
7. Still inn ønsket dato og klokkeslett.
8. Slå ***Aktiver*** på eller av.

Merk: *Dato og klokkeslett må være angitt før du kan aktivere denne modusen.*

Merk: *Klokken i bilen må vise riktig dato og klokkeslett.*

Gjentakende tidspunkt én

Bruk denne til å programmere en oppvarmingsperiode for hver ukedag. Disse tidspunktene lagres, og systemet varmer opp bilen før de programmerte avgangstidspunktene.

1. Åpne kjøretøyskuffen på berøringsskjermen.
2. Trykk på ***INNSTILLINGER***.
3. Trykk på ***Kjøretøy***.
4. Trykk på ***Parkeringsvarmer***.
5. Trykk på ***Programmering av varmeapparat***.
6. Trykk på ***Gjentagende tid én***.
7. Still inn klokkeslett og ukedag.
8. Slå ***Aktiver*** på eller av.

Merk: *Klokken i bilen må vise riktig dato og klokkeslett.*

Gjentakende tidspunkt to

Bruk denne til å programmere en andre oppvarmingsperiode for hver ukedag. Disse tidspunktene lagres, og systemet varmer opp bilen før de programmerte avgangstidspunktene.

1. Åpne kjøretøyskuffen på berøringsskjermen.
2. Trykk på ***INNSTILLINGER***.
3. Trykk på ***Kjøretøy***.
4. Trykk på ***Parkeringsvarmer***.
5. Trykk på ***Programmering av varmeapparat***.
6. Trykk på ***Gjentagende tid to***.
7. Still inn klokkeslett og ukedag.
8. Slå ***Aktiver*** på eller av.

Merk: *Klokken i bilen må vise riktig dato og klokkeslett.*

SLÅ PARKERINGSVARMEREN AV OG PÅ MED FJERNKONTROLLEN

Via senderen til parkeringsvarmeren kan du angi at varmeapparatet skal starte og kjøre i opptil 30 minutter, eller stanse alle varmeapparatmoduser.

Start varmeapparatet ved å trykke og holde inne knappen **ON** eller **HEAT** på senderen inntil et grønt LED-lys på senderen begynner å lyse.

Stans varmeapparatet ved å trykke og holde inne knappen **OFF** på senderen inntil et rødt LED-lys på senderen begynner å lyse. Dette gjelder bare varmeapparatmodusen som kjører i øyeblikket. Fremtidige Tidtaker-innstillinger eller fremtidige innstillinger for Fortsett oppvarming blir ikke deaktivert.

Merk: *Opptil tre sendere kan pares til bilen.*

Merk: *Elektronisk utstyr som bruker samme frekvens, kan påvirke senderens rekkevidde.*

INDIKATORER PÅ FJERNKONTROLLEN TIL PARKERINGSVARMEREN

LED-lampe for sender	Beskrivelse
Grønn	Senderen har sendt et radiosignal.
Blinker grønt	Senderen har sendt et radiosignal, men varmeapparatet mottok ikke signalet.
Rød	Senderen har sendt et radiosignal.
Blinkende rød	Senderen har sendt et radiosignal, men varmeapparatet mottok ikke signalet.

Merk: *LED-lyset på fjernsenderen angir ikke varmeapparatets faktiske status. Lyset er ingen garanti for at varmeapparatet har mottatt et signal om å starte eller stanse.*

SKIFTE BATTERI PÅ FJERNKONTROLLEN FOR PARKERINGSVARMER

ADVARSEL: Oppbevar batteriene utilgjengelig for barn, for å unngå at de svelges. Unnlatelse av å følge denne instruksjonen, kan det føre til personskade eller dødsfall. Ved svelging må lege kontaktes umiddelbart.

ADVARSEL: Ikke bruk fjernkontrollen hvis batteridekselet ikke lar seg lukke helt. Få byttet ut fjernkontrollen så snart som mulig. Hold fjernkontrollen unna barn inntil du har mottatt en ny. Unnlatelse av å følge denne instruksjonen, kan det føre til personskade eller dødsfall.

FORSIKTIG: Batteriet kan forårsake alvorlige eller livstruende skader i løpet av to timer eller mindre hvis det havner inni kroppen. Oppsøk lege umiddelbart.

Sørg for at du avhender gamle batterier på en miljøvennlig måte. Be om råd fra dine lokale myndigheter om resirkulering av gamle batterier.

Fjernkontrollen har et 3-volts litiumbatteri av typen CR11108 eller tilsvarende.

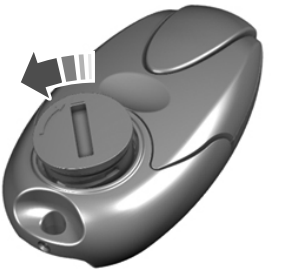

1. Sett inn et egnet verktøy, for eksempel en skrutrekker eller mynt, for å skru løs og ta av batteridekselet.





2. Ta ut batteriet.
3. Sett inn et nytt batteri og pass på at + peker oppover.
4. Sett på plass batteridekslet igjen.

PARKERINGSVARMER – FEILSØKING

PARKERINGSVARMER – INFORMASJONSMELDINGER

Melding	Informasjon
Parkeringsvarme ikke startet Lite drivstoff	Vises ved for lavt drivstoffnivå.
Parkeringsvarme ikke startet Lavt batteri	Vises hvis batteriet er tomt eller nesten tomt.
Parkeringsvarme ikke startet Utetemperatur høy	Vises ved for høy utetemperatur.
Parkeringsvarme ikke startet Kjøretøy ikke startet på 7 dager	Hvis kjøretøyet ikke har vært startet på minst sju dager før en programmert start, vil tidtakeren bli slettet og måtte tilbakestilles.

Ranger (TRA) Vehicles Built From: 21-02-2022, noNOR, Edition date: 202202, First-Printing

HVA ER KUPÉLUFTFILTERET

Kupeluftfilteret forbedrer kvaliteten på luften i kjøretøyet ved å fange opp støv, pollen og andre partikler.

SKIFTE KUPÉLUFTFILTERET

Skift ut filteret med jevne mellomrom. Se **Vedlikehold av bilen** (side 446).

Kupéluftfilteret er plassert bak hanskerommet.

Slik fjerner du nedre hanskerom for å komme til filteret:

1. Åpne hanskerommet.

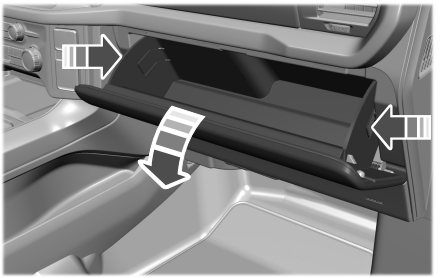

2. Trykk på tappen på hver siden.
3. Senk hanskerommet helt.
4. Trekk hanskerommet mot deg.

Ranger (TRA) Vehicles Built From: 21-02-2022, noNOR, Edition date: 202202, First-Printing

FORHOLDSREGLER FOR FORSETE

ADVARSEL: Feil sittestilling, setet i feil stilling, eller seteryggen lent for langt bakover kan ta vekt bort fra seteputen og påvirke hvordan passasjerfølersystemet reagerer, noe som kan føre til alvorlig personskade eller dødsfall ved en eventuell kollisjon. Sitt alltid rett opp og ned mot seteryggen og med føttene på gulvet.

ADVARSEL: Alle passasjerene i kjøretøyet, inkludert føreren, skal sitte med hele kroppen i kjøretøyet under kjøring.

ADVARSEL: Ikke len seteryggen for langt bakover, da det kan føre til at personen som sitter der, kan skli under sikkerhetsbeltet og pådra seg skader ved et sammenstøt.

ADVARSEL: Ikke plasser objekter høyre enn toppen på seteryggen. Hvis denne instruksjonen ikke følges, kan det føre til alvorlige eller livstruende skader i tilfelle bråbrems eller kollisjon.

ADVARSEL: Ikke juster førersetet eller seteryggen mens kjøretøyet er i bevegelse. Dette kan føre til plutselige setebevegelser med påfølgende tap av kontroll over kjøretøyet.

KORREKT SITTESTILLING

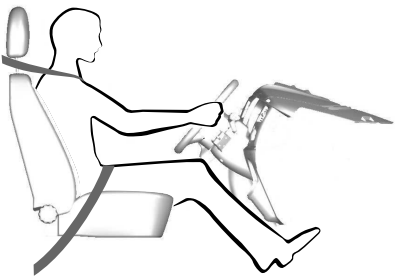

Ved forskriftsmessig bruk gir setet, nakkestøtten, sikkerhetsbeltet og kollisjonsputene optimal beskyttelse ved et sammenstøt.

Vi anbefaler at du følger disse retningslinjene:

- Sitt i oppreist stilling med den nederste delen av ryggraden så langt tilbake som mulig.
- Ikke len seteryggen slik at overkroppen er mer enn 30 grader fra oppreist stilling.
- Juster nakkestøtten slik at toppen er på nivå med toppen av hodet, og så langt fremover som mulig. Sørg for å ha en komfortabel sittestilling.
- Hold tilstrekkelig avstand mellom deg selv og rattet. Avstanden mellom brystbeinet og dekslet på kollisjonsputen bør være minst 25 cm.
- Hold i rattet med lett bøyde armer.
- Bøy benene litt slik at du får fullt trykk på pedalene.
- Legg skulderstroppen til sikkerhetsbeltet midt over midten av skulderen, og legg hoftebeltet tett over hoftene.

Ranger (TRA) Vehicles Built From: 21-02-2022, noNOR, Edition date: 202202, First-Printing

Pass på at du har både en komfortabel kjørestilling og full kontroll over kjøretøyet.

MANUELLE SETER

NAKKESTØTTEKOMPONENTER

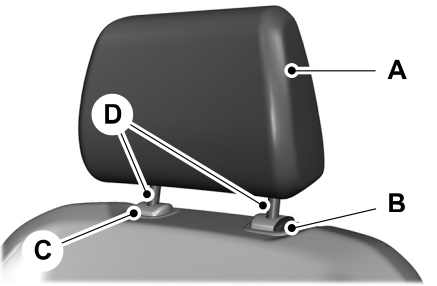

Nakkestøttene består av:

A	En energiabsorberende nakkestøtte.
B	Styrehylsesperre og utløserknapp.
C	Styrehylse.
D	To stålstenger.

JUSTERE NAKKESTØTTEN

ADVARSEL: Juster nakkestøtten skikkelig før du setter deg i setet eller begynner å kjøre. Det bidrar til å redusere risikoen for nakkeskade ved en eventuell kollisjon. Ikke juster nakkestøtten under kjøring.

ADVARSEL: Nakkestøtten er sikkerhetsutstyr. Så langt det er mulig bør den være montert og riktig justert når det sitter noen i setet. Hvis nakkestøtten ikke er riktig justert, kan den fungere mindre effektivt ved enkelte kollisjoner.

ADVARSEL: Juster nakkestøtten for alle passasjerene før du begynner å kjøre. Det bidrar til å redusere risikoen for nakkeskade ved en eventuell kollisjon. Ikke juster nakkestøtten under kjøring.

Merk: *Juster seteryggen til oppreist kjørestilling før du justerer nakkestøtten. Juster nakkestøttene slik at toppen av nakkestøtten er på nivå med toppen av hodet. Sørg for å ha en komfortabel sittestilling. Juster opp nakkestøtten hvis du er høy.*

Trekk opp nakkestøtten for å heve den.

Slik senker du nakkestøtten:

1. Trykk og hold justerings- og utløserknappen.
2. Skyv ned nakkestøtten.

FJERNE NAKKESTØTTEN

1. Trekk opp nakkestøtten til høyeste stilling.
2. Trykk og hold justerings- og utløserknappen samt opplåsings- og demonteringsknappen.
3. Trekk opp nakkestøtten.

MONTERE NAKKESTØTTEN

Før stålstammene inn i førehylsene og trykk nakkestøtten ned inntil den går i lås.

Ranger (TRA) Vehicles Built From: 21-02-2022, noNOR, Edition date: 202202, First-Printing

FLYTTE SETET FOROVER OG BAKOVER

ADVARSEL: Ikke juster førersetet eller seteryggen mens kjøretøyet er i bevegelse. Dette kan føre til plutselige setebevegelser med påfølgende tap av kontroll over kjøretøyet.

ADVARSEL: Rykk setet bakover og forover slik at det låses godt på plass. Hvis setet ikke sikres i låst i stilling, kan det forårsake alvorlige eller livstruende skader ved en eventuell kollisjon.

ADVARSEL: Setetrekk som ikke er godkjent av Ford Motor Company, kan forhindre sikkerhetsbeltet i at blive trukket tilbake på korrekt vis. Dette kan medføre at sikkerhetsbeltet ikke sitter stramt, noe som kan øke risikoen for personskader ved en ulykke.



JUSTERE SETERYGGEN

ADVARSEL: Hvis seteryggen er lent bakover, er det fare for å passasjeren kan skli under sikkerhetsbeltet og pådra seg alvorlige skader ved en eventuell kollisjon.



JUSTERE SETEHØYDEN



Ranger (TRA) Vehicles Built From: 21-02-2022, noNOR, Edition date: 202202, First-Printing

JUSTERE KORSRYGGSTØTTEN

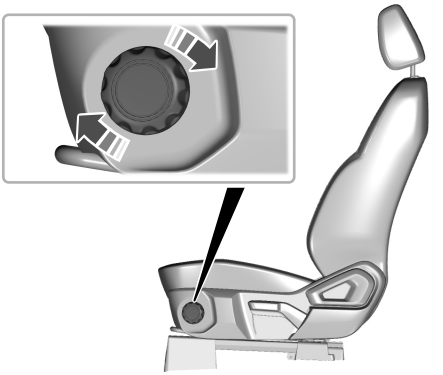

ELEKTRISKE SETER

NAKKESTØTTEKOMPONENTER

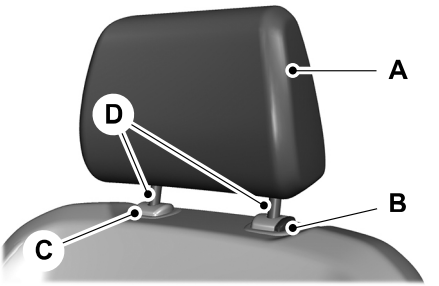

Nakkestøttene består av:

A	En energiabsorberende nakkestøtte.
B	Styrehylsesperre og utløserknapp.
C	Styrehylse.
D	To stålstenger.

JUSTERE NAKKESTØTTEN

Trekk opp nakkestøtten for å heve den.

Slik senker du nakkestøtten:

1. Trykk og hold justerings- og utløserknappen.
2. Skyv ned nakkestøtten.

FJERNE NAKKESTØTTEN

1. Trekk opp nakkestøtten til høyeste stilling.
2. Trykk og hold justerings- og utløserknappen.
3. Trekk opp nakkestøtten.

MONTERE NAKKESTØTTEN

Før stålstammene inn i førehylsene og trykk nakkestøtten ned inntil den går i lås.

FLYTTE SETET FOROVER OG BAKOVER

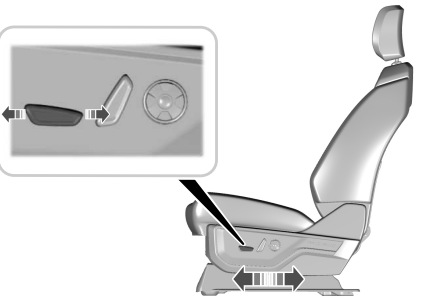

Ranger (TRA) Vehicles Built From: 21-02-2022, noNOR, Edition date: 202202, First-Printing

JUSTERE SETEPUTEN

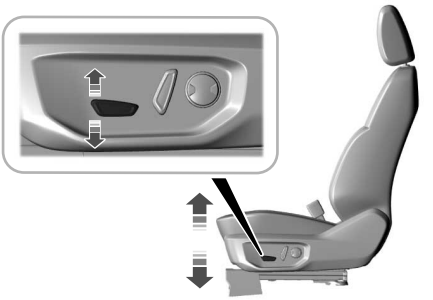

JUSTERE SETEHØYDEN

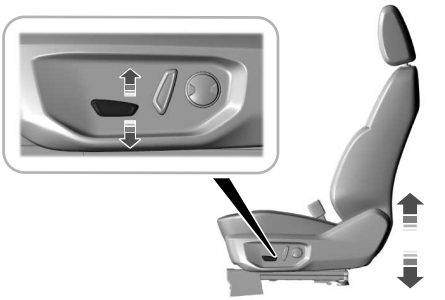

JUSTERE SETERYGGEN

ADVARSEL: Ikke plasser last eller andre gjenstander bak seteryggen før den er satt tilbake til utgangsstillingen.

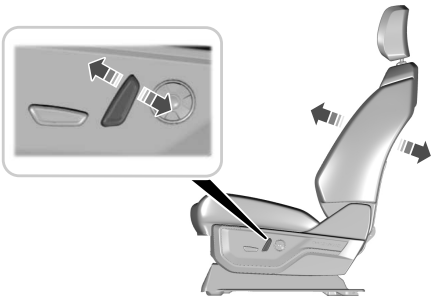

JUSTERE KORSRYGGSTØTTEN



OPPVARMEDE SETER

FORHOLDSREGLER VED OPPVARMEDE SETER

ADVARSEL: Hvis du ikke er i stand til å føle smerte i huden på grunn av høy alder, kronisk sykdom, diabetes, ryggmargskade, medisinering, alkoholinntak, utmattelse eller andre fysiske forhold, må du utvise forsiktighet

Ranger (TRA) Vehicles Built From: 21-02-2022, noNOR, Edition date: 202202, First-Printing

ved bruk av oppvarmet sete. Det oppvarmede setet kan føre til brannskader selv ved lave temperaturer. Dette gjelder særlig ved langvarig bruk. Hvis du ikke følger denne instruksjonen, kan det oppstå personskade.

ADVARSEL: Ikke stikk skarpe gjenstander inn i seteputen eller seteryggen. Dette kan ødelegge varmeelementet slik at det oppstår overoppheting. Hvis du ikke følger denne instruksjonen, kan det oppstå personskade.

ADVARSEL: Ikke plasser noe i setet som kan blokkere varmen (f.eks et setetrekk eller en pute). Dette kan føre til at setet overopphetes. Hvis du ikke følger denne instruksjonen, kan det oppstå personskade.

Ikke gjør følgende:

- Ikke plasser tunge gjenstander på setet.
- Ikke slå på oppvarmet sete hvis det er sølt vann eller annen væske i setet. La setet få tørke.

SLÅ OPPVARMEDE SETER AV OG PÅ

Kjøretøyet må kjøre for at du skal kunne bruke denne funksjonen.



Trykk flere ganger på symbolet for oppvarmet sete for å slå på/av de ulike varmeinnstillingene. Jo flere indikatorer som vises, desto høyere er setevarmetemperaturen.

Merk: *Avhengig av innstillingene du har valgt for fjernstart, kan det hende at de oppvarmede setene forblir på etter at du har fjernstartet kjøretøyet. Hvis de oppvarmede setene var slått på da du slo av kjøretøyet, kan de slå seg på når du starter kjøretøyet igjen.*

Ranger (TRA) Vehicles Built From: 21-02-2022, noNOR, Edition date: 202202, First-Printing

MANUELLE SETER

NAKKESTØTTEKOMPONENTER

Nakkestøtter på ytre baksete

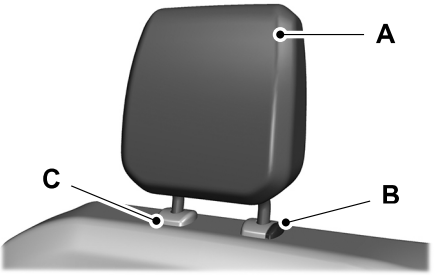

Nakkestøttene består av:

A En energiabsorberende nakkestøtte.

B Styrehylse.

C Styrehylse for låsing.

Nakkestøtte på midtre baksete

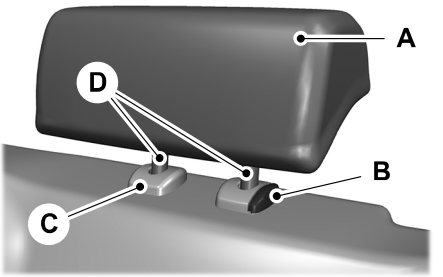

Nakkestøtten består av:

A En energiabsorberende nakkestøtte.

B To stålstenger.

C Styrehylsejustering og utløserknapp.

D Styrehylseutløser og demonteringsknapp (hvis utstyrt).

JUSTERE NAKKESTØTTEN

Nakkestøttene på de ytterste setene kan ikke justeres.

Trekk opp midtre nakkestøtte for å heve den.

Slik senker du midtre nakkestøtte:

1. Trykk og hold utløser- og demonteringsknappen.
2. Skyv ned nakkestøtten.

FJERNE NAKKESTØTTEN

1. Fell seteryggen forover før du demonterer nakkestøtten.
2. Trekk opp nakkestøtten til høyeste stilling.
3. Trykk og hold justerings- og utløserknappen samt opplåsings- og demonteringsknappen.
4. Trekk opp nakkestøtten.

MONTERE NAKKESTØTTEN

1. Fell seteryggen forover før du monterer nakkestøtten.
2. Før stålstammene inn i styrehylsene og trykk ned nakkestøtten til den går i lås.

Ranger (TRA) Vehicles Built From: 21-02-2022, noNOR, Edition date: 202202, First-Printing

FOLDE SETERYGGEN

ADVARSEL: Ikke kjør med et ulåst sete eller et sete i nedfelt stilling. Hvis denne instruksjonen ikke følges, kan det føre til alvorlige eller livstruende skader i tilfelle bråbrems eller kollisjon.

ADVARSEL: Ikke fell sammen et sete hvis noen sitter der. Hvis du ikke følger denne instruksjonen, kan det oppstå personskade.

ADVARSEL: Vær forsiktig så du ikke klemmer fingrene i mekanismen når du feller ned seteryggen.



Trekk i stroppen for å felle ned seteryggen forover.

Merk: *Flytt forsetene forover for å unngå kontakt mellom for- og baksetene. Dette gir bedre tilkomst til baksetet.*

FELLE NED SETERYGGEN

ADVARSEL: Når setet felles opp, må du forsikre deg om at sikkerhetsbeltene ikke blir sittende fast bak setet.

ADVARSEL: Ikke plasser last eller andre gjenstander bak seteryggen før den er satt tilbake til utgangsstillingen.

ADVARSEL: Pass på at setene og seteryggene sitter ordentlig på plass og er låst fast i festekrokene.

Trekk opp seteryggen til den går i lås i oppreist stilling.

Merk: *Vi anbefaler at du retter opp seteryggen fra passasjersiden av kjøretøyet.*

FOLDE SETENE



Trekk i stroppen for å felle opp setet.

Ranger (TRA) Vehicles Built From: 21-02-2022, noNOR, Edition date: 202202, First-Printing

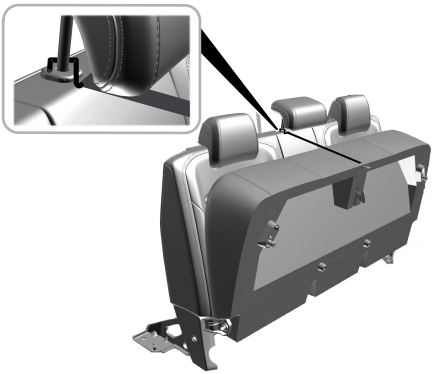

Hekt stroppen i midtre nakkestøtte.

FELLE NED SETENE

ADVARSEL: Pass på at last eller andre gjenstander ikke kommer i klem under seteputen, og sørg for at seteputen senkes ned helt. I motsatt fall kan det hende at setet ikke fungerer på riktig måte, noe som kan øke risikoen for alvorlige personskader ved en kollisjon.

ADVARSEL: Pass på at setene og seteryggene sitter ordentlig på plass og er låst fast i festekrokene.

Hekt stroppen av nakkestøtten og trekk deretter i stroppen for å senke setet.

Ranger (TRA) Vehicles Built From: 21-02-2022, noNOR, Edition date: 202202, First-Printing

HVA ER VARSLINGSSYSTEMET FOR PASSASJERER I BAKSETET

Varslingssystemet for passasjerer i baksetet overvåker kjøretøyforholdene og ber deg om å sjekke passasjerer i baksetet når du slår av tenningen.

HVORDAN FUNGERER VARSLINGSSYSTEMET FOR PASSASJERER I BAKSETET

Systemet overvåker om bakdørene har blitt åpnet eller lukket for å indikere mulig tilstedeværelse av en passasjer i baksetet.

Det blir vist en melding på informasjons- og underholdningsskjermen og det høres en varsellyd når du slår av tenningen etter at ett av følgende vilkår er innfridd:

- En bakdør åpnes eller lukkes mens tenningen er på.
- Du slår på tenningen innen 15 minutter etter at bakdøren er åpnet og lukket.
- Du slår på tenningen innen 15 minutter etter at varselet er vist eller varsellyden utløst.

FORHOLDSREGLER FOR VARSLINGSSYSTEMET FOR PASSASJERER I BAKSETET

ADVARSEL: På varme dager kan temperaturen inne i kjøretøyet stige svært raskt. Hvis personer eller dyr utsettes for slike høye temperaturer, selv om det kun er kortvarig, kan det føre til dødsfall eller alvorlige varmerelaterte skader, herunder hjerneskade. Små barn er særlig utsatt.

ADVARSEL: Ikke la barn eller kjæledyr være alene i kjøretøyet uten tilsyn. Hvis denne instruksjonen ikke tas til følge, kan det føre til personskade eller dødsfall.

BEGRENSNINGER FOR VARSLINGSSYSTEMET FOR PASSASJERER I BAKSETET

Systemet registrerer ikke tilstedeværelse av gjenstander eller personer i baksetet. Det overvåker når bakdørene åpnes og lukkes.

Merk: *Det er mulig å motta et varsel når det ikke befinner seg passasjerer i baksetet, men varselbetingelsene er innfridd.*

Merk: *Det er mulig ikke å motta et varsel når det befinner seg passasjerer i baksetet, og varselbetingelsene ikke er innfridd. For eksempel hvis en passasjer i baksetet ikke tar seg inn i kjøretøyet via bakdøren.*

Merk: *Lydvarselet avgis ikke hvis fordøren åpnes før tenningen slås av.*

SLÅ VARSLINGSSYSTEMET FOR PASSASJERER I BAKSETET AV/PÅ

1. Åpne kjøretøyskuffen på berøringsskjermen.
2. Trykk på ***INNSTILLINGER***.
3. Trykk på ***Kjøretøy***.
4. Slå ***Varsel om passasjerer i baksetet*** på eller av.

Merk: *Standardinnstillingen er på.*

Merk: *Hvis du foretar en hovedtilbakestilling, slås systemet på igjen.*

Ranger (TRA) Vehicles Built From: 21-02-2022, noNOR, Edition date: 202202, First-Printing

Halvårlig påminnelse (hvis utstyrt)

Når du slår av systemet, blir det hver sjette måned vist en melding som minner om at systemet er slått av. Du kan slå på igjen systemet eller la det være avslått.

INDIKATORER FOR VARSLINGSSYSTEMET FOR PASSASJERER I BAKSETET



Melding
Sjekk om det er passasjerer i baksetene.

Vises når du slår kjøretøyet av etter at varselbetingelsene er innfridd.

Meldingen vises en kort stund. Trykk på ***Lukk*** for å bekrefte og fjerne meldingen.

Merk: *Avhengig av hvilken SYNC-versjon bilen har, kan grafikken se annerledes ut enn dem du ser her.*

LYDSIGNALER FOR VARSLINGSSYSTEMET FOR PASSASJERER I BAKSETET

Lyder når du slår av kjøretøyet etter at varselbetingelsene er innfridd.

Varselet lyder i kort tid.

HVA ER MINNEFUNKSJONEN

Minnefunksjonen henter frem førersetestillingen.

FORHOLDSREGLER FOR MINNEFUNKSJONEN

ADVARSEL: Før du aktiverer seteminnet, må du passe på at området rundt setet er fritt for hindringer og at alle personer holder avstand til bevegelige deler.

ADVARSEL: Ikke bruk minnefunksjonen når kjøretøyet er i bevegelse.

HER FINNER DU MINNEFUNKSJONSKNAPPENE



Minnefunksjonsknappene er plassert i førerdøren.

LAGRE EN FORHÅNDSINNSTILT STILLING

1. Slå på tenningen.
2. Juster minnefunksjonene til foretrukket stilling.
3. Hold inne ønsket forhåndsinnstillingsknapp til du hører én enkelt tone.

Du kan til enhver tid ha opptil tre forhåndsinnstilte minnestillinger.

HENTE EN FORHÅNDSINNSTILT STILLING

Trykk og slipp en forhåndsinnstillingsknapp.

Merk: *Du kan hente frem en forhåndsinnstilt stilling fra minnet når tenningen er av, eller når du setter girkassen i parkering (P) eller nøytral (N) hvis tenningen er på og kjøretøyet ikke beveger seg.*

Merk: *Hvis du trykker på en forhåndsinnstillingsknapp eller minnefunksjonskontroll under henting fra minnet, avbrytes operasjonen.*

Ranger (TRA) Vehicles Built From: 21-02-2022, noNOR, Edition date: 202202, First-Printing

HER FINNER DU USB-PORTENE

Dataoverføring via USB-porter



USB-porten befinner seg på nedre instrumentpanel under klimaanlegget.

Merk: *Disse USB-portene kan også brukes til lading av enheter.*

Merk: *Det er ikke alle USB-portene i kjøretøyet som har funksjon for dataoverføring.*

Merk: *Vi anbefaler å bare bruke USB-IF-sertifiserte kabler og adaptere. Det kan hende at ikke-sertifiserte kabler og adaptere ikke fungerer.*

USB-porter kun for lading (hvis utstyrt)



USB-portene kan være plassert på følgende steder:

- Nede på instrumentpanelet.
- På øvre instrumentpanel.
- I medieoppbevaringen.
- I midtkonsollen.
- På baksiden av midtkonsollen.
- I lasteromsområdet.
- På frontruten, bak interiørspeilet.

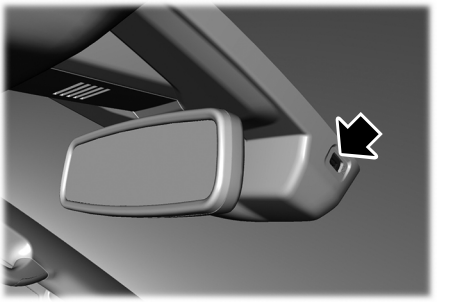

AVSPILLING AV MEDIER VIA USB-PORTEN

ADVARSEL: Forstyrrelser under kjøring kan føre til tap av kontroll over bilen, kollisjon og personskade. Vi anbefaler på det sterkeste å utvise ekstrem aktsomhet ved hjelp av utstyr som kan ta fokus fra veien. Ditt primære ansvar er trygg bruk av bilen. Vi advarer mot bruk av håndholdte enheter under kjøring og oppfordrer til bruk av stemmestyrte systemer når det er mulig. Sørg for å gjøre deg kjent med alle aktuelle lokale bestemmelser for bruk av elektroniske enheter under kjøring.

Koble enheten til USB-porten.

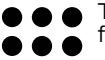

Trykk på knappen i statuslinjen for å åpne og lukke appskuffen.



Trykk på USB-alternativet.



Trykk på knappen for å spille av et spor. Trykk en gang til på knappen for å sette sporet på pause.



Trykk på knappen for å hoppe til neste spor.

Trykk og hold inne knappen for å spole forover i sporet.



Trykk én gang på knappen for å gå tilbake til begynnelsen av et spor. Trykk flere ganger på knappen for å gå tilbake til tidligere spor.

Trykk og hold inne knappen for å spole bakover.

LADING AV EN ENHET

Koble enheten til USB-porten.

Dataoverføring via USB-porter



Du kan lade enheten din via USB-dataoverføringsporten når SYNC er aktivert.

USB-porter kun for lading



Du kan lade enheten din via den dedikerte USB-porten når bilen er i tilbehørsmodus eller er startet.

HVA ER STRØMUTTAKET

Strømuttaket er en kontakt du kan bruke til å koble en elektrisk enhet til bilens strømtilførsel.

STRØMUTTAKSFOR-HOLDSREGLER

ADVARSEL: Ikke la elektrisk utstyr være koblet til strømuttaket når det ikke er i bruk. Uttaket leverer strøm når kjøretøyet er startet. Hvis du ikke følger denne instruksjonen, kan det oppstå personskade.

ADVARSEL: Det må ikke kobles skjøteledninger eller flere enheter til strømuttaket. Det kan føre til overopphetning av strømuttaket. Unnlatelse av å følge denne instruksjonen kan føre til brann, personskade eller materiell skade.

STRØMUTTAKSBE-GRENSNINGER

Ikke bruk strømuttaket til følgende typer elektriske enheter:

- Fjernsynsapparat med katodestrålerør.
- Apparater som krever høy effekt – for eksempel støvsugere, elektriske sager eller annet elektrisk verktøy og kjøleskap med kompressor.
- Måleapparater som behandler nøyaktige data – for eksempel medisinsk utstyr eller måleutstyr.
- Andre apparater som krever svært stabil strømtilførsel – for eksempel mikroprosessorstyrte elektriske tepper og berøringsfølsomme lamper.

Merk: *Enkelte enheter kan overskride den nominelle effekten som er angitt på enhetsetiketten, første gang de kobles til. I slike tilfeller må du kanskje trykke flere ganger på enhetsstrømknappen for å muliggjøre en myk start. Hvis du har gjort flere forsøk, men enheten likevel ikke lar seg slå på, kan det være at enheten trenger mer strøm enn det som er tilgjengelig.*

Merk: *Strømuttaket gir maksimal tilgjengelig effekt når kjøretøyet står i parkering (P). Den tilgjengelige effekten kan være redusert når kjøretøyet er i kjør (D). Hvis det er installert mer enn ett uttak i kjøretøyet, fordeles effekten på uttakene som er bruk samtidig.*

FINNE STRØMUTTAKET

Strømuttaket kan være plassert i instrumentpanelet, bak på gulvkonsollen eller på pickup-planet.

STRØMUTTAKSINDIKATORER

Varsellampen for strømuttaket tennes for å angi systemstatusen.

Indikatorstatus	Beskrivelse
På	Når lampen lyser, leverer uttaket strøm.
Av	Når lampen ikke lyser, leveres det ikke strøm fra uttaket.
Blinker	Hvis lampen blinker, er uttaket i en feilmodus.

Feilmodus

Strømmen fra uttaket kuttes midlertidig hvis enheten overskrider watt-grensen.

1. Koble fra enheten din.
2. Slå av tenningen for å kjøle ned systemet og tilbakestille feilmodusen.
3. Slå på tenningen, men vent med å koble til enheten igjen.
4. Kontroller at lampen lyser kontinuerlig når tenningen er på.
5. Kontroller at enheten din ikke overskrider effektgrensen før du kobler den til.

Merk: *Hvis det oppstår en feil på nytt, kan det skyldes at enheten din overskrider strømuttakets tilgjengelige kapasitet.*

HVA ER STRØMUTTAKET

Strømuttaket kan brukes til å forsyne enheter med strøm via en 12 V-utgangsadapter.

STRØMUTTAKSFOR-HOLDSREGLER

Når du slår på kjøretøyet, kan du bruke strømuttaket til 12 V elektriske apparater med en strømstyrke på maks 20 A. Ikke belast strømuttaket med mer enn kjøretøyets kapasitet på 12 V DC 240 W, da dette kan føre til at en sikring går. Ikke koble til enheter som forsyner strøm til kjøretøyet gjennom strømuttakene. Dette kan skade kjøretøysystemene. Ikke heng noen form for tilbehør i tilbehørspluggen. Sett alltid på lukkehetter på strømuttakene når de ikke er i bruk. Ikke sett inn andre gjenstander enn en tilbehørsplugg i strømuttaket.

Slik forhindrer du at batteriet blir utladet:

- Ikke bruk strømuttaket lengre enn nødvendig når kjøretøyet er avslått.
- Ikke la utstyr stå tilkoblet over natten eller hvis kjøretøyet står parkert i lengre perioder.

FINNE STRØMUTTAKET

Strømuttaket kan være plassert i instrumentpanelet, bak på gulvkonsollen eller på pickup-planet.

Ranger (TRA) Vehicles Built From: 21-02-2022, noNOR, Edition date: 202202, First-Printing

HVA ER TRÅDLØS LADING AV TILBEHØR

Laderen for trådløst tilbehør gir deg mulighet til å lade én kompatibel Qi-enhet som lades trådløst, i ladeområdet.

FORHOLDSREGLER FOR LADER FOR TRÅDLØST TILBEHØR

ADVARSEL: Enheter som lades trådløst, kan påvirke hvordan implantater, for eksempel pacemakere, fungerer. Hvis du har implantater, anbefaler vi at du snakker med legen din.

Hold ladeområdet rent, og fjern fremmedlegemer før du lader en enhet.

Ikke plasser gjenstander med en magnetstripe eller en radiofrekvent ID-chip, for eksempel pass, parkeringsbillett, bomstasjonsbrikke eller kredittkort nær ladeområdet når du lader en enhet. Magnetstripen eller ID-chipen for radiofrekvens kan skades.

Plasser ikke metallgjenstander, for eksempel fjernkontroller, mynter eller foliepapir, på eller nær ladeområdet når du lader en enhet. Metallgjenstander kan varmes opp og redusere ladeytelsen, og eventuelt føre til avbrudd i ladingen.

Ladingen kan bli avbrutt, svekkes eller stanses hvis noe av det følgende inntreffer:

- Systemet registrerer en ukjent gjenstand.
- Enheten er feil plassert på ladeområdet.
- Enheten flytter seg på det aktive ladeområdet mens bilen er i bevegelse.
- Kupétemperaturen er for høy.
- Du forsøker å lade en enhet som ikke er Qi-kompatibel på den trådløse laderen.

Merk: *Under lading kan enheten og laderen bli varm. Dette er normalt. Hvis batteriet blir varmere enn vanlig, kan enheten stoppe ladingen.*

PLASSERING AV LADEREN FOR TRÅDLØST TILBEHØR



Ladeområdet befinner seg i frontkonsollen under instrumentpanelet.

LADING AV EN TRÅDLØS ENHET

Plasser enheten midt på ladeflaten med ladesiden vendt ned. Ladingen avsluttes når enheten er fulladet.

Du kan bruke laderen når kjøretøyet er i tilbehørsmodus, motoren går eller SYNC er slått på.



Vises på statuslinjen mens trådløs lading pågår.

Merk: *Ladeeffekten kan bli påvirket hvis enheten ligger i et etui. Det kan være nødvendig å ta av etuiet for å lade enheten trådløst.*

Merk: *Programvare- og fastvareoppdateringer kan påvirke enhetskompatibilitet, inkludert bruk av uoffisiell programvare eller fastvare. Du bør kontrollere at enhetene din kan lades i kjøretøyet.*

Ranger (TRA) Vehicles Built From: 21-02-2022, noNOR, Edition date: 202202, First-Printing

LADER FOR TRÅDLØST TILBEHØR – FEILSØKING

TRÅDLØS LADING AV TILBEHØR – INFORMASJONSMELDINGER

Melding	Atferd	Beskrivelse
Telefonen er feiljustert eller et objekt mellom telefonen og laderen er registrert. Korriger forholdet for å gjenoppta ladingen.	Hurtigvindu.	Systemet slutter å lade enheten hvis det oppdager at telefonen ligger feil, eller hvis det befinner seg en metallgjenstand på ladeflaten.

Ranger (TRA) Vehicles Built From: 21-02-2022, noNOR, Edition date: 202202, First-Printing

BEGERHOLDERE (HVIS UTSTYRT)

PLASSERING AV KOPPHOLDERNE

ADVARSEL: Vær forsiktig når du plasserer gjenstander eller kopper med varm drikke i koppholderne. Ved hard oppbremsing, akselerasjon eller sammenstøt kan gjenstandene falle ut eller væsken bli sølt ut. Hvis du ikke følger denne instruksjonen, kan det oppstå personskade.

Instrumentpanel



Trykk på koppsymbolet for å åpne koppholderen.

Armlen i baksete

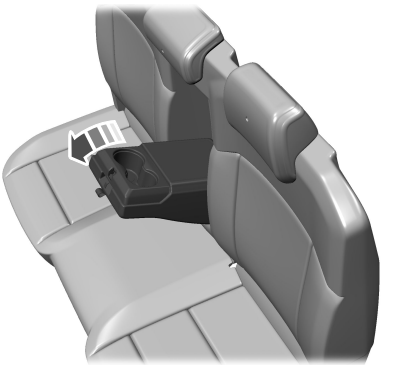

Fell ned armlenet for å bruke armlenet og koppholderen.

HANSKEROM

ÅPNING AV HANSKEROMMET



Trekk sperren i retning førersiden for å åpne.

PLASSERING AV HANSKEROMMET

Du kan låse det nedre hanskerommet med nøkkelen.

Ranger (TRA) Vehicles Built From: 21-02-2022, noNOR, Edition date: 202202, First-Printing

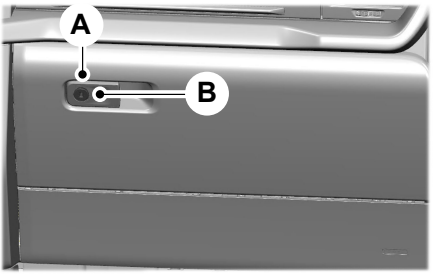

A Lås opp.
B Lås.

MIDTKONSOLL

ÅPNING AV MIDTKONSOLLEN

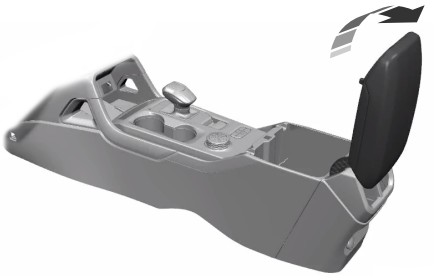

Trekk sperren for å åpne midtkonsollen.

LAGRINGSPLASS UNDER SETE

(HVIS UTSTYRT)

PLASSERING AV OPPBEVARINGSROMMET UNDER SETET

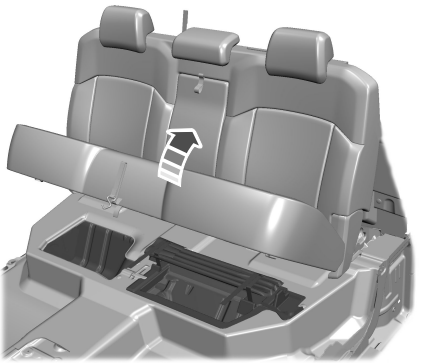

Løft setet for å få tilgang til oppbevaringsrommet. Se **Folde setene** (side 137).

BRILLEHOLDER

PLASSERING AV GLASSHOLDEREN

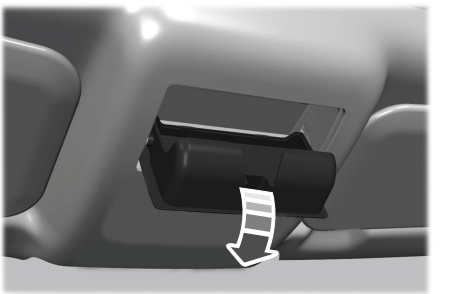

Ranger (TRA) Vehicles Built From: 21-02-2022, noNOR, Edition date: 202202, First-Printing

Brilleholderen er plassert i takkonsollen.
Trykk nær bakre kant på døren for å åpne.

Ranger (TRA) Vehicles Built From: 21-02-2022, noNOR, Edition date: 202202, First-Printing

STARTE OG STANSE MOTOREN – FORHOLDSREGLER

ADVARSEL: Ikke bruk startvæske, for eksempel eter, i luftinntaket. Slik væske kan føre til umiddelbar eksplosjonsskade på motoren og mulig personskade.

ADVARSEL: Eksoslekkasjer kan føre skadelige og mulig dødelige gasser inn i kupeen. Få kjøretøyet kontrollert umiddelbart hvis du kjenner eksoslukt i kupeen. Ikke kjør videre hvis det lukter eksos.

ADVARSEL: Tomgangskjøring over lang tid med høyt motorturtall kan forårsake høy temperatur i motoren og eksosanlegget, og medfører risiko for brann eller annen skade.

ADVARSEL: Ikke parker, la motoren gå på tomgang eller kjør over tørt gress eller annet tørt bakkeunderlag. Utslippssystemet varmer opp motorrommet og eksosanlegget, og medfører risiko for brann.

ADVARSEL: Ikke start motoren i en lukket garasje eller i andre avlukkede områder. Eksosgasser er giftige. Garasjedøren må alltid åpnes før du starter motoren. Hvis denne instruksjonen ikke tas til følge, kan det føre til personskade eller dødsfall.

Hvis du stanser kjøretøyet og lar motoren gå på tomgang i lengre perioder, anbefaler vi at du gjør ett av følgende:

- Åpne vinduene minst 3 cm.
- Innstill klimaanlegget på utvendig lufttilførsel.

TENNINGSBRYTER (HVIS UTSTYRT)



E247596

Merk: *Sørg for at nøkkelen er ren før den settes inn i en låsesylinder.*

Merk: *La ikke nøkkelen stå i tenningen over en lengre periode når motoren ikke går. Det er for å hindre at batteriet mister lading.*

Slå av tenningen

Vri nøkkelen til stilling ***0***.

Sette tenningen til tilbehørsmodus

Vri nøkkelen til stilling ***I***. Elektrisk utstyr, for eksempel radio, fungerer uten at motoren går.

Sette på tenningen.

Vri nøkkelen til stilling ***II***. Alle elektriske kretser og tilbehør virker som de skal, og varsel- og kontrollampene lyser.

Start motoren

Vri nøkkelen til stilling ***III***. Slipp nøkkelen når motoren starter.

Ranger (TRA) Vehicles Built From: 21-02-2022, noNOR, Edition date: 202202, First-Printing

STARTKNAPPTEN-NINGSBRYTER



Slå av tenningen

Sett tenningen til På eller Tilbehørmodus og trykk én gang på tenningstrykknappen uten å berøre bremsepedalen med foten.

Sette tenningen til tilbehørsmodus

Sett tenningen til Av og trykk én gang på tenningstrykknappen uten å berøre bremsepedalen med foten.

Alle elektriske kretser og tilbehør virker som de skal, og varsel- og kontrollampene lyser.

Merk: *Batterisparingsfunksjonen som kjøretøyet er utstyrt med, vil slå av tenningen hvis den registrerer et visst batteritap, eller etter 30 minutters inaktivitet i tilbehørsmodus.*

Start motoren

Mens girkassen står i parkering (P), trykker du inn bremsepedalen og trykker på tenningstrykknappen. Et indikatorlys lyser på knappen når tenningen er på og når motoren startes.

Merk: *Det kan hende at det nøkkelfrie systemet ikke fungerer hvis den passive nøkkelen er i nærheten av metallgjenstander eller elektronisk utstyr som for eksempel nøkler eller en mobiltelefon.*

Merk: *Det må finnes en gyldig nøkkel inne i bilen for å kunne slå på tenningen og starte motoren.*

STARTE MOTOREN

STARTE EN BENSINMOTOR - BILER UTEN: TRYKKNAPPSTART

Kontroller følgende før du starter motoren:

- Forsikre deg om at hovedlysene og elektrisk tilbehør er slått av.
- Kontroller at parkeringsbremsen er på.
- Påse at girkassen står i nøytral.

1. Trykk clutchpedalen helt inn.

Merk: *Ikke trykk inn gasspedalen.*

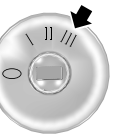

2. Vri nøkkelen til stilling ***III***.

Merk: *Startmotoren kan kjøres i inntil 15 sekunder eller til motoren starter.*

Merk: *Det tar lengre tid å starte motoren ved lav temperatur. Den dreier kanskje i flere sekunder når den er svært kald.*

STARTE EN BENSINMOTOR - BILER MED: TRYKKNAPPSTART

Kontroller følgende før du starter motoren:

- Forsikre deg om at hovedlysene og elektrisk tilbehør er slått av.
- Kontroller at parkeringsbremsen er på.
- Pass på at girkassen er i Park (P).

1. Trykk bremsepedalen helt inn.

Merk: *Ikke trykk inn gasspedalen.*



Ranger (TRA) Vehicles Built From: 21-02-2022, noNOR, Edition date: 202202, First-Printing

2. Trykk på tenningstrykknappen.

Merk: *Startmotoren kan kjøres i inntil 15 sekunder eller til motoren starter.*

Merk: *Det tar lengre tid å starte motoren ved lav temperatur. Den dreier kanskje i flere sekunder når den er svært kald.*

STARTE EN DIESELMOTOR - BILER UTEN: TRYKKNAPPSTART

Kontroller følgende før du starter motoren:

- Forsikre deg om at hovedlysene og elektrisk tilbehør er slått av.
- Kontroller at parkeringsbremsen er på.
- Pass på at girkassen er i Park (P).



1. Vri nøkkelen til stilling ***II***.

Merk: *Vent til kontrollampen for glødepluggen slukner.*

2. Trykk bremsepedalen helt inn.

Merk: *Ikke trykk inn gasspedalen.*



3. Vri nøkkelen til stilling ***III***.

Merk: *Startmotoren kan kjøres i inntil 15 sekunder eller til motoren starter.*

Merk: *Det tar lengre tid å starte motoren ved lav temperatur. Den dreier kanskje i flere sekunder når den er svært kald.*

Varsellampe for glødeplugg

Hvis varsellampen for glødeplugg tennes, venter du med å starte motoren til den har sluknet.

STARTE EN DIESELMOTOR - BILER MED: TRYKKNAPPSTART

Kontroller følgende før du starter motoren:

- Forsikre deg om at hovedlysene og elektrisk tilbehør er slått av.
- Kontroller at parkeringsbremsen er på.
- Pass på at girkassen er i Park (P).

1. Trykk bremsepedalen helt inn.

Merk: *Ikke trykk inn gasspedalen.*



2. Trykk på tenningstrykknappen.

Merk: *Startmotoren kan kjøres i inntil 15 sekunder eller til motoren starter.*

Merk: *Det tar lengre tid å starte motoren ved lav temperatur. Den dreier kanskje i flere sekunder når den er svært kald.*

Varsellampe for glødeplugg

Motoren starter ikke før varsellampen for glødepluggen har sluknet. Dette kan ta flere sekunder under svært kalde forhold.

Ranger (TRA) Vehicles Built From: 21-02-2022, noNOR, Edition date: 202202, First-Printing

STARTE MOTOREN PÅ NYTT ETTER Å HA STANSET DEN - BILER MED: TRYKKNAPPSTART

Systemet gir deg mulighet til å starte motoren innen 10 sekunder etter at du slo den av, selv om det ikke blir funnet en gyldig passiv nøkkel.

Trykk bremsepedalen helt inn og trykk på tenningstrykknappen innen 10 sekunder etter at du slo av motoren. Etter 10 sekunder kan du ikke lenger starte motoren hvis systemet ikke registrerer en gyldig passiv nøkkel.

Når du har startet motoren, fortsetter den å gå til du trykker på tenningstrykknappen. Dette gjelder selv om kjøretøyet ikke oppdager en gyldig passiv nøkkel. Hvis du åpner og lukker en dør mens motoren går, leter systemet etter en gyldig passiv nøkkel.

STANSE MOTOREN

STANSE MOTOREN NÅR KJØRETØYET STÅR STILLE - BILER UTEN: TRYKKNAPPSTART

1. Skift til Park (P).
2. Sett på parkeringsbremsen.
3. Vent til motoren har nådd tomgangsturtall.

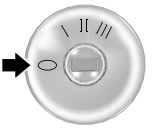

4. Vri nøkkelen til stilling ***0***.

STANSE MOTOREN NÅR KJØRETØYET STÅR STILLE - BILER MED: TRYKKNAPPSTART

1. Skift til Park (P).
2. Sett på parkeringsbremsen.
3. Vent til motoren har nådd tomgangsturtall.



4. Trykk på tenningstrykknappen.

STANS AV MOTOREN MENS KJØRETØYET ER I BEVEGELSE - BILER UTEN: TRYKKNAPPSTART

ADVARSEL: Hvis du stanser motoren mens kjøretøyet fremdeles er i bevegelse, vil det medføre betydelig tap av bremseassistanse. Det blir tyngre å trykk inn bremsene og stoppe kjøretøyet. I tillegg kan styreassistansen bli sterkt redusert. Styringen låses ikke, men det kan bli tyngre å styre kjøretøyet. Når du slår av tenningen, blir også enkelte elektriske kretser (f.eks. kollisjonsputene) slått av. Hvis du slår av tenningen utilsiktet, skifter du til Nøytral (N) og starter motoren på nytt.

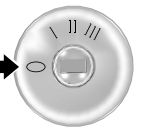

1. Vri nøkkelen til stilling ***0***.
2. Skift til Nøytral (N) og brems kjøretøyet trygt ned til det stanser.

Ranger (TRA) Vehicles Built From: 21-02-2022, noNOR, Edition date: 202202, First-Printing

3. Skift til Park (P).
4. Sett på parkeringsbremsen.

STANS AV MOTOREN MENS KJØRETØYET ER I BEVEGELSE - BILER MED: TRYKKNAPPSTART

ADVARSEL: Hvis du stanser motoren mens kjøretøyet fremdeles er i bevegelse, vil det medføre betydelig tap av bremseassistanse. Det blir tyngre å trykk inn bremsene og stoppe kjøretøyet. I tillegg kan styreassistansen bli sterkt redusert. Styringen låses ikke, men det kan bli tyngre å styre kjøretøyet. Når du slår av tenningen, blir også enkelte elektriske kretser (f.eks. kollisjonsputene) slått av. Hvis du slår av tenningen utilsiktet, skifter du til Nøytral (N) og starter motoren på nytt.



1. Hold inne tenningstrykknappen til motoren stanser, eller trykk tre ganger på knappen i løpet av to sekunder.
2. Skift til Nøytral (N) og brems kjøretøyet trygt ned til det stanser.
3. Skift til Park (P).
4. Sett på parkeringsbremsen.

AUTOMATISK MOTORSTANS

(HVIS UTSTYRT)

SLIK FUNGERER AUTOMATISK MOTORSTANS

Automatisk motorstans er en funksjon som slår av motoren hvis den har gått lenge på tomgang for å hjelpe deg med å spare drivstoff.

SLIK FUNGERER AUTOMATISK MOTORSTANS

Automatisk motorstans slår motoren av. Tenningen slår seg også av for å spare batteristrøm. Før motoren stanses, vises en melding på informasjonsskjermen med en tidtaker som teller ned. Hvis du ikke gjør noe innen 30 sekunder, slås motoren av. Det vises en ny melding på skjermen, som forteller deg at motoren er slått av for å spare drivstoff. Start motoren på vanlig måte.

SLÅ AUTOMATISK MOTORSTANS AV OG PÅ

1. Trykk på ***Innstillinger*** på berøringsskjermen.
2. Trykk på ***Kjøretøyinnstillinger***.
3. Slå ***30 min maks tomgang*** på eller av.

Merk: *Du kan ikke deaktivere funksjonen for automatisk motorstopp permanent. Hvis du slår den av, slås det på igjen hver gang du slår på tenningen.*

Ranger (TRA) Vehicles Built From: 21-02-2022, noNOR, Edition date: 202202, First-Printing

OVERSTYRE AUTOMATISK MOTORSTANS

Du kan avbryte motorstoppen eller tilbakestille tidtakeren når som helst før nedtellingen på 30 sekunders er fullført ved å gjøre ett av følgende:

- Trykke inn bremsepedalen eller gasspedalen.
- Trykke på **OK** eller **RESET** mens nedtellingen pågår.

Merk: *Du kan ikke slå av funksjonen for automatisk motorstopp permanent. Hvis du deaktiverer den midlertidig, slås den på igjen ved neste tenningssyklus.*

TILGANG TIL RESERVESTILLING FOR PASSIV NØKKEL - BILER MED: TRYKKNAPPSTART

Hvis du ikke klarer å starte kjøretøyet, finner du reservesporet i bunnen av rommet i armlenet.

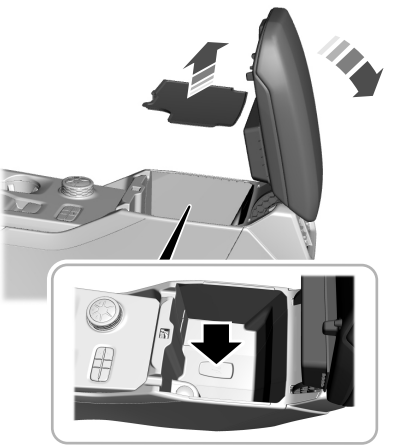

Merk: *Pass på å plassere nøkkelen riktig i reservesporet.*

Sett nøkkelen i reservesporet.

Mens nøkkelen er i reservesporet, tråd du på bremsepedalen og trykker på tenningstrykknappen for å starte kjøretøyet.

START OG STANS AV MOTOREN – FEILSØKING

START OG STANS AV MOTOREN – VARSELLAMPER

Feilfunksjonslampe



Hvis det lyser mens motoren er i gang, er dette tegn på at omborddiagnostikksystemet har registrert en feil i utslippskontrollsystemet.

Hvis den blinker, kan det skyldes feiltenning. For høy eksostemperatur kan skade katalysatoren eller andre komponenter. Unngå kraftig akselerasjon og nedbremsing, og få bilen kontrollert så snart som mulig.

Varsellampe for driftsmodulen



Hvis den lyser når motoren er i gang, er dette tegn på feil i drivlinjen eller firehjulsdriften. Hvis den blinker under kjøring, reduserer du straks kjørehastigheten. Unngå kraftig akselerasjon og nedbremsing, og få bilen kontrollert så snart som mulig.

Hvis begge lampene lyser mens motoren går, må du stanse så snart dette er trygt. Hvis du fortsetter å kjøre, kan det føre til at effekten blir redusert eller at motoren stanser. Skru av tenningen og forsøk å starte motoren igjen. Få kjøretøyet kontrollert så snart som mulig.

Ranger (TRA) Vehicles Built From: 21-02-2022, noNOR, Edition date: 202202, First-Printing

START OG STANS AV MOTOREN – INFORMASJONSMELDINGER

Melding	Handling
Starttid overskredet	Vises hvis du overskrider starttidsgrensen. Du må da vente 15 minutter før du prøver å starte igjen. Hvis du ikke kan starte motoren etter at det har gått 15 minutter, må du omgående få kjøretøyet kontrollert.
Startsystem Feil	Vises hvis du ikke får startet motoren med en riktig kodet nøkkel. Systemet har registrert en feil som krever service. Få kjøretøyet kontrollert så snart som mulig.
Ingen nøkkel funnet	Vises hvis systemet ikke registrerer en gyldig passiv nøkkel.

Ranger (TRA) Vehicles Built From: 21-02-2022, noNOR, Edition date: 202202, First-Printing

START OG STANS AV MOTOREN – VANLIGE SPØRSMÅL - DIESEL, BILER UTEN: TRYKKNAPPSTART

Hvorfor er tomgangshastigheten høy når jeg starter motoren?

Tomgangsturtallet rett etter start er optimalisert for å redusere utslippene til et minimum, og å maksimere kupékomforten og drivstofføkonomien.

Hvorfor tørner ikke motoren?

Du kan bare forsøke å starte motoren i en begrenset periode før startsystemet deaktiveres midlertidig. Hvis du overskrider starttidsgrensen, vises en melding, og du må vente i minst 15 minutter før du kan prøve på nytt.

Hvorfor har kjøreegenskapene endret seg?

Hvis batteriet har vært frakoblet, kan du oppleve noen uvanlige kjøreegenskaper i omtrent 8 km etter at du koblet det til igjen. Det skyldes at motorstyringssystemet må tilpasse seg til motoren igjen. Du kan se bort fra eventuelle uvanlige kjøreegenskaper under denne perioden.

Hvorfor får jeg ikke start på motoren?

Gjør følgende hvis du ikke får start på motoren:

1. Trykk bremsepedalen eller clutchpedalen helt inn.

Merk: *Trekk til håndbremsen.*

Merk: *Pass på at girspaken står i Parkering (P) eller Nøytral (N).*



2. Vri nøkkelen til stilling ***III*** inntil motoren starter.

START OG STANS AV MOTOREN – VANLIGE SPØRSMÅL - DIESEL, BILER MED: TRYKKNAPPSTART

Hvorfor er tomgangshastigheten høy når jeg starter motoren?

Tomgangsturtallet rett etter start er optimalisert for å redusere utslippene til et minimum, og å maksimere kupékomforten og drivstofføkonomien.

Hvorfor tørner ikke motoren?

Du kan bare forsøke å starte motoren i en begrenset periode før startsystemet deaktiveres midlertidig. Hvis du overskrider starttidsgrensen, vises en melding, og du må vente i minst 15 minutter før du kan prøve på nytt.

Hvorfor har kjøreegenskapene endret seg?

Hvis batteriet har vært frakoblet, kan du oppleve noen uvanlige kjøreegenskaper i omtrent 8 km etter at du koblet det til igjen. Det skyldes at motorstyringssystemet må tilpasse seg til motoren igjen. Du kan se bort fra eventuelle uvanlige kjøreegenskaper under denne perioden.

Hvorfor får jeg ikke start på motoren?

Gjør følgende hvis du ikke får start på motoren:

1. Trykk bremsepedalen eller clutchpedalen helt inn.

Merk: *Trekk til håndbremsen.*

Merk: *Pass på at girspaken står i Parkering (P) eller Nøytral (N).*



2. Hold inne tenningstrykknappen til motoren starter.

Hvorfor registrerer ikke systemet en passiv nøkkel?

Hvis systemet ikke registrerer en passiv nøkkel og du ikke får start på motoren, setter du den passive nøkkelen i sikkerhetskopistilling og trykker på tenningstrykknappen for å starte motoren. Se **Tilgang til reservestilling for passiv nøkkel** (side 157).

START OG STANS AV MOTOREN – VANLIGE SPØRSMÅL - BENSIN, BILER UTEN: TRYKKNAPPSTART

Hvorfor er tomgangshastigheten høy når jeg starter motoren?

Tomgangsturtallet rett etter start er optimalisert for å redusere utslippene til et minimum, og å maksimere kupékomforten og drivstofføkonomien.

Hvorfor tørner ikke motoren?

Du kan bare forsøke å starte motoren i en begrenset periode før startsystemet deaktiveres midlertidig. Hvis du overskrider starttidsgrensen, vises en melding, og du må vente i minst 15 minutter før du kan prøve på nytt.

Hvorfor har kjøreegenskapene endret seg?

Hvis batteriet har vært frakoblet, kan du oppleve noen uvanlige kjøreegenskaper i omtrent 8 km etter at du koblet det til igjen. Det skyldes at motorstyringssystemet må tilpasse seg til motoren igjen. Du kan se bort fra eventuelle uvanlige kjøreegenskaper under denne perioden.

Hvorfor får jeg ikke start på motoren?

Hvis du ikke får start på motoren etter 3 forsøk, venter du i 10 sekunder og gjør deretter følgende:

1. Trykk bremsepedalen eller clutchpedalen helt inn.

Merk: *Trekk til håndbremsen.*

Merk: *Pass på at girspaken står i Parkering (P) eller Nøytral (N).*

2. Trykk gasspedalen helt inn, og hold den der.



3. Vri nøkkelen til stilling ***III*** og vent til motoren slutter å tørne.
4. Slipp opp gasspedalen.
5. Vri nøkkelen til stilling ***III***.

Ranger (TRA) Vehicles Built From: 21-02-2022, noNOR, Edition date: 202202, First-Printing

START OG STANS AV MOTOREN – VANLIGE SPØRSMÅL - BENSIN, BILER MED: TRYKKNAPPSTART

Hvorfor er tomgangshastigheten høy når jeg starter motoren?

Tomgangsturtallet rett etter start er optimalisert for å redusere utslippene til et minimum, og å maksimere kupékomforten og drivstofføkonomien.

Hvorfor tørner ikke motoren?

Du kan bare forsøke å starte motoren i en begrenset periode før startsystemet deaktiveres midlertidig. Hvis du overskrider starttidsgrensen, vises en melding, og du må vente i minst 15 minutter før du kan prøve på nytt.

Hvorfor har kjøreegenskapene endret seg?

Hvis batteriet har vært frakoblet, kan du oppleve noen uvanlige kjøreegenskaper i omtrent 8 km etter at du koblet det til igjen. Det skyldes at motorstyringssystemet må tilpasse seg til motoren igjen. Du kan se bort fra eventuelle uvanlige kjøreegenskaper under denne perioden.

Hvorfor får jeg ikke start på motoren?

Hvis du ikke får start på motoren etter 3 forsøk, venter du i 10 sekunder og gjør deretter følgende:

1. Trykk bremsepedalen eller clutchpedalen helt inn.

Merk: *Trekk til håndbremsen.*

Merk: *Pass på at girspaken står i Parkering (P) eller Nøytral (N).*

2. Trykk gasspedalen helt inn, og hold den der.
3. Trykk på tenningstrykknappen.

Merk: *Motoren tørner en kort stund og så stopper den.*

4. Slipp opp gasspedalen.



5. Trykk på tenningstrykknappen.

Hvorfor registrerer ikke systemet en passiv nøkkel?

Hvis systemet ikke registrerer en passiv nøkkel og du ikke får start på motoren, setter du den passive nøkkelen i sikkerhetskopistilling og trykker på tenningstrykknappen for å starte motoren. Se **Tilgang til reservestilling for passiv nøkkel** (side 157).

Ranger (TRA) Vehicles Built From: 21-02-2022, noNOR, Edition date: 202202, First-Printing

HVA ER AUTO-START-STOP

Systemet bidrar til å redusere drivstofforbruket ved å stanse og starte motoren på nytt når bilen har stanset. Motoren starter igjen når du slipper ut bremsepedalen.

I enkelte situasjoner kan bilen starte på nytt før du slipper ut bremsepedalen, for eksempel:

- For å opprettholde komforten i kupeen.
- For å lade batteriet.

FORHOLDSREGLER VED BRUK AV AUTO-START-STOP - MANUELL GIRKASSE

ADVARSEL: Trekk til parkeringsbremsen, skift til Nøytral, slå av tenningen og ta ut nøkkelen før du forlater bilen. Hvis denne instruksjonen ikke tas til følge, kan det føre til personskade eller dødsfall.

ADVARSEL: Trekk til parkeringsbremsen, skift til Nøytral, slå av tenningen og fjern nøkkelen før du åpner panseret eller utfører vedlikeholdsarbeider på bilen. Hvis du ikke slår av tenningen, kan motoren når som helst starte igjen. Hvis denne instruksjonen ikke tas til følge, kan det føre til personskade eller dødsfall.

FORHOLDSREGLER VED BRUK AV AUTO-START-STOP - AUTOMATGIR

ADVARSEL: Trekk til parkeringsbremsen, skift til Park (P), slå av tenningen og ta ut nøkkelen før du forlater bilen. Hvis denne instruksjonen ikke tas til følge, kan det føre til personskade eller dødsfall.

ADVARSEL: Trekk til parkeringsbremsen, skift til Park (P), slå av tenningen og fjern nøkkelen før du åpner panseret eller utfører vedlikeholdsarbeider på bilen. Hvis du ikke slår av tenningen, kan motoren når som helst starte igjen. Hvis denne instruksjonen ikke tas til følge, kan det føre til personskade eller dødsfall.

SLÅ AUTO-START-STOP AV/PÅ

Systemet slår seg på når du slår på tenningen.



Trykk på knappen for å slå av systemet.

Merk: *Hvis systemet deaktiveres med knappen, forblir det deaktivert kun i én tenningssyklus.*

Trykk på knappen igjen for å skru systemet på igjen.

STANSE MOTOREN - MANUELL GIRKASSE

1. Stans kjøretøyet.
2. Skift til Nøytral (N).
3. Slipp clutchpedalen og gasspedalen.

Ranger (TRA) Vehicles Built From: 21-02-2022, noNOR, Edition date: 202202, First-Printing

Merk: *For å få mest mulig nytte av systemet setter du girvelgerspaken i nøytral og slipper clutchpedalen når du stanser kjøretøyet i mer enn tre sekunder.*

STANSE MOTOREN - AUTOMATGIR

Stopp bilen og trykk inn bremsepedalen mens girspaken står i Drive (D).

STARTE MOTOREN PÅ NYTT - MANUELL GIRKASSE

Trykk inn clutchpedalen.

Det vises en melding på informasjonsskjermen hvis systemet krever en handling fra deg.

STARTE MOTOREN PÅ NYTT - AUTOMATGIR

Slipp bremsepedalen eller trykk på gasspedalen.

Det vises en melding på informasjonsskjermen hvis systemet krever en handling fra deg.

AUTO-START-STOP-INDIKATORER

ADVARSEL: Systemet kan kreve at motoren startes på nytt automatisk når varsellampen for Auto-Start-Stop lyser grønt eller blinker gult. Hvis du ikke følger denne instruksjonen, kan det oppstå personskade.



Indikatoren for Auto-Start-Stop lyser grønt når motoren stopper. Blinker gult og det blir vist en melding når du må gjøre noe.



Når systemet er slått av, vil Auto-Start-Stop-indikatoren være grå og krysset over.

Merk: *Du kan vise årsaken til at systemet ikke er tilgjengelig på informasjonsskjermen.*

Ranger (TRA) Vehicles Built From: 21-02-2022, noNOR, Edition date: 202202, First-Printing

AUTO-START-STOP – FEILSØKING

AUTO-START-STOP – INFORMASJONSMELDINGER

Automatisk girkasse

Melding	Tilstand	Handling
Skift til P og start motor igjen	Systemet fungerer ikke.	Skift til parkering (P) og start motoren på nytt.
Auto StartStop Trykk brems for å starte motor	Systemet må starte motoren på nytt, men krever bekreftelse fra deg.	Trykk inn bremsepedalen for å starte motoren på nytt.
Auto StartStop Trykk en pedal for å starte motor	Systemet må starte motoren på nytt, men krever bekreftelse fra deg.	Trykk på bremse- eller gass-pedalen for å starte motoren på nytt.
Auto StartStop Manuell omstart påkrevd	Systemet fungerer ikke.	Start motoren på nytt selv.

Manuell girkasse

	Tilstand	Handling
Auto StartStop Trykk en pedal for å starte motor	Systemet må starte motoren på nytt, men krever bekreftelse fra deg.	Trykk på bremse- eller gass-pedalen for å starte motoren på nytt.
Auto StartStop Manuell omstart påkrevd	Systemet fungerer ikke.	Start motoren på nytt selv.
Auto StartStop Velg Nøytral for å starte motor	Systemet må starte motoren på nytt, men kan ikke gjøre dette så lenge bilen står i gir.	Skift til Nøytral for å starte motoren på nytt.

Det vises en melding på informasjonsskjermen hvis systemet krever en handling fra deg.

AUTO-START-STOP – VANLIGE SPØRSMÅL

Hvorfor stanser ikke alltid motoren nå jeg forventer det?

Systemet er utformet til å fungere på en måte som utfyller andre systemer i bilen, slik at de gir optimal ytelse.

Ranger (TRA) Vehicles Built From: 21-02-2022, noNOR, Edition date: 202202, First-Printing

Systemet stanser ikke motoren hvis:

- Førerdøren er åpen.
- Bilen befinner seg i et høytliggende område.
- Oppvarming av frontruten blir slått på.
- Motoren varmes opp.
- Utetemperaturen er for lav eller for høy.
- Batterinivået er lavt.
- Batteritemperaturen er utenfor det optimale driftsområdet.
- Motoren må gå for å opprettholde klimaet i kupeen og redusere dugging.

Hvorfor starter motoren igjen noen ganger når jeg ikke forventer det?

Systemet er utformet til å fungere på en måte som utfyller andre systemer i bilen, slik at de gir optimal ytelse.

Systemet starter motoren igjen hvis:

- Du slår på oppvarming av frontruten.
- Du slår på maksimal avising.
- Bilen begynner å rulle nedover i Nøytral (N).
- Motoren må gå for å opprettholde tilstrekkelig bremsesystemhjelp.
- Motoren må gå for å opprettholde klimaet i kupeen og redusere dugging.

Kan jeg deaktivere systemet permanent?

Nei. Systemet spiller en viktig rolle når det gjelder å redusere drivstofforbruket og CO_2-utslippet.

Fører de hyppige motorstartene til økt slitasje på enkelte deler?

Bilen har et forbedret batteri og en startmotor som er dimensjonert for flere motorstarter.

Ranger (TRA) Vehicles Built From: 21-02-2022, noNOR, Edition date: 202202, First-Printing

FORHOLDSREGLER FOR DRIVSTOFF OG -PÅFYLLING

ADVARSEL: Ikke toppfyll drivstofftanken. Trykket i en toppfylt tank kan føre til lekkasje slik at drivstoff kan renne ut og antennes.

ADVARSEL: Drivstoffsystemet kan være under trykk. Hvis du hører en hvesende lyd nær drivstoffpåfyllingsinntaket, venter du med å fylle på mer drivstoff til lyden er borte. I motsatt fall kan det sprute ut drivstoff, og det er fare for alvorlige personskader.

ADVARSEL: Drivstoff kan forårsake alvorlig personskade eller dødsfall ved feil bruk eller håndtering.

ADVARSEL: Drivstoff kan inneholde benzen, som er et kreftfremkallende stoff.

ADVARSEL: Slå alltid av motoren ved fylling av drivstoff, og sørg for at det ikke kommer gnister eller åpen flamme i nærheten av påfyllingsrøret. Du må aldri røyke eller bruke mobiltelefonen når du fyller tanken. Drivstoffdamp er ekstremt farlig under visse betingelser. Unngå å puste inn gasser som lekker ut.

ADVARSEL: Les og følg alle instruksjoner på pumpestasjonen.

Følg disse retningslinjene når du fyller drivstoff:

- Slukk alle rykende materialer og eventuell åpen ild før du fyller drivstoff.
- Slå av motoren før du fyller drivstoff.
- Drivstoff for kjøretøyer kan være skadelig eller livstruende hvis det blir svelget. Drivstoff er svært giftig, og kan være dødelig eller forårsake permanente skader hvis det svelges. Ved svelging av drivstoff må lege kontaktes øyeblikkelig, selv om det ikke foreligger umiddelbare symptomer. Det kan ta flere timer før den giftige effekten av drivstoffet blir synlig.
- Unngå innhalering av drivstoffdamper. Innånding av drivstoffdamp kan irritere øyne og luftveier. I alvorlige tilfeller kan innånding av drivstoffdamp i store mengder eller over lengre tid forårsake alvorlig sykdom og varig skade.
- Unngå å få drivstoff i øynene. Hvis du får drivstoff i øynene, må du straks fjerne eventuelle kontaktlinser, spyle med vann i 15 minutter og oppsøke lege. Unnlatelse av å oppsøke relevant medisinsk behandling kan føre til varig skade.
- Drivstoff kan være skadelig hvis det absorberes gjennom huden. Hvis du får drivstoff på huden og/eller klærne, må du straks fjerne de forurensede klærne og vaske huden grundig med såpe og vann. Gjentatt eller vedvarende hudkontakt fører til hudirritasjon.
- Vær spesielt forsiktig hvis du tar antabus eller andre typer disulfiram for behandling av alkoholisme. Innånding av drivstoffdamp kan forårsake en negativ reaksjon, alvorlig personskade eller sykdom. Oppsøk lege umiddelbart hvis du får en allergisk reaksjon.

Ranger (TRA) Vehicles Built From: 21-02-2022, noNOR, Edition date: 202202, First-Printing

DRIVSTOFFKVALITET

VELGE RIKTIG DRIVSTOFF

ADVARSEL: Ikke bland diesel med bensin, bensin/etanol-blanding eller alkohol. Det kan føre til eksplosjon.

ADVARSEL: Ikke bruk blyholdig bensin eller bensin med tilsetningsstoffer som inneholder andre metalliske komponenter, f.eks. manganbaserte komponenter. De kan skade utslippssystemet.

Bruk blyfri bensin med minst 95 oktan, som oppfyller spesifikasjonene som er definert i EN 228 eller tilsvarende nasjonale spesifikasjoner.

Kjøretøyet ditt er egnet for bruk av en etanolblanding på opptil 20 % (E20).

Merk: *Vi anbefaler at du kun bruker drivstoff av høy kvalitet. Vi anbefaler ikke bruken av drivstofftilsetninger fra ettermarkedet eller andre motorbehandlingsmidler.*

HER FINNER DU PÅFYLLINGSTRAKTEN (HVIS UTSTYRT)

Drivstoffpåfyllingstrakten er plassert bak høyre baksete sammen med jekken.

SLIPPER OPP FOR DRIVSTOFF

FYLLE OPP EN BÆRBAR DRIVSTOFFBEHOLDER

ADVARSEL: Drivstoffstrømmen gjennom pumpemunnstykket kan skape statisk elektrisitet. Det kan føre til brann hvis du fyller en drivstoffbeholder som ikke er jordet.

Følg disse retningslinjene for å unngå at det bygger seg opp statisk elektrisitet som kan forårsake gnist når du fyller en ujordet drivstoffbeholder:

- Bruk kun godkjente drivstoffbeholdere når du frakter drivstoff til kjøretøyet. Plasser drivstoffbeholderen på bakken mens du fyller den.
- Ikke fyll en drivstoffbeholder mens den befinner seg i kjøretøyet (heller ikke i lasterommet).
- Hold pumpemunnstykket i kontakt med drivstoffbeholderen mens du fyller den.
- Ikke bruk en enhet som låser pumpepistolen i fyllestilling.

FYLLE DRIVSTOFF FRA EN BÆRBAR DRIVSTOFFTANK

ADVARSEL: Ikke stikk helletuten til drivstoffbeholderen eller en eksternt anskaffet trakt inn i påfyllingsrøret. Det kan skade drivstoffsystemets påfyllingsrør eller tetninger og føre til at det renner drivstoff på bakken.

Ranger (TRA) Vehicles Built From: 21-02-2022, noNOR, Edition date: 202202, First-Printing

ADVARSEL: Ikke prøv å lirke opp drivstofftankens påfyllingsventil. Dette kan skade drivstoffsystemet. Unnlatelse av å følge denne instruksjonen kan føre til brann, personskade eller dødsfall.

ADVARSEL: Ikke kasser drivstoff sammen med husholdningsavfall eller hell det i det offentlige avløpssystemet. Lever det på et godkjent sted for avfallshåndtering.

Når du etterfyller drivstofftanken fra en bærbar drivstoffbeholder, må du bruke påfyllingstrakten som fulgte med kjøretøyet. Se **Her finner du påfyllingstrakten** (side 167).

Merk: *Ikke bruk en vanlig trakt. Den vil ikke fungere med et drivstoffsystem uten lokk, og kan eventuelt ødelegge det.*

Når du skal fylle drivstofftanken fra en drivstoffkanne, skal du gjøre det slik:

1. Åpne påfyllingsklaffen helt.



2. Sett trakten helt inn i åpningen på drivstoffpåfyllingsrøret.
3. Fyll på drivstoff fra kannen.
4. Fjern trakten.
5. Lukk tanklokket helt.
6. Rengjør drivstoffpåfyllingstrakten, og legg den tilbake i kjøretøyet eller kasser den på riktig måte.

Merk: *Hvis du går tom for drivstoff, bør du fylle på minst 5 L før du forsøker å starte motoren igjen.*

Merk: *Du må eventuelt slå tenningen av og på flere ganger etter du har fylt tanken for at drivstoffsystemet skal få pumpet drivstoffet fra tanken til motoren. Når du skal starte på nytt, må startmotoren kjøres et par sekunder mer enn vanlig.*

Merk: *Ekstra trakter kan kjøpes fra en autorisert forhandler hvis du velger å kaste trakten.*

DRIVSTOFFPÅFYLLING

OVERSIKT OVER PÅFYLLINGSSYSTEMET

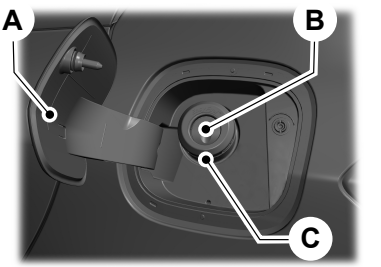

A Tanklokk.
B Drivstoffpåfyllingsinntak.
C Drivstoffpåfyllingsrør.

FYLLE OPP TANKEN - BILER MED: HETTELØS DRIVSTOFFPÅFYLLING

ADVARSEL: Slå alltid av motoren ved fylling av drivstoff, og sørg for at det ikke kommer gnister eller åpen flamme i nærheten av påfyllingsrøret. Du må aldri røyke eller bruke mobiltelefonen når du fyller tanken. Drivstoffdamp er ekstremt farlig under visse betingelser. Unngå å puste inn gasser som lekker ut.

ADVARSEL: Drivstoffdamp brenner voldsomt, og en drivstoffbrann kan forårsake alvorlige personskader.

ADVARSEL: Drivstoffsystemet kan være under trykk. Hvis du hører en hvesende lyd nær drivstoffpåfyllingsinntaket, venter du med å fylle på mer drivstoff til lyden er borte. I motsatt fall kan det sprute ut drivstoff, og det er fare for alvorlige personskader.

ADVARSEL: Hold barn unna drivstoffpumpen. Aldri la barn fylle på drivstoff.

ADVARSEL: Ikke prøv å lirke opp drivstofftankens påfyllingsventil. Dette kan skade drivstoffsystemet. Unnlatelse av å følge denne instruksjonen kan føre til brann, personskade eller dødsfall.

ADVARSEL: Stå utenfor kjøretøyet, og ikke la drivstoffpumpen være uten oppsyn under fylling av tanken.

ADVARSEL: Hold pumpemunnstykket i helt innstukket stilling under påfyllingen.

ADVARSEL: Stopp påfyllingen når pumpepistolen automatisk stopper påfyllingen for første gang. Hvis du ikke gjør dette, vil ekspansjonsplassen i tanken fylles, og dette kan føre til at drivstoffet renner over.

ADVARSEL: Ikke toppfyll drivstofftanken. Trykket i en toppfylt tank kan føre til lekkasje slik at drivstoff kan renne ut og antennes.

ADVARSEL: Vent i minst fem sekunder før du trekker ut pumpemunnstykket, slik at overskytende drivstoff får rent ned i drivstofftanken.

Merk: *Du finner mer informasjon om drivstoffpåfylling på etiketten på innsiden av tanklokket.*

1. Åpne påfyllingsklaffen. Se **Åpne tanklokket manuelt** (side 172).
2. Velg riktig pumpemunnstykke for kjøretøyet.

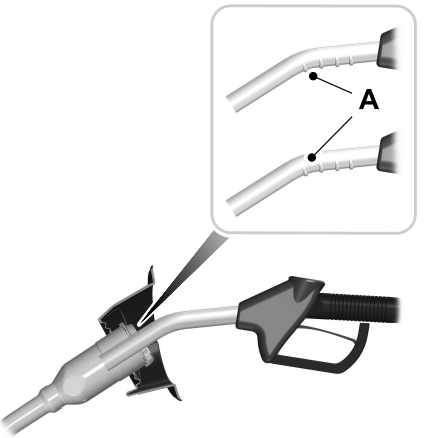

Ranger (TRA) Vehicles Built From: 21-02-2022, noNOR, Edition date: 202202, First-Printing

3. Stikk inn pumpemunnstykket fram til og med det første hakket. La pumpemunnstykket hvile på drivstoffpåfyllingsrøret.

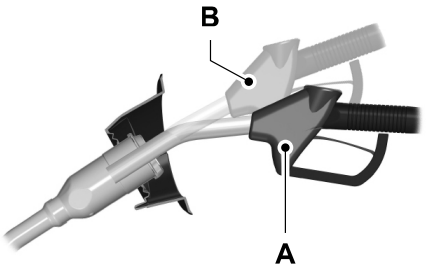

4. Hold pumpemunnstykket i stilling A under påfylling. Hvis du holder pumpemunnstykket i stilling B, kan det påvirke drivstoffstrømmen og stoppe påfyllingen før tanken er full.

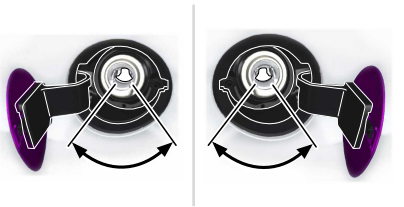

5. Betjen pumpen med munnstykket innenfor det viste området.

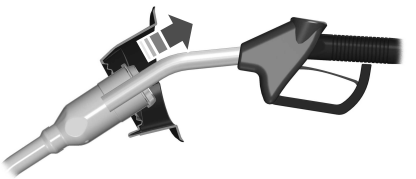

6. Når pumpen slår seg av, venter du minst fem sekunder før du løfter pumpemunnstykket og tar det rolig ut.
7. Lukk tanklokket.

Merk: *Ikke forsøk å starte motoren hvis du har fylt på feil type drivstoff. Bruk av feil drivstoff kan føre til skader som ikke dekkes av garantien. Få bilen kontrollert umiddelbart.*

FYLLE OPP TANKEN - BILER MED: TANKLOKK

ADVARSEL: Slå alltid av motoren ved fylling av drivstoff, og sørg for at det ikke kommer gnister eller åpen flamme i nærheten av påfyllingsrøret. Du må aldri røyke eller bruke mobiltelefonen når du fyller tanken. Drivstoffdamp er ekstremt farlig under visse betingelser. Unngå å puste inn gasser som lekker ut.

ADVARSEL: Drivstoffdamp brenner voldsomt, og en drivstoffbrann kan forårsake alvorlige personskader.

ADVARSEL: Drivstoffsystemet kan være under trykk. Hvis du hører en hvesende lyd nær drivstoffpåfyllingsinntaket, venter du med å fylle på mer drivstoff til lyden er borte. I motsatt fall kan det sprute ut drivstoff, og det er fare for alvorlige personskader.

ADVARSEL: Hold barn unna drivstoffpumpen. Aldri la barn fylle på drivstoff.

ADVARSEL: Ikke prøv å lirke opp drivstofftankens påfyllingsventil. Dette kan skade drivstoffsystemet. Unnlatelse av å følge denne instruksjonen kan føre til brann, personskade eller dødsfall.

ADVARSEL: Stå utenfor kjøretøyet, og ikke la drivstoffpumpen være uten oppsyn under fylling av tanken.

ADVARSEL: Hold pumpemunnstykket i helt innstukket stilling under påfyllingen.

ADVARSEL: Stopp påfyllingen når pumpepistolen automatisk stopper påfyllingen for første gang. Hvis du ikke gjør dette, vil ekspansjonsplassen i tanken fylles, og dette kan føre til at drivstoffet renner over.

ADVARSEL: Ikke toppfyll drivstofftanken. Trykket i en toppfylt tank kan føre til lekkasje slik at drivstoff kan renne ut og antennes.

ADVARSEL: Vent i minst fem sekunder før du trekker ut pumpemunnstykket, slik at overskytende drivstoff får rent ned i drivstofftanken.

Merk: *Ikke forsøk å starte motoren hvis du har fylt på feil type drivstoff. Bruk av feil drivstoff kan føre til skader som ikke dekkes av garantien. Få bilen kontrollert umiddelbart.*

Merk: *Du finner mer informasjon om drivstoffpåfylling på etiketten på innsiden av tanklokket.*

1. Trykk på tanklokket for å åpne. Se **Åpne tanklokket manuelt** (side 172).
2. Åpne tanklokket helt til det går i inngrep.
3. Vri tanklokket mot urviseren.

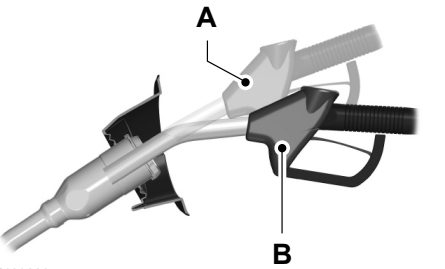

E139203

4. Hold pumpepistolen i stilling B under påfylling. Hvis du holder pumpepistolen i stilling A, kan det påvirke drivstoffstrømmen og stoppe påfyllingen før tanken er full.

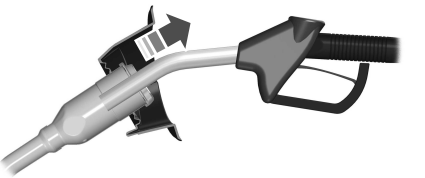

5. Hev pumpehåndtaket litt for å fjerne det.
6. Sett på tanklokket igjen og vri det med urviseren til det klikker på plass.
7. Lukk og trykk inn tanklokket for å låse det.

Merk: *Hvis tanklokket trenger å byttes, må du bytte det ut med et tanklokk som er beregnet for kjøretøyet. Garantien kan bli ugyldig for skader på drivstofftanken eller drivstoffsystemet hvis det ikke brukes et originalt Ford-tanklokk.*

ÅPNE TANKLOKKET MANUELT



For å åpne påfyllingsklaffen trykker du midt på bakre kant av påfyllingsklaffen, og slipper.

Merk: *Hvis du har problemer med å åpne tankklaffen, trykker du to ganger på opplåsingsknappen på døren eller fjernkontrollen.*

FORSKRIFTER FOR DRIVSTOFFORBRUK

Energiforbruk (lading av avslått kjøretøy) Drivstofføkonomi (intern forbrenningsmotor og lading av ikke-avslått kjøretøy) samt CO2-utslipp

Angitt WLTP for drivstoff-/energiforbruk, CO2-utslipp og elektrisk rekkevidde beregnes i henhold til de tekniske kravene og spesifikasjonene i EU-direktivene (EF) 715/2007 og (EF) 2017/1151, iht. siste endring. Den anvendte standardtestprosedyren gjør det mulig å foreta sammenligning mellom ulike kjøretøytyper og ulike produsenter.

EU-direktiv 1999/94/EF

I tillegg til drivstoff-/energieffektivitet spiller også kjøreatferd og andre ikke-tekniske faktorer en rolle ved fastsetting av kjøretøyets drivstofforbruk, CO2-utslipp og elektrisk rekkevidde. CO2 er den viktigste drivhusgassen som forårsaker global oppvarming. På alle salgssteder får du en gratis veiledning vedrørende drivstofføkonomi og CO2-utslipp som inneholder data for alle nye personbilmodeller.

DRIVSTOFF OG -PÅFYLLING – FEILSØKING

DRIVSTOFF OG -PÅFYLLING – VARSELLAMPER



Hvis Tennes mens du kjører, må du fylle på drivstoff snarest mulig.

DRIVSTOFF OG -PÅFYLLING – INFORMASJONSMELDINGER

Melding	Handling
Lavt drivstoffnivå	Tidlig varsel om lavt drivstoffnivå.
Kontroller drivstoffinntak	Påfyllingsrøret for drivstoff er kanskje ikke riktig lukket.
Tanklokket er åpent Lukk det helt for å unngå ""Kontroller motor""-varsel	En påminnelse om å lukke tanklokket. Hvis denne instruksjonen ignoreres, kan lampen for kontroll av motoren tennes.
Påfyllingsfeil Sjekk håndbok	Det oppstod en feil da det skulle fylles på drivstoff på bilen.

Ranger (TRA) Vehicles Built From: 21-02-2022, noNOR, Edition date: 202202, First-Printing

HVA ER KATALYSATOR

Katalysatoren inngår i kjøretøyets utslippssystem og filtrerer ut skadelige partikler i eksosgassen.

FORHOLDSREGLER FOR KATALYSATOR

ADVARSEL: Ikke parker, la motoren gå på tomgang eller kjør over tørt gress eller annet tørt bakkeunderlag. Utslippssystemet varmer opp motorrommet og eksosanlegget og medfører risiko for brann.

ADVARSEL: Eksosanlegget blir veldig varmt ved normal drift. Ikke forsøk å reparere eller utføre arbeider nær eksosanlegget uten at det er avkjølt. Vær ekstra forsiktig når du utfører arbeider rundt katalysatoren. Katalysatoren kommer opp i veldig høy temperatur allerede etter kort tids kjøring av motoren, og forblir høy etter at motoren er slått av.

ADVARSEL: Eksoslekkasjer kan føre skadelige og mulig dødelige gasser inn i kupeen. Få bilen kontrollert umiddelbart hvis du kjenner eksoslukt i kupeen. Ikke kjør videre hvis det lukter eksos.

Pass på følgende for å unngå å skade katalysatoren:

- Ikke forsøk å starte motoren i mer enn 10 sekunder av gangen.
- Ikke kjør motoren mens en av tennpluggledningene er koblet fra.
- Ikke forsøk å starte motoren ved å skyve eller slepe bilen. Bruk startkabler. Se **Starte kjøretøyet med startkabler** (side 321).
- Bruk riktig drivstoff. Se **Drivstoff og påfylling** (side 166).
- Ikke slå av tenningen mens kjøretøyet er i bevegelse.
- Unngå å gå tom for drivstoff.
- Pass på å overholde vedlikeholdsintervallene for alle oppførte komponenter.

Merk: *Ikke forsøk å utføre noen uautoriserte endringer på kjøretøyet eller motoren. I følge loven har verken bileiere eller de som produserer, reparerer eller vedlikeholder bilparker, lov til bevisst å fjerne en utslippskontrollenhet eller hindre den i å fungere.*

KATALYSATOR – FEILSØKING

KATALYSATOR – VARSELLAMPER

Kjøretøyet er utstyrt med et system for omborddiagnostikk som overvåker utslippskontrollsystemet. Hvis noen av de følgende varsellampene lyser, kan det være et tegn på at systemet for omborddiagnostikk har oppdaget en feil i utslippskontrollsystemet.







Hvis du fortsetter å kjøre, kan det føre til at effekten blir redusert eller at motoren stanser. Hvis du ignorerer en varsellampe, kan det føre til skader som ikke dekkes av kjøretøygarantien. Få kjøretøyet kontrollert så snart som mulig.

Ranger (TRA) Vehicles Built From: 21-02-2022, noNOR, Edition date: 202202, First-Printing

FORHOLDSREGLER FOR AUTOMATISK GIRKASSE

ADVARSEL: Ta i bruk parkeringsbremsen, skift til Park (P), slå av tenningen og ta ut nøkkelen før du forlater bilen. Unnlatelse av å følge denne instruksjonen, kan det føre til personskade eller dødsfall.

ADVARSEL: Når kjøretøyet står stille, holder du bremsepedalen helt inn mens du skifter gir. Hvis denne instruksjonen ikke følges, kan det føre til personskader, dødsfall eller skader på eiendom.

ADVARSEL: Ikke trykk inn bremsepedalen og gasspedalen samtidig. Hvis begge pedalene trykkes inn samtidig i mer enn noen få sekunder, reduseres motorytelsen. Dette kan gjøre det vanskelig å opprettholde kjørehastigheten, og det kan oppstå trafikkfarlige situasjoner med alvorlig personskade til følge.

STILLINGER FOR AUTOMATISK GIRKASSE

PARK (P)

ADVARSEL: Sett girspaken i parkering (P) kun når bilen står stille.

I parkering (P) overføres det ikke kraft til drivhjulene.

Merk: *Det høres et lydsignal hvis du forsøker å gå ut av kjøretøyet uten å sette girkassen i Park (P).*

Merk: *Det er ikke sikkert at kjøretøyet kan tas ut av Park (P) hvis bilbatteriet er utladet.*

Merk: *Kjøretøyet kan kanskje ikke tas ut av parkering (P) hvis en sikring har gått. Se* ***Sikringer*** *(side 329).*

Merk: *Det er ikke sikkert at kjøretøyet kan tas ut av Park (P) uten at nøkkelen eller fjernkontrollen befinner seg i kjøretøyet.*

Merk: *Kjøretøyet kan skifte til parkering (P) hvis du forsøker å gå ut av kjøretøyet uten å sette giret i parkering (P). Se* ***Hvordan fungerer retur til Park (P)*** *(side 179).*

Merk: *Parkeringsbremsen kan bli aktivert hvis du skifter til parkering (P) uten at bremsepedalen er trådd helt inn. Parkeringsbremsen kan aktiveres når du skifter til parkering (P) i en bakke. Se* ***Løsne den elektriske parkeringsbremsen automatisk*** *(side 198).*

Merk: *Det kan komme et lydsignal når du velger parkering (P).*

REVERS (R)

ADVARSEL: Sett girspaken i revers (R) kun når kjøretøyet står stille.

I revers (R) overføres det ikke kraft til drivhjulene.

NØYTRAL (N)

ADVARSEL: I Nøytral (N) kan kjøretøyet rulle fritt.

I nøytral (N) overføres det ikke kraft til drivhjulene.

KJØR (D)

I kjør (D) overføres det ikke kraft til drivhjulene.

Ranger (TRA) Vehicles Built From: 21-02-2022, noNOR, Edition date: 202202, First-Printing

MANUELL (M)

I manuell (M) kan du velge et bestemt gir. Se **Manuell skifting av gir** (side 176).

Merk: *Vi anbefaler at du bruker denne modusen når du kjører med tilhenger eller i hellinger / høytliggende områder. Se **Slepe en tilhenger** (side 308).*

SLIK SETTER DU BILEN I GIR

Girspak på midtkonsollen

1. Trykk bremsepedalen helt inn, og hold den der.
2. Trykk inn knappen foran på girspaken og flytt den til ønsket gir.

Merk: *En stillingsindikator lyser på girvelgerspaken, hvis utstyrt.*

3. Stans bilen helt etter fullført kjøring.
4. Trykk inn knappen foran på girspaken og flytt den til den er trygt låst i Park (P).

STILLINGSINDIKATORER FOR AUTOMATISK GIRKASSE

Valgt girstilling vises i instrumentgruppen.



Merk: *Stillingen kan lyse på girvelgerspaken.*

MANUELL SKIFTING AV GIR

SKIFTE VED HJELP AV RATTKONTROLLENE - RAPTOR

Det aktuelle giret vises i instrumentgruppen. Giret som for øyeblikket er valgt blinker hvis det ikke er mulig å skifte til ønsket gir. Kjøretøyet sperrer for å skifte til et gir som øker eller senker motorturtallet ut over en grenseverdi.

Kjøretøyet kan skifte til et annet gir hvis du trykker gasspedalen eller bremsepedalen helt inn.

Merk: *Langvarig kjøring på høyt turtall kan føre til skader som ikke dekkes av kjøretøygarantien.*

Merk: *Den valgte kjøremodusen kan påvirke når kjøretøyet skifter til ønsket gir.*



Skifte gir manuelt i Drive (D)

Bruk denne funksjonen for midlertidig å bytte gir.

Merk: *Vi anbefaler at du bruker denne funksjonen for motorbremsing eller når du kjører i hellinger / høytliggende områder.*

- Trekk i en av rattkontrollene for å aktivere funksjonen.
- Trekk i den høyre rattkontrollen (+) for å gire opp.

Ranger (TRA) Vehicles Built From: 21-02-2022, noNOR, Edition date: 202202, First-Printing

- Trekk i den venstre rattkontrollen (-) for å gire ned.
- Hold rattkontrollen (+) i noen sekunder for å slå av funksjonen.

Merk: *Funksjonen slås av etter en kort tid hvis du ikke trekker i en av rattkontrollene.*

Manuell skifting av gir i Manuell (M)

Bruk denne funksjonen for å velge et bestemt gir.

Merk: *Vi anbefaler at du bruker denne funksjonen for motorbremsing eller når du kjører med tilhenger eller i hellinger / høytliggende områder. Se* ***Slepe en tilhenger*** *(side 308).*

- Skift til Manuell (M) for å aktivere funksjonen.
- Trekk i den høyre rattkontrollen (+) for å gire opp.
- Trekk i den venstre rattkontrollen (-) for å gire ned.
- Skift til Drive (D) for å slå av funksjonen.

SKIFTE VED HJELP AV KNAPPENE PÅ GIRVELGERSPAKEN

Det aktuelle giret vises i instrumentgruppen. Giret som for øyeblikket er valgt blinker hvis det ikke er mulig å skifte til ønsket gir. Kjøretøyet sperrer for å skifte til et gir som øker eller senker motorturtallet ut over en grenseverdi.

Kjøretøyet kan skifte til et annet gir hvis du trykker gasspedalen eller bremsepedalen helt inn.

Merk: *Langvarig kjøring på høyt turtall kan føre til skader som ikke dekkes av kjøretøygarantien.*

Merk: *Den valgte kjøremodusen kan påvirke når kjøretøyet skifter til ønsket gir.*

Elektronisk skifter

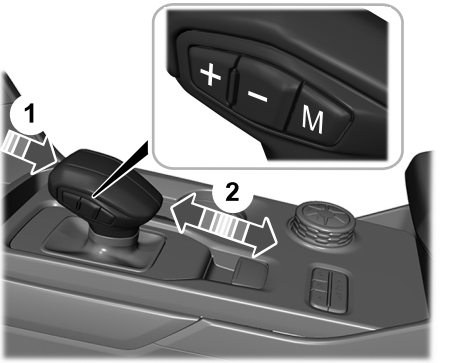

Mekanisk skifte

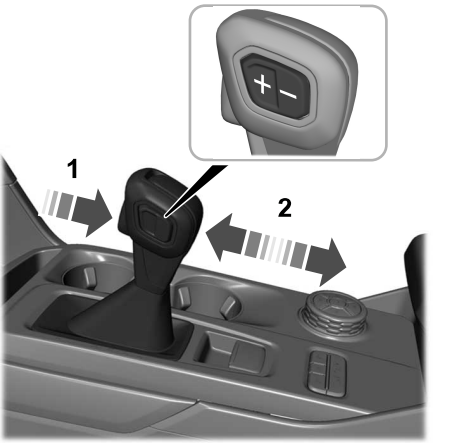

Manuell skifting av gir i Manuell (M)

Bruk denne funksjonen for å velge et bestemt gir.

Ranger (TRA) Vehicles Built From: 21-02-2022, noNOR, Edition date: 202202, First-Printing

Merk: *Vi anbefaler at du bruker denne funksjonen for motorbremsing eller når du kjører med tilhenger eller i hellinger / høytliggende områder. Se* ***Slepe en tilhenger*** *(side 308).*

Skift til Manuell (M) for å aktivere funksjonen.

Trykk på den øvre knappen (+) for å gire opp.

Trykk på den nedre knappen (-) for å gire ned.

Skift til Drive (D) for å slå av funksjonen.

MIDLERTIDIG NØYTRAL MODUS - BILER MED: ELEKTRONISK SKIFTE

HVA ER MIDLERTIDIG NØYTRAL MODUS

I denne modusen holdes kjøretøyet i Nøytral (N) en begrenset tid når du går ut av bilen eller slår den av.

Merk: *Bilen må ikke taues i denne modusen.*

BEGRENSNINGER FOR MIDLERTIDIG NØYTRAL MODUS

Kjøretøyet kan skifte til parkering (P) etter 30 minutter, eller når ladenivået for kjøretøyets batteri er lavt. Ved lengere tids bruk av denne modusen kan batteriet bli utladet.

Ikke tau kjøretøyet i denne modusen. Manglende overholdelse av disse instruksjonene kan medføre skade på kjøretøyet som ikke dekkes av garantien.

AKTIVERE MIDLERTIDIG NØYTRAL MODUS

1. Start bilen.
2. Stans bilen helt.
3. Trykk bremsepedalen helt inn, og hold den der.
4. Skift til nøytral (N).

Merk: *Det vises en instruksjonsmelding.*

5. Trykk på knappen for manuell (M).

Merk: *Det vises en bekreftelsesmelding når bilen skifter til denne modusen.*

6. Slipp bremsepedalen.

Merk: *Nå kan bilen rulle fritt.*

7. Stans motoren.

Merk: *Bilen må ikke taues i denne modusen.*

Merk: *Varsellampen for nøytral (N) på girspaken kan blinke i denne modusen.*

AVSLUTTE MIDLERTIDIG NØYTRAL MODUS

1. Trå på bremsepedalen.
2. Skift til parkering (P), eller slå på kjøretøyet ditt, og skift til kjør (D) eller revers (R)

BRUKE VALG AV PROGRESSIVT OMRÅDE

Med valg av progressivt område kan du utelukke gir fra det automatiske giringsområdet. Dette kan gi deg en bedre kjøreopplevelse ved å redusere antall girskift, f.eks. på glatt føre eller i bratte bakker.

Sett girkassen i kjør (D) og trykk på **-**-knappen for å begynne å slå på funksjonen.

Trykk en gang til på **-**-knappen for fortsette å utelukke høyere gir. Fra og med det høyeste giret, angir instrumentgruppen gjeldende gir og høyeste tilgjengelige gir. Trykk for eksempel to ganger på minusknappen for å utelukke 10. og 9. gir.

Ranger (TRA) Vehicles Built From: 21-02-2022, noNOR, Edition date: 202202, First-Printing

Merk: *Instrumentgruppen angir gjeldende gir og høyeste tilgjengelige gir.*

Trykk på plussknappen (+) for å låse opp gir, slik at girkassen kan skifte til høyere gir.

Merk: *Girkassen skifter automatisk gir innenfor girområdet du har valgt.*

AUTOMATISK RETUR TIL PARK (P) - BILER MED: ELEKTRONISK SKIFTE

HVA ER AUTOMATISK RETUR TIL PARK (P)

Kjøretøyet skifter til parkering (P) hvis du forsøker å gå ut av kjøretøyet uten å sette giret i parkering (P).

HVORDAN FUNGERER RETUR TIL PARK (P)

Girkassen settes til Park (P) når bilen står i ro, og ett av følgende inntreffer:

- Du slår av bilen.
- Du åpner førerdøren og sikkerhetsbeltet er løsnet.
- Du løsner sikkerhetsbeltet på førersiden mens førerdøren er åpen.

Merk: *Ikke bruk Automatisk retur til Park (P) mens bilen er i bevegelse, unntatt i en nødsituasjon. Se* ***Solskjermer*** *(side 152).*

BEGRENSNINGER VED AUTOMATISK RETUR TIL PARK (P)

Automatisk retur til Park (P) fungerer eventuelt ikke hvis føleren for åpen dør eller setebelte er defekt.

Kontakt en autorisert forhandler hvis noe av følgende oppstår:

- Varsellampen for sikkerhetsbelte lyser eller det høres et lydsignal selv om sikkerhetsbeltet er festet.
- Dør åpen-varsellampen tennes ikke når førerdøren er åpen.
- Dør åpen-varsellampen tennes når førerdøren er lukket.
- Melding om at girkassen ikke står i parkering vises når førerdøren er lukket, etter at du har skiftet gir ut av Park (P).

Ranger (TRA) Vehicles Built From: 21-02-2022, noNOR, Edition date: 202202, First-Printing

SLIK FUNGERER FIREHJULSDRIFTEN - 4X4 MED DELVIS INNKOBLING

4x4 med delvis innkobling (hvis utstyrt)

Dette systemet tilbyr følgende driftsmoduser: tohjulsdrift høy, firehjulsdrift høy og firehjulsdrift lav.

Når du velger firehjulsdrift høy eller firehjulsdrift lav, vil systemet tilføre for- og bakhjulene mekanisk låst firehjulsdriftkraft for bruk ved kjøring i terreng eller på glatt underlag som f.eks. dyp snø, sand eller gjørme.

Når firehjulsdrift lav er valgt, gir det ekstra girmuligheter for økt dreiemoment ved forhold som dyp sand, bratte bakker eller trekking av tunge gjenstander.

SLIK FUNGERER FIREHJULSDRIFTEN - AVANSERT 4X4 MED 4A-MODUS

Avansert 4x4 med automatisk, behovsstyrt innkobling (hvis utstyrt)

Dette systemet overvåker ulike sensoriske inndata for kjøretøyet for å øke ytelsesnivået. Dette systemet tilbyr følgende driftsmoduser: tohjulsdrift høy (2H), firehjulsdrift auto (4A), firehjulsdrift høy (4H) og firehjulsdrift lav (4L).

Når du velger firehjulsdrift auto (4A), vil systemet variere energien til forhjulene kontinuerlig for å sikre optimal ytelse uansett kjøreforhold.

Når du velger firehjulsdrift høy (4H) eller firehjulsdrift lav (4L), vil systemet tilføre for- og bakhjulene elektronisk låst kraft for bruk ved kjøring i terreng eller på glatt underlag som f.eks. dyp snø, sand eller gjørme.

Når firehjulsdrift lav (4L) er valgt, gir det ekstra girmuligheter for økt dreiemoment ved forhold som dyp sand, bratte bakker eller trekking av tunge gjenstander.

BEGRENSNINGER FOR FIREHJULSDRIFT

Ikke bruk modusen firehjulsdrift høy (4H) eller firehjulsdrift lav (4L) på veier med tørt, hardt dekke. Dette kan føre til sterk støy, økt dekkslitasje og skade på drivlinjekomponenter.

4H- eller 4L-modus skal kun brukes ved kjøring på glatt eller løst underlag. Bruk av 4L-modus på denne typen underlag kan forårsake en viss støy i form av f.eks. tidvise dunk, men skal ikke skade drivlinjekomponentene.

Hos kjøretøy med elektronisk shift-on-the-fly-overføringshus kan drivlinjen bli mekanisk blokkert hvis du forsøker å skifte ut av firehjulsdriftmodus på tørt, hardt veiunderlag.

Merk: *Hvis kjøretøyet har et 4x4-overføringshus med valgbar deltidsinnkobling, må du passe på at firehjulsdriftsystemet ikke blokkeres mekanisk når du veksler fra løst/glatt underlag til tørt, hardt veidekke i tohjulsdrift høy.*

Merk: *I visse tilfeller der det oppstår problemer med innkoblingen av firehjulstrekksystemet, kan det bli vist en melding om* ***For å aktivere 4x4, senk fart til 3 mph*** *eller* ***For å aktivere 4x4, senk fart til 5 km/t*** *i instrumentgruppen. Denne meldingen kan også bli vist når du kobler inn firehjulsdriftsystemet ved ekstremt lav utetemperatur i begynnelsen av kjøresyklusen. Så snart drivlinjen har blitt varm, kan bytte til firehjulsdrift gjenopptas som normalt.*

Ranger (TRA) Vehicles Built From: 21-02-2022, noNOR, Edition date: 202202, First-Printing

Bruke firehjulsdrift med et reservedekk eller ulike dekk

Hos kjøretøy med firehjulsdrift kan størrelsen på reservedekket påvirke firehjulsdriftsystemet.

Ved betydelig avvik i dimensjonen til reservedekket og de øvrige dekkene, kan firehjulsdriftfunksjonen bli begrenset og det kan oppstå mer støy, ubehag og skader på drivlinjen.

På grunn av normal dekkslitasje kan det være at reservedekket har en litt annen størrelse enn de monterte dekkene på kjøretøyet. Bruk reservedekket kun i begrenset tid.

Når du kjører med en ulik hjul- og dekkenhet, er det viktig at du ikke:

- Overskrider 80 km/h ved bruk av firehjulsdriftsmodus.
- Velger firehjulsdriftmodus med mindre kjøretøyet står parkert.
- Bruker firehjulsdriftmodus på tørr asfalt.

Firehjulsdriftfunksjonen kan være begrenset når du kjører med en ulik reservehjuls- og dekkenhet. Dette gjelder særlig ved bruk av mekanisk låst firehjulsdriftmodus. Du kan oppleve følgende:

- Ekstra støy fra overføringshuset eller andre drivlinjekomponenter.
- Problemer med å gire inn og ut av en mekanisk låst firehjulsdriftmodus.
- Skader på drivlinjekomponenter.

Merk: *Ikke aktiver firehjulsdriftmodus mens du kjører med et reservehjul, med mindre du trenger det for å komme deg løs.*

Skift til 2H straks du har kommet deg løs ved å følge disse trinnene:

1. Stans bilen helt på et jevnt, horisontalt underlag.
2. Sett girspaken i Park (P) hvis bilen har automatgirkasse eller i Nøytral (N) hvis den har manuell girkasse.
3. Skift til tohjuls tohjulsdrift.
4. Sett girspaken i Revers (R).
5. Skift til Drive (D) hvis bilen har automatgirkasse, eller til 1. gir hvis den har manuell girkasse for å kontrollere at overføringshuset ikke har hengt seg opp.

SLÅ PÅ/AV FIREHJULSDRIFTEN

Et kjøretøy som leveres med firehjulsdrift kan bruke alle fire hjul til fremdrift når denne funksjonen er valgt. Dette gir bedre veigrep, som kan gjøre deg i stand til å ta deg trygt frem i terreng og under veiforhold der et vanlig kjøretøy med tohjulsdrift må melde pass.

På enkelte firehjulsdrevne kjøretøy, kan det første skiftet fra to- og firehjulsdrift mens kjøretøyet er i bevegelse, forårsake en forbigående dunk og raslelyd. Disse lydene er normale når drivlinjen foran kommer opp i hastighet og er ingen grunn til bekymring.

Ranger (TRA) Vehicles Built From: 21-02-2022, noNOR, Edition date: 202202, First-Printing

VELGE EN FIREHJULSDRIFTSMODUS - 4X4 MED DELVIS INNKOBLING

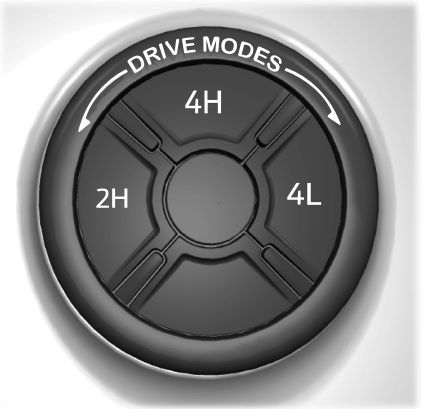

Trykk på knappen for å velge firehjulsdriftmodus.

- 2H – tohjulsdrift høy.
- 4H – firehjulsdrift høy. Se **Firehjulsdrift høy** (side 184).
- 4L – firehjulsdrift lav. Se **Firehjulsdrift lav** (side 184).

Merk: *Ikke gjør dette hvis bakhjulene spinner, mens du holder inne gasspedalen eller hvis du kjører gjennom en knapp sving.*

Merk: *Hvis du slipper opp gasspedalen midlertidig mens det blir vist en melding om at det skiftes gir, forbedres inn- eller utkoblingen.*

Merk: *Ikke gjør dette mens automatisk fartsholder eller terrengstyring er valgt og aktiv. Det kan hende at systemet ikke girer riktig.*

Skifte til eller fra firehjulsdrift lav

1. La kjørehastigheten være 0 km/h.
2. Skift til nøytral (N) hvis kjøretøyet har automatgirkasse. Hvis kjøretøyet har manuell girkasse, trår du clutchpedalen helt inn.
3. Trykk på 4L på velgeren for firehjulsdriftmodus.

Merk: *Det blir vist en **4x4 bytte pågår** melding på informasjonsskjermen om at det skiftes gir. Hvis noen av de foregående vilkårene for giring ikke er innfridd, blir det ikke skiftet gir og det blir vist en veiledning på informasjonsskjermen om fremgangsmåten for girskift.*

Merk: *Hvis **Skift forsinket Trekk fremover** vises på informasjonsskjermen, setter du girkassen i et forovergir, beveger kjøretøyet ca. 1,5 m forover og girer tilbake til nøytral (N) for å la overføringshuset fullføre giringen.*

Merk: *Når lampen lyser fast, er ønsket firehjulsdriftmodus aktivert. Hvis lampen for en valgt firehjulsdriftmodus blinker, forsøker systemet å skifte til denne modusen.*

Ranger (TRA) Vehicles Built From: 21-02-2022, noNOR, Edition date: 202202, First-Printing

VELGE EN FIREHJULSDRIFTSMODUS - AVANSERT 4X4 MED 4A-MODUS

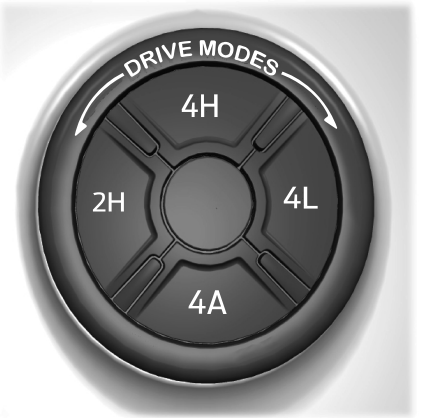

Trykk på knappen for å velge firehjulsdriftmodus.

- 2H – tohjulsdrift høy.
- 4A – firehjulsdrift auto. Se **Firehjulsdrift auto** (side 183).
- 4H – firehjulsdrift høy. Se **Firehjulsdrift høy** (side 184).
- 4L – firehjulsdrift lav. Se **Firehjulsdrift lav** (side 184).

Merk: *Ikke gjør dette hvis bakhjulene spinner eller du holder inne gasspedalen.*

Skifte til eller fra firehjulsdrift lav

1. La kjørehastigheten være 0 km/h.
2. Skift til nøytral (N) hvis kjøretøyet har automatgirkasse. Hvis kjøretøyet har manuell girkasse, trår du clutchpedalen helt inn.
3. Trykk på 4L på velgeren for firehjulsdriftmodus.

Merk: *Det blir vist en **4x4 bytte pågår** melding på informasjonsskjermen om at det skiftes gir. Hvis noen av de foregående vilkårene for giring ikke er innfridd, blir det ikke skiftet gir og det blir vist en veiledning på informasjonsskjermen om fremgangsmåten for girskift.*

Merk: *Hvis **Skift forsinket Trekk fremover** vises på informasjonsskjermen, setter du girkassen i et forovergir, beveger kjøretøyet ca. 1,5 m forover og girer tilbake til nøytral (N) for å la overføringshuset fullføre giringen.*

Merk: *Når lampen lyser fast, er ønsket firehjulsdriftmodus aktivert. Hvis LED-lampen for en valgt firehjulsdriftmodus blinker, forsøker systemet å skifte til denne modusen.*

Merk: *Få utført service på kjøretøyet snarest mulig hvis alle lampene blinker.*

FIREHJULSDRIFT MODUSER

TOHJULSDRIFT HØY

Tohjulsdrift høy er for generell kjøring på vei. Kun bakhjulene tilføres kraft.

Merk: *Tohjulsdrift høy kan slås på eller av ut fra hvilken kjøremodus som er valgt Se **Kjøremoduskontroll** (side 254).*

FIREHJULSDRIFT AUTO (hvis utstyrt)

Firehjulsdrift auto gir elektronisk kontrollert firehjulsdrift til både for- og bakhjulene, etter behov, for økt trekkraft under varierende veiforhold. Firehjulsdrift auto justeres ut fra hvilken kjøremodus som er valgt. Se **Velge en kjøremodus** (side 254).

Ranger (TRA) Vehicles Built From: 21-02-2022, noNOR, Edition date: 202202, First-Printing

Merk: *Firehjulsdrift auto kan slås på eller av automatisk ut fra hvilken kjøremodus som er valgt. Se* ***Velge en kjøremodus*** *(side 254).*

FIREHJULSDRIFT HØY

Firehjulsdrift høy-systemet tilfører for- og bakhjulene elektronisk eller mekanisk låst firehjulsdriftkraft for bruk ved kjøring i terreng eller under vinterlige kjøreforhold som f.eks. dyp snø, sand eller gjørme. Ikke bruk denne modusen på tørr asfalt.

Merk: *Firehjulsdrift høy kan slås på eller av automatisk ut fra hvilken kjøremodus som er valgt. Se* ***Velge en kjøremodus*** *(side 254).*

FIREHJULSDRIFT LAV

Firehjulsdrift lav-systemet tilfører for- og bakhjulene elektronisk eller mekanisk låst firehjulsdriftkraft for bruk på overflater med dårlig veigrep, men gjør det med ekstra giring for økt dreiemoment. Denne modusen er kun for terrengkjøring under forhold som dyp sand, bratte bakker eller trekking av tunge gjenstander.

Merk: *Firehjulsdrift lav kan slås på eller av automatisk ut fra hvilken kjøremodus som er valgt. Se* ***Velge en kjøremodus*** *(side 254).*

INDIKATORER FOR FIREHJULSDRIFT

Tohjulsdrift høy



Lyser kort når tohjulsdrift høy velges.

Firehjulsdrift auto (hvis utstyrt)



Tennes når firehjulsdrift auto velges.

Firehjulsdrift høy



Tennes når firehjulsdrift høy velges.

Firehjulsdrift lav



Tennes når firehjulsdrift lav velges.

OVERFØRINGSHUSVÆSKEKAPASITET OG -SPESIFIKASJON

Se **Overføringshusvæskekapasitet og -spesifikasjon** (side 409).

FIREHJULSDRIFT – FEILSØKING

FIREHJULSDRIFT – VARSELLAMPER



Lyser hvis det har oppstått en feil med firehjulsdriften eller drivlinjen.

Merk: *Når en systemfeil er tilstede, kan systemet vanligvis forbli i den modusen som ble valgt før feiltilstanden oppsto. Det går ikke over til tohjulsdrift under alle omstendigheter. Lever inn kjøretøyet til service hos en autorisert forhandler hvis denne advarselen vises.*

Ranger (TRA) Vehicles Built From: 21-02-2022, noNOR, Edition date: 202202, First-Printing

FIREHJULSDRIFT – INFORMASJONSMELDINGER

Melding	Informasjon
For 4L senk farten og stopp	Vises hvis føreren forsøker å skifte til firehjulsdrift lav (4L) ved for høy kjørehastighet.
For 4L, skift til N.	Vises hvis føreren forsøker å skifte til firehjulsdrift lav (4L) uten at girkassen står i nøytral (N).
For 4L, bruk kløtsj.	Vises hvis føreren forsøker å skifte til firehjulsdrift lav (4L) uten å holde inne clutchpedalen.
For å avslutte 4L senk farten og stopp	Vises hvis føreren forsøker å skifte ut av firehjulsdrift lav (4L) ved for høy kjørehastighet.
For å avslutte 4L, skift til N.	Vises hvis føreren forsøker å skifte ut av firehjulsdrift lav (4L) uten at girkassen står i nøytral (N).
For å avslutte 4L, bruk kløtsj.	Vises hvis føreren forsøker å skifte ut av firehjulsdrift lav (4L) uten å holde inne clutchpedalen.
4x4 bytte pågår	Vises hvis firehjulsdriftsystemet skifter inn og ut av tohjulsdrift høy (2H) eller mellom høyt og lavt område.
4x4 midlertidig låst	Vises hvis firehjulsdriftsystemet registrerer kjøreforhold som gjør at det midlertidig kreves større firehjulsdrifty-telse. Systemet gjenopptar normal funksjon så snart disse kjøreforholdene opphører.
4x4 midlertidig deaktivert	Vises hvis firehjulsdriftsystemet registrerer forhøyet systemtemperatur og stanser energioverføringen til forhjulene midlertidig. Systemet gjenopptar normal funksjon så snart systemtemperaturen har normalisert seg.
4x4 gjenopprettet	Vises når firehjulsdriftsystemet gjenopptar normal funksjon.
Skift forsinket Trekk fremover	Vises hvis overføringshuset krever bevegelse forover for å kunne fullføre et skift.
Skift til nøytral	Vises hvis systemet krever et ytterligere girskift til nøytral (N) for å fullføre et overføringshusskift.
4x4 av	Vises hvis systemet har blitt deaktivert på grunn av en ekstern feil eller bruk av dekk som ikke er like.
Valgt 4x4-modus ikke tilgjen-gelig i gjeldende kjøremodus	Vises hvis føreren velger en firehjulsdriftmodus som ikke er tillatt i gjeldende kjøremodus.

Melding	Informasjon
For å aktivere 4x4, senk fart til 3 mph	Vises hvis systemet ikke kan koble inn firehjulsdrift høy (4H) og krever at føreren reduserer hastigheten før innkobling forsøkes.
For å aktivere 4x4, senk fart til 5 km/t	Vises hvis systemet ikke kan koble inn firehjulsdrift høy (4H) og krever at føreren reduserer hastigheten før innkobling forsøkes.
For å aktivere 4x4, slipp gasspedal	Vises hvis firehjulsdriftsystemet krever at gasspedalen slippes opp for at det skal kunne skiftes til firehjulsdriftmodus.
4x4 Ytelse redusert Se håndbok	Vises hvis systemet er i en redusert modus på grunn av bruk av dekk som ikke er like.
Sjekk 4x4	Det har oppstått en feil på firehjulsdriftsystemet. Få kjøretøyet kontrollert så snart som mulig.
4x4 kan ikke deaktiveres Se håndboken	Vises hvis firehjulsdriftsystemet registrerer en mekanisk skiftblokkering når det forsøker å skifte ut av firehjulsdrift høy (4H). Se **Begrensninger for firehjulsdrift** (side 180).

HVA ER DEN ELEKTRONISKE DIFFERENSIALSPERREN

Den elektroniske differensialsperren er plassert i for- eller bakakselen. Når den er aktivert, gjør den det mulig for begge hjulene på akselen å rotere med lik hastighet. Den elektroniske differensialsperren kan gi ekstra veigrep hvis kjøretøyet skulle kjøre seg fast. Du kan aktivere differensialsperren elektronisk og skifte den etter ønske innenfor driftshastighetsområdet. Den elektroniske differensialen kobler seg ut automatisk når kjørehastigheten kommer over en angitt verdi, og kobler seg inn igjen automatisk når kjørehastigheten faller til under en angitt verdi. Se **Slå den elektroniske differensialsperren av og på** (side 187). Den kobles dessuten inn automatisk ved bestemte valgte kjøremoduser. Se **Firehjulsdrift moduser** (side 183). Den elektroniske differensialsperre brukes ved kjøring i gjørme, på stein, sand eller i andre terrengforhold der du trenger maksimalt grep. Den skal ikke brukes på tørr asfalt.

Merk: *De elektroniske differensialsperrene er kun ment å skulle brukes i terreng – ikke på tørr asfalt. Bruk av den elektroniske differensialsperren på tørr asfalt vil gi økt dekkslitasje, støy og vibrasjon eller skader på drivlinjen.*

Merk: *Fremre elektroniske differensialsperre er bare tilgjengelig i firehjulsdrift lav (4L).*

Merk: *Låsing av fremre differensial reduserer kjøretøyets evne til å utføre snevre svingmanøvre og skaper ytterligere motstand ved betjening av rattet.*

Merk: *Hvis de elektroniske differensialsperrene slås av under en sving, vil det oppstå problemer med utkoblingen. Hvis det er vanskelig å deaktivere den elektroniske differensialsperren, slipper du ut gasspedalen og dreier rattet frem og tilbake i små trinn samtidig som du bevarer kontrollen og følger en rett linje.*

SLÅ DEN ELEKTRONISKE DIFFERENSIALSPERREN AV OG PÅ

Aktivere den elektroniske differensialsperren

Du kan aktivere fremre eller bakre differensialsperre ved å trykke på bryterenheten i midten eller ved hjelp av berøringsskjermen. Se **Skjermbilde for terrengkjøring** (side 312).

Aktiveringshastighet og tilgjengelighet for fremre elektronisk differensialsperre

Firehjulsdriftmodus	Maksimal aktiveringshastighet	Maksimal deaktiveringshastighet	Automatisk reaktiveringshastighet
4L	32 km/h	41 km/h	32 km/h

Ranger (TRA) Vehicles Built From: 21-02-2022, noNOR, Edition date: 202202, First-Printing

Aktiveringshastighet og tilgjengelighet for bakre elektronisk differensialsperre

Firehjulsdriftmoduser	Maksimal aktiveringshastighet	Maksimal deaktiveringshastighet	Automatisk reaktiveringshastighet
Normal (2H, 4A, 4H)	32 km/h	41 km/h	32 km/h
Øko (2H, 4A, 4H)	32 km/h	41 km/h	32 km/h
Sport (2H, 4A, 4H)	32 km/h	41 km/h	32 km/h
Glatt (2H, 4A, 4H)	32 km/h	41 km/h	32 km/h
Dyp snø/sand (4H, 4L)[1]	Ingen hastighetsgrense	Ingen hastighetsgrense	Ingen hastighetsgrense
Gjørme/hjulspor (4H, 4L)[1]			
Baja (2H, 4H, 4L)			
Klatremodus (4L)[1]			

[1] Innkoblingen går automatisk når du velger en av disse kjøremodusene. Du kan overstyre den automatiske innkoblingen manuelt ved å trykke på bryteren for elektronisk differensialsperre.

Firehjulsdriftmoduser	Maksimal aktiveringshastighet	Maksimal deaktiveringshastighet	Automatisk reaktiveringshastighet
4L	Ingen hastighetsgrense	Ingen hastighetsgrense	Ingen hastighetsgrense

INDIKATORER FOR ELEKTRONISK DIFFERENSIALSPERRE



Indikator for bakre differensialsperre.



Indikator for fremre differensialsperre.

Hvis indikatoren for fremre eller bakre differensialsperre lyser gult i instrumentgruppen, er begge hjulene på den angitte akselen låst sammen, slik at de gir ekstra veigrep.

Hvis den elektroniske differensialsperren er valgt og indikatoren instrumentgruppen er grå eller endrer farge fra gul til grå under kjøring, har ett av følgende skjedd:

- Kjørehastigheten er for høy.
- Gasspedalen er for høy under et forsøk på innkobling.

- Kjøretøyet bremses med ABS.
- Hastighetsforskjellen mellom venstre og høyre hjul er for høy under et forsøk på innkobling.

Hvis den elektroniske differensialsperren er valgt og indikatoren instrumentgruppen ikke tennes, har ett av følgende skjedd:

- Den elektroniske differensialsperren kan ikke brukes i den aktuelle kjøremodusen, og det blir vist en melding i instrumentgruppen om at VALGT DIFFERENSIALSPERRE ER IKKE TILGJENGELIG I GJELDENDE KJØREMODUS.
- Den elektroniske differensialsperren kan ikke brukes i den aktuelle 4x4-modusen, og det blir vist en melding i instrumentgruppen om at VALGT DIFFERENSIALSPERRE ER IKKE TILGJENGELIG I GJELDENDE 4x4-MODUS.
- Det har oppstått en feil på systemet og instrumentgruppen viser KONTROLLER DIFFERENSIALSPERREN. Kontakt en autorisert forhandler for å få hjelp.

ELEKTRONISK DIFFERENSIALSPERRE – FEILSØKING

ELEKTRONISK DIFFERENSIALSPERRE – INFORMASJONSMELDINGER

Melding	Informasjon
Valgt differensialsperre er ikke tilgjengelig i gjeldende kjøremodus	Den valgte elektroniske differensialsperren er ikke tilgjengelig i gjeldende kjøremodus. Se **Firehjulsdrift moduser** (side 183).
Valgt differensialsperre er ikke tilgjengelig i gjeldende 4x4-kjøremodus	Den valgte elektroniske differensialsperren er ikke tilgjengelig i gjeldende firehjulsdrift-kjøremodus. Se **Firehjulsdrift moduser** (side 183).
For å starte låsediffer. senk Slipp gasspedal	Du må slippe opp gasspedalen for at den valgte elektroniske differensialsperren skal kunne kobles inn.
Kontroller Låsedifferensial	Det har oppstått en systemfeil på den elektroniske differensialsperren. Kontakt en autorisert forhandler så snart som mulig.

Følgende forhold påvirker den elektroniske differensialsperren:

Ranger (TRA) Vehicles Built From: 21-02-2022, noNOR, Edition date: 202202, First-Printing

- Avhengig av den valgte kjøremodusen går ikke den elektroniske differensialsperren i inngrep hvis kjørehastigheten er over 32 km/h.
- Den fremre elektroniske differensialsperren går ikke i inngrep hvis kjørehastigheten er over 32 km/h i firehjulsdrift lav (4L).
- Avhengig av den valgte kjøremodusen blir den elektroniske differensialsperren koblet ut automatisk ved hastigheter over 41 km/h og kobles inn igjen automatisk når hastigheten kommer under 32 km/h.
- Det kan skje at den elektroniske differensialsperren ikke kobles inn hvis du trår på gasspedalen mens det blir gjort et forsøk på innkobling. Det kan bli vist en melding på instrumentskjermen om at du må slippe opp gasspedalen.
- I firehjulsdrift lav (4L) blir den fremre elektroniske differensialsperren koblet ut automatisk ved hastigheter over 41 km/h og kobles inn igjen automatisk når hastigheten kommer under 32 km/h.
- Den elektroniske stabilitetskontrollen kan ved behov ta kontroll over og deaktivere den elektroniske differensialsperren under kjøring.

Bruke den elektroniske differensialsperren med et reservedekk eller ulike dekk

På kjøretøy med elektronisk differensialsperre kan størrelsen på reservedekket påvirke systemytelsen. Ved betydelig forskjell mellom de to bakre eller fremre dekkene kan den elektroniske differensialsperren ha begrenset funksjon. Hvis det er vanskelig å deaktivere den elektroniske differensialsperren, slipper du ut gasspedalen og dreier rattet i motsatt retning når kjøretøyet ruller. Hvis du kjører med reservedekk eller ulike dekk på en aksel, anbefaler vi at du stanser kjøretøyet når du kobler inn eller ut den elektroniske differensialsperren.

Ranger (TRA) Vehicles Built From: 21-02-2022, noNOR, Edition date: 202202, First-Printing

FORHOLDSREGLER FOR BREMSING

ADVARSEL: Det medfører fare å kjøre hvis varsellampen lyser. Bremseeffekten kan forringes betydelig. Det kan ta lengre tid å stoppe bilen. Få bilen kontrollert så snart som mulig. Hvis du kjører lengre avstander med parkeringsbremsen på, kan det føre til bremsesvikt og risiko for personskade.

Våte bremser gir nedsatt bremseeffekt. Trykk bremsepedalen forsiktig inn et par ganger når du har kjøret ut fra en bilvask eller stillestående vann for å tørke bremsene.

Merk: *Avhengig av aktuell lovgivning og forskrifter i landet som bilen er produsert for, kan bremselysene blinke ved kraftig nedbremsing. Nødblinklyset kan deretter slås på når bilen har stanset.*

BLOKKERINGSFRITT BREMSESYSTEM

BEGRENSNINGER FOR BLOKKERINGSFRITT BREMSESYSTEM

Det blokkeringsfrie bremsesystemet eliminerer ikke risikoen for kollisjon i følgende tilfeller:

- Du har for liten avstand til kjøretøyet foran deg.
- Kjøretøyet får vannplaning.
- Du svinger for brått rundt hjørner.
- Veigrepet er for dårlig.

Merk: *Hvis systemet aktiveres, kan bremsepedalen pulsere og få en lengre bevegelse. Fortsett å holde inne bremsepedalen.*

BREMSE OVER GASSPEDAL

Hvis gasspedalen kiler eller låser seg, tråd du jevnt og fast på bremsepedalen for å redusere farten og motorkraften. Brems kjøretøyet trygt ned til det stanser. Sett girspaken i Park (P), slå av motoren og trekk til parkeringsbremsen. Undersøk om gasspedalen blokkeres av noe. Hvis ingenting blir funnet og problemet vedvarer, må kjøretøyet taues til nærmeste godkjente forhandler.

FINNE BEHOLDEREN FOR BREMSEVÆSKE

Se **Oversikt under panseret** (side 347).

KONTROLL AV BREMSEVÆSKE

ADVARSEL: Ikke bruk annen væske enn den anbefalte bremsevæsken, da det kan redusere bremseeffekten. Bruk av feil væske kan føre til tap av kontroll over kjøretøyet, alvorlig personskade eller død.

ADVARSEL: Bruk bare bremsevæske fra en forseglet beholder. Forurensing fra smuss, vann, petroleumsprodukter eller andre materialer kan resultere i skade på bremsesystemet eller til bremsesvikt. Unnlatelse av å etterkomme denne advarselen kan føre til tap av kontroll over kjøretøyet, alvorlig personskade eller dødsfall.

ADVARSEL: Ikke la væsken komme i kontakt med huden eller øynene. Dersom det skulle skje, må du skylle de berørte områdene umiddelbart med rikelig med vann og kontakte lege.

ADVARSEL: Bremsesystemet kan påvirkes hvis bremsevæskenivået er under ***MIN***-merket eller over ***MAX***-merket på bremsevæskebeholderen.



1. Parker kjøretøyet på et jevnt underlag.
2. Sjekk bremsevæskebeholderen for å se hvor bremsevæskenivået befinner seg i forhold til **MIN**- og **MAX**-merket på beholderen.

Merk: *For å unngå væskeforurensning må lokket på beholderen være på plass og strammet godt, med mindre du fyller på væske.*

Bruk bare væsketyper som innfrir våre spesifikasjoner. Se **Spesifikasjoner** (side 400).

BREMSEVÆSKESPE-SIFIKASJON

Se **Bremsevæskespesifikasjon** (side 409).

BREMSER – FEILSØKING

BREMSER – VARSELLAMPER



Hvis ABS-indikatoren tennes under kjøring, tyder det på at det har oppstått en feil. Kjøretøyet har fortsatt normal bremsefunksjon, men de blokkeringsfrie bremsene virker ikke. Kontakt en autorisert forhandler.

Den lyser også kort når du slår på tenningen for å bekrefte at lampen virker. Hvis den ikke begynner å lyse når du slår på tenningen, eller hvis den på noe tidspunkt begynner å blinke, må systemet kontrolleres hos en autorisert forhandler.



For å bekrefte at den fungerer vil bremselampen lyse kort når du slår på tenningen. Den kan også tennes når du setter på parkeringsbremsen og tenningen er på. Hvis den tennes når kjøretøyet beveger seg, må du løsne parkeringsbremsen. Hvis parkeringsbremsen er løsnet, er bremsevæskenivået trolig lavt eller det har oppstått en feil i bremsesystemet. Kontakt en autorisert forhandler.

Ranger (TRA) Vehicles Built From: 21-02-2022, noNOR, Edition date: 202202, First-Printing

BREMSER – INFORMASJONSMELDINGER

Melding	Informasjon
Lavt nivå på bremse-væske	Bremsevæskenivået er lavt, bremsesystemet må sjekkes straks. Se **Kontroll av bremsevæske** (side 191).
Sjekk bremsesystem	Få systemet undersøkt så snart som mulig.

BREMSER – VANLIGE SPØRSMÅL

Er det normalt at bremsene lager lyd?

Sporadisk bremsestøy er vanlig. Hvis du hører en sammenhengende slipende metall-til-metall-lyd eller sammenhengende hvinende lyd, kan det skyldes slitte bremsebelegg. Få systemet kontrollert av en autorisert forhandler.

Det kommer en elektrisk motorlyd når jeg trykker på bremsepedalen eller aktiverer parkeringsbremsbryteren. Er dette normalt?

Ja, dette er lyder som oppstår når den elektroniske bremsekraftforsterkeren eller elektroniske parkeringsbremsen kobles inn.

Merk: *Det kan samle seg bremsestøv på hjulene, selv under vanlige kjøreforhold. Det er normalt at det oppstår litt støv etter hvert som bremsene slites, og dette bidrar ikke til bremsestøy. Se* ***Rengjøring av hjul*** *(side 368).*

Ranger (TRA) Vehicles Built From: 21-02-2022, noNOR, Edition date: 202202, First-Printing

BRUKE PARKERINGSBREMSEN - MANUELL GIRKASSE

ADVARSEL: Trekk alltid parkeringsbremsen helt til. Hvis denne instruksjonen ikke tas til følge, kan det føre til personskade eller dødsfall.

1. Trykk bremsepedalen bestemt inn.
2. Trekk parkeringsspaken så langt opp som den går.

Merk: *Ikke trykk på utløserknappen mens du trekker opp parkeringsbremsespaken.*

Merk: *Hvis du parkerer i en helling med fronten oppover, setter du girspaken i 1. gir og vrir rattet vekk fra fortauskanten.*

Merk: *Hvis du parkerer i en helling med fronten nedover, setter du girspaken i Revers (R) og vrir rattet mot fortauskanten.*

BRUKE PARKERINGSBREMSEN - AUTOMATGIR

ADVARSEL: Trekk alltid parkeringsbremsen helt til, og skift til parkering (P). Hvis denne instruksjonen ikke tas til følge, kan det føre til personskade eller dødsfall.

1. Trykk bremsepedalen bestemt inn.
2. Trekk parkeringsspaken så langt opp som den går.

Merk: *Ikke trykk på utløserknappen mens du trekker opp parkeringsbremsespaken.*

Merk: *Hvis du parkerer kjøretøyet vendt oppover i en bakke, setter du girspaken i Park (P) og dreier rattet ut fra fortauskanten.*

Merk: *Hvis du parkerer kjøretøyet vendt nedover i en bakke, setter du girspaken i Park (P) og dreier rattet mot fortauskanten.*

LØSNE PARKERINGSBREMSEN

1. Trykk bremsepedalen bestemt inn.
2. Trekk parkeringsbremsen så langt opp som den går.
3. Trykk på utløserknappen og skyv parkeringsbremsespaken nedover.

LYDSIGNAL FOR PARKERINGSBREMS

Lyder når parkeringsbremsen er på og kjøretøyet beveger seg.

Hvis varsellyden fortsetter etter at du har løst parkeringsbremsen, tyder det på feil. Få kjøretøyet kontrollert så snart som mulig.

PARKERINGSBREMS – FEILSØKING

PARKERINGSBREMS – VARSELLAMPER

ADVARSEL: Hvis du kjører lengre avstander med parkeringsbremsen trukket til, kan det føre til skade på bremsesystemet.



Den lyser når du trekker til parkeringsbremsen mens tenningen er på.

Ranger (TRA) Vehicles Built From: 21-02-2022, noNOR, Edition date: 202202, First-Printing

Hvis den lyser når kjøretøyet beveger seg, må du kontrollere om parkeringsbremsen er løsnet. Hvis parkeringsbremsen er løsnet, betyr lyset at bremsevæskenivået er lavt eller at det er en feil i bremsesystemet. Få kjøretøyet kontrollert så snart som mulig.

PARKERINGSBREMS – INFORMASJONSMELDINGER

Melding	Beskrivelse
Parkeringsbremsen er trukket til.	Du har ikke løst parkeringsbremsen og kjørehastigheten er kommet opp i 5 km/h. Hvis meldingen fortsetter å vises etter at du har løst parkeringsbremsen, må du få kjøretøyet kontrollert så snart som mulig.

HVA ER DEN ELEKTRISKE PARKERINGSBREMSEN

Den elektriske parkeringsbremsen holder kjøretøyet stille i bakker og på flate veier.

BRUKE DEN ELEKTRISKE PARKERINGSBREMSEN - MANUELL GIRKASSE

ADVARSEL: Trekk alltid parkeringsbremsen helt til. Hvis denne instruksjonen ikke tas til følge, kan det føre til personskade eller dødsfall.

ADVARSEL: Hvis du kjører lengre avstander med parkeringsbremsen trukket til, kan det føre til skade på bremsesystemet.



Bryteren er plassert på midtkonsollen.

1. Trekk opp bryteren.

Når parkeringsbremsen brukes, blinker den røde varsellampen. Varsellampen slås helt på når parkeringsbremsen er på.

Merk: *Du kan slå på den elektriske parkeringsbremsen mens tenningen er av.*

Merk: *Hvis du parkerer i en helling med fronten oppover, setter du girspaken i 1. gir og vrir rattet vekk fra fortauskanten.*

Merk: *Hvis du parkerer i en helling med fronten nedover, setter du girspaken i revers (R) og vrir rattet mot fortauskanten.*

BRUKE DEN ELEKTRISKE PARKERINGSBREMSEN - AUTOMATGIR

ADVARSEL: Trekk til parkeringsbremsen og pass på at kjøretøyet står i parkering (P). Slå av kjøretøyet og ta ut nøklene eller fjernkontrollen når du forlater kjøretøyet. Unnlatelse av å følge denne instruksjonen, kan det føre til personskade eller dødsfall.

ADVARSEL: Hvis du kjører lengre avstander med parkeringsbremsen trukket til, kan det føre til skade på bremsesystemet.

ADVARSEL: Den elektriske parkeringsbremsen fungerer ikke hvis bilbatteriet er utladet.



Den elektroniske parkeringsbremsens bryter befinner seg i midtkonsollen.

1. Trekk opp bryteren.

Når parkeringsbremsen brukes, blinker den røde varsellampen. Varsellampen slås helt på når parkeringsbremsen er på.

Merk: *Du kan sette på den elektriske parkeringsbremsen mens tenningen er avslått.*

Merk: *Den elektriske parkeringsbremsen kan aktiveres når du skifter til parkering (P). Se* ***Park (P)*** *(side 175).*

BRUKE DEN ELEKTRISKE PARKERINGSBREMSEN I NØDSTILFELLER

Du kan bruke den elektriske parkeringsbremsen for å redusere farten eller stoppe kjøretøyet i nødstilfeller.

1. Trekk opp bryteren og hold den der.

Den elektriske parkeringsbremsen fortsetter å redusere farten på kjøretøyet med mindre du slipper bryteren.

Når du bruker den elektriske parkeringsbremsen i en nødssituasjon, tennes den røde varsellampen, det høres et lydsignal og bremselysene slår seg på.

Merk: *Ikke bruk den elektriske parkeringsbremsen mens kjøretøyet beveger seg, unntatt i nødstilfeller. Hvis du bruker den elektriske parkeringsbremsen flere ganger for å redusere farten eller stoppe kjøretøyet, kan det føre til skade på bremsesystemet.*

LØSE DEN ELEKTRISKE PARKERINGSBREMSEN MANUELT

1. Slå på tenningen.
2. Trykk bremsepedalen helt inn, og hold den der.
3. Trykk ned bryteren.

Den røde varsellampen slås av.

Bakkestart med tilhenger

1. Trykk bremsepedalen helt inn, og hold den der.
2. Trekk bryteren oppover, og hold den der.
3. Legg inn giret.
4. Hold gasspedalen inne til motoren har nok dreiemoment til å hindre kjøretøyet i å rulle ned bakken.
5. Slipp bryteren, og kjør videre på vanlig måte.

LØSNE DEN ELEKTRISKE PARKERINGSBREMSEN AUTOMATISK

1. Lukk førerdøren.
2. Legg inn giret.
3. Trykk inn gasspedalen, og kjør videre på vanlig måte.

LYDSIGNAL FOR ELEKTRISK PARKERINGSBREMS

Lyder når parkeringsbremsen er på og kjøretøyet beveger seg. Hvis varsellyden fortsetter etter at du har løst parkeringsbremsen, tyder det på feil. Få kjøretøyet kontrollert så snart som mulig.

LØSNE DEN ELEKTRISKE PARKERINGSBREMSEN HVIS BILBATTERIET ER UTLADET

ADVARSEL: Den elektriske parkeringsbremsen fungerer ikke hvis bilbatteriet er utladet.

Koble et hjelpebatteri til batteriet i kjøretøyet for å løsne den elektriske parkeringsbremsen hvis bilbatteriet er utladet. Se **Starte kjøretøyet med startkabler** (side 321).

ELEKTRISK PARKERINGSBREMS – FEILSØKING

ELEKTRISK PARKERINGSBREMS – VARSELLAMPER

Bremsesystem



Den lyser rødt når du aktiverer parkeringsbremsen og kjøretøyet er på. Hvis lampen blinker når parkeringsbremsen er frigjort, betyr det at parkeringsbremsesystemet krever service. Få kjøretøyet kontrollert så snart som mulig.

Merk: *Lampene kan variere avhengig av region.*

Elektrisk parkeringsbrems





Når lampen lyser gult, indikerer det en feil på den elektriske parkeringsbremsen. Få kjøretøyet kontrollert så snart som mulig.

Ranger (TRA) Vehicles Built From: 21-02-2022, noNOR, Edition date: 202202, First-Printing

ELEKTRISK PARKERINGSBREMS – INFORMASJONSMELDINGER

Parkeringsbrems

Melding	Informasjon
Håndbrekk på	Den elektriske parkeringsbremsen er satt på helt.
Håndbrekk av	Den elektriske parkeringsbremsen er helt frigjort.
Håndbrekk System over-opphetet	Systemet for elektrisk parkeringsbrems har registrert at komponenter kan ha vært utsatt for overoppheting. Kontakt en autorisert forhandler.
Trykk bremsog bryter for å løsne	Den elektriske parkeringsbremsen er satt på, og du forsøkte å frigjøre den manuelt uten å trykke inn bremsepedalen.
Trykk inn brems Bruk bryter for å løsne	Med den elektriske parkeringsbremsen satt på, forsøkte du å utføre en automatisk frigjøring uten å lykkes. Frigjør parkerings-bremsen manuelt.
Løsne håndbrekk	Den elektriske parkeringsbremsen er aktiver og kjørehastig-heten er over 5 km/h. Frigjør parkeringsbremsen før du kjører videre.
Håndbrekk ikke aktivert	Den elektriske parkeringsbremsen er ikke satt på helt.
Håndbrekk ikke løsnet	Den elektriske parkeringsbremsen er ikke helt frigjort.
Håndbrekk Vedlike-holds- modus	`Det elektriske parkeringsbremssystemet er satt i en spesial-modus som gjør det mulig å utføre service på bakbremsene. Kontakt en autorisert forhandler.
Håndbrekk Funksjon begrenset Service påkrevd	Systemet for elektrisk parkeringsbrems har registrert en tilstand som krever service. Enkelte funksjoner kan fortsatt være tilgjengelige. Kontakt en autorisert forhandler.
Håndbrekk feil Service påkrevd nå	Systemet for elektrisk parkeringsbrems har registrert en tilstand som krever service. Kontakt en autorisert forhandler.

Ranger (TRA) Vehicles Built From: 21-02-2022, noNOR, Edition date: 202202, First-Printing

HVA ER RYGGEBREMSEHJELP

Systemet bruker følere bak på bilen som registrerer et mulig sammenstøt og aktiverer bremsene for å redusere skaden ved en påkjørsel, eller for å hjelpe til med å unngå sammenstøtet.

HVORDAN FUNGERER RYGGEBREMSEHJELPEN

Ryggebremsehjelpen aktiveres når du setter girspaken i revers (R) og kjørehastigheten er 2–12 km/h.

Hvis systemet oppdager en hindring bak kjøretøyet, blir du varslet via den bakre parkeringshjelpen eller systemet for varsling av kryssende trafikk.

RYGGEBREMSEHJELP – FORHOLDSREGLER

ADVARSEL: Du er ansvarlig for å ha kontroll over kjøretøyet til enhver tid. Systemet er ment å være et hjelpemiddel, og det fritar deg ikke fra ansvaret for forsiktig og aktsom kjøring. Hvis denne instruksjonen ignoreres, kan det føre til tap av kontroll over kjøretøyet, personskade eller død.

ADVARSEL: For å unngå personskade må du alltid være observant når du rygger og bruker følersystemet.

ADVARSEL: Under vanskelige værforhold (f.eks. snø, is, kraftig regn og sprut) er det ikke sikkert at systemet virker slik det skal. Kjør alltid forsiktig og aktpågivende. Hvis du kjører uforsiktig, kan det føre til kollisjon.

ADVARSEL:
Trafikkontrollsystemer, lysrør, dårlig vær, luftbremser og eksterne motorer og vifter kan også hindre at følersystemet fungerer på riktig måte. Dette kan gi redusert ytelse eller falske varsler.

ADVARSEL: Visse situasjoner og gjenstander hindrer registrering av farlige situasjoner. Eksempler på slike situasjoner er lavt eller direkte sollys, vanskelige værforhold, ukonvensjonelle kjøretøytyper og fotgjengere. Bruk bremsene når det er nødvendig. Hvis denne instruksjonen ignoreres, kan det føre til tap av kontroll over kjøretøyet, personskade eller død.

ADVARSEL: Ikke bruk systemet sammen med tilbehør som strekker seg forbi fronten eller bakparten på kjøretøyet (f.eks. et tilhengerfeste eller sykkelstativ). Systemet er ikke i stand til å ta høyde for den ekstra lengden på tilbehøret.

Systemet aktiverer bremsene bare i en kort periode når det oppstår en hendelse. For å beholde kontroll over kjøretøyet må du handle straks du merker at bremsene aktiveres. Hvis du ikke gjør noe, kan kjøretøyet komme i bevegelse igjen.

Merk: *Enkelte typer tilleggsutstyr som er montert i nærheten av støtfangeren eller panelet, kan gi falske varsler. For eksempel et stort tilhengerfeste, sykkel- eller brettstativ, nummerskiltbraketter, støtfangerdeksler eller andre enheter som kan blokkere den normale deteksjonssonen til systemet. Fjern ekstrautstyr for å unngå falske varsler.*

Merk: *Systemet reagerer ikke på små gjenstander eller ting som beveger seg, særlig hvis de er nær bakken.*

Ranger (TRA) Vehicles Built From: 21-02-2022, noNOR, Edition date: 202202, First-Printing

Merk: *Systemet fungerer ikke ved sterk akselerasjon eller svinging.*

Merk: *Hvis støtfangeren eller -dekselet blir skadet slik at følerne kommer ut av stilling eller blir bøyd, kan følersonen bli endret og føre til unøyaktig måling av hindringer eller falske varsler.*

Merk: *Endringer i last og fjæring kan påvirke vinkelen til følerne og kan forandre den normale deteksjonssonen til systemet og føre til unøyaktige målinger av hindringer eller falske varsler.*

Merk: *Hvis du kobler til en tilhenger, kan det hende at systemet registrerer tilhengeren og utløser et varsel eller at systemet slår seg av. Hvis systemet ikke slår seg av, bør du slå det av manuelt etter at du har koblet til tilhengeren.*

Merk: *Du kan oppleve redusert systemytelse på veiunderlag som begrenser nedbremsing. Det gjelder f.eks. veier med is og snø, løs grus, søle eller sand.*

AKTIVERE/DEAKTIVERE RYGGEBREMSEHJELP

1. Åpne kjøretøyskuffen på berøringsskjermen.
2. Trykk på ***INNSTILLINGER***.
3. Trykk på ***Førerhjelp***.
4. Slå ***Bremsehjelp ved rygging*** på eller av.

Merk: *Systemet er ikke tilgjengelig når bakre parkeringshjelp, advarsel om kryssende trafikk eller antispinn er slått av.*

Merk: *Hvis kjøretøyet ikke er utstyrt med advarsel om kryssende trafikk, vil ryggebremsehjelpen være avhengig av informasjon fra bakre parkeringshjelp og ryggekamerafølerne.*

Merk: *I enkelte regioner er På standardinnstilling.*

OVERSTYRE RYGGEBREMSEHJELP

I enkelte tilfeller kan uventet eller utilsiktet bremsing oppstå. Du kan overstyre systemet ved å trykke hardt på gasspedalen eller slå av funksjonen.

RYGGEBREMSEHJELP – VARSELLAMPER

Hvis systemet finner ut at det er fare for et sammenstøt med en hindring, kan det utløse en full nedbremsing.



Det vises en melding og en varsellampe når systemet aktiverer bremsene.

Ranger (TRA) Vehicles Built From: 21-02-2022, noNOR, Edition date: 202202, First-Printing

RYGGEBREMSEHJELP – FEILSØKING

RYGGEBREMSEHJELP – INFORMASJONSMELDINGER

Melding	Handling
Bremsehjelp i revers ikke tilgjengelig Se håndbok	Pass på at alle dørene, bakluken og panseret er lukket. Kjør på en rett veistrekning en kort stund. Kontroller at Park Pilot og systemet for advarsel om kryssende trafikk er slått på. Hvis denne meldingen forblir aktiv, må du få utført en systemsjekk så snart som mulig.
Bremsehjelp i revers feil	Vises når det har oppstått en systemfeil. Få kjøretøyet kontrollert så snart som mulig.
Bremsehjelp i revers av	Vises når bremsehjelp ved rygging er slått av.

Ranger (TRA) Vehicles Built From: 21-02-2022, noNOR, Edition date: 202202, First-Printing

RYGGEBREMSEHJELP – VANLIGE SPØRSMÅL

Hvorfor er ikke ryggebremsehjelp tilgjengelig?

- Pass på at ryggebremsehjelpen er slått på. Se **Aktivere/deaktivere ryggebremsehjelp** (side 202).
- Pass på at alle dørene, bakluken og panseret er lukket. Kjør på en rett veistrekning en kort stund. Kontakt en autorisert forhandler hvis meldingen vedvarer.
- Kontroller at systemet for varsling av kryssende trafikk er slått på, hvis det er utstyrt. Se **Slå på/av varsel om kryssende trafikk** (side 277).
- Kontroller at parkeringshjelpen bak er på. Se **Bakre parkeringshjelp** (side 223).
- Kontroller at antispinnsystemet er slått på. Se **Aktivere/deaktivere antispinn** (side 207).

Merk: *Antispinn slår seg av automatisk ved lav firehjulsdrift eller hvis det er aktivert en kjøremodus som f.eks. gjørme/hjulspor eller snø/sand.*

- Kjøretøyet kan ha vært utsatt for en påkjørsel bakfra. Kontakt en autorisert forhandler for å få kontrollert at følerne har riktig dekning og fungerer som de skal.
- Det kan ha forekommet en hendelse der det blokkeringsfrie bremsesystemet, antispinn eller stabiliseringskontroll var involvert. Ryggebremsehjelpen aktiveres igjen etter hendelsen.
- Kontroller at ryggekameraet og 360-graderskameraet ikke er tilsmusset eller blokkert. Rengjør kameraet hvis det er skittent.Hvis meldingen fremdeles er der etter at du har rengjort kameraet, venter du litt for å se om den forsvinner. Kontakt en autorisert forhandler hvis meldingen ikke forsvinner.
- Kontroller at advarsel om kryssende trafikk og de bakre parkeringshjelpfølerne fungerer og ikke er blokkert. Se **Finne følerne for varsel om kryssende trafikk** (side 277). Se **Finne de bakre parkeringshjelpfølerne** (side 223).
- Kjøretøyet har nylig vært på service eller batteriet har vært frakoblet. Kjør et lite stykke for å gjenoppta systemdriften.
- Ryggebremsehjelpen fungerer ikke når du kobler til en tilhenger. Systemet fungerer igjen når du kobler fra tilhengeren.

Merk: *Hvis du har fulgt løsningsforslagene, men ryggebremsehjelpen fortsatt er utilgjengelig, må du få systemet kontrollert snarest.*

Ranger (TRA) Vehicles Built From: 21-02-2022, noNOR, Edition date: 202202, First-Printing

HVA ER BAKKESTARTHJELP

Bakkestarthjelpen gjør det enklere å starte kjøretøyet fra stillstand i en helning uten å måtte bruke parkeringsbremsen.

HVORDAN FUNGERER BAKKESTARTHJELPEN

Når systemet aktiveres, blir kjøretøyet stående stille i noen sekunder etter at du har sluppet ut bremsepedalen. Dette gir deg tid til å flytte foten fra bremsepedalen til gasspedalen. Bremsene frigjøres når motoren har nok dreiemoment til å hindre kjøretøyet i å rulle ned bakken.

Systemet aktiveres når kjøretøyet står i forovergir og med fronten vendt opp en bakke, eller når kjøretøyet står i revers (R) med fronten vendt ned en bakke.

FORHOLDSREGLER FOR BAKKESTARTHJELP

ADVARSEL: Systemet erstatter ikke parkeringsbremsen. Trekk alltid til parkeringsbremsen når du forlater kjøretøyet.

ADVARSEL: Ikke gå fra kjøretøyet mens systemet slås på. Du er til enhver tid ansvarlig for å ha kontroll over kjøretøyet, overvåke systemet og gripe inn hvis nødvendig. Uaktsomhet kan føre til at du mister kontroll over kjøretøyet og forårsaker alvorlige eller livstruende personskader.

ADVARSEL: Systemet slår seg av hvis det oppdages en feil. Uaktsomhet kan føre til at du mister kontroll over kjøretøyet og forårsaker alvorlige eller livstruende personskader.

SLÅ AV OG PÅ BAKKESTARTHJELPEN

Bakkestarthjelp er aktivert når du slår på tenningen. Du kan ikke slå på eller av systemet.

BAKKESTARTHJELP – FEILSØKING

BAKKESTARTHJELP – INFORMASJONSMELDINGER

Melding	Handling
Bakkestarthjelp er ikke tilgjengelig	Vises når systemet ikke er tilgjengelig. Få kjøretøyet kontrollert så snart som mulig.

Ranger (TRA) Vehicles Built From: 21-02-2022, noNOR, Edition date: 202202, First-Printing

HVORDAN FUNGERER AUTO HOLD

Autohold aktiverer bremsene for å holde bilen i ro etter at du har stanset og slipper ut bremsepedalen. Dette kan være praktisk når du venter i en oppoverbakke eller trafikken.

AKTIVERE/DEKATERE AUTO HOLD

ADVARSEL: Systemet erstatter ikke parkeringsbremsen. Trekk alltid til parkeringsbremsen når du forlater bilen.

ADVARSEL: Ikke gå fra bilen mens systemet slås på. Du er til enhver tid ansvarlig for å ha kontroll over bilen, overvåke systemet og gripe inn hvis nødvendig. Uaktsomhet kan føre til at du mister kontroll over bilen og forårsaker alvorlige eller livstruende personskader.

Du kan slå systemet på og av ved hjelp av menyen på berøringsskjermen.

1. Trykk på ***Innstillinger*** på berøringsskjermen.
2. Trykk på ***Førerhjelp***.

Merk: *Du kan bare slå på systemet etter at du har lukket førerdøren og festet sikkerhetsbeltet.*

Merk: *Systemet husker siste innstilling når du starter bilen.*

Merk: *Ved bruk av et automatisk bilvaskeanlegg må du passe på å slå av autohold eller gire til nøytral (N) mens du holder inne bremsepedalen, slik at du er sikker på at autohold ikke er aktivert.*

BRUKE AUTO HOLD

1. Stans bilen helt. Indikatoren for aktiv autohold lyser opp på informasjonsskjermen.
2. Slipp opp bremsepedalen. Systemet får bilen til å stå stille. Indikatoren for aktiv autohold fortsetter å lyse på informasjonsskjermen.
3. Trykk inn gasspedalen og kjør av gårde på vanlig måte. Systemet slipper opp bremsene, og indikatorlampen for aktiv autohold slukner.

Merk: *Systemet aktiveres bare dersom du trår hardt nok på bremsepedalen.*

Merk: *Under bestemte forhold kan systemet aktivere den elektriske parkeringsbremsen. Varsellampen for bremsesystemet tennes. Den elektriske parkeringsbremsen slippes opp når du trår inn gasspedalen. Se* ***Løsne den elektriske parkeringsbremsen automatisk*** *(side 198).*

Merk: *Systemet slår seg av hvis du skifter til revers (R) og trår inn bremsepedalen.*

Det kan finnes faktorer som hindrer autohold-systemet i å fungere under følgende forhold:

- Du bruker aktiv parkeringshjelp.
- Kjøretøyet er i "Forbli i nøytral"-modus.
- Førerdøren er åpen.
- Du girer til revers (R) før systemet er aktivt.

INDIKATORLAMPER FOR AUTO HOLD



Tennes når systemet er aktivt.



Tennes når systemet er på, men ikke klarer å holde kjøretøyet stille.

HVA ER ANTISPINN

Antispinnsystemet hjelper til med å unngå hjulspinn og tap av veigrep.

HVORDAN FUNGERER ANTISPINNSYSTEMET

Hvis hjulene begynner å spinne, kan tap av trekkraft gå ut over styrekontrollen og stabiliteten til kjøretøyet.
Antispinn-systemet aktiverer bremsene til individuelle hjul og reduserer samtidig motorkraften ved behov for å gi bedre grep.

AKTIVERE/DEAKTIVERE ANTISPINN

ADVARSEL: Hvis du bruker kjøretøyet når antispinn er deaktivert, kan det føre til økt fare for tap av kontroll over kjøretøyet, velt, personskade eller dødsfall.

Systemet slår seg på hver gang du slår på tenningen.

Hvis bilen sitter fast i søle eller snø, kan det hjelpe å slå av antispinn for å la begge hjulene gå rundt.

Slik slår du av systemet:



Bryteren for stabilitets- og antispinnsystemet er plassert i instrumentpanelet.

Når du slår av systemet, vises en melding og et lysende symbol på instrumentgruppen.

Bruk bryteren på nytt for å sette antispinnsystemet tilbake til vanlig drift.

Merk: *Stabilitetskontrollen fortsetter å være aktiv selv om du slår av antispinnsystemet.*

Merk: *Når du setter kjøretøyet i firehjulsdrift lav (4L), deaktiveres antispinn. Antispinn aktiveres igjen når du setter kjøretøyet tilbake i tohjulsdrift eller i firehjulsdrift høy (4H).*

Merk: *For ytterligere informasjon om antispinn- og stabilitetskontrollsystemene. Se* ***Stabilitetskontroll*** *(side 209).*

INDIKATOR FOR ANTISPINN

Varsellampe for stabilitetskontroll og antispinn



Hvis varsellampen ikke tennes når du slår på tenningen, eller fortsetter å lyse når motoren går, er det et tegn på en feil. Få kjøretøyet kontrollert av en autorisert forhandler snarest mulig.



Varsellampen for deaktivert antispinn tennes når du slår av antispinnsystemet, eller hvis du velger en alternativ stabilitetskontrollmodus som krever at antispinn er deaktivert, avhengig av hvilken kjøremodus du har valgt.

ANTISPINN – FEILSØKING

ANTISPINN – VARSELLAMPER

Systemmeldinger



Kontrollampen for antispinn lyser midlertidig ved start, og blinker når kjøreforholdene gjør at antispinn aktiveres.

Kontrollampen for deaktivert antispinn tennes og lyser ved motorstart:

- Hvis du slår av antispinnsystemet.
- Hvis du velger en alternativ stabilitetskontrollmodus.
- Hvis det oppstår et problem systemet.

ANTISPINN – INFORMASJONSMELDINGER

Melding	Handling
Antispinnsystem av	Statusen til antispinnsystemet etter at du har slått det av.
Antispinnsystem på	Statusen til antispinnsystemet etter at du har slått det på.

Ranger (TRA) Vehicles Built From: 21-02-2022, noNOR, Edition date: 202202, First-Printing

HVORDAN FUNGERER STABILITETSKONTROLLEN

ADVARSEL: Hvis det foretas endringer som omfatter bremsesystemet, takstativer fra andre leverandører, fjæring, styresystem, dekkonstruksjon og hjul- og dekkdimensjon kan dette endre kjøreegenskapene til kjøretøyet og kan ha negativ effekt på ytelsen til det elektroniske stabilitetskontrollsystemet. Eventuelle stereohøyttalere som monteres, kan dessuten forstyrre og virke negativt på det elektroniske stabilitetskontrollsystemet. Eventuelle stereohøyttalere fra andre leverandører bør monteres lengst mulig unna midtkonsollen, tunnelen og forsetene. Dette minimerer faren for at følerne til det elektroniske stabilitetskontrollsystemet forstyrres. Hvis det elektroniske stabilitetskontrollsystemet fungerer mindre effektivt, kan det øke risikoen for tap av kontroll over kjøretøyet, velt, personskade og dødsfall.

ADVARSEL: Husk at selv ikke avansert teknologi kan oppheve fysikkens lover. Det er alltid en fare for å miste kontrollen over kjøretøyet hvis føreren ikke tar hensyn til kjøreforholdene. Uavhengig av veiforholdene kan aggressiv kjøring føre til at du mister kontrollen over kjøretøyet, og øker faren for alvorlig personskade eller materielle ødeleggelser. Hvis det elektroniske stabilitetskontrollsystemet kobler seg inn, tyder det på at ett eller flere hjul har mistet veigrepet. Tap av veigrep kan gjøre kjøretøyet vanskelig å manøvrere, og det er fare for velt, personskade og dødsfall. REDUSER FARTEN hvis det elektroniske stabilitetskontrollsystemet kobler seg inn.

Hvis kjøreforholdene gjør at varsellampen for stabilitet eller antispinn aktiveres, kan du oppleve følgende:

- Lampen for stabilitetskontroll og antispinn begynner å blinke.
- Kjørehastigheten reduseres.
- Motoreffekten reduseres.

Stabilitetskontrollsystemet har flere innebygde funksjoner som hjelper deg å bevare kontrollen over kjøretøyet:

Elektronisk stabilitetskontroll

Elektronisk stabilitetskontroll er med på å forebygge skliing og skrens ved å aktivere bremsene på ett eller flere hjul, og eventuelt redusere motorkraften.

Rullestabilitetskontroll

Rullestabilitetskontroll er med på å forebygge velt ved å aktivere bremsene på ett eller flere hjul ut fra en registrering av kjøretøyets rullebevegelse og hvor raskt denne endres.

Kurvekontroll

Kurvekontroll forbedrer kjøretøyets evne til å følge veien i skarpe svinger eller unngå objekter på veien.
Kurvekontroll-funksjonen reduserer motorkraften og aktiverer eventuelt bremsene på ett eller flere hjul enkeltvis.

Antispinn

Antispinn hjelper til med å opprettholde veigrepet ved å registrere og kontrollere hjulspinn. Se **Hvordan fungerer antispinnsystemet** (side 207).

Ranger (TRA) Vehicles Built From: 21-02-2022, noNOR, Edition date: 202202, First-Printing

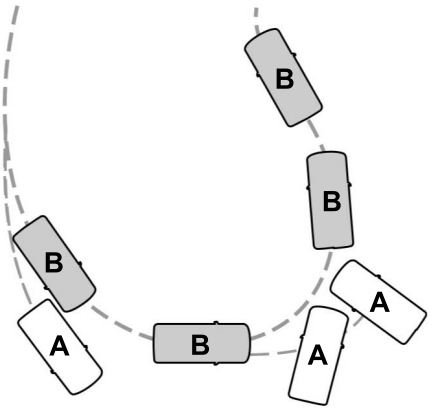

A Kjøretøy uten stabilitetskontroll sklir ut av planlagt kjøreretning.

B Kjøretøy med stabilitetskontroll beholder kontrollen på glatt underlag.

AKTIVERE/DEAKTIVERE STABILITETSKONTROLL

Stabilitetskontroll aktiveres hver gang du slår på tenningen.

Du kan slå av stabilitetskontrollen ved å trykke på og holde inne knappen for stabilitetskontroll og antispinn AV i 5–15 sekunder. For å slå på igjen systemet, trykker du en gang til på knappen.

Hvis du setter girkassen i revers (R), deaktiveres systemet.

Du kan slå på eller av antispinnsystemet separat. Se **Aktivere/deaktivere antispinn** (side 207).

Ranger (TRA) Vehicles Built From: 21-02-2022, noNOR, Edition date: 202202, First-Printing

Stabilitetskontroll og antispinnsystem med rullestabilitetskontroll

	Stabilitetskontroll AV-lys	Rullestabilitetskontroll[3]	Elektronisk stabilitetskontroll[3]	Antispinnsystem[3]
Standard ved oppstart	Lyser mens pæren kontrolleres	Aktivert	Aktivert[3]	Aktivert
Knapp trykket kort inn	Tent	Aktivert	Aktivert[3]	Deaktivert[1]
Knappen holdes inne i 5–15 sekunder	Tent	Aktivert	Deaktivert[2]	Deaktivert[1]
Knappen er ikke trykket inn og overføringshuset veksles til 4x4 lav eller settes i Klatremodus	Tent	Deaktivert	Deaktivert	Deaktivert[1]

[1] Antispinnsystemet kan fortsatt aktiveres, men med smalere eller bredere terskler.
[2] Når du holder inne knappen, vises en forløpsindikator for hvor lenge knappen holdes inne.
[3] Funksjonene kan variere avhengig av kjøremodusen som er valgt for øyeblikket.

INDIKATOR FOR STABILITETSKONTROLL



Systemet slår seg på hver gang du slår på tenningen. Du kan slå av antispinnfunksjonen separat.
Se **Hvordan fungerer antispinnsystemet** (side 207).

STABILITETSKONTROLL – FEILSØKING

STABILITETSKONTROLL – INFORMASJONSMELDINGER

Service på elektronisk stabilitetskontroll	Vises når systemet har registrert en tilstand som krever service. Kontakt en autorisert forhandler så snart som mulig.
AdvanceTrac Av På	Antispinnsystemet har blitt deaktivert eller aktivert av føreren

Ranger (TRA) Vehicles Built From: 21-02-2022, noNOR, Edition date: 202202, First-Printing

HVA ER TERRENGSTYRING

ADVARSEL: Systemet kontrollerer ikke hastigheten ved dårlig veigrep eller i svært bratte bakker. Systemet er ment å være et hjelpemiddel, og det fritar deg ikke fra ansvaret for forsiktig og aktsom kjøring. Hvis du ikke følger denne instruksjonen, kan det oppstå personskade.

Terrengstyring lar deg fokusere på styring under lavhastighets- og terrengbruk ved å kontrollere kjøretøyets akselerasjon og bremsing for å opprettholde hastigheten du stiller inn.

Det kan hende du hører støy fra pumpemotoren til systemet for blokkeringsfrie bremser når du bruker systemet. Dette er normalt.

BEGRENSNINGER I TERRENGSTYRING

Terrengstyring er ikke tilgjengelig i følgende situasjoner:

- Kjørehastigheten er over 32 km/h i modusen tohjulsdrift høy (2H), firehjulsdrift auto (4A) eller firehjulsdrift høy (4H).
- Kjørehastigheten er over 15 km/h i modusen firehjulsdrift lav (4L).
- Kjørehastigheten er høyere enn 8 km/h i revers (R).
- Sett girkassen i Park (P).
- Døren på førersiden er åpen.
- Cruise control er slått på.

SLÅ TERRENGSTYRING PÅ OG AV

Trykk på Terrengstyring på berøringsskjermen. Se **Bruke skjermbildet for terrengkjøring** (side 312).

Systemet slår seg av hvis du trykker en gang til på knappen eller overskrider 68 km/h.

STILLE INN HASTIGHET FOR TERRENGSTYRING

Merk: *Knappene er plassert på rattet.*

Øk farten til ønsket hastighet.

SET+ Trykk på knappen for å øke den nåværende innstilte hastigheten.

SET- Trykk på knappen for å redusere den nåværende innstilte hastigheten.

Merk: *Fargen til indikatoren endrer seg.*

Du kan justere den innstilte hastigheten i små eller store trinn. Trykk knappen oppover eller nedover én gang for å justere den innstilte hastigheten i små trinn. Trykk knappen oppover eller nedover og hold den der for å justere den innstilte hastigheten i store trinn.

Du kan også justere den innstilte hastigheten ved å bremse.

Merk: *Systemet slås ikke av når du trykker inn bremsepedalen.*

AVBRYTE DEN INNSTILTE HASTIGHETEN

Trykk på knappen.

Ranger (TRA) Vehicles Built From: 21-02-2022, noNOR, Edition date: 202202, First-Printing

INDIKATORER FOR TERRENGSTYRING



Ranger (TRA) Vehicles Built From: 21-02-2022, noNOR, Edition date: 202202, First-Printing

TERRENGSTYRING – FEILSØKING

TERRENGSTYRING – INFORMASJONSMELDINGER

Melding	Informasjon
Reduser hastighet for å aktivere terrengkontroll	Vises når du må redusere kjørehastigheten for å benytte terrengstyring.
Terrengkontroll ikke tilgjengelig med parkeringsbremse på	Vises når du må frigjøre parkeringsbremsen for å benytte terrengstyring.
Terrengkontroll ikke tilgjengelig ved aktiv Pro Trailer Backup Assist™	Vises når du må skru av ryggehjelp for tilhenger for å benytte terrengstyring.
Terrengkontroll aktivert Bruk SET-knappen for å angi hastighet	Vises når du har aktivert terrengstyring og kan stille inn en hastighet med Set- eller Set+-kontrollen.
Terrengkontroll av Fører overtar kontroll	Viser når en systemfeil har oppstått mens terrengstyring var aktiv og føreren må gjenoppta kontrollen.
Terrengkontroll av	Vises når systemet er slått av.
Terrengkontroll virker ikke Se håndboken	Vises hvis det har oppstått en feil i systemet. Se avsnittet om terrengstyring i instruksjonsboken. Kontakt en autorisert forhandler for å feilsøke problemet.
Terrengkontroll Aktiver ved å velge gir	Vises når du må sette kjøretøyet i kjør (D), nøytral (N) eller revers (R) for å benytte terrengstyring.
Terrengkontroll ikke tilgjengelig med aktiv cruise control	Vises når du må skru av automatisk fartsholder for å benytte terrengstyring.
Terrengkontroll ikke tilgjengelig med førerdør åpen	Vises når du må lukke førerdøren for å benytte terrengstyring.
Sett terrengkontroll til 1 mph for å komme løs fra sand	Viser når systemet registrerer at du kanskje sitter fast i sand og anbefaler å bruke terrengstyring på den laveste innstilte hastigheten. Å gjøre dette kan sakte trekke sand under dekkene for å frigjøre kjøretøyet.
Sett terrengkontroll til 2 km/t for å komme løs fra sand	
Descent control nå aktiv Trykk terrengkontroll for å avslutte	På grunn av en førerhandling ble framdriften under terrengstyring slått av, men kjøretøyet vil fortsatt bremse hvis det kjører ned en bakke. Føreren må trykke på terrengstyring-bryteren for å slå funksjonen AV, så kan den skrus på igjen.

Melding	Informasjon
Terrengkontroll ikke tilgjengelig med setebelte av	Vises når du må ha på setebeltet for å benytte terrengstyring.

HVA ER HILL DESCENT CONTROL

Ved hjelp av hastighetskontrollen ved bratt nedstigning kan føreren stille inn og holde kjørehastigheten ved kjøring i bratte nedoverbakker på ulikt underlag.

HVORDAN FUNGERER HILL DESCENT CONTROL

Når hastighetsbegrenser for bratte nedstigninger er aktivert, fungerer den ved hastigheter opptil 36 km/h. Når kjørehastigheten overstiger 36 km/h, vil systemet bli deaktivert, men forbli på.

Hvis kjørehastigheten holder seg under 68 km/h, vil hastighetsbegrenser for bratte nedstigninger bli deaktivert, men forbli på. Hvis kjørehastigheten i dette tilfellet kommer under 36 km/h, vil systemet aktiveres på nytt og gå tilbake til å holde kjørehastigheten som føreren velger.

Hvis kjørehastigheten kommer over 68 km/h, vil hastighetsbegrenser for bratte nedstigninger bli slått på, men gjenopptar ikke funksjonen uten at føreren aktiverer systemet på nytt.

FORHOLDSREGLER FOR HILL DESCENT CONTROL

ADVARSEL: Systemet kontrollerer ikke hastigheten ved dårlig veigrep eller i svært bratte bakker. Systemet er ment å være et hjelpemiddel, og det fritar deg ikke fra ansvaret for forsiktig og aktsom kjøring. Hvis du ikke følger denne instruksjonen, kan det oppstå personskade.

ADVARSEL: Hastighetskontrollen ved bratt nedstigning kan ikke kontrollere nedstigningen under alle underlagsforhold, for eksempel ved isdannelse eller svært bratte bakker. Hastighetskontrollen ved bratt nedstigning er et førerhjelpsystem, og det er ingen erstatning for førerens gode dømmekraft. Manglende dømmekraft kan føre til tap av kontroll over kjøretøyet, kollisjon og alvorlig personskade.

ADVARSEL: Systemet erstatter ikke parkeringsbremsen. Når du forlater kjøretøyet, må du alltid trekke til parkeringsbremsen og sette girvelgerspaken i Park (P) hvis kjøretøyet har automatisk girkasse eller i første gir ved manuell girkasse.

SLÅ PÅ/AV HILL DESCENT CONTROL



Trykk på knappen i instrumentpanelet eller skjermbildet for terrengkjøring (hvis utstyrt). En lampe tennes, det blir vist en melding og det høres et lydsignal når systemet er aktivt.

STILLE INN HASTIGHET VED BRATT NEDSTIGNING

Du kan øke eller redusere hastigheten ned bakken ved å trå på gass- eller bremsepedalen eller bruke knappene SET + og SET - på rattet. Ta føttene av pedalene når ønsket hastighet er nådd.

Merk: *Du kan kun øke og redusere den innstilte hastigheten i små trinn.*

Ranger (TRA) Vehicles Built From: 21-02-2022, noNOR, Edition date: 202202, First-Printing

INDIKATOR FOR HILL DESCENT CONTROL



Lyser når du slår på funksjonen for bratt nedstigning.

HILL DESCENT CONTROL – FEILSØKING

HILL DESCENT CONTROL – INFORMASJONSMELDINGER

Melding	Handling
For Hill Descent reduser hastigheten til XX MPH / km/t eller lavere	Kravet til kjørehastighet for å gå inn i terrengmodus er ikke oppfylt.
Bakkenedstigning Velg gir	Du må velge et gir for hill descent-modus.
Bakkenedstigning Sjåfør Ta styringen	Systemet for bratt nedstigning deaktiveres og du må gjenoppta kontrollen.
Bakkenedstignings- kontroll Feil	Det har oppstått en feil i systemet for bratt nedstigning.
Bakkenedstignings- kontroll av System avkjøles	Systemet for bratt nedstigning kjøles ned på grunn av at det har blitt brukt for mye.
Hill descent control ikke tilgjengelig med cruise control aktiv	Systemet for bratt nedstigning kan ikke aktiveres mens den automatiske fartsholderen er aktiv.

Ranger (TRA) Vehicles Built From: 21-02-2022, noNOR, Edition date: 202202, First-Printing

ELEKTRISK SERVOSTYRING

HVORDAN FUNGERER ELEKTRISK SERVOSTYRING?

Det elektriske servostyringssystemet hjelper bremsesystemet med å betjene den avanserte stabilitetskontrollen og systemene for kollisjonsforebygging.

Hvis kjøretøyet mister elektrisk kraft eller oppdager en feil under kjøring, vil systemet slå seg av, men du beholder normal styringsfunksjon. Når batteriet er koblet fra, eller et nytt batteri settes inn, må du kjøre en kort strekning før systemet lærer seg strategien på nytt, og alle systemene reaktiveres.

FORHOLDSREGLER FOR ELEKTRISK SERVOSTYRING

ADVARSEL: Det elektriske servostyringssystemet utfører kontinuerlig kontroller som overvåker systemet. Hvis det oppdages en feil, blir det vist en melding på informasjonsskjermen. Stans kjøretøyet så snart det er trygt. Stans motoren. Vent i minst 10 sekunder før du slår på kjøretøyet. Se om informasjonsskjermen viser en varselmelding for styringssystemet. Hvis det blir vist en varselmelding for styringssystemet, må systemet kontrolleres så snart som mulig.

ADVARSEL: Hvis systemet oppdager en feil, kan det være alvorlig selv om du ikke merker noen forskjell i styringen. Få kjøretøyet kontrollert så snart som mulig. Unnlatelse av å gjøre dette kan føre til at du mister styringen.

Tilpass fart og kjøremønster ut fra den reduserte styreassistansen.

Ekstrem, kontinuerlig styring kan øke mengden kraft som trengs for å styre. Dette gjøres for å hindre indre overoppheting og skader på styresystemet. Du mister ikke muligheten til å styre kjøretøyet manuelt, og systemet blir ikke skadet. Normal styring og kjøring sørger for at systemet avkjøles, slik at styrehjelpen igjen vil kunne fungere som den skal.

Merk: *Det er ingen væskebeholder å kontrollere eller fylle.*

STYRING – FEILSØKING

STYRING – VARSELLAMPER

Varsellampen for det adaptive styringssystemet lyser hvis systemet oppdager en feil under de kontinuerlige feilsøkingskontrollene.

Merk: *Hvis en rød varsellampe lyser, må du stanse så snart det er trygt.*

STYRING – INFORMASJONSMELDINGER

Melding	Handling
Feil på styring Service påkrevd nå	Servostyringssystemet har registrert en tilstand som krever service. Få kjøretøyet kontrollert så snart som mulig.
Styringen mistet Stopp trygt	Servostyringssystemet fungerer ikke. Stans på et trygt sted. Få kjøretøyet kontrollert så snart som mulig.
Feil på servostyringen Service påkrevd	Servostyringssystemet har registrert en tilstand som krever service. Få kjøretøyet kontrollert så snart som mulig.
Rattlås feilmelding Service nå	Styresystemet har oppdaget en tilstand som krever service. Få kjøretøyet kontrollert så snart som mulig.

Ranger (TRA) Vehicles Built From: 21-02-2022, noNOR, Edition date: 202202, First-Printing

STYRING – VANLIGE SPØRSMÅL

Hvorfor virker det som styringen blir ujevn eller drar mot én side?

Sjekk kjøretøyet ditt for feil dekktrykk eller ujevne dekk, løst eller slitt hjuloppheng eller styringskomponenter, eller feiljusterte hjul.

Systemet fungerer som det skal og komponentene er kontrollert, hvorfor er styringen fortsatt ujevn eller drar mot én side?

Veier med høy krumming eller kraftig sidevind kan også gjøre styringen ujevn, eller føre til at kjøretøyet drar mot én side.

Ranger (TRA) Vehicles Built From: 21-02-2022, noNOR, Edition date: 202202, First-Printing

PARKERINGSHJELP – FORHOLDSREGLER

ADVARSEL: For å unngå personskade må du alltid være observant når du rygger og bruker følersystemet.

ADVARSEL: Systemet klarer kanskje ikke å registrere gjenstander med overflater som absorberer refleksjoner. Kjør alltid forsiktig og aktpågivende. Hvis du kjører uforsiktig, kan det føre til kollisjon.

ADVARSEL: Trafikkontrollsystemer, lysrør, dårlig vær, luftbremser og eksterne motorer og vifter kan også hindre at følersystemet fungerer på riktig måte. Dette kan gi redusert ytelse eller falske varsler.

ADVARSEL: Det er ikke sikkert at systemet oppdager små gjenstander eller gjenstander som beveger seg, særlig slike som ligger nær bakken.

ADVARSEL: Parkeringshjelpsystemet kan hjelpe deg med å oppdage gjenstander bare når kjøretøyet beveger seg med parkeringshastighet. Utvis forsiktighet ved bruk av parkeringshjelpsystemet, slik at du reduserer faren for personskade.

ADVARSEL: Hvis føleren er blokkert, kan systemet slutte å fungere.

ADVARSEL: Ved kulde og ekstreme værforhold kan det hende at systemet ikke virker. Regn, snø og sprut kan redusere følerens ytelse.

ADVARSEL: Ved skade på området umiddelbart rundt føleren bør du få kjøretøyet undersøkt snarest.

Merk: *Hvis kjøretøyet utsettes for skade som gjør at følerne kommer ut av stilling, kan det føre til unøyaktige målinger eller falske varsler.*

Hvis du kobler en tilhenger til kjøretøyet, kan det hende at den bakre parkeringshjelpen registrerer tilhengeren og utløser et varsel. For å unngå varsling kan du deaktivere parkeringshjelpen når du kobler til en tilhenger.

Merk: *En tilkoblet henger kan bli registrert av kjøretøyet, i så fall deaktiveres parkeringshjelpen automatisk.*

Merk: *Enkelte typer tilleggsutstyr som er montert i nærheten av støtfangeren eller panelet, kan gi falske varsler. Dette gjelder for eksempel store tilhengerfester, sykkel- eller surfebrettstativ, nummerskiltbraketter, støtfangerdeksler eller andre enheter som kan blokkere parkeringshjelpsystemets normale registreringssone. Reservehjul eller reservehjulsdeksler som er ettermontert på bakluken, kan utløse falske varsler fra parkeringshjelpsystemet. Fjern ekstrautstyr for å unngå falske varsler.*

Merk: *Hold følerne rene for snø, is og større mengder skitt. Hvis følerne er tildekket, kan systemet bli mindre nøyaktig.*

Ikke rengjør følerne med skarpe gjenstander.

Merk: *Du kan ikke slå av parkeringshjelpen hvis du bruker en programmert MyKey. Se* ***MyKey™*** *(side 62).*

AKTIVERE/DEAKTIVERE PARKERINGSHJELP

Bruke Park Pilot-knappen (hvis utstyrt)

Trykk på Park Pilot-knappen eller bruk menyen til å slå på og av systemet.

Ranger (TRA) Vehicles Built From: 21-02-2022, noNOR, Edition date: 202202, First-Printing

Bruke Park Pilot-veiledning

Systemet kan slås av ved hjelp av pop-up-meldingen som vises i instrumentgruppen når revers (R) er valgt.

BAKRE PARKERINGSHJELP

HVA ER DEN BAKRE PARKERINGSHJELPEN

De bakre parkeringsfølerne registrerer gjenstander bak kjøretøyet når revers (R) er valgt.

BEGRENSNINGER FOR BAKRE PARKERINGSHJELP

Det er redusert dekning ved ytterhjørnene.

Du kan ikke slå av bakre parkeringshjelp hvis du bruker en programmert MyKey.

De bakre parkeringshjelpfølerne er aktive når kjøretøyet er i revers (R) og kjørehastigheten er under 8 km/h.

Følerdekningsområdet er opptil 180 cm fra bakre støtfanger.

Bakre parkeringshjelp registrerer større gjenstander når du skifter til revers (R) og ett av følgende skjer:

- Kjøretøyet beveger seg bakover i lav hastighet.
- Kjøretøyet står stille mens en gjenstand nærmer seg bakfra med lav hastighet.
- Kjøretøyet beveger seg sakte bakover og en gjenstand nærmer seg langsomt bakfra, for eksempel et annet kjøretøy i lav hastighet.

Systemet skal ikke avgi varsellyd for gjenstander bak kjøretøyet når nøytralgir (N) er valgt.

FINNE DE BAKRE PARKERINGSHJELPFØLERNE



De bakre parkeringshjelpfølerne er plassert i bakre støtfanger.

LYDSIGNALER FRA BAKRE PARKERINGSHJELP

Du hører en varsellyd når kjøretøyet nærmer seg en gjenstand. Tonefrekvensen øker etter hvert som kjøretøyet kommer nærmere gjenstanden. Varslingen lyder sammenhengende når avstanden fra gjenstanden til bakre støtfanger er 30 cm eller mindre.

Hvis kjøretøyet står stille i noen sekunder, slås varsellyden av. Hvis kjøretøyet beveger seg bakover, høres lyden på nytt.

Merk: *Når parkeringshjelpsystemet varsler med lyd, kan lydsystemet redusere lydstyrken som er stilt inn.*

FREMRE PARKERINGSHJELP

HVA ER DEN FREMRE PARKERINGSHJELPEN

De fremre parkeringsfølerne registrerer gjenstander foran kjøretøyet.

Ranger (TRA) Vehicles Built From: 21-02-2022, noNOR, Edition date: 202202, First-Printing

BEGRENSNINGER FOR FREMRE PARKERINGSHJELP

De fremre parkeringshjelpfølerne er aktive når kjøretøyet er i en annen stilling enn parkering (P) og kjørehastigheten er under 8 km/h.

Følerdekningsområdet er opptil 70 cm fra støtfangeren.

Hvis kjøretøyet står i revers (R), vil fremre parkeringshjelp registrere og avgi en varsellyd hvis noe nærmer seg kjøretøyet – for eksempel et annet kjøretøy i lav hastighet – eller kjøretøyet beveger seg mot en gjenstand i lav hastighet. Hvis kjøretøyet står stille i noen sekunder, slås varsellyden av. Visuell varsling er alltid aktivert i revers (R).

Hvis kjøretøyet står i et forovergir, vil fremre parkeringshjelp gi en varsellyd og en visuell varsling hvis kjørehastigheten er 8 km/h eller lavere og systemet registrerer en gjenstand innenfor registreringssonen. Hvis kjøretøyet står stille i noen sekunder, vil den visuelle varslingen og varsellyden slå seg av.

Hvis kjøretøyet står i nøytral (N), vil følerne foran og bak gi en visuell varsling kun hvis kjøretøyet har en hastighet lavere enn 8 km/h og det blir oppdaget en hindring innenfor registreringsområdet. Når kjøretøyet stopper, vil varsellyden opphøre og den visuelle varslingen forsvinne etter noen sekunder.

FINNE DE FREMRE PARKERINGS-HJELPFØLERNE



De fremre parkeringshjelpfølerne er plassert i frontstøtfangeren.

LYDSIGNAL FRA FREMRE PARKERINGSHJELP

Det høres en varsellyd når det oppdages en gjenstand 70 cm eller mindre fra frontstøtfangeren. Tonefrekvensen øker etter hvert som kjøretøyet kommer nærmere gjenstanden.

Varsellyden blir sammenhengende når avstanden fra gjenstanden til frontstøtfangeren er 30 cm eller mindre.

Merk: *Hvis den registrerte gjenstanden er 30 cm eller mindre fra kjøretøyet ditt, fortsetter den visuelle varslingen.*

SIDEPARKERINGSHJELP

HVA ER DEN SIDEPARKERINGSHJELPEN

De fremre og bakre ytre parkeringshjelpfølerne kartlegger gjenstander som er i nærheten av sidene på kjøretøyet.

Ranger (TRA) Vehicles Built From: 21-02-2022, noNOR, Edition date: 202202, First-Printing

BEGRENSNINGER FOR SIDEPARKERINGSHJELP

Føleren har et dekningsområde på opptil 60 cm fra sidene av kjøretøyet.

Sideparkeringshjelp vil kanskje ikke virke hvis:

- Kjøretøyet står stille i mer enn to minutter.
- ABS-bremsesystemet aktiveres.
- Antispinnsystemet aktiveres.
- Kjøretøyet er i parkering (P).
- Rattvinkelinformasjon er ikke tilgengelig. Du må kjøre minst 150 m over 30 km/h for å nullstille rattvinkelinformasjonen.

Merk: *Hvis du deaktiverer antispinnsystemet, deaktiveres også sidefølersystemet.*

For å initialisere systemet på nytt må du kjøre en billengde.

Sideparkeringshjelpen registrerer ikke en gjenstand som beveger seg mot siden av kjøretøyet (f.eks. et annet kjøretøy som beveger seg langsomt), hvis det ikke passerer en av de fremre eller bakre parkeringshjelpfølerne.

Hvis girspaken står i revers (R), avgir sidefølersystemet lydsignaler. Når kjøretøyet beveger seg sakte, oppdages hindringer innenfor 60 cm og innenfor kjøretøyets kjørebane. Hvis kjøretøyet står stille i noen sekunder, slås varsellyden av. Visuell varsling er alltid til stede i revers (R).

Hvis kjøretøyet står i nøytral (N), gir sidefølersystemet synlig avstandsangivelse bare hvis kjørehastigheten er lav og det oppdages en hindring foran eller bak kjøretøyet, og sidehindringen er innenfor 60 cm fra siden av kjøretøyet. Hvis kjøretøyet står stille i noen sekunder, vil den visuelle angivelsen og varsellyden slå seg av.

Hvis girspaken står i kjør (D) eller et annet forovergir, avgir sidefølersystemet lydsignaler og synlige advarsler. Når kjøretøyet beveger seg sakte, oppdages hindringer innenfor 60 cm og innenfor kjøretøyets kjørebane. Hvis kjøretøyet står stille i noen sekunder, vil den visuelle varslingen og varsellyden slå seg av.

FINNE SIDEPARKERINGS-HJELPFØLERNE



Sideparkeringsfølerne befinner seg på sidene av fremre og bakre støtfanger.

LYDSIGNALER FOR SIDEPARKERINGSHJELP

Det høres en varsellyd hvis sideparkeringshjelpen oppdager en gjenstand innenfor dekningsområdet og i kjørebanen din. Tonefrekvensen øker etter hvert som kjøretøyet nærmer seg gjenstanden.

Ranger (TRA) Vehicles Built From: 21-02-2022, noNOR, Edition date: 202202, First-Printing

PARKERINGSHJEL-PINDIKATORER



Systemet varsler om avstanden til gjenstanden via informasjonsskjermen.

- Varslingsblokkene tennes og beveger seg mot kjøretøysymbolet etter hvert som du nærmer deg gjenstanden.
- Hvis det ikke blir oppdaget gjenstander, vises indikatorblokkene i grått.

Visningen blir værende på så lenge girspaken står i Revers (R). Når du stanser motoren, slås visningen av etter fire sekunder.

Hvis parkeringshjelpen ikke er tilgjengelig, vises det ingen sidevarslingsblokker.

PARKERINGSHJELP – FEILSØKING

PARKERINGSHJELP – INFORMASJONSMELDINGER

Ved en eventuell feil i parkeringshjelpen, vises en varselmelding i instrumentgruppen eller på berøringsskjermen.

Merk: *Hvis det vises en feilmelding knyttet til den fremre eller bakre parkeringshjelpen, deaktiveres også sideparkeringshjelpen.*

Melding	Handling
Kontroller parkeringshjelp foran	Systemet oppdager et forhold som krever service. Få kjøretøyet kontrollert så snart som mulig.
Sjekk parkeringshjelp bak	Systemet oppdager et forhold som krever service. Få kjøretøyet kontrollert så snart som mulig.
Parkeringshjelp foran På Av	Viser status for Park Aid.
Parkeringshjelp bak På Av	Viser status for Park Aid.

Ranger (TRA) Vehicles Built From: 21-02-2022, noNOR, Edition date: 202202, First-Printing

HVA ER RYGGEKAMERAET - BILER MED: DIGITALT RYGGEKAMERA

Ryggekameraet gir et videobilde av området bak kjøretøyet når girkassen står i revers (R).

Slik får du tilkomst til ryggekameraet:

1. Åpne kjøretøyskuffen på berøringsskjermen.
2. Trykk på ***KONTROLLER***.
3. Trykk på ***Kamera***.

HVA ER RYGGEKAMERAET - BILER MED: ANALOGT RYGGEKAMERA

Ryggekameraet gir et videobilde av området bak kjøretøyet når girkassen står i revers (R).

FORHOLDSREGLER FOR RYGGEKAMERA

ADVARSEL:
Ryggekamerasystemet er en ekstra ryggehjelp som fortsatt krever at føreren bruker det sammen med bakspeil og sidespeil for å få maksimal dekning.

ADVARSEL: Gjenstander som enten er for nærme hjørnene på støtfangeren eller under støtfangeren, blir eventuelt ikke vist på skjermen på grunn av kamerasystemets begrensede dekning.

ADVARSEL: Rygg langsomt med kjøretøyet. Hvis denne instruksjonen ignoreres, kan det føre til tap av kontroll over bilen, personskade eller død.

ADVARSEL: Vær forsiktig når bakluken er åpen. Hvis bakluken ikke er lukket, kommer kameraet ut av stilling og kan gi et uriktig videobilde.

ADVARSEL: Vær forsiktig når du slår på eller av kamerafunksjoner når girspaken ikke står i parkering (P). Pass på at kjøretøyet ikke er i bevegelse.

Merk: *Under tauing ser kameraet bare hva du har på slep. Det gir eventuelt ikke god nok dekning, og det kan hende at du ikke ser enkelte gjenstander. På enkelte modeller kan hjelpelinjene forsvinne når du kobler til hengerfestet.*

FINNE RYGGEKAMERAET

Ryggekameraet er plassert på bakluken. Det gir et videobilde av området bak kjøretøyet.

Ranger (TRA) Vehicles Built From: 21-02-2022, noNOR, Edition date: 202202, First-Printing

HJELPELINJER I RYGGEKAMERAET

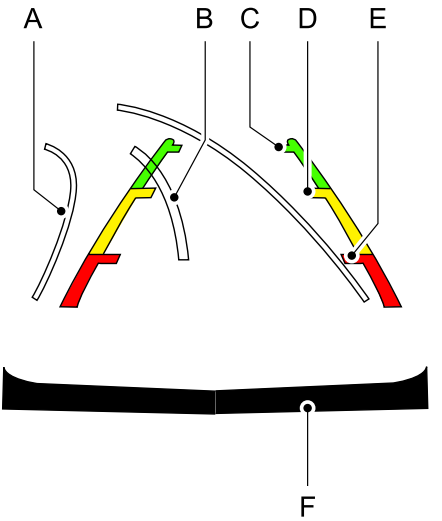

A	Aktive hjelpelinjer.
B	Midtlinje.
C	Fast hjelpelinje: grønn sone.
D	Fast hjelpelinje: gul sone.
E	Fast hjelpelinje: rød sone.
F	Bakre støtfanger.

Aktive hjelpelinjer vises bare sammen med faste hjelpelinjer. Hvis du vil bruke aktive hjelpelinjer, vrir du rattet slik at hjelpelinjene peker mot en ønsket bane. Hvis du forandrer rattstillingen mens du rygger, kan kjøretøyet avvike fra den tiltenkte banen.

De faste og aktive hjelpelinjene blendes inn og ut avhengig av rattstillingen. De aktive hjelpelinjene vises ikke hvis rattstillingen er rett bakover.

Vær forsiktig når du rygger. Gjenstander i den røde sonen er nærmest kjøretøyet, og de i den grønne sonen er lengre borte. Gjenstander kommer nærmere kjøretøyet etter hvert som de beveger seg fra den grønne til den gule eller røde sonen. Bruk sidespeilene og bakspeilet for å få bedre dekning på begge sider og bak kjøretøyet.

Merk: *Aktive og faste hjelpelinjer vises bare når girspaken står i revers (R).*

Merk: *Midtlinjen er kun tilgjengelig hvis aktive eller faste hjelpelinjer er aktivert.*

Merk: *Ikke alle kameramoduser fungerer riktig uten hjelpekamera.*

INNSTILLINGER FOR RYGGEKAMERA

ZOOME RYGGEKAMERAET INN OG UT

ADVARSEL: Når manuell zoom er på, kan det hende at ikke hele området bak kjøretøyet vises. Vær oppmerksom på omgivelsene når du bruker manuell zoom.

Innstillinger som kan velges for denne funksjonen, er zoom inn (+) og zoom ut (-). Trykk på symbolet på kameraskjermen for å endre visning. Standardinnstillingen er zoom av.

Slik får du et tydeligere bilde av en gjenstand bak kjøretøyet. Bildet som er zoomet inn, beholder støtfangeren i bildet for å gi en referanse. Zoom-funksjonen er bare aktiv så lenge girspaken står i revers (R).

Merk: *Når du zoomer inn, aktiveres samtidig parkeringsbrems-funksjonen, som setter på den elektriske parkeringsbremsen når skifter til parkering (P). Når du trykker på zoom-knappen, tennes lampen for aktivert elektronisk parkeringsbrems på berøringsskjermen. Se* ***Tilkobling av en tilhenger*** *(side 304).*

Merk: *Manuell zoom er bare tilgjengelig mens girspaken står i revers (R).*

Merk: *Når du aktiverer manuell zoom, vises bare midtlinjen.*

SLÅ RYGGEKAMERA-FORSINKELSEN AV OG PÅ. - BILER MED: DIGITALT RYGGEKAMERA

1. Åpne kjøretøyskuffen på berøringsskjermen.
2. Trykk på ***INNSTILLINGER***.
3. Trykk på ***Førerhjelp***.
4. Slå ***Forsinkelse for ryggekamera*** på eller av.

Når du flytter girspaken fra revers (R), til et annet gir enn parkering (P), blir kamerabildet værende på skjermen inntil kjørehastigheten kommer opp i ca. 8 km/h eller du girer til parkering (P).

SKIFTE VISNING FOR RYGGEKAMERAET - BILER MED: DIGITALT RYGGEKAMERA



Trykk for å få tilgang til de ulike kameravisningene.



Normal visning bak gir et bilde av det som befinner seg direkte bak kjøretøyet.



Delt visning bak gir en utvidet visning av det som befinner seg bak kjøretøyet.



Tilhengerfestevisningen gir et bilde av området rundt tilhengerfestet.

Merk: *Normal visning bak og tilhengerfestevisning er tilgjengelig også når kjøretøyet er i kjør (D).*

HVA ER 360-GRADERS KAMERAET

360-graders kamerasystemet gir deg oversikt over området rundt bilen når du skal parkere, som:

- Plassere bilen midt i en parkeringslomme.
- Hindringer i nærheten.
- Lukeparkering.

360-graders kamerasystemet består av kameraer fremme, på siden og bak.

SLIK FUNGERER 360-GRADERSKAMERAET

360-graders kamerasystemet:

- Gjør det mulig å se hva som befinner seg rett foran eller bak kjøretøyet.
- Hjelper deg ved lukeparkering og sentrering i en parkeringslomme.
- Gjør det mulig å se kryssende trafikk foran og bak kjøretøyet.
- Gjør det mulig å se området utenfor kjøretøyet ovenfra og ned, inkludert blindsoner og hindringer nær kjøretøyet.

FORHOLDSREGLER FOR 360-GRADERS KAMERA

ADVARSEL: Ryggekameraet med 360-graders synsfelt er kun ment som et hjelpemiddel. Føreren må likevel se ut av vinduene og sjekke bakspeilet og sidespeilene for å få maksimal oversikt.

ADVARSEL: Gjenstander som enten er for nærme hjørnene på støtfangeren eller under støtfangeren, blir eventuelt ikke vist på skjermen på grunn av kamerasystemets begrensede dekning.

ADVARSEL: Når manuell zoom er på, kan det hende at ikke hele området bak kjøretøyet vises. Vær oppmerksom på omgivelsene når du bruker manuell zoom.

ADVARSEL: Ikke slå på eller av kamerafunksjonene så lenge kjøretøyet er i bevegelse.

ADVARSEL: Du er ansvarlig for å ha kontroll over kjøretøyet til enhver tid. Systemet er ment å være et hjelpemiddel, og det fritar deg ikke fra ansvaret for forsiktig og aktsom kjøring. Hvis denne instruksjonen ignoreres, kan det føre til tap av kontroll over kjøretøyet, personskade eller død.

PLASSERING 360-GRADERS KAMERAER

Ryggekamera

Ryggekameraet er plassert på bakluken. Det gir et videobilde av området bak kjøretøyet.

Frontkamera

Frontkameraet befinner seg i frontgrillen. Det gir et videobilde av området foran kjøretøyet.

Merk: *Frontkameraet slår seg på når du bruker modusen gjørme/hjulspor, dyp snø/sand, klatremodus, baja-modus eller firehjulsdrift lav.*

Ranger (TRA) Vehicles Built From: 21-02-2022, noNOR, Edition date: 202202, First-Printing

Sidevisningskamera

Sidevisningskameraet befinner seg i det utvendige speilet. Det gir et videobilde av området langs sidene av kjøretøyet for å hjelpe deg ved parkering eller rygging med tilhenger.

HJELPELINJER I 360-GRADERS KAMERA

Merk: *Aktive hjelpelinjer vises bare når girspaken står i revers (R).*

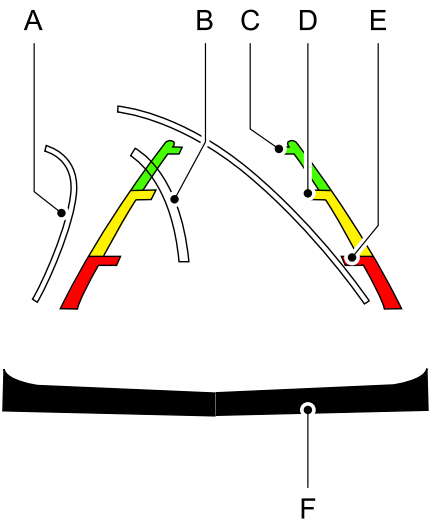

A Aktive hjelpelinjer.
B Midtlinje.
C Fast hjelpelinje: grønn sone.
D Fast hjelpelinje: gul sone.
E Fast hjelpelinje: rød sone.
F Bakre støtfanger.

Aktive hjelpelinjer vises bare sammen med faste hjelpelinjer. Vri rattet slik at hjelpelinjene peker mot en ønsket bane. Hvis du forandrer rattstillingen mens du rygger, kan kjøretøyet avvike fra den tiltenkte banen.

De faste og aktive hjelpelinjene blendes inn og ut avhengig av rattstillingen. De aktive hjelpelinjene vises ikke hvis rattstillingen er rett bakover.

Gjenstander i den røde sonen er nærmest kjøretøyet, og de i den grønne sonen er lengre borte. Gjenstander kommer nærmere kjøretøyet etter hvert som de beveger seg fra den grønne til den gule eller røde sonen. Bruk sidespeilene og bakspeilet for å få bedre dekning på begge sider og bak kjøretøyet.

Unngå-sone

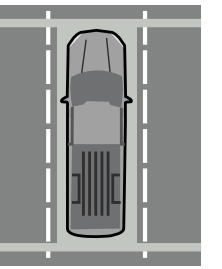

Unngå-sonen er merket med stiplede gule linjer som løper parallelt med kjøretøyet.

Ranger (TRA) Vehicles Built From: 21-02-2022, noNOR, Edition date: 202202, First-Printing

INNSTILLINGER FOR 360-GRADERS KAMERA

SLÅ PÅ/AV 360-GRADERSKAMERAET

Du kan åpne 360-graders kameraet ved å gire til revers (R) eller bruke berøringsskjermen:

1. Åpne kjøretøyskuffen.
2. Trykk på ***KONTROLLER***.
3. Trykk på ***Kamera***.

Merk: *Bakkameraet aktiveres når du skifter til revers (R). Ytterligere visninger er tilgjengelig på berøringsskjermen.*

Når girspaken står i parkering (P), nøytral (N) eller kjør (D), vises frontbilder når det trykkes på knappen. I revers (R) vises kun bildene bak når det trykkes på knappen.

Merk: *Ikke alle kameraer er tilgjengelige.*

Merk: *360-graders kamerasystemet slår seg av når kjøretøyet beveger seg ved lav hastighet, unntatt når det står i revers (R).*

SKIFTE VISNING FOR 360-GRADERSKAMERAET



Trykk for å få tilgang til de ulike kameravisningene.



Vanlig frontvisning gir et bilde av det som befinner seg direkte foran kjøretøyet.



Delt frontvisning gir en utvidet visning av det som befinner seg foran kjøretøyet.



Normal + 360-visning omfatter den normale kameravisningen ved siden av en 360-graders kameravisning.



Normal visning bak gir et bilde av det som befinner seg direkte bak kjøretøyet.



Delt visning bak gir en utvidet visning av det som befinner seg bak kjøretøyet.



Tilhengerfestevisningen gir et bilde av området rundt tilhengerfestet.



Zoomer inn på bildet. Se **Tilkobling av en tilhenger** (side 304).



Zoomer inn på 360-graders bildet. Gir også tilgang til hjørnezoomvisninger og forskjøvne visninger foran og bak med dekkhjelpelinjer avhengig av valgt gir og kjøremodus.

Ranger (TRA) Vehicles Built From: 21-02-2022, noNOR, Edition date: 202202, First-Printing

HVA ER AKTIV KJØREHJELP

Hjelper deg med å manøvrere inn og ut av parkeringslommer.

HVORDAN FUNGERER AKTIV PARKERINGSHJELP

Aktiv parkeringshjelp bruker følere til å finne parkeringslommer. Systemet styrer, akselererer, bremser og skifter gir etter behov, for å manøvrere inn eller ut av en parkeringslomme.

FORHOLDSREGLER FOR AKTIV PARKERINGSHJELP

ADVARSEL: Ikke gå fra bilen mens systemet slås på. Du er til enhver tid ansvarlig for å ha kontroll over bilen, overvåke systemet og gripe inn hvis nødvendig. Uaktsomhet kan føre til at du mister kontroll over bilen og forårsaker alvorlige eller livstruende personskader.

ADVARSEL: Det kan hende at følerne ikke registrerer gjenstander ved kraftig regn eller under andre forhold som gir forstyrrelser.

ADVARSEL: Du er ansvarlig for å ha kontroll over kjøretøyet til enhver tid. Systemet er ment å være et hjelpemiddel, og det fritar deg ikke fra ansvaret for forsiktig og aktsom kjøring. Hvis denne instruksjonen ignoreres, kan det føre til tap av kontroll over bilen, personskade eller død.

ADVARSEL: Ikke bruk systemet sammen med tilbehør som strekker seg forbi fronten eller bakparten på kjøretøyet (f.eks. et tilhengerfeste eller sykkelstativ). Systemet er ikke i stand til å ta høyde for den ekstra lengden på tilbehøret.

SLÅ PÅ OG AV AKTIV PARKERINGSHJELP



For å få opp fullskjermvarsler trykker du først på parkeringshjelpknapp og deretter på ikonet for aktiv parkeringshjelp på berøringsskjermen.

Trykk på funksjonstastene på berøringsskjermen for å veksle mellom parkeringsmodusene for lukeparkering, vinkelrett parkering og utkjøringsassistant.

Avbryte aktiv parkeringshjelp

Du kan når som helst avbryte parkeringshjelpen ved å flytte girspaken ut av nøytral (N).

Utsette aktiv parkeringshjelp

Du kan når som helst sette parkeringshjelpen på pause ved å slippe opp parkeringshjelpknappen.

Parkeringshjelpen settes på pause hvis passasjerdøren eller en av bakdørene åpnes.

For å gjenoppta parkering trykker du en gang til på parkeringshjelpknappen og holder den inne.

KJØRE INN I EN LUKEPARKERINGSLOMME

1. Trykk på parkeringshjelpknappen.

Ranger (TRA) Vehicles Built From: 21-02-2022, noNOR, Edition date: 202202, First-Printing

Merk: *Systemet registrerer andre kjøretøy og kantstein for å finne en parkeringsplass.*

2. Trykk på ikonet for aktiv parkeringshjelp på berøringsskjermen.
3. Bruk retningslysspaken for å angi om du vil lete etter en parkeringslomme på fører- eller passasjersiden av bilen.

Merk: *Hvis du ikke bruker retningslysspaken, søker systemet etter en parkeringsplass på bilens passasjerside.*

4. Kjør med en avstand på ca. 1 m fra og parallelt med andre parkerte kjøretøy når du leter etter en parkeringslomme.

Merk: *Når den aktive parkeringshjelpen finner en egnet parkeringslomme, høres en lyd og det blir vist en melding på informasjons- og underholdningsskjermen.*

5. Trykk bremsepedalen helt inn, og hold den der.
6. Slipp rattet og sett girspaken i nøytral (N).
7. Trykk in og hold parkeringshjelpknappen.
8. Slipp bremsepedalen slik at bilen kan parkeres.

Merk: *Du kan når som helst redusere farten ved å trykke inn bremsepedalen.*

Merk: *Ved lukeparkering mellom gjenstander sørger systemet for mindre avstand til gjenstanden foran bilen, slik at du har enklere tilgang til bagasjerommet.*

Merk: *Bilen skifter til Park (P) når parkeringen er fullført.*

KJØRE INN I EN VINKELRETT PARKERINGSLOMME

1. Trykk på parkeringshjelpknappen.

Merk: *Aktiv parkeringshjelp registrerer ikke parkeringslommeoppmerking og midtstiller ikke bilen mellom gjenstander.*

2. Trykk på ikonet for aktiv parkeringshjelp på berøringsskjermen.
3. Velg vinkelrett parkering.
4. Bruk retningslysspaken for å angi om du vil lete etter en parkeringslomme på fører- eller passasjersiden av bilen.

Merk: *Hvis du ikke bruker retningslysspaken, søker systemet etter en parkeringsplass på bilens passasjerside.*

5. Kjør med ca. 1 m avstand og vinkelrett til de andre parkerte kjøretøyene mens du leter etter en parkeringsplass.

Merk: *Når den aktive parkeringshjelpen finner en parkeringslomme, høres en lyd og det blir vist en melding på informasjons- og underholdningsskjermen.*

6. Trykk bremsepedalen helt inn, og hold den der.
7. Slipp rattet og sett girspaken i nøytral (N).
8. Trykk in og hold parkeringshjelpknappen.
9. Slipp bremsepedalen slik at bilen kan parkeres.

Merk: *Aktiv parkeringshjelp rygger systemet bilen inn i parkeringslommer.*

Merk: *Aktiv parkeringshjelp justerer fronten på bilen i forhold til gjenstanden ved siden av.*

Merk: *Hvis systemet kun registrerer én gjenstand, sørger det for tilstrekkelig avstand til at døren på én av sidene kan åpnes.*

Merk: *Du kan når som helst redusere farten ved å trykke inn bremsepedalen.*

Merk: *Bilen skifter til Park (P) når parkeringen er fullført.*

Ranger (TRA) Vehicles Built From: 21-02-2022, noNOR, Edition date: 202202, First-Printing

KJØRE UT AV EN PARKERINGSLOMME

Aktiv parkeringshjelp hjelper bare når du skal kjøre ut av en parallell parkeringslomme (lukeparkering).

1. Trykk på parkeringshjelpknappen.
2. Trykk på ikonet for aktiv parkeringshjelp på berøringsskjermen.
3. Velg utkjøring fra parallell parkeringslomme.
4. Bruk retningslyset for å velge i hvilken retning du vil kjøre ut av parkeringsplassen.
5. Trykk bremsepedalen helt inn, og hold den der.
6. Slipp rattet og sett girspaken i nøytral (N).
7. Løs ut parkeringsbremsen.
8. Trykk in og hold parkeringshjelpknappen.
9. Slipp ut bremsepedalen slik at bilen kan bevege seg.

Merk: *Når aktiv parkeringshjelp har kjørt deg til et sted hvor du kan kjøre forlengs ut av parkeringslommen, vises det en melding som ber deg ta full kontroll over bilen.*

10. Ta kontroll over bilen.

Merk: *Du kan når som helst redusere farten ved å trykke inn bremsepedalen.*

AKTIV PARKERINGSHJELP – FEILSØKING

AKTIV PARKERINGSHJELP – INFORMASJONSMELDINGER

Melding	Handling
Feil på Parkerings-hjelp	Systemet trenger service. Få kjøre-tøyet kontrollert så snart som mulig.

AKTIV PARKERINGSHJELP – VANLIGE SPØRSMÅL

Hvorfor fungerer ikke aktiv parkeringshjelp riktig?

Systemet klarer ikke å registrere et kjøretøy, en kantstein eller en gjenstand det skal parkeres ved siden av eller mellom. Systemet må ha tilstøtende gjenstander for å fungere riktig.

Hvorfor søker ikke aktiv parkeringshjelp etter en parkeringslomme?

Du har slått av antispinnsystemet.

Hvorfor søker ikke aktiv parkeringshjelp etter en parkeringslomme?

Girspaken står i revers (R). Kjøretøyet må bevege seg forover for å kunne oppdage en parkeringslomme.

Hvorfor foreslår ikke aktiv parkeringshjelp en parkeringslomme?

Følerne kan være blokkert. For eksempel av snø, is eller store ansamlinger av skitt. Blokkerte følere kan påvirke hvordan systemet fungerer.

Ranger (TRA) Vehicles Built From: 21-02-2022, noNOR, Edition date: 202202, First-Printing

Hvorfor foreslår ikke aktiv parkeringshjelp en parkeringslomme?

Følerne i den fremre eller bakre støtfangeren kan være skadd.

Hvorfor foreslår ikke aktiv parkeringshjelp en parkeringslomme?

Parkeringslommen er for liten til at kjøretøyet kan parkeres trygt.

Hvorfor foreslår ikke aktiv parkeringshjelp en parkeringslomme?

Det er for lite plass for parkeringsmanøveren på motsatt side av parkeringslommen.

Hvorfor foreslår ikke aktiv parkeringshjelp en parkeringslomme?

Parkeringsplassen er mer enn 1,5 m eller mindre enn 0,5 m unna kjøretøyet.

Hvorfor foreslår ikke aktiv parkeringshjelp en parkeringslomme?

Kjørehastigheten er over 35 km/h ved lukeparkering, eller over 30 km/h ved vinkelrett parkering.

Hvorfor foreslår ikke aktiv parkeringshjelp en parkeringslomme?

Du har nylig koblet fra eller skiftet batteriet. Når du har koblet batteriet til igjen, må du kjøre en stund på en rett veistrekning.

Hvorfor plasserer ikke aktiv parkeringshjelp kjøretøyet riktig i en parkeringslomme?

En ujevn fortauskant langs parkeringslommen hindrer systemet i å plassere kjøretøyet riktig.

Hvorfor plasserer ikke aktiv parkeringshjelp kjøretøyet riktig i en parkeringslomme?

Kjøretøy eller gjenstander ved siden av parkeringslommen kan være feilparkert.

Hvorfor plasserer ikke aktiv parkeringshjelp kjøretøyet riktig i en parkeringslomme?

Kjøretøyet stanset for langt forbi parkeringslommen.

Hvorfor plasserer ikke aktiv parkeringshjelp kjøretøyet riktig i en parkeringslomme?

Dekkene er feilmontert eller dårlig vedlikeholdt. Det kan f.eks. være brukt et reservedekk eller dekkene kan ha feil trykk eller feil/ulik dimensjon.

Hvorfor plasserer ikke aktiv parkeringshjelp kjøretøyet riktig i en parkeringslomme?

Registreringsfunksjonen har blitt endret pga. reparasjoner eller modifikasjoner.

Hvorfor plasserer ikke aktiv parkeringshjelp kjøretøyet riktig i en parkeringslomme?

Et parkert kjøretøy har høyt utstyr. For eksempel en saltspreder, snøplog eller et lasteplan i bevegelse.

Hvorfor plasserer ikke aktiv parkeringshjelp kjøretøyet riktig i en parkeringslomme?

Lengden på parkeringslommen, eller plasseringen av parkerte gjenstander, endres etter at kjøretøyet har passert.

Hvorfor plasserer ikke aktiv parkeringshjelp kjøretøyet riktig i en parkeringslomme?

Temperaturen rundt kjøretøyet endres raskt. For eksempel hvis du kjører ut av et bilvaskeanlegg eller det er kaldt ute og kjøretøyet har stått i en varm garasje.

HVA ER CRUISE CONTROL

Med fartsholderen kan du kjøre med jevn hastighet uten å holde foten på gasspedalen.

Krav

Du kan bruke fartsholderen når kjørehastigheten er over 20 km/t (15 mph).

SLÅ CRUISE CONTROL AV OG PÅ

ADVARSEL: Ikke bruk fartsholderen på svingete veier, i tett trafikk eller når veibanen er glatt. Det kan føre til at du mister kontrollen over bilen, alvorlig personskade eller død.

Fartsholderne er plassert på rattet.

Slå på fartsholderen

Trykk på knappen for å aktivere systemet. Når systemet aktiveres, er den innstilte hastigheten lik den aktuelle kjørehastigheten eller 15 mph (britiske standardenheter) eller 20 km/t (metriske standardenheter), avhengig av hva som høyest. Hvis hastigheten er for lav eller noen av betingelsene for aktivering av automatisk fartsholder ikke er innfridd, vil systemet i stedet bli satt i ventemodus.

Slå av fartsholderen

Trykk på knappen mens systemet er aktivt, eller slå av tenningen.

Merk: *Når du slår av automatisk fartsholder, slettes den innstilte hastigheten.*

STILLE INN HASTIGHET FOR CRUISE CONTROL

ADVARSEL: Ved kjøring i nedoverbakke kan kjørehastigheten overskride den innstilte hastigheten. Systemet aktiverer ikke bremsene.

Øk farten til ønsket hastighet.

SET+ / SET-

Trykk på SET+ eller SET- for å stille inn den aktuelle hastigheten.

Ta foten vekk fra gasspedalen.

Merk: *Varsellampen på informasjonsskjermen endrer farge.*

Endre innstilt hastighet

SET+

Trykk på SET+ for å øke den innstilte hastigheten gradvis. Trykk på og hold inne SET+ for å øke raskere. Slipp knappen når du har nådd ønsket hastighet.

SET-

Trykk på SET- for å redusere den innstilte hastigheten gradvis. Trykk på og hold inne SET- for å redusere raskere. Slipp knappen når du har nådd ønsket hastighet.

Merk: *Hvis du akselererer ved å trå inn gasspedalen, vil den innstilte hastigheten ikke endres. Når du slipper gasspedalen, går kjørehastigheten tilbake til den tidligere innstilte hastigheten.*

AVBRYTE DEN INNSTILTE HASTIGHETEN

Trykk på knappen eller trå lett på gasspedalen for å annullere den innstilte hastigheten.

Ranger (TRA) Vehicles Built From: 21-02-2022, noNOR, Edition date: 202202, First-Printing

Merk: *Systemet husker den innstilte hastigheten.*

Merk: *Systemet avbrytes hvis kjørehastigheten synker mer enn 16 km/h under den innstilte hastigheten ved kjøring i oppoverbakke.*

GJENOPPTA INNSTILT HASTIGHET



Trykk på knappen.

INDIKATORER FOR CRUISE CONTROL



Tennes når du slår på systemet.

Ranger (TRA) Vehicles Built From: 21-02-2022, noNOR, Edition date: 202202, First-Printing

HVORDAN FUNGERER ADAPTIV CRUISE CONTROL

Den adaptive fartsholderen bruker en radarføler til å justere kjørehastigheten for å holde innstilt avstand til forankjørende kjøretøy i samme felt.

HVORDAN FUNGERER ADAPTIV CRUISE CONTROL MED STOPP OG KJØR

Adaptiv automatisk fartsholder med stopp og start bruker radar- og kamerafølere for å opprettholde en angitt avstand mellom kjøretøyet ditt og kjøretøyet foran når dette stopper. Stopp og start kan også stilles til å følge kjøretøyet foran deg, og justere angitt hastighet mens kjøretøyet ditt er stoppet helt.

FORHOLDSREGLER FOR ADAPTIV CRUISE CONTROL

ADVARSEL: Du er ansvarlig for å ha kontroll over kjøretøyet til enhver tid. Systemet er ment å være et hjelpemiddel, og det fritar deg ikke fra ansvaret for forsiktig og aktsom kjøring. Hvis denne instruksjonen ignoreres, kan det føre til tap av kontroll over bilen, personskade eller død.

ADVARSEL: Vær ekstra oppmerksom på endrede kjøreforhold ved kjøring inn på eller av en motorvei, på veier med veikryss, rundkjøringer, veier uten adskilte kjørefelt, i bratte bakker eller på svingete, glatte eller ikke-asfalterte veier.

ADVARSEL: Systemet kontrollerer ikke hastigheten ved dårlig veigrep eller i svært bratte bakker. Systemet er ment å være et hjelpemiddel, og det fritar deg ikke fra ansvaret for forsiktig og aktsom kjøring. Hvis du ikke følger denne instruksjonen, kan det oppstå personskade.

ADVARSEL: Systemet er ikke et kollisjonsvarslings- eller -hindringssystem.

ADVARSEL: Ikke bruk systemet når du kjører med en tilhenger som har elektroniske tilhengerbremskontroller fra ettermarkedet. Hvis denne instruksjonen ignoreres, kan det føre til tap av kontroll over bilen, personskade eller død.

ADVARSEL: Ikke bruk andre dekkdimensjoner enn det som er anbefalt, da dette kan påvirke normal drift av systemet. Unnlatelse av dette, kan føre til at du mister kontroll over bilen med fare for alvorlig personskade.

ADVARSEL: Ikke bruk systemet når snøplogblad er montert.

ADVARSEL: Ikke bruk systemet ved dårlig sikt, for eksempel ved tåke, tett regn, vannsprut eller snø.

Når du kjører bak et kjøretøy

ADVARSEL: Når du kjører bak en bil som bremser, kommer ikke bilen alltid til å bremse raskt nok ned til å unngå en kollisjon uten inngrep fra føreren. Bruk bremsene når det er nødvendig. Unnlatelse av å følge denne instruksjonen, kan det føre til personskade eller dødsfall.

Bruk i bakker og hellinger

Du bør velge et lavere gir hvis systemet er aktivert under forhold med lange, bratte nedoverbakker (f.eks. ved kjøring i fjellområder). Under slike forhold trenger systemet ekstra bremsekraft for å redusere belastningen på bilens vanlige bremsesystem og for å hindre at det overopphetes.

Merk: *En lydalarm avgis, og systemet slås av hvis det må bruke bremsene over en lengre periode. Dette gjør at bremsene kan avkjøles. Systemet fungerer som normalt igjen når bremsene er avkjølt.*

BEGRENSNINGER FOR ADAPTIV CRUISE CONTROL

Følerbegrensninger

ADVARSEL: I sjeldne tilfeller kan det oppstå registreringsproblemer på grunn av veiens infrastruktur, for eksempel broer, tunneler og sikkerhetssperringer. I slike situasjoner kan systemet bremse sent eller uventet. Du er til enhver tid ansvarlig for å ha kontroll over kjøretøyet, overvåke systemet og gripe inn hvis nødvendig.

ADVARSEL: Hvis systemet ikke fungerer, må kjøretøyet kontrolleres snarest mulig.

ADVARSEL: Store kontraster i lyset ute kan redusere følerens ytelse.

ADVARSEL: Systemet varsler bare om kjøretøy som registreres av radarføleren. I enkelte tilfeller kan varslingen være forsinket eller utebli. Bruk bremsene når det er nødvendig. Hvis denne instruksjonen ikke tas til følge, kan det føre til personskade eller dødsfall.

ADVARSEL: Systemet registrerer ikke stillestående eller saktegående kjøretøy under 10 km/h.

ADVARSEL: Systemet registrerer ikke fotgjengere eller gjenstander på veien.

ADVARSEL: Systemet registrerer ikke motgående kjøretøy i samme felt.

ADVARSEL: Hvis føleren er blokkert, kan det hindre systemet i å fungere slik det skal. Hold frontruten fri for hindringer.

ADVARSEL: Føleren kan forveksle kjørefeltmarkeringene med andre strukturer eller gjenstander. Det kan føre til at det ikke varsles, eller at det blir gitt uriktige varsler.

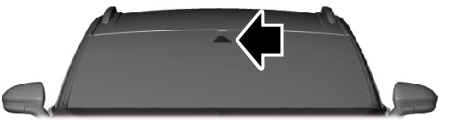

Kameraet er montert på frontruten bak bakspeilet.

Ranger (TRA) Vehicles Built From: 21-02-2022, noNOR, Edition date: 202202, First-Printing

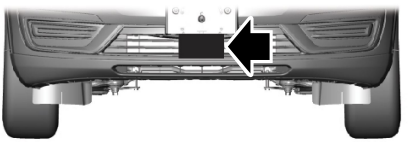

Radarføleren er plassert i den nedre grillen.

Merk: *Du ser ikke føleren. Føleren befinner seg bak et deksel.*

Merk: *Hold fronten fri for smuss, metallmerker eller gjenstander. Frontbeskyttere, ettermonterte lykter samt ekstra plast- eller lakksjikt kan gjøre at føleren fungerer dårligere.*

Det vises en melding hvis et eller annet hindrer sikten for kameraet eller føleren. Hvis noe blokkerer føleren, kan ikke systemet registrere forankjørende kjøretøy, og det slutter å fungere. Se **Adaptiv cruise control – informasjonsmeldinger** (side 253).

Radarføleren har begrenset synsfelt. I visse situasjoner kan det skje at den enten ikke registrerer et annet kjøretøy i det hele tatt eller senere enn forutsatt.Bildet med kjøretøy foran lyser ikke hvis systemet ikke registrerer et kjøretøy foran deg.

Det kan oppstå registreringsproblemer:

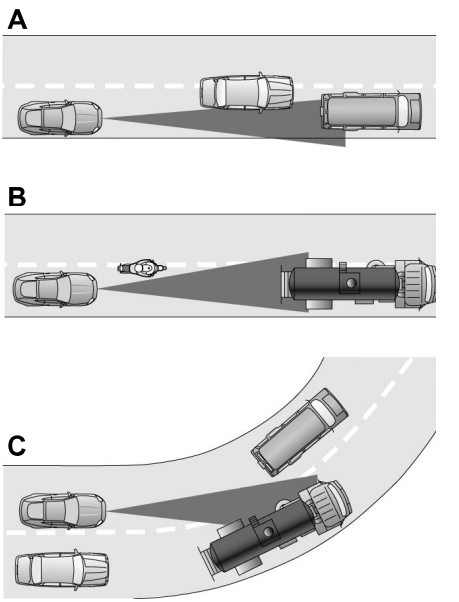

A Ved kjøring i en annen fil enn det forankjørende kjøretøyet.

B Med kjøretøy som skrår inn i filen din. Systemet kan bare registrere disse kjøretøyene når de kommer helt over i filen din.

C Det kan forekomme feil under registrering av forankjørende kjøretøy ved kjøring inn i og ut av en sving eller kurve.

I slike situasjoner kan systemet bremse sent eller uventet.

Hvis noe treffer fronten på kjøretøyet, eller hvis det oppstår annen skade, kan radarfølersone bli endret. Det kan føre til manglende eller falsk registrering av kjøretøy.

Ranger (TRA) Vehicles Built From: 21-02-2022, noNOR, Edition date: 202202, First-Printing

Optimal systemytelse forutsetter at det frontrutemonterte kameraet har klar sikt over veien.

Optimal ytelse kan være hindret i følgende tilfeller:

- Når kameraet er blokkert.
- Når det er redusert sikt eller dårlige lysforhold.
- Når værforholdene er dårlige.

SLÅ PÅ/AV ADAPTIV CRUISE CONTROL

Fartsholderne er plassert på rattet. Se **Cruise control** (side 237).

Slå på den adaptive automatiske fartsholderen



Trykk på knappen for å aktivere systemet. Når systemet aktiveres, vil innstilt hastighet være lik gjeldende kjørehastighet. Hvis hastigheten er for lav eller noen av betingelsene for aktivering av adaptiv automatisk fartsholder ikke er innfridd, vil systemet settes i ventemodus.

Merk: *Minimum innstilt hastighet er 15 mph eller 20 km/t.*

Indikatoren for aktuell avstandsinnstilling og hastighetsinnstilling vises i instrumentpanelgruppen.

Slå av den adaptive automatiske fartsholderen



Trykk på knappen mens systemet er i ventemodus, eller slå av tenningen.

Merk: *Når du slår av systemet, slettes den innstilte hastigheten.*

Automatisk avbrudd eller deaktivering

Det kan hende at systemet avbryter hvis:

- Dekkene mister veigrepet.
- Du trekker til parkeringsbremsen.
- Kjørehastigheten faller til langt under 15 mph eller 20 km/t.

Systemet kan slå seg av eller sperres for aktivering hvis:

- En av følerne i kjøretøyet er blokkert.
- Bremsetemperaturen er for høy.
- Det er en feil i systemet eller et relatert system.

AUTOMATISK DEAKTIVERING AV ADAPTIV CRUISE CONTROL

Det kan hende at systemet avbryter hvis:

- Dekkene mister veigrepet.
- Du trekker til parkeringsbremsen.

Det kan hende at systemet avbryter og aktiverer parkeringsbremsen hvis:

- Du løsner sikkerhetsbeltet og åpner førerdøren etter å ha stoppet kjøretøyet.
- Kjøretøyet er stanset sammenhengende i mer enn tre minutter.

Systemet kan deaktivere eller hindre aktivering ved behov hvis:

- En av følerne i kjøretøyet er blokkert.
- Bremsetemperaturen er for høy.
- Det er en feil i systemet eller et relatert system.

Ranger (TRA) Vehicles Built From: 21-02-2022, noNOR, Edition date: 202202, First-Printing

INNSTILLING AV HASTIGHET FOR ADAPTIV CRUISE CONTROL

Øk farten til ønsket hastighet.

SET+

Trykk på SET+ eller SET- for å stille inn den aktuelle hastigheten.

SET-

Ta foten vekk fra gasspedalen.

Indikatoren for aktuell avstandsinnstilling og hastighetsinnstilling vises i instrumentpanelgruppen.

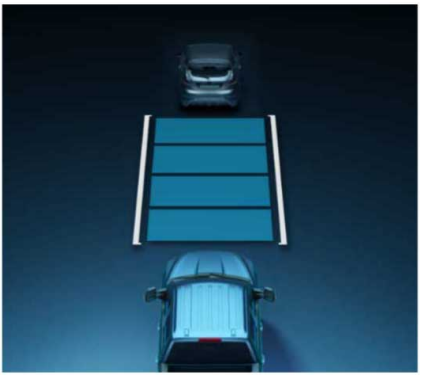

Et kjøretøybilde lyser hvis det er registrert et forankjørende kjøretøy.

Merk: *Når adaptiv automatisk fartsholder er aktivert, kan speedometeret avvike noe fra den innstilte hastigheten i instrumentgruppen.*

Innstilling av hastighet for adaptiv automatisk fartsholder fra full stans

SET+

Trykk på SET+ eller SET- mens du holder bremsepedalen helt inne.

SET-

Den innstilte hastigheten justeres til 20 km/h (ved bruk av metriske) standardenheter) eller 15 mph (ved bruk av britiske standardenheter).

Indikatoren for aktuell avstandsinnstilling og hastighetsinnstilling vises i instrumentpanelgruppen.

Merk: *Systemet aktiveres fra full stans bare hvis det registrerer kort avstand til et kjøretøy foran.*

Endre innstilt hastighet manuelt

SET+

Trykk på SET+ for å øke den innstilte hastigheten gradvis. Trykk og hold inne SET+ for å øke den innstilte hastigheten i store intervaller. Slipp knappen når den angitte hastigheten er slik du vil ha den.

SET-

Trykk på SET- for å redusere den innstilte hastigheten gradvis. Trykk og hold inne SET- for å redusere den innstilte hastigheten i store intervaller. Slipp knappen når den angitte hastigheten er slik du vil ha den.

Du kan også holde inne gass- eller bremsepedalen til du har oppnådd ønsket hastighet. Trykk på SET+ eller SET- for å velge den aktuelle kjørehastigheten som innstilt hastighet.

Systemet kan bruke bremsene for å redusere farten ned til innstilt hastighet. Den innstilte hastigheten vises kontinuerlig i instrumentpanelgruppen når systemet er aktivt.

Ranger (TRA) Vehicles Built From: 21-02-2022, noNOR, Edition date: 202202, First-Printing

INNSTILLING AV AVSTAND FOR ADAPTIV CRUISE CONTROL

Trykk på knappen for å gå gjennom de fire avstandsinnstillingene.



Den valgte avstanden vises på informasjonsskjermen i form av streker på bildet.

Merk: *Ettersom avstandsinnstillingen er tidsavhengig, vil avstanden bli tilpasset automatisk etter kjørehastigheten.*

Merk: *Det er ditt ansvar å velge en avstand som er tilpasset kjøreforholdene.*

Avstandsinnstillinger for adaptiv automatisk fartsholder

Grafikkvisning, streker angitt mellom kjøretøyene	Avstand	Dynamisk atferd
1	Nærmest.	Sport.
2	Nær.	Normal.
3	Middels.	Normal.
4	Langt unna.	Komfort.

Hver gang du slår på systemet, velges den sist valgte avstandsinnstillingen.

Kjøre bak en bil

Hvis et kjøretøy foran deg skifter til samme fil som deg eller det befinner seg et kjøretøy med lavere hastighet foran deg i det samme kjørefeltet, justeres kjørehastigheten for å opprettholde avstandsinnstillingen.

Merk: *Hvis du ligger bak et kjøretøy og aktiverer et retningslys, kan den adaptive automatiske fartsholderen gi en kortvarig midlertidig akselerasjon som hjelp ved forbikjøring.*

Bilen holder en fast avstand til bilen foran inntil:

- Bilen foran deg akselererer til en høyere hastighet enn den du har innstilt.
- Bilen foran deg kjører ut av kjørefeltet du befinner deg i.
- Du stiller inn en ny avstand.

Ranger (TRA) Vehicles Built From: 21-02-2022, noNOR, Edition date: 202202, First-Printing

Systemet bruker bremsene til å senke kjørehastigheten og holde en sikker avstand til kjøretøyet foran. Systemet bruker bare begrenset bremsing. Du kan overstyre systemet ved å bruke bremsene.

Merk: *Bremsene kan avgi støy ved aktivering.*

Hvis systemet fastslår at det maksimale bremsenivået ikke er tilstrekkelig, høres en varsellyd, det vises en melding på informasjonsskjermen og en indikator blinker mens systemet fortsetter å bremse. Du må handle umiddelbart.

AVBRYTE DEN INNSTILTE HASTIGHETEN

Trykk inn knappen, eller trå på bremsepedalen.

Den innstilte hastigheten slettes ikke.

GJENOPPTA INNSTILT HASTIGHET

Trykk på knappen.

Kjørehastigheten går tilbake til den tidligere hastighets- og avstandsinnstillingen. Den innstilte hastigheten vises kontinuerlig på informasjonsskjermen når systemet er aktivt.

Merk: *Gjenoppta hastigheten bare hvis du kjenner den innstilte hastigheten og ønsker å velge den.*

Gjenoppta innstilt hastighet fra full stans (hvis utstyrt)

Hvis kjøretøyet ditt følger et annet kjøretøy til det stopper helt og står stille i mindre enn noen sekunder, akselerer kjøretøyet ditt fra stillstand for å følge kjøretøyet foran.

Hvis kjøretøyet ditt følger et annet kjøretøy til det stopper helt og står stille i mer enn noen sekunder, vises en indikator og en melding.



Melding	Handling
Stanset	Den automatiske fartsholderen gjenopptas ikke automatisk når denne visningen er aktiv.
Trykk på knappen for å gjenoppta	Hvis kjøretøyet foran begynner å bevege seg, blir du bedt om å trykke på knappen for å gjenoppta.

Melding	Handling
	Trykk og slipp knappen eller bruk gasspedalen for å fortsette å følge etter kjøretøyet foran.
Gjenoppta automatisk	Vises ved bruk på en motorvei med begrenset tilgang etter å ha fulgt etter et kjøretøy til det stopper helt. I denne situasjonen vil kjøretøyet fortsette å følge etter kjøretøyet foran uten at du trenger å trykke på en knapp eller bruke gasspedalen. Systemet kan bli værende i modusen for automatisk gjenopptaking i ca. 30 sekunder. Etter den tid blir det ikke lenger automatisk gjenopptatt.

OVERSTYRING AV DEN INNSTILTE HASTIGHETEN

ADVARSEL: Hvis du overstyrer systemet ved å trå på gasspedalen, aktiverer ikke systemet automatisk bremsene for å opprettholde en avstand til forankjørende kjøretøy.

Når du trykker inn gasspedalen, overstyrer du den innstilte hastigheten og avstanden.

Bruk gasspedalen for å overstige den innstilte hastighetsgrensen med vilje.

Når du overstyrer systemet, lyser den grønne varsellampen og kjøretøyikonet vises ikke på skjermen i instrumentgruppen.

Systemet gjenopptar driften når du slipper gasspedalen. Kjørehastigheten øker til den angitte hastigheten, eller til en lavere hastighet hvis kjøretøyet foran kjører saktere.

INDIKATORER FOR ADAPTIV CRUISE CONTROL



Lyser når du slår på funksjonen for adaptiv automatisk fartsholder. Fargen på indikatoren endres for å vise systemstatus.

Hvitt angir at systemet er på, men inaktivt.

Grønt angir at du har stilt inn hastighet og at systemet er aktivt.

VEKSLING FRA ADAPTIV CRUISE CONTROL TIL FARTSHOLDER

ADVARSEL: Vanlig automatisk fartsholder bremser ikke når kjøretøyet tar igjen andre kjøretøy. Kontroller alltid hvilken type fartsholder du har valgt, og bruk bremsene når det er nødvendig.

1. Åpne kjøretøyskuffen på berøringsskjermen.
2. Trykk på ***INNSTILLINGER***.

3. Trykk på ***Førerhjelp***.
4. Trykk på ***Cruise control***.
5. Trykk på ***Normal cruise control***.



Indikatorlampen for automatisk fartsholder lyser i stedet for indikatorlampen for adaptiv automatisk fartsholder når du velger vanlig automatisk fartsholder. Avstandsinnstillingen vises ikke, og systemet reagerer ikke på kjøretøy foran. Automatisk nødbremsing forblir aktivert for å opprettholde den innstilte hastigheten. Systemet husker siste innstilling når du starter kjøretøyet.

KJØREFELTSENTRERING

HVORDAN FUNGERER KJØREFELTSENTRERING

Den adaptive fartsholderen med filsentrering bruker radarføleren foran på kjøretøyet, kameraføleren i frontruten og styringsføleren.

Ut fra signalene fra disse følerne tilfører systemet kontinuerlig styreassistanse for å holde kjøretøyet midt i kjørefeltet du har valgt, på motorvei.

Merk: *Avstandsinnstillingen for den adaptive fartsholderen med filsentrering fungerer på samme måte som for den vanlige adaptive fartsholderen.*

FORHOLDSREGLER FOR BRUK AV KJØREFELTSENTRERING

ADVARSEL: Ikke bruk systemet når du kjører med tilhenger. Hvis denne instruksjonen ignoreres, kan det føre til tap av kontroll over kjøretøyet, personskade eller død.

ADVARSEL: Systemet må ikke brukes hvis det er gjort endringer eller modifikasjoner av rattet. Endringer eller modifikasjoner av rattet kan påvirke virkemåten eller ytelsen til systemet. Hvis denne instruksjonen ignoreres, kan det føre til tap av kontroll over kjøretøyet, personskade eller død.

Forholdsregler ved adaptiv automatisk fartsholder gjelder filsentrering med mindre annet er oppgitt eller motsies i en forholdsregel for filsentrering. Se **Forholdsregler for adaptiv cruise control** (side 239).

FORUTSETNINGER FOR KJØREFELTSENTRERING

Du må holde hendene på rattet hele tiden.

Filsentrering aktiveres bare i følgende situasjoner:

- Adaptiv fartsholder med filsentrering er aktivert på informasjons- og underholdningsskjermen. Se **Slå på/av filsentrering** (side 248).
- Adaptiv automatisk fartsholder med stopp og start er stilt inn og aktivert.
- Styringsføleren registrerer at du holder hendene på rattet.
- Systemet registrerer begge feltmarkeringene ved kjøring på en rett veistrekning.
- Kjøretøyet ditt sentreres innledningsvis i kjørefeltet, mellom to feltmarkeringer.

Merk: *Hvis systemet ikke registrerer gyldige feltmarkeringer, vil det bli værende i ventemodus frem til gyldige feltmarkeringer er tilgjengelige.*

Ranger (TRA) Vehicles Built From: 21-02-2022, noNOR, Edition date: 202202, First-Printing

BEGRENSINGER FOR KJØREFELTSENTRERING

Begrensninger ved adaptiv automatisk fartsholder gjelder filsentrering med mindre annet er oppgitt eller motsies i en begrensning for filsentrering. Se **Begrensninger for adaptiv cruise control** (side 240).

Det kan i følgende situasjoner hende at Filsentrering ikke fungerer riktig:

- Kjørefeltet er for smalt eller for bredt.
- Svingen er for knapp.
- Systemet registrerer ikke kjørefeltmarkeringene som kreves som minimum, eller om kjørefeltene går sammen eller deler seg.
- Når den nødvendige styrekraften for å holde kjøretøyet midt i kjørefeltet, overskrider grensen for filsentreringssystemet.
- Ved kjøring i områder med anleggs-/veiarbeid.
- Hvis kameraet i frontruten og/eller frontradarene er blokkert.
- Det brukes reservedekk.
- Ved krevende værforhold som f.eks. sterk vind, mye regn og tåke.
- Kjøring i direkte sollys.
- Hvis det har blitt gjort endringer i styringssystemet, innbefattet endringer av rattet.
- Ved kjøring med tilhenger.

Se **Forholdsregler for bruk av kjørefeltsentrering** (side 247).

Merk: *Styreassistansen fra systemet er begrenset og vil kanskje ikke være tilstrekkelig for alle kjøresituasjoner og/eller -forhold, f.eks. ved kjøring gjennom skarpe svinger eller gjennom svinger i stor hastighet.*

Merk: *I sjeldne tilfeller kan systemet avvike fra midten av kjørefeltet.*

SLÅ PÅ/AV FILSENTRERING

Du må holde hendene på rattet hele tiden.

Kontrollene er plassert på rattet.



Trykk på knappen.

Indikatoren vises i instrumentgruppen. Når filsentreringssystemet er på, endres fargen på indikatoren for å angi systemstatusen.

Du kan når som helst overstyre systemet ved å styre kjøretøyet.

Merk: *Kravene til filsentrering må være innfridd for at du skal kunne slå på funksjonen. Se **Forutsetninger for kjørefeltsentrering** (side 247).*

Aktivere og deaktivere filsentrering

1. Åpne kjøretøyskuffen på berøringsskjermen.
2. Trykk på ***INNSTILLINGER***.
3. Trykk på ***Førerhjelp***.
4. Trykk på ***Cruise control***.
5. Slå på eller av filsentrering.

KJØREFELTSENTRE-RINGSVARSLER

Du må holde hendene på rattet hele tiden.

Når systemet er aktivt, og systemet ikke registrerer styreaktivitet i løpet av en tidsperiode, varsler systemet deg om at du må holde begge hendene på rattet. Hvis du ikke reagerer på advarslene, vil den adaptive fartsholderen med filsentrering avbrytes og bremse kjøretøyet til tomgangshastighet mens det beholder styrekontroll. Se **Automatisk deaktivering av kjørefeltsentrering** (side 249).

Ranger (TRA) Vehicles Built From: 21-02-2022, noNOR, Edition date: 202202, First-Printing

Systemet varsler deg også hvis kjøretøyet krysser kjørefeltmarkeringer uten registrert styreaktivitet.

Merk: *Hvis du bare berører eller holder lett i rattet, kan systemet oppfatte det som at du kjører uten å ha hendene på rattet.*

AUTOMATISK DEAKTIVERING AV KJØREFELTSENTRERING

Hvis systemet avbrytes på grunn av et eksternt forhold, for eksempel at det ikke finnes feltmarkeringer, avgis en varseltone, og det vises en melding i instrumentpanelgruppen.



Hvis kjøretøyet begynner å miste fart etter systemavbrudd, må du ta full styring over kjøretøyet. For å aktivere den adaptive fartsholderen med filsentrering på nytt etter avbrudd, trykker du på og slipper knappen for gjenopptakelse.

Automatisk avbrudd kan også forekomme hvis:

- Kjørefeltet blir for bredt eller smalt.
- Systemet registrerer ingen gyldige kjørefeltmarkeringer.
- Feltmarkeringene krysser hverandre.
- Veien svinger for brått.

Merk: *Hvis kjørehastigheten reduseres to ganger i løpet av én tenningssyklus som følge av inaktivitet fra din side, deaktiveres systemet. For å tilbakestille systemet mens kjøretøyet står parkert, setter du girvelgeren i parkering (P) og slår av kjøretøyet. Hold så foten på bremsepedalen for å starte kjøretøyet på nytt.*

MANUELL DEAKTIVERING AV KJØREFELTSENTRERING

Adaptiv fartsholder med filsentrering blir koblet ut hvis:

- Bremsepedalen holdes inne.
- Knappen for adaptiv automatisk fartsholder på rattet slås av.

Filsentreringsystemet kobles ut midlertidig i følgende tilfeller:

- Retningslysspaken trykkes helt opp eller berøres bare kort.
- Du styrer kjøretøyet ut av kjørefeltet.

VARSELLAMPER FOR KJØREFELTSENTRERING



Lyser når du slår på filsentrering. Fargen på indikatoren endres for å vise systemstatus.

Grå status angir at systemet er på, men i ventemodus.

Grønn status angir at systemet er aktivt og gir styreassistanse for å holde kjøretøyet midt i kjørefeltet.

Gul status med et lydsignal etterfulgt av grå status angir automatisk avbrytelse av systemet.

INTELLIGENT ADAPTIV CRUISE CONTROL

HVORDAN FUNGERER ADAPTIV CRUISE CONTROL

Den intelligente adaptive fartsholderen kombinerer fartsskiltgjenkjenning og navigasjonskartdata med adaptiv fartsholder for å justere den innstilte hastigheten til kjørehastigheten som registreres av systemet for fartsskiltgjenkjenning. Angitt hastighet oppdateres så snart systemet registrerer et nytt fartsgrenseskilt.

Ranger (TRA) Vehicles Built From: 21-02-2022, noNOR, Edition date: 202202, First-Printing

Det finnes begrensninger som påvirker nøyaktigheten til systemet for gjenkjenning av fartsgrenseskilt, og muligheten det har til å fastslå den aktuelle fartsgrensen. Disse begrensningen gjelder også for det intelligente adaptive fartsholdersystemet.

Merk: *Avstandsinnstillingen for den adaptive fartsholderen fungerer som normalt når funksjonen er aktivert.*

FORHOLDSREGLER FOR BRUK AV INTELLIGENT ADAPTIV CRUISE CONTROL

ADVARSEL: Du er ansvarlig for å ha kontroll over kjøretøyet til enhver tid. Systemet er ment å være et hjelpemiddel, og det fritar deg ikke fra ansvaret for forsiktig og aktsom kjøring. Hvis denne instruksjonen ignoreres, kan det føre til tap av kontroll over kjøretøyet, personskade eller død.

BEGRENSNINGER FOR INTELLIGENT ADAPTIV CRUISE CONTROL

Fartsgrenseinformasjonen fra kartdataene i navigasjonssystemet kan være unøyaktig eller foreldet.

Det kan være at systemet ikke registrerer og leser fartsgrenseskilt med ekstra informasjon, f.eks. om et skilt blinker, at det gjelder for bestemte tidsperioder eller når det er barn i nærheten.

Merk: *Systemet justerer ikke kjørehastigheten etter den ekstra informasjonen som vises på enkelte trafikkskilt.*

Under bestemte forhold kan det hende at systemet ikke justerer kjørehastigheten før etter at kjøretøyet har passert fartsgrenseskiltet.

SLÅ PÅ/AV INTELLIGENT MODUS

1. Åpne kjøretøyskuffen på berøringsskjermen.
2. Trykk på ***INNSTILLINGER***.
3. Trykk på ***Førerhjelp***.
4. Trykk på ***Cruise control***.
5. Trykk på ***Adaptiv cruise control***.
6. Trykk på ***Fartsskiltgjenkjenning***.

JUSTERING AV DEN INNSTILTE HASTIGHETSTOLERANSEN (hvis utstyrt)

1. Åpne kjøretøyskuffen på berøringsskjermen.
2. Trykk på ***INNSTILLINGER***.
3. Trykk på ***Førerhjelp***.
4. Trykk på ***Cruise control***.
5. Trykk på ***Adaptiv cruise control***.
6. Trykk på ***Fartsskiltgjenkjenning***.
7. Trykk på ***Toleranse***.
8. Bruk glidebryteren for å justere det tillatte toleranseområdet for systemet.

Merk: *Du kan ikke angi toleransen til mer enn 30 km/h over eller under den registrerte hastigheten.*

VARSLER FRA INTELLIGENT ADAPTIV CRUISE CONTROL

Hvis du øker den angitte hastigheten utover fartsgrensen eller fartsgrensen pluss en positiv toleranseverdi, blinker indikatoren for angitt hastighet.

Det blir i følgende tilfeller ikke utløst varsel:

- Du overstyrer den angitte hastigheten med gasspedalen.
- Kjørehastigheten overskrider den angitte hastigheten fordi du kjører i en nedoverbakke.

Ranger (TRA) Vehicles Built From: 21-02-2022, noNOR, Edition date: 202202, First-Printing

VARSELLAMPER FOR INTELLIGENT ADAPTIV CRUISE CONTROL



E292667

Den angitte hastigheten vises i klammer og skiltet for registrert fartsgrense vises i instrumentgruppen.

ADAPTIV CRUISE CONTROL – FEILSØKING

ADAPTIV CRUISE CONTROL – INFORMASJONSMELDINGER - BILER MED: FILSENTRERING

Merk: *Avhengig av hvilken type instrumentgruppe og hvilke tilvalg kjøretøyet er utstyrt med, kan enkelte meldinger mangle eller bli vist annerledes.*

Melding	Handling
Hold hendene på rattet	Du må legge hendene tilbake på rattet og gjenoppta styringen for å fjerne meldingen.
Filsentrerings- assistanse ikke tilgjengelig	Filsentrering er ikke tilgjengelig for øyeblikket på grunn av forhold som hindrer systemet i å aktiveres. For å tilbakestille systemet mens kjøretøyet står parkert, setter du girvelgeren i parkering (P) og slår av kjøretøyet. Hold så foten på bremsepedalen for å starte kjøretøyet på nytt.
Ta styringen	Adaptiv fartsholder med filsentrering er i ferd med å kobles ut pga. situasjonsbetingede forhold. Ta straks full kontroll over kjøretøyet.
Trykk inn gass- pedalen for å fortsette	Adaptiv fartsholder med filsentrering er i ventemodus. Når det er trygt å gjøre dette, kan du gjenoppta bruken av adaptiv fartsholder med filsentrering ved å trykke på gasspedalen. Alternativt kan du aktivere den adaptive fartsholderen med filsentrering på nytt ved å trykke på knappen for gjenopptakelse på rattet.

ADAPTIV CRUISE CONTROL – INFORMASJONSMELDINGER

Merk: *Avhengig av hvilken type instrumentgruppe og hvilke tilvalg bilen er utstyrt med, kan det hende at enkelte meldinger ikke vises eller er tilgjengelige.*

Merk: *Noen meldinger kan bli forkortet eller avkuttet avhengig av hvilken type instrumentgruppe du har.*

Melding	Handling
Intelligent cruise control Gjenkjenning av farts-grenseskilt ikke tilgjen-gelig	Det er visse forhold som gjør at systemet ikke er tilgjengelig. Kontroller at frontrutekameraet ikke er blokkert. Informasjon fra navigasjonssystemet er kanskje ikke tilgjengelig. Hvis denne meldingen stadig dukker opp, må du få bilen kontrollert så snart som mulig.

Ranger (TRA) Vehicles Built From: 21-02-2022, noNOR, Edition date: 202202, First-Printing

ADAPTIV CRUISE CONTROL – INFORMASJONSMELDINGER - BILER MED: STOP-AND-GO

Merk: *Avhengig av hvilken type instrumentgruppe og hvilke tilvalg kjøretøyet er utstyrt med, kan det hende at enkelte meldinger ikke vises eller er tilgjengelige.*

Merk: *Systemet kan forkorte eller kutte av visse meldinger avhengig av hvilken type instrumentgruppe du har.*

Melding	Handling
Adaptiv Cruise feil	En feil hindrer aktivering av den adaptive automatiske fartsholderen.
Frontsensor ikke justert	Kontakt en autorisert forhandler for å få kontrollert at radaren har riktig dekning og fungerer slik den skal.
Adaptiv Cruise ikke tilgjengelig	Det foreligger forhold som gjør at systemet ikke er tilgjengelig.
Adaptiv Cruise ikke tilgjengelig Sensor blokkert Se håndbok	Radaren er blokkert på grunn av dårlig radarsikt som følge av dårlig vær eller is, søle eller vann foran radaren. Det er vanligvis tilstrekkelig å rengjøre føleren for å løse dette. Egenskaper ved radarteknologien gjør at du kan få varsel om blokkering selv om føleren ikke er blokkert. Det kan for eksempel skje ved kjøring i tynt befolkede eller øde områder. En falsk blokkeringstilstand slettes enten automatisk eller etter at du har startet kjøretøyet på nytt.
Cruise control aktivert Automatisk brems slått av	Du har valgt vanlig automatisk fartsholder. Systemet erstatter ikke bremsen og reagerer ikke på trafikk.
Adaptive Cruise Fører ta tilbake kontrollen	Vises når den adaptive automatiske fartsholderen vil bli avbrutt og du må ta styringen.
Adaptive Cruise Fart for lav til å aktivere	Vises når kjørehastigheten er for lav til å aktivere den adaptive automatiske fartsholderen og det ikke befinner seg noe kjøretøy innen rekkevidde foran.

Ranger (TRA) Vehicles Built From: 21-02-2022, noNOR, Edition date: 202202, First-Printing

HVA ER KJØREMODUSKONTROLL

Kjøretøyet har flere kjøremoduser som du kan velge for ulike kjøreforhold. Avhengig av den valgte kjøremodusen, justerer systemet ulike kjøretøyinnstillinger.

HVORDAN FUNGERER KJØREMODUSKONTROLL

Kjøremoduskontroll tilpasser kjøretøykonfigurasjonen for hver modus du velger.

Når du endrer kjøremodus, tilpasses styrekraften og opplevelsen av styresystemet.

Stabilitetskontrollen og antispinnsystemet hjelper deg å bevare kontrollen over kjøretøyet under vanskelige forhold eller krevende kjøring.

Gasspjeldkontrollen forbedrer hvordan drivverket reagerer, girkassekontrollene optimaliseres med skiftplaner og innstillingene for firehjulsdrift optimaliseres og justeres til hver modus.

De elektroniske differensialsperrene kan kobles inn eller ut ved endring av kjøremodus.

Når du endrer kjøremodus, endres firehjulsdriftmodusen til standardinnstillingen for den valgte kjøremodusen.

Merk: *Systemet utfører kontinuerlig kontroller som overvåker systemet, og ser til at det virker slik det skal. Hvis en modus ikke kan velges på grunn av en systemfeil, vil systemet automatisk aktivere normal kjøremodus. Når normal modus aktiveres automatisk, vil innstillingene for drivlinje være de samme som før systemfeilen.*

Merk: *Kjøretøyet settes i normal modus hver gang det startes. Hvis du slår av kjøretøyet i en annen kjøremodus enn normal modus, vil det når du starter kjøretøyet bli vist en melding på instrumentgruppeskjermen der du blir spurt om du vil fortsette med kjøremodusen du brukte sist. Hvis du velger ja, aktiveres den sist valgte kjøremodusen og standardinnstillingen for firehjulsdrift som er knyttet til denne kjøremodusen. Hvis du velger nei, vil kjøretøyet fortsette å bruke normal modus og standardinnstillingen for firehjulsdrift som er knyttet til denne kjøremodusen. Hvis du ikke velger ja eller nei, vil meldingen bli tidsavbrutt. Kjøretøyet fortsetter da med normal modus og den sist valgte innstillingen for firehjulsdrift.*

VELGE EN KJØREMODUS

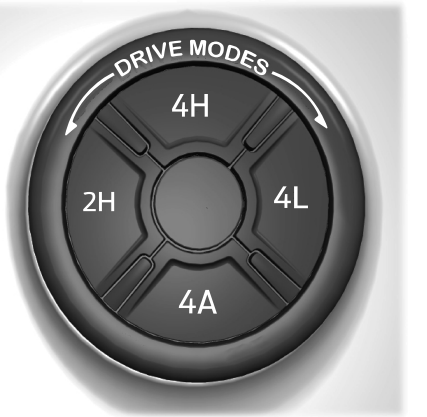

Vri på kjøremoduskontrollen på midtkonsollen for å velge eller endre en kjøremodus.

Merk: *Knappeikonene varierer avhengig av kjøretøyet.*

Velge en styremodus



Trykk på knappen på rattet for å endre styrefølelsen. Ved første trykk kommer det opp en popup-melding i visningen for den valgte modusen i instrumentgruppen, og ved etterfølgende trykk endres den valgte modusen.

Moduser:

- Normal – laget for å støtte kjøretøyets respons under daglig kjøring.
- Sport – assistansen og dempingen er lett redusert for å forbedre styrefølelsen under sporty kjøring.
- Komfort – det gis litt mer assistanse ut fra ønskene til føreren og for å øke kjørekomforten.
- Terreng – denne modusen ligner på Normal, men gir ekstra demping for å øke kontrollen under kjøring i terreng.

Når du har valgt innstilling, kan du merke et mykt tilbakemeldingsstøt i rattet når overgangen skjer.

Merk: *Hvis du kobler fra eller fjerner batteriet, går styringssystemet tilbake til normal modus.*

Velge hjulopphengsmodus



Trykk på knappen på rattet for å endre følelsen av hjulopphenget. Ved første trykk kommer det opp en popup-melding i visningen for den valgte modusen i instrumentgruppen, og ved etterfølgende trykk endres den valgte modusen.

Moduser:

- Normal – laget for å støtte kjøretøyets respons under daglig kjøring.
- Sport – lidt fastere hjuloppheng med vekt på håndtering og kontroll.
- Terreng – maksimerer yteevnen til hjulopphenget ved ekstrem terrengkjøring.

Velge eksosmodus



Trykk på knappen på rattet for å endre eksoslyden. Ved første trykk kommer det opp en popup-melding i visningen for den valgte modusen i instrumentgruppen, og ved etterfølgende trykk endres den valgte modusen.

Moduser:

- Normal – standardinnstilling som sikrer god balanse mellom komfort og tilbakemelding.
- Sport – denne innstillingen gir litt høyere lyd enn i normal modus, og brukes ved sporty kjøring.
- Baja – dette er den høyeste innstillingen, og brukes kun ved terrengkjøring. Maksimal eksoslyd under alle kjøreforhold.
- Stille – dette er den mest lydsvake innstillingen, og sikrer maksimal komfort under alle kjøreforhold.

Stille start

Med Stille start kan du planlegge når eksosmodus skal slå på stille-innstillingen. Tidsvinduet kan stilles til mellom 1 og 24 timer

Aktivere og deaktivere Stille start:

1. Trykk på Innstillinger.
2. Trykk på Kjøretøy.
3. Trykk på Stille start.

Ranger (TRA) Vehicles Built From: 21-02-2022, noNOR, Edition date: 202202, First-Printing

4. Trykk på Stille start.
5. Trykk på Innstillinger.

Angi Stille tid:

1. Trykk på Innstillinger.
2. Trykk på Kjøretøy.
3. Trykk på Stille start.
4. Trykk på Angi Stille tid.
5. Angi ønsket start- og sluttid.

MyMode



Du kan bruke MyMode til å opprette en egendefinert kjøretøykonfigurasjon basert på kjøretøyets aktuelle status.

Når du har konfigurert kjøretøyet med de ønskede innstillingene, trykker du på knappen og holder den inne i noen sekunder for å lagre konfigurasjonen som MyMode.

Når du trykker to ganger på knappen, aktiveres lagret MyMode.

Du kan sjekke de lagrede MyMode-innstillingene ved å trykke én gang på knappen.

Du kan lagre følgende innstillinger som MyMode:

- Kjøremodus.
- Styremodus.
- Opphengsmodus.
- Eksosmodus.
- Firehjulsdriftmodus.
- Stopp og start på eller av.
- Bakre elektronisk differensialsperre på eller av.

Merk: *MyMode kan bare stilles inn med de tilgjengelige konfigurasjonene for hver kjøremodus. Se* ***Kjøremoduser*** *(side 256).*

Merk: *Du kan lagre eller vise MyMode når som helst, uavhengig av kjørehastighet eller gir, forutsatt at kjøretøyet er i bevegelse og innfrir systemkravene.*

Merk: *Kjøretøyet må innfri alle forutsetningene for kjøremodusen og ulike innstillinger før MyMode kan aktiveres. Det blir vist en melding hvis systemvilkårene ikke er innfridd.*

KJØREMODUSER (HVIS UTSTYRT)

BAJA



For terrengkjøring i høy hastighet. Baja-modus optimaliserer gasspjeldkontrollen for bedre respons og dreiemoment.

Firehjulsdrift høy (4H) er standard firehjulsdriftmodus. Firehjulsdrift auto (4A) kan ikke velges i baja-modus.

Fremre elektroniske differensialsperre er tilgjengelig under 40 km/h ved bruk av firehjulsdrift lav (4L). Bare elektroniske differensialsperre er tilgjengelig ved alle hastigheter i alle valgbare firehjulsdriftmoduser.

Merk: *Ikke bruk denne modusen på tørr, hard asfalt. Dette kan forårsake en viss vibrasjon, drivlinjefeil og potensielt høy dekk- og kjøretøyslitasje avhengig av firehjulsdriftmodusen som er valgt.*

GJØRME/HJULSPOR



Til terrengkjøring. Denne modusen forbedrer kjøretøyets evne til å ta seg frem på gjørmete, oppkjørt eller ujevnt underlag.

Firehjulsdrift høy (4H) er standard firehjulsdriftmodus. Firehjulsdrift lav (4L) kan velges i gjørme-/hjulspor-modus. Tohjulsdrift høy (2H) eller firehjulsdrift auto (4A) er ikke tilgjengelig i gjørme-/hjulspor-modus.

Fremre elektroniske differensialsperre er tilgjengelig under 40 km/h ved bruk av firehjulsdrift lav (4L). Bakre elektroniske differensialsperre er aktivert i gjørme-/hjulspor-modus og er tilgjengelig ved alle hastigheter i alle valgbare firehjulsdriftmoduser.

Merk: *Ikke bruk denne modusen på tørr, hard asfalt. Dette kan forårsake en viss vibrasjon, drivlinjefeil og potensielt høy dekk- og kjøretøyslitasje avhengig av firehjulsdriftmodusen som er valgt.*

NORMAL



For daglig kjøring. Denne modusen gir perfekt balanse mellom spenning, komfort og nytte. Dette er standardmodus etter hver tenningssyklus. Innstillingene for drivlinje vil være de samme som før tenningssyklusen.

Firehjulsdrift auto (4A) er standard firehjulsdriftmodus. I normal modus er samtlige firehjulsdriftmoduser tilgjengelige.

Fremre elektroniske differensialsperre er tilgjengelig under 40 km/h ved bruk av firehjulsdrift lav (4L). Bakre elektroniske differensialsperre er tilgjengelig under 40 km/h.

Merk: *Bare elektroniske differensialsperre er tilgjengelig ved alle hastigheter ved bruk av firehjulsdrift lav (4L).*

STEINETE



For terrengkjøring og optimale klatreegenskaper Klatremodus optimaliserer gasspjeldresponsen og justerer girskiftpunktene for å gi deg mer kontroll over kjøretøyet.

Firehjulsdrift lav (4L) er eneste tilgjengelige firehjulsdriftmodus i klatremodus.

Standard styringsmodus er Komfort. Samtlige styringsmoduser er tilgjengelige.

Standard hjulopphengsmodus er Terreng. Samtlige hjulopphengsmoduser er tilgjengelige.

Standard eksosmodus er Normal. Samtlige eksosmoduser er tilgjengelige.

Fremre elektroniske differensialsperre er tilgjengelig under 40 km/h ved bruk av firehjulsdrift lav (4L). Bakre elektroniske differensialsperre er aktivert i klatremodus og er tilgjengelig ved alle hastigheter.

SAND



Ved terrengkjøring på myk, tørr, sand eller i dyp snø. Denne modusen kan hjelpe deg å få løs kjøretøyet hvis det sitter fast i dyp snø eller sand.

Firehjulsdrift høy (4H) er standard firehjulsdriftmodus. Firehjulsdrift lav (4L) kan velges i sandmodus. Tohjulsdrift høy (2H) eller firehjulsdrift auto (4A) er ikke tilgjengelig i sand.

Fremre elektroniske differensialsperre er tilgjengelig under 40 km/h ved bruk av firehjulsdrift lav (4L). Bakre elektroniske differensialsperre er aktivert i sandmodus og er tilgjengelig ved alle hastigheter i alle valgbare firehjulsdriftmoduser.

Merk: *Ikke bruk denne modusen på tørr, hard asfalt. Dette kan forårsake en viss vibrasjon, drivlinjefeil og potensielt høy dekk- og kjøretøyslitasje avhengig av firehjulsdriftmodusen som er valgt.*

Merk: *Sandmodus er ikke ment å skulle brukes på fast, glatt underlag som f.eks. asfalterte veier med snø eller is. Bruk glatt-modus ved kjøring på glatt, fast underlag.*

GLATT



For krevende kjøreforhold som is eller snø. Denne modusen kan brukes ved kjøring på fast underlag som er dekket med løst eller glatt materiale. I glatt-modus er gasspjeldresponsen redusert og giringen for glatt underlag optimaliseres.

Firehjulsdrift auto (4A) er standard firehjulsdriftmodus. Tohjulsdrift høy (2H) er ikke tilgjengelig.

Fremre elektroniske differensialsperre er tilgjengelig under 40 km/h ved bruk av firehjulsdrift lav (4L). Bakre elektroniske differensialsperre er tilgjengelig under 40 km/h.

Merk: *Bare elektroniske differensialsperre er tilgjengelig ved alle hastigheter ved bruk av firehjulsdrift lav (4L).*

Merk: *Ikke bruk denne modusen på hard asfalt mens firehjulsdrift høy (4H) eller firehjulsdrift lav (4L) er valgt. Dette kan forårsake en viss vibrasjon, drivlinjefeil og potensielt høy dekk- og kjøretøyslitasje avhengig av firehjulsdriftmodusen som er valgt.*

SPORT



For sporty kjøring med bedre ytelse, håndtering og respons. Denne modusen gir økt gasspedalrespons for en sportsligere styrefølelse. Drivverksystemet holder lavere gir lenger, slik at kjøretøyet kan akselerere raskere.

Firehjulsdrift auto (4A) er standard firehjulsdriftmodus. Firehjulsdrift lav (4L) kan ikke velges i sportsmodus.

Fremre elektroniske differensialsperre er ikke tilgjengelig i sportsmodus. Bakre elektroniske differensialsperre er tilgjengelig under 40 km/h.

Ranger (TRA) Vehicles Built From: 21-02-2022, noNOR, Edition date: 202202, First-Printing

HVORDAN FUNGERER HASTIGHETSBEGRENSEREN

Med dette systemet kan du angi hvilken hastighet som skal gjelde som øvre grense. Den innstilte hastighetsgrensen bestemmer effektiv maksimumshastighet for kjøretøyet. Du kan overskride den innstilte hastigheten midlertidig ved behov, for eksempel ved forbikjøring.

Kontrollene er plassert på rattet.

FORHOLDSREGLER FOR HASTIGHETSBEGRENSER

ADVARSEL: Ved kjøring i nedoverbakke kan kjørehastigheten overskride den innstilte hastigheten. Systemet aktiverer ikke bremsene, men det vises en advarsel. Unnlatelse av å følge denne advarselen kan føre til alvorlig personskade eller dødsfall.

SLÅ HASTIGHETS-BEGRENSEREN AV/PÅ

LIM Trykk for å slå på systemet. Systemet aktiveres med gjeldende kjørehastighet som innstilt hastighet. Trykk en gang til for å slå av systemet.

STILLE INN HASTIGHETSGRENSE

SET+ SET- Trykk med begrenseren i ventemodus for å stille inn begrenseren til gjeldende kjørehastighet. Hastighetsbegrensningen aktiveres og symbolet vises i grønt i instrumentgruppen.

ENDRE INNSTILT HASTIGHETSGRENSE

SET+ SET- Du kan justere den innstilte hastigheten i små eller store trinn. Trykk knappen oppover eller nedover én gang for å justere den innstilte hastigheten i små trinn. Trykk knappen oppover eller nedover og hold den der for å justere den innstilte hastigheten i store trinn.

AVBRYTE INNSTILT HASTIGHETSGRENSE

Trykk for å avbryte begrenseren og sette den i ventemodus. Symbolet vises i grått i instrumentgruppen.

GJENOPPTA INNSTILT HASTIGHETSGRENSE

Trykk en gang til for å gjenoppta begrenseren. Symbolet vises i grønt i instrumentgruppen.

ØNSKET OVERSKRIDELSE AV INNSTILT HASTIGHETSGRENSE

Du kan slå av systemet midlertidig ved å trå bestemt på gasspedalen. Systemet aktiveres på nytt når kjørehastigheten faller under den innstilte hastigheten.

VARSELLAMPER FOR HASTIGHETSBEGRENSER



Den tennes i instrumentgruppen når systemet er aktivt eller i ventemodus.

LYDSIGNALER FOR HASTIGHETSBEGRENSER

Hvis du utilsiktet overskrider den innstilte hastighetsgrensen, blinker indikatoren for den angitte hastigheten og det høres en varsellyd.

Hvis du med vilje overskrider den innstilte hastighetsgrensen, blinker bare den angitte hastighetsindikatoren.

Ranger (TRA) Vehicles Built From: 21-02-2022, noNOR, Edition date: 202202, First-Printing

HVA ER IDEN INTELLIGENTE HASTIGHETSBEGRENSEREN

Med dette systemet kan du begrense kjørehastigheten til den høyeste fartsgrensen som registreres av systemet for trafikksignalgjenkjenning.

HVORDAN FUNGERER INTELLIGENT HASTIGHETSBEGRENSER

Den intelligente hastighetsbegrenseren angir en maksimumshastighet på grunnlag av data fra systemet for trafikksignalgjenkjenning. Hvis systemet for trafikksignalgjenkjenning for eksempel registrerer en fartsgrense på 80 km/h, begrenses kjørehastigheten til 80 km/h.

FORHOLDSREGLER FOR INTELLIGENT HASTIGHETSBEGRENSER

ADVARSEL: Ved kjøring i nedoverbakke kan kjørehastigheten overskride den innstilte hastigheten. Systemet aktiverer ikke bremsene, men det vises en advarsel. Unnlatelse av å følge denne advarselen kan føre til alvorlig personskade eller dødsfall.

ADVARSEL: Du er ansvarlig for å ha kontroll over kjøretøyet til enhver tid. Systemet er ment å være et hjelpemiddel, og det fritar deg ikke fra ansvaret for forsiktig og aktsom kjøring. Hvis denne instruksjonen ignoreres, kan det føre til tap av kontroll over kjøretøyet, personskade eller død.

Merk: *Systemet begrenser ikke kjørehastigheten etter fartsgrenser som vises med et underskilt.*

SLÅ DEN INTELLIGENTE HASTIGHETSBEGRENSEREN AV/PÅ

LIM

Trykk for å slå på systemet.

Systemet aktiveres med den registrerte fartsgrensen eller gjeldende kjørehastighet (hvis det ikke er registrert en fartsgrense) som innstilt hastighet. Trykk en gang til for å slå av systemet.

STILLE INN HASTIGHETSGRENSE

SET+

SET-

Trykk knappen opp- eller nedover mens systemet er i ventemodus for å stille hastighetsbegrenseren til gjeldende kjørehastighet. Den innstilte hastigheten lagres og vises i instrumentgruppen.

Merk: *Den innstilte hastigheten justeres når systemet oppdager en annen maksimal hastighetsgrense.*

Merk: *Hvis systemet ikke registrerer en maksimal hastighetsgrense, går det tilbake til ventemodus.*

ENDRE INNSTILT HASTIGHETSGRENSE





Du kan justere den innstilte hastigheten i små eller store trinn. Trykk knappen oppover eller nedover én gang for å justere den innstilte hastigheten i små trinn. Trykk knappen oppover eller nedover og hold den der for å justere den innstilte hastigheten i store trinn.

JUSTERING AV HASTIGHETS-GRENSETOLERANSE

1. Åpne funksjonsskuffen på berøringsskjermen.
2. Trykk på ***INNSTILLINGER***.
3. Trykk på ***Førerhjelp***.
4. Trykk på ***Hastighetsbegrensningshjelp***.
5. Slå på ***Intelligent fartsbegrenser***.
6. Bruk glidebryteren for å justere det tillatte toleranseområdet for systemet.

AVBRYTE INNSTILT HASTIGHETSGRENSE



Trykk for å avbryte begrenseren og sette den i ventemodus. Symbolet vises i grått i instrumentgruppen.

GJENOPPTA INNSTILT HASTIGHETSGRENSE



Trykk for å gjenoppta begrenseren. Ved gjenopptakelse vil systemet stille hastighetsbegrensningen til den maksimale hastighetsgrensen som er registrert. Symbolet vises i grønt i instrumentgruppen.

ØNSKET OVERSKRIDELSE AV INNSTILT HASTIGHETSGRENSE

Du kan slå av systemet midlertidig med et fast trykk på gasspedalen. Systemet aktiveres på nytt når kjørehastigheten faller under den innstilte hastigheten.

VARSELLAMPER FOR INTELLIGENT HASTIGHETSBEGRENSER



Den tennes i instrumentgruppen når systemet er aktivt eller i ventemodus.

Ranger (TRA) Vehicles Built From: 21-02-2022, noNOR, Edition date: 202202, First-Printing

LYDSIGNALER FRA INTELLIGENT HASTIGHETSBEGRENSER

I følgende tilfeller vises et varsel i instrumentgruppen og det høres en varsellyd:

- Kjørehastigheten overskrider den nåværende innstilte hastigheten.
- Systemet registrerer en maksimal hastighetsgrense som er lavere enn din aktuelle kjørehastighet. Det høres et lydsignal når kjørehastigheten er over hastighetsgrensen i 30 sekunder.
- Du overskrider den innstilte hastigheten med vilje.

Hvis trafikksignalgjenkjenningssystemet registrerer en hastighetsgrense som ligger utenfor det normale hastighetsområdet, 20–187 km/h, høres en enkelt varsellyd, og systemet settes i ventemodus.

BYTTE FRA INTELLIGENT HASTIGHETSBEGRENSER TIL HASTIGHETSBEGRENSER

Du kan veksle mellom intelligent hastighetsbegrenser og manuell hastighetsbegrenser via informasjons- og underholdningsskjermen.

1. Åpne funksjonsskuffen på berøringsskjermen.
2. Trykk på ***INNSTILLINGER***.
3. Trykk på ***Førerhjelp***.
4. Trykk på ***Hastighetsbegrensningshjelp***.
5. Slå av ***Intelligent fartsbegrenser***.

Merk: *Hvis du slår av den intelligente hastighetsbegrenseren, bruker systemet den vanlige hastighetsbegrenseren som standard. Du kan stille inn hastighetsbegrenseren manuelt ved hjelp av kontrollene på rattet.*

INTELLIGENT HASTIGHETSBEGRENSER – FEILSØKING

INTELLIGENT HASTIGHETSBEGRENSER – VANLIGE SPØRSMÅL

Hvorfor blir det vist en advarsel på skjermen i instrumentgruppen?

- Kjørehastigheten overskrider den nåværende innstilte hastigheten.
- Systemet registrerer en maksimal hastighetsgrense som er lavere enn den aktuelle kjørehastigheten.
- Du overskrider den innstilte hastigheten med vilje.

Ranger (TRA) Vehicles Built From: 21-02-2022, noNOR, Edition date: 202202, First-Printing

HVA ER KJØREFELTSTØT-TESYSTEMET

Funksjonen for filskiftevarsling varsler deg ved å gi midlertidig styreassistanse eller rattvibrasjon når det oppdages en utilsiktet kjøring ut av kjørefeltet.

HVORDAN FUNGERER KJØREFELTSTØT-TESYSTEMET

Funksjonen for filskiftevarsling overvåker kjøretøybevegelsen i kjørefeltet ved hjelp av et forover-kamera som er montert på frontruten.

Hvis kameraet oppdager avdrift fra kjørefeltet, vil filskiftevarslingen varsle føreren gjennom rattvibrasjon eller gi styreassistanse ved å styre kjøretøyet forsiktig tilbake i kjørefeltet.

Føreren kan velge mellom tre moduser:

- Varsling (hvis utstyrt)
- Hjelp
- Varsling + hjelp

FORHOLDSREGLER FOR KJØREFELTSTØT-TESYSTEMET

ADVARSEL: Du er ansvarlig for å ha kontroll over kjøretøyet til enhver tid. Systemet er ment å være et hjelpemiddel, og det fritar deg ikke fra ansvaret for forsiktig og aktsom kjøring. Hvis denne instruksjonen ignoreres, kan det føre til tap av kontroll over kjøretøyet, personskade eller død.

ADVARSEL: Systemet fungerer ikke hvis føleren ikke klarer å registrere kjørefeltoppmerkingen.

ADVARSEL: Føleren kan forveksle kjørefeltoppmerkingen med andre strukturer eller gjenstander. Det kan føre til falsk eller manglende varsling.

ADVARSEL: Ved kulde og ekstreme værforhold kan det hende at systemet ikke virker. Regn, snø og sprut kan redusere følerens ytelse.

ADVARSEL: Hvis føleren er blokkert, kan det hindre systemet i å fungere slik det skal. Hold frontruten fri for hindringer.

ADVARSEL: Ved skade på området umiddelbart rundt føleren bør du få kjøretøyet undersøkt snarest.

ADVARSEL: Hvis kjøretøyet er utstyrt med et hjulopphengssett som ikke er godkjent av oss, er det ikke sikkert at systemet fungerer som det skal.

ADVARSEL: Store kontraster i lyset ute kan redusere følerens ytelse.

BEGRENSNINGER FOR KJØREFELTSTØT-TESYSTEMET

Filskiftevarsling fungerer bare når kjørehastigheten er over 64 km/h.

Funksjonen virker så lenge kameraet registrerer minst én feltmarkering.

Ranger (TRA) Vehicles Built From: 21-02-2022, noNOR, Edition date: 202202, First-Printing

Merk: *Når du velger Hjelp eller Varsel og hjelp-modus og systemet ikke registrerer rattbevegelser i løpet av en kort periode, varsler systemet deg om at du må holde begge hendene på rattet. Hvis du bare berører eller holder lett i rattet, kan systemet oppfatte det som at du kjører uten å ha hendene på rattet.*

Filskiftevarsling vil kanskje ikke fungere riktig under følgende forhold:

- Filskiftevarsling registrerer ikke minst én feltmarkering.
- Du slår på blinklyset.
- Du foretar en styremanøver, akselererer hurtig eller bremser kraftig.
- Kjørehastigheten er lavere enn 64 km/h.
- ABS-bremsene, stabilitetskontrollen eller antispinnsystemet aktiveres.
- Kjørefeltet er for smalt.
- Noe skygger for kameraet eller kameraet kan ikke registrere kjørefeltmarkeringene på grunn av miljø-, trafikk- eller kjøretøyrelaterte forhold.
- Kjøre inn eller ut av en skarp sving i høy hastighet.

Under følgende forhold er det ikke sikkert at filskiftevarslingen korrigerer kjørefeltposisjonen:

- Sterk vind.
- Ujevnt veiunderlag.
- Tung eller ujevnt fordelt last.
- Feil dekktrykk

SLÅ KJØREFELTSTØT-TESYSTEMET AV/PÅ



Trykk på knappen på rattet for å aktivere funksjonen for filskiftevarsling.

Trykk en gang til på knappen for å deaktivere funksjonen for filskiftevarsling.

Merk: *Når du slår på eller av systemet, kommer det opp en statusmelding på informasjons- og underholdningsskjermen.*

Merk: *På- eller av-innstillingen lagres i systemet frem til den endres manuelt eller systemet oppdager en MyKey™. Hvis systemet oppdager en MyKey™, vil det som standard velge innstillingen som ble brukt sist med denne MyKey™-nøkkelen.*

Merk: *Hvis systemet oppdager en MyKey™, vil det ikke påvirke systemets på- eller av-status om du trykker på knappen. Du kan kun endre innstillingene for modus og intensitet.*

SKIFTE MODUS FOR KJØREFELTSTØT-TESYSTEMET

Filskiftevarslingen har forskjellige innstillinger du kan vise eller justere via informasjonsskjermen.

- Varsling (hvis utstyrt)
- Hjelp
- Varsling og hjelp

Systemet lagrer permanent det siste kjente valget for hver innstilling.

Du kan endre modusen for filskiftevarsling i kjøretøyskuffen på berøringsskjermen:

1. Trykk på ***INNSTILLINGER***.
2. Trykk på ***Førerhjelp***.
3. Trykk på ***Filskiftevarsling***.
4. Trykk på ***Filskiftemodus***.
5. Velg en innstilling.

Merk: *Systemet husker siste innstilling når du starter kjøretøyet.*

Ranger (TRA) Vehicles Built From: 21-02-2022, noNOR, Edition date: 202202, First-Printing

INNSTILLINGER FOR KJØREFELTSTØT-TESYSTEMET

Justering av rattvibrasjons-intensitet

1. Åpne kjøretøyskuffen på berøringsskjermen.
2. Trykk på ***INNSTILLINGER***.
3. Trykk på ***Førerhjelp***.
4. Trykk på ***Filskiftevarsling***.
5. Trykk på ***Filskifteintensitet***.
6. Velg en innstilling.

Merk: *Denne innstillingen er ikke tilgjengelig i alle moduser.*

VARSLINGSMODUS

HVA ER VARSLINGSMODUS

I varslingsmodus vibrerer rattet når det registreres en utilsiktet kjøring ut av kjørefeltet.

SLIK FUNGERER VARSLINGSMODUS

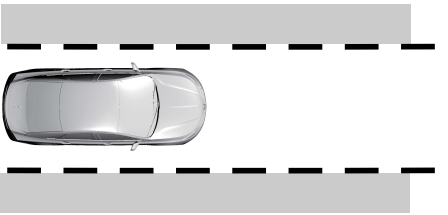

Når bilen er i varslingsmodus, varsler filskiftesystemet deg ved å vibrere rattet. Du kan innstille intensiteten av vibreringen i kjørefeltstøttemenyen.

JUSTERING AV RATTVIBRASJONSINTENSITET

Bruk berøringsskjermen for å endre vibrasjonsintensitet i rattet:

1. Trykk på ***Funksjoner*** på berøringsskjermen.
2. Trykk på ***Førerhjelp***.
3. Trykk på ***Filskiftevarsling***.
4. Trykk på ***Filskifteintensitet***.
5. Velg en innstilling for intensitet.

STØTTEMODUS

HVA ER HJELPEMODUS

Hjelpemodus gir midlertidig styreassistanse i retning midten av kjørefeltet.

SLIK FUNGERER STØTTEMODUS

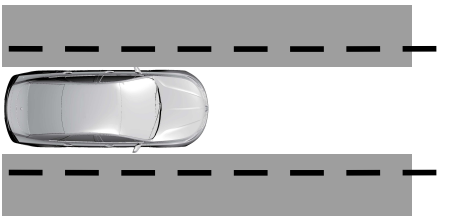

Filskiftevarsling hjelper deg hvis kjøretøyet utilsiktet forlater kjørefeltet. Systemet gir forsiktig styreassistanse for å få kjøretøyet tilbake i midten av kjørefeltet.

Ranger (TRA) Vehicles Built From: 21-02-2022, noNOR, Edition date: 202202, First-Printing

VARSLINGS- OG STØTTEMODUS

HVA ER VARSLINGS- OG HJELPEMODUS

Varslings- og hjelpemodus bruker flere funksjoner for å holde deg innenfor kjørefeltet ditt. Det første systemet gir forsiktig styreassistanse for å få kjøretøyet ditt tilbake i midten av kjørefeltet. Hvis kjøretøyet beveger seg for langt bort fra midten av kjørefeltet, vil systemet varsle gjennom rattvibrasjon.

HVORDAN FUNGERER VARSLINGS- OG STØTTEMODUS

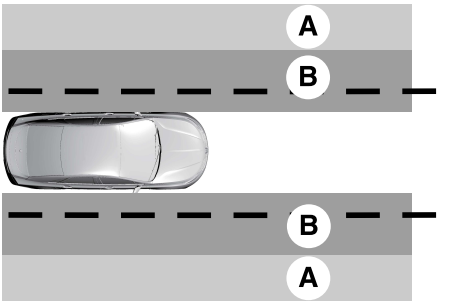

A Varsling.
B Hjelp.

Filskiftevarslingen oppdager at kjøretøyet er på vei ut av kjørefeltet. Funksjonen gir hjelp når kjøretøyet kommer til **B**, og utløser ekstra varsling ved **A**.

VARSELLAMPER FOR KJØREFELTSTØT-TESYSTEMET

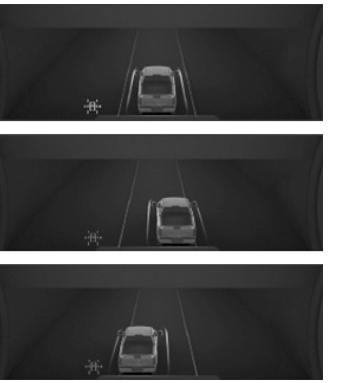

Hvis du slår på filskiftevarsling, vises en grafikk med kjørefeltoppmerking på informasjonsskjermen.

Når du slår av systemet, vises ikke grafikken med kjørefeltmarkeringer.

Merk: *Det grafiske bildet av kjøretøyet sett ovenfra kan fortsatt bli vist hvis adaptiv automatisk fartsholder er aktivert.*

Når filskiftevarsling er på, endres fargen på kjørefeltmarkeringene for å vise systemstatus.

Grå	Grønn	Gul	Rød
Angir at systemet midlertidig ikke kan gi varsler eller gripe inn på den viste siden.	Angir at systemet er tilgjengelig eller klart til å gi varsler eller gripe inn på den viste siden.	Angir at systemet gir eller nettopp har gitt en hjelpende inngripen for kjørefeltstøtte.	Angir at systemet gir eller nettopp har gitt et varsel for kjørefeltstøtte.

Ranger (TRA) Vehicles Built From: 21-02-2022, noNOR, Edition date: 202202, First-Printing

KJØREFELTSTØTTESYSTEMET – FEILSØKING

KJØREFELTSTØTTESYSTEMET – INFORMASJONSMELDINGER

Melding	Handling
Filskiftevarsling feilmelding Service påkrevd	Det har oppstått en feil på systemet. Få kjøretøyet kontrollert så snart som mulig.
Fremre kamera midlertidig utilgjengelig	Systemet har registrert en tilstand som har ført til at systemet er midlertidig utilgjengelig.
Fremre kamera dårlig sikt vask linsen	Systemet har oppdaget en tilstand som krever at du rengjør frontruten, slik at det kan virke slik det skal.
Fremre kamera feil service påkrevd	Det har oppstått en feil på systemet. Få kjøretøyet kontrollert så snart som mulig.
Hold hendene på rattet	Systemet ber deg om å holde hendene på rattet.

Ranger (TRA) Vehicles Built From: 21-02-2022, noNOR, Edition date: 202202, First-Printing

KJØREFELTSTØTTESYSTEMET – VANLIGE SPØRSMÅL

Hvorfor er ikke funksjonen tilgjengelig (kjørefeltmarkeringene er grå) når jeg kan se kjørefeltmarkeringene på veien?
Kjørehastigheten er lavere enn 65 km/h.
Solen skinner direkte på kameralinsen.
Det har blitt foretatt et raskt, forsettlig feltskifte.
Kjøretøyet er for nært kjørefeltmarkeringene over lengre tid.
Kjøring med høy hastighet i svinger.
Det siste varslet eller den siste hjelpehendelsen skjedde for kort tid siden.
Utydelig kjørefeltoppmerking, f.eks. i veiarbeidsområder.
Rask overgang fra lys til mørke eller fra mørke til lys.
Brå forskyvninger i kjørefeltoppmerking.
ABS eller AdvanceTrac™ er aktivert.
Kameraet blokkeres av smuss, søle, dugg, is eller vann på frontruten.
Du ligger for nær bilen foran deg.
Overgang fra ingen kjørefeltmarkering til kjørefeltmarkering eller omvendt.
Det er vanndammer på veien.
Svak kjørefeltoppmerking, f.eks. delvise gul kjørefeltoppmerking på betongveier.
Kjørefeltet er for smalt eller for bredt.
Du har ikke kalibrert kameraet etter skifte av frontrute.
Kjøring på smale eller svingete veier.

Ranger (TRA) Vehicles Built From: 21-02-2022, noNOR, Edition date: 202202, First-Printing

Hvorfor går ikke kjøretøyet tilbake til midten av feltet som forventet i hjelpemodus eller varslings- og hjelpemodus?
Det er sterk sidevind.
Det er en stor forhøyning i veien.
Ujevne veier, spor i veibanen eller utrast veiskulder.
Tung, ujevnt fordelt last på kjøretøyet eller feil dekktrykk.
Du har skiftet dekk eller gjort endringer i hjulopphenget.

Ranger (TRA) Vehicles Built From: 21-02-2022, noNOR, Edition date: 202202, First-Printing

HVA ER BLINDSONEINFORMASJONSSYSTEMET

Blindsoneinformasjonssystemet registrerer kjøretøy som befinner seg i blindsonen.

SLIK FUNGERER BLINDSONEINFORMASJONSSYSTEMET

Blindsoneinformasjonssystemet bruker følere på begge sider av kjøretøyet som registrerer et område bakover fra sidespeilene til ca. 4 m bak bakre støtfanger. Registreringsområdet strekker seg til ca. 18 m bak støtfangeren bak når kjørehastigheten er over 48 km/h for å varsle deg hvis det nærmer seg et kjøretøy bakfra i stor fart.

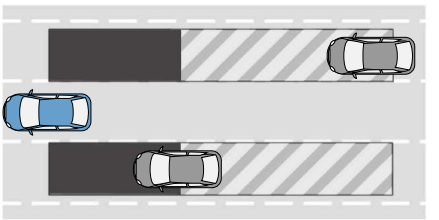

FORHOLDSREGLER FOR BLINDSONEINFORMASJONSSYSTEM

ADVARSEL: Til tross for blindsoneinformasjonssystemet må du fortsatt bruke bakspeilet og sidespeilene eller se deg over skulderen før du skifter kjørefelt.
Blindsoneinformasjonssystemet skal ikke erstatte aktsom kjøring.

ADVARSEL: Under vanskelige værforhold (f.eks. snø, is, kraftig regn og sprut) er det ikke sikkert at systemet virker slik det skal. Kjør alltid forsiktig og aktpågivende. Hvis du kjører uforsiktig, kan det føre til kollisjon.

Merk: *Blindsoneinformasjonssystemet hindrer ikke kontakt med andre kjøretøy. Det registrerer ikke parkerte kjøretøy, fotgjengere, dyr eller annen infrastruktur.*

BEGRENSNINGER FOR BLINDSONEINFORMASJONSSYSTEM

Blindsoneinformasjonssystemet fungerer ikke i parkering (P) eller revers (R).

Hvis et kjøretøy passerer hurtig gjennom blindsonen, er det ikke sikkert at systemet varsler deg.

Ranger (TRA) Vehicles Built From: 21-02-2022, noNOR, Edition date: 202202, First-Printing

KRAV TIL BLINDSONEINFORMASJONSSYSTEM

Kjøretøy med automatgir

Blindsoneinformasjonssystemet slår seg på når alle betingelsene under er innfridd:

- Du starter kjøretøyet.
- Du girer til kjør (D).
- Kjørehastigheten er høyere enn 10 km/h.

Merk: *Systemet fungerer ikke i Park (P) eller revers (R).*

Kjøretøy med manuell girkasse

Blindsoneinformasjonssystemet slår seg på når alle betingelsene under er innfridd:

- Du starter kjøretøyet.
- Kjørehastigheten er høyere enn 10 km/h.

Merk: *Systemet fungerer ikke i revers (R).*

SLÅ PÅ/AV BLINDSONEINFORMASJONSSYSTEMET

Bruk berøringsskjermen for slå på eller av blindsoneinformasjonssystemet:

1. Åpne kjøretøyskuffen.
2. Trykk på ***INNSTILLINGER***.
3. Trykk på ***Førerhjelp***.
4. Slå ***BLIS*** på eller av.

Når du slår av blindsoneinformasjonssystemet, tennes en varsellampe og det kommer opp en melding. Når du slår på eller av systemet, blinker varselindikatorene to ganger.

Merk: *Systemet husker siste innstilling når du starter kjøretøyet.*

Kontakt en autorisert forhandler for å deaktivere systemet permanent.

FINNE FØLERNE FOR BLINDSONEINFORMASJONSSYSTEMET

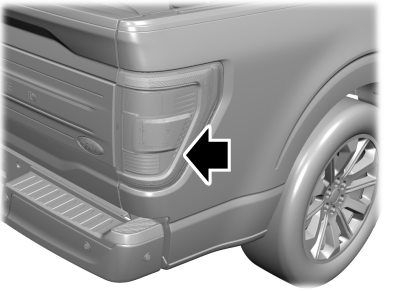

Følerne er plassert innenfor bremselampen på begge sider av kjøretøyet.

Merk: *Hold følerne rene for snø, is og større mengder skitt.*

Merk: *Ikke dekk over følerne med klistremerker, reparasjonsblanding eller annet.*

Merk: *Sykkel- og lastestativ kan forårsake falske varsler ved å blokkere føleren. Vi anbefaler at du slår av funksjonen når sykkel- eller lastestativ er montert.*

Merk: *Hvis følerne er blokkert, kan det føre til at systemet fungerer mindre nøyaktig.*

Hvis følerne blokkeres, blir det vist en melding på skjermen i instrumentgruppen. Se **Blindsoneinformasjonssystem – informasjonsmeldinger** (side 275). Varsellampene tennes men du får ingen varsler fra systemet.

Ranger (TRA) Vehicles Built From: 21-02-2022, noNOR, Edition date: 202202, First-Printing

BLINDSONEINFORMASJONSSYSTEM MED DEKNING AV TILHENGER

HVA ER BLINDSONEINFORMASJONSSYSTEMET MED DEKNING AV TILHENGER

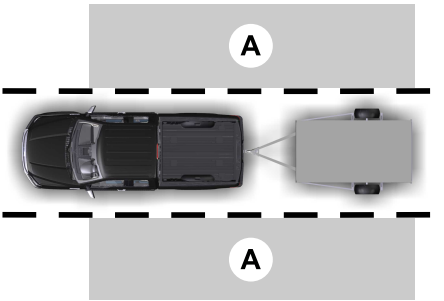

Blindsoneinformasjonssystemet registrerer kjøretøy som befinner seg i blindsonen. Registreringsområdet er på begge sider av kjøretøyet og tilhengeren, og det strekker seg bakover fra sidespeilene og til baksiden på tilhengeren.

HVORDAN FUNGERER BLINDSONEINFORMASJONSSYSTEMET MED DEKNING AV TILHENGER

Blindsoneinformasjonssystemet med dekning for tilhenger er laget for å registrere kjøretøy som kan ha kommet inn i blindsonen. Registreringsområdet er på begge sider av bilen og tilhengeren, og det strekker seg bakover fra sidespeilene og til baksiden på tilhengeren. Når du kobler til en tilhenger som du har konfigurert, aktiveres blindsoneovervåkingssystemet med tilhenger når du kjører fremover med en hastighet over 10 km/h.

Du kan stille inn tilhengerlengden, velge en tilhenger eller slå av blindsoneovervåkingssystemet med tilhengerfeste.

BEGRENSNINGER FOR BLINDSONEINFORMASJONSSYSTEM MED DEKNING AV TILHENGER

Systemet fungerer bare med konvensjonelle tilhengere. Systemet slår seg av hvis du velger tilhengertypen femte hjul eller svanehals.

Bredden på tilhengeren må være mindre enn eller lik 2,5 m, og lengden må være mindre enn 10,1 m. Systemet slår seg av hvis målene overskrides.

Enkelte tilhengere kan forårsake en liten endring i systemytelsen:

- Store kassetilhengere kan utløse falske varsler ved kjøring ved siden av infrastruktur eller i nærheten av parkerte biler. Et falsk varsel kan også utløses ved en 90-graders sving.
- Tilhengere som er bredere enn 2,5 m i forparten, og som har en total lengde over 6 m, kan føre til forsinket varsling ved passering av et kjøretøy i høy hastighet.
- Kassetilhengere som er bredere enn 2,5 m i forparten, kan utløse for tidlige varsler når du passerer et kjøretøy.
- Skaphengere eller V-formede kassetilhengere som er bredere enn 2,5 m i forparten, kan utløse forsinkede varsler når et kjøretøy som kjører i samme hastighet som deg, fletter seg inn i kjørefeltet.

Ranger (TRA) Vehicles Built From: 21-02-2022, noNOR, Edition date: 202202, First-Printing

SLÅ AV OG PÅ BLINDSONEINFORMASJONSSYSTEM MED DEKNING AV TILHENGER

1. Trykk på ***Innstillinger*** på berøringsskjermen.
2. Trykk på ***Førerhjelp***.
3. Trykk på ***BLIS***.

Når du slår av systemet, tennes en varsellampe og varselindikatorene blinker to ganger.

Merk: *Systemet slås av, og det vises en melding hvis du kobler til en tilhenger som ikke er konfigurert eller valgt.*

ANGI EN TILHENGERLENGDE

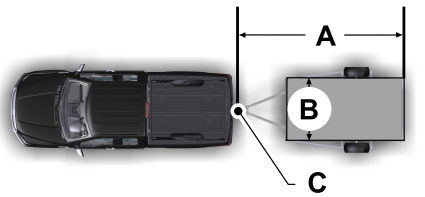

A Tilhengerlengde

B Tilhengerbredde

C Tilhengerfestekule

Du kan konfigurere en tilhenger via berøringsskjermen slik at den fungerer med blindsoneovervåkingssystemet. Når du konfigurerer en tilhenger, får du opp en rekke skjermbilder der du blir bedt om tilhengerinformasjon.

1. Velg tilhengertype: konvensjonell, femte hjul eller svanehals.

Merk: *Systemet støtter bare konvensjonelle tilhengere.*

2. Vil du konfigurere blindsone med tilhenger-skjerm? Hvis du velger nei, slås systemet av. Hvis du velger ja, kommer du til neste skjermbilde.
3. Er bredden mindre enn eller lik 2,6 m og lengden mindre enn eller lik 10,1 m? Hvis nei, slås systemet av. Hvis du velger ja, kommer du til neste skjermbilde.
4. Måling av tilhengerbredde. Mål bredden foran på tilhengeren. Den maksimale bredden som støttes av systemet, er 2,6 m.

Merk: *Tilhengerbredden skal ikke måles på tilhengerens bredeste punkt.*

Merk: *Du trenger ikke å legge inn en nøyaktig måling av tilhengerbredde. Du trenger bare å bekrefte at bredden på tilhengeren er mindre enn eller lik 2,6 m.*

5. Måling av tilhengerlengde. Tilhengerlengden er avstanden mellom tilhengerfestekulen og bakdelen på tilhengeren. Den maksimale lengden som støttes av systemet er 10,1 m.
6. Angi lengden på tilhengeren. Standardinnstillingen er 7,6 m. Med menyknappene opp og ned kan du øke eller redusere målet i trinn på 0,3 m. Velg en lengde som er lik eller er innenfor 1 m av den faktisk målte lengden. Hvis den faktiske målte lengden er 7,5 m, setter du lengden i menyen til 8,2 m. Når du angir tilhengerlengden, lagres den i systemoppsettet.

Merk: *Hvis det dreier seg om et sykkel- eller lastestativ med elektrisk belysning, angir du en lengde på 1 m. Systemet for varsling av kryssende trafikk forblir aktivt for tilhengere med en lengde på inntil 1 m.*

Merk: *Systemet forutsetter riktig måling og angivelse av mål for at det skal fungere riktig.*

VELGE EN TILHENGER

Når du kobler til en tilhenger, vises menyen for tilhengerkonfigurasjon på berøringsskjermen. Fra denne menyen kan du konfigurere en ny tilhenger, eller velge oppsettet fra en tidligere konfigurert tilhenger. Hvis du ikke velger en eksisterende eller ny tilhenger, vises en varselmelding og systemet slås av.

Merk: *Varselmeldingen vises eventuelt ikke før kjørehastigheten kommer opp i 35 km/h.*

BLINDSONEINFORMA-SJONSSYSTEM – FEILSØKING

BLINDSONEINFORMA-SJONSSYSTEM – VARSELLAMPER



Hvis systemet oppdager en feil, tennes varsellampen i instrumentgruppen, og det vises en melding på skjermen i instrumentgruppen. Få bilen kontrollert så snart som mulig.

BLINDSONEINFORMASJONSSYSTEM – INFORMASJONSMELDINGER

Melding	Handling
BLIS Feil	Det har oppstått en feil i systemet. Få kjøretøyet kontrollert så snart som mulig.
BLIS ikke tilgjengelig. Føler blokkert. Se håndboken.	Noe blokkerer følerne. Rengjør følerne.
BLIS deaktivert Tilhenger tilkoblet	Systemet slås av automatisk og denne meldingen vises når du kobler en tilhenger til kjøretøyet og kjøretøyet ikke har noe blindsonesystem for tilhengere, eller når du slår av blindsonesystemet for tilhengere via berøringsskjermen.

Ranger (TRA) Vehicles Built From: 21-02-2022, noNOR, Edition date: 202202, First-Printing

HVA ER VARSEL OM KRYSSENDE TRAFIKK

Systemet varsler deg hvis det nærmer seg kjøretøy fra siden bak kjøretøyet når du skifter til revers (R).

SLIK FUNGERER VARSEL OM KRYSSENDE TRAFIKK

Advarsel om kryssende trafikk registrerer kjøretøy som nærmer seg med en hastighet på 6–60 km/h. Dekningen reduseres hvis følerne er helt eller delvis tildekket

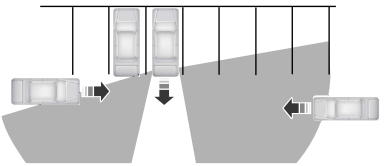

Venstre føler er bare delvis blokkert, og sonedekningen på høyre side er maksimal.

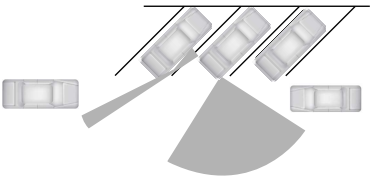

Sonedekningen avtar også når du parkerer i spiss vinkel. Venstre føler er nesten helt blokkert, og sonedekningen på denne siden er betydelig redusert.

Merk: *Du får bedre dekningsområde og effektivitet hvis du rygger langsomt.*

FORHOLDSREGLER FOR VARSEL OM KRYSSENDE TRAFIKK

ADVARSEL: Ikke bruk systemet for varsling av kryssende trafikk som en erstatning for å bruke bakspeilet og sidespeilene eller å se deg over skulderen før du rygger ut fra en parkeringsplass. Systemet for varsling av kryssende trafikk skal ikke erstatte aktsom kjøring.

ADVARSEL: Under vanskelige værforhold (f.eks. snø, is, kraftig regn og sprut) er det ikke sikkert at systemet virker slik det skal. Kjør alltid forsiktig og aktpågivende. Hvis du kjører uforsiktig, kan det føre til kollisjon.

BEGRENSNINGER FOR VARSEL OM KRYSSENDE TRAFIKK

Det kan hende at systemet ikke virker som det skal i følgende situasjoner:

- Noe blokkerer følerne.
- Følerne er blokkert av f.eks. kjøretøy som er parkert ved siden av.
- Kjøretøy nærmer seg med en hastighet på under 6 km/h eller over 60 km/h.
- Kjørehastigheten din er høyere enn 12 km/h.
- Du rygger ut av en parkeringsplass i spiss vinkel.

Ranger (TRA) Vehicles Built From: 21-02-2022, noNOR, Edition date: 202202, First-Printing

Begrensninger for bruk av Kryssende trafikk-funksjonen når tilhenger er tilkoblet

Hvis du kobler til en tilhenger på et kjøretøy som er utstyrt med blindsoneovervåkingssystem med tilhengertauing, vil systemet forbli på under følgende forhold:

- Du kobler til en tilhenger.
- Tilhengeren er et sykkel- eller lastestativ med en lengde på inntil 1 m.
- Du stiller lengden på tilhengeren til 1 m i instrumentgruppen.

Merk: *Systemet vil kanskje ikke fungere riktig når du kjører med tilhenger. På kjøretøy med godkjent tilhengerfestemodul og tilhengerfeste deaktiveres systemet når du kobler på en tilhenger. På kjøretøy med ettermontert tilhengerfestemodul eller tilhengerfeste anbefaler vi at du deaktiverer systemet når du kobler på en tilhenger.*

SLÅ PÅ/AV VARSEL OM KRYSSENDE TRAFIKK

Bruk berøringsskjermen for å slå på eller av advarsel om kryssende trafikk.

1. Åpne kjøretøyskuffen.
2. Trykk på ***INNSTILLINGER***.
3. Trykk på ***Førerhjelp***.
4. Slå ***Krysser trafikk advarsel*** på eller av.

Merk: *Systemet aktiveres hver gang du slår på tenningen. Kontakt en autorisert forhandler for å deaktivere systemet permanent.*

FINNE FØLERNE FOR VARSEL OM KRYSSENDE TRAFIKK

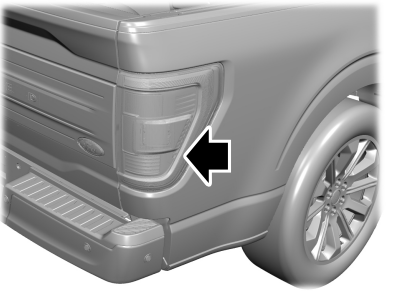

Følerne er plassert innenfor bremselampen på begge sider av kjøretøyet.

Merk: *Hold følerne rene for snø, is og større mengder skitt.*

Merk: *Ikke dekk over følerne med klistremerker, reparasjonsblanding eller annet.*

Merk: *Hvis følerne er blokkert, kan det føre til at systemet fungerer mindre nøyaktig.*

Hvis følerne blokkeres av noe, kan det bli vist en melding på informasjonsskjermen når du girer til revers (R).

Merk: *Sykkel- og lastestativ kan forårsake falske varsler ved å blokkere føleren. Vi anbefaler at du slår av funksjonen når sykkel- eller lastestativ er montert.*

INDIKATORER FOR VARSEL OM KRYSSENDE TRAFIKK



Når funksjonen Kryssende trafikk advarsel registrerer et kjøretøy som nærmer seg, høres det en varsellyd, en varsellampe tennes i det aktuelle sidespeilet, og piler på informasjonsskjermen viser fra hvilken side kjøretøyet nærmer seg.

Ranger (TRA) Vehicles Built From: 21-02-2022, noNOR, Edition date: 202202, First-Printing

Hvis det oppstår en funksjonsfeil i systemet, lyser en varsellampe i instrumentgruppen, og det vises en melding på informasjonsskjermen. Få kjøretøyet kontrollert så snart som mulig.

Merk: *Hvis pilene ikke vises, blir det vist en melding på informasjonsskjermen.*

Merk: *I enkelte tilfeller kan systemet varsle deg selv om det ikke befinner seg noe i registreringssonen (f.eks. hvis et kjøretøy passerer langt unna deg).*

VARSEL OM KRYSSENDE TRAFIKK – FEILSØKING

KRYSSENDE TRAFIKK ADVARSEL – VARSELLAMPER



Hvis det oppstår en feil i systemet, tennes varsellampen i instrumentgruppen, og det vises en melding på skjermen i instrumentgruppen. Få bilen kontrollert så snart som mulig.

VARSEL OM KRYSSENDE TRAFIKK – INFORMASJONSMELDINGER

Melding	Handling
Krysse trafikk advarsel	Vises i stedet for indikatorpilene når systemet oppdager et kjøretøy. Se etter trafikk i nærheten.
Kryssende trafikk sensor blokkert Se håndbok	Viser at følerne til systemet for varsling om kryssende trafikk er blokkert. Rengjør følerne. Hvis denne meldingen stadig dukker opp, må du få bilen kontrollert så snart som mulig.
Kryssende trafikk systemfeil	Det har oppstått en feil på systemet. Få kjøretøyet kontrollert så snart som mulig.
Kryssende trafikk advarsel deaktivert Tilhenger tilkoblet	Vises hvis du kobler en tilhenger til kjøretøyet.

Ranger (TRA) Vehicles Built From: 21-02-2022, noNOR, Edition date: 202202, First-Printing

HVA ER KOLLISJONSHINDRINGSFUNKSJONEN

Pre-collision assist registrerer og varsler om farer som nærmer seg på veien. Hvis du raskt nærmer deg et annet stillestående kjøretøy, et kjøretøy eller en syklist som kjører i samme retning, eller en fotgjenger i kjørebanen, vil systemet tilby assistanse på flere nivåer for å hjelpe deg å unngå kollisjon.

SLIK FUNGERER KOLLISJONSHINDRINGSFUNKSJONEN

Systemet varsler om potensielle farer ved å tilby assistanse på tre nivåer.



Hvis kjøretøyet nærmer seg raskt et mulig faremoment, vil systemet gi følgende funksjonsnivåer:

1. Varsling.
2. Bremsehjelp.
3. Automatisk nødbrems.



Varsel: Hvis funksjonen er aktiv, blinker en varsellampe og det høres en varsellyd.

Bremsehjelp: Dette systemet er utformet for å bidra til å redusere kollisjonshastigheten ved å forberede bremsesystemet på rask nedbremsing. Systemet aktiverer ikke bremsene automatisk. Hvis du aktiverer bremsepedalen, kan systemet tilføre fra litt ekstra til full bremsekraft, selv om du bare trykker lett på bremsepedalen.

Automatisk nødbrems: Automatisk nødbrems kan aktiveres hvis systemet fastslår at en kollisjon er nær forestående.

Merk: *Hvis du synes at Pre-Collision Assist varsler for ofte eller er forstyrrende, kan du redusere varselfølsomheten. Produsenten anbefaler imidlertid at den høyeste følsomhetsinnstillingen brukes når det er mulig. Hvis du reduserer følsomheten, får du færre og senere systemvarslinger.*

Hvert system har ulike nivåer av registreringsevne. Se **Begrensninger for kollisjonshindringsfunksjonen** (side 280).

FORHOLDSREGLER FOR KOLLISJONSHINDRINGSFUNKSJONEN

ADVARSEL: Du er ansvarlig for å ha kontroll over kjøretøyet til enhver tid. Systemet er ment å være et hjelpemiddel, og det fritar deg ikke fra ansvaret for forsiktig og aktsom kjøring. Hvis denne instruksjonen ignoreres, kan det føre til tap av kontroll over kjøretøyet, personskade eller død.

ADVARSEL: Systemet registrerer ikke kjøretøyer som beveger seg i en annen retning, eller dyr. Bruk bremsene når det er nødvendig. Hvis denne instruksjonen ignoreres, kan det føre til tap av kontroll over kjøretøyet, personskade eller død.

ADVARSEL: Systemet fungerer ikke ved sterk akselerasjon eller svinging. Uaktsomhet kan føre til kollisjon eller personskade.

ADVARSEL: Systemet kan svikte eller ha redusert funksjonalitet under kalde og vanskelige værforhold. Snø, is, regn, vannsprut og dugg kan påvirke systemet negativt. Hold frontkameraet og radaren fri for snø og is. Uaktsomhet kan føre til at du mister kontroll over kjøretøyet og forårsaker alvorlige eller livstruende personskader.

ADVARSEL: Vær ekstra forsiktig hvis kjøretøyet er tungt lastet eller du kjører med tilhenger. Systemet kan under disse omstendighetene ha redusert ytelse. Hvis denne instruksjonen ignoreres, kan det føre til tap av kontroll over kjøretøyet, personskade eller død.

ADVARSEL: Systemet kan ikke bidra til å hindre alle slags kollisjoner. Ikke stol blindt på systemet. Som fører av kjøretøyet er det ditt ansvar å gjøre egne vurderinger og holde trygg avstand og hastighet.

ADVARSEL: I situasjoner der kameraets registreringsmuligheter er begrenset, kan systemytelsen bli redusert. Eksempler på slike situasjoner er direkte eller lavt sollys, kjøretøy uten baklys om natten, ukonvensjonelle kjøretøytyper, fotgjengere mot ujevn bakgrunn, løpende personer, delvis skjulte fotgjengere eller fotgjengere som systemet ikke klarer å skille fra en gruppe. Uaktsomhet kan føre til at du mister kontroll over kjøretøyet og forårsaker alvorlige eller livstruende personskader.

BEGRENSNINGER FOR KOLLISJONSHINDRINGS-FUNKSJONEN

Pre-Collision Assist er avhengig av riktig informasjon fra kameraet og følerne. Blokkeringer eller skader på disse områdene kan begrense registreringsevnen eller hindre systemet i å fungere slik det skal. See **Finne følerne for kollisjonshindringsfunksjonen** (side 281).

Systemet er aktivt ved hastigheter over 5 km/h.

Merk: *Antikollisjonssystemet deaktiveres når du velger modusen **4X4 LAV**, **Dyp snø / sand**, **Klatremodus** eller du deaktiverer AdvanceTrac™ manuelt.*

Merk: *Bremsestøtte og automatisk nødbrems er aktivert ved hastigheter opptil 130 km/h. Hvis kjøretøyet har radarføler i den adaptive automatiske fartsholderen, vil bremsestøtte og automatisk nødbrems være aktivert opptil kjøretøyets maksimale hastighet.*

Begrensninger for registrering av fotgjengere

Registrering av fotgjengere er aktivert ved hastigheter opptil 80 km/h.

Registreringen av fotgjengere fungerer best når de registrerte faremomentene er tydelig identifiserbare. Systemets ytelse kan bli redusert hvis fotgjengeren løper, er delvis mørklagt, opptrer mot en kompleks bakgrunn eller ikke kan skilles ut fra en gruppe.

SLÅ PÅ/AV KOLLISJONSHIND-RINGSFUNKSJONEN

Slå systemet på eller av ved å bruke berøringsskjermen:

Ranger (TRA) Vehicles Built From: 21-02-2022, noNOR, Edition date: 202202, First-Printing

1. Trykk på ***Innstillinger*** på berøringsskjermen.
2. Trykk på ***Førerhjelp***.
3. Trykk på ***Pre-Collision Assist***.
4. Slå på eller av funksjonen.

Slik justerer du innstillingene for kollisjonshindring

Du kan justere følgende innstillinger ved hjelp av kontrollene på berøringsskjermen i menyen for Pre-Collision Assist:

- Endre varslingsfølsomheten til én av tre innstillinger.
- Om nødvendig kan du slå på eller av automatisk nødbrems.
- Eventuelt slå på eller av hele antikollisjonssystemet.

Merk: *Automatisk nødbrems slås på hver gang du slår på tenningen.*

FINNE FØLERNE FOR KOLLISJONSHINDRINGS-FUNKSJONEN

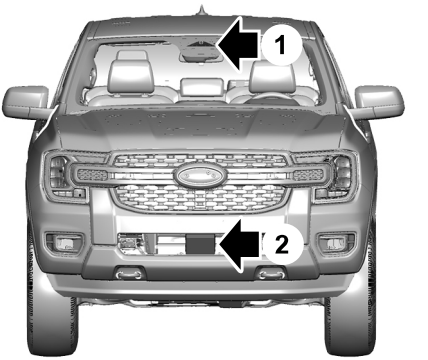

1. Kamera.
2. Radarføler (hvis utstyrt).

Hvis det vises en melding om blokkert føler eller kamera i instrumentgruppen, betyr det at noe blokkerer for radarsignalene eller kamerabildene. Radarføleren er plassert bak dekselet midt på nedre grill. Hvis en føler eller kameraet er blokkert, kan systemet slutte å virke eller få nedsatt ytelse. Se **Kollisjonshindringsfunksjonen – informasjonsmeldinger** (side 285).

Merk: *Riktig systemfunksjon krever at kameraet har klar sikt over veien. Få skader på frontruten, i området for kameraets synsfelt, reparert.*

Merk: *Hvis kjøretøyet er utstyrt med radarføler og noe treffer fronten på kjøretøyet, eller hvis det oppstår annen skade, kan radarfølersonen bli endret. Det kan føre til manglende eller falsk registrering av kjøretøy. Lever bilen til service for å få kontrollert at radaren har riktig dekning og fungerer slik den skal.*

Merk: *Hvis kjøretøyet oppdager usedvanlig sterk varme ved kameraet eller en mulig feiljustering, kan det komme opp en melding i instrumentgruppen om at føleren er midlertidig utilgjengelig. Meldingen forsvinner når driftsforholdene er normale igjen. Når for eksempel temperaturen rundt følerne synker, eller når føleren har blitt kalibrert på nytt.*

AVSTANDSREGISTRERING

HVA ER AVSTANDSREGISTRERING

Avstandsindikasjon viser avstanden mellom ditt kjøretøy og kjøretøyet foran.

Merk: *Det blir ikke vist noen grafikk hvis automatisk fartsholder eller adaptiv automatisk fartsholder er aktivert.*

Kjørehastighet	Systemfølsomhet	Farge på avstandsindikator	Fysisk avstand	Avstand i tid
100 km/h.	Normal.	Grå.	Mer enn 25 m.	Mer enn 0,9 sekunder.
		Gul.	17–25 m.	0,6–0,9 sekunder.
		Rød.	Mindre enn 17 m.	Mindre enn 0,6 sekunder.

Ranger (TRA) Vehicles Built From: 21-02-2022, noNOR, Edition date: 202202, First-Printing

SLÅ PÅ/AV AVSTANDSREGISTRERING

Slik slås systemet på eller av:

1. Åpne kjøretøyskuffen.
2. Trykk på ***INNSTILLINGER***.
3. Trykk på ***Førerhjelp***.
4. Trykk på ***Pre-Collision Assist***.
5. Slå ***Avstandsindikasjon*** på eller av.

INDIKATOR FOR AVSTANDSREGISTRERING

Indikatoren viser tidsavstanden mellom ditt kjøretøy og forankjørende kjøretøy.



AVSTANDSVARSEL

HVA ER AVSTANDSVARSEL

Hvis det er kort avstand til kjøretøyet foran, tennes en varsellampe.

Merk: *Varsellampen tennes ikke hvis automatisk fartsholder eller adaptiv automatisk fartsholder er aktivert.*

JUSTERING AV AVSTANDSVARSLERENS FØLSOMHET

Bruk berøringsskjermen for å justere systemfølsomheten:

1. Trykk på ***Funksjoner*** på berøringsskjermen.
2. Trykk på ***Førerhjelp***.
3. Trykk på ***Pre-Collision Assist***.
4. Trykk på ***Alarmfølsomhet***.
5. Velg en innstilling.

AUTOMATISK NØDBREMS

HVA ER AUTOMATISK NØDBREMS

Automatisk nødbremsing kan bli aktivert hvis systemet registrerer at det er overhengende fare for en kollisjon. Systemet kan bidra til å redusere skadeomfanget, eller til helt å unngå et sammenstøt.

Automatisk nødbremsing er kun tilgjengelig opptil visse hastigheter. Se **Begrensninger for kollisjonshindringsfunksjonen** (side 280).

SLÅ AUTOMATISK NØDBREMS AV OG PÅ

Slik slås systemet på eller av:

1. Åpne kjøretøyskuffen.
2. Trykk på ***INNSTILLINGER***.
3. Trykk på ***Førerhjelp***.
4. Trykk på ***Pre-Collision Assist***.
5. Trykk på ***Automatisk nødbrems***.
6. Slå på eller av funksjonen.

Ranger (TRA) Vehicles Built From: 21-02-2022, noNOR, Edition date: 202202, First-Printing

UNNVIKENDE STYRINGSFUNKSJON

HVA ER DEN UNNVIKENDE STYRINGSFUNKSJONEN

Hvis kjøretøyet ditt raskt nærmer seg en trafikant, vil funksjonen for unnvikende styring hjelpe deg å styre unna trafikanten.

Etter at du har vridd rattet for å unngå kollisjon med trafikanten, vil systemet tilføre ekstra styremoment for å hjelpe deg å styre unna trafikanten. Når du har passert trafikanten, vil systemet tilføre ekstra styremoment når du vrir på rattet for å komme tilbake i kjørefeltet. Systemet deaktiveres når du har kommet helt forbi trafikanten.

Merk: *Trafikanter er definert som fotgjengere eller syklister i kjøretøyets kjørebane, eller andre kjøretøy som står eller beveger seg i samme kjørefelt som deg. Se* ***Forholdsregler for kollisjonshindringsfunksjonen*** *(side 279).*

BEGRENSNINGER FOR UNNVIKENDE STYRINGSFUNKSJON

Unnvikende styring aktiveres bare når alle kriteriene under er innfridd:

- Automatisk nødbremsing og unnvikende styring er aktivert.
- Systemet registrerer en trafikant foran deg og begynner å aktivere bremsene.
- Du vrir rattet merkbart i et forsøk på styre utenom en trafikant.

Merk: *Unnvikende styring styrer ikke automatisk utenom en trafikant. Hvis du ikke vrir på rattet, aktiveres ikke unnvikende styring.*

Merk: *Unnvikende styring aktiveres ikke hvis avstanden til trafikanten foran er for liten og systemet ikke kan forhindre en kollisjon.*

SLÅ PÅ/AV DEN UNNVIKENDE STYRINGSFUNKSJONEN

Slik slås systemet på eller av:

1. Åpne kjøretøyskuffen på berøringsskjermen i kjøretøyet.
2. Trykk på ***INNSTILLINGER***.
3. Trykk på ***Førerhjelp***.
4. Trykk på ***Pre-Collision Assist***.
5. Slå ***Unnvikende styring*** på eller av.

Merk: *Hvis du slår av automatisk nødbremsing, slås også hjelp til unnvikende styring av.*

Merk: *Automatisk nødbrems og hjelp til unnvikende styring slås på hver gang du slår på kjøretøyet.*

KOLLISJONSHINDRINGS-FUNKSJONEN – FEILSØKING

KOLLISJONSHINDRINGS-FUNKSJONEN – VARSELLAMPER



En varsellampe tennes i instrumentgruppen for å angi om systemet er deaktivert eller utilgjengelig.

Ranger (TRA) Vehicles Built From: 21-02-2022, noNOR, Edition date: 202202, First-Printing

KOLLISJONSHINDRINGSFUNKSJONEN – INFORMASJONSMELDINGER

Melding	Handling
Før-kollisjons assisanse ikke tilgjengelig Sensor blokkert	En føler er blokkert på grunn av dårlig vær, is, søle eller vann foran radarføleren. Det er vanligvis tilstrekkelig å rengjøre føleren for å løse problemet.
Før-kollisjons assisanse ikke tilgjengelig	Det har oppstått en feil i systemet. Få kjøretøyet kontrollert så snart som mulig.

KOLLISJONSHINDRINGS-FUNKSJONEN – VANLIGE SPØRSMÅL

Problemløsning for kamera

Frontruten foran kameraet er skitten eller tildekket.

Rengjør frontruten på utsiden, foran kameraet.

Frontruten er ren foran kameraet, men meldingen vises fortsatt i instrumentgruppen.

Vent litt. Det kan ta flere minutter for kameraet å registrere at det ikke lenger er tildekket.

Feilsøking av radaren (hvis utstyrt)

Overflaten til radaren i grillen er skitten eller tildekket.

Rengjør grilloverflaten foran radaren, eller fjern gjenstanden som tildekker.

Overflaten til radaren i grillen er ren, men meldingen vises fortsatt i instrumentgruppen.

Vent litt. Det kan ta flere minutter for radaren å registrere at den ikke lenger er tildekket.

Kraftig regn, vannsprut eller tåke forstyrrer radarsignalene.

Pre-Collision Assist deaktiveres midlertidig. Pre-Collision Assist aktiveres igjen kort tid etter at værforholdene har blitt bedre.

Vannvirvler eller snø og is på veibanen forstyrrer radarsignalene.

Pre-Collision Assist deaktiveres midlertidig. Pre-Collision Assist aktiveres igjen kort tid etter at værforholdene har blitt bedre.

Radaren er ute av stilling på grunn av et støt mot fronten.

Lever bilen til service for å få kontrollert at radaren har riktig dekning og fungerer slik den skal.

KOLLISJONSHINDRINGS-FUNKSJONEN – VANLIGE SPØRSMÅL - BILER MED: VEIKRYSSHJELP

Problemløsning for kamera

Frontruten foran kameraet er skitten eller tildekket.

Rengjør frontruten på utsiden, foran kameraet.

Frontruten er ren foran kameraet, men meldingen vises fortsatt i instrumentpanelgruppen.

Vent litt. Det kan ta flere minutter for kameraet å registrere at det ikke lenger er tildekket.

Feilsøking av radaren (hvis utstyrt)

Overflaten til radaren i grillen er skitten eller tildekket.

Rengjør grilloverflaten foran radaren, eller fjern gjenstanden som tildekker.

Overflaten til radaren i grillen er ren, men meldingen vises fortsatt i instrumentpanelgruppen.

Vent litt. Det kan ta flere minutter for radaren å registrere at den ikke lenger er tildekket.

Kraftig regn, vannsprut eller tåke forstyrrer radarsignalene.

Pre-Collision Assist deaktiveres midlertidig. Pre-Collision Assist aktiveres igjen kort tid etter at værforholdene har blitt bedre.

Ranger (TRA) Vehicles Built From: 21-02-2022, noNOR, Edition date: 202202, First-Printing

Vannvirvler eller snø og is på veibanen kan forstyrre radarsignalene.

Pre-Collision Assist deaktiveres midlertidig. Pre-Collision Assist aktiveres igjen kort tid etter at værforholdene har blitt bedre.

Radaren er ute av stilling på grunn av et støt mot fronten.

Lever kjøretøyet til service for å få kontrollert at radaren har riktig dekning og fungerer slik den skal.

HVA ER FØRERVARSEL

Føreradvarselsfunksjonen varsler deg hvis den registrerer at du begynner å bli søvnig, eller at kjøringen din blir dårligere.

SLIK FUNGERER FØRERVARSLING

Føreradvarsel bruker en frontkameraføler bak bakspeilet for å beregne hvor årvåken du er basert på kjøreatferden din med hensyn til midtlinjemarkeringer og andre faktorer.

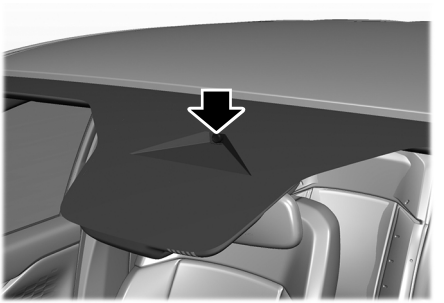

FORHOLDSREGLER FOR FØRERVARSLING

ADVARSEL: Du er ansvarlig for å ha kontroll over kjøretøyet til enhver tid. Systemet er ment å være et hjelpemiddel, og det fritar deg ikke fra ansvaret for forsiktig og aktsom kjøring. Hvis denne instruksjonen ignoreres, kan det føre til tap av kontroll over kjøretøyet, personskade eller død.

ADVARSEL: Ta regelmessige pauser hvis du er trøtt. Ikke vent på at systemet advarer deg.

ADVARSEL: Visse kjørestiler kan føre til at systemet sender et varsel selv om du ikke føler deg trøtt.

ADVARSEL: Ved kulde og ekstreme værforhold kan det hende at systemet ikke virker. Regn, snø og sprut kan redusere følerens ytelse.

ADVARSEL: Systemet fungerer ikke hvis føleren ikke klarer å registrere kjørefeltmarkeringene.

ADVARSEL: Ved skade på området umiddelbart rundt føleren bør du få kjøretøyet undersøkt snarest.

ADVARSEL: Hvis kjøretøyet har et hjulopphengssett som ikke er godkjent av oss, er det ikke sikkert at systemet fungerer slik det skal.

ADVARSEL: Hvis føleren er blokkert, kan det hindre systemet i å fungere slik det skal. Hold frontruten fri for hindringer.

Merk: *Hvis kameraet er blokkert eller frontruten er skadet, er det ikke sikkert at Føreradvarsel vil fungere.*

BEGRENSNINGER FOR FØRERVARSLING

Føreradvarselen fungerer kanskje ikke korrekt hvis:

- Føleren klarer ikke å følge kjørefeltmerkingen.
- Kjørehastigheten er under ca. 65 km/h.

Ranger (TRA) Vehicles Built From: 21-02-2022, noNOR, Edition date: 202202, First-Printing

SLÅ FØRERVARSLING AV/PÅ

(HVIS UTSTYRT)

1. Åpne kjøretøyskuffen på berøringsskjermen.
2. Trykk på ***INNSTILLINGER***.
3. Trykk på ***Førerhjelp***.
4. Slå ***Føreradvarsel*** på eller av.

Merk: *Systemet husker siste innstilling når du starter kjøretøyet.*

Tilbakestille førervarslingen

Du kan nullstille systemet ved å slå av og på tenningen eller åpne og lukke førerdøren mens kjøretøyet er stanset.

FØRERVARSLINGSLAMPER

Systemadvarsler

Varlingssystemet har to trinn:

1. Det blir sendt ut et midlertidig varsel som oppfordrer deg til å ta en pause. Denne meldingen vises bare en kort stund.
2. Hvis du ikke tar pause og systemet registrerer at kjøringen din forverres, blir det gitt enda et varsel. Dette blir værende på skjermen i instrumentgruppen inntil du annullerer det.

Merk: *Systemet gir ingen advarsler hvis kjørehastigheten er under ca. 65 km/h.*

FØRERVARSLING – FEILSØKING

FØRERVARSLING – INFORMASJONSMELDINGER

Melding	Handling
Advarsel Trøtt fører Ta en pause	Stopp og hvil så snart det er trygt.
Advarsel Trøtt fører Ta en pause	Ta en hvilepause snart.

HVA ER GJENKJENNING AV TRAFIKKSKILT

Trafikksignalgjenkjenning registrerer trafikkskilt for å informere deg om gjeldende fartsgrense og trafikkforhold. Registrerte skilt vises på skjermen i instrumentgruppen.

SLIK FUNGERER GJENKJENNING AV TRAFIKKSKILT

Trafikksignalgjenkjenning registrerer trafikkskilt ved hjelp av en føler bak bakspeilet.

Hvis kjøretøyet er utstyrt med navigasjonssystem, kan lagrede trafikkskiltdata påvirke hvilken fartsgrense som blir vist.

Systemet oppdager gjenkjennbare trafikkskilt som for eksempel:

- Fartsgrenseskilt.
- Forbikjøring forbudt-skilt.
- Skilt som opphever fartsgrense.
- Skilt som opphever forbikjøring forbudt.

FORHOLDSREGLER FOR GJENKJENNING AV TRAFIKKSKILT

ADVARSEL: Du er ansvarlig for å ha kontroll over kjøretøyet til enhver tid. Systemet er ment å være et hjelpemiddel, og det fritar deg ikke fra ansvaret for forsiktig og aktsom kjøring. Hvis denne instruksjonen ignoreres, kan det føre til tap av kontroll over kjøretøyet, personskade eller død.

ADVARSEL: Ved kulde og ekstreme værforhold kan det hende at systemet ikke virker. Regn, snø og sprut kan redusere følerens ytelse.

ADVARSEL: Hvis føleren er blokkert, kan det hindre systemet i å fungere slik det skal. Hold frontruten fri for hindringer.

ADVARSEL: Systemet fungerer kanskje ikke riktig hvis det er satt inn en frontrute som ikke er levert av Ford. Ikke utfør frontrutereparasjoner i området rundt føleren.

Merk: *Hovedlyktpærene og andre pærer må alltid skiftes ut med pærer som er i overensstemmelse med kjøretøyets spesifikasjoner. Ikke-standardmessige deler kan redusere systemets ytelse.*

BEGRENSNINGER FOR GJENKJENNING AV TRAFIKKSKILT

Følgende faktorer kan gjøre at trafikksignalgjenkjenningen ikke fungerer riktig:

- Utdaterte kartdata.
- Følerne gir uriktig registrering pga. forveksling med trafikkskilt på parallelle veier eller avkjøringsramper.
- Falmede, skitne eller skadde skilt registreres ikke.

Merk: *Det kan hende at enkelte fartsgrense- og trafikkskilt enten ikke registreres, eller registreres feil av systemet.*

Ranger (TRA) Vehicles Built From: 21-02-2022, noNOR, Edition date: 202202, First-Printing

VARSELLAMPER FOR GJENKJENNING AV TRAFIKKSKILT



Trafikksignalgjenkjenning kan vise to trafikkskilt sammen.

INNSTILLE VARSLING FOR GJENKJENNING AV TRAFIKKSKILT

Bruk berøringsskjermen for å angi hastighetsadvarsel.

1. Åpne kjøretøyskuffen.
2. Trykk på ***INNSTILLINGER***.
3. Trykk på ***Førerhjelp***.
4. Trykk på ***Hastighetsbegrensningshjelp***.
5. Slå på eller av funksjonen.

INNSTILLE HASTIGHETS-TOLERANSEN FOR GJENKJENNING AV TRAFIKKSKILT

Bruk berøringsskjermen for å angi toleransen for hastighetsadvarselen.

1. Åpne kjøretøyskuffen.
2. Trykk på ***INNSTILLINGER***.
3. Trykk på ***Førerhjelp***.
4. Trykk på ***Hastighetsbegrensningshjelp***.
5. Trykk på ***Toleranse***.
6. Bruk glidebryteren for å velge nødvendig nivå.

GJENKJENNING AV TRAFIKKSKILT – FEILSØKING

GJENKJENNING AV TRAFIKKSKILT – INFORMASJONSMELDINGER

Melding	Handling
Trafiksignal Nedsatt funktion Se handbok	Trafikksignaldata-taene fra naviga-sjonssystemet er ikke tilgjengelige på grunn av svakt eller manglende signal. Vent en liten stund til signalet forbedres. Hvis denne meldingen stadig dukker opp, må du får utført en systemsjekk så snart som mulig.

GJENKJENNING AV TRAFIKKSKILT – VANLIGE SPØRSMÅL

Hvorfor endres fartsgrensen eller trafikkskiltet som blir vist, når det ikke finnes skilt på veien?

Fartsgrensen og trafikkskiltet som blir vist, endres på grunnlag av lagrede kartdata.

Hvorfor viser Trafikksignalgjenkjenning feil skilt?

Systemet kan vise feil skilt hvis kartdataene er feil/utdatert eller kameraet registrerer skilt feil.

FORHOLDSREGLER VED KJØRING MED LAST

Hold kjøretøyets vekt innenfor de angitte vektgrensene enten det er koblet på en tilhenger eller ikke. Når kjøretøyet er korrekt lastet, vil kjøreegenskapene være optimale. Før du laster kjøretøyet, er det viktig at du setter deg inn i følgende begreper på dekk- og lasteinformasjonsetiketten eller sikkerhetsinformasjonsetiketten, slik at du vet kjøretøyets vektgrenser ved kjøring med/uten tilhenger.

Den totale kombinerte vekten får aldri overstige angitt GCWR.

ADVARSEL: Kjøretøyets lastekapasitet kan være begrenset enten av volumkapasitet (hvor mye plass som er tilgjengelig) eller nyttelastkapasitet (hvor mye vekt kjøretøyet tåler å frakte). Selv om det er mer plass å gå på, skal ikke kjøretøyet lastes tyngre enn maksimal nyttelast. Hvis kjøretøyet lastes for tungt eller feil, kan du miste kontroll over kjøretøyet og det er fare for velt.

ADVARSEL: Hvis de angitte vektgrensene på sikkerhetssertifikatetiketten overskrides, kan dette påvirke kjøreegenskapene negativt, forårsake skader på kjøretøyet og føre til at du mister kontroll over kjøretøyet og dermed utsetter deg selv og andre for potensielt livstruende skader.

ADVARSEL: Ikke bruk reservedekk med lavere lastekapasitet enn originaldekkene, da kjøretøyet ellers kan få lavere GVWR og GAWR. Reservedekk med høyere grense enn originaldekkene øker imidlertid ikke GVWR og GAWR.

ADVARSEL: Ikke overskrid tillatt akselvekt foran og bak på kjøretøyet.

ADVARSEL: Ikke overskrid maksimum tillatt nyttelast som er oppgitt på bilens identifikasjonsplate. Hvis du ikke følger denne instruksjonen, kan det oppstå personskade.

ADVARSEL: Hvis de angitte vektgrensene overskrides, kan dette påvirke kjøreegenskapene negativt, forårsake skader på kjøretøyet og føre til at du mister kontroll over kjøretøyet og dermed utsetter deg selv og andre for potensielt livstruende skader.

ADVARSEL: Fordel lasten jevnt når du legger den på takstativet, og pass på at tyngdepunktet kommer så lavt som mulig. Kjøretøy med last og høyere tyngdepunkt kan oppføre seg forskjellig fra kjøretøy uten last. Ta ekstra forholdsregler, som f.eks. lavere hastighet og lengre bremsestrekning, når du kjører et tungt lastet kjøretøy.

Merk: *Hvis kjøretøyet er utstyrt med skinner på lasteplanet, anbefaler vi at du fordeler lasten jevnt og ikke overskrider grensen for samlet maksimal last og lastekapasitet på 40 kg.*

LASTEHOLDERE OG - KAPASITETER

Merk: *Hvis lastholderfestet overbelastes, kan det bli skadet.*

Merk: *Sørg for at du balanserer og sikrer lasten godt. I motsatt fall kan lasten bli ustabil og festene skadet.*

Ranger (TRA) Vehicles Built From: 21-02-2022, noNOR, Edition date: 202202, First-Printing

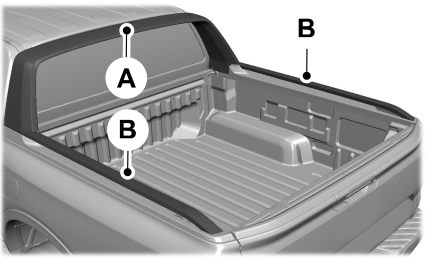

A Sportsbøyle.

B Takboksskinner.

Takboksskinnene kan brukes til å feste tverrstag eller sekundært tilbehør. Anbefalt maksimum samlet last jevnt fordelt på takskinnene er 40 kg, innbefattet tverrstagene eller sekundært tilbehør.

Merk: *Ikke sitt eller stå på sportsbøylene.*

Eksterne festeskinner (hvis utstyrt)

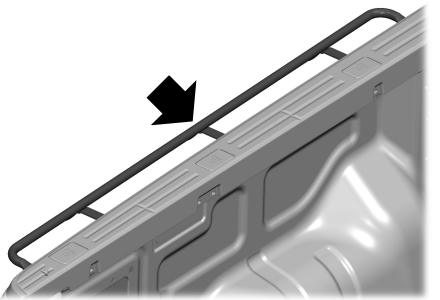

De eksterne festeskinnene kan brukes til sikring av last. Anbefalt maksimumsvekt per skinne er 150 kg.

Lastestativ (hvis utstyrt)

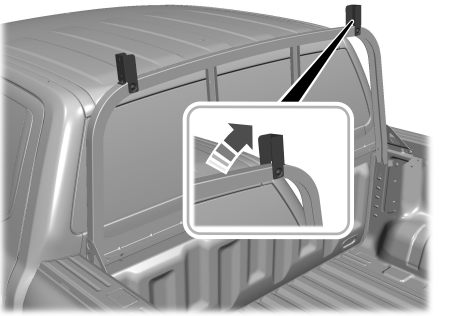

Merk: *Sikre last eller bagasje som plassert på lastestativet med lastestopperne.*

Skinner til elektrisk rullesjalusi (hvis utstyrt)

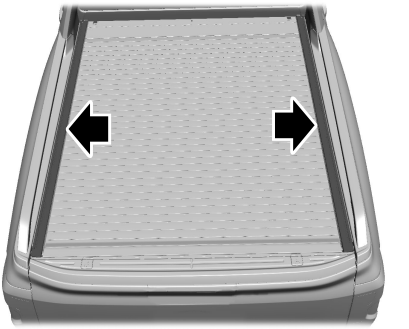

Skinnene til den elektriske rullesjalusien kan brukes til å feste tverrstag eller sekundært tilbehør. Anbefalt maksimum samlet last jevnt fordelt på rullesjalusiskinnene er 30 kg, innbefattet tverrstagene eller sekundært tilbehør.

TAKSTATIV (HVIS UTSTYRT)

FORHOLDSREGLER FOR TAKSTATIV

ADVARSEL: Les og følg produsentens anvisninger når du monterer takstativ.

ADVARSEL: Fordel lasten jevnt når du legger den på takstativet, og pass på at tyngdepunktet kommer så lavt som mulig. Kjøretøy med last og høyere tyngdepunkt kan oppføre seg forskjellig fra kjøretøy uten last. Ta ekstra forholdsregler, som f.eks. lavere hastighet og lengre bremsestrekning, når du kjører et tungt lastet kjøretøy.

Merk: *Kjøring med takgrind øker drivstofforbruket, og kan påvirke kjøreegenskapene.*

Merk: *Plasser aldri last direkte på takpanelet. Takpanelet er ikke beregnet på å skulle bære last direkte.*

Du må legge lasten direkte på lastholderne som er festet til sideskinnene på takgrinden. Ved bruk av takgrindsystemet anbefaler vi at du benytter originale lastholdere fra Ford som er spesielt tilpasset ditt kjøretøy.

Forviss deg om at du sikrer lasten på en trygg måte. Kontroller strammingen av lasten før du kjører og hver gang du stanser for å tanke.

DEMONTERE OG MONTERE TAKSTATIVET

Demontere takstativet

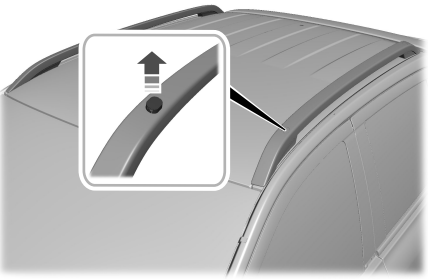

1. Fjern boltehettene på takgrinden ved å sette inn to smale verktøy for kledningsfjerning samtidig.

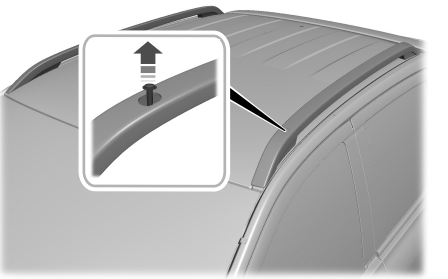

2. Bruk et Torx T40-verktøy til å demontere takgrindfestene foran. Gjenta prosessen for å demontere takgrindfestene bak.

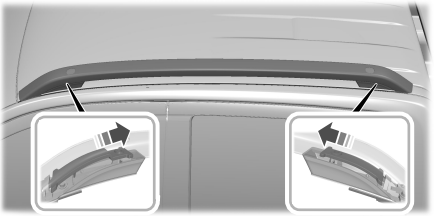

3. Løs takgrinden ved å skyve de innvendige støttebrakettene mot midten av skinnen.



4. Fjern takgrinden fra kjøretøyet.

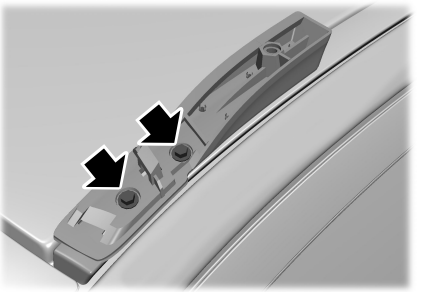

5. Fjern boltene som fremre og bakre støtte er festet med.

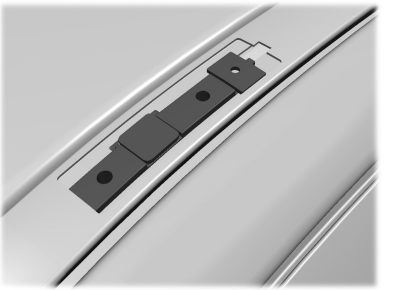

6. Fjern støttene og pakningene fra kjøretøyet for å eksponere platen for utstyrsmontering.
7. Plasser trimdekselet over monteringsplaten.

Merk: *Trimdekselet til monteringsplaten må kjøpes separat. Trimdekselet skal monteres når du fjerner takgrinden.*

Montere takgrinden

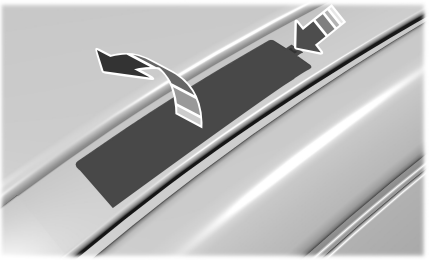

1. Bruk et verktøy for fjerning av kledning, løs klipset og ta av dekselet.
2. Ta vare på trimdekselet.

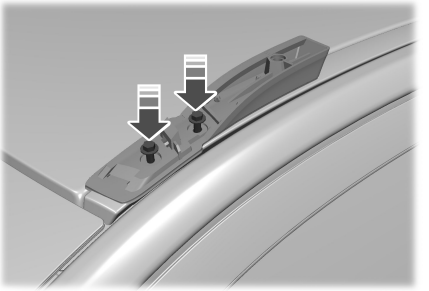

3. Plasser takgrindstøtten over monteringshullene.
4. Stram takgrindfestene foran for hånd.
5. Bruk en M6-nøkkel til å stramme takgrindfestene foran. Stram boltene med 10,5 Nm.
6. Gjenta trinnene for bakre takgrindstøtte.

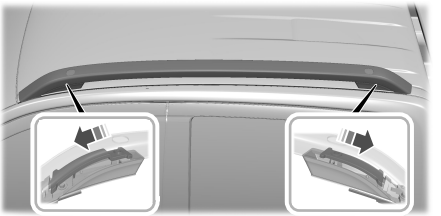

7. Sett inn skyvebraketter i fremre del av takgrinden.
8. Hold braketten på plass ved å sette fingeren inn i hullet til takgrinden og justere takgrinden i forhold til støtten.
9. Fest ved å skyve braketten forover inn i forankringssporet.
10. Gjenta trinnene for bakre del av takgrinden.
11. Få midten av braketthullet til å flukte med bolthullet i støtten.

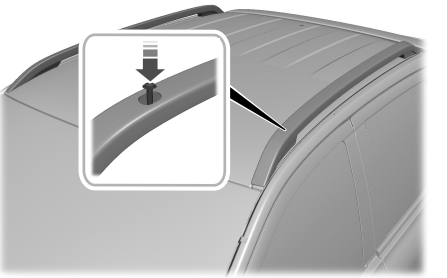

12. Monter de medfølgende M8 Torx-boltene ved hjelp av et Torx T40-verktøy. Stram boltene med 16 Nm.



13. Monter dekselet til takgrindfestet, og påse at det klikker på plass.
14. Gjenta trinn 9 til 11 for bakre takgrindfeste.

LASTEKAPASITET TIL TAKSTATIVET

Maksimum anbefalte lastmengder

Beskrivelse	Maksimum anbefalt last	
	Med soltak	Uten soltak
Når i bevegelse	40 kg	85 kg
Når parkert	350 kg	350 kg

Merk: *Maksimum anbefalt last er basert på en jevn fordeling av lasten på lastholderne.*

FORHOLDSREGLER FOR PICKUP-PLAN

ADVARSEL: Ikke tillat personer eller dyr å oppholde seg på lasteplan med tilpasninger som f.eks. trekk eller overbygg, mens motoren er i gang. Eksosgasser er giftige. Unnlatelse av å følge denne instruksjonen, kan det føre til personskade eller dødsfall.

ADVARSEL: Det er svært farlig å oppholde seg i et lasterom under kjøring, enten på innsiden eller utsiden av en bil. Ved kollisjon er det større fare for at personer som oppholder seg der, blir alvorlig skadd eller omkommer. Pass på at ingen i bilen befinner seg på steder som ikke er utstyrt med sete og sikkerhetsbelte. Sørg for at alle i bilen sitter i et sete og er riktig festet med sikkerhetsbelte. Unnlatelse av å følge denne advarselen kan føre til alvorlig alvorlig eller livstruende personskade.

FESTEPUNKTER PÅ PICKUP-PLANET

FORHOLDSREGLER FOR FESTEPUNKTENE PÅ PICKUP-PLANET

ADVARSEL: Sørg alltid for at eventuell last sikres godt, slik at den ikke kan forskyve seg eller falle av kjøretøyet. I motsatt fall kan kjøretøyet bli mindre stabilt og personene i kjøretøyet eller andre trafikanter risikerer alvorlige skader.

ADVARSEL: Kjøretøyets lastekapasitet kan være begrenset enten av volumkapasitet (hvor mye plass som er tilgjengelig) eller nyttelastkapasitet (hvor mye vekt kjøretøyet tåler å frakte). Selv om det er mer plass å gå på, skal ikke kjøretøyet lastes tyngre enn maksimal nyttelast. Hvis kjøretøyet lastes for tungt eller feil, kan du miste kontroll over kjøretøyet og det er fare for velt.

ADVARSEL: Det er svært farlig å oppholde seg i et lasterom under kjøring, enten på innsiden eller utsiden av en bil. Ved kollisjon er det større fare for at personer som oppholder seg der, blir alvorlig skadd eller omkommer. Pass på at ingen i bilen befinner seg på steder som ikke er utstyrt med sete og sikkerhetsbelte. Sørg for at alle i bilen sitter i et sete og er riktig festet med sikkerhetsbelte. Unnlatelse av å følge denne advarselen kan føre til alvorlig alvorlig eller livstruende personskade.

ADVARSEL: Ikke bruk lastholderfester til tauing. Hvis du ikke følger denne instruksjonen, kan det oppstå personskade.

ADVARSEL: Ikke overskrid den tillatte maksimalbelastningsverdien på lastholderfestene. Hvis du ikke følger denne instruksjonen, kan det oppstå personskade.

ADVARSEL: Kontroller før bruk at lastholderfestene er i god stand. Hvis du ikke følger denne instruksjonen, kan det oppstå personskade.

FINNE FESTEPUNKTENE PÅ PICKUP-PLANET

Festepunkter på pickup-planet

Festepunktene på pickup-planet befinner seg i hvert hjørne av planet.

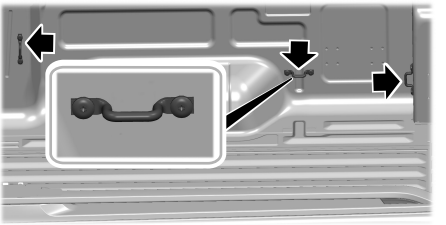

Justerbar planskinne (hvis utstyrt)

Skyvbare klemmer finnes på begge sider av pickup-planet.

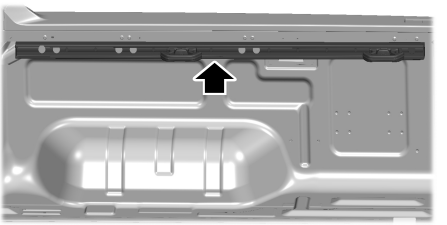

Justere de skyvbare klemmene

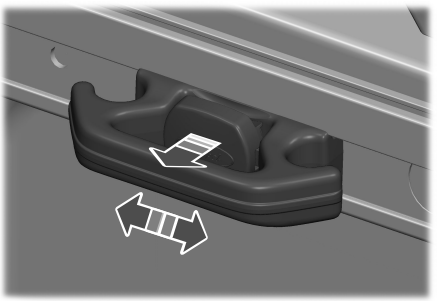

1. Dra i utløserknappen på klemmen for å løse den.
2. Flytt klemmen til ønsket posisjon.
3. Lås fast klemmen i låseposisjon på glideskinnene. Låseposisjonene kjennes igjen på hullene i skinnene.

Merk: *Utløserknappen kan kun settes i låseposisjon igjen når klemmen er riktig låst.*

Merk: *Ikke belast klemmen uten at den er riktig låst på skinnen.*

LASTEKAPASITET FOR FESTEPUNKTENE PÅ PICKUP-PLANET

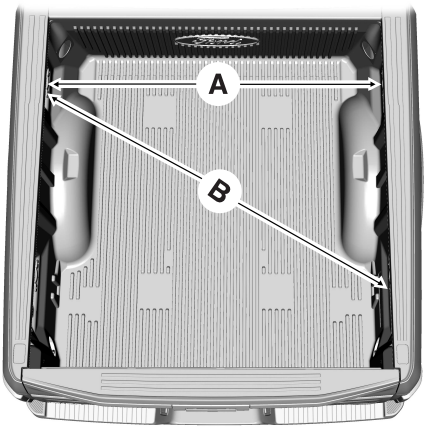

A	B
Maksimal kraft mellom direkte motstående fester 125 kg.	Maksimal kraft mellom diagonalt motstående fester 272 kg.

Merk: *Du kan skade sidene på pickup-planet hvis du overbelaster festene.*

Merk: *Pass på at du balanserer og sikrer lasten godt. Unnlatelse av å gjøre dette, kan føre at lasten blir ustabil og skade på lasterommet.*

Merk: *Ikke fest lasten med festeanordninger koblet fra festebrakettene til lasteromfestene. Det kan føre til at bakluken løsner.*

FESTESPOR PÅ PICKUP-PLANET

FINNE FESTESPORENE PÅ PICKUP-PLANET

Sporene på pickup-planet kan brukes til å plassere tømmer som støtte for ulike typer last.

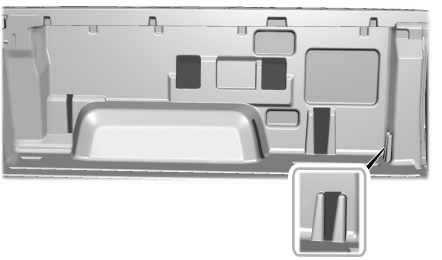

TILGANGSHETTER FOR PICKUP-PLANET

HVA ER TILGANGSHETTER FOR PICKUP-PLANET

Pickup-planet har avtakbare tilgangshetter som eksponerer de strukturelle festepunktene som brukes for montering av ettermarkedstilbehør.

FINNE TILGANGSHETTENE PÅ PICKUP-PLANET

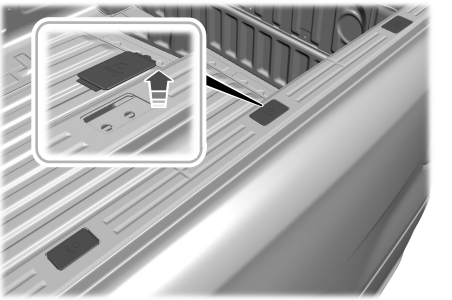

Tilgangshettene befinner seg på sidene av pickup-planet Ta av hettene for å komme til festepunktene.

Merk: *Sett tilgangshettene tilbake på plass når de strukturelle festepunktene ikke skal brukes.*

RULLESJALUSI (HVIS UTSTYRT)

FORHOLDSREGLER FOR RULLESJALUSI

ADVARSEL: Ikke tillat personer eller dyr å oppholde seg på lasteplan med tilpasninger som f.eks. trekk eller overbygg, mens motoren er i gang. Eksosgasser er giftige. Unnlatelse av å følge denne instruksjonen, kan det føre til personskade eller dødsfall.

ADVARSEL: Ikke plasser gjenstander på bagasjedekselet. Hvis denne instruksjonen ikke følges, kan det føre til alvorlige eller livstruende skader i tilfelle bråbrems eller kollisjon.

Ranger (TRA) Vehicles Built From: 21-02-2022, noNOR, Edition date: 202202, First-Printing

Merk: *Oppsøk en autorisert forhandler for service på rullesjalusien. Se* ***Rengjøre rullesjalusien*** *(side 370).*

Merk: *Sikre lasten på pickup-planet.*

Merk: *Hvis tetningene er frosset, er det ikke sikkert at rullesjalusien lar seg åpne eller lukke.*

Merk: *Kontroller at rullesjalusien er fri for hindringer før du åpner eller lukker den. For eksempel snø eller is.*

Merk: *Det kan komme vann og støv på pickup-planet mens rullesjalusien er lukket.*

Merk: *Hvis du betjener rullesjalusien gjentatte ganger i løpet av kort tid, kan systemet bli utilgjengelig en kort stund for å hindre skader som følge av overoppheting.*

BEGRENSNINGER FOR RULLESJALUSI

Rullesjalusien virker ikke når:

- Kjørehastigheten er over 5 km/h.
- Girspaken ikke står i parkering (P), hos kjøretøy med automatgirkasse.

ÅPNING OG LUKKING AV RULLESJALUSIET

Med fjernkontrollen



Trykk to ganger på knappen i løpet av noen sekunder.

Fra pickup-planet

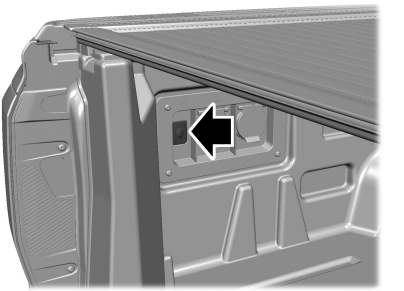

Lås opp kjøretøyet og trykk deretter på de monterte bryteren på pickup-planet for å åpne eller lukke rullesjalusien.

Åpne og lukke med ett trykk

Trykk og slipp knappen for den elektriske rullesjalusien på pickup-planet. Trykk en gang til for å stoppe rullesjalusien.

Tilbakestille Ett-trykk

Se **Tilbakestilling av returfunksjonen for rullesjalusi** (side 303).

Fra innsiden av kjøretøyet



Trykk på knappen på instrumentpanelet.

STOPPE RULLESJALUSIEN

- Trykk to ganger på knappen for den elektriske rullesjalusien på fjernkontrollen innen noen få sekunder. For å unngå funksjonsforsinkelser bør du vente i noen sekunder før du utfører neste fjernkontrolloperasjon.
- Trykk på knappen for den elektriske rullesjalusien på instrumentpanelet.
- Bruk knappen for den elektriske rullesjalusien på pickup-planet.

Merk: *Hvis du stopper rullesjalusien ved hjelp av en knapp, vil kjøreretningen bli reversert neste gang den elektriske rullesjalusien aktiveres.*

HVA ER RETURFUNKSJONEN FOR RULLESJALUSI

Ved kontakt med en gjenstand under åpning og lukking vil rullesjalusien automatisk stoppe opp. Den går litt tilbake, slik at du kan fjerne den fastkilte gjenstanden.

Merk: *Hvis rullesjalusien stoppes av returfunksjonen, vil den fortsette i samme kjøreretning når du trykker på en av knappene for den elektriske rullesjalusien.*

OVERSTYRING AV RETURFUNKSJONEN FOR RULLESJALUSI

Hvis rullesjalusien fryser fast eller blokkeres av rusk, vil returfunksjonen hindre rullesjalusien i å åpnes eller lukkes. Du kan overstyre returfunksjonen midlertidig ved å følge trinnene under.

1. Hold inne knappen på instrumentpanelet eller pickup-planet i minst tre sekunder.
2. Hvis du vil reversere kjøreretningen for rullesjalusien, slipper du opp og trykker og holder inne knappen i minst tre sekunder.
3. Mens du holder inne knappen, beveger du rullesjalusidekselet til ønsket posisjon.
4. Når du slipper opp knappen, går rullesjalusien tilbake igjen til normal modus og returfunksjonen aktiveres på nytt.

Rengjør rullesjalusien hvis den ikke beveger seg etter at du har fullført trinnene. Hvis rullesjalusien er sterkt iset, fjerner du isen mellom gardinen og tetningene ved hjelp av en skrape.

Kontakt en autorisert forhandler hvis du trenger mer hjelp.

Ranger (TRA) Vehicles Built From: 21-02-2022, noNOR, Edition date: 202202, First-Printing

TILBAKESTILLING AV RETURFUNKSJONEN FOR RULLESJALUSI

Hvis batteriet lades ut eller kobles fra, tilbakestiller du rullesjalusiminnet ved å følge fremgangsmåten under.

1. Trykk og hold inne knappen inntil rullesjalusien er helt åpen/lukket, og fortsett deretter å holde inne knappen i minst fire sekunder.
2. Slipp opp knappen.
3. Innen ti sekunder fra du slipper opp knappen, trykker du på knappen og holder den inne inntil rullesjalusien er helt lukket/åpen. Fortsett deretter å holde inne knappen i minst fire sekunder.
4. Hvis rullesjalusien ikke åpnes når du trykker på knappen, gjentar du prosedyren.

Merk: *Returfunksjonen forblir deaktivert inntil du har tilbakestilt minnet.*

Merk: *Tilbakestillingsprosedyren kan kun utføres med knappen på pickup-planet eller instrumentpanelet.*

Merk: *Rullesjalusien reduserer hastigheten for å unngå skaderisiko inntil minnet er tilbakestilt.*

Ranger (TRA) Vehicles Built From: 21-02-2022, noNOR, Edition date: 202202, First-Printing

FORHOLDSREGLER FOR TILKOBLING AV EN TILHENGER

Sjekk de nasjonale veitrafikklovene for trekking av tilhenger.

Les instruksjonene om riktig montering og justeringsspesifikasjoner som følger med tauetilbehøret.

Bilen bør leveres hyppigere til service hvis du kjører mye med en tilhenger.

Følg utleiefirmaets instruksjoner hvis du bruker en leietilhenger.

Når du kobler tilhengeren til kjøretøyet med ledning, er det viktig at ledningskontakten fungerer med kjøretøyet og tilhengerfunksjonene.

Tenk på at vekten av tilhengertilkoblingen skal tas med som del av kjøretøylasten når du beregner den totale vekten av kjøretøyet.

Ikke overskrid lastegrensene.

Merk: *Kjøretøyet er laget for å brukes uten vektfordelende tilhengerfeste.*

TILHENGERFESTE

FORHOLDSREGLER FOR TILHENGERFESTET

ADVARSEL: Ikke forsøk å kutte, bore eller tilpasse tilhengerfestet. En endring av tilhengerfestet kan gå utover dets egenskaper.

ADVARSEL: Plasser alltid tilhengerarmen på et trygt sted i bilen, slik at det ikke forvandles til et prosjektil ved en kollisjon. Unnlatelse av å følge denne instruksjonen, kan det føre til personskade eller dødsfall.

KOBLE TIL TILHENGERFESTET

Type 1

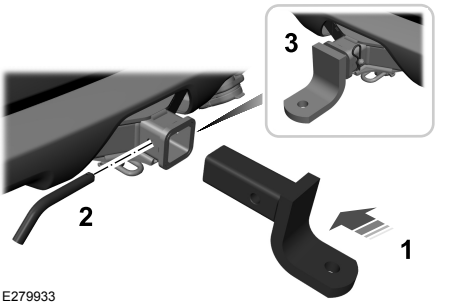

E279933

1. Sett tilhengerarmen inn i tilhengerfestet.
2. Sett inn pinnen.
3. Fest pinnen ved hjelp av klipset.

Type 2

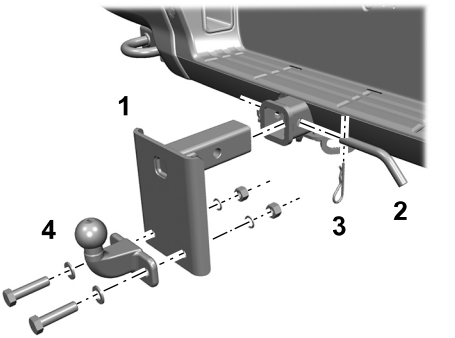

1. Sett tilhengerarmen inn i tilhengerfestet.
2. Sett inn pinnen.
3. Fest pinnen ved hjelp av klipset.
4. Trekk til boltene med 161 lb.ft (218 Nm).

Merk: *Vær nøye når du monterer tilhengerarmen, siden kjøretøyets og tilhengerens sikkerhet er avhengig av denne.*

Merk: *Ikke demonter eller reparer tilhengerarmen.*

Merk: *Det er kanskje ikke montert hengerfeste på kjøretøyet.*

Kjøre med tilhenger

Merk: *Hvis kjøretøyet ikke innfrir alle betingelsene under, skal ikke tilhengerfestet brukes før det er kontrollert av en autorisert forhandler.*

Merk: *Løsne aldri tilhengerfestet når tilhengeren er koblet til.*

Før du tar i bruk kjøretøyet:

- Kontroller at tilhengerarmen er skikkelig i inngrep og låst fast.
- Sett inn pluggen i festet, hvis aktuelt.

Fjerning av skrangleforebyggende spennbolt (hvis utstyrt)

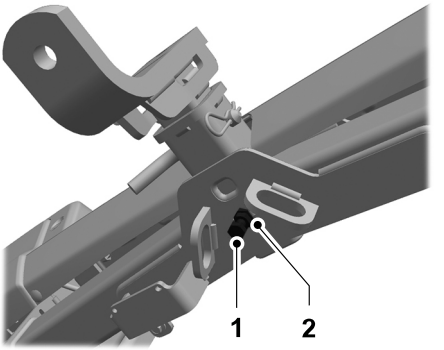

1. Fjern den skrangleforebyggende spennbolten fra tilhengerfestet.
2. Løs låsemutteren for spennbolten.

Merk: *Fjern den skrangleforebyggende spennbolten fra tilhengerfestet ved tauing.*

Merk: *Når tauingen er ferdig, setter du den skrangleforebyggende spennbolten tilbake på plass og strammer låsemutteren. Tiltrekkingsmomentet skal ikke være over 47 Nm.*

Kjøre uten tilhenger

Fjern tilhengerarmen og oppbevar den forsvarlig festet i bagasjerommet når den ikke er i bruk.

Merk: *Fjern tilhengerarmen når den ikke er i bruk.*

Merk: *Fjern adaptere fra tilhengerfestets el-kontakt når de ikke er i bruk. Hvis ikke, kan det føre til rust på kontakten.*

Vedlikehold

- Sørg for at systemet holdes rent.
- Rengjør tilhengerfestets el-kontakt jevnlig.
- Mekanismen til tilhengerfestet må smøres regelmessig med harpiksfritt smørefett eller olje, og låsen må smøres med grafitt.

TILKOBLING AV EN TILHENGER

Registrere en tilhenger

1. Koble tilhengeren og ledningskontakten til kjøretøyet.
2. Start kjøretøyet.
3. Konfigurer en profil for tilhengeren ved hjelp av berøringsskjermen

Merk: *Hvis systemet ikke registrerer tilhengeren, holder du inne bremsepedalen i noen sekunder.*

Merk: *Tilhengerprofilene lagrer informasjon om tilhengertype, dimensjon, innstillinger, kjørelengde med tilhenger og drivstofføkonomi.*

Merk: *Hvis varsling om tilhengerregistrering deaktiveres, aktiveres den standardmessige tilhengerprofilen når det registreres en tilkobling.*

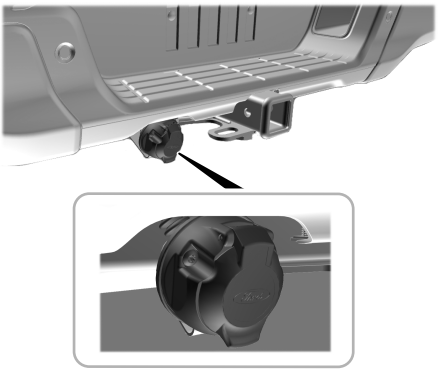

Når du kobler tilhengeren til kjøretøyet med ledning, er det viktig at ledningskontakten fungerer med kjøretøyet og tilhengerfunksjonene.

Sikkerhetskjettinger

Installer sikkerhetskjettinger på tilhengerfestet iht. anbefalingene fra produsenten. Kryss kjettingene under tilhengertilkoblingen og la det være nok slakk til at tilhengeren klarer krappe svinger Ikke la kjettingene slepe i bakken.

Merk: *Ikke fest sikkerhetskjettinger til støtfangeren. Fest alltid sikkerhetskjettingene til rammen eller krokholderne på tilhengerfestet.*

Sjekkliste for tilhengertilkobling

1. Trykk på ***Funksjoner*** på berøringsskjermen.
2. Trykk på ***Tauing***.
3. Trykk på ***Sjekkliste***.

Elektronisk parkeringsbrems

Setter på den elektroniske parkeringsbremsen når du girer til parkering (P).

Knappen for elektronisk parkeringsbrems lyser når aktivert.

Funksjonen hindrer kjøretøyet i å bevege seg når det flukter med tilhengertilkoblingen og du girer til parkering (P).

Merk: *Funksjonen aktiveres for gjeldende tenningssyklus.*

Du kan også trykke på en zoom-knapp for å slå på funksjonen mens du bruker kameravisningene.

KONTROLL AV TILHENGERLYS

ADVARSEL: Koble aldri tilhengerlysledninger til kjøretøyets baklysledning. Dette kan skade det elektriske systemet og forårsake brann. Hvis du trenger hjelp med å montere tilhengerledningen på riktig måte, kontakter du en autorisert forhandler så snart som mulig. Ekstra elektrisk utstyr kan være påkrevd.

Kontroller ved hjelp av FordPass-appen eller berøringsskjermen i kjøretøyet at alle tilhengerlysene fungerer.

Merk: *Med FordPass-appen kan du kontrollere på egen hånd at alle lysene fungerer.*

Kontrollere tilhengerlysene ved hjelp av berøringsskjermen

1. Trykk på ***KONTROLLER***.
2. Trykk på ***Tauing***.
3. Trykk på ***Lyssjekk tilhenger***.
4. Trykk på ***Start***.

TILKOBLING AV EN TILHENGER – FEILSØKING

TILKOBLING AV EN TILHENGER – INFORMASJONSMELDINGER

Melding	Beskrivelse
Tilhenger frakoblet	Systemet registrerer at en tilhenger kobles til og deretter frakobles, enten tilsiktet eller utilsiktet, i løpet av en gitt tenningssyklus.
Tilhenger ledningsfeil	Det har oppstått bestemte feil i kjøretøyledningen og tilhengerledningen eller bremsesystemet.
Tilhengerbatteri lader ikke Se håndbok	Tilhengerbatteriet er defekt eller har svært lav batterispenning.

FORHOLDSREGLER FOR SLEPING AV TILHENGER

ADVARSEL: Hvis du kobler til og kjører med en tilhenger som veier mer enn det som maksimalt er tillatt for ditt bil, er det fare for skade på motor og girkasse, strukturelle skader, tapt kontroll over bilen, velting og personskade.

ADVARSEL: Ikke overskrid høyest tillatt kapasitet for bilen eller tilhengerfestet. Overbelastning av bilen eller tilhengerfestet kan gå ut over stabiliteten og kjøreegenskapene. Hvis denne instruksjonen ignoreres, kan det føre til tap av kontroll over bilen, personskade eller død.

ADVARSEL: Pass på at den vertikale belastningen på tilhengerfestet alltid er mellom minste og høyeste anbefalte vekt. Hvis denne instruksjonen ignoreres, kan det føre til tap av kontroll over bilen, personskade eller død.

ADVARSEL: Ikke forsøk å kutte, bore eller tilpasse tilhengerfestet. En endring av tilhengerfestet kan gå utover dets egenskaper.

ADVARSEL: Husk at bremsene på tilhengeren ikke omfattes av det blokkeringsfrie bremsesystemet.

FORHOLDSREGLER FOR TILHENGERBREMS

ADVARSEL: Unngå å koble det hydrauliske bremsesystemet til en tilhenger direkte til kjøretøyets bremsesystem. Kjøretøyet ditt har kanskje ikke nok bremsekraft og risikoen for kollisjon øker betraktelig.

ADVARSEL: Tilhengere som er utstyrt med elektrisk tilhengerbrems, skal ikke slepes med mindre kjøretøyet er utstyrt med en kompatibel elektronisk tilhengerbremskontroller fra ettermarkedet. Hvis denne instruksjonen ignoreres, kan det føre til tap av kontroll over bilen, personskade eller død. For ytterligere informasjon og hjelp anbefaler vi at du kontakter en autorisert forhandler.

Elektriske bremser og manuelle/automatiske bremser eller påløpsbremser for tilhenger er sikre hvis du installerer dem korrekt og justerer dem i samsvar med spesifikasjonene fra produsenten. Tilhengerbremsene må innfri lokal og nasjonal lovgivning.

Vurderingen av bremsesystemfunksjonen til det tauende kjøretøyet baseres på den maksimale nyttelasten og ikke den totale kombinerte vekten.

I visse stater stilles det krav om at tilhengere over en bestemt vekt er utstyrt med fungerende tilhengerbremser. Sørg for å sjekke lovene og forskriftene som gjelder for denne spesifiserte vekten i den aktuelle staten.

Ford Motor Company anbefaler å bruke separat fungerende bremsesystemer for tilhengere som veier mer enn 750 kg når lastet.

BEGRENSNINGER FOR SLEPING AV TILHENGER

Lastekapasiteten til kjøretøyet er basert på vekt, ikke volum, så du kan ikke nødvendigvis bruke all tilgjengelig plass når du laster et kjøretøy eller tilhenger.

Merk: *Kjøretøyet ditt kan ha redusert ytelse når du kjører i et høytliggende område og når det er tungt lastet eller sleper en tilhenger. For at kjøreytelsen i høytliggende områder skal tilsvare slik den oppfattes ved havnivå, reduser kjøretøyets totalvekt og total kombinert vekt med 2 % per 300 m høyde over havet.*

SJØSETTE ELLER TA OPP EN BÅT ELLER ET PERSONLIG FARTØY

Når du rygger ned en rampe for å sjøsette eller ta opp båt:

- Ikke la vannivået stige over den nedre kanten av den bakre støtfangeren.
- Ikke la bølger bryte høyere enn 15 cm over den nedre kanten av den bakre støtfangeren.

Hvis vannet når over 15 cm, kan det komme inn i kjøretøydeler, forårsake intern skade på komponentene og påvirke kjøreegenskaper, utslipp og pålitelighet.

Merk: *Bytt smøremiddel på bakakselen etter hver gang den har vært nedsenket i vann.*

Merk: *Koble fra ledningskontakten på tilhengeren før du rygger tilhengeren ned mot vannet.*

Merk: *Koble ledningskontakten på tilhengeren tilbake når tilhengeren er over vann.*

VEKT OG MÅL FOR SLEPING

TILHENGERFESTEKAPASITET

Tilhengerdragets belastning på kulen

Drivverk	Minste belastning fra tilhengerdrag	Største belastning fra tilhengerdrag
Alle	6 % slepevekten	210 kg

Ranger (TRA) Vehicles Built From: 21-02-2022, noNOR, Edition date: 202202, First-Printing

SLEPING AV TILHENGER – FEILSØKING

SLEPING AV TILHENGER – INFORMASJONSMELDINGER

Melding	Informasjon
Feil på venstre blinklys tilhenger Sjekk lys	Venstre retningslys på tilhengeren trenger service.
Feil på høyre blinklys tilhenger Sjekk lys	Høyre retningslys på tilhengeren trenger service.
Tilhengerbatteri lader ikke Se håndbok	Batterispenningen til tilhengeren er for lav til å lade.
Tilhengerlys modulfeil Se håndbok	Systemet registrerer en kortslutning som skyldes tilhengerlysene. Undersøk og reparer tilhengerledningen eller få utført en systemsjekk så snart som mulig.
Feil på bremse- lys tilhenger Sjekk lys	Bremselysene på tilhengeren trenger service.
Tilhenger svaier Senk farten	Tilhengerkontrollen registrerer tilhengersleng. Reduser kjørehastigheten.

Ranger (TRA) Vehicles Built From: 21-02-2022, noNOR, Edition date: 202202, First-Printing

HVORDAN FUNGERER KRENGNINGSKONTROLL FOR TILHENGER

Systemet aktiverer bremsene enkeltvis for hjulene og reduserer motorens dreiemoment for å opprette stabiliteten.

Hvis tilhengeren begynner å svinge frem og tilbake, blinker varsellampen for stabilitetskontrollsystemet og meldingen ***Tilhenger svaier Senk farten*** vises på informasjonsskjermen.

Stans bilen så snart det er trygt. Kontroller den loddrette belastningen på slepekulen, og fordelingen av lasten på tilhengeren.

FORHOLDSREGLER VED BRUK AV KRENGNINGSKONTROLL FOR TILHENGERVOGN

ADVARSEL: Hvis du slår av kontroll av tilhengersleng, øker faren for å miste kontroll over kjøretøyet. Dette gir økt risiko for alvorlig personskade eller død. Ford anbefaler at denne funksjonen ikke deaktiveres annet enn i situasjoner der hastighetsreduksjon er ugunstig (f.eks. ved kjøring i oppoverbakke), eller hvis føreren har betydelig erfaring med kjøring med tilhenger og kan kontrollere tilhengersleng og opprettholde sikker bruk.

Merk: *Denne funksjonene aktiveres kun ved betydelig tilhengersleng.*

Merk: *Funksjonen kan ikke forhindre tilhengersleng, men reduserer slengen.*

Merk: *Denne funksjonen kan ikke hindre alle tilhengere i å få sleng.*

Merk: *I tilfeller hvor kjørehastigheten er for høy, kan systemet aktiveres flere ganger mens det gradvis reduserer farten.*

SLÅ PÅ OG AV KRENGNINGSKONTROLL FOR TILHENGERVOGN

1. Trykk på ***Funksjoner*** på berøringsskjermen.
2. Trykk på ***Tauing***.
3. Slå ***Svingkontroll tilhenger*** på eller av.

Systemet slår seg på hver gang du starter kjøretøyet.

SKJERMBILDE FOR TERRENGKJØRING

HVA ER SKJERMBILDET FOR TERRENGKJØRING

Skjermbildet for terrengkjøring viser informasjon om kjøretøyets posisjon og ytelse. Det er designet for å hjelpe deg å få mest mulig ut av kjøretøyets terrenggående egenskaper.

SLIK FUNGERER SKJERMBILDET FOR TERRENGKJØRING

Statusskjermbildet for terrengkjøring hjelper deg ved å:

- Bruke kameraene for å vise hva som befinner seg rett foran og bak kjøretøyet, slik at du kan unngå hindringer.
- Vise informasjon om dekktrykk og drivlinjestatus.
- Gi deg mulighet til å aktivere eller deaktivere en rekke behovsstyrte funksjoner.

SLÅ SKJERMBILDET FOR TERRENGKJØRING AV OG PÅ



Trykk og slipp terrengbryteren for å aktivere funksjonen, og trykk og slipp bryteren på nytt for å deaktivere.

Skjermbildet for terrengkjøring kan også aktiveres og deaktiveres via berøringsskjermen:

1. Åpne kjøretøyskuffen på berøringsskjermen.
2. Trykk på ***KONTROLLER***.
3. Trykk på ***Offroad***.

BRUKE SKJERMBILDET FOR TERRENGKJØRING - RAPTOR

Knappene på siden i skjermbildet for terrengkjøring gir deg mulighet til å slå på og av de ulike funksjonene.

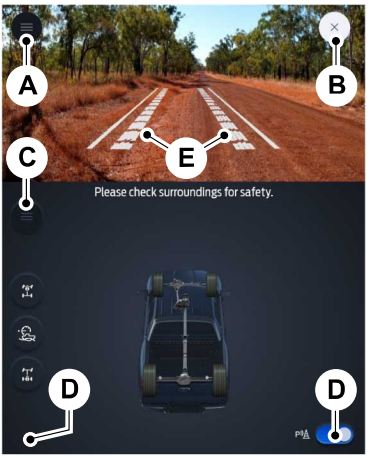

A	Visning fra terrengkjøringskameraet.
B	Lukk statusskjermbilde for terrengkjøring.
C	Informasjonsmeny.

Ranger (TRA) Vehicles Built From: 21-02-2022, noNOR, Edition date: 202202, First-Printing

D Terrengfunksjonsknapper.

E Aktive hjelpelinjer.

Terrengfunksjonsknapper.

Disse knappene aktiverer ulike terrengfunksjoner. Funksjonene varierer avhengig av kjøretøyets utstyrsnivå.


Terrengstyring.


Fremre differensialsperre. Se **Elektronisk differensialsperre** (side 187).


Bakre differensialsperre. Se **Elektronisk differensialsperre** (side 187).


Parkeringshjelp. Se **Parkeringshjelp** (side 222).

Informasjon om terrengkjøring etter forespørsel


Terrengkjøringsstatus.


Pitch og rull.


Parkeringshjelpindikatorer. Se **Parkeringshjelpindikatorer** (side 226).

Terrengkjøringskamera (hvis utstyrt)

Terrengkjøringskameraet viser et videobildet av området foran eller bak kjøretøyet. For tilgjengelige kameravisninger, Se **Skifte visning for 360-graderskameraet** (side 232).

Merk: *Det er ikke sikkert at kamerasignalet starter automatisk sammen med skjermbildet for terrengkjøring. Start i så fall kamerasignalet på nytt med kameraknappen. Se **Slå på/av 360-graderskameraet** (side 232).*

Ranger (TRA) Vehicles Built From: 21-02-2022, noNOR, Edition date: 202202, First-Printing

TERRENGKJØRING

HVA ER TERRENGKJØRING

Terrengkjøring vil si å kjøre bilen på veier eller stier uten fast overflate som grus, stein, sand og søle.

GRUNNLEGGENDE TERRENGKJØRINGSTEKNIKKER

Kjøretips for terrengkjøring

Før du kjører i terreng, må du inspisere kjøretøyet for å forsikre deg om at det er i topp stand. Det anbefales alltid at minst to kjøretøy brukes under terrengkjøring. Kompissystemet bidrar til å sikre at hjelp er i nærheten hvis et kjøretøy setter seg fast eller blir skadet. Det er også lurt å ta med forsyninger som et førstehjelpssett, vann, slepetau, mobiltelefon når du planlegger terrengkjøring.

1. På Raptor-kjøretøy med deksel på slepekrokene foran, må de to nedre dekslene på slepekrokene foran fjernes før kjøring i terreng. Dette gir enkel tilgang til slepepunktene foran i tilfelle kjøretøyet skulle kjøre seg fast. Du finner instruksjonene under Informasjon om kollisjon og havari. Se **Tilgang til fremre slepepunkt** (side 323).
2. Hold i rattet med tomlene på yttersiden av kanten. Dette reduserer risikoen for skader ved de plutselige rykkene som gjerne oppstår i rattet under terrengkjøring.
3. Gassing, bremsing og styring skal gjøres på en jevn og kontrollert måte. Plutselige signaler til kontrollene kan føre til tap av grep eller forstyrre kjøretøyet, særlig ved kjøring på løst underlag eller over hindringer som steiner eller stokker.
4. Se frem og hold øye med hindringer forut eller andre faktorer som kan tyde på endring i veigrepet, slik at du kan justere kjørehastigheten deretter og eventuelt ta en annen rute.
5. Når du kjører i terreng, hvis fjæringen foran eller bak brukes til sitt ytterste og/eller det oppstår overdreven kontakt med beskyttelsesplatene, må du redusere kjørehastigheten for å unngå mulig skade på kjøretøyet.
6. Når du er med andre kjøretøy, anbefales det at kommunikasjon brukes, og at lederkjøretøyet varsler andre kjøretøy om hindringer som kan føre til mulig kjøretøyskade.
7. Sørg alltid for at det er tilstrekkelig bakkeklaring, og velg en rute der det er lite fare for at undersiden av kjøretøyet hektes i en hindring.
8. Når du skal forsere hindringer ved lav hastighet, trår du lett på bremsen samtidig som du bruker gasspedalen. På den måten bevarer du kontrollen og unngår plutselige rykk i kjøretøyet. Det vil her også hjelpe å bruke 4L-funksjonen.
9. Terrengkjøring krever mye konsentrasjon. Selv om lokale lover ikke forbyr bruk av alkohol under terrengkjøring, anbefaler vi på det sterkeste at du ikke drikker alkohol hvis du skal kjøre i terreng.

Forsering av hindringer

- Undersøk alltid ruten videre før du forsøker å forsere en hindring. Det optimale er om du kan undersøke hindringen utenfor kjøretøyet, da dette vil gi deg bedre oversikt over terrengforholdene både foran og bak hindringen.
- Kjør langsomt mot hindringer.

Ranger (TRA) Vehicles Built From: 21-02-2022, noNOR, Edition date: 202202, First-Printing

- Hvis det ikke er mulig å kjøre utenom en større hindring som en stein, passer du på at du kjører over steinen med dekket og ikke understellet. Dette hindrer at kjøretøyet skades.
- Grøfter og vannhull skal krysses med en vinkel på 45º, noe som gjør at hvert hjul kan krysse hindringen individuelt.

Kjøring i oppoverbakke

ADVARSEL: Når du rygger ned en bakke, må du være svært forsiktig så kjøretøyet ikke får sleng.

- Forsøk alltid å kjøre opp bratte bakker vinkelrett i stedet for på tvers.
- IKKE forsøk å snu og kjøre ned igjen hvis kjøretøyet ikke klarer å ta seg opp bakken. Skift til lavt nivå og rygg forsiktig ned bakken.
- Velg et lavt gir og aktiver funksjonen for bratt nedstigning når du kjører ned en bratt bakke. Reguler hastigheten ved bratt nedstigning ved hjelp av gass- og bremsepedalen.

Merk: *Funksjonen for bratt nedstigning fungerer også i revers og bør brukes i denne situasjonen.*

Terrengkjøring i høy hastighet

Terrengkjøring nevnt så langt fokuserer på typer hendelser som vanligvis oppstår under langsom terrengkjøring. Bilen har en unik ytelse som en mellomstor lastebil ved langsom kjøring, men briljerer enda mer ved terrengkjøring i Baja-modus i høyere hastigheter. Terrengkjøring ved høy hastighet presenterer en unik utfordring. Du må derfor være ekstra forsiktig før du begynner med slik kjøring.

Hvis du planlegger å bruke bilen til seriøs terrengkjøring ved høy hastighet, anbefaler vi følgende:

- Utstyr bilen med sikkerhetsutstyret som brukes for Stock-Full Class, slik det er beskrevet i regelbøkene for SCORE International Off-Road Racing (www.score-international.com).
- Bruk personlig verneutstyr inkludert en SNELL SA-sertifisert hjelm og godkjent nakkestøttebeskyttelse.
- Før terrengkjøring på ukjente områder ved høy hastighet, må du rekognosere ved lav hastighet (forkjøring) for å bli oppmerksom på eventuelle hindringer du møter på.

Kjøretøyet er utviklet for terrengbruk utover det som er normalt for en Ranger. Det kan imidlertid oppstå skade hvis det kjøres utover egenskapene til kjøretøyet. Vi utvikler beskyttelsesplater, støtvern og stigbrett for å bidra til å begrense skade på viktig komponenter og utvendige overflater, men vi kan ikke hindre all skade hvis det kjøres i ekstreme terrengforhold. Vi dekker ingen krav under garantien for skade på beskyttelsesplater, støtvern, stigbrett og utvendige overflater samt bøyd, sprukket eller ødelagt understell, ramme og chassiskomponenter.

Det er viktig at du tar deg tid til å bli kjent med kontrollene og dynamikken til kjøretøyet før du forsøker terrengkjøring ved høy hastighet.

Noen ting å tenke over:

- Øk hastigheten langsomt. Kjør i en fart som gir tilstrekkelig tid til å vurdere terrenget rundt og til å forstå hvordan kjøretøyet reagerer på både terrenget og førerhandlinger. Øk farten når komforten øker samtidig som du alltid er klar over hvordan kjøretøyet svarer på ulike hendelser ved ulike hastigheter.
- Finn et åpent sted til å eksperimentere med ulike funksjoner på kjøretøyet. Prøv en manøver med ulike kjøretøyinnstillinger (4H kontra 4L, differensialsperre kontra ikke sperret) og se hvordan kjøretøyet reagerer. Start langsomt og øk farten når komforten øker.
- På samme måte kan du eksperimentere med ulike kjøreteknikker. Hvis kjøretøyet for eksempel har en tendens til å skyve rett frem når du prøver å manøvrere en sving (understyring eller pløying), kan litt lett bremsing hjelpe med å rotere bilen. En bredere inngang til svingen eller en langsommere inngang til svingen kan bidra til å svinge kjøretøyet og gi deg muligheten til å gasse raskere etter svingen.
- Husk frasen «Jevnt er raskt». Dette henviser til styring, spjeld og bremsebevegelser. Jevne, bestemte bevegelser forbedrer resultatene og bidrar til å øke sikkerheten.
- Når hastigheten øker, er det lurt å se lengre foran kjøretøyet slik at du har tid til å reagere på kommende hindringer. Husk at i mange offroad-miljøer kan hindringer være vanskelige å se til de er forholdsvis nærme. En god strategi er å veksle mellom å se langt fremover og nærme foran kjøretøyet når du kjører.
- Husk også å kjøre det du ser. Dette betyr at du ikke skal kjøre raskere enn at du kan navigere uforutsette kommende hindringer. Dette kan henvise til hindringer over en rygg, i en ravine, i busker, i støvete forhold og i mørket.
- Hvis du kjører i et støvete område, må du huske å la det være nok avstand mellom deg og eventuelle andre kjøretøy for nok syn.
- Husk alltid at du kanskje ikke er den eneste i et bestemt rekreasjonsområde. Vær alltid oppmerksom på andre i området. Dette gjelder særlig motorsykler og ATV-er som kan være vanskeligere å se enn kjøretøy i full størrelse.
- Ved kjøring i ørkener anbefales det at du alltid kjører med hovedlysene på slik at det blir lettere for andre førere å se deg.
- Når du kjører i ørkenforhold, er det vanskeligst å se mange av de små kammene og fallene midt på dagen, på grunn av skygger fra solen på sitt høyeste punkt. Vær svært forsiktig ved disse tidene slik at du ikke kjører inn i disse hindringene ved et uhell.
- Vi oppfordrer deg til å bytte til terrengmodus ved kjøring i terreng. Se **Velge en kjøremodus** (side 254).

VANNPLANING

ADVARSEL: Ikke forsøk å krysse steder med sterk, dyp strøm. Hvis denne instruksjonen ignoreres, kan det føre til tap av kontroll over bilen, personskade eller død.

Merk: *Alle chassis med førerhus eller kjøretøy som har et brett fra en tredjepart, må verifisere at monteringen oppfyller kravene i Ford Body Builders Guide. Dette sikrer at lufteventilene til drivstofftanken og drivlinjen er plassert over de angitte linjene for kjøring gjennom vann.*

Kjøretøyet er utviklet til å fungere i dybder på opptil 850 mm. Når vanndybden øker, må imidlertid kjørehastigheten reduseres for å unngå eventuell skade på kjøretøyet.

- Forsøk alltid å bestemme dybden før kryssing av vann.
- Fortsett langsomt og unngå å sprute mer vann enn nødvendig.
- Vær oppmerksom på at hindringer og annet kan ligge under vannets overflate.
- Hold dørene helt lukket under kryssing av vann.

I nødstilfelle kan du kjøre gjennom vann med en største dybde slik det er vist, og med en maksimal hastighet på 7 km/h. Du må være ekstra påpasselig hvis du kjører gjennom strømmende vann.

4x2

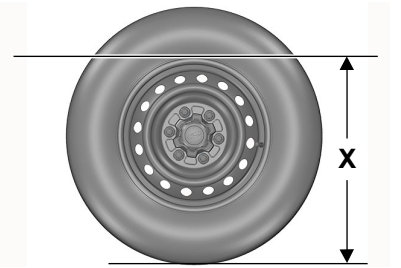

X 600 mm (23,6 tommer)

4x2 (kjøretøy med økt bakkeklaring) og 4x4

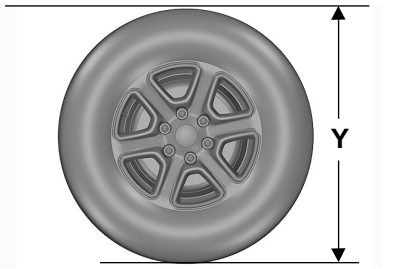

Y 800 mm (31,5 tommer)

Hold lav fart og ikke stans kjøretøyet når du kjører i vann. Når du har kjørt gjennom vannet, og straks det er trygt, må du gjøre følgende:

- Trykk lett på bremsepedalen for å kontrollere at bremsene virker som de skal.
- Kontroller at hornet virker.
- Kontroller at lysene er i orden.
- Kontroller servostyringen til styresystemet.

Merk: *Det er fare for motorskade hvis du får vann i luftfilteret.*

ETTER Å HA BRUKT BILEN TIL TERRENGKJØRING

ADVARSEL: Etter terrengkjøring, før du kommer tilbake på veien, må du se etter skade på hjulene og dekkene. Terrengkjøring kan føre til skade på hjulene og dekkene som kan føre til dekkfeil, at du mister kontrollen over kjøretøyet, alvorlig personskade eller død.

Ranger (TRA) Vehicles Built From: 21-02-2022, noNOR, Edition date: 202202, First-Printing

ADVARSEL: Før kjøring må du forsikre deg om at dekkene har anbefalt dekktrykk. Anbefalt dekktrykk er angitt på dekketiketten eller på sikkerhetssertifiseringsetiketten på B-stolpen, på innsiden av førerdøren.

Terrengkjøring fører i de fleste tilfeller til større belastning på kjøretøyet enn kjøring på vei. Se etter skader på kjøretøyet etter terrengkjøring; hvis nødvendig må du få kjøretøyet reparert så snart som mulig.

Inspiser understellet til kjøretøyet ditt ved å sjekke dekk, karosseristruktur, styring, hjuloppheng og eksosanlegg for skader.

Sjekk radiatoren for søle og rusk og rengjør etter behov.

Fjern opphopninger av planter og kratt. Dette kan være en brannfare eller skjule skader på drivstoffrør, bremseslanger og drivaksler.

Inspiser understellet og rengjør kjøretøyet så snart som mulig etter langvarig kjøring i gjørme, sand, vann eller lignende skitne forhold.

Hvis du opplever uvanlige vibrasjoner etter kjøring i gjørme, slaps eller lignende forhold, sjekk om noe har satt seg fast i hjulene. Materiale som sitter fast kan forårsake vibrasjoner under kjøring og ubalanse i hjulene. Fjern materialet for å løse problemet.

FORHOLDSREGLER FOR KALDT VÆR

Funksjonell drift av enkelte komponenter og systemer kan bli påvirket ved temperaturer under ca. -25°C.

ØKONOMISK KJØRING

Følgende bidrar til å redusere drivstofforbruket:

- Kjør smidig, akselerer forsiktig og forutse veiforholdene lenger fremme for å unngå bråbremsing.
- Kontroller dekktrykket med jevne mellomrom og pass på at de har riktig dekktrykk.
- Følg planen for anbefalt vedlikehold og utfør de anbefalte kontrollene.
- Planlegg kjøreturen, og sjekk trafikken før du begynner å kjøre. Forsøk å kombinere flere ærender i én tur.
- Unngå å la motoren gå på tomgang ved lave temperaturer eller i lengre tid. Start motoren først når du er klar til å kjøre.
- Ikke kjør rundt med unødvendig vekt i bilen, da dette øker drivstofforbruket.
- Ikke monter unødvendig ekstrautstyr, f.eks. stigtrinn, på utsiden av bilen. Hvis du bruker et takstativ, må du huske å felle det ned eller fjerne det når det ikke er bruk.
- Ikke skift til nøytral når du bremser eller når kjørehastigheten reduseres.
- Lukk alle vinduer når du kjører i høy hastighet.
- Slå av alle elektriske systemer, f.eks. klimaanlegg, når de ikke er i bruk. Pass på å koble fra alt tilbehør fra strømuttakene når det ikke er i bruk.

Ranger (TRA) Vehicles Built From: 21-02-2022, noNOR, Edition date: 202202, First-Printing

KJØRING UNDER SPESIELLE FORHOLD

GULVMATTER

ADVARSEL: Bruk en gulvmatte som passer til fotbrønnen i bilen og ikke skaper hindringer i pedalområdet. Hvis denne instruksjonen ignoreres, kan det føre til tap av kontroll over kjøretøyet, personskade eller død.

ADVARSEL: Pedaler som ikke kan beveges fritt kan føre til tap av herredømme over kjøretøyet og øke risikoen for alvorlige personskader.

ADVARSEL: Fest gulvmatten i begge forankringspunktene, slik at den ikke kan skli ut av stilling eller komme i veien for pedalene. Hvis denne instruksjonen ignoreres, kan det føre til tap av kontroll over kjøretøyet, personskade eller død.

ADVARSEL: Ikke plasser ekstra gulvmatter eller noe annet belegg oppå de originale gulvmattene. Gulvmatten kan ellers komme i veien for pedalene. Hvis denne instruksjonen ignoreres, kan det føre til tap av kontroll over kjøretøyet, personskade eller død.

ADVARSEL: Pass alltid på at gjenstander ikke kan falle ned i fotbrønnen på førersiden mens kjøretøyet er i bevegelse. Løse gjenstander kan kile seg fast seg under pedalene og føre til tap av herredømme over kjøretøyet.



Monter gulvmattene som har øyetilkoblinger slik at disse kommer over festepunktet. Press dem ned for å låse dem på plass. Gjenta dette for alle øyetilkoblingene på gulvmattene.

Når du skal fjerne gulvmattene, gjør du alt i omvendt rekkefølge.

Merk: *Sjekk med jevne mellomrom at gulvmattene er sikkert festet.*

Ranger (TRA) Vehicles Built From: 21-02-2022, noNOR, Edition date: 202202, First-Printing

SLÅ PÅ/AV NØDBLINKLYSENE



Nødblinklys-knappen er plassert på instrumentpanelet. Trykk på knappen for å slå på nødblinklysene hvis kjøretøyet utgjør en sikkerhetsrisiko for andre trafikanter.

Når du slår på nødblinklysene, blinker alle retningslysene foran og bak.

Merk: *Nødblinklysene er aktive hvis tenningen er vridd i en hvilken som helst stilling, eller hvis nøkkelen ikke er satt i tenningen. Batteriet mister lading og vil kanskje ikke ha nok strøm til å starte kjøretøyet.*

Trykk på knappen igjen for å slå dem av.

STARTE KJØRETØYET MED STARTKABLER

FORHOLDSREGLER VED START MED STARTKABLER

ADVARSEL: Batterier inneholder vanligvis eksplosive gasser som kan forårsake personskade. Flammer, gnister eller antente stoffer må derfor ikke komme nær batteriet. Ved arbeid nær batteriet må du alltid dekke til ansiktet og beskytte øynene. Sørg alltid for riktig ventilasjon.

ADVARSEL: Oppbevar batteriet utilgjengelig for barn. Batterier inneholder svovelsyre. Unngå kontakt med hud, øyne og klær. Når du arbeider nær batteriet, må du passe på å dekke til øynene for å beskytte dem mot sprut av syreoppløsning. Hvis syre kommer i kontakt med hud eller øyne, må du øyeblikkelig skylle området med vann i minst 15 minutter, og oppsøke lege. Hvis syre svelges, må du kontakte lege umiddelbart.

ADVARSEL: Bruk startkabler med isolerte klemmer og tilstrekkelig tverrsnitt.

ADVARSEL: Forsikre deg om at kablene ligger fritt fra bevegelige deler og drivstofftilførselsdeler.

ADVARSEL: Batterier som kobles til, må ha lik nominell spenning.

ADVARSEL: Hvis motoren kjører mens panseret er åpent, må du holde avstand til bevegelige motordeler. Unnlatelse av å følge denne advarselen kan føre til alvorlig alvorlig eller livstruende personskade.

Ikke forsøk å skyve i gang et kjøretøy med automatgirkasse. Dette kan føre til skader på girkassen.

Ikke koble fra batteriet til det havarerte kjøretøyet. Dette kan skade det elektriske systemet i kjøretøyet.

KLARGJØRE KJØRETØYET

Bruk bare en 12 V-tilførsel for å starte motoren.

Parker giverkjøretøyet nær panseret på kjøretøyet som trenger starthjelp. Forsikre deg om at de to kjøretøyene ikke berører hverandre.

Ranger (TRA) Vehicles Built From: 21-02-2022, noNOR, Edition date: 202202, First-Printing

STARTE KJØRETØYET MED STARTKABLER

Koble til startkablene

ADVARSEL: Den negative startkabelen må ikke kobles til en annen del på kjøretøyet. Bruk godspunktet.

Merk: *Følg instruksjonene fra produsenten hvis du bruker en startkabelpakke eller starthjelpboks.*

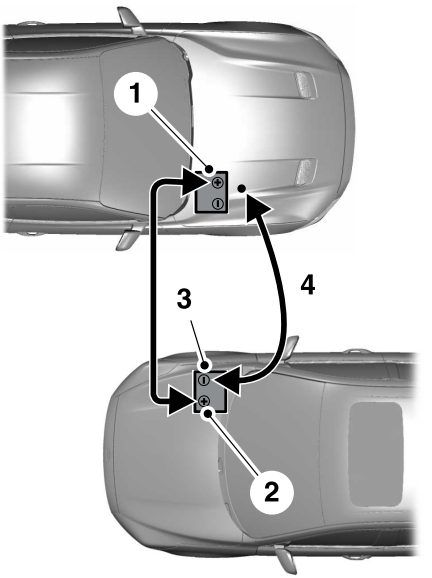

1. Trekk den røde gummihetten bakover. Koble den positive (+) startkabelen til den positive (+) polen på det utladede batteriet.
2. Den andre enden på den positive (+) startkabelen kobles til den positive (+) polen på giverbatteriet.
3. Koble den negative (-) startkabelen til den negative (-) polen på giverbatteriet.
4. Koble til slutt den negative (-) startkabelen til en eksponert metalldel på motoren til kjøretøyet med utladet batteri, som vist på bildet nedenfor, med avstand til batteriet og drivstoffinnsprøytningssystemet, eller koble den negative (-) startkabelen til et tilgjengelig godsforbindelsespunkt.

Merk: *Ikke bruk pansersperren som negativt (-) tilkoblingspunkt. Dette kan føre til at fjærer i låsen blir ødelagt og hindrer panseret i å fungere som det skal.*

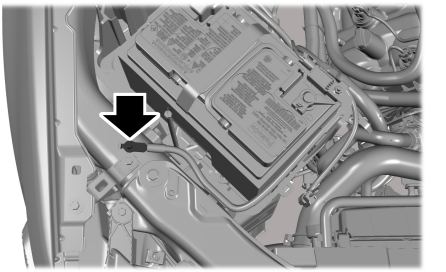

Start motoren

1. Start motoren på giverkjøretøyet, og øk motorturtallet moderat. Alternativt kan du trykke forsiktig på gasspedalen for å holde motorturtallet på mellom 2000 og 3000 RPM, følg med på turtelleren.
2. Start motoren på kjøretøyet med utladet batteri.
3. Når du har startet kjøretøyet som trengte starthjelp, lar du motoren gå på begge kjøretøyene i ytterligere tre minutter før du kobler fra startkablene.

Ranger (TRA) Vehicles Built From: 21-02-2022, noNOR, Edition date: 202202, First-Printing

Koble fra startkablene

Koble fra startkablene i omvendt rekkefølge i forhold til da de ble tilkoblet.

Merk: *Ikke slå på hovedlyktene når du kobler fra kablene. Strømstøtet kan ødelegge lyspærene.*

ETTERKOLLISJONS VARSELSYSTEM

HVA ER VARSELSYSTEMET ETTER KOLLISJON

Systemet hjelper med å gjøre oppmerksom på kjøretøyet ditt ved en alvorlig kollisjon.

HVORDAN FUNGERER VARSLINGSSYSTEMET ETTER KOLLISJON

Systemet er konstruert slik at det slår på nødblinklysene og aktiverer hornet i intervaller ved en alvorlig kollisjon med utløsing av en kollisjonspute eller sikkerhetsbeltestrammerne.

BEGRENSNINGER FOR VARSELSYSTEM ETTER KOLLISJON

Avhengig av lovene og forskriftene i landet som kjøretøyet er produsert for, kan det hende at hornet ikke aktiveres ved en alvorlig kollisjon.

SLÅ AV VARSLINGSSYSTEMET ETTER KOLLISJON

Trykk på nødblinklysbryteren eller opplåsingsknappen på fjernkontrollen for å slå av systemet.

Merk: *Varselet slår seg av når bilbatteriet utlades.*

BREMSING ETTER KOLLISJON

HVORDAN FUNGERER BREMSING ETTER KOLLISJON

Ved en moderat til alvorlig kollisjon vil bremsesystemet redusere kjørehastigheten for å hindre eller redusere skadeomfanget ved en eventuell sekundær kollisjon.

BEGRENSNINGER FOR BREMSING ETTER KOLLISJON

Bremsing etter kollisjon aktiveres ikke i følgende tilfeller:

- De blokkeringsfrie bremsene har blitt skadet under kollisjonen.
- Elektronisk stabilitetskontroll er deaktivert.

OVERSTYRING AV BREMSING ETTER KOLLISJON

Du kan overstyre bremsing etter kollisjon ved å trykke på bremse- eller gasspedalen.

INDIKATORER FOR BREMSING ETTER KOLLISJON



Den blinker når bremsing etter kollisjon er utløst.

AUTOMATISK UTKOBLING VED KOLLISJON

HVA ER AUTOMATISK UTKOBLING VED KOLLISJON

Den automatiske kollisjonsutkoblingen er utformet til å stanse drivstoffstrømmen til motoren ved en moderate eller alvorlig kollisjon.

Merk: *Ikke alle kollisjoner fører til avstenging.*

FORHOLDSREGLER FOR AUTOMATISK UTKOBLING VED KOLLISJON

ADVARSEL: Hvis kjøretøyet har vært innblandet i en kollisjon, må drivstoffsystemet kontrolleres. Unnlatelse av å følge denne instruksjonen kan føre til brann, personskade eller dødsfall.

AKTIVERE BILEN PÅ NYTT

1. Slå av tenningen.
2. Forsøk å starte kjøretøyet.
3. Slå av tenningen.
4. Forsøk å starte kjøretøyet.

Merk: *Hvis kjøretøyet ikke starter etter tredje forsøk, må du få det undersøkt snarest.*

SLEPING VED BILBERGING

TILGANG TIL FREMRE SLEPEPUNKT

ADVARSEL: Bruk av slepekrok er farlig og skal kun utføres av personer som kjenner prosedyrene for trygg bilberging. Feil bruk av slepekroker kan føre at kroken svikter eller løsner fra kjøretøyet, og det kan oppstå alvorlige personskader eller dødsfall.

ADVARSEL: Stram slepetauet sakte før du trekker. I motsatt fall kan det oppstå en vesentlig høyere belastning som kan få slepkrokene til å knekke eller slepetauet til å slitne. Dette kan forårsake alvorlig personskade eller dødsfall.

ADVARSEL: Aldri knytt sammen to slepetau med en gaffelbolt. Hvis slepetauene skulle slitne, kan disse tunge metallgjenstandene bli til prosjektiler og forårsake alvorlige personskader eller dødsfall.

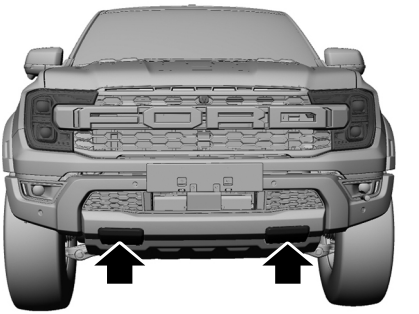

A. Slepekroker foran.

Ta av slepekrokdekslene ved hjelp av verktøyet under setet:

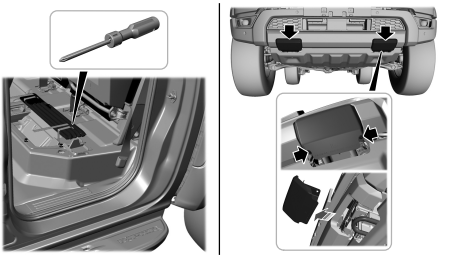

Merk: *Konfigurasjonen av de fremre slepepunktene på kjøretøyet ditt kan være litt annerledes.*

Merk: *Ikke utsett slepekrokene for belastning som overskrider kjøretøyets maksimale tillatte nyttelast.*

Før du bruker slepekroker:

- Påse at alle festepunktene er sikre og tåler belastningen de utsettes for.
- Ikke benytt kjettinger, kabler eller tauestropper med metallkrok i enden.
- Bruk kun slepetau med en bruddfasthet som er to til tre ganger høyere enn den maksimale nyttelasten til det havarerte kjøretøyet.
- Pass på at slepetauet er i god stand og ikke har synlige kutt, rifter eller skader.
- Bruke en dempende innretning som f.eks. en presenning, et tungt pledd eller en teppebit som du legger over slepetauet for å bidra til å absorbere energien hvis stroppen slitner.
- Forsikre deg om at det havarerte kjøretøyet ikke er tyngre lastet enn den maksimale nyttelasten som er angitt på sertifikatetiketten.
- Sørg for at det trekkende og det havarerte kjøretøyet står på en rett linje innenfor 10 grader.
- Sørg for at eventuelle tilskuere holder seg langs sidene av kjøretøyene og i en avstand som er minst to ganger lengden på slepetauet. Dette bidrar til å unngå skader hvis slepekroken eller slepetauet går i stykker eller et kjøretøy plutselig kommer mot tilskuerne.

TILGANG TIL BAKRE SLEPEPUNKT

ADVARSEL: Bruk av slepekrok er farlig og skal kun utføres av personer som kjenner prosedyrene for trygg bilberging. Feil bruk av slepekroker kan føre at kroken svikter eller løsner fra kjøretøyet, og det kan oppstå alvorlige personskader eller dødsfall.

ADVARSEL: Stram slepetauet sakte før du trekker. I motsatt fall kan det oppstå en vesentlig høyere belastning som kan få slepkrokene til å knekke eller slepetauet til å slitne. Dette kan forårsake alvorlig personskade eller dødsfall.

ADVARSEL: Aldri knytt sammen to slepetau med en gaffelbolt. Hvis slepetauene skulle slitne, kan disse tunge metallgjenstandene bli til prosjektiler og forårsake alvorlige personskader eller dødsfall.

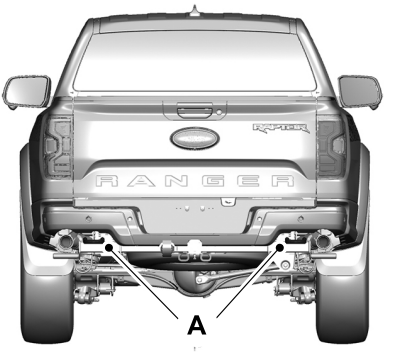

A. Bakre slepekroker.

Merk: *Ikke utsett slepekrokene for belastning som overskrider kjøretøyets maksimale tillatte nyttelast.*

Før du bruker slepekroker:

- Påse at alle festepunktene er sikre og tåler belastningen de utsettes for.
- Ikke benytt kjettinger, kabler eller tauestropper med metallkrok i enden.
- Bruk kun slepetau med en bruddfasthet som er to til tre ganger høyere enn den maksimale nyttelasten til det havarerte kjøretøyet.
- Pass på at slepetauet er i god stand og ikke har synlige kutt, rifter eller skader.
- Bruke en dempende innretning som f.eks. en presenning, et tungt pledd eller en teppebit som du legger over slepetauet for å bidra til å absorbere energien hvis stroppen slitner.
- Forsikre deg om at det havarerte kjøretøyet ikke er tyngre lastet enn den maksimale nyttelasten som er angitt på sertifikatetiketten.
- Sørg for at det trekkende og det havarerte kjøretøyet står på en rett linje innenfor 10 grader.
- Sørg for at eventuelle tilskuere holder seg langs sidene av kjøretøyene og i en avstand som er minst to ganger lengden på slepetauet. Dette bidrar til å unngå skader hvis slepekroken eller slepetauet går i stykker eller et kjøretøy plutselig kommer mot tilskuerne.

TRANSPORTERE BILEN

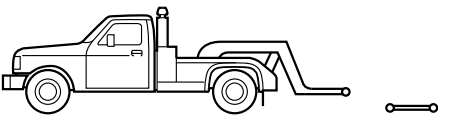

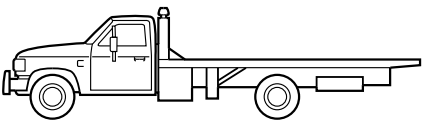

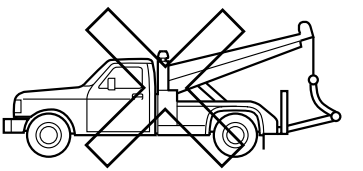

Hvis kjøretøyet må taues, kontakter du en profesjonell bilberger eller andre som tilbyr veihjelp.

Produsenten din tilbyr en tauehåndbok for alle autoriserte bilbergingsoperatører. Be bilbergingsoperatøren om å bruke denne håndboken for å se hvilke feste- og taueprosedyrer som anbefales.

Det bør brukes hjulløfter og tralle eller flatvogn under tauing av bilen. Kjøretøyet bli skadet hvis det taues feil, eller på andre måte.

Forhjuls- og bakhjulsdrevne kjøretøy skal ha drivhjulene løftet klar av bakken uavhengig av taueretning. Bruk slepevogner for å unngå skade på girkassen.

Kjøretøy med firehjulsdrift krever at alle hjulene må heves klar av bakken ved hjelp av utstyr som en hjulløfter og tralle eller en flatvogn. Det hindrer at girkassen og firehjulsdriftsystemet skades.

Merk: *Du må skru på tenningen for å låse opp rattlåsen.*

Merk: *Kontroller rattstammen før tauing. Den kan låse seg hvis batteriet er tomt.*

TAUING I NØDSTILFELLE - MANUELL GIRKASSE

ADVARSEL: Ved sleping av kjøretøyet må giret stå i nøytral stilling (N).

Hvis kjøretøyet er i ikke-kjørbar stand og uten tilgang til hjulløftearmer eller lastebil for biltransport, kan det slepes med alle hjulene på bakken uavhengig av driftsmodul- eller girkassekonfigurasjon, under følgende betingelser:

- Kjøretøyet er vendt forover for sleping i retning forover.
- Maks hastighet er 56 km/h.
- Maks kjørelengde er 80 km.

TAUING I NØDSTILFELLE - AUTOMATGIR

Hvis kjøretøyet er i ikke-kjørbar stand og uten tilgang til hjulløftearmer eller lastebil for biltransport, kan det slepes med alle hjulene på bakken uavhengig av driftsmodul- eller girkassekonfigurasjon, under følgende betingelser:

- Kjøretøyet er vendt forover for sleping i retning forover.
- Bruk prosedyren for manuell utløsning fra parkeringsgir. Hvis ikke kan det oppstå skade på girkassen.
- Maks hastighet er 56 km/h.
- Maks kjørelengde er 80 km.

PLASSERING AV ET FØRSTEHJELPSSETT

Enkelt førerhus

Et førstehjelpssett kan oppbevares i hanskerommet.

Dobbelt førerhus

Et førstehjelpssett kan oppbevares under baksetet.

PLASSERING AV EN VARSELTREKANT (HVIS UTSTYRT)

Enkelt førerhus

Du kan oppbevare en varseltrekant bak forsetene.

Dobbelt førerhus

Du kan oppbevare en varseltrekant under passasjersetet.

Ranger (TRA) Vehicles Built From: 21-02-2022, noNOR, Edition date: 202202, First-Printing

FORHOLDSREGLER FOR SIKRINGER

ADVARSEL: Batteriet må alltid kobles fra før det utføres service på høyspentsikringer

ADVARSEL: For å redusere faren for elektrisk støt, bør du alltid sette på plass dekselet til strømfordelingsboksen før du kobler til batteriet igjen eller etterfyller væskebeholdere.

ADVARSEL: Når du skifter en sikring, må du alltid sette inn en ny med riktig amperestyrke. Hvis du setter inn en sikring med høyere amperestyrke, kan det føre til alvorlig skade på ledninger og fare for brann.

SIKRINGSBOKS UNDER PANSERET

PLASSERING AV SIKRINGSBOKSEN UNDER PANSERET

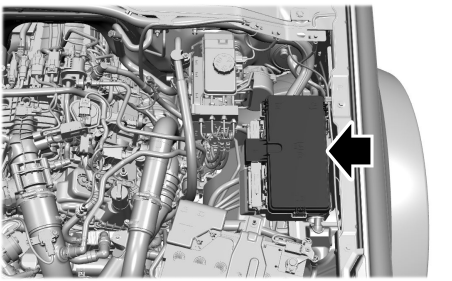

TILGANG TIL SIKRINGSBOKSEN UNDER PANSERET

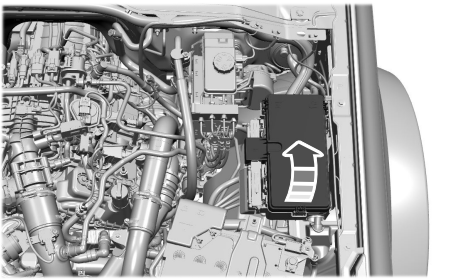

Ranger (TRA) Vehicles Built From: 21-02-2022, noNOR, Edition date: 202202, First-Printing

IDENTIFISERE SIKRINGENE I SIKRINGSBOKSEN UNDER PANSERET

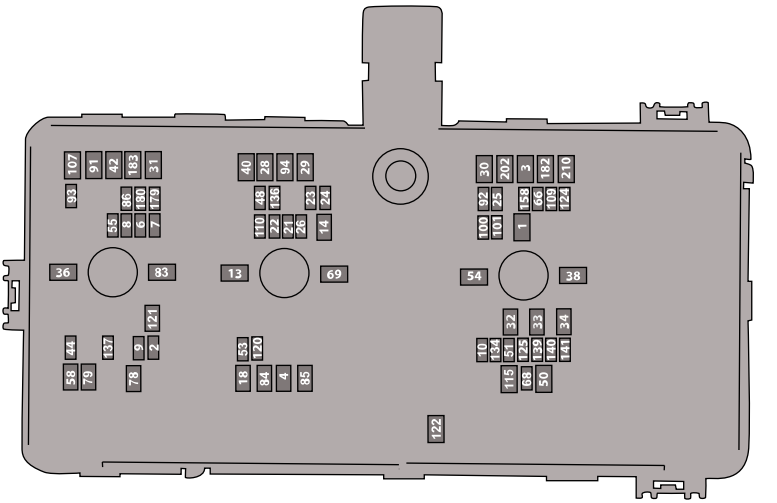

Element	Belastning	Beskyttet komponent
1	30 A	Karosserikontrollmodul 1.
2	20 A	Varmeapparat til veivhusventilasjon (2.0L, 3.0L diesel).
3	30 A	Karosserikontrollmodul 2.
4	30 A	Drivstoffpumpe
5	—	Ikke i bruk.
6	25 A	Strøm til driftsmodul.
7	30 A	Omløpsventil til eksosresirkulering (3.0L diesel). Variable kamakseltider (2.3L, 3.0L bensin). Kamakselstillingsføler (3.0L bensin). Solenoidventil til vakuum (2.0L).

Element	Belastning	Beskyttet komponent
		Eksosfølere (2.3L bensin). Beholdertømmeventil (2.3L bensin).
8	20 A	Positiv veivhusventilasjons-ventil til varmeapparat (3.0L diesel). Variabel oljepumpe (3.0L diesel). Vannpumpe (3.0L bensin). Omløpsventil til turbolader (3.0L bensin). Tenningscoiler (2.3L bensin). Motor til aktivt grillspjeld. Kjøleviftereleer. A/C-clutchsolenoid. Ekstra vannpumpe. Ventilasjonsventilstyring. Ekstra vannpumpemotor (3.0L bensin).
9	20 A	Tenningscoiler (3.0L bensin) Glødepluggens kontroll-modul (diesel). Partikkelføler (diesel). Nitrogenoksidføler (diesel). Oljepumpesolenoid (2.3L bensin). Pumpeventil til turbolader (2.3L bensin). Omløpsventil til motorkjøle-væske (2.3L bensin). 4x4-reléspole.
10	20 A	Kontrollventil for drivstoff-volum (3.0L diesel). Girkassekontrollmodul.
11	—	Ikke i bruk.
12	—	Ikke i bruk.
13	40 A	Fremre viftemotor.
14	20 A	Oljepumpe til automatisk girkasse (diesel).

Element	Belastning	Beskyttet komponent
15	—	Ikke i bruk.
16	—	Ikke i bruk.
17	—	Ikke i bruk.
18	30 A	Startmotor
19	—	Ikke i bruk.
20	—	Ikke i bruk.
21	10 A	Automatisk nivåregulering av hovedlykt.
22	10 A	Ikke i bruk (reserve).
23	10 A	Modul for blokkeringsfrie bremser.
24	10 A	Driftsmodul Glødepluggens kontroll-modul (2.0L, 3.0L diesel) Elektronisk servostyring.
25	20 A	Styringsmodul for drivlinje. Ryggekamera.
26	15 A	Girkassekontrollmodul. Oljepumpe for girkasse. Oljepumpe til automatisk girkasse (diesel).
27	—	Ikke i bruk.
28	60 A	Ventiler for blokkeringsfrie bremser.
29	60 A	Pumpe for blokkeringsfritt bremsesystem.
30	40 A	Elektrisk justerbart sete på venstre side.
31	40 A	Elektrisk justerbart sete på høyre side.
32	20 A	Strømuttak – første rad.
33	20 A	Strømuttak – bakre konsoll.

Element	Belastning	Beskyttet komponent
34	20 A	Strømuttak i bakre lasterom – strømuttak i bedliner.
35	—	Ikke i bruk.
36	60 A	Vekselretter.
37	—	Ikke i bruk.
38	40 A	Kontrollmodul for seteoppvarming.
39	15 A	Modul for kjøretøydynamikk (3.0L bensin).
40	30 A	Ikke i bruk (reserve).
41	—	Ikke i bruk.
42	30 A	Modul for tilhengerbrems.
43	—	Ikke i bruk.
44	10 A	Bremsebryter.
45	—	Ikke i bruk.
46	—	Ikke i bruk.
47	—	Ikke i bruk.
48	30 A	Modul for oppvarmet baksete – høyre.
49	—	Ikke i bruk.
50	40 A	Oppvarmet bakrute.
51	15 A	Ikke i bruk (reserve).
52	—	Ikke i bruk.
53	15 A	Bakre elektronisk differensialsperre.
54	40 A	Styringsmodul for drivlinje.
55	30 A	Parkeringslampe for tilhengertauing.
56	—	Ikke i bruk.

Element	Belastning	Beskyttet komponent
57	—	Ikke i bruk.
58	15 A	Reservelampe for tilhenger-tauing.
59	—	Ikke i bruk.
60	—	Ikke i bruk.
61	—	Ikke i bruk.
62	—	Ikke i bruk.
63	—	Ikke i bruk.
64	—	Ikke i bruk.
65	—	Ikke i bruk.
66	10 A	Ikke i bruk (reserve).
67	—	Ikke i bruk.
68	20 A	Rattstammelås.
69	30 A	Viskermotor.
70	—	Ikke i bruk.
71	—	Ikke i bruk.
72	—	Ikke i bruk.
73	—	Ikke i bruk.
74	—	Ikke i bruk.
75	—	Ikke i bruk.
76	—	Ikke i bruk.
77	—	Ikke i bruk.
78	50 A	Avising av frontrute på venstre side.
79	50 A	Avising av frontrute på høyre side.
80	—	Ikke i bruk.
81	—	Ikke i bruk.

Element	Belastning	Beskyttet komponent
82	—	Ikke i bruk.
83	50 A	Positiv temperaturkoeffisientvarmer 1 (3.0L diesel).
84	50 A	Positiv temperaturkoeffisientvarmer 2 (3.0L diesel).
85	50 A	Positiv temperaturkoeffisientvarmer 3 (3.0L diesel).
86	15 A	Varmer for selektivt katalytisk reduksjonssystem 2 (2.0L, 3.0L diesel).
87	—	Ikke i bruk.
88	—	Ikke i bruk.
89	—	Ikke i bruk.
90	—	Ikke i bruk.
91	40 A	Tilhengerfestemodul.
92	10 A	Tilbehør.
93	5 A	Ikke i bruk (reserve).
94	20 A	Ikke i bruk (reserve).
95	—	Ikke i bruk.
96	—	Ikke i bruk.
97	—	Ikke i bruk.
98	—	Ikke i bruk.
99	—	Ikke i bruk.
100	20 A	Hovedlykter på venstre side.
101	20 A	Hovedlykter på høyre side.
102	—	Ikke i bruk.
103	—	Ikke i bruk.
104	—	Ikke i bruk.
105	—	Ikke i bruk.

Element	Belastning	Beskyttet komponent
106	—	Ikke i bruk.
107	30 A	Tilhengerfestemodul – batterilader.
108	—	Ikke i bruk.
109	20 A	Forsterker.
110	30 A	Ekstra tilhengertauing.
111	—	Ikke i bruk.
112	—	Ikke i bruk.
113	—	Ikke i bruk.
114	—	Ikke i bruk.
115	30 A	Elektrisk rullesjalusi.
116	—	Ikke i bruk.
117	—	Ikke i bruk.
118	—	Ikke i bruk.
119	—	Ikke i bruk.
120	10 A	Reléspoler for vann i drivstoff-fvarmer (diesel).
121	40 A	Vann i drivstoffvarmer (diesel).
122	30 A	Kontrollmodul for overfø-ringshus.
123	—	Ikke i bruk.
124	5 A	Regnføler.
125	10 A	Ikke i bruk (reserve).
126	—	Ikke i bruk.
127	—	Ikke i bruk.
128	—	Ikke i bruk.
129	—	Ikke i bruk.

Element	Belastning	Beskyttet komponent
130	—	Ikke i bruk.
131	—	Ikke i bruk.
132	—	Ikke i bruk.
133	—	Ikke i bruk.
134	25 A	Ikke i bruk (reserve).
135	—	Ikke i bruk.
136	30 A	Modul for oppvarmet baksete – venstre.
137	20 A	Avansert førerhjelpsystem.
138	—	Ikke i bruk.
139	5 A	Ikke i bruk (reserve).
140	5 A	USB-smartladeport – bakkonsoll.
141	5 A	USB-smartladeport – toppen.
142	—	Ikke i bruk.
143	—	Ikke i bruk.
145	—	Ikke i bruk.
146	—	Ikke i bruk.
147	—	Ikke i bruk.
148	—	Ikke i bruk.
149	—	Ikke i bruk.
150	—	Ikke i bruk.
151	—	Ikke i bruk.
152	—	Ikke i bruk.
153	—	Ikke i bruk.
154	—	Ikke i bruk.
155	—	Ikke i bruk.

Element	Belastning	Beskyttet komponent
156	—	Ikke i bruk.
157	—	Ikke i bruk.
158	10 A	Ikke i bruk (reserve).
159	—	Ikke i bruk.
160	—	Ikke i bruk.
161	—	Ikke i bruk.
162	—	Ikke i bruk.
163	—	Ikke i bruk.
164	—	Ikke i bruk.
165	—	Ikke i bruk.
166	—	Ikke i bruk.
167	—	Ikke i bruk.
168	—	Ikke i bruk.
169	—	Ikke i bruk.
170	—	Ikke i bruk.
171	—	Ikke i bruk.
172	—	Ikke i bruk.
173	—	Ikke i bruk.
174	—	Ikke i bruk.
175	—	Ikke i bruk.
176	—	Ikke i bruk.
177	—	Ikke i bruk.
178	—	Ikke i bruk.
179	15 A	Varmer for selektivt katalytisk reduksjonssystem 1 (diesel).

Element	Belastning	Beskyttet komponent
180	10 A	Varmer for selektivt katalytisk reduksjonssystem 3 (diesel).
181	—	Ikke i bruk.
182	60 A	Førerdørmodul.
183	60 A	Passasjerdørmodul.
192	—	Ikke i bruk.
202	60 A	Hovedkontrollmodul B+.
210	30 A	Hovedkontrollmodul – start/stopp.

BATTERISIKRINGSBOKS

PLASSERING AV BATTERISIKRINGSBOKSEN

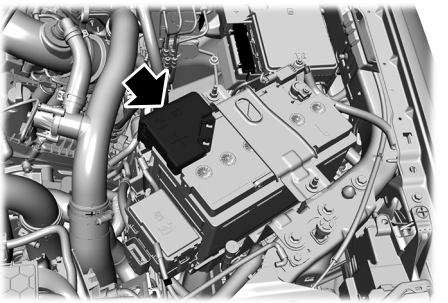

TILGANG TIL BATTERISIKRINGSBOKSEN

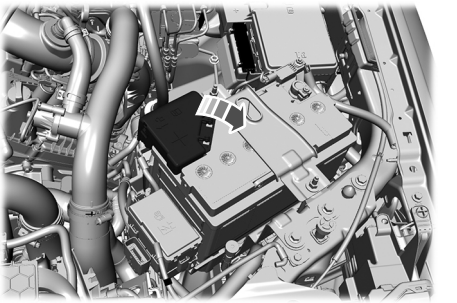

IDENTIFISERE SIKRINGENE I BATTERISIKRINGSBOKSEN

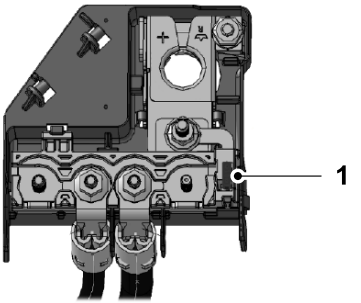

Element	Belastning	Beskyttet komponent
1	3 A	Batteriover-våkingssy-stem.

KAROSSERIMO-DULSIKRINGSBOKS

PLASSERING AV BCM-SIKRINGSBOKSEN

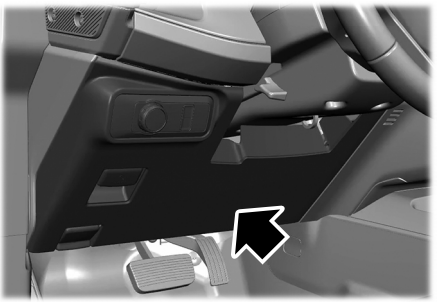

TILGANG TIL BCM-SIKRINGSBOKSEN

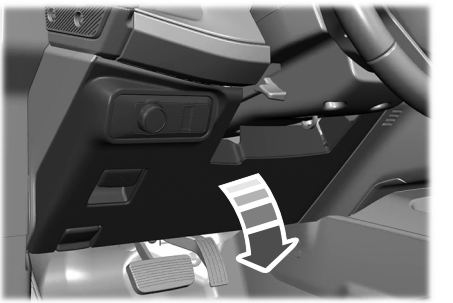

Ranger (TRA) Vehicles Built From: 21-02-2022, noNOR, Edition date: 202202, First-Printing

IDENTIFISERE SIKRINGENE I BCM-SIKRINGSBOKSEN

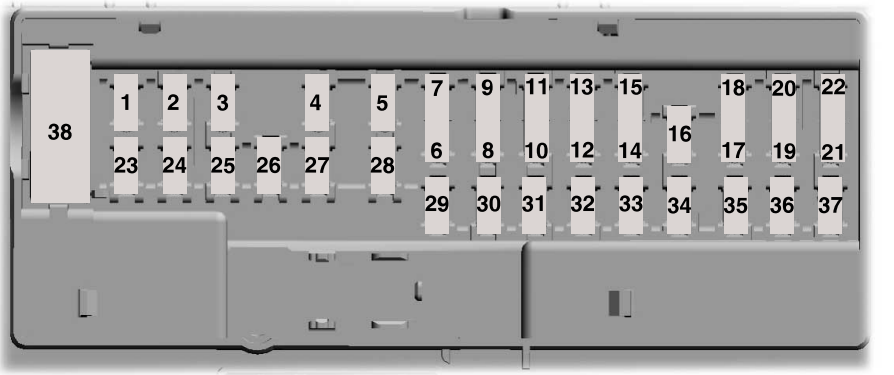

Element	Belastning	Beskyttet komponent
1	—	Ikke i bruk.
2	10 A	Vekselretter. Dørlåsbryter. Bryter for elektrisk vindu.
3	7,5 A	Lademodul for trådløst tilbehør.
4	—	Ikke i bruk.
5	—	Ikke i bruk.
6	10 A	Alarmhornet. Batterireservealarm.
7	10 A	Ikke i bruk (reserve).
8	5 A	Telematikkmodem.
9	5 A	Kombinert følermodul.
10	—	Ikke i bruk.
11	—	Ikke i bruk.

Element	Belastning	Beskyttet komponent
12	7,5 A	Varme- og ventilasjons-modul. Girskiftmodul. Forbedret sentral nettport-modul.
13	7,5 A	Rattstammekontrollmodul. Instrumentpanel
14	15 A	Ikke i bruk.
15	15 A	Kontakt for ombordfeilsø-king. SYNC.
16	—	Ikke i bruk.
17	7,5 A	Bryter til tilhengerbrems. Adaptivt frontlysmodul.
18	7,5 A	Tilbehørsbryter. Fartsskriver
19	5 A	Hovedlyktbryterenhet.
20	5 A	Tenningsbryter Trykknappbryter.
21	5 A	Ikke i bruk (reserve).
22	5 A	Ikke i bruk (reserve).
23	30 A	Ikke i bruk (reserve).
24	30 A	Ikke i bruk (reserve).
25	20 A	Ikke i bruk (reserve).
26	30 A	Ikke i bruk (reserve).
27	30 A	Ikke i bruk (reserve).
28	30 A	Ikke i bruk (reserve).
29	15 A	Skjerm. Fartsskriver
30	5 A	Bremsebryter.
31	10 A	Terrenghåndteringsbryter. Integrert kontrollmodul.

Element	Belastning	Beskyttet komponent
		Modul for førerstatusovervåkning. Modul for radiofrekvensmottaker.
32	20 A	Lydkontrollmodul.
33	—	Ikke i bruk.
34	30 A	Kjør/start-relé.
35	5 A	Ikke i bruk (reserve).
36	15 A	Parkeringshjelpmodul. Baksetemodul.
37	20 A	Elektrokromatisk speil. Kontrollmodul for oppvarmet ratt.
38	30 A	Bryter for elektrisk vindu.

IDENTIFISERE SIKRINGSTYPER

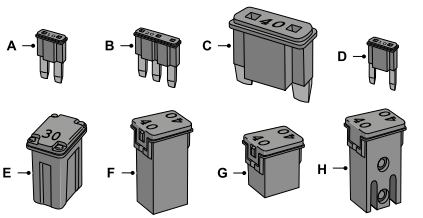

A Micro 2.
B Micro 3.
C Maxi.
D Mini.
E M Case.
F J Case.
G J Case lav profil.
H M Case med spor.

SIKRINGER – FEILSØKING

SIKRINGER – VANLIGE SPØRSMÅL

Når må jeg sjekke en sikring?

Hvis elektriske komponenter i kjøretøyet ikke fungerer.

Når må jeg skifte en sikring?

Hvis en sikring har gått.

Hvordan ser jeg om en sikring har gått?

Sikringen er gåen hvis tråden inni er brutt.

KONTROLL AV BREMSESYSTEM

Du bør kontrollere bremseklossene og sjekke at de har tilstrekkelig friksjonsbelegg for sikker kjøring.

Kontroll og verifisering

Merk: *Bremseklosser må skiftes som akselsett. Du kan ikke skifte en enkelt bremsekloss eller begge bremseklossene på bare én bremsekaliper.*

1. Bruk et egnet verktøy, f. eks. et inspeksjonsspeil, og se gjennom inspeksjonshullet på baksiden av skivebremskaliperne.
2. Undersøk de indre og ytre bremseklossene for å bekrefte at de har et friksjonsbelegg på 1,5 mm eller mer.

Merk: *Oppsøk en autorisert forhandler hvis ett eller flere skivebremsebelegg har en tykkelse på under 1,5 mm.*

Undersøk om det er tegn til rust, slitasje eller skade på bremsekaliperne og festebrakettene.

Slitasjejustering

Automatisk justering av friksjonsbelegget under bremsing skjer på følgende måte:

- Stemplet skyves til en ny stilling i boringen og kompenserer for bremsekloss-slitasjen.
- Bremsekaliperen beveger seg på styrepinnene og kompenserer for bremsekloss-slitasjen.

Ranger (TRA) Vehicles Built From: 21-02-2022, noNOR, Edition date: 202202, First-Printing

FORHOLDSREGLER FOR VEDLIKEHOLD

Kjøretøyet bør leveres inn til service regelmessig for å opprettholde sikkerheten og andrehåndsverdien. Det finnes et stort nettverk av autoriserte forhandlere som tilbyr profesjonell serviceekspertise. Det spesialutdannede personalet hos Ford-forhandlerne er best kvalifisert til å foreta riktig og grundig service på kjøretøyet. De har et omfattende spekter av spesialverktøy og utstyr som er beregnet spesielt på Ford-kjøretøy.

Hvis kjøretøyet trenger profesjonell service, kan du kontakte en autorisert forhandler for å få nødvendige deler og service. Sjekk garantiinformasjonen for å finne ut hvilke deler og typer service som dekkes.

Bruk bare anbefalte væsker og servicedeler som oppfyller spesifikasjonene. Se **Spesifikasjoner** (side 400).

ADVARSEL: Skru av tenningen, og trekk til håndbremsen.

ADVARSEL: Ikke berør delene i det elektroniske tenningssystemet etter at du har slått på tenningen, eller mens motoren er i gang. Systemet drives med høy spenning. Unnlatelse av å etterkomme denne advarselen kan føre til alvorlig personskade eller dødsfall.

ADVARSEL: Hold hender og klær unna kjøleviften.

ÅPNE OG LUKKE PANSERET

Åpne panseret



1. Trekk i panserutløserspaken.

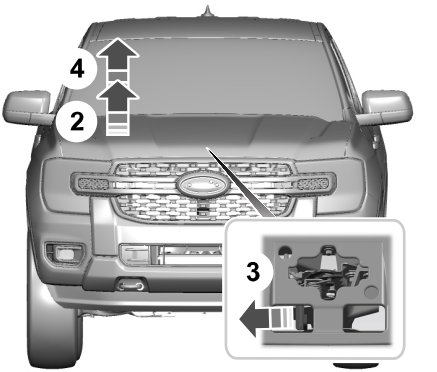

2. Løft litt på panseret.
3. Løsne pansersperren ved å skyve den sekundære utløserspaken mot venstre.

Ranger (TRA) Vehicles Built From: 21-02-2022, noNOR, Edition date: 202202, First-Printing

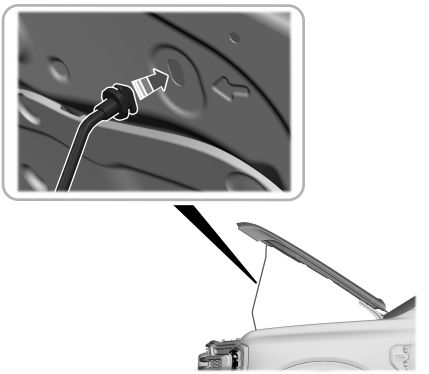

4. Åpne panseret og støtt det med støttearmen.

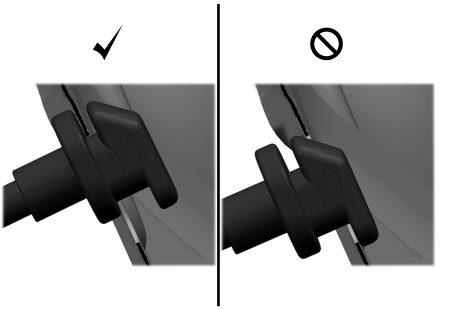

5. Se til at endedekselet på støttearmen går i inngrep med panseret.

Lukke panseret

ADVARSEL: Pass på at panseret er helt i lås før du kjører. Unnlatelse av å følge denne instruksjonen, kan det føre til personskade eller dødsfall.

1. Pass på å stue bort støttearmen før du lukker panseret.
2. Lukk ved å senke panseret og forsikre deg om at det går i inngrep.

Merk: *Kontroller at panseret er helt lukket.*

OVERSIKT UNDER PANSERET

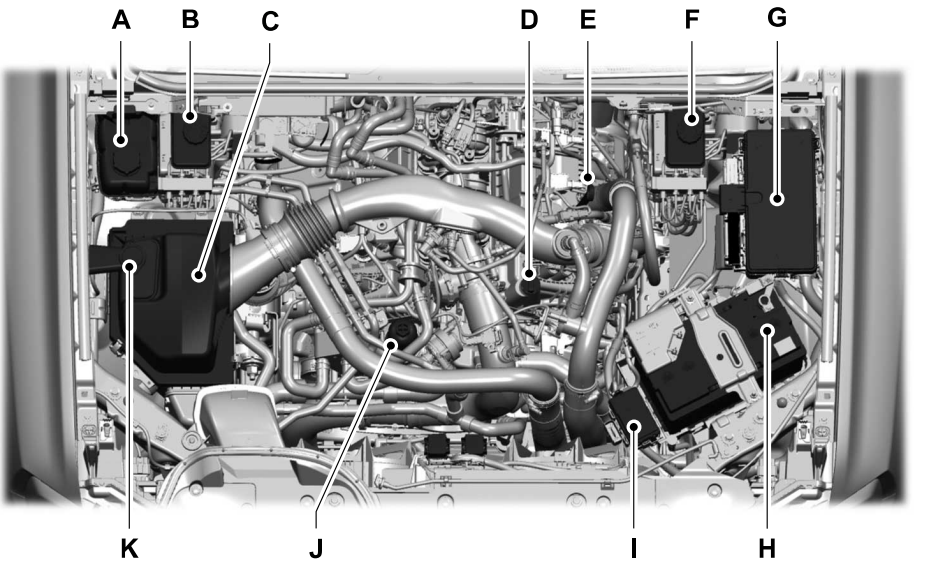

A Beholder for motorens kjølevæske Se **Kontrollere kjølevæsken** (side 349).

B Bremsevæskebeholder – høyrestyrte kjøretøy. Se **Kontroll av bremsevæske** (side 191).

C Luftfilter. Se **Skifte motorens luftfilter** (side 353).

D Påfyllingslokk for motorolje. Se **Etterfylle motorolje** (side 348).

E Oljepeilepinne. Se **Kontrollere motoroljenivået** (side 348).

F Bremsevæskebeholder – venstrestyrte kjøretøy. Se **Kontroll av bremsevæske** (side 191).

G Sikringsboks i motorrommet Se **Sikringer** (side 329).

H Batteri. Se **Skifte 12-voltsbatteriet** (side 354).

I Ekstra sikringsboks i motorrommet. Se **Sikringer** (side 329).

J Oljefilter.

K Spylervæske. Se **Tilsette spylervæske** (side 83).

Ranger (TRA) Vehicles Built From: 21-02-2022, noNOR, Edition date: 202202, First-Printing

MOTOROLJE

OVERSIKT OVER OLJEPEILEPINNE

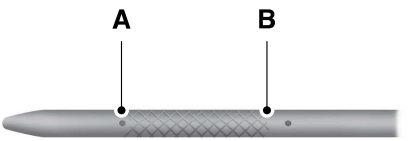

A Minimum.
B Maksimum.

KONTROLLERE MOTOROLJENIVÅET

1. Pass på at kjøretøyet står på vannrett underlag.
2. Sjekk oljenivået før du starter motoren, eller slå av motoren etter oppvarming og vent i 10 minutter på at oljen skal renne ned i bunnpannen.
3. Ta ut peilepinnen og tørk den med en ren, lofri fille.
4. Sett inn peilepinnen på nytt, og pass på at den når helt inn.
5. Ta ut peilepinnen igjen og kontroller oljenivået.

Merk: *Oljenivået er akseptabelt hvis det ligger mellom minimum- og maksimum-merkene. Ikke etterfyll olje.*

6. Fyll på olje umiddelbart hvis oljenivået er ved minimum-merket.
7. Sett inn peilepinnen igjen. Pass på at den når helt inn.

Merk: *Oljeforbruket til nye motorer normaliseres etter ca. 5.000 km.*

ETTERFYLLE MOTOROLJE

ADVARSEL: Ikke ta av lokket mens motoren er i gang.

ADVARSEL: Ikke fyll på motorolje mens motoren er varm. Hvis du ikke følger denne instruksjonen, kan det oppstå personskade.

Ikke bruk tilsetningsstoffer i motoroljen. De er unødvendige og kan føre til motorskader som bilens garanti ikke dekker.

1. Rengjør området rundt motorens oljepåfyllingslokk før du tar det av.
2. Fjern oljepåfyllingslokket.
3. Etterfyll med motorolje som oppfyller våre spesifikasjoner. Se **Spesifikasjoner** (side 400).
4. Sett på igjen oljepåfyllingslokket. Drei med urviseren til du kjenner sterk motstand.

Merk: *Ikke fyll på olje til mer enn maksimum-merket. Oljenivåer over maksimum-merket kan føre til motorskade.*

Merk: *Eventuelt oljesøl må tørkes opp umiddelbart med en absorberende klut.*

HVA ER PÅMINNELSEN OM SKIFTE AV MOTOROLJE

Påminnelsen om skifte av motorolje varsler deg når du skal skifte motorolje ved å vise en melding på skjermen i instrumentgruppen.

SLIK FUNGERER PÅMINNELSEN OM SKIFTE AV MOTOROLJE

Påminnelsen om skifte av motorolje tar høyde for flere viktige faktorer i beregningene, for eksempel kjørevaner og kjøreforhold, for å avgjøre om et motoroljeskift er nødvendig.

Se informasjonen om planlagt vedlikehold eller kontakt en autorisert forhandler hvis du ønsker mer informasjon om når du kan forvente å få påminnelsen om skifte av motorolje.

TILBAKESTILLE PÅMINNELSE OM SKIFTE AV MOTOROLJE

Overvåkingssystemet for oljelevetid skal bare nullstilles etter at motoroljen og oljefilteret er skiftet.

1. Trykk på menyknappen på rattet for å åpne hovedmenyen på skjermen i instrumentgruppen.
2. Velg ***Innstillinger***.
3. Velg ***Kjøretøy***.
4. Velg ***Oljeskift***.
5. Trykk og hold inne ***OK***-knappen til det blir vist en melding som bekrefter systemtilbakestillingen.

MOTOROLJEKAPASITET OG -SPESIFIKASJON

Du finner mer informasjon om påfylling i avsnittet om kapasitet og spesifikasjoner i instruksjonsboken. See **Motoroljekapasitet og -spesifikasjon** (side 349).

MOTOROLJE – INFORMASJONSMELDINGER

Melding	Handling
Bytt motorolje snart	Vises når motoroljen nesten er i ferd med å nå endt levetid. Skift motoroljen så snart som mulig.
Oljeskift påkrevd	Vises når motoroljen nesten har nådd endt levetid. Skift motoroljen så snart som mulig.

KONTROLLERE KJØLEVÆSKEN

Kontroller konsentrasjonen og nivået til kjølevæsken når motoren er kald ved intervallene som er angitt i vedlikeholdsplanen. See **Vedlikehold av bilen** (side 446).

Merk: *Kjølevæskenivået skal være mellom minimum- og maksimum-merkene på kjølevæskebeholderen.*

Merk: *Kjølevæsken utvider seg når den blir varm. Nivået kan stige over **MAX**-merket.*

Etterfyll ferdigblandet kjølevæske så snart som mulig hvis væskenivået er ved eller under minimumsmerket.

Oppretthold kjølevæskekonsentrasjonen på mellom 48 % og 50 %, noe som svarer til et frysepunkt på mellom -34°C og -37°C. Kjølevæskekonsentrasjonen bør sjekkes med et refraktometer. Vi anbefaler ikke å måle kjølevæskekonsentrasjonen ved hjelp av hydrometre eller teststrimler for kjølevæske.

Ranger (TRA) Vehicles Built From: 21-02-2022, noNOR, Edition date: 202202, First-Printing

Fylle på kjølevæske

ADVARSEL: Hold hender og klær unna kjøleviften.

ADVARSEL: Ikke ta av dekslet på kjølevæskebeholderen mens motoren går eller kjølesystemet er varmt. Vent i 10 minutter, slik at kjølesystemet får kjølt seg ned. Dekk over lokket med en tykk klut for å unngå forbrenning, og fjern deretter lokket langsomt. Hvis du ikke følger denne instruksjonen, kan det oppstå personskade.

ADVARSEL: Ikke tilfør motorkjølevæske mens motoren går eller kjølesystemet er varmt. Hvis du ikke følger denne instruksjonen, kan det oppstå personskade.

ADVARSEL: Ikke fyll på kjølevæske høyere opp enn til ***MAX***-merket.

ADVARSEL: Ikke fyll kjølevæske på spylervæskebeholderen. Kjølevæske som sprutes ut over frontruten, kan forringe sikten vesentlig.

ADVARSEL: Ikke la væsken komme i kontakt med huden eller øynene. Dersom det skulle skje, må du skylle de berørte områdene umiddelbart med rikelig med vann og kontakte lege.

ADVARSEL: Ufortynnet kjølevæske er brannfarlig og kan antennes hvis den søles på et varmt eksosrør.

Merk: *Ikke bruk radiatorpellets, tetningsmidler eller ikke-spesifiserte tilsetningsstoffer for kjølesystemer, da disse kan skade motorens kjøle- og varmesystemer. Eventuell komponentskade som oppstår, dekkes kanskje ikke av garantien for bilen.*

Merk: *Ikke bland ulike kjøretøyvæsker.*

Det er svært viktig å bruke ferdigblandet kjølevæske som oppfyller spesifikasjonene for å unngå at de trange kjølevæskekanalene i kjølesystemet stoppes til. Se **Spesifikasjoner** (side 400). Ikke bland kjølevæsker med forskjellige farger eller typer. Blanding av kjølevæsker eller bruk av feil kjølevæske kan føre til at komponenter i motoren eller kjølesystemet får skader som kanskje kan ugyldiggjøre kjøretøygarantien.

Merk: *Hvis du ikke har tilgang til ferdigblandet kjølevæske, kan du bruke en godkjent konsentrert kjølevæske og blande den med avionisert eller destillert vann i forholdet 50/50. Se **Spesifikasjoner** (side 400). Hvis du bruker vann som ikke har blitt avionisert, kan det dannes avleiringer og korrosjon og de trange kjølevæskekanalene i kjølesystemet kan bli tilstoppet.*

Slik etterfyller du kjølevæske:

1. Skru lokket sakte løs. Alt trykk slippes ut når du skrur av lokket.
2. Tilsett nok ferdigblandet kjølevæske slik at den kommer opp til riktig nivå.

Merk: *Vi anbefaler ikke bruk av resirkulert kjølevæske.*

3. Sett på lokket på kjølevæskebeholderen. Vri lokket mot urviseren til det stopper.
4. Kontroller væskenivået i kjølevæskebeholderen de neste par gangene du skal kjøre. Gjenta trinn 2 ved behov.

Hvis du må fylle på mer enn 1 L motorkjølevæske per måned, må du få bilen undersøkt så snart som mulig. Hvis motoren kjøres med for lite kjølevæske, er det fare for overoppheting og mulig motorskade.

I nødsfall kan du fylle på store mengder rent vann uten tilsatt kjølevæske, slik at du kan kjøre til et serviceverksted. Lever kjøretøyet til service snarest mulig.

Hvis du bare bruker vann uten motorkjølevæske, kan det oppstå skader på motoren som følge av korrosjon, overoppheting eller frost.

Ikke bruk følgende som erstatning for kjølevæske, da dette kan forårsake motorskade på grunn av overoppheting eller frost.

- Sprit.
- Metanol.
- Saltoppløsning.
- Alle typer kjølevæske som er blandet med sprit- eller metanolholdig frostvæske.

Ikke tilsett ekstra hemmere eller tilsetningsstoffer i kjølevæsken. Disse kan være skadelige og redusere rustbeskyttelsen til kjølevæsken.

Vanskelige klimaforhold

Det kan være nødvendig å øke kjølevæskekonsentrasjonen til over 50 % hvis du kjører i ekstremt kaldt klima.

Merk: *En kjølevæskekonsentrasjon på 60 % gir lavere frysepunkt. Kjølevæske med konsentrasjon over 60 % reduserer væskens beskyttelsesegenskaper mot overoppheting og kan forårsake motorskade.*

Det kan være nødvendig å redusere kjølevæskekonsentrasjonen til under 40 % hvis du kjører i ekstremt varmt klima.

Merk: *En kjølevæskekonsentrasjon på 40 % gir økt beskyttelse mot overoppheting. Kjølevæske med konsentrasjon under 40 % reduserer væskens beskyttelsesegenskaper mot rust og overoppheting, og kan forårsake motorskade.*

Skifte kjølevæske

ADVARSEL: Ikke avhend kjølevæske sammen med husholdningsavfall, og ikke tøm den ut i det offentlige avløpssystemet. Lever det på et godkjent sted for avfallshåndtering.

Skift kjølevæsken ved angitte kjørelengdeintervaller. Se informasjonen om planlagt vedlikehold. Se **Kjølesystemkapasitet og -spesifikasjon** (side 405).

Merk: *Brukt kjølevæske må avhendes på forskriftsmessig vis.*

Følg lokale forskrifter og standarder for resirkulering og avhending av kjøretøyvæsker.

Feilsikker kjøling

Med feilsikker kjøling kan du inntil videre kjøre et stykke før det oppstår risiko for komponentskader. Den feilsikre avstanden avhenger av utetemperaturen, hvor mye last du har og veiforholdene.

Slik fungerer feilsikker kjøling

ADVARSEL: Hvis du fortsetter å kjøre når motoren er i ferd med å overopphetes, kan motoren stoppe uten forvarsel. Hvis denne instruksjonen ignoreres, kan det føre til tap av kontroll over bilen.



Hvis motoren er i ferd med å overopphetes, beveger temperaturmåleren for kjølevæsken seg mot det røde området:



En varsellampe begynner å lyse, og det kan bli vist en melding på informasjonsskjermen.

Ranger (TRA) Vehicles Built From: 21-02-2022, noNOR, Edition date: 202202, First-Printing

Hvis motoren når en forhåndsinnstilt temperaturgrense, skifter den automatisk til drift med vekslende sylindre. Hver deaktivert sylinder fungerer som luftpumpe og avkjøler motoren.

Du kan fortsette kjøringen, men:

- Motoreffekten er begrenset.
- Klimaanlegget slås av.

Ved fortsatt drift økes motortemperaturen, og motoren stanser helt. I denne situasjonen blir det tyngre å styre og bremse.

Når motortemperaturen er sunket, kan du starte motoren på nytt. Få kjøretøyet kontrollert så snart som mulig for å begrense eventuell motorskade.

Når feilsikker modus aktiveres

ADVARSEL: Feilsikker modus skal bare brukes i nødstilfeller. Kjør i feilsikker modus bare så lenge det er absolutt nødvendig for å få kjøretøyet til et trygt sted. Få kjøretøyet reparert umiddelbart. I feilsikker modus har kjøretøyet begrenset effekt. Det kan ikke opprettholde høy hastighet, og motoren kan stanse uten varsel. I tillegg til eventuelt nedsatt motoreffekt, kan servostyringen og -bremsehjelpen falle bort, og dette kan øke risikoen for en kollisjon med alvorlige personskader til følge.

ADVARSEL: Ikke ta av dekslet på kjølevæskebeholderen mens motoren går eller kjølesystemet er varmt. Vent i 10 minutter, slik at kjølesystemet får kjølt seg ned. Dekk over lokket med en tykk klut for å unngå forbrenning, og fjern deretter lokket langsomt. Hvis du ikke følger denne instruksjonen, kan det oppstå personskade.

Motoreffekten i feilsikker modus er begrenset, så kjør forsiktig. Kjørehastigheten blir redusert og motoren kan fungere dårligere.

Husk at motoren kan slå seg av automatisk for å unngå motorskade. I en slik situasjon gjør du følgende:

1. Sving av veien så snart det er trygt og stans motoren.
2. Hvis du har medlemskap i en veihjelpstjeneste, anbefaler vi at du kontakter dette.
3. Hvis dette ikke er mulig, venter du en liten stund til motoren har kjølt seg ned.
4. Sjekk nivået på kjølevæsken. Etterfyll ferdigblandet kjølevæske så snart som mulig hvis væskenivået er ved eller under minimumsmerket.
5. Når motortemperaturen er sunket, kan du starte motoren på nytt. Få kjøretøyet kontrollert så snart som mulig for å begrense eventuell motorskade.

Merk: *Hvis du fortsetter å kjøre i nødmodus uten å reparere kjøretøyet, vil motoren ta skade.*

Kjølevæsketemperaturstyring (hvis utstyrt)

ADVARSEL: For å redusere risikoen for kollisjon og personskade kan det hende at kjørehastigheten blir redusert, og at bilen ikke kan akselerere med full kraft før kjølevæsketemperaturen har sunket.

Hvis du kjører med en tilhenger, kan motortemperaturen stige midlertidig ved hard belastning, for eksempel når du kjører oppover en lang eller bratt helling ved høy utetemperatur.

Du vil da eventuelt se at nålen til kjølevæsketemperaturmåleren beveger seg mot det røde området, og det kan dukke opp en melding på informasjonsskjermen.

Du kan oppleve at kjørehastigheten synker på grunn av redusert motoreffekt for å kontrollere kjølevæsketemperaturen. Kjøretøyet kan skifte til denne modusen under visse forhold med høy temperatur og høy belastning. Hvor mye hastigheten reduseres med, avhenger av hvor mye last du har og utetemperaturen. Det er ikke nødvendig å stoppe bilen hvis dette skulle skje. Du kan fortsette å kjøre.

Under vanskelige kjøreforhold kan klimaanlegget slå seg av og på automatisk for å hindre overoppheting av motoren. Når motorkjølevæsken har fått normal driftstemperatur, aktiveres klimaanlegget igjen.

Hvis kjølevæsketemperaturmåleren beveger seg helt inn i det røde området, eller det blir vist en varselmelding om kjølevæsketemperatur eller motorservice på informasjonsskjermen, må du gjøre følgende:

1. Stans bilen så snart det er trygt. Sett på parkeringsbremsen og skift til parkering (P) eller nøytral (N).
2. La motoren gå inntil nålen til kjølevæsketemperaturmåleren er tilbake i normal stilling. Hvis det har gått flere minutter og temperaturen fortsatt ikke faller, følger du resten av trinnene:
3. Stans motoren og la den kjøle seg ned. Sjekk nivået på kjølevæsken.
4. Etterfyll ferdigblandet kjølevæske så snart som mulig hvis væskenivået er ved eller under minimumsmerket.
5. Hvis kjølevæskenivået er normalt, kan du starte motoren på nytt og fortsette.

MOTORLUFTFILTER

SKIFTE MOTORENS LUFTFILTER

ADVARSEL: For å redusere risikoen for skade på kjøretøyet og brannskader på personer er det viktig at du ikke starter motoren når luftfilteret er fjernet, og at du ikke fjerner luftfilteret mens motoren går.

Skift luftfilterelementet ved de angitte intervallene.

Når du skifter luftfilterelementet, må du bare bruke det oppførte filterelementet. Se **Spesifikasjoner** (side 400).

Merk: *Bruk av feil type filterelement kan forårsake alvorlige motorskader som kanskje ikke dekkes av kjøretøygarantien.*

Merk: *Pass på at det ikke kommer fremmedmateriale inn i luftinnblåsingssystemet når det utføres service på luftfilteret. Selv små partikler kan føre til skader på motoren.*

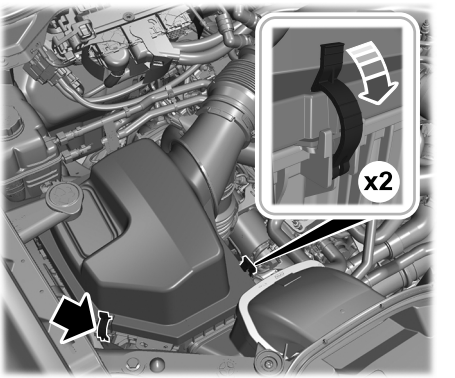

1. Løsne de to klipsene som fester luftfilterdekselet til luftfilterhuset.

Ranger (TRA) Vehicles Built From: 21-02-2022, noNOR, Edition date: 202202, First-Printing

2. Løft forsiktig av dekselet på luftfilterhuset.
3. Ta ut luftfilterelementet fra luftfilterhuset.
4. Monter delene i omvendt rekkefølge.

BYTTE DRIVSTOFFILTERET

Bytt drivstoffilteret på kjøretøyet i tråd med serviceintervallet som er angitt. Se informasjonen om planlagt vedlikehold.

OVERSIKT OVER DRIVREIMFØRING

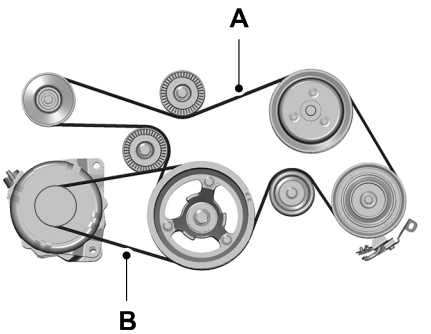

A. Den lange drivreimen er plassert i det første reimskivesporet nærmest motoren.

B. Den korte drivreimen er plassert i det andre reimskivesporet lengst unna motoren.

SKIFTE 12-VOLTSBATTERIET

ADVARSEL: Batterier inneholder vanligvis eksplosive gasser som kan forårsake personskade. Flammer, gnister eller antente stoffer må derfor ikke komme nær batteriet. Ved arbeid nær batteriet må du alltid dekke til ansiktet og beskytte øynene. Sørg alltid for riktig ventilasjon.

ADVARSEL: Når et batteri i plasthus løftes, kan det store trykket på kortveggene føre til at det kommer syre ut gjennom ventilasjonshettene. Dette kan forårsake personskade og skade på kjøretøyet eller batteriet. Løft batteriet med en batteriholder eller med hendene plassert i motsatte hjørner.

ADVARSEL: Oppbevar batteriet utilgjengelig for barn. Batterier inneholder svovelsyre. Unngå kontakt med hud, øyne og klær. Når du arbeider nær batteriet, må du passe på å dekke til øynene for å beskytte dem mot sprut av syreoppløsning. Hvis syre kommer i kontakt med hud eller øyne, må du øyeblikkelig skylle området med vann i minst 15 minutter, og oppsøke lege. Hvis syre svelges, må du kontakte lege umiddelbart.

ADVARSEL: Batteripoler, tilkoblingspunkter og tilknyttet utstyr inneholder bly og blyforbindelser, kjemikalier som i delstaten California ansees å forårsake kreft og reproduksjonsskader. **Vask hendene etter kontakt**.

Ranger (TRA) Vehicles Built From: 21-02-2022, noNOR, Edition date: 202202, First-Printing

ADVARSEL: Kjøretøyet kan ha mer enn ett batteri. Hvis du bare fjerner batteriledningene fra ett batteri, blir ikke det elektriske systemet i kjøretøyet koblet fra. Sørg for at du kobler fra batteriledningene fra samtlige batterier når du kobler fra strømmen. I motsatt fall oppstår risiko for alvorlig personskade eller skade på eiendom.

ADVARSEL: For batteri i kjøretøy med Auto-Start-Stop-funksjon gjelder andre krav. Når du skifter batteri, må du sette inn et som har nøyaktig samme spesifikasjoner.

Batteriet er plassert i motorrommet. Se **Oversikt under panseret** (side 347).

Kjøretøyet har et vedlikeholdsfritt batteri. Det er ikke nødvendig å etterfylle vann ved service.

For å få lengre, problemfri drift skal du holde toppen av batteriet rent og tørt og batterikablene godt festet til batteripolene. Hvis det er korrosjon på batteriet eller batteripolene, skal du koble fra kablene og rengjøre batteripolene med en stålbørste. Du kan nøytralisere syren med en løsning av bakepulver og vann.

Du bør koble den negative batteriklemmen fra batteriet hvis du har tenkt å la bilen stå ubrukt i lengre tid.

Merk: *Hvis du kobler fra bare den negative batteriklemmen, må du sørge for å isolere den eller plassere den unna batteripolen, slik at utilsiktet kontakt hindres.*

For å opprettholde riktig funksjon for batterihåndteringssystemet når du setter inn elektriske enheter i kjøretøyet, skal godsforbindelsen ikke kobles direkte til den negative batteripolen. En tilkobling på den negative batteripolen kan gi unøyaktige målinger av batteriets tilstand og mulig feilaktig systemdrift.

Merk: *Hvis du legger til elektrisk utstyr eller komponenter i kjøretøyet, kan det virke negativt inn på batteriytelsen og -holdbarheten samt ytelsen til andre elektriske systemer i kjøretøyet.*

Hvis du skifter batteriet, må du passe på at det nye batteriet innfrir de elektriske kravene som kjøretøyet stiller.

Hvis du kobler fra eller skifter batteri i et kjøretøy med automatisk girkasse, må girkassen omprogrammeres med den adaptive strategien. På grunn av dette kan girkassen skifte fast under første kjøretur. Dette er normalt mens girkassen oppdaterer skifteoperasjonen til best mulige skifteføelse.

Demontere og montere batteriet

Slik kobler du fra eller demonterer batteriet:

1. Sett på parkeringsbremsen og slå av tenningen.
2. Slå av alt elektrisk utstyr, som for eksempel lys og radio.
3. Vent i minst to minutter før du kobler fra batteriet.

Merk: *Motorstyringssystemet har en strømbevaringsfunksjon, og får tilført strøm en tid etter at du har slått av tenningen. Dette er for at feilsøkingstabeller og adaptive tabeller skal kunne lagres. Frakobling av batteriet uten forutgående ventetid, kan føre til skader som ikke dekkes av bilens garanti.*

4. Koble fra den negative batteriklemmen.
5. Koble fra den positive batteriklemmen.
6. Ta av batteriets festeklemme.
7. Ta ut batteriet.
8. Monter delene i omvendt rekkefølge.

Merk: *Sørg for at tenningen er slått av før du kobler til batteriet.*

Ranger (TRA) Vehicles Built From: 21-02-2022, noNOR, Edition date: 202202, First-Printing

Merk: *Forsikre deg om at batteriklemmene er helt trukket til.*

Merk: *Pass på å sette på plass dekslet eller lokket hvis du har rengjort eller skiftet batteriet.*

Hvis du kobler fra eller skifter bilbatteriet, må du initialisere følgende funksjoner:

- Returfunksjonen for de elektriske vinduene. Se **Returfunksjonen for vindu** (side 97).
- Klokkeinnstillinger.
- Forhåndsinnstilte radiokanaler.
- Rattvinkelføler.

Merk: *For å kalibrere rattvinkelføleren kjører du kjøretøyet over 50 km/h i minst 2 km. Kjør rett fremover i minst 30 sekunder. Flere kjøretøyfunksjoner er deaktivert, og det kan være at varsellyset tennes før føleren er kalibrert.*

Batteristyringssystem

Batteristyringssystemet overvåker batteritilstanden og iverksetter tiltak for å forlenge levetiden til batteriet. Hvis det blir registrert at batteriet er overbelastet, deaktiverer systemet midlertidig enkelte funksjoner som:

- Oppvarmet bakrute.
- Oppvarmede seter.
- Klimakontroll.
- Oppvarmet ratt.
- Radio.
- Navigasjonssystem.

Det kan bli vist en melding på informasjonsskjermen om at det er iverksatt tiltak for å beskytte batteriet.

Når du har skiftet batteri, eller i enkelte tilfeller etter lading av batteriet med en ekstern lader, krever batteristyringssystemet at bilen må hvile i åtte timer for å omprogrammere ladestatusen for batteriet. I løpet av dette tidsrommet må bilen være fullstendig låst og tenningen slått av.

Merk: *Hvis du legger til elektrisk utstyr eller komponenter i kjøretøyet, kan det virke negativt inn på batteriytelsen og -holdbarheten. Det kan også påvirke ytelsen til andre elektriske systemer i kjøretøyet.*

Kassering av batteri



Sørg for at du avhender gamle batterier på en miljøvennlig måte. Be om råd fra dine lokale myndigheter om resirkulering av gamle batterier.

JUSTERE HOVEDLYKTENE

Vertikal justering

Kjøretøyets hovedlykter er korrekt innstilt på monteringsfabrikken. Hvis kjøretøyet har vært innblandet i en ulykke, må du kontakte en autorisert forhandler for å få kontrollert og justert hovedlyktene.

Ranger (TRA) Vehicles Built From: 21-02-2022, noNOR, Edition date: 202202, First-Printing

Justeringsmål for hovedlykt

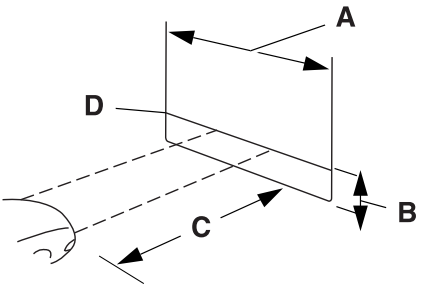

A 15 feet (4,5 m).
B Lyktens midthøyde til bakke.
C 35 feet (10 m).
D B-høyde minus 100 mm.

1. Parker kjøretøyet rett foran en vegg eller en jevn flate, ca. 10 m unna.
2. Mål høyden fra midten av nærlyset og ned til bakken. Trekk så fra 4 tommer (10 cm) og legg til en referanselinje med en bredde på 15 fot (4,5 m) på en loddrett vegg eller skjerm i denne høyden. Bruk gjerne maskeringsteip.
3. Slå på nærlyset for å lyse opp veggen eller flaten, og åpne panseret. Dekk til én av hovedlyktene, slik at lyset ikke treffer veggen.



4. På veggen eller skjermen kan du se et lysmønster med en tydelig horisontal kant mot høyre. Hvis denne kanten ikke ligger på den horisontale referanselinjen, justerer du strålen inntil kanten er på høyde med horisontale referanselinjen.

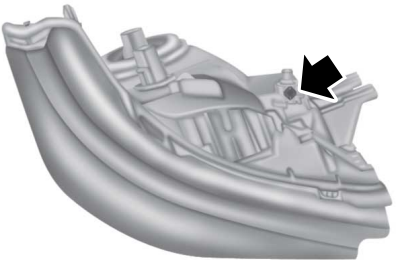

5. Finn den vertikale justeringsinnretningen på hver hovedlykt. Ved hjelp av en skrutrekker dreier du justeringsinnretningen enten mot eller med urviseren for å justere hovedlykten vertikalt.
6. Gjenta trinn 3–7 for å justere den andre hovedlykten.
7. Lukk panseret, og slå av hovedlyktene.

Horisontal justering

Horisontal justering er ikke nødvendig for dette kjøretøyet, og innstillingen kan ikke justeres.

UTVENDIGE PÆRER

TABELL OVER SPESIFIKASJONER FOR UTVENDIGE PÆRER

Erstatningspærer er spesifiserte i diagrammet nedenfor. Korrekte pærer sikrer belysning av høy kvalitet over lengre tid, skader ikke lysenheten og sikrer at garantien forblir gyldig.

Ranger (TRA) Vehicles Built From: 21-02-2022, noNOR, Edition date: 202202, First-Printing

Lampe	Spesifikasjoner	Strøm (watt)
Midtre høytmontert lasteromslampe. Kjøretøy med pickupboks.	LED	LED
Kjørelys (hvis utstyrt).	Lav serie – W21/5W Mellomhøy og høy serie – LED	Lav serie – 21W Mellomhøy og høy serie – LED
Posisjonslys foran.	Lav – W21/5W (lamper med DTRL) Lav – W5W (lamper uten DTRL) Mellomhøy og høy – LED	Lav – 5W Mellomhøy og høy – LED
Fremre retningslys.	Lav og mellomhøy serie – PY21W Høy serie – LED	Mellomhøy og lav serie – 21W Høy serie – LED
Tåkelys foran.	Lav serie – H11 Mellomhøy og høy serie – LED	Lav serie – 55W Mellomhøy og høy serie – LED
Nærlys hovedlykt.	Lav serie – H7 Mellomhøy og høy serie – LED	Lav serie – 55W Mellomhøy og høy serie – LED
Hovedlys.	Lav serie – HB3 Mellomhøy og høy serie – LED	Lav serie – 65W Mellomhøy og høy serie – LED
Nummerskiltlys.	Lav serie – W5W Mellomhøy og høy serie – LED	Lav serie – 5W Mellomhøy og høy serie – LED
Bakkelys.	LED	LED
Bakre lasteromslampe.	LED	LED
Retningslys bak.	Lav og mellomhøy serie – WY21W Høy serie – LED	Lav og mellomhøy serie – 21W Høy serie – LED
Baklys, stopplys.	Lav serie – W21/5W Mellomhøy og høy serie – LED	Lav serie – 21W Mellomhøy og høy serie – LED
Posisjonslys bak.	Lav serie – W21/5W Mellomhøy og høy serie – LED	Lav serie – 5W Mellomhøy og høy serie – LED

Lampe	Spesifikasjoner	Strøm (watt)
Ryggelys.	Lav og mellomhøy serie – W16W Høy serie – LED	Lav og mellomhøy serie – 16W Høy serie – LED
Tåkelys bak (hvis montert).	Lav og mellomhøy serie – W21W Høy serie – LED	Lav og mellomhøy serie – 21W Høy serie – LED

Merk: *LED-lamper kan ikke repareres. Kontakt en autorisert forhandler hvis det oppstår feil på dem.*

DEMONTERE EN BAKLYKTENHET

1. Hovedlys og baklys må være slått av.
2. Åpne bakluken for å komme til baklysenhetene.

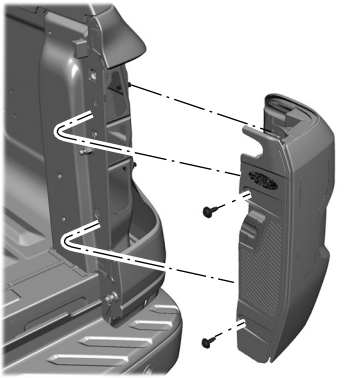

3. Skru ut de to boltene i baklysenheten. Trekk lysenheten forsiktig fra baklukestolpen.
4. Koble fra kontakten fra pæren.
5. Monter delene i omvendt rekkefølge.

SKIFTE EN HOVEDLYKTPÆRE

ADVARSEL: Forsikre deg om at pærene er avkjølt før du tar dem ut. Unnlatelse av å følge denne advarselen kan føre til alvorlig personskade.

Få tilkomst til og skifte nærlyspæren

1. Hovedlyktene må være slått av.
2. Fjern panelklipset fra panelet for kjøleravskjerming.
3. Demonter panelet for kjøleravskjerming.

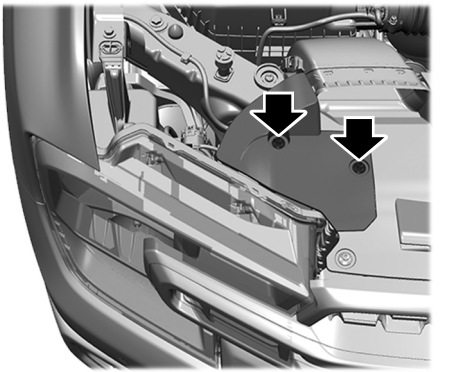

4. Fjern panelklipset fra forskjermen og festedelene fra støtten.

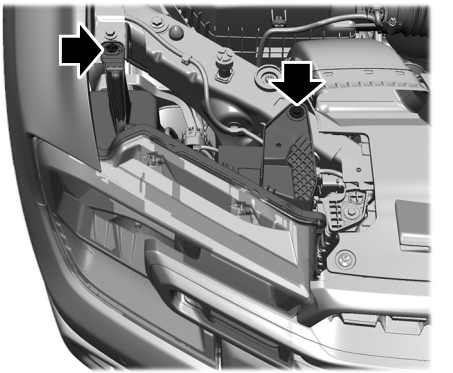

5. Skru de tre skruene to hele omdreininger med en skruetrekker for å løse dem, men ikke fjern dem.

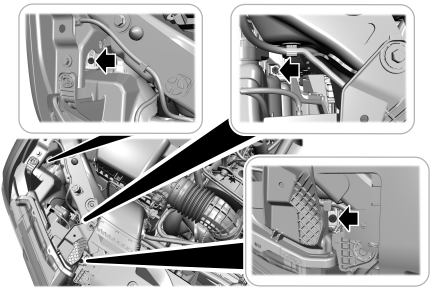

6. Skyv hovedlyktenheten ca. 30 mm frem uten å fjerne hovedlykten. Vær forsiktig så den skarpe kanten på skjermen ikke skader hovedlykten.

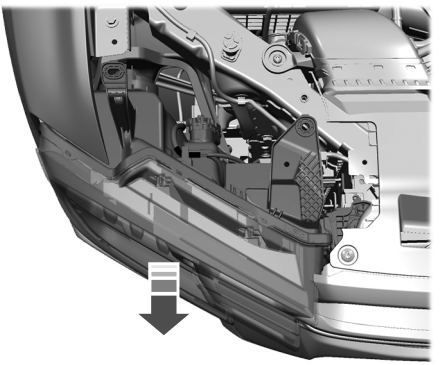

7. Vri hetten på nærlyspæren mot urviseren og fjern den fra kjøretøyet.

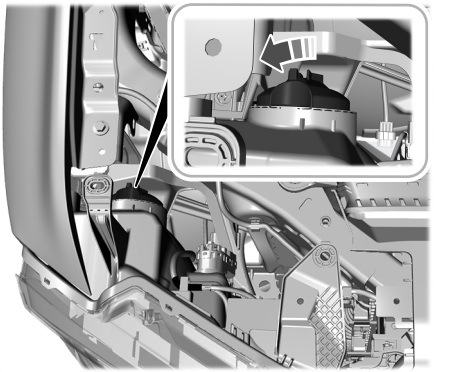

8. Koble fra kontakten fra pæren.
9. Stikk hånden bak hovedlykten, og skyv holderen mot lampen og ned.
10. Flytt pæreholderen unna pæren, og ta ut pæren.

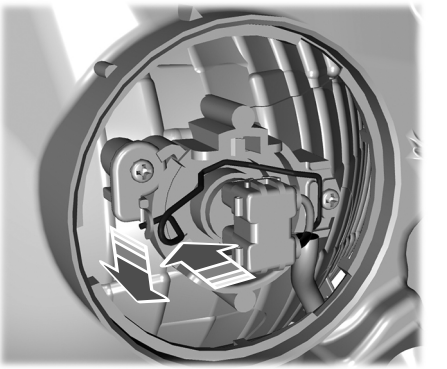

11. Utfør demonteringstrinnene i omvendt rekkefølge for å montere pæren.

Ranger (TRA) Vehicles Built From: 21-02-2022, noNOR, Edition date: 202202, First-Printing

Merk: *Vær forsiktig når du håndterer halogenpærer og hold dem utilgjengelige for barn. Ta i plastsokkelen på pæren uten å berøre glasset. Fett fra hånden kan få pæren til å knuse neste gang du slår på hovedlyktene.*

Merk: *Hvis du tar på pæren ved et uhell, vasker du den med rensesprit før du monterer den.*

Få tilkomst til og skifte fjernlyspæren

1. Hovedlyktene må være slått av.
2. Fjern panelklipset fra panelet for kjøleravskjerming.
3. Demonter panelet for kjøleravskjerming.

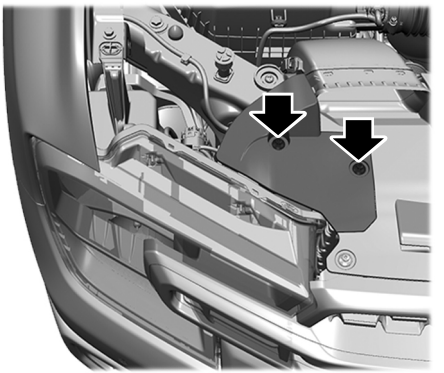

4. Fjern panelklipset fra forskjermen og festedelene fra støtten.

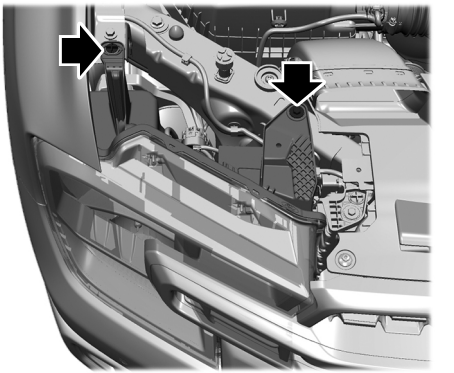

5. Skru de tre skruene to hele omdreininger med en skruetrekker for å løse dem, men ikke fjern dem.

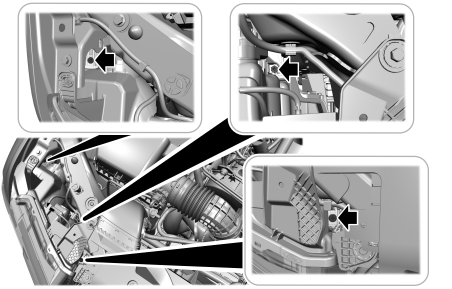

6. Skyv hovedlyktenheten ca. 30 mm frem uten å fjerne hovedlykten. Vær forsiktig så den skarpe kanten på skjermen ikke skader hovedlykten.

Ranger (TRA) Vehicles Built From: 21-02-2022, noNOR, Edition date: 202202, First-Printing

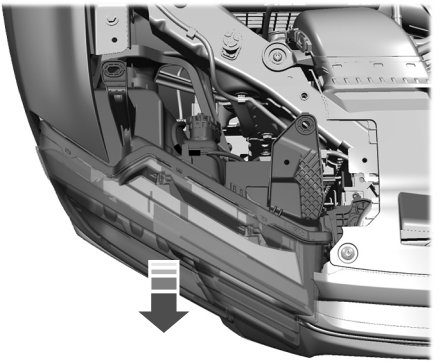

7. Grip inn i rommet under nærlyssokkelen.

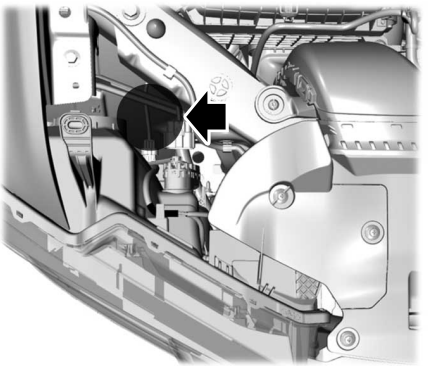

8. Koble fra kontakten fra pæren.
9. Vri fjernlyspæreholderen mot urviseren og ta ut fjernlyspæren.

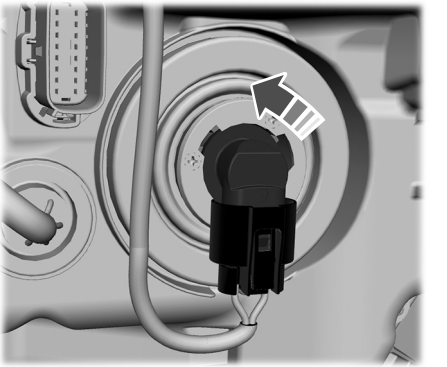

10. Utfør demonteringstrinnene i omvendt rekkefølge for å montere pæren.

Merk: *Vær forsiktig når du håndterer halogenpærer og hold dem utilgjengelige for barn. Ta i plastsokkelen på pæren uten å berøre glasset. Fett fra hånden kan få pæren til å knuse neste gang du slår på hovedlyktene.*

Merk: *Hvis du tar på pæren ved et uhell, vasker du den med rensesprit før du monterer den.*

SKIFTE PÆRE I FREMRE RETNINGSLYS

ADVARSEL: Forsikre deg om at pærene er avkjølt før du tar dem ut. Unnlatelse av å følge denne advarselen kan føre til alvorlig personskade.

Bytte fremre retningslyspære med halogenhovedlykter

1. Hovedlys og fremre retningslys må være slått av.
2. Fjern panelklipset fra panelet for kjøleravskjerming.

Ranger (TRA) Vehicles Built From: 21-02-2022, noNOR, Edition date: 202202, First-Printing

3. Demonter panelet for kjøleravskjerming.

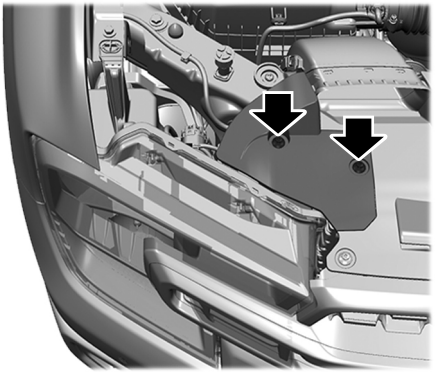

4. Stikk inn hånden bak hovedlyktenheten og vri pæreholderen mot urviseren for å fjerne den fra hovedlyktenheten.
5. Ta pæren ut av holderen.

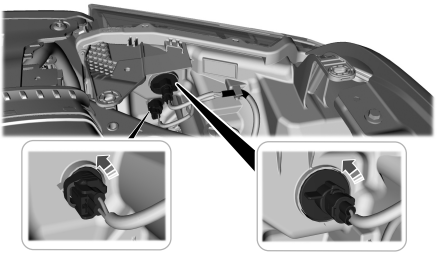

6. Utfør demonteringstrinnene i omvendt rekkefølge for å montere pæren.

Bytte fremre retningslyspære med hovedlykter på midtre utstyrsnivå

1. Hovedlys og fremre retningslys må være slått av.
2. Fjern panelklipset fra panelet for kjøleravskjerming.
3. Demonter panelet for kjøleravskjerming.

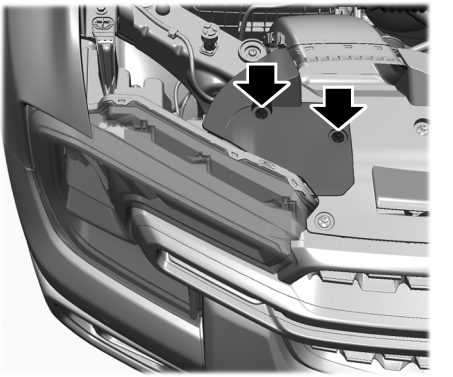

4. Vri hetten på nærlyspæren mot urviseren og ta den ut av hovedlyktenheten.

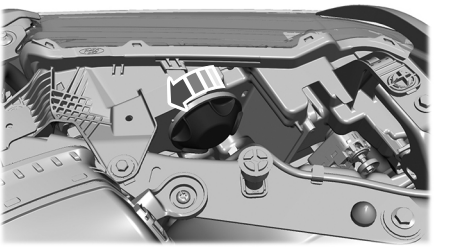

5. Stikk inn hånden bak hovedlyktenheten og vri pæreholderen mot urviseren for å fjerne den fra hovedlyktenheten.
6. Ta pæren ut av holderen.

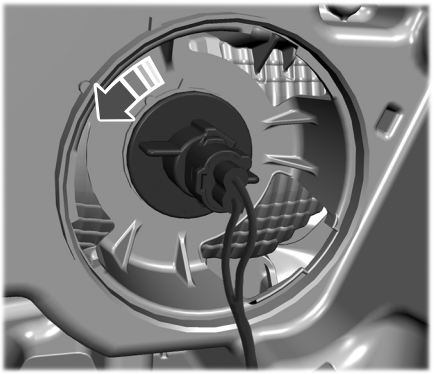

7. Utfør demonteringstrinnene i omvendt rekkefølge for å montere pæren.

SKIFTE PÆRE I FREMRE SIDEMARKERINGSLYS

1. Vri rattet til motsatt side av pæren som skal skiftes.

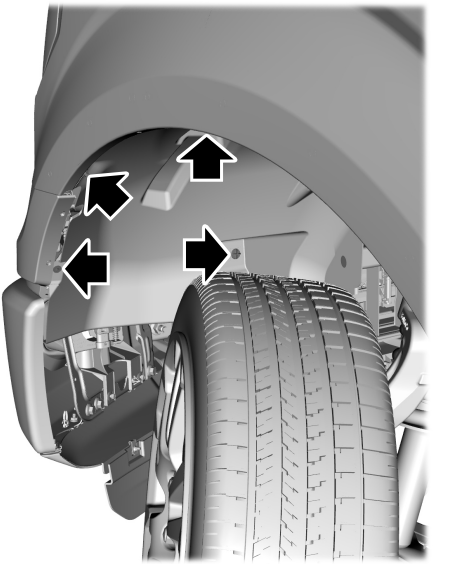

2. Fjern skruene og festepinnene fra forsiden av hjulskjermen.
3. Skyv hjulkasseforingene tilbake mot dekket for å komme til pæren.

Ranger (TRA) Vehicles Built From: 21-02-2022, noNOR, Edition date: 202202, First-Printing

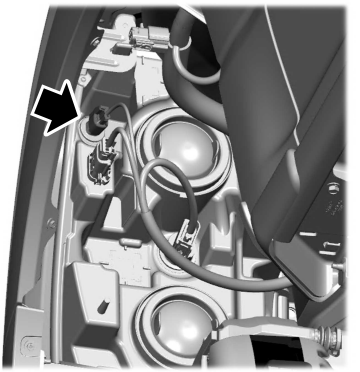

4. Fjern pæreholderen fra lykteenheten ved å vri den mot urviseren og trekke den rett ut.
5. Koble fra pæren fra kontakten.
6. Monter delene i omvendt rekkefølge.

SKIFTE PÆRE I FREMRE TÅKELYS

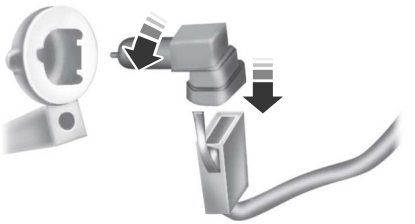

1. Tåkelysene må være slått av.
2. Koble fra kontakten fra tåkelyspæren.
3. Vri pæren mot klokken, og fjern den fra tåkelyset.

4. Monter delene i omvendt rekkefølge.

SKIFTE PÆRE I BAKLYS

Lav serie

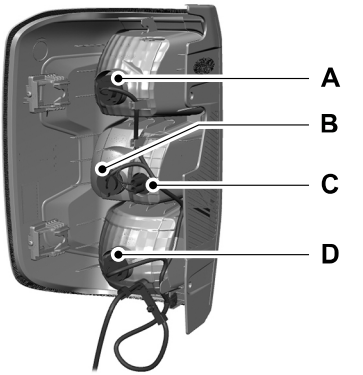

A	Baklys- og bremselyspære.
B	Retningslyspære.
C	Ryggelyspære.
D	Bakre tåkelyspære. (hvis utstyrt)

Ranger (TRA) Vehicles Built From: 21-02-2022, noNOR, Edition date: 202202, First-Printing

Mellomhøy serie

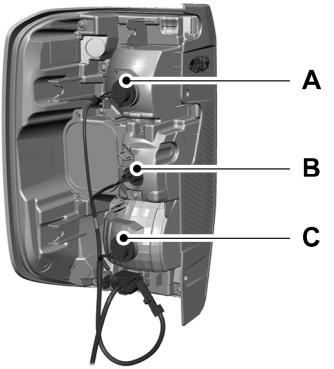

A Retningslyspære.
B Ryggelyspære.
C Bakre tåkelyspære. (hvis utstyrt)

1. Demonter baklyktenheten. Se **Demontere en baklyktenhet** (side 360).
2. Vri pæreholderen mot urviseren og ta den ut av baklysenheten.
3. Ta pæren ut av pæreholderen.
4. Monter delene i omvendt rekkefølge.

INNVENDIGE PÆRER

TABELL OVER SPESIFIKASJONER FOR INNVENDIGE PÆRER

Kjøretøyet er utstyrt med LED-lamper. Det er ikke mulig å utføre service på disse. Kontakt en autorisert forhandler hvis det oppstår feil på dem.

Ranger (TRA) Vehicles Built From: 21-02-2022, noNOR, Edition date: 202202, First-Printing

RENGJØRE EKSTERIØRET

FORHOLDSREGLER FOR RENGJØRING AV UTVENDIGE DELER

Fjern straks brennstoffsøl, tilsetningsstoffrester, fugleskitt, insekt- og asfaltrester. Det kan over tid gi både lakk-og bekledningsskader.

Fjern eventuelt utvendig utstyr, f.eks. antenner, før du benytter et bilvaskeanlegg.

FORHOLDSREGLER FOR RENGJØRING AV UTVENDIGE DELER - RAPTOR

På grunn av kjøretøyets dekkbredde og -spor må det ikke vaskes i et automatisk bilvaskeanlegg. Vask kjøretøyet for hånd eller ved å bruke kommersielle berøringsfri vaskehaller uten mekaniske skinner på gulvet.

RENGJØRING AV FRONT- OG BAKLYKTER

Vi anbefaler at front- og baklyktene kun rengjøres med kaldt/lunkent vann tilsatt bilsjampo.

Ikke skrap på lyktene.

Ikke tørk av lampene når de er tørre.

RENGJØRING AV VINDUER OG VISKERBLADER

Slik rengjør du frontruten og viskerbladene:

- Rengjør frontruten med glassrengjøringsmiddel uten slipemidler.

Merk: *Når du rengjør frontrutens innside, skal du unngå å få glassrens på instrumentpanelet eller dørpanelene. Tørk av eventuell glassrens på disse overflatene umiddelbart.*

- Rengjør viskerbladene med spylervæske eller vann påført med en myk svamp eller klut.

Merk: *Ikke bruk barberblad eller en annen skarp gjenstand til å rengjøre eller fjerne merker fra innsiden av den oppvarmede bakruten. Det kan føre til skade som ikke dekkes av bilens garanti.*

RENGJØRING AV KROM, ALUMINIUM OG RUSTFRITT STÅL

Vi anbefaler at støtfangerne og andre deler av krom, aluminium eller rustfritt stål kun vaskes med bilsjampo, en myk klut og vann.

Merk: *For ytterligere informasjon og hjelp anbefaler vi at du kontakter en autorisert forhandler.*

Merk: *Skyll området godt etter rengjøring.*

Merk: *Bruk ikke slipende materialer som f.eks. stålull eller plastklosser, da disse kan ripe opp overflaten.*

Merk: *Ikke bruk krom-/metallrengjøringsmiddel eller poleringsmiddel på hjul og hjulkapsler.*

RENGJØRING AV HJUL

Bruk kun et anbefalt hjul- og dekkrengjøringsmiddel ved ukentlig rengjøring av hjulene. For ytterligere informasjon og hjelp anbefaler vi at du kontakter en autorisert forhandler.

1. Bruk en svamp til å fjerne større avleiringer av skitt og bremsestøv.
2. Skyll godt etter rengjøring.

Ranger (TRA) Vehicles Built From: 21-02-2022, noNOR, Edition date: 202202, First-Printing

Merk: *Ikke bruk rengjøringskjemikalier på varme felger og hjulkapsler*

Hvis du har tenkt å la kjøretøyet stå parkert i en lengre periode etter at hjulene er rengjort med hjulrengjøringsmiddel, kjører du i noen minutter før du parkerer kjøretøyet. Dette reduserer risikoen for korrosjon på bremseskiver, bremsepedaler og fôringer.

Ikke rengjør hjulene mens de er varme.

Merk: *Enkelte vaskeautomater kan skade hjulfelger og -kapsler.*

Merk: *Bruk av ikke-anbefalte rengjøringsmidler, sterke rengjøringsprodukter, rengjøringsmidler for krom eller slipende materialer kan skade hjulfelger og -kapsler.*

RENGJØRING AV MOTORROMMET

Bruk en støvsuger til å fjerne smuss fra ristområdet nedenfor frontruten.

Merk: *Hvis du ikke har god kjennskap til delene rundt motoren, skal du ikke vaske motorrommet. Unngå hyppig vask av motoren.*

Ved rengjøring av motorrommet:

- Aldri vask eller skyll motoren mens den er varm eller kjører.
- Aldri vask eller skyll verken tenningscoiler, tennpluggledninger eller tennpluggbrønner.
- Dekk til batteriet, strømfordelingsboksen og luftfilterenheten for å unngå vannskader.

Merk: *Hvis kjøretøyet har et motordeksel, fjerner du dette før du påfører motorvask og avfettingsmiddel.*

- Spray et godkjent motorvaskemiddel og avfettingsmiddel på alle deler som skal rengjøres, og skyll med vann.

RENGJØRING AV STRIPER OG GRAFIKK

Det anbefales å vaske kjøretøyet for hånd, men trykkspyling er mulig under følgende betingelser:

- Bruk en dyse med 40º bred sprøytevinkel.
- Hold dysen i en avstand på 305 mm og i en vinkel på 90º i forhold til kjøretøyet.
- Ikke bruk vanntrykk på over 14.000 kPa.
- Ikke bruk vann som er varmere enn 82ºC.

Merk: *Hvis dysen på trykkspyleren rettes skrått mot overflaten på kjøretøyet, kan det skade grafikken og løsne kantene på overflaten av kjøretøyet.*

RENGJØRING AV KAMERALINSER OG -FØLERE

Vi anbefaler at kameralinsen og følerne kun rengjøres med lunkent/kaldt vann og en myk klut.

Merk: *Ikke bruk høytrykksspyler på kameralinsen og følerne.*

RENGJØRING AV UNDERSTELLET

Spyl hele undersiden av kjøretøyet regelmessig. Hold karosseri- og dørdreneringshull fri for stivnet søle.

Komponentene i bakhjulsopphenget og hele karosseriet bør rengjøres regelmessig med en høytrykkspyler, eller renses grundig med en kraftig vannstråle hvis kjøretøyet har vært brukt ute ved kysten eller i områder med mye støv eller søle. De bakre bladfjærene og andre opphengskomponenter kan avgi pipende eller knitrende støy under kjøring hvis det kommer partikler som smuss, steiner eller annet rusk inn i komponentene.

Ranger (TRA) Vehicles Built From: 21-02-2022, noNOR, Edition date: 202202, First-Printing

RENGJØRE RULLESJALUSIEN (hvis utstyrt)

Følg de beskrevne anbefalingene om vedlikehold hvis den elektriske rullesjalusien fungerer tregt, lager mye støy eller spretter tilbake av seg selv under kjøring. Regelmessig vedlikehold sørger for at rullesjalusien fungerer smidig og korrekt.

Vi anbefaler at du rengjør og smører rullesjalusien som følger:

- Rengjør tetningene, profilene og sideskinnene med en myk klut fuktet med mildt såpevann.
- Tørk rullesjalusien godt før du påfører smøremiddelet.
- Smør sideskinnene og begge beholderendepanelene på rullesjalusien jevnlig med silikonspray i minst 5 sekunder ved hjelp av en strådyse som føres inn i hjørnene mellom toppdekselet og hovedprofilene.

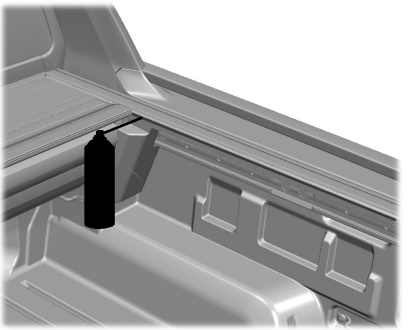

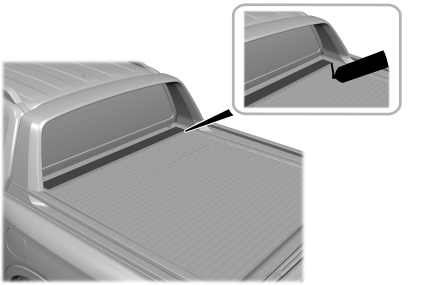

Merk: *Rullesjalusien bør deretter åpnes og lukkes etter behov for å fordele smøremiddelet gjennom hele systemet.*

Merk: *For ytterligere informasjon og hjelp anbefaler vi at du kontakter en autorisert forhandler.*

RENGJØRE INTERIØRET

RENGJØRING AV INSTRUMENTPANELET

ADVARSEL: For å unngå kontaminering av kollisjonsputesystemet er det viktig at du ikke bruker kjemiske løsemidler eller sterke rengjøringsmidler når du rengjør rattet eller instrumentpanelet.

Vi anbefaler at instrumentpanelet og glasset i instrumentpanelgruppen kun rengjøres med en fuktet, myk klut. Tørk av området med en ren og myk klut.

For ytterligere informasjon og hjelp anbefaler vi at du kontakter en autorisert forhandler.

Merk: *Unngå rengjørings- og poleringsmidler som gjør øvre del av instrumentpanelet mer skinnende. Den matte finishen er med på å hindre at du blendes av lys som reflekteres fra frontruten.*

RENGJØRING AV PLAST

Vi anbefaler at du kun bruker en myk klut fuktet med mildt såpevann. Tørk av området med en ren og myk klut.

RENGJØRING AV SKJERMER OG RUTER

Vi anbefaler at du fjerner fingeravtrykk eller støv ved hjelp av en mikrofiberklut som du tørker med i sirkelbevegelser.

Hvis det fremdeles finnes synlige fingeravtrykk på skjermen, kan du fukte kluten med litt sprit, og gå over skjermen en gang til.

Merk: *Ikke sprut eller hell sprit på berøringsskjermen.*

Merk: *Ikke bruk noen form for rengjøringsmidler eller løsemidler for å rengjøre berøringsskjermen.*

RENGJØRING AV STOFF

ADVARSEL: Bruk ikke kjemiske løsemidler eller sterke rengjøringsmidler på kjøretøy som er utstyrt med setemonterte kollisjonsputer. Slike produkter kan forurense sidekollisjonsputesystemet og påvirke ytelsen til sidekollisjonsputen under en kollisjon.

Vi anbefaler at stoffer bare rengjøres på følgende måte:

1. Fjern støv og løst smuss med en støvsuger.
2. Tørk av overflaten med en myk klut fuktet med mildt såpevann. Tørk av området med en ren og myk klut.
3. For ytterligere informasjon og hjelp anbefaler vi at du kontakter en autorisert forhandler.

Bruk punktrengjøring for å få bort hardnakkede flekker. Hvis det dannes en ring på stoffet, rengjør du straks hele området. Unngå imidlertid å bruke for mye væske, da ringen ellers kan feste seg.

RENGJØRING AV SKINN

ADVARSEL: Bruk ikke kjemiske løsemidler eller sterke rengjøringsmidler på kjøretøy som er utstyrt med setemonterte kollisjonsputer. Slike produkter kan forurense sidekollisjonsputesystemet og påvirke ytelsen til sidekollisjonsputen under en kollisjon.

Vi anbefaler at skinnoverflatene bare rengjøres på følgende måte:

1. Fjern støv og løst smuss med en støvsuger.
2. Tørk av overflaten med en myk klut fuktet med mildt såpevann. Tørk av området med en ren og myk klut.
3. Forsikre deg om at skinnet er tørt, og påfør en liten mengde behandlingsmiddel på en ren, tørr klut.
4. Gni behandlingsmiddelet inn i skinnet til det absorberes. La middelet tørke, og gjenta deretter prosessen i hele interiøret. Hvis det oppstår en film, tørker du den av med en tørr, ren klut.
5. For ytterligere informasjon og hjelp anbefaler vi at du kontakter en autorisert forhandler.

Ranger (TRA) Vehicles Built From: 21-02-2022, noNOR, Edition date: 202202, First-Printing

RENGJØRING AV VINYL

ADVARSEL: Bruk ikke kjemiske løsemidler eller sterke rengjøringsmidler på kjøretøy som er utstyrt med setemonterte kollisjonsputer. Slike produkter kan forurense sidekollisjonsputesystemet og påvirke ytelsen til sidekollisjonsputen under en kollisjon.

Vi anbefaler at vinyloverflatene bare rengjøres på følgende måte:

1. Fjern støv og løst smuss med en støvsuger.
2. Tørk av overflaten med en myk klut fuktet med mildt såpevann. Tørk av området med en ren og myk klut.
3. For ytterligere informasjon og hjelp anbefaler vi at du kontakter en autorisert forhandler.

RENGJØRING AV TEPPER OG GULVMATTER

Vi anbefaler at tepper kun rengjøres som følger:

1. Fjern støv og løst smuss med en støvsuger.
2. Tørk av overflaten med en myk klut fuktet med mildt såpevann. Tørk av området med en ren og myk klut.
3. For ytterligere informasjon og hjelp anbefaler vi at du kontakter en autorisert forhandler.

Bruk punktrengjøring for å få bort hardnakkede flekker. Hvis det dannes en ring på stoffet, rengjør du straks hele området. Unngå imidlertid å bruke for mye væske, da ringen ellers kan feste seg.

Vi anbefaler at gulvmatter kun rengjøres som følger:

1. Fjern støv og løst smuss med en støvsuger.
2. Vask gulvmatter av gummi med lunkent/kaldt, mildt såpevann.
3. La gulvmattene få tørke helt før du legger dem tilbake i kjøretøyet.

RENGJØRING AV SIKKERHETSBELTER

ADVARSEL: Ikke bruk rengjørende løsemidler, bleke- eller fargestoffer på setebeltene i kjøretøyet. Slike midler kan svekke beltestoffet.

1. Tørk av overflaten med en myk og fuktig klut med en mild løsning av såpe og vann. Tørk området med en ren og myk klut.

REPARERE MINDRE LAKKSKADE

Autoriserte forhandlere har reparasjonslakk som matcher fargen på kjøretøyet ditt. Kjøretøyets fargekode finner du på et klistremerke på venstre fordørstolpe. Ta med deg fargekoden til den autoriserte forhandleren for å være sikker på å få riktig farge.

Før du reparerer mindre lakkskader, bruker du et rengjøringsmiddel for å fjerne partikler som fugleskitt, sevje, insektrester, tjæreflekker, veisalt og industriutslipp.

Les instruksjonene før du bruker rengjøringsprodukter.

POLERING AV BILEN

Den forhåndsrengjorte høyglansede lakkoverflaten bør poleres med voks én til to ganger i året.

Vi anbefaler at du kun bruker en godkjent kvalitetsvoks som ikke inneholder slipemidler. Følg produsentens instruksjoner for påføring og fjerning av voksen. For ytterligere informasjon og hjelp anbefaler vi at du kontakter en autorisert forhandler.

Parker bilen i skyggen eller på et sted uten direkte sollys før du vasker og polerer bilen.

Merk: *Unngå polering av ulakkerte eller lavglansede sortlakkerte deler, da de kan misfarges over tid.*

Ranger (TRA) Vehicles Built From: 21-02-2022, noNOR, Edition date: 202202, First-Printing

KLARGJØRE KJØRETØYET FOR OPPBEVARING

Hvis du ikke har tenkt å bruke kjøretøyet på 30 dager eller mer, bør du følge disse anbefalingene om vedlikehold for å sikre at kjøretøyet forblir i god stand.

Under ulike forhold kan lengre tids oppbevaring føre til feil eller nedsatt motorytelse hvis du ikke tar nødvendige forholdsregler for å beskytte kjøretøyet.

Generelt

- Alle kjøretøy bør lagres på et tørt og ventilert sted.
- Kjøretøy som lagres utendørs, krever jevnlig vedlikehold for å beskytte dem mot rust og skader som skyldes vær og vind.
- Forsikre deg om at alle koblinger, kabler, hendler og pinner under kjøretøyet er smurt inn med fett, slik at det ikke oppstår rust.
- Kjør kjøretøyet minst 7,5 m med 15 dagers mellomrom for å smøre bevegelige deler og forebygge rust.
- Fyll tanken med drivstoff av god kvalitet inntil pumpepistolen stanser automatisk for første gang.

Motor

- Skift motorolje og -filter før lagring, da gammel motorolje inneholder forurensninger som kan føre til motorskade.
- Start motoren hver 15. dag i minst 15 minutter. Still klimaanlegget på avising, og kjør motoren på rask tomgang til den har nådd normal driftstemperatur.
- Hold foten på bremsen og skift gjennom alle girene mens motoren går.

Karosseri

- Rengjør kjøretøyet grundig for å fjerne skitt, fett, olje, tjære eller søle fra utvendige overflater, bakhjulbuene og under forskjermene.
- Vask kjøretøyet regelmessig hvis det står på et utsatt sted.
- Poler utsatt eller grunnet metall for å forebygge rust.
- Dekk alle forkrommede og rustfrie deler med et tykt lag av poleringsvoks for å forhindre misfarging. Legg på ny voks ved behov etter vask av kjøretøyet.
- Smør alle panser-, dør- og bagasjeromshengslene samt låsene med en tyntflytende olje.
- Dekk til innvendig bekledning for å hindre bleking.
- Hold alle gummideler fri for olje og løsemidler.

12 V-batteri

- Kontroller og lad ved behov. Hold tilkoblingene rene.

Merk: *Hvis batterikablene kobles fra, må minnefunksjonene tilbakestilles.*

Bremser

Sørg for at bremsene og parkeringsbremsen løses helt.

Merk: *Hvis du skal parkere kjøretøyet for en lengre periode etter at hjulene er rengjort med hjulrengjøringsmiddel, bør du først kjøre kjøretøyet i noen minutter slik at du minimerer risikoen for økt korrosjon på bremseskiver, bremseklosser og fôringer.*

Dekk

Oppretthold anbefalt lufttrykk.

Ranger (TRA) Vehicles Built From: 21-02-2022, noNOR, Edition date: 202202, First-Printing

Merk: *Hvis du skal parkere kjøretøyet for en lengre periode etter at hjulene er rengjort med hjulrengjøringsmiddel, skal du kjøre kjøretøyet i noen minutter først. Dette reduserer risikoen for korrosjon på bremseskiver, bremsepedaler og fôringer.*

HENTE KJØRETØYET FRA OPPBEVARING

Når du er klar til å hente kjøretøyet fra oppbevaring, må du gjøre følgende:

- Vi anbefaler at du skifter motoroljen før du bruker kjøretøyet igjen.
- Vask kjøretøyet for å fjerne eventuell smuss- eller fettfilm som har dannet seg på vindusoverflater.
- Kontroller om frontruteviskerne er forringet.
- Sjekk om det har samlet seg fremmedmateriale (f.eks. mus-/ekornreir) under panseret mens kjøretøyet har stått parkert.
- Kontroller om det har samlet seg noe fremmedmateriale i eksosanlegget under lagringen.
- Kontroller dekktrykket og fyll på med luft iht. etiketten med lufttrykk.
- Kontroller om bremsepedalen virker som den skal. Kjør 4,5 m frem og tilbake for å fjerne rustbelegg.
- Kontroller væskenivåer (inkludert kjølevæske, olje og gass) for å sikre at det ikke er noen lekkasjer, og at væskene er på anbefalt nivå.
- Hvis du fjerner batteriet, rengjør du endene på batterikablene og sjekker om de er skadet.

Kontakt en autorisert forhandler hvis du har spørsmål eller trenger hjelp med et problem.

Ranger (TRA) Vehicles Built From: 21-02-2022, noNOR, Edition date: 202202, First-Printing

LOKALISERE DEKKETIKETTEN

Dekketiketten eller sikkerhetssertifiseringsetiketten er plassert på B-stolpen på førersiden eller på kanten til førerdøren. Den inneholder informasjon om anbefalt dekktrykk foran og bak.

BRUK AV SNØKJETTINGER

ADVARSEL: Ikke kjør fortere enn 50 km/h. Hvis denne instruksjonen ignoreres, kan det føre til tap av kontroll over bilen, personskade eller død.

ADVARSEL: Ikke bruk snøkjettinger når veien er fri for snø.

ADVARSEL: Snøkjettinger skal bare brukes på spesifiserte dekk.

ADVARSEL: Hvis kjøretøyet er utstyrt med hjulkapsler, bør disse fjernes før det settes på snøkjettinger.

ADVARSEL: Hvis du skal montere vinterdekk på kjøretøyet, må de ha samme dimensjon, konstruksjon og belastningsområde som originaldekkene som er oppført på dekkskiltet, og du må ha vinterdekk på alle fire hjulene. Hvis du blander dekk med ulik dimensjon eller konstruksjon på kjøretøyet, kan det føre til nedsatte kjøreegenskaper og bremsing og tap av kontroll over kjøretøyet.

ADVARSEL: Hjulene og dekkene må ha samme dimensjon, bæreevne og hastighetsspesifikasjon som de som opprinnelig var montert på bilen. Bruk av andre typer dekk eller hjul kan påvirke bilens sikkerhet og ytelse. I tillegg kan bruk av ikke-anbefalte dekk og hjul føre til problemer med styringen, fjæringen, akslene, overføringshuset eller kraftoverføringsenheten. Bruk dekktrykket som er anbefalt på sikkerhetssertifikatetiketten eller dekktrykketiketten på B-stolpen eller kanten av førerdøren. Hvis denne instruksjonen ikke tas til følge, kan det føre til tap av kontroll over bilen, velt og personskader eller dødsfall.

Bare bruk snøkjettinger på bakhjulene. Snøkjettinger skal monteres parvis. Ikke bruk selvstrammende snøkjettinger.

Snøkjettinger kan bare brukes på følgende dekkdimensjoner. Bruk kun 15 mm snøkjettinger i S-klassen.

- 215/70R16 C
- 255/70R16
- 255/70R17
- 255/65R18
- 255/55R20

Vi anbefaler at du bruker stålfelger med samme størrelse og spesifikasjon hvis snøkjettinger må brukes, fordi kjettinger kan lage kutt i aluminiumsfelger.

Følg disse retningslinjene når du kjører med vinterdekk og veigrepsutstyr:

- Unngå full last hvis mulig.
- Snøkjettingene du anskaffer deg, må være tydelig merket fra produsenten med begrensninger mht. dekkdimensjon.
- Når du kjører med snøkjettinger, må du passe på å ikke overskride 50 km/h eller den maksimale hastigheten som kjettingprodusenten anbefaler (avhengig av hva som er minst).
- Kjør forsiktig. Hvis du hører at snøkjettingene gnisser eller slår mot kjøretøyet, må du stanse og stramme dem. Hvis dette ikke hjelper, må du fjerne snøkjettingene for å unngå skade på bilen.

- Fjern snøkjettingene når det ikke lenger er behov for dem. Ikke kjør med snøkjettinger på tørr vei.
- Hvis det er satt på et midlertidig reservehjul, skal det ikke brukes snøkjettinger på akselen med det midlertidige reservehjulet.

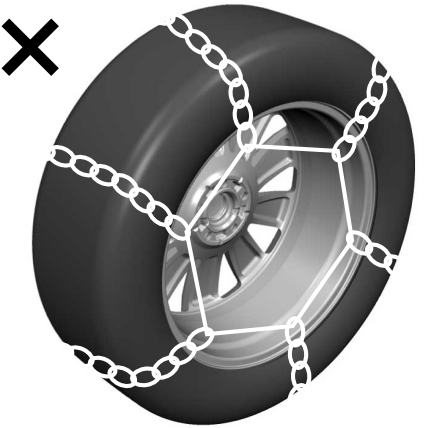

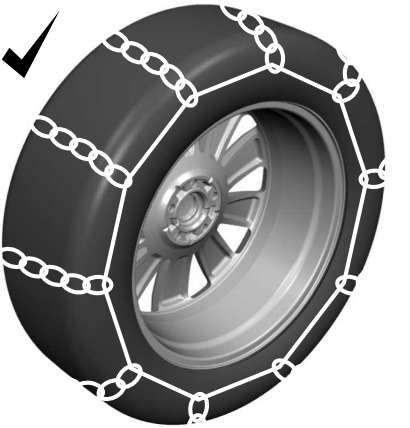

Bruk snøkjettinger som passer mot dekkets sidevegg for å forhindre at kjettingene berører hjulfelgene eller opphenget. Se forrige illustrasjon.

Hvis du har spørsmål om snøkjettinger, kan du henvende deg til en autorisert forhandler.

BRUK AV SNØKJETTINGER

ADVARSEL: Ikke kjør fortere enn 50 km/h. Hvis denne instruksjonen ignoreres, kan det føre til tap av kontroll over bilen, personskade eller død.

ADVARSEL: Ikke bruk snøkjettinger når veien er fri for snø.

ADVARSEL: Snøkjettinger skal bare brukes på spesifiserte dekk.

ADVARSEL: Hvis kjøretøyet er utstyrt med hjulkapsler, bør disse fjernes før det settes på snøkjettinger.

ADVARSEL: Hvis du skal montere vinterdekk på kjøretøyet, må de ha samme dimensjon, konstruksjon og belastningsområde som originaldekkene som er oppført på dekkskiltet, og du må ha vinterdekk på alle fire hjulene. Hvis du blander dekk med ulik dimensjon eller konstruksjon på kjøretøyet, kan det føre til nedsatte kjøreegenskaper og bremsing og tap av kontroll over kjøretøyet.

ADVARSEL: Hjulene og dekkene må ha samme dimensjon, bæreevne og hastighetsspesifikasjon som de som opprinnelig var montert på bilen. Bruk av andre typer dekk eller hjul kan påvirke bilens sikkerhet og ytelse. I tillegg kan bruk av ikke-anbefalte dekk og hjul føre

Ranger (TRA) Vehicles Built From: 21-02-2022, noNOR, Edition date: 202202, First-Printing

til problemer med styringen, fjæringen, akslene, overføringshuset eller kraftoverføringsenheten. Bruk dekktrykket som er anbefalt på sikkerhetssertifikatetiketten eller dekktrykketiketten på B-stolpen eller kanten av førerdøren. Hvis denne instruksjonen ikke tas til følge, kan det føre til tap av kontroll over bilen, velt og personskader eller dødsfall.

Bare bruk snøkjettinger på bakhjulene. Snøkjettinger skal monteres parvis. Ikke bruk selvstrammende snøkjettinger.

Snøkjettinger kan bare brukes på følgende dekkdimensjoner. Bruk kun 15 mm snøkjettinger i S-klassen.

- 215/70R16 C
- 255/70R16
- 255/70R17
- 255/65R18
- 255/55R20
- LT285/70R17

Vi anbefaler at du bruker stålfelger med samme størrelse og spesifikasjon hvis snøkjettinger må brukes, fordi kjettinger kan lage kutt i aluminiumsfelger.

Følg disse retningslinjene når du kjører med vinterdekk og veigrepsutstyr:

- Unngå full last hvis mulig.
- Snøkjettingene du anskaffer deg, må være tydelig merket fra produsenten med begrensninger mht. dekkdimensjon.
- Når du kjører med snøkjettinger, må du passe på å ikke overskride 50 km/h eller den maksimale hastigheten som kjettingprodusenten anbefaler (avhengig av hva som er minst).
- Kjør forsiktig. Hvis du hører at snøkjettingene gnisser eller slår mot kjøretøyet, må du stanse og stramme dem. Hvis dette ikke hjelper, må du fjerne snøkjettingene for å unngå skade på bilen.
- Fjern snøkjettingene når det ikke lenger er behov for dem. Ikke kjør med snøkjettinger på tørr vei.
- Hvis det er satt på et midlertidig reservehjul, skal det ikke brukes snøkjettinger på akselen med det midlertidige reservehjulet.

Ranger (TRA) Vehicles Built From: 21-02-2022, noNOR, Edition date: 202202, First-Printing

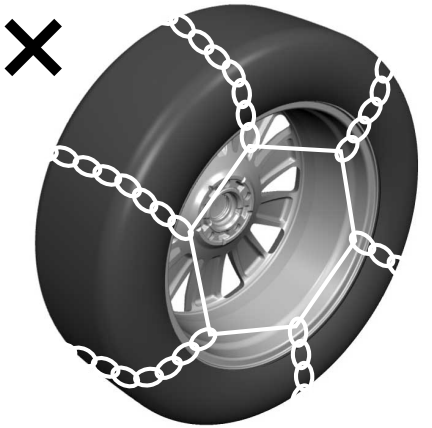

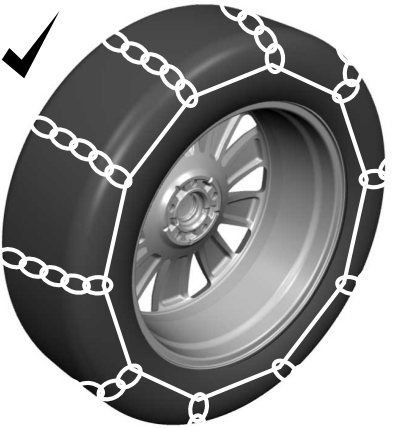

Bruk snøkjettinger som passer mot dekkets sidevegg for å forhindre at kjettingene berører hjulfelgene eller opphenget. Se forrige illustrasjon.

Hvis du har spørsmål om snøkjettinger, kan du henvende deg til en autorisert forhandler.

KONTROLLERE DEKKTRYKK

Riktig dekktrykk er en forutsetning for trygg bruk av bilen. Kontroller dekktrykket daglig før kjøring.

Inspiser alle dekk og kontroller dekktrykket med en dekktrykksmåler minst én gang i måneden og før hver langtur. Sørg for at alle dekkene har anbefalt lufttrykk. Se **Pumpe opp dekkene** (side 380).

PUMPE OPP DEKKENE

ADVARSEL: For lavt dekktrykk er den vanligste årsaken til dekksvikt og kan føre til alvorlige sprekker i dekk eller mønster eller punktering med overraskende tap av kontroll over kjøretøyet og høyere risiko for skader. For lavt dekktrykk får dekksiden til å gi etter og øker rullemotstanden, som fører til akkumulering av temperatur og intern skade på dekket. Det kan også føre til unødvendig belastning på dekket, ujevn slitasje, tap av kontroll over kjøretøyet og ulykker. Et dekk kan tape opptil halvparten av lufttrykket uten at det ser punktert ut!

ADVARSEL: Ikke bruk dekktrykket som vises på informasjonsskjermen som en dekktrykkmåler. Unnlatelse av å følge denne instruksjonen, kan det føre til personskade eller dødsfall.

Bruk anbefalt dekktrykk for kalde dekk for optimal dekkytelse og -slitasje. For lavt eller for høyt dekktrykk kan forårsake ujevn mønsterslitasje.

Pump opp dekkene til anbefalt trykk, uavhengig av om dette er lavere enn det maksimale dekktrykket som er angitt på dekket. Du finner dekketiketten med anbefalt dekktrykk ved siden av dekkstørrelsen på B-stolpen eller kanten av førerdøren.

Anbefalt dekktrykk er angitt også på sikkerhetsinformasjonsetiketten. Denne er festet enten på dørhengselstolpen, dørlåsstammen, der dørkanten møter dørlåsen på B-stolpen, eller på kanten av førerdøren.

Hvis du ikke følger anbefalingene for riktig dekktrykk, kan det føre til ujevn slitasje av dekkmønsteret og dårligere kjøreegenskaper.

Når temperaturen endres, endres også dekktrykket. En temperaturreduksjon på 6 ºC eller 10 ºF kan føre til tilsvarende reduksjon på 7 kPa for dekktrykket. Kontroller dekktrykket ofte og juster det til det korrekte trykket som er angitt på sikkerhets- eller dekkinformasjonsetiketten.

DEKKTRYKKSPESIFIKASJONER

ADVARSEL: Bruk kun dekk og hjul av samme type og med samme dimensjon, bæreevne og hastighetsspesifikasjon som dem som fulgte med kjøretøyet. Anbefalt dekk- og hjulstørrelse står på dekketiketten på dørrammen på førersiden eller på kanten av førerdøren. Kontakt en autorisert forhandler for andre alternativer eller hvis du ikke finner disse opplysningene

på stedene som er angitt. Bruk av ikke-anbefalte dekk eller hjul kan påvirke sikkerheten og ytelsen til kjøretøyet, og kan øke risikoen for å velte eller miste kontroll over kjøretøyet, med fare for alvorlig eller livstruende skade.

Anbefalt dekktrykk er angitt på dekkinformasjonsetiketten på B-stolpen på førersiden.

Kontroller trykket i alle dekkene og reservehjulet når de er kalde, minst én gang annenhver uke.

Merk: *Ta reservehjulet ut av reservehjulsbrønnen for å kontrollere dekktrykket.*

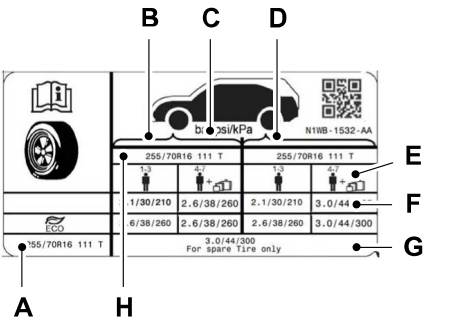

A	Størrelse på reservehjuldekket.
B	Dekktrykk i forhjul.
C	Måleenhet.
D	Dekktrykk i bakhjul.
E	Kjøretøyets last.
F	Lufttrykk i dekk.
G	Dekktrykk for reservehjul.
H	Dekkdimensjon.

Dekkdimensjon	Normal last		Eco		Full last	Full last
	Foran	Bak	Foran	Bak	Foran	Bak
	bar	bar	bar	bar	bar	bar
215/70R16 C 108/106 T	2,4	2,4	2,6	2,6	2,6	3,7
255/70R16 111 T	2,1	2,1	2,6	2,6	2,6	3
255/70R17 112 T	2,1	2,1	2,6	2,6	2,6	3

Dekkdimensjon	Normal last		Eco		Full last	Full last
	Foran	Bak	Foran	Bak	Foran	Bak
	bar	bar	bar	bar	bar	bar
255/65R18 111 T	2,1	2,1	2,6	2,6	2,6	3
255/65R18 111 H	2,1	2,1	2,6	2,6	2,6	3
255/55R20 110 V	2,4	2,4	2,6	2,6	2,6	3

Merk: *Se dekkinformasjonsetiketten for nærmere opplysninger om dekktrykk og -dimensjon.*

Øko-dekktrykk anbefales for optimalt drivstofforbruk.

Snøkjettinger kan monteres på dimensjonene over bare på bakakselen.

DEKKTRYKKSPESIFIKASJONER - RAPTOR

ADVARSEL: Bruk kun dekk og hjul av samme type og med samme dimensjon, bæreevne og hastighetsspesifikasjon som dem som fulgte med kjøretøyet. Anbefalt dekk- og hjulstørrelse står på dekketiketten på dørrammen på førersiden eller på kanten av førerdøren. Kontakt en autorisert forhandler for andre alternativer eller hvis du ikke finner disse opplysningene på stedene som er angitt. Bruk av ikke-anbefalte dekk eller hjul kan påvirke sikkerheten og ytelsen til kjøretøyet, og kan øke risikoen for å velte eller miste kontroll over kjøretøyet, med fare for alvorlig eller livstruende skade.

Anbefalt dekktrykk er angitt på dekkinformasjonsetiketten på B-stolpen på førersiden.

Kontroller trykket i alle dekkene og reservehjulet når de er kalde, minst én gang annenhver uke.

Merk: *Ta reservehjulet ut av reservehjulsbrønnen for å kontrollere dekktrykket.*

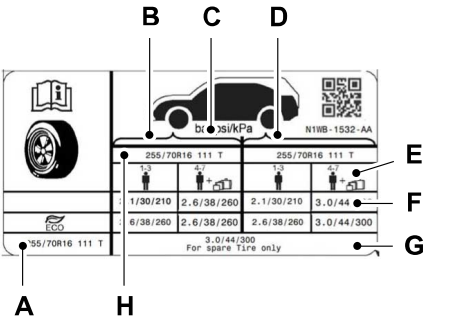

A Størrelse på reservehjuldekket.
B Dekktrykk i forhjul.
C Måleenhet.
D Dekktrykk i bakhjul.

E Kjøretøyets last.
F Lufttrykk i dekk.
G Dekktrykk for reservehjul.
H Dekkdimensjon.

Dekkdimensjon	Normal last		Eco		Full last	Full last
	Foran	Bak	Foran	Bak	Foran	Bak
	bar	bar	bar	bar	bar	bar
215/70R16 C 108/106 T	2,4	2,4	2,6	2,6	2,6	3,7
255/70R16 111 T	2,1	2,1	2,6	2,6	2,6	3
255/70R17 112 T	2,1	2,1	2,6	2,6	2,6	3
255/65R18 111 T	2,1	2,1	2,6	2,6	2,6	3
255/65R18 111 H	2,1	2,1	2,6	2,6	2,6	3
255/55R20 110 V	2,4	2,4	2,6	2,6	2,6	3
LT285/70R17 116/113S	2,5	2,5			2,5	2,8

Merk: *Se dekkinformasjonsetiketten for nærmere opplysninger om dekktrykk og -dimensjon.*

Øko-dekktrykk anbefales for optimalt drivstofforbruk.

Snøkjettinger kan monteres på dimensjonene over bare på bakakselen.

INSPISERE DEKKET FOR SKADE

ADVARSEL: Ikke skrubb sideveggene på dekket når du parkerer.

Kontroller dekkets sidevegger med hensyn til sprekker, kuttskader, støtskader og andre tegn på skader eller kraftig slitasje. Hvis det er mistanke om at dekket har innvendig skade, må det demonteres og kontrolleres for å fastslå om det må repareres eller skiftes. Av sikkerhetshensyn må dekk som er skadd eller viser tegn til mye slitasje ikke brukes, da det øker sannsynligheten for en punktering eller at det blir ubrukelig.

Kontroller jevnlig dekkmønsteret og sideveggene for skade, f.eks. buler i mønsteret eller sideveggene, sprekker i mønstersporet eller mellom mønsteret og sidevegg. Få dekket undersøkt hos et verksted ved tegn til eller mistanke om skade.

Ranger (TRA) Vehicles Built From: 21-02-2022, noNOR, Edition date: 202202, First-Printing

Dekkslitasje

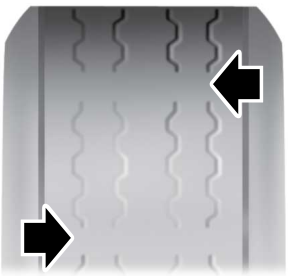

Når dekkmønsteret er slitt ned til 1/16 in (2 mm), må dekkene skiftes ut for å unngå at kjøretøyet sklir eller får vannplaning. Innebygde dekkmønsterslitasjeindikatorer, eller slitasjelinjer, som ser ut som smale gummistriper på tvers av dekkmønsteret, vises når mønsteret er slitt ned til 1/16 in (2 mm).

Nå dekkmønsteret slites ned til samme høyde som disse slitasjelinjene, er dekket slitt og må skiftes ut.

Skade

Kontroller jevnlig dekkmønsteret og sideveggene for skade, f.eks. buler i mønsteret eller sideveggene, sprekker i mønstersporet eller mellom mønsteret og sidevegg. Hvis du registrerer eller har mistanke om skade, bør du la et verksted undersøke dekket. Dekk kan skades av kjøring utenfor vei, så vi anbefaler derfor at du kontrollerer dekkene etter slik kjøring.

Aldring

ADVARSEL: Dekk svekkes over tid avhengig av ulike faktorer som vær, oppbevaringsforhold og bruksforhold (last, hastighet, trykk).

ADVARSEL: Generelt bør dekkene skiftes ut etter seks år, uavhengig av mønsterslitasjen. I varme klima eller hvis dekkene utsettes for stor belastning, kan aldringen gå raskere, og dekkene kan måtte skiftes ut hyppigere.

ADVARSEL: Du bør skifte ut reservehjulet når du skifter ut de ordinære dekkene, eller etter seks år, siden det eldes selv om det ikke er i bruk.

Sikkerhetstiltak

ADVARSEL: Hvis bilen blir stående fast i snø, gjørme eller sand, bør du unngå hurtig hjulspinn. Hjulspinn kan slite ut dekket og føre til at det eksploderer. Det kan ta så lite som tre til fem sekunder før et dekk eksploderer.

ADVARSEL: Unngå hjulspinn ved en hastighet over 55 km/h. Hvis hjulene svikter, kan passasjerene og eventuelle personer i nærheten bli skadet.

Farer på motorvei

Uansett hvor aktsomt du kjører, er det alltid en risiko for å punktere på motorveien. Kjør sakte til nærmeste trygge sted, unna trafikken. Det kan føre til ytterligere skade på det punkterte dekket, men din sikkerhet er viktigere.

Sett ned farten umiddelbart hvis du merker plutselig vibrasjon eller risting under kjøring, eller hvis du har mistanke om skade på dekket eller bilen. Kjør forsiktig til du kan svinge trygt av veien. Stopp og se etter skade på dekkene. Hvis et dekk har for lite luft eller er skadet, må du tappe ut luften, demontere hjulet og montere reservehjulet. Hvis du ikke finner en årsak, må bilen taues til nærmeste verksted eller dekkforhandler for å få den kontrollert.

Ranger (TRA) Vehicles Built From: 21-02-2022, noNOR, Edition date: 202202, First-Printing

Dekk- og hjulinnstilling

Hvis du kjører borti en fortauskant eller over et slaghull, kan det harde støtet gjøre at fordekkene skades eller kommer ut av stilling. Hvis du føler at bilen trekker mot en side under kjøring, kan det skyldes feil hjulinnstilling. La en autorisert forhandler kontrollere hjulinnstillingen jevnlig.

Feilinnstilling av for- eller bakhjulene kan medføre ujevn eller rask dekkslitasje, og må korrigeres av en autorisert forhandler.

KONTROLLERE HJULETS VENTILSKAFT

Kontroller dekk og ventilstamme med hensyn til hull, sprekker eller kuttskader som kan gi luftlekkasje.

DEKKROTASJON

ADVARSEL: Hvis dekkmerket viser ulikt dekktrykk for fremre og bakre dekk og kjøretøyet er utstyrt med dekktrykkovervåkningssystem, må du oppdatere innstillingene for systemfølerne. Utfør alltid prosedyren for tilbakestilling etter dekkrotasjon. Hvis du ikke tilbakestiller systemet, blir det kanskje ikke gitt varsel ved lavt dekktrykk.

Ved å rotere dekkene ved anbefalt intervall vil dekkene bli slitt mer jevnt, yte bedre og vare lengre.

Merk: *Hvis dekkene viser tegn til ujevn slitasje, skal du få hjulinnstillingen kontrollert av en autorisert forhandler før du roterer dekkene.*

Merk: *Et ulikt reservehjul og -dekk skal bare brukes midlertidig, og bør ikke brukes ved dekkrotasjon.*

Merk: *Når du har rotert dekkene, må du kontrollere dekktrykket og justere det i henhold til spesifikasjonene.*

Dekkrotasjonsdiagram

Følg diagrammet som angir korrekt plassering av dekkene ved rotering av dekkene.

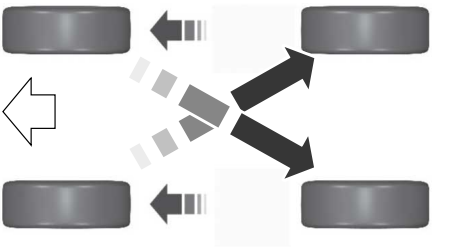

Ranger (TRA) Vehicles Built From: 21-02-2022, noNOR, Edition date: 202202, First-Printing

HVA ER DEKKTRYKKOVERVÅKINGSSYSTEM

Dekktrykkovervåkingssystemet måler trykket i dekkene. En varsellampe lyser hvis systemet registrerer at ett eller flere av dekkene har mye for lavt trykk, eller hvis det foreligger en feil i systemet.

FORHOLDSREGLER FOR DEKKTRYKKOVERVÅKINGSSYSTEMET

ADVARSEL:
Dekktrykkovervåkingssystemet er ikke en erstatning for manuell kontroll av dekktrykket. Du bør kontrollere dekktrykket regelmessig med en trykkmåler. Hvis trykket i dekkene ikke holdes på riktig nivå, kan dette føre til risiko for ødelagte dekk, tap av kontroll, velt og personskade.

ADVARSEL: Ikke bruk dekktrykket som vises på informasjonsskjermen som en dekktrykkmåler. Hvis denne instruksjonen ikke tas til følge, kan det føre til personskade eller dødsfall.

Merk: *Bruk av dekktetningsmidler kan før til skade på dekktrykkovervåkingssystemet.*

BEGRENSNINGER FOR DEKKTRYKKOVERVÅKINGSSYSTEMET

Ved betraktelig fall i utetemperaturen kan dekktrykket falle. Varsellampen for lavt dekktrykk kan da bli aktivert.

Varsellampen kan også tennes når du kjører med reservehjul eller har brukt dekktetningsmiddel fra dekkreparasjonssettet.

Merk: *Regelmessig kontroll av dekktrykket kan redusere muligheten for at varsellampen tennes på grunn av endringer i omgivelseslufttemperaturen.*

Merk: *Etter at du har pumpet opp dekkene til anbefalt trykk, må du kjøre i 32 km/h i opptil to minutter før varsellampen slukner.*

VISE DEKKTRYKKET



Bruk informasjons- eller berøringsskjermen for å vise det aktuelle dekktrykket.

TILBAKESTILLE DEKKTRYKKOVERVÅKINGSSYSTEMET

Du må utføre prosedyren for tilbakestilling av systemet etter hvert dekkbytte eller justering av dekktrykk.

For å opprettholde lasteevnen kan det eventuelt være nødvendig å ha ulikt dekktrykk i de fremre og bakre dekkene. I så fall tenner systemet varsellampen ved ulikt trykk i for- og bakdekkene.

Ranger (TRA) Vehicles Built From: 21-02-2022, noNOR, Edition date: 202202, First-Printing

Hvis du skifter om på plasseringen av hjulene, må du tilbakestille systemet for å programmere plasseringen til hjulfølerne på nytt. Systemet vet ikke hvor de enkelte hjulfølerne er plassert, og antar at du har justert dekktrykket riktig.

Kjøring av tilbakestillings-prosedyren:

1. Slå på tenningen.
2. Naviger til dekkovervåkingsmenyen på informasjonsskjermen. Se **Dekktrykkovervåkingssystem – informasjonsmeldinger** (side 388).
3. Trykk inn og hold OK-knappen til det vises en bekreftelse. Hvis kjøretøyet har en tilbakestillingsknapp for dekktrykkovervåkingssystemet, kan du holde knappen inne til det vises en bekreftelse.

DEKKTRYKKOVERVÅ-KINGSSYSTEM – FEILSØKING

DEKKTRYKKOVERVÅ-KINGSSYSTEM – VARSELLAMPER



Varsellampen for lavt dekktrykk varsler både når dekkene trenger mer luft, og når systemet ikke lenger fungerer slik det skal.

Varsellampe	Mulig årsak	Handling påkrevd
Varsellampen lyser	Trykket i ett eller flere dekk er altfor lavt	Når du har pumpet opp dekkene til trykket som produsenten anbefaler på dekktrykketiketten – plassert på kanten av førerdøren eller på B-stolpen – må du kjøre i minst to minutter over 32 km/h før lampen slukner.
Varsellampen lyser eller blinker	Midlertidig reservehjul er i bruk	Reparer det skadde hjulet og dekket, og monter det på kjøretøyet igjen for å gjenopprette systemdriften.
	Feil i dekktrykkovervå-kingssystemet	Hvis dekkene har anbefalt trykk og det midlertidige reservehjulet ikke er i bruk, har systemet oppdaget en feil som krever service. Få kjøretøyet kontrollert så snart som mulig.

DEKKTRYKKOVERVÅKINGSSYSTEM – INFORMASJONSMELDINGER

Melding	Handling
Dekktrykk lavt	Når du har pumpet opp dekkene til anbefalt trykk iht. produsentens dekktrykketikett på kanten av førerdøren eller på B-stolpen, må du kjøre i minst to minutter over 32 km/h før lampen slukkes.
Dekktrykk monitorfeil	Systemet har registrert en feil som krever service. Få kjøretøyet kontrollert så snart som mulig.
Dekktrykk sensorfeil	Systemet har oppdaget en feil som krever service, eller et reservehjul er i bruk. Få kjøretøyet kontrollert så snart som mulig.

Ranger (TRA) Vehicles Built From: 21-02-2022, noNOR, Edition date: 202202, First-Printing

SKIFTE ET PUNKTERT DEKK

Unngå å trå hardt på bremsen hvis du punkterer et dekk under kjøring. Reduser i stedet hastigheten gradvis, hold godt i rattet, og kjør sakte til en trygg plass på siden av veien.

Få det flate dekket reparert av en autorisert forhandler for å unngå skade på systemfølerne. Se **Forholdsregler for dekktrykkovervåkingssystemet** (side 386). Erstatt reservehjulet med et vanlig hjul snarest. Ved reparasjon eller skifte av et flatt dekk, må du få en autorisert forhandler til å undersøke systemføleren med tanke på skade.

Merk: *Bruk av dekktetningsmiddel kan skade dekktrykkovervåkingssystemet og bør bare brukes i nødstilfelle under kjøring.*

Merk: *Indikatorlampen for dekktrykkovervåkingssystemet lyser når reservehjulet er i bruk. For å gjenopprette full funksjonalitet for overvåkingssystemet, må alle hjul som er utstyrt med følere for dekktrykkovervåking, være montert på kjøretøyet.*

Informasjon om montert reservehjul og -dekk av ulik størrelse

ADVARSEL: Hvis du unnlater å følge disse retningslinjene, kan det føre til økt risiko for tap av kontroll over kjøretøyet og eventuelt personskade eller dødsfall.

ADVARSEL: Ikke kjør fortere enn 80 km/h hvis du er usikker på hvilken type reservehjul du har.

Hvis reservehjulet er forskjellig fra de monterte hjulene, kan det ha en varseletikett som angir den aktuelle maksimale hastighetsgrensen. Kjør forsiktig nå du har et montert reservehjul og -dekk av ulik størrelse.

Ulik reservehjulsmontasje i full størrelse med etikett på hjulet

Etiketteksten på hjulet lyder: THIS WHEEL AND TIRE ASSEMBLY FOR TEMPORARY USE ONLY (denne hjul- og dekkenheten er bare for midlertidig bruk).

Et reservehjul og -dekk av ulik størrelse er bare for midlertidig bruk. Kjør kortest mulig distanse, og få det ødelagte hjulet og dekket reparert eller skiftet ut så snart som mulig. Hvis reservehjulet eller -dekket av ulik størrelse blir skadet, må det erstattes med et nytt.

Når du bruker et reservehjul og -dekk av ulik størrelse, kan det føre til svekkelse av følgende:

- Håndtering, stabilitet og bremseytelse.
- Komfort og støynivå.
- Bakkeklaring og parkering ved kantstein.
- Kjøreegenskaper på vinterføre.
- Kjøreegenskaper i regnvær.
- Kjøreegenskaper ved firehjulsdrift.

Hvis du kjører med denne typen ulikt reservehjul:

- Ikke overskrid den maksimale hastigheten som står på etiketten.
- Ikke last bilen med mer enn det som er angitt som maksimal last på sikkerhetsetiketten.
- Ikke kjør med tilhenger.
- Ikke bruk snøkjettinger på den enden av kjøretøyet der reservehjulet er montert.

Ranger (TRA) Vehicles Built From: 21-02-2022, noNOR, Edition date: 202202, First-Printing

- Ikke bruk mer enn ett ulikt reservehjul av gangen.
- Ikke bruk et bilvaskeanlegg.

Ulik reservehjulsmontasje i full størrelse uten etikett på hjulet

Du kan bytte ut det aktuelle hjulet med et reservehjul og kjøre videre som normalt.

Fremgangsmåte ved dekkskift

ADVARSEL: For å redusere faren for at bilen beveger seg når du skifter hjul, må du sette girspaken i Park (P) og trekke til parkeringsbremsen. Hjulet som er diagonalt motsatt (på den andre siden av bilen) i forhold til hjulet du skal skifte, må sikres med en passende kloss eller hjulblokk. Hvis du for eksempel skal skifte venstre forhjul, blokkerer du høyre bakhjul med en passende hjulkloss eller hjulblokk.

ADVARSEL: Jekken som følger med bilen, må bare brukes til å skifte hjul i et nødstilfelle. Ikke forsøk å utføre annet arbeid på bilen når den er støttet opp av jekken, da det er fare for den kan skli av. Unnlatelse av å følge denne instruksjonen, kan det føre til personskade eller dødsfall.

ADVARSEL: Ikke forsøk å skifte dekk på den siden av kjøretøyet som vender ut mot trafikken. Kjør så langt som mulig ut til siden for å ikke være i veien for trafikken og for å unngå å bli påkjørt mens du jekker opp bilen eller skifter hjulet.

ADVARSEL: Bruk bare jekken som fulgte med som originalutstyr til bilen.

ADVARSEL: Aldri beveg deg inn under et kjøretøy som er støttet opp med jekk.

ADVARSEL: Du må aldri ha kroppsdeler under et kjøretøy som bare er støttet opp med jekk.

ADVARSEL: Jekken som følger med bilen, må bare brukes til å skifte hjul i et nødstilfelle. Ikke forsøk å utføre annet arbeid på bilen når den er støttet opp av jekken, da det er fare for den kan skli av. Unnlatelse av å følge denne instruksjonen, kan det føre til personskade eller dødsfall.

ADVARSEL: Sikre at skruegjengene er tilstrekkelig smurt før bruk.

ADVARSEL: Jekken skal brukes på et jevnt, fast underlag der det er mulig.

ADVARSEL: Plasser aldri noe mellom jekken og bakken.

ADVARSEL: Plasser aldri noe mellom jekken og bilen.

ADVARSEL: Skru av tenningen, og trekk til håndbremsen. Hvis bilen har manuell girkasse, velger du 1. gir eller Revers (R). Hvis bilen har automatisk girkassekasse, velger du Park (P).

ADVARSEL: Det anbefales at hjulene på kjøretøyet sikres med klosser og at ingen befinner seg i kjøretøyet når det jekkes opp.

ADVARSEL: Slå av stigtrinnene før du jekker opp bilen eller legger gjenstander under bilen. Ikke stikk hånden mellom de utslåtte stigtrinnene og bilen. Et stigtrinn i bevegelse kan forårsake skade.

1. Parker kjøretøyet på et jevnt, fast underlag og slå på nødblinklysene.

Ranger (TRA) Vehicles Built From: 21-02-2022, noNOR, Edition date: 202202, First-Printing

2. Sett på parkeringsbremsen, slå av motoren og sett opp en varseltrekant.

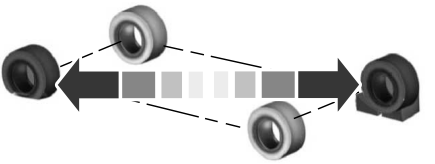

3. Blokker hjulet som er diagonalt i forhold til dekket som har punktert. Hvis det for eksempel er det venstre forhjulet som er flatt, blokkerer du det høyre bakhjulet.

Merk: *Passasjerer bør ikke oppholde seg i kjøretøyet mens det jekkes opp.*

Fjerne kjøretøyjekken og verktøyposen

Jekken, hjulavtageren og jekkhåndtaket befinner seg i førerhuset.

Merk: *Ikke alle førerhuskonfigurasjoner er tilgjengelige på alle markeder.*

Enkelt førerhus

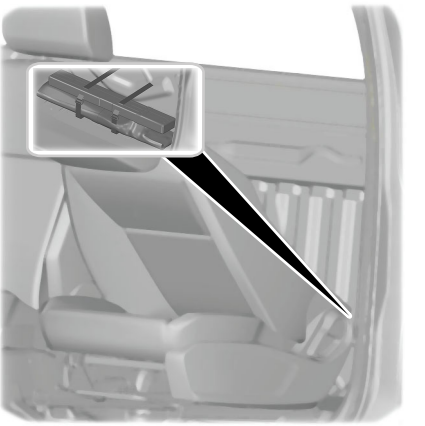

1. Fold venstre seterygg forover.
2. Fjern låsestroppen og ta ut verktøyet.



1. Fold høyre seterygg forover.
2. Løsne jekken, fjern bolten og ta ut jekken.

Ranger (TRA) Vehicles Built From: 21-02-2022, noNOR, Edition date: 202202, First-Printing

Super Cab

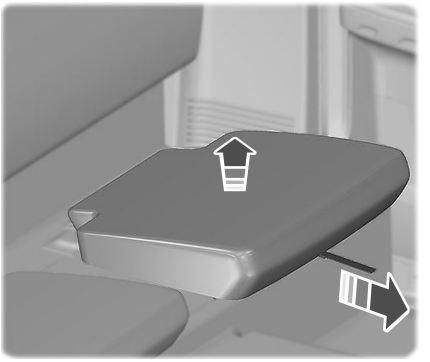

1. Trekk i utløserstroppen.
2. Ta ut baksetene.

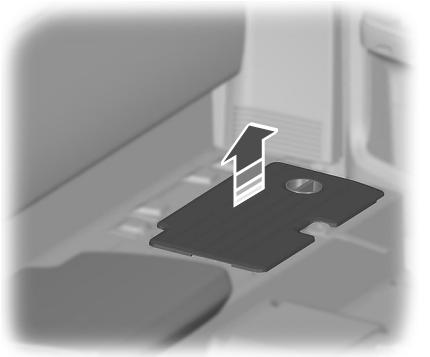

3. Fjern dekslet.

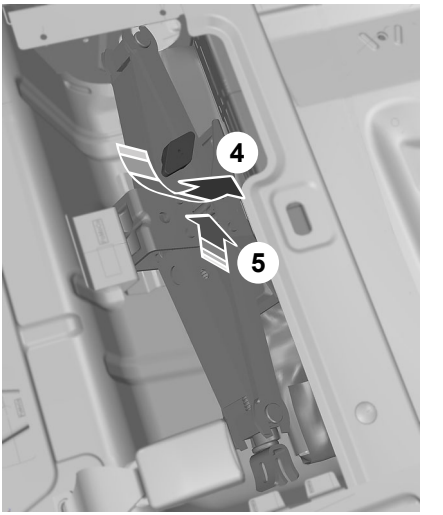

4. Fjern bolten og vri ledeskruen i enden mot urviseren for å skru den av.
5. Fjern jekken.
6. Fjern verktøyet.

Dobbelt førerhus

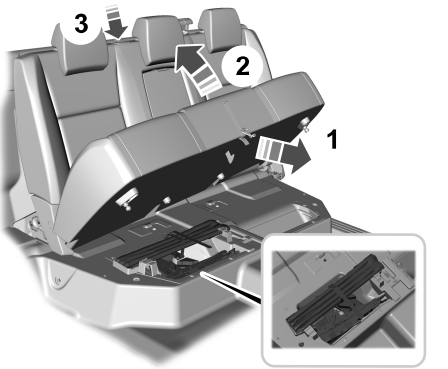

1. Trekk ut utløserstroppen.

2. Løft opp seteputen.
3. Bruk festestroppen for å sikre seteputen.
4. Fjern låsestroppen.
5. Fjern jekken og verktøyene

Ta av reservehjulet

ADVARSEL: Ikke kjør fortere enn 80 km/h hvis du er usikker på hvilken type reservehjul du har.

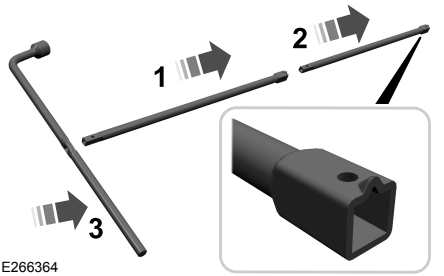

1. Sett sammen håndtaket.

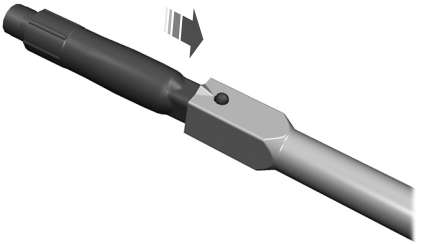

2. Hvis reservehjulet i kjøretøyet er låst, finner du nøkkelen i hanskerommet og fester den til fremre del av jekken.

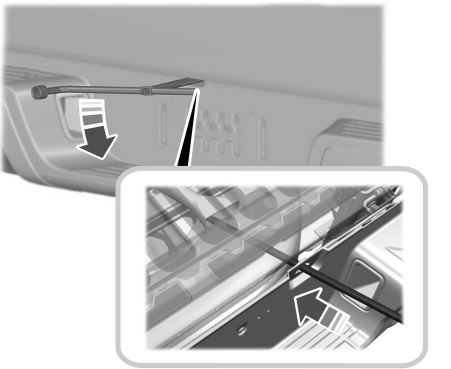

3. Sett jekkhåndtaket inn i føringshullet. Drei mot urviseren til hjulet hviler på bakken og vaieren er slakk.

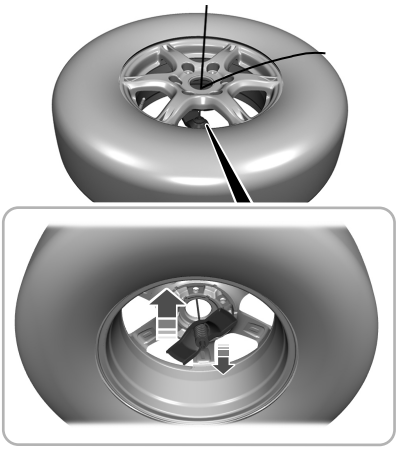

4. Før braketten og vaieren gjennom hjulåpningen.

Ranger (TRA) Vehicles Built From: 21-02-2022, noNOR, Edition date: 202202, First-Printing

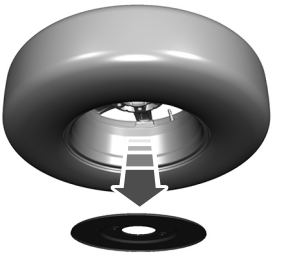

5. Hvis kjøretøyet er utstyrt med vinsjkabelbeskyttelse, fjerner du denne ved å trekke av hele metallplaten med innsatsklemmer. Det er ikke nødvendig å fjerne innsatsklemmene separat.

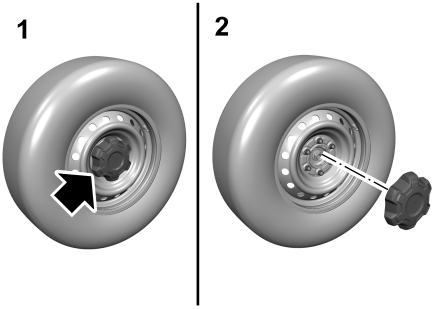

6. På et kjøretøy med stålfelger fjerner du navlokket ved å dra av dekselet eller lirke det løs med et verktøy. Løsne deretter hjulmutterne en halv omdreining mot urviseren, men ikke fjern dem før hjulet er jekket opp fra bakken.

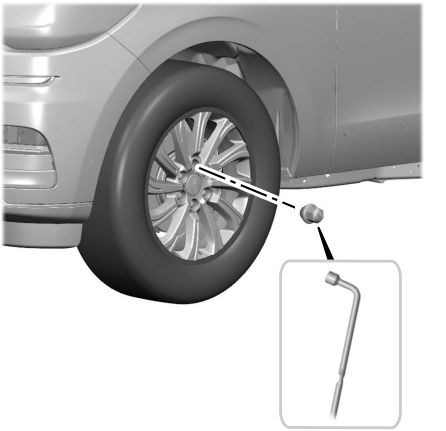

7. På et kjøretøy med aluminiumshjul løser du hver hjulmutter en halv omdreining mot urviseren, men venter med å ta dem ut til hjulet er jekket opp fra bakken.

Merk: *Hvis reservehjulet ikke er av samme type og størrelse som de andre hjulene på kjøretøyet, kjører du med det kortest mulig.*

Merk: *Ikke kjør med mer enn ett reservehjul av gangen.*

Merk: *Unngå å bruke et reservehjul eller -dekk som er ulikt de andre, da dette kan virke negativt inn på kjøreegenskapene, stabiliteten, bremseytelsen, komforten og støynivået.*

Merk: *Ikke aktiver firehjulsdriftmodus mens du kjører med et reservehjul, med mindre du trenger det for å komme deg løs.*

Merk: *Reservehjulet er plassert bak på undersiden av bilen.*

Merk: *Ikke bruk elektroverktøy på reservehjulvinsjen.*

Ranger (TRA) Vehicles Built From: 21-02-2022, noNOR, Edition date: 202202, First-Printing

Demontere hjul

ADVARSEL: Bruk bare de viste jekkepunktene. Hvis du jekker opp bilen på andre steder, kan du skade komponenter som bremserør osv.

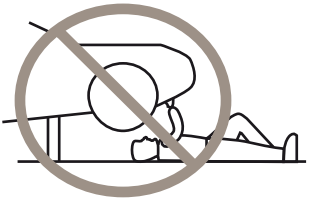

Merk: *Jekken trenger ikke vedlikehold eller ekstra smøring i løpet av bilens levetid.*

Merk: *Bruk bare de merkede stedene for å unngå skade på bilen når du jekker det opp.*

Merk: *Bruk jekken kun på de spesifiserte oppjekkingspunktene og nærmest mulig det berørte hjulet.*

Oppjekkingspunkter foran uten drivstoffilter

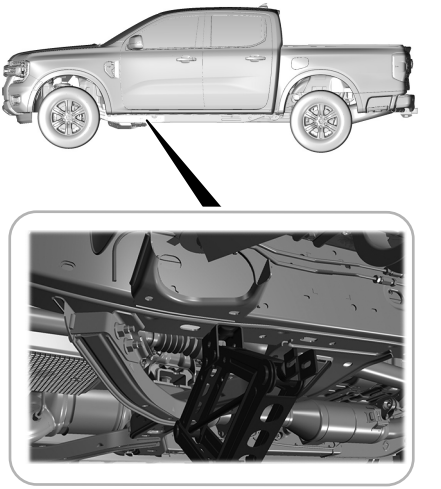

Oppjekkingspunkter foran med drivstoffilter og høy klaring

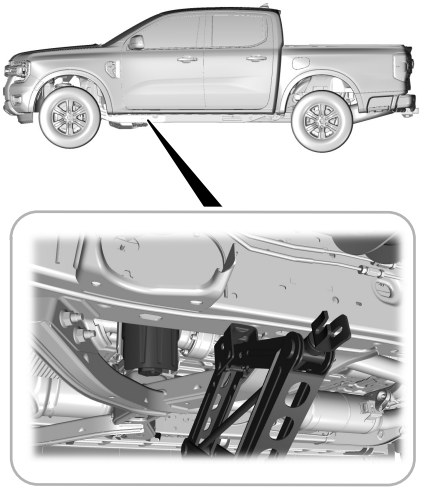

Oppjekkingspunkter foran med drivstoffilter og lav klaring

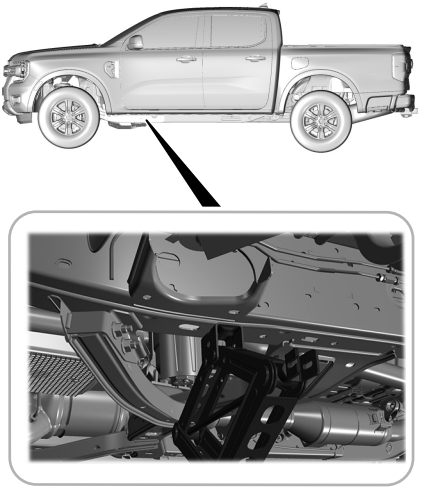

Jekkepunkter bak

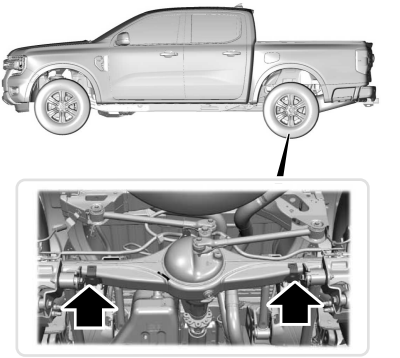

1. Plasser kjøretøyjekken ved oppjekkingspunktet som er nærmest hjulet som skal skiftes.

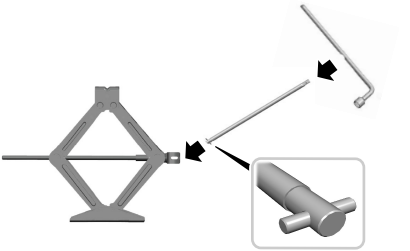

Merk: *Når du skal skifte et flatt fordekk, fester du jekkhåndtaket på jekken. Betjen jekkhåndtaket med hjulmutternøkkelen.*

2. Monter jekkhåndtaket, innbefattet de nødvendige forlengerrørene avhengig av posisjonen du bruker jekken på, og vri jekkhåndtaket med urviseren inntil hjulet er løftet helt opp fra bakken.

Merk: *Når du skifter et flatt bakdekk, kobler du sammen alle håndtakene for å forlenge jekkhåndtaket.*

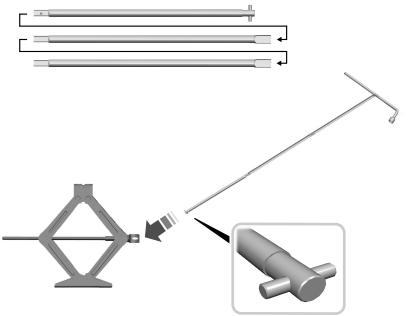

3. Hev bilen til dekket kommer klar av bakken.
4. Løs den låsbare hjulmutteren ved hjelp av hjulmutternøkkelpipen.
5. Fjern hjulmutrene og ta av hjulet.

Montere et hjul

ADVARSEL: Bruk bare godkjente dekk- og felgdimensjoner. Andre dimensjoner kan ødelegge kjøretøyet.

ADVARSEL: Ikke monter punkteringsfrie dekk på kjøretøy som ikke opprinnelig er utstyrt med slike. Ta kontakt med en autorisert forhandler hvis du vil vite mer om kompatibilitet.

ADVARSEL: Pass på at det ikke finnes fett eller olje på gjengene eller overflaten mellom hjulboltene og hjulmutrene. Dette kan føre til at hjulmutrene løsner under kjøring.

ADVARSEL: Ikke monter aluminiumsfelger med hjulmutre beregnet på stålfelger.

ADVARSEL: Kontroller så raskt som mulig at hjulmutterne er skikkelig trukket til, og at dekktrykket er korrekt.

Merk: *Pass på at kontaktflatene på felg og nav, gjenger og bolter ikke inneholder fremmedlegemer.*

Merk: *Pass på at konusen på låsemutrene vender mot hjulet.*

1. Monter hjulet.
2. Skru inn og stram låsemutrene for hånd.
3. Sett på hjulmutternøkkelpipen.

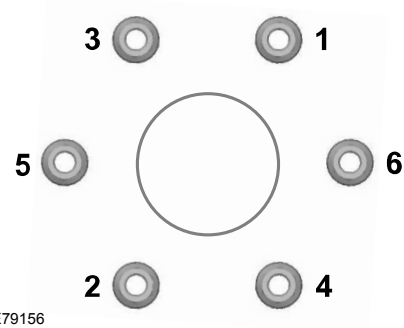

E79156

4. Senk bilen og fjern jekken.
5. Trekk til alle låsemutterne helt i vist rekkefølge. Se **Låsemuttere** (side 399).

Oppbevare det punkterte dekket eller reservehjulet

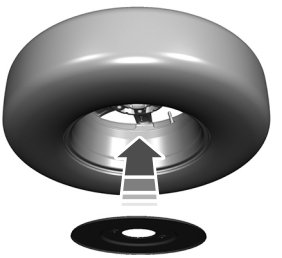

1. Hvis kjøretøyet er utstyrt med vinsjkabelbeskyttelse, justerer du innsatsklemmene på vinsjkabelbeskyttelsen ut fra hjulmutterhullene og skyver deretter metallplaten inntil den er helt festet til baksiden av hjulet.
2. Legg dekket flatt på bakken, bak kjøretøyet og pass på at siden med ventilstammen vender opp.
3. Skyv hjulet halvveis under kjøretøyet, og monter festet gjennom midten av hjulet. Hvis navlokk er montert, må du kanskje ta det av før du trykker holderen gjennom midten av hjulet. For å fjerne navlokket trykker du det av med jekken fra innsiden av hjulet. Trekk i kabelen slik at komponentene i enden av kabelen flukter.
4. Sett håndtaket inn i føringshullet og aktiver vinsjen.

Merk: *Hvis reservehjulet i kjøretøyet er låst, finner du nøkkelen i hanskerommet og fester den til fremre del av jekken.*

5. Vri skrunøkkelen med urviseren inntil dekket er hevet til oppbevaringsposisjonen under kjøretøyet. Nøkkelen blir tyngre å vri og reservehjulsvinsjen skrangler eller glir når dekket er hevet til maksimal posisjon. En klikkelyd fra vinsjen angir at dekket er riktig plassert.
6. Legg alle verktøyene forsiktig tilbake på plass i verktøysettposen.
7. Sett verktøysettposen tilbake der den skal være.
8. Sett jakken tilbake i braketten og fest skjermmutteren.
9. Fjern blokkeringene fra hjulet. Legg varseltrekanten tilbake på plass i kjøretøyet.

Merk: *Ikke bruk elektroverktøy på reservehjulvinsjen.*

Merk: *Hjulbrønnen skal kun brukes til oppbevaring av dekk- og hjulkombinasjonen som fulgte med kjøretøyet. Andre dekk- og hjulkombinasjonen kan ødelegge hjulbrønnen.*

Ranger (TRA) Vehicles Built From: 21-02-2022, noNOR, Edition date: 202202, First-Printing

LÅSEMUTTERE

ADVARSEL: Før du monterer et hjul, bør du fjerne eventuell rust, smuss og fremmedlegemer på hjulets monteringsflater og på overflaten til hjulnavet, bremsetrommelen eller bremseskivene som kommer i kontakt med hjulet. Sørg for å sikre festene som fester rotoren til navet, slik at de ikke kommer i veien for monteringsflatene på hjulet. Unnlatelse av å følge disse trinnene ved montering av hjul, kan føre til at hjulmutrene løsner og at hjulet faller av under kjøring. Det kan føre til at du mister kontrollen over kjøretøyet, med fare for alvorlig eller livstruende personskade.

Boltstørrelse	Nm [1]
M12 x 1,5	135 Nm

[1] Tiltrekkingsmomentene gjelder for mutter- og boltgjenger uten skitt og rust. Bruk kun hjulmuttere og/eller hjulbolter som vi anbefaler.

Trekk til hjulmutrene med riktig tiltrekkingsmoment innenfor 160 km etter en hjulbehandling, for eksempel dekkrotering, skifte av punktert dekk, demontering av hjul.



A Navets styreboring.

Undersøk hjulets styreboring og monteringsflate før montering. Fjern all synlig korrosjon og løse partikler.

Låsbare hjulmuttere (hvis utstyrt)

Hjulmutternøkkelpipen er plassert i hanskerommet eller ved siden av jekken.

Du kan skaffe nye låsbare hjulmuttere eller ny hjulmutternøkkelpipe ved å bruke sertifikatet med referansenummeret.

Ranger (TRA) Vehicles Built From: 21-02-2022, noNOR, Edition date: 202202, First-Printing

MOTORSPESIFIKASJONER

Motor	Spesifikasjoner
Kompresjonsforhold.	10,5:1
Slagvolum.	2.956 cm^3
Tenningsrekkefølge.	1-4-2-5-3-6
Tenningssystem	Coil på plugg
Nødvendig drivstoff.	Minst 95 oktan
Elektrodeavstand.	0,7 mm - 0,8 mm

Ranger (TRA) Vehicles Built From: 21-02-2022, noNOR, Edition date: 202202, First-Printing

OPPHENGSSPESIFIKASJONER

Innstillingsspesifikasjoner

Forhjulsinnstilling

Kjøretøy	Caster venstre	Caster høyre	Side til Side
Ranger med høy klaring	3º +/- 1º	3º +/- 1º	0º +/- 0,75º
Ranger med lav klaring	3,27º +/- 1º	3,27º +/- 1º	0º +/- 0,75º

Kjøretøy	Camber venstre	Camber høyre	Side til Side
Ranger med høy klaring og med lav klaring	0º +/- 0,75º	0º +/- 0,75º	0º +/- 0,75º

Kjøretøy	Spissing venstre	Spissing høyre	Total sporing
Ranger med høy klaring og lav klaring	0º +/- 0,15º	0º +/- 0,15º	0º +/- 0,2º

Bakhjulsinnstilling

Kjøretøy	Bakre camber venstre	Bakre camber høyre
Ranger med høy klaring og lav klaring	0º +/- 0,75º	0º +/- 0,75º

Ranger (TRA) Vehicles Built From: 21-02-2022, noNOR, Edition date: 202202, First-Printing

MÅL FOR KJØRETØY

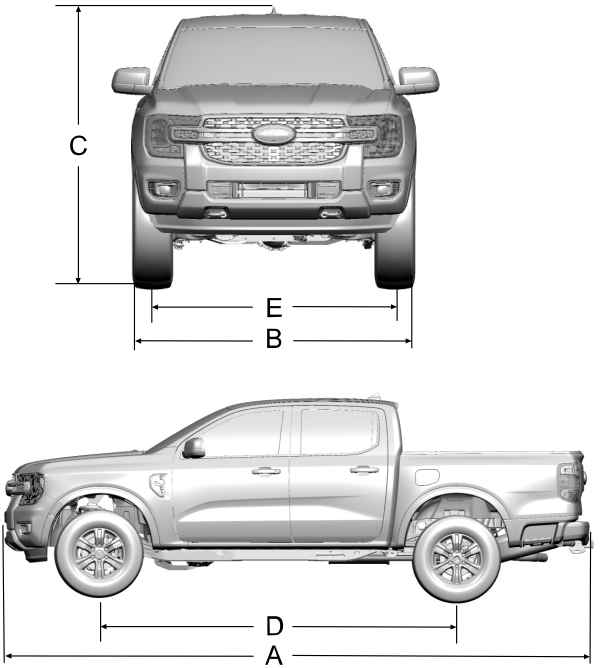

Bildeforklaring	Beskrivelse av mål	mm
A	Største lengde.	5.370 mm
B	Total bredde, medregnet utvendige speil.	2.208 mm
C	Samlet høyde.	1.886 mm
D	Akselavstand.	3.270 mm
E	Tilhengerbredde.	1.620 mm

Ranger (TRA) Vehicles Built From: 21-02-2022, noNOR, Edition date: 202202, First-Printing

TALL FOR DRIVSTOFFORBRUK

WLTP

Lav	Middels	Høy	Ekstra høy	Kombinert kjøring	CO_2-utslipp
L/100 km	L/100 km	L/100 km	L/100 km	L/100 km	g/km
7,8–6,2	6,3–4,8	5,7–4,4	7,3–5,3	6,6–5,1	115–149

Ranger (TRA) Vehicles Built From: 21-02-2022, noNOR, Edition date: 202202, First-Printing

MOTOROLJEKAPASITET OG - SPESIFIKASJON

Bruk olje som innfrir den angitte spesifikasjonen og viskositetsgraden.

Bruk av olje som ikke innfrir den angitte spesifikasjonen og viskositetsgraden, kan føre til:

- Komponentskade som ikke dekkes av kjøretøygarantien.
- Langvarig kjøring av startmotoren.
- Økte utslipp.
- Redusert kjøretøyytelse.
- Redusert drivstofføkonomi.



Oljer med dette symbolet oppfyller de aktuelle ILSAC-standardene for motor, utslippssystem og drivstofføkonomi.

Vi anbefaler Motorcraft®-motorolje til kjøretøyet ditt. Hvis Motorcraft®-olje ikke er tilgjengelig, må du bruke en motorolje med anbefalt viskositetsgrad som har et API-sertifiseringsmerke for bensinmotorer.

Ikke bruk ekstra tilsetningsstoffer. Disse er ikke nødvendige og kan forårsake motorskader som ikke dekkes av kjøretøygarantien.

Påfyllingsmengder

Malliversio	Inkludert oljefilteret
Alle	6,62 L

Materialer

Komponent	Spesifikasjon
Motorolje - SAE 5W-30 - Delsyntetisk	WSS-M2C961-A1

Etterfylling av motorolje

Hvis du ikke finner en motorolje som oppfyller spesifikasjonen i WSS-M2C961-A1, kan du bruke en SAE 5W-30-motorolje som oppfyller spesifikasjonen i ACEA C2.

Merk: *Ikke bruk mer enn 1 L alternativ motorolje mellom planlagte serviceintervaller.*

Ikke bruk ekstra tilsetningsstoffer. Disse er ikke nødvendige og kan forårsake motorskader som ikke dekkes av kjøretøygarantien.

KJØLESYSTEMKAPASITET OG -SPESIFIKASJON

Bruk kjølevæske som innfrir den angitte spesifikasjonen.

Bruk av kjølevæske som ikke innfrir den angitte spesifikasjonen, kan føre til redusert kjøretøyytelse eller komponentskader som ikke dekkes av kjøretøygarantien.

Påfyllingsmengder

Malliversio	Mengde
Alle	10 L

Materialer

Komponent	Spesifikasjon
Frostvæske	WSS-M97B57-A2

WSS-M97B57-A2 er gul kjølevæske. Gul kjølevæske kan i enkelte kjølesystemer se ut som den er fluorescerende grønn, noe som er en normal egenskap.

Merk: *Ikke bland kjølevæsker med forskjellige farger eller typer i kjøretøyet. Det reduserer effektiviteten til kjølevæsken og kan gjøre garantien ugyldig.*

DRIVSTOFFTANKKAPASITET

Påfyllingsmengder

Malliversio	Mengde
Alle	80 L

KLIMAANLEGGKAPASITETOG -SPESIFIKASJON

ADVARSEL: Klimaanleggets kjølemiddelsystem inneholder kjølemiddel som er under høyt trykk. Service på klimaanleggets kjølemiddelsystem må bare utføres av kvalifisert personell. Det kan oppstå personskader ved åpning av klimaanleggets kjølemiddelsystem.

Bruk kjølevæske og olje som innfrir de angitte spesifikasjonene.

Bruk av kjølevæske og olje som ikke innfrir de angitte spesifikasjonene, kan føre til:

- Komponentskade som ikke dekkes av kjøretøygarantien.
- Redusert kjøretøyytelse.

Påfyllingsmengder

Malliversio	Kjølemiddel	Kjølemiddelolje
Alle	0,63 kg	80 ml

Materialer

Komponent	Spesifikasjon
Kompressorolje - Aircondition 6U7J-M1C231-CA	WSH-M1C231-B
Kjølemiddel – R-134A	WSH-M17B19-A

SPYLERVÆSKESPESIFIKASJON

Påfyllingsmengder

Malliversio	Mengde
Alle	Fyll opp ved behov.

Materialer

Komponent	Spesifikasjon
Spylervæske FU7J-19C544-AA/BA/DA/EA/GA/HA	WSS-M14P19-A

GIROLJEKAPASITET OG - SPESIFIKASJON FOR MANUELL GIRKASSE

Bruk væske som innfrir den angitte spesifikasjonen og viskositetsgraden.

Bruk av væske som ikke innfrir den angitte spesifikasjonen og viskositetsgraden, kan føre til:

- Komponentskade som ikke dekkes av kjøretøygarantien.
- Redusert kjøretøyytelse.
- Redusert drivstofføkonomi.

Påfyllingsmengder

Malliversio	Mengde
5-trinns	2 L [1]
6-trinns	2,4 L [1]

[1] Omtrentlig samlet oljevolum/-kapasitet. Faktisk mengde kan variere for hver gang det skiftes væske.

Merk: *Girolje er "fylt for livstid" – det er ikke nødvendig å skifte girolje.*

Materialer

Komponent	Spesifikasjon
Gearolje 75W MX KU7J-M2C955-AA	WSS-M2C955-A1

CLUTCHVÆSKEKAPASITET OG -SPESIFIKASJON

Bruk bare væske som er godkjent av Ford.

Materialer

Komponent	Spesifikasjon
Bremsevæske DOT 4 LV High Performance BU7J-M6C65-xxxx	WSS-M6C65-A2

AUTOMATGIROLJEKAPASITET OG -SPESIFIKASJON

Bruk væske som innfrir den angitte spesifikasjonen og viskositetsgraden.

Bruk av væske som ikke innfrir den angitte spesifikasjonen og viskositetsgraden, kan føre til:

- Komponentskade som ikke dekkes av kjøretøygarantien.
- Redusert kjøretøyytelse.
- Redusert drivstofføkonomi.

Merk: *Bruk utelukkende MERCON ULV-girolje i automatgirkasser som krever MERCON ULV-girolje. Bruk av annen girolje kan gi skade på girkassen.*

Påfyllingsmengder

Malliversio	Mengde
10R80: Nivå 4–5 på peilepinnen.	12 L [1]
10R60: Nivå 3–4 på peilepinnen.	12,39 L [1]

[1] Omtrentlig tørrfyllingskapasitet. Faktisk mengde kan variere ved væskeendringer.

Materialer

Komponent	Spesifikasjon
Olje til automatgear P-ULV HU7J-M2C949-AA	WSS-M2C949-A, MERCON® ULV

Påfyllingsmengder

Malliversio	Mengde
6R80: Nivå til venstre påfyllingsplugg	11,47 L [1]

[1] Omtrentlig tørrfyllingskapasitet. Faktisk mengde kan variere ved væskeendringer.

Materialer

Komponent	Spesifikasjon
Olje til automatgear C-ML5 7U7J-M2C938-AB	WSS-M2C938-AMERCON® LV,

Ranger (TRA) Vehicles Built From: 21-02-2022, noNOR, Edition date: 202202, First-Printing

BREMSEVÆSKESPESIFIKASJON

Bruk væske som innfrir den angitte spesifikasjonen og viskositetsgraden.

Bruk av væske som ikke innfrir den angitte spesifikasjonen og viskositetsgraden, kan føre til:

- Komponentskade som ikke dekkes av kjøretøygarantien.
- Redusert bremseeffekt.

Merk: *Vi anbefaler deg å bruk bremsevæsken Dot 4 med lav viskositet (LV) og høy effekt, eller en tilsvarende som oppfyller WSS-M6C65-A2-spesifikasjonene eller ISO 4925 klasse 6-standard. Bruk av annen væske enn det som er anbefalt, kan føre til redusert bremseeffekt og gjøre at ytelsesstandardene våre ikke oppfylles. Oppbevar bremsevæsken rent og tørt. Forurensing fra smuss, vann, petroleumsprodukter eller andre materialer kan resultere i skade på bremsesystemet og mulige feil.*

Påfyllingsmengder

Malliversio	Mengde
Alle	Fyll opp ved behov.

Materialer

Komponent	Spesifikasjon
Bremsevæske DOT 4 LV High Performance BU7J-M6C65-xxxx	WSS-M6C65-A2

OVERFØRINGSHUSVÆSKEKAPASITET OG - SPESIFIKASJON

Bruk væske som innfrir den angitte spesifikasjonen og viskositetsgraden.

Bruk av væske som ikke innfrir den angitte spesifikasjonen og viskositetsgraden, kan føre til:

- Komponentskade som ikke dekkes av kjøretøygarantien.
- Redusert kjøretøyytelse.

Påfyllingsmengder

Malliversio	Mengde
Firehjulsdrift (elektronisk shift on the fly).	1,2 L
Automatisk firehjulsdrift.	1,55 L

Materialer

Komponent	Spesifikasjon
Olje til automatgear C-ML5 7U7J-M2C938-AB	WSS-M2C938-AMERCON® LV,

FORAKSELVÆSKEKAPASITET OG -SPESIFIKASJON

Bruk væske som innfrir den angitte spesifikasjonen og viskositetsgraden.

Bruk av væske som ikke innfrir den angitte spesifikasjonen og viskositetsgraden, kan føre til:

- Komponentskade som ikke dekkes av kjøretøygarantien.
- Redusert kjøretøyytelse.

Påfyllingsmengder

Malliversio	Mengde
Med elektronisk differensialsperre.	775 ± 25 ml

Materialer

Komponent	Spesifikasjon
Bakakslings olje SAE 80W-90 C2 4U7J-M2C197-BA	WSP-M2C197-A

BAKAKSELVÆSKEKAPASITET OG -SPESIFIKASJON

Bruk væske som innfrir den angitte spesifikasjonen og viskositetsgraden.

Bruk av væske som ikke innfrir den angitte spesifikasjonen og viskositetsgraden, kan føre til:

- Komponentskade som ikke dekkes av kjøretøygarantien.
- Redusert kjøretøyytelse.

Påfyllingsmengder

Malliversio	Spesifikasjoner	Mengde
Standardaksel med høy klaring.	80W90	1,6 ± 0,03 L
Standardaksel med lav klaring.	80W90	1,19 ± 0,03 L
Låseaksel med høy klaring.	80W90	1,54 ± 0,03 L

Materialer

Komponent	Spesifikasjon
Bakakslings olje SAE 80W-90 C2 4U7J-M2C197-BA	WSP-M2C197-A

Ranger (TRA) Vehicles Built From: 21-02-2022, noNOR, Edition date: 202202, First-Printing

UNDERSTELLSNUMMER

LOKALISERING AV UNDERSTELLSNUMMERET

Enkelt førerhus

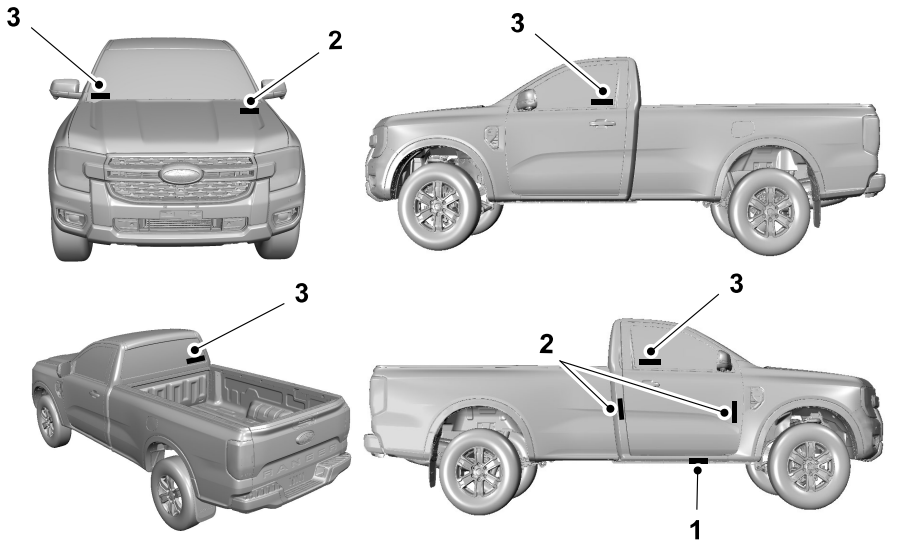

1 Inngravering av understellsnummer – sidevange på høyre side av karosseriet.

2 Etikett med kjøretøyidentifikator – inni motorrommet, venstre side. A- eller B-stolpe, høyre side. På gulvet under førersetet.

3 Kjøretøyidentifikator inngravert i glass – frontrute, dørvinduer og bakrute.

Merk: *Klistreetikettene og inngraveringen i glasset angir de åtte tegnene fra kjøretøyidentfikatoren.*

Merk: *Plasseringen av etikettene avhenger av markedskravene.*

Dobbelt førerhus

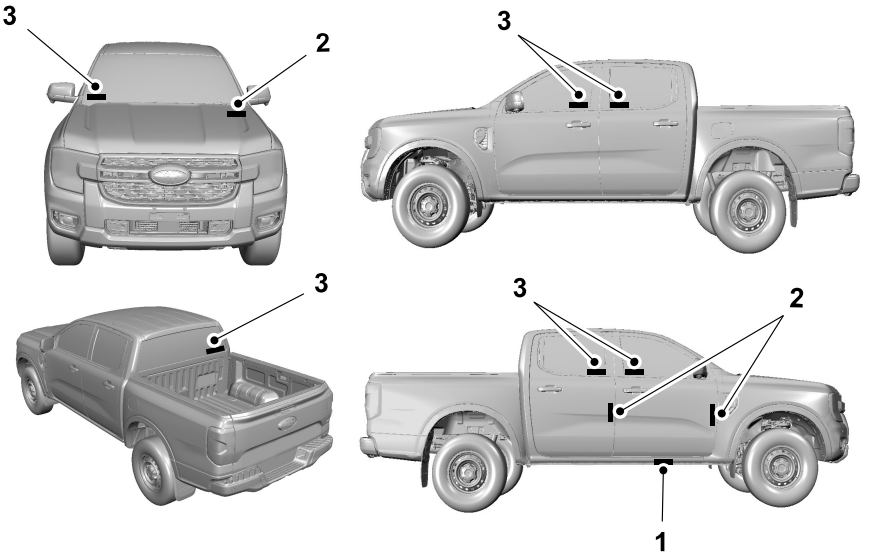

1 Inngravering av understellsnummer – sidevange på høyre side av karosseriet.

2 Etikett med kjøretøyidentifikator – inni motorrommet, venstre side. A- eller B-stolpe, høyre side. På gulvet under førersetet.

3 Kjøretøyidentifikator inngravert i glass – frontrute, dørvinduer og bakrute.

Merk: *Klistreetikettene og inngraveringen i glasset angir de åtte tegnene fra kjøretøyidentfikatoren.*

BILENS IDENTIFIKA-SJONSPLATE

OVERSIKT OVER UNDERSTELLSNUMMERPLATEN

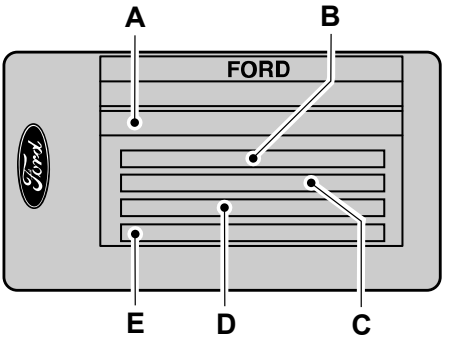

E85610

A Kjøretøyets identifikasjonsnummer.

B Kjøretøyets totalvekt.

C Kjøretøy og tilhengers totalvekt.

D Største forakseltrykk.

E Største bakakseltrykk.

Kjøretøyets identifikasjonsplate med understellsnummer og maskimalvekter sitter nederst på låssiden i passasjerdøråpningen.

Merk: *Utformingen av understellsnummerplaten kan være annerledes enn det som er vist.*

Merk: *Hvilke opplysninger som står på understellsnummerplaten, avhenger av markedskravene.*

Ranger (TRA) Vehicles Built From: 21-02-2022, noNOR, Edition date: 202202, First-Printing

HVA ER ET TILKOBLET KJØRETØY

Et kjøretøy med tilkoblingsteknologi gir deg mulighet til å koble til et mobilnettverk for å få tilgang til ulike funksjoner. Brukt i kombinasjon med FordPass-appen kan du overvåke og kontrollere kjøretøyet ytterligere – for eksempel ved å sjekke dekktrykk, drivstoffnivå og kjøretøyets posisjon. Du finner mer informasjon om dette på Fords lokale nettsted.

KRAV TIL TILKOBLET KJØRETØY

Nettbaserte tjenester og funksjoner forutsetter et kompatibelt kjøretøynettverk.

Enkelte fjernstyrte funksjoner krever aktivering av en tilleggstjeneste. Logg på Ford-kontoen din for mer informasjon. Restriksjoner, tredjepartsvilkår og meldings- eller datakostnader kan gjelde.

BEGRENSNINGER FOR TILKOBLET KJØRETØY

Nye forskrifter samt videreutvikling av teknologi og mobilnettverk kan påvirke funksjonalitet og tilgjengelighet og føre til brudd i leveringen av visse funksjoner. Det kan også skje at enkelte funksjoner slutter å virke.

KOBLE KJØRETØYET TIL ET MOBILT NETTVERK

HVA ER MODEMET

Modemet gir tilgang til en rekke funksjoner som er integrert i kjøretøyet.

AKTIVERE OG DEAKTIVERE MODEMET

Trykk på kjøretøyskuffen oppe til venstre på skjermen.

1. Trykk på ***Forbindelse***.
2. Trykk på ***Funksjoner i tilkoblet kjøretøy***.
3. Slå på eller av kjøretøyets forbindelse.

KOBLE FORDPASS TIL MODEMET

1. Bruk menyen for kjøretøyinnstillinger for å kontrollere at modemet er aktivert.
2. Åpne FordPass-appen på enheten, og logg deg på.
3. Legg til kjøretøyet ditt eller velg det hvis det allerede er lagt til.
4. Velg alternativet for å aktivere kjøretøyet.
5. Kontroller at navnet på skjermen stemmer overens med det som vises i FordPass-kontoen din.
6. Kontroller at FordPass-kontoen er koblet til modemet.

KOBLE KJØRETØYET TIL ET WI-FI-NETTVERK

Åpne appskuffen på berøringsskjermen.

1. Trykk på ***Forbindelse***.
2. Trykk på ***Tilgjengelige trådløse nettverk***.
3. Slå på ***Wi-Fi***.
4. Trykk på ***Vis tilgjengelige nettverk***.
5. Velg et tilgjengelig Wi-Fi-nettverk.

Merk: *Angi nettverkspassordet for å koble til et sikkert nettverk.*

Ranger (TRA) Vehicles Built From: 21-02-2022, noNOR, Edition date: 202202, First-Printing

TILKOBLET KJØRETØY – FEILSØKING

TILKOBLET KJØRETØY – VANLIGE SPØRSMÅL

Hvorfor får jeg ikke bekreftet forbindelsen mellom FordPass-kontoen min og modemet?

- Modemet er ikke aktivert. Slå på kjøretøyets forbindelse.
- Wi-Fi-signalet er for svakt. Flytt kjøretøyet til et sted der signalet ikke er blokkert.

TILKOBLET KJØRETØY – VANLIGE SPØRSMÅL

Hvorfor får jeg ikke aktivert forbindelsen mellom FordPass-kontoen min og modemet?

- Modemet er ikke aktivert. Slå på bilens forbindelse.
- Wi-Fi-signalet er for svakt. Flytt bilen til et sted der signalet ikke er blokkert.

Hvorfor får jeg ikke koblet meg til et Wi-Fi-nettverk?

- Du har angitt feilnettverkspassord. Angi riktig passord.
- Wi-Fi-signalet er for svakt. Flytt bilen nærmere Wi-Fi-ruteren, eller finn et sted der signalet ikke er blokkert.
- Det finnes tilgangspunkter med samme nettverksnavn innenfor rekkevidde. Velg et unikt navn for nettverket. Unngå å bruke standardnavnet, med mindre det inneholder en unik identifikator, f.eks. del av en MAC-adresse.

Hvorfor kobles Wi-Fi-tilkoblingen fra så snart det er opprettet forbindelse?

- Wi-Fi-signalet er for svakt. Flytt bilen nærmere Wi-Fi-ruteren, eller finn et sted der signalet ikke er blokkert.

Hva kan gjøre hvis jeg er nær en Wi-Fi-ruter, men signalstyrken likevel er svak?

- Hvis bilen din har oppvarmet frontrute, bør du plassere den slik at frontruten ikke peker mot Wi-Fi-ruteren.
- Hvis det er metallisk film på alle vinduer unntatt frontruten, plasserer du bilen slik at frontruten peker i retning av Wi-Fi-ruteren, eller åpner vinduene som peker i retning ruteren.
- Hvis alle vinduene i bilen har metallisk film, åpner du vinduene som peker mot ruteren.
- Hvis bilen står i en garasje, og garasjeporten er lukket, bør du åpne porten da den kan blokkere signalet.

Hvorfor ser jeg ikke det nettverket jeg forventer å finne i listen over tilgjengelige nettverk?

- Nettverket er skjult. Gjør nettverket synlig og forsøk på nytt, eller legg til et nettverk manuelt i menyen for Wi-Fi-innstillinger.
- Enkelte typer nettverkssikkerhet, deriblant WEP, støttes ikke.

Hvorfor tar det så lang tid å laste ned ny programvare?

- Wi-Fi-signalet er for svakt. Flytt bilen nærmere Wi-Fi-ruteren, eller finn et sted der signalet ikke er blokkert.
- Wi-Fi-nettverket er hardt belastet eller har begrenset båndbredde. Bruk et mer pålitelig Wi-Fi-nettverk.

Ranger (TRA) Vehicles Built From: 21-02-2022, noNOR, Edition date: 202202, First-Printing

Hvorfor utføres ikke programvare-oppdateringen når systemet ser ut til å være koblet til et Wi-Fi-nettverk og signalstyrken er utmerket?

- Det finnes ingen tilgjengelige oppdateringer på dette tidspunktet.
- Velg alternativet for automatiske oppdateringer i innstillingsmenyen, eller kontakt en autorisert forhandler.
- Det kan være et tilkoblingsproblem. Test nettverket med en annen enhet.

OPPRETTE EN TRÅDLØS WI-FI-SONE I KJØRETØYET (HVIS UTSTYRT)

Du kan opprette et Wi-Fi-hotspot i kjøretøyet og tillate at enheter kobler seg til dette for Internett-tilgang.

Trykk på kjøretøyskuffen oppe til venstre på skjermen.

1. Trykk på ***Bilens Wi-Fi hotspot***.

Merk: *Standardinnstillingen for Wi-Fi hotspot er på.*

2. Trykk på Innstillinger under menyen Wi-Fi hotspot.
3. Trykk på ***Rediger***.
4. Slå på eller av innstillingen for Wi-Fi-synlighet.

Merk: *Standardinnstillingen for Wi-Fi-synlighet er på.*

Finne navnet på og passordet til Wi-Fi-hotspotet

Trykk på kjøretøyskuffen oppe til venstre på skjermen.

1. Trykk på ***Bilens Wi-Fi hotspot***.
2. Trykk på Innstillinger under menyen Wi-Fi hotspot.

Merk: *Nettverksnavnet er navnet på hotspotet.*

3. Slå på eller av visning av passord.

Koble en enhet til Wi-Fi-hotspotet

1. Slå på Wi-Fi på enheten, og velg hotspotet på listen over tilgjengelige Wi-Fi-nettverk.
2. Angi passordet når du blir bedt om det.

Kjøpe et dataabonnement

1. Koble en enhet til hotspotet.

Merk: *Portalen til operatøren av kjøretøynettverket åpnes på enheten.*

2. Hvis portalen ikke åpnes på enheten din, åpner du et nettsted for å bli viderekoblet til den aktuelle portalen.

Merk: *Du blir ikke viderekoblet fra sikre nettsteder.*

3. Følg instruksjonene i operatørportalen for å kjøpe et abonnement.

Merk: *Hvis du har et aktivt abonnement, vil ikke systemet viderekoble til portalen til operatøren av kjøretøynettverket når du kobler til en enhet. Besøk nettstedet til operatøren av kjøretøynettverket for å kjøpe mer data.*

Merk: *Databruken som eventuelt blir angitt i menyen for kjøretøyets hotspot, vil være omtrentlig.*

Merk: *Kjøretøyet ditt blir ikke fjernet fra kontoen til operatøren av kjøretøynettverket selv om du foretar en hovedtilbakestilling. Kontakt operatøren av kjøretøynettverket for å få fjernet kjøretøyet fra kontoen.*

Merk: *Operatøren av kjøretøynettverket tilbyr Wi-Fi hotspot-tjenester avhengig av inngått avtale, dekning og tilgjengelighet.*

ENDRE NAVN ELLER PASSORD TIL KJØRETØYETS TRÅDLØSE WI-FI-SONE (HVIS UTSTYRT)

Trykk på kjøretøyskuffen oppe til venstre på skjermen.

1. Trykk på ***Bilens Wi-Fi hotspot***.
2. Trykk på Innstillinger under menyen Wi-Fi hotspot.
3. Trykk på ***Rediger***.
4. Trykk på ***Endre nettverksnavn***.
5. Angi navnet på nettverket.
6. Trykk på enter for å lagre navnet på nettverket.

7. Trykk på ***Endre passord***.
8. Angi passordet.
9. Trykk på enter for å lagre passordet.

Endre frekvensen for Wi-Fi-hotspotet

Merk: *Frekvensbåndet til Wi-Fi-hotspotet kan velges avhengig av enhetsfunksjonene. Du vil ikke kunne koble enheten din til Wi-Fi-hotspotet hvis det ikke støtter det valgte frekvensbåndet.*

Trykk på kjøretøyskuffen oppe til venstre på skjermen.

1. Trykk på ***Bilens Wi-Fi hotspot***.
2. Trykk på Innstillinger under menyen Wi-Fi hotspot.
3. Trykk på ***Rediger***.
4. Velg frekvens.

TRÅDLØS WI-FI-SONE I KJØRETØYET – FEILSØKING

TRÅDLØS WI-FI-SONE I KJØRETØYET – VANLIGE SPØRSMÅL (hvis utstyrt)

Hvorfor ser jeg ikke navnet på Wi-Fi-sonen når jeg søker etter Wi-Fi-nettverk på mobiltelefonen eller en annen enhet?

- Kontroller at Wi-Fi-synlighet er aktivert.
- Systemet tilbyr ikke Wi-Fi-hotspot på nåværende tidspunkt.
- Gå til innstilingsmenyen og sjekk hvilken frekvens trådløssonen bruker. Hvis frekvensen er 5 GHz og enheten din ikke oppdager nettverket, kan du forsøke å endre frekvensen til 2,4 GHz.

Ranger (TRA) Vehicles Built From: 21-02-2022, noNOR, Edition date: 202202, First-Printing

FORHOLDSREGLER FOR AUDIOSYSTEMET

ADVARSEL: Forstyrrelser under kjøring kan føre til tap av kontroll over kjøretøyet, kollisjon og personskade. Vi anbefaler på det sterkeste å utvise ekstrem aktsomhet ved bruk av utstyr som kan ta fokus fra veien. Ditt primære ansvar er trygg bruk av kjøretøyet. Vi advarer mot bruk av håndholdte enheter under kjøring og oppfordrer til bruk av stemmestyrte systemer når det er mulig. Sørg for å gjøre deg kjent med alle aktuelle lokale bestemmelser for bruk av elektroniske enheter under kjøring.

Hvis du lytter til høy lyd over lengre tid, risikerer du hørselsskader.

SLÅ AUDIOENHETEN AV/PÅ

Trykk på knappen på volumkontrollen.

VELGE LYDKILDE

1. Trykk på ønsket lydkilde.

Merk: *De tilgjengelige lydkildene er oppført øverst på radioskjermen.*

SPILLE AV ELLER SETTE LYDKILDEN PÅ PAUSE

Trykk for å pause avspillingen. Trykk igjen for å gjenoppta avspilling.

Merk: *Ikke alle kilder kan pauses.*

JUSTERING AV LYDSTYRKEN

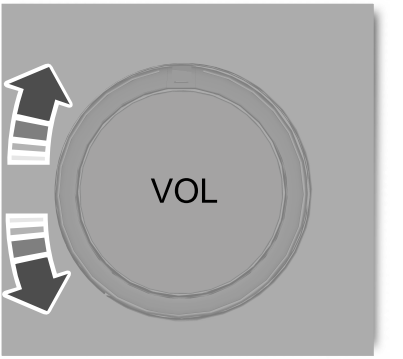

Vri for å justere lydstyrken.

SLÅ TILFELDIG AVSPILLINGSMODUS AV/PÅ

Trykk på knappen på berøringsskjermen for å slå på eller av miksemodus.

Merk: *Ikke alle kilder har miksemodus.*

SLÅ GJENTAKELSESMODUS AV/PÅ

Trykk på knappen på berøringsskjermen for å slå på eller av gjentakelsesmodus.

Merk: *Ikke alle kilder har gjentakelsesmodus.*

STILLE INN EN FORHÅNDSLAGRET KANAL

1. Velg en radiokanal.

Ranger (TRA) Vehicles Built From: 21-02-2022, noNOR, Edition date: 202202, First-Printing

2. Trykk på en forhåndsinnstillings for minne på berøringsskjermen, og hold den inne.

Merk: *Lyden forsvinner forbigående mens systemet lagrer forhåndsinnstillingen, og vender tilbake når kanalen er lagret.*

Merk: *Du kan lagre forhåndsinnstillinger fra en rekke radiofrekvensbånd på linjen for forhåndsinnstillinger.*

JUSTERING AV LYDINNSTILLINGER

Balanse og fading (hvis utstyrt)

1. Åpne kjøretøyskuffen på berøringsskjermen.
2. Trykk på ***INNSTILLINGER***.
3. Trykk på ***Lyd***.
4. Trykk på ***Balanse/Demp***.
5. Trykk på pilene for å justere innstillingene.

Toneinnstillinger

1. Åpne kjøretøyskuffen på berøringsskjermen.
2. Trykk på ***INNSTILLINGER***.
3. Trykk på ***Lyd***.
4. Trykk på ***Toneinnstillinger***.
5. Bruk glidebryteren for å justere innstillingene.

Volumtilpassing

1. Åpne kjøretøyskuffen på berøringsskjermen.
2. Trykk på ***INNSTILLINGER***.
3. Trykk på ***Lyd***.
4. Trykk på ***Volumtilpassing***.
5. Trykk på en innstilling.

Passasjermodus (hvis utstyrt)

1. Åpne kjøretøyskuffen på berøringsskjermen.
2. Trykk på ***INNSTILLINGER***.
3. Trykk på ***Lyd***.
4. Trykk på ***DSP-lytteposisjon***.
5. Trykk på en innstilling.

Lydmodus (hvis utstyrt)

1. Åpne kjøretøyskuffen på berøringsskjermen.
2. Trykk på ***INNSTILLINGER***.
3. Trykk på ***Lyd***.
4. Trykk på ***Lydmodus***.
5. Trykk på en innstilling.

STILLE INN KLOKKESLETT OG DATO

1. Åpne kjøretøyskuffen på berøringsskjermen.
2. Trykk på ***INNSTILLINGER***.
3. Trykk på ***Klokke***.
4. Still klokken.

Merk: *Alternativene **AM** og **PM** er ikke tilgjengelige hvis **24-timers modus** er slått på.*

5. Trykk på pilene for å justere innstillingene.

Slå på/av automatiske tidsoppdateringer

1. Åpne kjøretøyskuffen på berøringsskjermen.
2. Trykk på ***INNSTILLINGER***.
3. Trykk på ***Klokke***.
4. Slå ***Automatisk oppdatering av tidssone*** på eller av.

AM/FM-RADIO (HVIS UTSTYRT)

BEGRENSINGER FOR AM/FM-RADIO

Desto mer du fjerner deg fra en AM- eller FM-sender, desto svakere blir signalet og mottaket.

Bakker, fjell, høye bygninger, broer, tunneler, motorveioverføringer, parkeringshus, tette trekroner og tordenvær kan forstyrre mottaket.

Hvis du kjører forbi en forsterkermast til en bakkebasert sender, kan et sterkere signal overdøve et svakere og føre til at lyden i audiosystemet blir borte.

VELGE EN AM-/FM-RADIOKANAL

Manuelt valg av en radiokanal



Trykk på knappen på tuneren for å søke oppover i radiofrekvensbåndet.



Trykk på knappen på tuneren for å søke nedover i radiofrekvensbåndet.

Bruk av søkefunksjonen



Trykk på knappen for å søke oppover til neste kanal på frekvensbåndet.

Trykk og hold inne for å søke raskt oppover på frekvensbåndet.



Trykk på knappen for å søke nedover til neste kanal på frekvensbåndet.

Trykk og hold inne for å søke raskt nedover på frekvensbåndet.

Bruk av kanallisten

1. Trykk på søkeknappen på radioskjermen.
2. Trykk på en radiokanal på listen.

DAB-RADIO

HVA ER DAB-RADIO

Digital Audio Broadcasting (DAB) er en digital radiostandard for kringkasting av digitale radiolydtjenester. Radioen gir deg mulighet til å lytte til DAB-radiokanaler.

BEGRENSNINGER FOR DAB-RADIO

Dekningen varierer fra område til område, og påvirker mottakskvaliteten. Det blir kringkastet nasjonalt, regionalt og lokalt. Dekningen kan variere avhengig av værforhold og terreng.

Merk: *Dette kan føre til at lyden faller ut.*

HVA ER TJENESTEKOBLING

Hvis du forlater dekningsområdet for en DAB-radiokanal, vil systemet bytte til tilsvarende FM-radiokanal hvis tilgjengelig.

SLÅ TJENESTEKOBLING AV/PÅ

1. Åpne kjøretøyskuffen på berøringsskjermen.
2. Trykk på ***INNSTILLINGER***.
3. Trykk på ***Radio***.
4. Slå ***DAB servicelink*** på eller av.

Ranger (TRA) Vehicles Built From: 21-02-2022, noNOR, Edition date: 202202, First-Printing

VELGE EN DAB-RADIOKANAL

Manuelt valg av en radiokanal



Trykk på knappen på tuneren for å søke oppover i radiofrekvensbåndet.



Trykk på knappen på tuneren for å søke nedover i radiofrekvensbåndet.

Bruk av søkefunksjonen



Trykk på knappen for å søke oppover til neste kanal på frekvensbåndet.

Trykk og hold inne for å søke raskt oppover på frekvensbåndet.



Trykk på knappen for å søke nedover til neste kanal på frekvensbåndet.

Trykk og hold inne for å søke raskt nedover på frekvensbåndet.

Velge en radiokanal fra en liste

1. Trykk på søkeknappen på radioskjermen.
2. Trykk på en radiokanal på listen.

INNSTILLINGER FOR DAB-RADIO

Diasvisning

Når denne funksjonen er slått på og tilgjengelig, viser berøringsskjermen de aktuelle bildene i stedet for kanalens logo. Bildene kan forstørres ved å berøre dem.

Elektronisk programoversikt

Når denne funksjonen er aktivert og tilgjengelig, viser berøringsskjermen det som spilles for øyeblikket og hva som vil bli spilt etterpå på den valgte kanalen.

Logo for kanal

Når denne funksjonen er slått på og tilgjengelig, viser berøringsskjermen logoen for den aktuelle FM- eller DAB-kanal.

Nyhetsmeldinger

Når denne funksjonen er slått på, kan den aktuelle FM- eller DAB-kanalen bli avbrutt av nyhetsmeldinger. Et ikon på radioskjermen angir når nye meldinger aktiveres. Et ikon på statuslinjen angir når en melding er aktiv.

Regionalt

Når den er slått på, forblir radioen innstilt på den valgte regionale FM- eller DAB-kanalen. Når den slås av, skifter radioen til et regionalt alternativ på den valgte kanalen.

Rekkefølge på kanalliste

Gjør det mulig å sortere listen med DAB-kanaler etter navn eller frekvens.

TRAFIKKMELDINGER

SLÅ TRAFIKKMELDINGER AV/PÅ



Trykk på knappen på radioskjermbildet.

Ranger (TRA) Vehicles Built From: 21-02-2022, noNOR, Edition date: 202202, First-Printing

FORHOLDSREGLER FOR MIDTRE SKJERM

ADVARSEL: Forstyrrelser under kjøring kan føre til tap av kontroll over kjøretøyet, kollisjon og personskade. Vi anbefaler på det sterkeste å utvise ekstrem aktsomhet ved bruk av utstyr som kan ta fokus fra veien. Ditt primære ansvar er trygg bruk av kjøretøyet. Vi advarer mot bruk av håndholdte enheter under kjøring og oppfordrer til bruk av stemmestyrte systemer når det er mulig. Sørg for å gjøre deg kjent med alle aktuelle lokale bestemmelser for bruk av elektroniske enheter under kjøring.

BEGRENSINGER FOR MIDTRE SKJERM

Funksjoner med hastighets-begrensning

Av hensyn til din egen sikkerhet er enkelte funksjoner utilgjengelige ved kjørehastigheter fra og med 8 km/h. Innstillinger som ikke er kritiske under kjøring, blir vist på skjermen som begrenset. Eksempler på slike innstillinger er:

- Programvareoppdateringer.
- Konfigurering av personlige profiler.
- Konfigurering av Parkeringsmodus.
- Førerhjelpinnstillinger.

Kjøretøyinnstillinger

- Konfigurering av MyKey.
- Konfigurering av tastaturkode for dør.
- Konfigurering av reservekode for start.

Disse begrensede funksjonene blir tilgjengelige så snart bilen ikke lenger er i bevegelse.

STATUSLINJE



Linjen øverst på skjermen angir statusen for kjøretøyfunksjonene. Der finner du også kjøretøy- og app-skuffene. Se **Tilgang til funksjonsskuffer** (side 425).

Statusområde

Statusområdet befinner seg på høyre side av statuslinjen og gir informasjon om kjøretøyfunksjoner.

Audiosystem

Lyden på audiosystemet er slått av.

Tilkoblet enhet

Mikrofonlyden på mobiltelefonen er slått av.

Telefonanrop pågår.

Mediespiller tilkoblet.

Signalstyrke for mobilnettverket.


Mobiltelefon-roaming.


Tekstmelding mottatt.


Ulest e-post.


Automatisk kollisjonsvarslingssystem av.


Status for mobiltelefonbatteri.

Kjøretøydata


Wi-Fi-tilgjengelig.


Wi-Fi tilkoblet.


Deling av kjøretøydata på.


Deling av kjøretøydata av.


Deling av bilens posisjon på.


Deling av bilens data og posisjon på.

Lader for trådløst tilbehør


Lader for trådløst tilbehør aktiv.

Handlingsområde

Handlingsområdet på venstre side av skjermen inneholder statusoppdateringer som krever handling fra din side. Trykk på ikonene i handlingsområdet for å få mer informasjon om dem.

Oppdatering av kjøretøysystem


Oppdatering av kjøretøysystem tilgjengelig.


Oppdatering av kjøretøysystem krever planlegging.


Oppdatering av kjøretøysystem krever samtykke.


Oppdatering av kjøretøysystem krever Wi-Fi.


Påminnelse om plan for oppdatering av kjøretøysystem.


Oppdatering av kjøretøysystem mislyktes.


Oppdateringen av kjøretøysystemet var vellykket.

TILGANG TIL FUNKSJONSSKUFFER

Appskuff


Trykk på knappen for å åpne og lukke appskuffen. Den inneholder systemapper og tilkoblede enhetsapper.

Merk: *Ikonet kan variere avhengig av de tilpassede innstillingene dine.*

Kjøretøyskuff



Trykk på knappen for å åpne og lukke kjøretøyskuffen. Den inneholder funksjonsinnstillinger for kjøretøyet.

STARTE MIDTKONSOLLSKJERMEN PÅ NYTT

Du kan starte midtre skjerm på nytt ved hjelp av kontrollene på rattet.

1. Trykk og hold inne søk forover- og volum ned-knappen samtidig i 10 sekunder.

Ranger (TRA) Vehicles Built From: 21-02-2022, noNOR, Edition date: 202202, First-Printing

HVA ER STEMMESTYRING

Stemmestyring gir deg mulighet til å styre kjøretøyfunksjoner ved hjelp av enkle kommandoer.

DEFINERE AKTIVERINGSORDET

1. Åpne kjøretøyskuffen på berøringsskjermen.
2. Trykk på ***INNSTILLINGER***.
3. Trykk på **Taleassistent**.
4. Trykk på ***Foretrukket aktiveringsord***.
5. Velg et aktiveringsord.

STARTE EN STEMMESTYRINGSØKT

Si det valgte aktiveringsordet.



Trykk på stemmestyringsknappen på rattet.

EKSEMPLER PÅ STEMMESTYRING

Generelle eksempler

Kommando	Resultat
Start på nytt.	Systemet tilbakestiller den aktuelle stemmestyringen.
Avbryt.	Systemet avslutter den aktuelle stemmestyringen.
Neste side.	Systemet går til neste side.
Forrige side.	Systemet går til forrige side.
Hjelp.	Systemet viser en liste over tilgjengelige kommandoer du kan bruke i det aktuelle skjermbildet.

Underholdningseksempler

Kommando	Resultat
Spill The Beatles.	Systemet spiller av musikk fra den valgte artisten.
Vis musikk fra The Beatles.	Systemet viser musikk fra den valgte artisten.
Still inn 101.9 FM.	Systemet stiller radioen til 101.9 FM.
Still inn kanalen til BBC Radio 1.	Systemet innstiller radioen til BBC Radio 1.

Ranger (TRA) Vehicles Built From: 21-02-2022, noNOR, Edition date: 202202, First-Printing

Klimaanleggeksempler

Kommando	Resultat
Jeg fryser.	Systemet beder deg om at endre temperaturen.
Still inn temperaturen til 22ºC.	Systemet innstiller temperaturen til 22ºC.

Telefoneksempler

Kommando	Resultat
Ring Henry.	Systemet ringer til Henry via din tilkoblede enhet.
Slå (telefonnummer).	Systemet slår det valgte telefonnummeret.
Send en tekstmelding til Henry.	Systemet starter en diktert tekstmelding.
Les meldingen fra Henry.	Systemet leser opp den siste meldingen du har fått fra Henry.

Appeksempler

Kommando	Resultat
Mobilapper.	Systemet ber deg si navnet på appen du ønsker å starte i systemet.
Gi en oversikt over mobilapper.	Systemet viser en oversikt over alle tilgjengelige mobilapper.
Finn mobilapper	Systemet søker etter og kobler til en kompatibel app som kjører på mobilenheten.

Navigation, eksempler

Kommando	Resultat
Kjør til Main Street 1 i London, England.	Systemet starter veiledet navigasjon til adressen.
Gi meg kjøreanvisninger til Eiffeltårnet.	Systemet viser hvordan du kommer deg til det valgte interessestedet.
Gi meg kjøreanvisninger til Garden Street og School Street.	Systemet viser hvordan du kommer deg til det valgte krysset.
Avbryt reiserute.	Systemet avslutter den veiledede navigasjonen til destinasjonen.

Ranger (TRA) Vehicles Built From: 21-02-2022, noNOR, Edition date: 202202, First-Printing

FORHOLDSREGLER FOR TELEFON

ADVARSEL: Forstyrrelser under kjøring kan føre til tap av kontroll over kjøretøyet, kollisjon og personskade. Vi anbefaler på det sterkeste å utvise ekstrem aktsomhet ved bruk av utstyr som kan ta fokus fra veien. Ditt primære ansvar er trygg bruk av kjøretøyet. Vi advarer mot bruk av håndholdte enheter under kjøring og oppfordrer til bruk av stemmestyrte systemer når det er mulig. Sørg for å gjøre deg kjent med alle aktuelle lokale bestemmelser for bruk av elektroniske enheter under kjøring.

KOBLE TIL EN TELEFON

Når du kobler til telefonen, lagres kontakt- og anropsopplysninger i kjøretøyet. Disse dataene blir brukt til å generere intelligente forslag. Denne funksjonen kan slås av i innstillingsmenyen på berøringsskjermen.

Merk: *Når du opphever sammenkoblingen av telefonen, slettes kontakt- og anropsopplysningene fra kjøretøyet og intelligente anropsforslag deaktiveres.*

Gå til innstillingsmenyen på enheten og slå på ***Bluetooth***®.


Velg telefonalternativet i funksjonsskuffen.

1. Velg ***Pair phone***.
2. Følg instruksjonene på skjermen for å pare enheten.

TELEFONMENY


Trykk for å vise favorittkontaktene dine.


Trykk for å vise nylige anrop.


Trykk for å vise kontaktene dine


Trykk for å bruke talltastaturet på telefonen.


Trykk for å vise nylige tekstmeldinger.


Trykk for å vise nylige e-poster.

Trykk på pil ned for å vise ytterligere elementer for en tilkoblet enhet.


Trykk for å starte en stemmestyringsøkt.


Trykk for å bytte til en annen tilkoblet enhet.


Trykk for å slå av lyden på varslinger.

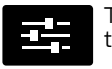
Trykk for å åpne telefoninnstillingene.

Ranger (TRA) Vehicles Built From: 21-02-2022, noNOR, Edition date: 202202, First-Printing

RINGE TIL NOEN ELLER MOTTA ET ANROP

Ringe

Hvis du vil ringe til et nummer på listen over kontakter, velger du følgende:

Menyelement	Handling og beskrivelse
Kontakter	Du kan deretter velge navnet på kontakten du vil ringe til. Eventuelle numre som er lagret for denne kontakten, blir vist sammen med eventuelle lagrede bilder av kontakten. Du kan deretter velge nummeret du vil ringe. Systemet utfører anropet.

Hvis du vil ringe til et nummer fra listen over nylige anrop, velger du følgende:

Menyelement	Handling og beskrivelse
Recent Call list	Du kan deretter velge en oppføring du vil ringe til. Systemet utfører anropet.

Hvis du vil ringe til et nummer fra favorittene dine, velger du:

Menyelement	Handling og beskrivelse
Favourites	Du kan deretter velge en oppføring du vil ringe til. Systemet utfører anropet.

Hvis du vil ringe til et nummer som ikke er lagret på telefonen, velger du følgende:

Menyelement	Handling og beskrivelse
Phone Keypad	Tast inn tallene i telefonnummeret du vil ringe.
Ring	Systemet utfører anropet.

Hvis du trykker på Tilbake-knappen, slettes det siste tallet du tastet inn.

Motta anrop

Ved et innkommende anrop høres en tone. Eventuell anroperinformasjon vises på skjermen.

Hvis du vil besvare anropet, velger du følgende:

Menyelement
Accept

Merk: *Du kan også besvare anropet ved å trykke på telefonknappen på rattet.*

Hvis du vil avvise anropet, velger du følgende:

Menyelement
Reject

Ignorer anropet ved ikke å gjøre noe. Systemet loggfører det som et tapt anrop.

Under et anrop

Under et anrop blir navnet og nummeret til kontakten vist på skjermen sammen med anropets varighet.

Elementene for telefonstatus blir også vist:

- Signalstyrke.
- Batteri.

Under et aktivt telefonanrop kan du velge følgende:

Element	
Avslutt samtale	Avslutt et telefonanrop umiddelbart. Du kan også trykke på knappen på rattet.
Taster	Trykk på denne for å åpne talltastaturet på telefonen.

Element	
Demp	Du kan slå av mikrofonen slik at anroperen ikke hører deg.
Hndsfree off	Overfør anropet til mobiltelefonen eller tilbake til berøringsskjermen.

SENDE OG MOTTA EN TEKSTMELDING

Menyelement	Beskrivelse
Hør den	Hør tekstmeldingen.
Vis	Vis tekstmeldingen.
Ring	Ring til avsenderen.
Svar	Svar på tekstmeldingen med en standardtekstmelding.

Ranger (TRA) Vehicles Built From: 21-02-2022, noNOR, Edition date: 202202, First-Printing

SLÅ TEKSTMELDINGSVARSLING AV/PÅ

Innstillingene på enheten din må være aktivert for at du skal kunne motta tekstmeldingsvarslinger på midtre skjerm. Sjekk enhetsinnstillingene dine for å aktivere disse funksjonene.

Ranger (TRA) Vehicles Built From: 21-02-2022, noNOR, Edition date: 202202, First-Printing

KOBLE TIL EN BLUETOOTH®-ENHET

1. Forsikre deg om at ***Bluetooth®*** er aktivert på enheten.
2. Åpne kjøretøyskuffen.
3. Trykk på ***Forbindelse***.
4. Trykk på ***Bluetooth***.
5. Slå på ***Bluetooth***.
6. Trykk på ***Legg til en Bluetooth-enhet***.

Merk: *Du blir bedt om å søke etter kjøretøyet på enheten.*

7. Velg kjøretøyet på enheten.

Merk: *Det blir vist et tall på enheten og berøringsskjermen.*

8. Bekreft at PIN (ersonlig identifikasjonsnummer) på enheten er det samme som på berøringsskjermen.

Merk: *Berøringsskjermen angir at paringen av enheten var vellykket.*

Bluetooth®-merkenavnet og logoene er registrerte varemerker som tilhører ***Bluetooth SIG, Inc.***, og all bruk av disse av Ford Motor Company er lisensbeskyttet. Andre varemerker og handelsmerker tilhører sine respektive eiere.

AVSPILLING AV MEDIER VIA BLUETOOTH®

ADVARSEL: Forstyrrelser under kjøring kan føre til tap av kontroll over kjøretøyet, kollisjon og personskade. Vi anbefaler på det sterkeste å utvise ekstrem aktsomhet ved bruk av utstyr som kan ta fokus fra veien. Ditt primære ansvar er trygg bruk av kjøretøyet. Vi advarer mot bruk av håndholdte enheter under kjøring og oppfordrer til bruk av stemmestyrte systemer når det er mulig. Sørg for å gjøre deg kjent med alle aktuelle lokale bestemmelser for bruk av elektroniske enheter under kjøring.

Koble til enheten din.

Trykk på knappen i statuslinjen for å åpne og lukke appskuffen.

Trykk på ***Bluetooth®***-alternativet.

Trykk for å spille av et spor. Trykk en gang til for å sette sporet på pause.

Trykk for å hoppe til neste spor.

Trykk og hold for å spole forover i sporet.

Trykk en gang til for å gå tilbake til starten av et spor. Trykk flere ganger for å gå tilbake til tidligere spor.

Trykk og hold for å spole bakover i sporet.

Bla gjennom mediebiblioteket

Når en kompatibel mobilenhet er koblet til kjøretøyet, vises mediebiblioteket ditt på berøringsskjermen. På berøringsskjermen kan du bla gjennom sanger, albumer, artister og spillelister som befinner seg på den mobile enheten.

Merk: *Denne funksjonen avhenger av den tilkoblede mobile enheten og medie-appen som brukes.*

Merk: *Bla gjennom-funksjonen kan være begrenset under kjøring.*

FORHOLDSREGLER FOR APPER

ADVARSEL: Forstyrrelser under kjøring kan føre til tap av kontroll over kjøretøyet, kollisjon og personskade. Vi anbefaler på det sterkeste å utvise ekstrem aktsomhet ved bruk av utstyr som kan ta fokus fra veien. Ditt primære ansvar er trygg bruk av kjøretøyet. Vi advarer mot bruk av håndholdte enheter under kjøring og oppfordrer til bruk av stemmestyrte systemer når det er mulig. Sørg for å gjøre deg kjent med alle aktuelle lokale bestemmelser for bruk av elektroniske enheter under kjøring.

KRAV TIL APPER

Når du starter en app ved bruk av systemet for første gang, kan du bli bedt om å innvilge bestemte tillatelser. Du kan når som helst se og endre de innvilgede tillatelsene når kjøretøyet står stille. Vi anbefaler at du kontrollerer abonnementet ditt før du bruker appene via systemet. Bruk av dem kan føre til ekstrakostnader. I tillegg anbefaler vi at du sjekker appleverandørens vilkår og personvernretningslinjer før du bruker appen. Forsikre deg om at du har en aktiv konto for apper som du ønsker å bruke via systemet. Noen apper virker uten oppsett. Andre krever at du konfigurerer enkelte personlige innstillinger før du kan bruke dem.

TILGANG TIL APPER

Trykk på knappen for å åpne appskuffen.

App-område

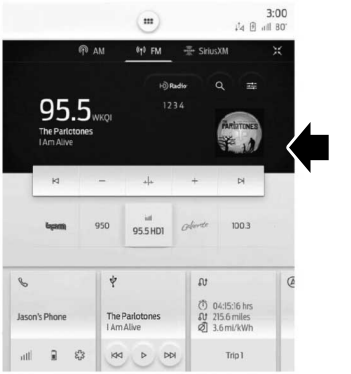

Dette er hovedområdet for apper hvor de blir lansert, og hvor du nyttiggjøre deg alle funksjonene i appen du har valgt.

Kort-område

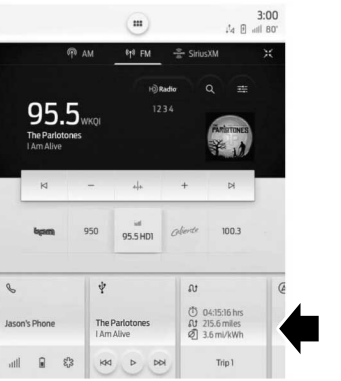

Her ser du nylig brukte programmer med begrenset innhold. Når du velger ett av disse kortene, vises appen i programområdet med alle tilgjengelige funksjoner.

Ranger (TRA) Vehicles Built From: 21-02-2022, noNOR, Edition date: 202202, First-Printing

AKTIVERE APPER PÅ EN IOS-ENHET

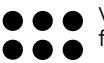
Velg appalternativet i funksjonsskuffen.

1. Hvis enheten din er koblet til via USB, slår du av Apple CarPlay.
2. Du kan enten koble enheten din til en USB-port eller sammenkoble (pare) den og koble til via Bluetooth.
3. Velg Deaktiver hvis du blir bedt om å aktivere CarPlay.
4. Start appene på enheten som du vil bruke via SYNC.

Merk: *Hvis du lukker appene på enheten, kan du ikke bruke dem via systemet.*

5. Velg appen du ønsker å bruke på berøringsskjermen.

Merk: *Koble enheten din til en USB-port hvis du vil bruke en navigasjonsapp. Når du bruker en navigasjonsapp, holder du appen åpen og lar enheten være låst opp.*

AKTIVERE APPER PÅ EN ANDROID-ENHET

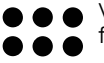
Velg appalternativet i funksjonsskuffen.

1. Hvis enheten din er koblet til via USB, slår du av Android Auto.
2. Par enheten din.
3. Start appene på enheten som du vil bruke via SYNC.

Merk: *Hvis du lukker appene på enheten, kan du ikke bruke dem via systemet.*

4. Velg ***Finn mobilapper***.

Merk: *Systemet søker etter og kobler til kompatible apper som kjører på enheten.*

5. Velg appen du ønsker å bruke på berøringsskjermen.

SLÅ APPLE CARPLAY AV/PÅ

1. Par enheten din.
2. Velg kjøretøyskuffen på statuslinjen.
3. Velg telefonlisten.
4. Velg enheten din.
5. Velg alternativet for tilkobling.
6. Slå på eller av Apple CarPlay.

SLÅ ANDROID AUTO AV/PÅ

1. Par enheten din.
2. Velg kjøretøyskuffen på statuslinjen.
3. Velg telefonlisten.
4. Velg enheten din.
5. Velg alternativet for tilkobling.
6. Slå på eller av Android Auto.

TILGANG TIL NAVIGASJON

1. Åpne appskuffen på berøringsskjermen.
2. Trykk på navigasjonsknappen.

Merk: *Som fører må du være oppmerksom på alle lokale trafikkregler og veiforhold, og sørge for at du kjører trygt og lovlig.*

KARTOPPDATERINGER FOR NAVIGASJONSSYSTEMET

For at du skal kunne oppdatere kartdata via Wi-Fi, må kjøretøyet være koblet til en Wi-Fi-sone. Kontakt en autorisert Ford-forhandler for å få opplysninger om USB-oppdateringer m.m.

Merk: *Hvis du oppdager feil på kartene, kan du rapportere dem direkte på www.here.com/mapcreator.*

JUSTERE KARTET

ZOOME KARTET INN OG UT

Du kan zoome inn og ut med knipebevegelser. Plasser to fingrer på skjermen og beveg dem fra hverandre for å zoome inn. Plasser to fingrer på skjermen og beveg dem sammen for å zoome ut.

ENDRE KARTFORMAT



Trykk på kartformatknappen til venstre i kartskjermbildet for å veksle mellom de tilgjengelige formatene.

TRAFIKKMELDINGER I SANNTID

HVA ER TRAFIKKMELDINGER I SANNTID

Når Live Traffic er aktivert, kan du følge med på trafikkøer i sanntid.

SLÅ TRAFIKKMELDINGER I SANNTID AV/PÅ

1. Trykk på verktøyknappen i kartskjermbildet.
2. Trykk på Navigasjonsinnstillinger.
3. Trykk på Trafikk-knappen.
4. Slå på eller av Trafikk.

STILLE INN ET REISEMÅL

STILLE INN ET REISEMÅL VIA TEKSTSKJERMEN

1. Trykk på søkefeltet øverst i skjermbildet.
2. Legg inn destinasjonen din ved hjelp av tastaturet.
3. Velg en destinasjon på listen.
4. Trykk på Kjør! for å starte navigasjonen.

STILLE INN ET REISEMÅL VIA KARTSKJERMEN

Trykk på kartet for å åpne roaming- og visningsskjermen. Trykk en gang til på det stedet på kartet du vil plassere en stift. Skjermen viser informasjon om stedet der stiften er plassert. Trykk på knappen Kjør! for å starte navigasjon til stiften.

Ranger (TRA) Vehicles Built From: 21-02-2022, noNOR, Edition date: 202202, First-Printing

DEFINERE ET REISEMÅL VED HJELP AV ET PREDIKERT REISEMÅL

Slå av og på funksjonen for forutsigbare destinasjoner

Denne funksjonen kan slås av og på under Brukerdataavsnittet i navigasjonsinnstillingsmenyen.

Angi et mål

Åpne funksjonslinjen ved hjelp av berøringsskjermen, og velg den predikerte destinasjonen øverst i skjermbildet. Du kan åpne ytterligere predikerte destinasjoner ved å trykke på søkefeltet i kartskjermbildet og deretter trykke på knappen Mine trender.

DEFINERE ET REISEMÅL VED HJELP AV NYLIG REISEMÅL

1. Trykk på søkefeltet i kartskjermbildet.
2. Trykk på Nylige.
3. Velg en destinasjon på listen.

DEFINERE ET REISEMÅL VED HJELP AV ET LAGRET REISEMÅL

1. Trykk på søkefeltet.
2. Trykk på Favoritter.
3. Velg en lagret destinasjon.

Merk: *Når du viser detaljert informasjon om et sted, kan du trykke på stjerneikonet ved siden av for å lagre stedet.*

STILLE INN ET REISEMÅL VED HJELP AV INTERESSANTE PUNKTER

Trykk på et interessested-ikon på kartet. Skjermen viser informasjon om interessestedets beliggenhet. Trykk på knappen Kjør! for å starte navigasjon til interessestedet.

VEIPUNKTER

LEGGE TIL ET VEIPUNKT

1. Start navigasjon til en destinasjon.
2. Bruk søkefeltet for å finne veipunktet ditt.
3. Trykk på Kjør!
4. Trykk på Legg til for å legge til veipunktet på reisen.

REDIGERE VEIPUNKTER

1. Trykk på søkefeltet i kartskjermbildet.
2. Trykk på Mine turer.
3. Trykk på Gjeldende tur.
4. Bruk menyen for å legge til, fjerne eller omorganisere destinasjoner.

RUTEVEILEDNING

JUSTERE VEILEDNINGSVOLUMET

Juster lydstyrken ved å vri på volumkontrollen mens det blir gitt en veiledningskommando.

GJENTA EN INSTRUKSJON

Trykk på retningslysknappen for å høre den siste taleinstruksjonen.

AVBRYTE RUTEVEILEDNING



Trykk på knappen for å avbryte ruteveiledningen til stedet som er valgt.

SLEPING AV TILHENGER – NAVIGASJON (HVIS UTSTYRT)

Hvis du har et aktivt abonnement og navigering med tilkoblet tilhenger er aktivert, beregner systemet den beste kjøreruten for kjøring med tilhenger, og unngår farlige veiforhold basert på størrelsen til tilhengeren din.

Aktivere/deaktivere navigering med tilkoblet tilhenger

1. Trykk på **Navigasjon**-knappen på funksjonslinjen.
2. Trykk på **Meny**-knappen.
3. Velg **Ruteplanlegging med tilhenger**.
4. Aktiver/deaktiver **Optimal ruteplanlegging med tilhenger**.

Angi målene til tilhengeren

1. Trykk på **Navigasjon**-knappen på funksjonslinjen.
2. Trykk på **Meny**-knappen.
3. Velg **Ruteplanlegging med tilhenger**.
4. Trykk på **Slepemeny**.
5. Velg **Legg til tilhenger**.
6. Følg instruksjonene på skjermen for å angi typen og målene til tilhengeren i systemet.

Navigasjonsvarsler

Mens du kjører, vises det varsler på navigasjonskartet. En oransje varseltrekant betyr at du bør kjøre aktsomt. Hvis du ikke følger aktiv veiledning til et reisemål, kan det dukke opp en rød varseltrekant som betyr at du bør unngå denne veien og finne en omkjøringsvei.

Ranger (TRA) Vehicles Built From: 21-02-2022, noNOR, Edition date: 202202, First-Printing

OPPDATERE KJØRETØYSYSTEMENE TRÅDLØST



Nettbaserte systemoppdateringer gir deg mulighet til å oppdatere systemprogramvaren i kjøretøyet trådløst. For å forsikre deg om at du mottar alle oppdateringer, angir du en gjentagende tidsplan og oppretter forbindelse til Wi-Fi. Oppdateringer kan ta lengre tid hvis det ikke er opprettet forbindelse til Wi-Fi. Eller de blir kanskje slett ikke lastet ned. Se **Tilkoblet kjøretøy** (side 415).

Merk: *Det kan dukke opp ytterligere symboler for nettbaserte oppdateringer på statuslinjen. Se **Statuslinje** (side 424).*

Krav til nettbasert systemoppdatering

Før du oppdaterer, bør du gå gjennom denne listen for å forsikre deg om at kjøretøyet er klart til å oppdateres. Hvis alle kravene under ikke oppfylles under en tidsplanlagt oppdatering, avbrytes oppdateringen, og du kan planlegge en ny.

- Kjøretøyet kjører ikke.
- Kjøretøyet står stille.
- Kjøretøyet står parkert.
- Nødblinklysene er slått av.
- Alarmhornet lyder ikke.
- Dørene er lukket.
- Parkeringslysene er slått av.
- Du trør ikke på bremsepedalen.
- Det foretas ikke nødanrop.
- Kjøretøyet befinner seg ikke i nøddriftsmodus.

Planlegge en nettbasert systemoppdatering

Forsikre deg om at kjøretøyforbindelse og automatiske oppdateringer er aktivert.

Bruk av menyen Innstillinger

1. Åpne kjøretøyskuffen på berøringsskjermen.
2. Trykk på ***INNSTILLINGER***.
3. Trykk på ***Programvareoppdatering***.
4. Trykk på ***Planlegg oppdateringer***.
5. Bruk kontrollene til å angi klokkeslett og dag for oppdateringen.
6. Lagre tidsplanen.

Merk: *Du kan angi at oppdateringene skal finne sted hver 7. dag.*

Bruke statusfeltikonet



Når en oppdatering er tilgjengelig, trykker du på meldingsikonet og følger instruksjonene på skjermen.

Bruke en nettbasert systemoppdatering

Du kan planlegge et passende tidspunkt for oppdateringen. Under programmerte oppdateringer kan det være at du ikke kan bruke kjøretøyet ditt.

Merk: *Det kan ta opptil 30 minutter at foreta en oppdatering.*

Du kan se status for oppdateringen på berøringsskjermen. En oppdatering kan ikke avbrytes når først den er i gang.

Når oppdateringer implementeres:

- Du kan ikke kjøre kjøretøyet.
- Du kan ikke starte kjøretøyet.
- Du kan ikke låse og låse opp kjøretøyet med fjernkontrollen.

Ranger (TRA) Vehicles Built From: 21-02-2022, noNOR, Edition date: 202202, First-Printing

- Lyden for alarm, sentrallås og dører slår seg av.
- Den elektroniske dørlåsen slår seg av.

Du kan åpne dørene ved hjelp av den mekaniske låsemekanismen hvis barnesikringen ikke er slått på. Trekk i håndtaket til det stopper for å bruke den mekaniske låsemekanismen.

Merk: *Dobbeltlåsing er slått av, og sentrallåsen slås på under og etter en oppdatering.*

Visning av oppdaterings-opplysninger

Når oppdateringen er ferdig, viser berøringsskjermen tilleggsopplysninger om oppdateringen. Du kan også få tilgang til disse opplysningene i feltet Systemoppdatering.

Hvis en oppdatering mislykkes, følger du instruksjonene på berøringsskjermen.

FORETA EN HOVEDTILBAKESTILLING

1. Åpne kjøretøyskuffen.
2. Trykk på ***INNSTILLINGER***.
3. Trykk på ***Generelt***.
4. Trykk på ***Nullstille***.
5. Trykk på ***Tilbakestilling***.
6. Følg instruksjonene på skjermen for å fullføre tilbakestillingen.

Ranger (TRA) Vehicles Built From: 21-02-2022, noNOR, Edition date: 202202, First-Printing

LOKALISERE EKSTRA LEDNINGSNETT

Ledningsnett til tilbehør

Bak A-stolpepanelet finnes fabrikkmonterte ledninger til tilbehør og tilhengerbremskontroll. Disse ledninger er merket for å gjøre dem enkle å identifisere.



Merk: *Kontakt en autoriserte forhandler for å få mer informasjon om korrekt bruk av tilbehørsledninger og godkjente tilhengerbremskontroller.*

Ranger (TRA) Vehicles Built From: 21-02-2022, noNOR, Edition date: 202202, First-Printing

HVA ER TILBEHØRSBRYTERNE

Det ekstra bryterpanelet i takkonsollen forenkler ettermontering av utstyr med seks forhåndskoblede brytere som er tilkoblet strømfordelingsboksen. Alle kretsene er sikringsbeskyttet for sikker tilkobling av elektrisk tilbehør.

Merk deg følgende informasjon når du skal koble tilbehør eller utstyr til bilen uten at det går utover bilens ytelse.

- Når du laster bilen din med tilbehør, utstyr, passasjerer og bagasje, må du passe på at den totale vektkapasiteten til kjøretøyet eller for- og bakakselen ikke overskrides (GVWR eller GAWR som angitt på sikkerhetssertifiseringsetiketten). Kontakt en autorisert forhandler for nærmere informasjon om vekt.
- Det er ditt ansvar å forsikre deg om at alt utstyr du har montert oppfyller kravene i aktuell lokal lovgivning.
- Mobilkommunikasjonssystemer må monteres av en autorisert forhandler. Feil montering kan gå utover driften av kjøretøyet, spesielt hvis produsenten ikke har utformet mobilkommunikasjonssystemet for bruk i bil.
- Hvis elektrisk eller elektronisk tilbehør eller komponenter som ikke er produsert av oss monteres i bilen av deg eller en autorisert forhandler, kan det få negativ innvirkning på batteriets ytelse og holdbarhet. Det kan også påvirke ytelsen til andre elektriske systemer i bilen.

LOKALISERE TILBEHØRSBRYTERNE

Bryterne er merket fra AUX 1 til AUX 6.

Tilbehørsbryterne fungerer bare når tenningen er slått på eller av og tilbehørsforsinkelse er aktivert – enten motoren kjører eller ikke.

Vi anbefaler at du lar motoren gå for å spare batteriet når du bruker bryterne i lengre tid eller du benytter tilbehør som krever mye strøm.

Når en bryter slås på, tennes indikatorlampen i bryteren og kretsen tilfører strøm til enheten som er koblet til bryteren.



Merk: *Hvis kjøretøyet har dieselmotor, bruker du tilbehørsbryterne bare når tenningsnøkkelen er i På-stilling. Bruk av tilbehørsbryterne, selv i begrenset tid, kan gjøre at batteriet lades ut raskt og at kjøretøyet ikke starter.*

LOKALISERE LEDNINGSNETTET TIL TILBEHØRSBRYTEREN

Det finnes tre sett med stumpe, forseglede kretser:

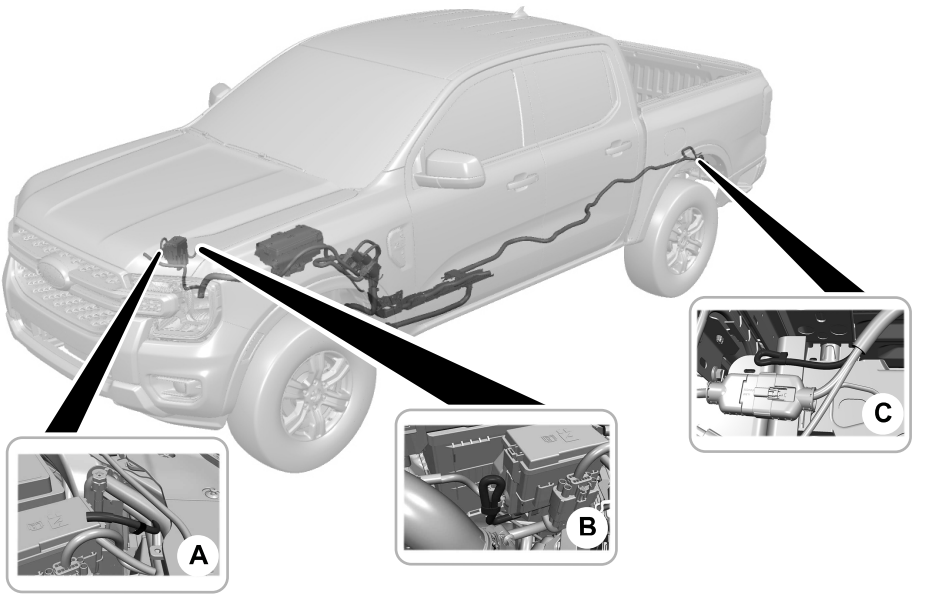

A	Krets til radiator-støtte.	Plassering av Aux 6-ledning
B	Krets nær den ekstra sikrings-boksen.	Plassering av Aux 1-ledning Plassering av Aux 2-ledning Plassering av Aux 5-ledning
C	Krets til tilhenger-feste.	Plassering av Aux 3-ledning Plassering av Aux 4-ledning

Kretsene fra sikringsboksen under panseret tilføres strøm. De øvrige kretsene er ikke tilkoblet i begge ender.

Du finner mer informasjon om sikringer og reléplasseringer. Se **Tilbehørsbrytere** (side 442). Kontakt en autorisert forhandler for å få service.

Merk: *Se håndboken for montering av karosseri og utstyr (BEMM) før du gjør endringer i det ekstra ledningsnettet.*

Ranger (TRA) Vehicles Built From: 21-02-2022, noNOR, Edition date: 202202, First-Printing

IDENTIFISERE LEDNINGSNETTET TIL TILBEHØRSBRYTERENEN

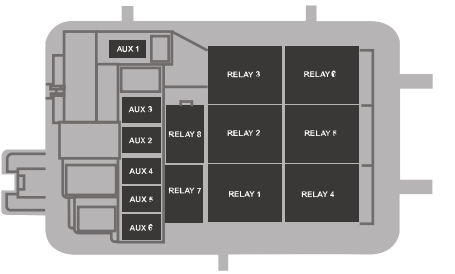

Releene er kodet som følger:

Takkonsoll i kupeen	Ledningsfarge	Ledningsstørrelse	Sikring	Beskyttet komponent	Plassering av stumpt avskåret ledning
AUX 1	Fiolett/grønn	1,5 mm²	5 A	Relé 1	Kjøretøyposisjon B
AUX 2	Blå/oransje	1,5 mm²	15 A	Relé 2	Kjøretøyposisjon B
AUX 3	Gul/oransje	1,5 mm²	15 A	Relé 3	Kjøretøyposisjon C
AUX 4	Brun	1,5 mm²	15 A	Relé 4	Kjøretøyposisjon C
AUX 5	Grønn/brun	2,5 mm²	25 A	Relé 5 (kjørelys)	Kjøretøyposisjon B
AUX 6	Gul	2,5 mm²	25 A	Relé 6 (kjørelys)	Kjøretøyposisjon A

Beskyttet komponent	Formål
Relé 7	Ikke i bruk
Relé 8	Strøm til tilbehørsbryter

Jordingsinformasjon:

Strømfordelings-boks	Ledningsfarge	Ledningsstørrelse	Plassering
AUX 3	Svart/grå	1,5 mm^2	Kjøretøyposisjon C
AUX 4	Svart/grønn	1,5 mm^2	Kjøretøyposisjon C
AUX 6	Svart/gul	2,5 mm^2	Kjøretøyposisjon A

Ranger (TRA) Vehicles Built From: 21-02-2022, noNOR, Edition date: 202202, First-Printing

INFORMASJON OM GENERELT VEDLIKEHOLD

Hvorfor er vedlikehold av kjøretøyet lurt?

Ved å følge vedlikeholdsplanen nøye kan du unngå større reparasjonskostnader som skyldes vanskjøtsel eller utilstrekkelig vedlikehold, og samtidig sørge for at kjøretøyet taper seg minst mulig i verdi. Ta vare på kvitteringene for alt vedlikeholdsarbeid som er utført på kjøretøyet.

Vi har fastslått regelmessige vedlikeholdsintervaller for kjøretøyet ditt basert på omfattende tester. Det er viktig at du får utført service på kjøretøyet til riktig tid. Disse vedlikeholdsintervallene har to mål: det ene er å se til at kjøretøyet er trygt å bruke, og det andre er å holde eierkostnadene nede.

Det er ditt ansvar å sørge for at alt planlagt vedlikehold utføres, og at de benyttede materialene innfrir spesifikasjonene i denne instruksjonsboken. Se **Spesifikasjoner** (side 400).

Hvis planlagt vedlikehold ikke utføres, vil ikke garantien dekke deler som berøres av det manglende vedlikeholdet.

Hvorfor få kjøretøyet vedlikeholdt hos forhandleren?

Fabrikkutdannede mekanikere

Servicemekanikere deltar i omfattende sertifiseringskurs i regi av produsenten, og er dermed eksperter på hvordan kjøretøyet ditt fungerer. Spør forhandleren din om opplæringen og sertifiseringen som mekanikerne kan vise til.

Komfort

Mange forhandlere har sen- og lørdagsåpent for å gjøre det enklere for å deg å få utført service, og tilbyr alt du trenger på ett sted. De kan utføre alle nødvendige servicearbeider på kjøretøyet ditt – fra generelt vedlikehold til reparasjoner etter kollisjon.

Merk: *Ikke alle forhandlere har utvidede åpningstider eller verksteder. Kontakt din forhandler for mer informasjon.*

Vi beskytter investeringen din

Vedlikehold er en investering som lønner seg ved at du får et pålitelig kjøretøy som varer lenge og taper seg lite i verdi. For å holde kjøretøyet og utslippssystemene i god stand er det viktig at du følger vedlikeholdsintervallene.

Kjøretøyet er utstyrt med et intelligent system for overvåkning av oljelevetid: det vises en melding på informasjonsskjermen når oljen skal skiftes.

Se informasjonen om planlagt vedlikehold eller kontakt en autorisert forhandler hvis du ønsker mer informasjon.

Skift olje når det kommer opp en melding om oljeskift på informasjonsskjermen. Skift oljen innen to uker eller 800 km etter at meldingen har blitt vist. Sørg for at den intelligente funksjonen for overvåkning av oljelevetid nullstilles etter hvert oljeskift.

Dette er et svært sofistikert kjøretøy som er utstyrt med en rekke komplekse ytelsesessystemer. Hver produsent utvikler disse systemene med ulike spesifikasjoner og ytelsesfunksjoner. Derfor er det viktig å la forhandleren ta seg av feilsøking og reparasjon av kjøretøyet.

Ranger (TRA) Vehicles Built From: 21-02-2022, noNOR, Edition date: 202202, First-Printing

Vi har anbefalte vedlikeholdsintervaller for ulike deler og komponentsystemer basert på tekniske tester. Vi bruker disse testene til å fastslå etter hvilken kjørelengde oljer og væsker bør skiftes for å beskytte kjøretøyet til lavest mulig kostnad for deg, og fraråder bruk av avvikende vedlikeholdsplaner.

Vi anbefaler på det sterkeste at du kun bruker våre originale eller autorisert overhalte reservedeler som er tilpasset til ditt kjøretøy.

Tilsetningsstoffer og kjemikalier

I denne instruksjonsboken og verkstedshåndboken vår angis anbefalte tilsetningsstoffer og kjemikalier for ditt kjøretøy. Vi fraråder å utføre vanlig vedlikehold på kjøretøyet ved hjelp av kjemikalier eller tilsetningsstoffer som ikke er godkjent av oss. Se garantiinformasjonen.

Oljer, væsker og spyling

Misfarging av væske kan ofte forekomme under normal bruk, og er ikke nødvendigvis tegn på feil eller at væsken må skiftes. Misfargede væsker som viser tegn på overoppheting eller kontaminering med fremmedmateriale, bør derimot omgående undersøkes av kvalifiserte eksperter som for eksempel de fabrikkutdannede mekanikerne hos forhandleren din.

Sørg for å skifte oljer og væsker på kjøretøyet ved de angitte intervallene eller i forbindelse med reparasjoner. Spyling er en mulig måte å skifte væsker på i mange av undersystemene i kjøretøyet under planlagt vedlikehold. Det er uhyre viktig at systemene kun spyles med ny væske som er identisk med den som systemet skal fylles og brukes med, eller ved hjelp av et spylingskjemikalie vi har godkjent.

Ranger (TRA) Vehicles Built From: 21-02-2022, noNOR, Edition date: 202202, First-Printing

VARSEL OM VELT

ADVARSEL: Nyttekjøretøy har en vesentlig større risiko for å velte enn andre typer kjøretøy.

ADVARSEL: Kjøretøy med høyere tyngdepunkt (nyttekjøretøy og kjøretøy med firehjulsdrift) har andre kjøreegenskaper enn kjøretøy med lavere tyngdepunkt (personbiler). Unngå skarpe svinger, høy hastighet og brå manøvre når du kjører slike kjøretøy. Hvis du ikke kjører varsomt, øker risikoen for tap av kontroll over kjøretøyet, velt, personskade og død.

ADVARSEL: Ved en ulykke med velting vil de som har festet sikkerhetsbeltet, ha vesentlig større sjanse til å overleve enn de som ikke har festet sikkerhetsbeltet.

ADVARSEL: Ikke ha overdreven tillit til kjøreegenskapene til kjøretøy med firehjulsdrift. Selv om et kjøretøy med firehjulsdrift kan akselerere bedre enn et med tohjulsdrift når det er dårlig veigrep, stanser det ikke raskere enn kjøretøy med tohjulsdrift. Kjør alltid med en trygg hastighet.

Nyttekjøretøy og lastebiler oppfører seg annerledes enn personbiler under ulike kjøreforhold du kommer ut for på gater, motorveier og ved terrengkjøring. Nyttekjøretøy og lastebiler er ikke utformet til å kunne kjøre like fort i svinger som personbiler, like lite som lavtbygde sportsbiler egner seg til terrengkjøring.

BEKREFTELSE AV OPPHAVSRETT FOR PROGRAMVARE FRA TREDJEPART

Kjøretøyet ditt kan inneholde komponenter der det brukes programvare med åpen kildekode. Se *http://corporate.ford.com/ford-open-source.html* for mer informasjon.

SAMSVARSERKLÆRING

Kjøretøyet ditt kan ha komponenter som sender og mottar radiobølger, og kan derfor være underlagt myndighetenes forskrifter.

Disse komponentene må godta enhver interferens, inkludert interferens som kan føre til uønsket drift. Du finner sertifiseringsetiketter og samsvarserklæringer på *www.wirelessconformity.ford.com*.

REACH

Vi er opptatt av å fremme ansvarlig produksjon, behandling og bruk av produktene våre, og støtter de underliggende målene i ***REACH*** – en EU-forordning for registrering, vurdering, godkjenning og restriksjoner av kjemikalier.

Vi støtter særlig EU-forordning 1907/2006 artikkel 33(1), som gjelder godkjente stoffer som gir grunn til svært alvorlig bekymring.

Hvis et produkt inneholder slike stoffer, er det viktig å garantere trygg bruk. Hensikten med forordningen er derfor å gi deg mulighet til å iverksette egnede risikoforebyggende tiltak.

Søk etter ***REACH*** på Fords lokale nettsted hvis du vil vite mer om ***REACH***-direktivet.

Merk: *Gå til https://corporate.ford.com/operations/locations/global-links.html for å finne ditt lokale Ford-nettsted.*

SERTIFISERINGSMERKE FOR RADIOFREKVENS

NCA APPROVED: 7E5-7M-XC7-RDR

LYDENHET

Armenia



Den europeiske union (EU)

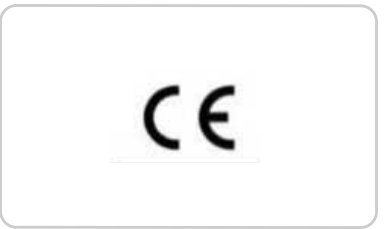

Ghana

NCA APPROVED: 7E5-7M-XC6-RDR

Serbia

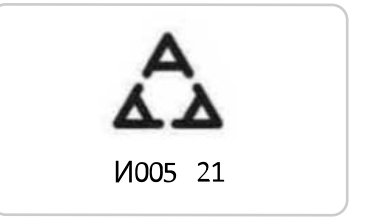

Sør-Afrika



TA-2021/0771
ICASA
APPROVED

Sør-Korea

R-R-VC1-AHUA001
R-R-VC1-AHUB001

Storbritannia

UK CA

USA

Dette apparatet oppfyller del 15 i FCC-reglene. Driften er underlagt den betingelsen at enheten ikke forårsaker skadelig interferens.

FØLERE FOR BLINDSONEINFORMASJONSSYSTEM

Argentina

CNC COMISIÓN NACIONAL DE COMUNICACIONES

CNC ID: H-24708

Djibouti

AGREE PAR LE MCPT (REPUBLIQUE DE DJIBOUTI)
Numéro d'agrément : 195/MCPT/DDTIC
Date d'agrément : 06/09/2021

Den europeiske union, EU

CE

Mauritania

AGREE PAR L'ANE MAURITANIE
Numéro d'agrément : 0985/ARE/2021
Date d'agrément : 24/08/2021

Ghana

NCA APPROVED: SRO-1M-7E4-X0E

Mexico.

NOM NYCE

Jamaica

This product has been Type Approved by Jamaica: SMA – F5TR.

Marokko

AGREE PAR L'ANRT MAROC
Numéro d'agrément : MR00030033ANRT2021
Date d'agrément : 16/09/2021

Paraguay

CONATEL

2020-10-I-0753

Singapore

Complies with IMDA Standards

DA 00461

Sør-Afrika

TA-2021/2119
ICASA
APPROVED

Sør-Korea

R-C-1Ap-F5TR

Taiwan

CCAI20LP1990T7

De forente arabiske emirater (U.A.E.)

TRA
REGISTERED NO: ER80144/20
DEALER NO: DA83047/19

USA og Canada

ADVARSEL: Endringer eller tilpasninger som ikke uttrykkelig er godkjent av parten som er ansvarlig for overholdelse, kan ugyldiggjøre brukerens rett til å bruke utstyret. "IC:" før radiosertifiseringsnummeret angir ganske enkelt at de tekniske spesifikasjonene til Industry Canada er oppfylt.

FCC ID: L2CF5TR

IC: 3432A-F5TR

Denne enheten er i samsvar med del 15 i FCC-forskriftene og med lisensfritakene (RSS) til Innovation, Science and Economic Development. Driften er underlagt de følgende to betingelsene:

1. Denne enheten kan ikke skape skadelig interferens, og
2. Denne enheten må akseptere all mottatt interferens, inkludert interferens som kan føre til uønsket drift.

Vietnam

Ford Vietnam
A00182015

ICT

KAROSSERIKONTROLLMODUL

Argentina

CNC COMISIÓN NACIONAL DE COMUNICACIONES

CNC ID: H-23804

Brasil

ANATEL
Agência Nacional de Telecomunicações
08346-19-05297

Ghana

NCA PRODUCT IDENTIFIER: ZRO-M8-7E3-281

Jamaica

This product has been Type Approved by Jamaica: SMA - M3NA2C766336.

Moldova



Marokko

AGREE PAR L'ANRT MAROC
Numéro d'agrément: MR 20148 ANRT 2019
Date d'agrément: 19/06/2019

Paraguay



2019-01-I-000076

Serbia



И011 20

Singapore

Complies with IMDA Standards

DA 00461

Sør-Afrika



Ukraina



De forente arabiske emirater (U.A.E.)

TRA REGISTERED No: ER68566/19

DEALER No: DA37380/15

Storbritannia



USA og Canada

ADVARSEL: Endringer eller tilpasninger som ikke uttrykkelig er godkjent av parten som er ansvarlig for overholdelse, kan ugyldiggjøre brukerens rett til å bruke utstyret. "IC:" før radiosertifiseringsnummeret angir ganske enkelt at de tekniske spesifikasjonene til Industry Canada er oppfylt.

FCC ID: M3NA2C766336

IC: 7812A-A2C766336

Denne enheten er i samsvar med del 15 i FCC-forskriftene og med lisensfritakene (RSS) til Innovation, Science and Economic Development. Driften er underlagt de følgende to betingelsene:

1. Denne enheten kan ikke skape skadelig interferens, og
2. Denne enheten må akseptere all mottatt interferens, inkludert interferens som kan føre til uønsket drift.

Vietnam



Zambia

ZICTA
ZMB/ZICTA/TA/2019/7/103

Den europeiske union, EU

CE

CRUISE CONTROL MODUL

Argentina

CNC COMISIÓN NACIONAL DE COMUNICACIONES
CNC ID: H-24707

Ghana

NCA APPROVED: SRO-1M-7E4-X13

Jamaica

This product has been Type Approved by Jamaica: SMA – F3TR.

Djibouti

AGREE PAR LE MCPT (REPUBLIQUE DE DJIBOUTI)
Numéro d'agrément : 059/DDTIC/2020
Date d'agrément : 01/10/2020

Mauritania

AGREE PAR L'ANE MAURITANIE
Numéro d'agrément : 0835/ARE/2020
Date d'agrément : 31/08/2020

Taiwan

CCAI20LP1150T2

Paraguay

CONATEL

2020-10-I-0752

De forente arabiske emirater (U.A.E.)

TRA
REGISTERED NO: ER80143/20
DEALER NO: DA83047/19

Sør-Korea

R-C-1Ap-F3TR

USA og Canada

ADVARSEL: Endringer eller tilpasninger som ikke uttrykkelig er godkjent av parten som er ansvarlig for overholdelse, kan ugyldiggjøre brukerens rett til å bruke utstyret. "IC:" før radiosertifiseringsnummeret angir ganske enkelt at de tekniske spesifikasjonene til Industry Canada er oppfylt.

FCC ID: L2CF3TR
IC: 3432A-F3TR

Denne enheten er i samsvar med del 15 i FCC-forskriftene og med lisensfritakene (RSS) til Innovation, Science and Economic Development. Driften er underlagt de følgende to betingelsene:

1. Denne enheten kan ikke skape skadelig interferens, og
2. Denne enheten må akseptere all mottatt interferens, inkludert interferens som kan føre til uønsket drift.



Zambia



Brasil





NØKLER OG FJERNKONTROLLER

Argentina



Den europeiske union (EU)



NR: 2016-9-I-000220
NR: 2016-9-I-000223

Pakistan



Jamaica

This product has been Type Approved by Jamaica: SMA – M3N-A2C931423



Paraguay



NR: 2017-10-I-0000334
NR: 2018-07-I-000317

Taiwan





TRA
REGISTERED No: ER47690/16
DEALER No: DA37380/15

De forente arabiske emirater (U.A.E.)

TRA
REGISTERED No:
ER37535/15

DEALER No:
DA37380/15

TRA
REGISTERED NO: ER46754/16
DEALER NO: DA37380/15

TRA
REGISTERED NO: ER49357/16
DEALER NO: DA37380/15

Storbritannia

USA og Canada

ADVARSEL: Endringer eller tilpasninger som ikke uttrykkelig er godkjent av parten som er ansvarlig for overholdelse, kan ugyldiggjøre brukerens rett til å bruke utstyret. "IC:" før radiosertifiseringsnummeret angir ganske enkelt at de tekniske spesifikasjonene til Industry Canada er oppfylt.

FCC ID: M3N-A3C054338

FCC ID: M3N-A3C054339

FCC ID: N5F-A08TAA

FCC ID: N5F-A08TDA

FCC ID: M3N-A2C931423

FCC ID: M3N-A2C931426

IC: 7812A-A3C054338

IC: 7812A-A3C054339

IC: 3248A-A08TAA

IC: 7812A-A2C931423

IC: 7812A-A2C931426

Denne enheten er i samsvar med del 15 i FCC-forskriftene og med lisensfritakene (RSS) til Innovation, Science and Economic Development. Driften er underlagt de følgende to betingelsene:

1. Denne enheten kan ikke skape skadelig interferens, og
2. Denne enheten må akseptere all mottatt interferens, inkludert interferens som kan føre til uønsket drift.

PASSIVT TYVERISIKRINGSSYSTEM

Argentina

CNC COMISIÓN NACIONAL DE COMUNICACIONES
CNC ID: H-20728

CNC COMISIÓN NACIONAL DE COMUNICACIONES
CNC ID: H-26283

Brasil

ANATEL
Agência Nacional de Telecomunicações
03485-18-03199

Europa





Ghana

NCA APPROVED: 1R3-1M-7E1-115

Jamaica

This product has been Type Approved by Jamaica:
SMA - OUC26006559.

Moldova



Marokko

AGREE PAR L'ANRT MAROC
Numéro d'agrément : MR 14721 ANRT 2017
Date d'agrément : 12/08/2017

Paraguay



NR: 2018-04-I-000175

Sør-Korea



MSIP- R-RMM-OAC-OUC26006559

Singapore

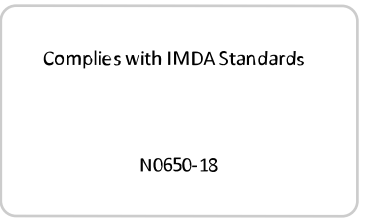

Taiwan



Sør-Afrika



De forente arabiske emirater (U.A.E.)

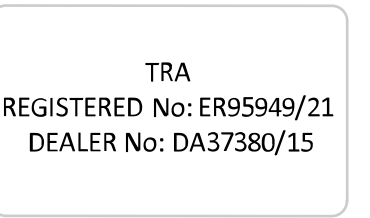

USA og Canada

ADVARSEL: Endringer eller tilpasninger som ikke uttrykkelig er godkjent av parten som er ansvarlig for overholdelse, kan ugyldiggjøre brukerens rett til å bruke utstyret. "IC:" før radiosertifiseringsnummeret angir ganske enkelt at de tekniske spesifikasjonene til Industry Canada er oppfylt.

FCC ID: OUC26006559

IC: 850K-26006559

Denne enheten er i samsvar med del 15 i FCC-forskriftene og med lisensfritakene (RSS) til Innovation, Science and Economic Development. Driften er underlagt de følgende to betingelsene:

1. Denne enheten kan ikke skape skadelig interferens, og
2. Denne enheten må akseptere all mottatt interferens, inkludert interferens som kan føre til uønsket drift.

Zambia

ZICTA

ZMB/ZICTA/TA/2017/12/14

RADIOSENDER-/MOTTAKERMODUL

Djibouti

AGREE PAR LE MCPT (REPUBLIQUE DE DJIBOUTI)
Numéros d'agrément : 033/DDTIC/2020
Date d'agrément : 07/06/2020

Den europeiske union (EU)

CE

Ghana

NCA APPROVED: SRO-1M-7E4-108

Jamaica

This product has been Type Approved by Jamaica: SMA - FO1-RX315UDA.

Mauritania

AGREE PAR L'ANE MAURITANIE
Numéro d'agrément: 0803/ARE/2020
Date d'agrément: 03/06/2020

Marokko

AGREE PAR L'ANE MAROC
Numéro d'agrément : MR 24102 ANRT 2020
Date d'agrément : 18/05/2020

Mexico.

IFT: RCPAPFO21-0004
"La operación de este equipo está sujeta a las siguientes dos condiciones:
(1) es posible que este
equipo o dispositivo no cause interferencia perjudicial y
(2) este equipo o dispositivo debe aceptar
cualquier interferencia, incluyendo la que pueda causar
su operación no deseada."

Pakistan

Pakistan Telecommunication Authority

PTA

Approved by PTA 2020

Moldova

1024

Samoa

SMO
Samoa

Serbia

И011 20

Ukraina

UA.TR.10094

Sør-Afrika

TA-2020/5481
ICASA
APPROVED

De forente arabiske emirater (U.A.E.)

TRA
REGISTERED No:
ER81341/20

DEALER No:
DA88113/20

Taiwan

CCAB20LP0770T9

Storbritannia

UK
CA

Zambia

ZICTA

ZMB/ZICTA/TA/2020/6/247

Brasil

ANATEL

08657-19-01505

Este equipamento não tem direito à proteção contra interferência prejudicial e não pode causar interferência em sistemas devidamente autorizados.

SYNC

Argentina

CNC COMISIÓN NACIONAL DE COMUNICACIONES

CNC ID: C-24008

CNC COMISIÓN NACIONAL DE COMUNICACIONES

CNC ID: C-24009

ANATEL

08658-19-01505

Este equipamento não tem direito à proteção contra interferência prejudicial e não pode causar interferência em sistemas devidamente autorizados.

Djibouti

AGREE PAR LE MCPT (REPUBLIQUE DE DJIBOUTI)
Numéro d'agrément : 124/DDTIC/2019
Date d'agrément : 07/08/2019

AGREE PAR LE MCPT (REPUBLIQUE DE DJIBOUTI)
Numéro d'agrément : 125/DDTIC/2019
Date d'agrément : 07/08/2019

Den europeiske union (EU)

CE

Ghana

NCA APPROVED: ZRO-1H-7E3-182

NCA APPROVED: ZRO-1H-7E3-180

Jamaica

This product has been Type Approved by Jamaica: SMA – SYNC-G4.

This product has been Type Approved by Jamaica: SMA – SYNC-G4L.

Malaysia

MCMC

SQASI/TA/19/4047
SQASI/TA/19/4046

Mauritania

AGREE PAR L'ANE MAURITANIE
Numéro d'agrément : 0692/ARE/2018
Date d'agrément : 08/08/2019

AGREE PAR L'ANE MAURITANIE
Numéro d'agrément : 0691/ARE/2018
Date d'agrément : 08/08/2019

Marokko

AGREE PAR L'ANRT MAROC
N° D'AGRÉMENT: MR 20608 ANRT 2019
07 AOUT 2019

AGREE PAR L'ANRT MAROC
N° D'AGRÉMENT: MR 20606 ANRT 2019
07 AOUT 2019

Moldova



Pakistan



Paraguay

CONATEL

2020-03-I-00192
2020-03-I-00193

Serbia

И005 20

Singapore

Complies with IMDA Standards

DA 00461

Sør-Afrika

TA-2019/2465
ICASA
APPROVED

TA-2019/2466
TA-2018/639
ICASA
APPROVED

Sør-Korea

MSIP-R-C-FDM-SYNCG4

MSIP-R-C-FDM-SYNCG4L

Taiwan





Ukraina



De forente arabiske emirater (U.A.E.)



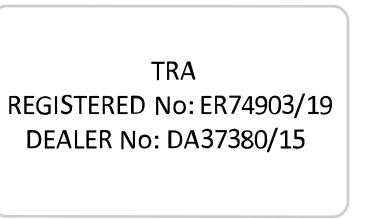

USA og Canada

ADVARSEL: Endringer eller tilpasninger som ikke uttrykkelig er godkjent av parten som er ansvarlig for overholdelse, kan ugyldiggjøre brukerens rett til å bruke utstyret. "IC:" før radiosertifiseringsnummeret angir ganske enkelt at de tekniske spesifikasjonene til Industry Canada er oppfylt.

FCC ID: KMH-SYNCG4

FCC ID: KMH-SYNCG4L

IC: 1422A-SYNCG4

IC: 1422A-SYNCG4L

Denne enheten er i samsvar med del 15 i FCC-forskriftene og med lisensfritakene (RSS) til Innovation, Science and Economic Development. Driften er underlagt de følgende to betingelsene:

1. Denne enheten kan ikke skape skadelig interferens, og
2. Denne enheten må akseptere all mottatt interferens, inkludert interferens som kan føre til uønsket drift.

Zambia

ZICTA
ZMB/ZICTA/TA/2019/11/41

ZICTA
ZMB/ZICTA/TA/2019/11/40

TELEMATIKKSTYREENHET

Brasil

ANATEL
Agência Nacional de Telecomunicações
11807-21-01505

Mexico.

NOM

NYCE

De forente arabiske emirater (U.A.E.)

TRA
REGISTERED No:
ER87741/20
DEALER No:
DA83047/19

Storbritannia

USA og Canada

ADVARSEL: Endringer eller tilpasninger som ikke uttrykkelig er godkjent av parten som er ansvarlig for overholdelse, kan ugyldiggjøre brukerens rett til å bruke utstyret. "IC:" før radiosertifiseringsnummeret angir ganske enkelt at de tekniske spesifikasjonene til Industry Canada er oppfylt.

FCC ID: KMH-14H074-NA1

IC: 1422A-14H074NA1

Denne enheten er i samsvar med del 15 i FCC-forskriftene og med lisensfritakene (RSS) til Innovation, Science and Economic Development. Driften er underlagt de følgende to betingelsene:

1. Denne enheten kan ikke skape skadelig interferens, og
2. Denne enheten må akseptere all mottatt interferens, inkludert interferens som kan føre til uønsket drift.

Sør-Afrika

TA-2020/6952

ICASA

APPROVED

Vietnam

Ford Vietnam
A00182015

ICT

FØLERE FOR DEKKTRYKKOVER-VÅKINGSSYSTEM - BILER MED: 315 MHZ-FØLERE

Brasil

ANATEL

Agência Nacional de Telecomunicações

02109-14-08001

Jamaica

This product has been Type Approved by Jamaica: SMA – AG2SZ3

Mexico.

IFT: RLVSCFP15-1249

"La operación de este equipo está sujeta a las siguientes dos condiciones: (1) es posible que este equipo o dispositivo no cause interferencia perjudicial y (2) este equipo o dispositivo debe aceptar cualquier interferencia, incluyendo la que pueda causar su operación no deseada."

Paraguay

CONATEL

NR: 2014-07-1-000191

Taiwan

CCAM14LP0460T0

本產品符合低功率電波輻射性電機管理辦法 第十二條、第十四條等條文規定
1. 經型式認證合格之低功率射頻電機，非經許可，公司、商號或使用者均不得擅自變更頻率、加大功率或變更原設計之特性及功能。

2. 低功率射頻電機之使用不得影響飛航安全及干擾合法通信；經發現有干擾現象時，應立即停用，並改善至無干擾時方得繼續使用。
前項合法通信，指依電信法規定作業之無線電通信。
低功率射頻電機須忍受合法通信或工業、科學及醫療用電波輻射性電機設備之干擾。

USA og Canada

ADVARSEL: Endringer eller tilpasninger som ikke uttrykkelig er godkjent av parten som er ansvarlig for overholdelse, kan ugyldiggjøre brukerens rett til å bruke utstyret. "IC:" før radiosertifiseringsnummeret angir ganske enkelt at de tekniske spesifikasjonene til Industry Canada er oppfylt.

FCC ID: MRXAG2SZ3

IC: 2546A-AG2SZ3

Denne enheten er i samsvar med del 15 i FCC-forskriftene og med lisensfritakene (RSS) til Innovation, Science and Economic Development. Driften er underlagt de følgende to betingelsene:

1. Denne enheten kan ikke skape skadelig interferens, og
2. Denne enheten må akseptere all mottatt interferens, inkludert interferens som kan føre til uønsket drift.

FØLERE FOR DEKKTRYKKOVER-VÅKINGSSYSTEM - BILER MED: 433 MHZ-FØLERE

Argentina

CNC COMISIÓN NACIONAL DE COMUNICACIONES

CNC ID: H-13498

Djibouti

AGREE PAR LE MCPT (REPUBLIQUE DE DJIBOUTI)
Numéro d'agrément : 198/MCPT/DDTCC
Date d'agrément : 7/9/2021

Den europeiske union (EU)

CE

Ghana

NCA APPROVED: 3R88M14030

Malaysia

MCMC

CIDF15000486

Mexico.

IFT: RLVSCMR15-1238
"La operación de este equipo está sujeta a las siguientes dos condiciones:
(1) es posible que este
equipo o dispositivo no cause interferencia perjudicial y
(2) este equipo o dispositivo debe aceptar
cualquier interferencia, incluyendo la que pueda causar
su operación no deseada."

Moldova

1024

Marokko

AGREE PAR L'ANRT MAROC
Numéro d'agrément: MR9098
ANRT 2014
Date d'agrément: 14/03/2014

Paraguay

CONATEL

NR: 2017-06-I-0000175

Samoa

SMO
Samoa

Serbia

И005 20

Singapore

Complies with
IMDA Standards
DA 107968

Sør-Afrika

TA-2014/064

Approved

Sør-Korea

MSIP-CRM-SRD-AG2SZ4

Ukraina

UA.TR.10094

Forente arabiske emirater

TRA
REGISTERED No:
ER80634/20

DEALER No:
DA37380/15

Storbritannia

Vietnam



Zambia



LADEMODUL FOR TRÅDLØST TILBEHØR

Argentina







Brasil



Den europeiske union (EU)

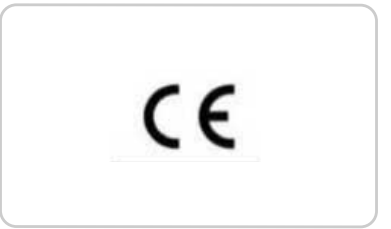

Ghana

NCA APPROVED: 7ES-7M-XB1-RDR

Jamaica

This product has been Type Approved by Jamaica:
SMA - WCFDM00N2A.

Malaysia



RGEZ/35A/0521/S(21-2033)
RGEZ/35A/0521/S(21-2032)
RGEZ/35A/0521/S(21-2031)

Mauritania

AGREE PAR L'ANE MAURITANIE
Numéro d'agrément : 0935/ARE/2021
Date d'agrément : 23/03/2021

Marokko

AGREE PAR L'ANE MAURITANIE
Numéro d'agrément : 0934/ARE/2021
Date d'agrément : 23/03/2021

AGREE PAR L'ANRT MAROC
Numéro d'agrément : MR 00027924ANRT 2021
Date d'agrément : 25/03/2021

AGREE PAR L'ANE MAURITANIE
Numéro d'agrément : 0933/ARE/2021
Date d'agrément : 23/03/2021

AGREE PAR L'ANRT MAROC
Numéro d'agrément : MR 00027925ANRT 2021
Date d'agrément : 25/03/2021

Moldova



AGREE PAR L'ANRT MAROC
Numéro d'agrément : MR 00027923ANRT 2021
Date d'agrément : 25/03/2021

Paraguay

CONATEL

2021-04-I-0204
2021-04-I-0203
2021-04-I-0202

Russland

EAC

Serbia

И005 21

Singapore

Complies with IMDA Standards

DA 00461

Sør-Afrika

TA-2021/0360
ICASA
APPROVED

Sør-Korea

R-R-LGE-WCFDM00N2A1

Taiwan

CCAB21LP050AT3

CCAB21LP0500T1

CCAB21LP050BT5

Ukraina

UA.TR.028

Storbritannia

UK CA

De forente arabiske emirater (U.A.E.)

TRA
REGISTERED No:
ER98638/21

DEALER No:
DA37380/15

USA og Canada

FCC ID: BEJWCFDM00N2A

IC: 2703H-WCFDM00N2A

This equipment generates, uses, and can radiate radio frequency energy and may cause harmful interference to radio communications. There is no guarantee that interference will not occur in a particular installation. If this equipment does cause harmful interference to radio or television reception, please consult the dealer.

This product is not end-user serviceable.

RF Radiation Exposure Statement: This equipment complies with FCC RF Radiation exposure limits set forth for an uncontrolled environment. This device and its antenna must not be co-located or operating in conjunction with any other antenna or transmitter. This equipment should be installed and operated with a minimum distance of 20cm between the radiator and your body.

This device complies with Part 15 of the FCC Rules and with Innovation, Science and Economic Development Canada's licence-exempt RSS(s). Operation is subject to the following two conditions:

1. This device may not cause harmful interference, and
2. This device must accept any interference received, including interference that may cause undesired operation.

Le présent appareil est conforme aux CNR d'Industrie Canada applicables aux appareils radio exempts de licence. L'exploitation est autorisée aux deux conditions suivantes:

1. *L'appareil ne doit pas produire debrouillage;*
2. *L'appareil doit accepter tout brouillage radioélectrique subi, même si le brouillage est susceptible d'en compromettre le fonctionnement.*

Zambia

ZICTA

ZMB/ZICTA/TA/2021/4/54

ANBEFALING FOR RESERVEDELER

Kjøretøyet ditt er produsert ut fra de høyeste standarder ved bruk av kvalitetsdeler. Du bør alltid kreve at det brukes ekte Ford- og Motorcraft-deler når kjøretøyet trenger planlagt vedlikehold eller reparasjon. Du kan tydelig gjenkjenne ekte Ford- og Motorcraft-deler ved å se etter merkene Ford, FoMoCo eller Motorcraft på delene eller emballasjen.

Planlagt vedlikehold og mekaniske reparasjoner

En av de beste måtene å sørge for at kjøretøyet virker godt på i mange år, er å vedlikeholde det i tråd med våre anbefalinger, og ved å bruke deler som stemmer med våre spesifikasjoner slik de er angitt i denne instruksjonsboken.

Ekte Ford- og Motorcraft-deler oppfyller eller overgår disse spesifikasjonene.

Kollisjonsreparasjoner

Vi håper at du aldri får oppleve en kollisjon, men ulykker skjer i blant.

Originale Ford-kollisjonsreservedeler oppfyller våre strenge krav til tilpasning, finish, strukturell helhet, rustbeskyttelse og bulkmotstand. Under utviklingen av kjøretøyene våre kontrollerer vi at disse delene gir tilstrekkelig beskyttelse som samlet system. En sikker måte å få vite at du får denne grad av beskyttelse på, er å bruke ekte Ford kollisjonsreservedeler.

Garanti på reservedeler

Ekte Ford og Motorcraft reservedeler er de eneste reservedeler som har fordelen av en Ford-garanti.

Fords garanti dekker kanskje ikke kjøretøyskader som skyldes feil på deler fra andre produsenter enn Ford.

Du finner flere opplysninger i betingelsene og vilkårene for Ford-garantien.

UTSTYR FOR MOBILKOMMUNIKASJON

ADVARSEL: Forstyrrelser under kjøring kan føre til tap av kontroll over kjøretøyet, kollisjon og personskade. Vi anbefaler på det sterkeste å utvise ekstrem aktsomhet ved bruk av utstyr som kan ta fokus fra veien. Ditt primære ansvar er trygg bruk av kjøretøyet. Vi advarer mot bruk av håndholdte enheter under kjøring og oppfordrer til bruk av stemmestyrte systemer når det er mulig. Sørg for å gjøre deg kjent med alle aktuelle lokale bestemmelser for bruk av elektroniske enheter under kjøring.

Bruk av mobilt kommunikasjonsutstyr blir stadig mer viktig både i forretningslivet og på det private området. Men du må ikke risikere din egen eller andres sikkerhet når du bruker slikt utstyr. Mobil kommunikasjon kan gi bedre personlig trygghet og sikkerhet ved riktig bruk, spesielt i nødssituasjoner. Sikkerhet må ha første prioritet ved bruk av mobilt kommunikasjonsutstyr for ikke å forringe disse fordelene. Mobilt kommunikasjonsutstyr omfatter, men er ikke begrenset til, mobiltelefoner, personsøkere, bærbare e-postenheter, utstyr for tekstmeldinger og bærbare to-veis radioer.

Ranger (TRA) Vehicles Built From: 21-02-2022, noNOR, Edition date: 202202, First-Printing

BRUKERINFORMASJON FOR ECALL

eCall-brukerinformasjon i henhold til direktiv (EU) 2017/78, vedlegg I, del 3

1 BESKRIVELSE AV DET KJØRETØYINTERNE ECALL-SYSTEMET

1,1, Oversikt over det 112-baserte kjøretøyinterne eCall-systemet, hvordan det brukes og hvilke funksjoner det har: Se **Hva er eCall** (side 51).

1,2, Den 112-baserte eCall-tjenesten er en offentlig gratistjeneste av allmenn interesse.

1,3, Det 112-baserte kjøretøyinterne eCall-systemet er som standard aktivert. Det aktiveres automatisk via følerne i kjøretøyet hvis det inntreffer en alvorlig ulykke. Det aktiveres også automatisk hvis kjøretøyet er utstyrt med et TPS-system som viser seg å ikke fungere når det inntreffer en alvorlig ulykke.

1,4, Det 112-baserte kjøretøyinterne eCall-systemet kan også ved behov aktiveres manuelt. Instruksjoner for manuell aktivering av systemet: Se **Utføre nødanrop manuelt** (side 51).

1,5, Hvis det oppstår en kritisk systemsvikt som deaktiverer det 112-baserte kjøretøyinterne eCall-systemet, vil personene i kjøretøyet motta følgende varsel: Se **Indikatorer for nødanrop** (side 52).

2 INFORMASJON OM DATABEHANDLING

2,1, Enhver behandling av personopplysninger i det 112-baserte kjøretøyinterne eCall-systemet må oppfylle personvernretningslinjene i Europaparlamentets og Europarådets direktiv 95/46/EF (1) og 2002/58/EF (2), og må spesielt ta hensyn til behovet for å beskytte fysiske personers grunnleggende interesser, jf. artikkel 7(d), i direktiv 95/46/EF (3).

2,2, Behandling av slike data er strengt begrenset til å sikre håndtering av eCall-nødanrop til det felleseuropeiske alarmnummeret 112.

2,3, Typer data og mottakere av dataene.

2,3,1, Det 112-baserte kjøretøyinterne eCall-systemet kan bare samle inn og behandle følgende data:

- Understellsnummer
- Kjøretøytype (personbiler eller lette kommersielle kjøretøy).
- Type drivstoff i kjøretøyet (bensin/diesel/CNG/LPG/elektrisk/hydrogen).
- De tre siste geografiske posisjonene og kjøreretningen til kjøretøyet.

– Loggfil for automatisk aktivering av systemet og tilhørende tidsstempel.
– Eventuelle andre opplysninger (ved behov): -

2,3,2, Mottakerne av data som behandles av det 112-baserte kjøretøyinterne eCall-systemet, er de aktuelle alarmsentralene som av offentlige myndigheter i det gjeldende landet der området er lokalisert, er utpekt til å være de første som mottar og håndterer eCall til det felleseuropeiske alarmnummeret 112.
Tilleggsinformasjon (hvis tilgjengelig): –

2,4, Rutiner for databehandling.

2,4,1, Det 112-baserte kjøretøyinterne eCall-systemet er utformet slik at det sikrer at data i systemets minne ikke er tilgjengelige utenfor systemet før et eCall-anrop utløses.
Eventuelle tilleggsmerknader: –

2,4,2, Det 112-baserte kjøretøyinterne eCall-systemet er utformet slik at det ikke kan spores, og det er ikke underlagt kontinuerlig sporing i normal driftstilstand.
Eventuelle tilleggsmerknader: –

2,4,3, Det 112-baserte kjøretøyinterne eCall-systemet er utformet slik at data i systemets internminne slettes automatisk og fortløpende.

2,4,3,1, Kjøretøyets stillingsdata overskrives løpende i systemets internminne, slik at maksimalt tre av kjøretøyets siste stillinger lagres for å sikre systemets normale funksjon.

2,4,3,2, Loggfilen med aktivitetsdata i det 112-baserte kjøretøyinterne eCall-systemet blir ikke lagret lengre enn nødvendig for håndteringen av eCall-nødanropet og aldri lengre enn 13 timer etter at nødanropet ble utløst.
Eventuelle tilleggsmerknader: –

2,5, Muligheter for den registrerte til å utøve sine rettigheter.

2,5,1, Den registrerte (kjøretøyets eier) har rett til å få tilgang til opplysninger og ved behov korrigere, slette eller blokkere opplysninger som omhandler egen person, og som ikke er behandlet i overensstemmelse med bestemmelsene i direktiv 95/46/EF. En eventuell tredjepart som har gått videreformidlet slike opplysninger, underrettes om enhver korrigering, sletting eller blokkering som er foretatt i overensstemmelse med det nevnte direktivet, med mindre dette viser seg å være umulig eller medfører uforholdsmessig mye arbeid.

2,5,2, Den registrerte har rett til å klage til den kompetente personvernmyndigheten hvis vedkommende vurderer det slik at egne rettigheter er krenket som følge av behandlingen av personopplysninger.

2,5,3, Kontakt den serviceansvarlige for håndtering av tilgangsforespørsler (hvis slike foreligger): Kontakt den ansvarlige for personvern ved din lokale alarmsentral.

(1) Europaparlamentets og Europarådets direktiv 95/46/EF av 24. oktober 1995 om beskyttelse av fysiske personer i forbindelse med behandling av personopplysninger og om fri utveksling av slike opplysninger (EFT L 281 av 23.11.1995, s. 31).

(2) Europaparlamentets og Europarådets direktiv 2002/58/EF av 12. juli 2002 om behandling av personopplysninger og beskyttelse av personvernet i den elektroniske kommunikasjonssektoren (Direktivet om personvern og elektronisk kommunikasjon) (EFT L 201 av 31.7.2002, s. 37).

(3) Direktivet 95/46/EF oppheves ved Europaparlamentets og Europarådets forordning (EU) 2016/679 av 27. april 2016 om beskyttelse av fysiske personer i forbindelse med behandling av personopplysninger og om fri utveksling av slike opplysninger (Personvernforordningen) (EFT L 119 av 4.5.2016, s. 1). Forordningen trer i kraft 25. mai 2018.

3 INFORMASJON OM TREDJEPARTSTJENESTER ELLER ANDRE TILLEGGSTJENESTER (HVIS MONTERT)

3,1, Beskrivelse av bruken av og funksjonene i TPS-systemet/ekstratjenesten: Kjøretøyet kan være utstyrt med et modem som gir mulighet for nødanrop (eCall), automatiske programvareoppdateringer og andre tjenester. Se informasjonen i denne instruksjonsboken eller i FordPass-appen for en beskrivelse av tjenestene. Vi tilbyr et 112-basert kjøretøyinternt eCall-system, men ikke et TPS eCall-system.

3,2, Enhver behandling av personopplysninger via TPS-systemet/andre ekstratjenester må være i overensstemmelse med personvernretningslinjene i direktiv 95/46/EF og 2002/58/EF.

3,2,1, Juridisk grunnlag for bruken av TPS-systemet og/eller ekstratjenester samt databehandling via disse: Informasjon om det juridiske grunnlaget for behandling av personlige opplysninger via ekstratjenester finner du i personvernretningslinjene for de aktuelle tjenestene du abonnerer på. Du finner disse personvernopplysningene i FordPass-appen eller på ditt lokale Ford-nettsted.

3,3, TPS-systemet og/eller andre ekstratjenester kan bare behandle personopplysninger etter den registrertes uttrykkelige samtykke (kjøretøyets eier(e)).

3,4, Metoder for databehandling via TPS-systemet og/eller andre ekstratjenester, herunder eventuelle nødvendige tilleggsopplysninger om sporbarhet, sporing og behandling av personopplysninger: Se personvernopplysningene i FordPass-appen eller på det lokale Ford-nettstedet.

3,5, Eieren av et kjøretøy som er utstyrt med et TPS eCall-systemet og/eller andre ekstratjenester ut over det 112-baserte kjøretøyinterne eCall-systemet, har rett til å velge å bruke det 112-baserte kjøretøyinterne eCall-systemet i stedet for TPS eCall-systemet og de andre ekstratjenestene.

3,5,1, Kontaktopplysninger for håndtering av forespørsel om deaktivering av TPS eCall-systemet: Det er mulig å deaktivere alle ekstratjenester unntatt eCall. Hvis du vil vite mer om hvordan du deaktiverer alle merverditjenester med unntak av eCall, kan du søke i Ask Ford på det lokale Ford-nettstedet, sende en e-post til Fords kundestøtte via FordPass-appen, eller skrive til e-postadressen som står på det lokale Ford-nettstedet.

LISENSAVTALE

LISENSAVTALE FOR SLUTTBRUKER (EULA) FOR KJØRETØYPROGRAMVARE

- Du ("du" eller "din") har anskaffet et kjøretøy der flere enheter, herunder SYNC ® og ulike kontrollmoduler (ENHETER) inkluderer programvare som er lisensiert eller eid av Ford Motor Company samt datterselskaper (FORD MOTOR COMPANY). Disse programvareproduktene fra FORD MOTOR COMPANY, samt tilhørende medier, trykt materiale og "online" eller elektronisk dokumentasjon (PROGRAMVARE) er beskyttet av internasjonale lover og avtaler om åndsverk. PROGRAMVAREN blir lisensiert, ikke solgt. Med enerett.
- PROGRAMVAREN kan brukes sammen med og/eller kommunisere med, eller kan senere bli oppgradert til å brukes sammen med og/eller kommunisere med tilleggsprogramvare og/eller systemer levert av FORD MOTOR COMPANY.

IKKE BRUK ENHETENE ELLER KOPIER PROGRAMVAREN HVIS DU IKKE AKSEPTERER DENNE LISENSAVTALEN FOR SLUTTBRUKERE ("EULA"). EVENTUELL BRUK AV PROGRAMVAREN, HERUNDER BRUK PÅ ENHETEN, TOLKES SOM AT DU AKSEPTERER DENNE LISENSAVTALEN FOR SLUTTBRUKERE (ELLER STADFESTER TIDLIGERE SAMTYKKE).

INNVILGELSE AV PROGRAMVARELISENS: Gjennom denne lisensavtalen for sluttbrukere innvilges du følgende lisens:

- Du kan bruke PROGRAMVAREN slik den er installert på ENHETENE, og slik den på annen måte samhandler med systemer og/eller tjenester levert av eller via FORD MOTOR COMPANY eller tredjeparts leverandører av programvare og tjenester.

Beskrivelse av andre rettigheter og begrensninger.

- **Talegjenkjenning:** Hvis PROGRAMVAREN omfatter komponenter for talegjenkjenning, må du være oppmerksom på at talegjenkjenning er en statistisk prosess der det uunngåelig vil forekomme gjenkjenningsfeil. Verken FORD MOTOR COMPANY eller dets leverandører er ansvarlig for eventuelle skader som måtte oppstå på grunn av feil i talegjenkjenningsprosessen. Det er ditt ansvar å overvåke eventuelle talegjenkjenningsfunksjoner i systemet.
- **Begrensninger med hensyn til omvendt utvikling, dekompilering og demontering:** Det er ikke tillatt verken for deg eller andre å dekompilere, oversette, dekonstruere eller foreta omvendt utvikling av PROGRAMVAREN, eller forsøke å avdekke eventuell kildekode eller ideer/algoritmer som ligger til grunn for PROGRAMVAREN. Dette gjelder unntatt i den grad slik aktivitet er uttrykkelig tillatt iht. gjeldende lov til tross for denne begrensningen, eller i den grad som tillates iht. lisensvilkårene for eventuelle åpne kildekomponenter som er inkludert i PROGRAMVAREN.
- **Begrensninger for distribuering, kopiering, endring og oppretting av avledede arbeider:** Det er ikke tillatt å distribuere, kopiere, foreta endringer i eller lage avledede arbeider basert på PROGRAMVAREN, unntatt og kun i den grad slik aktivitet er uttrykkelig tillatt iht. gjeldende lov til tross for denne begrensningen, eller i den grad som tillates iht. lisensvilkårene for eventuelle åpne kildekomponenter som er inkludert i PROGRAMVAREN.
- **Enkel lisensavtale for sluttbrukere:** Sluttbrukerdokumentasjonen for ENHETENE og tilhørende systemer og tjenester kan inneholde flere lisensavtaler for sluttbrukere, for eksempel flere oversettelser og/eller flere medieversjoner (f.eks. i brukerdokumentasjonen og i programvaren). Selv om du mottar flere lisensavtaler for sluttbrukere, får du lisens for bruk av bare én (1) kopi av PROGRAMVAREN.
- **Overføring av PROGRAMVARE:** Du kan bare overføre rettighetene dine permanent under denne lisensavtalen for sluttbrukere i forbindelse med et salg eller en overføring av ENHETENE, forutsatt at du ikke beholder noen kopier, at du overfører all PROGRAMVARE (medregnet alle komponentdeler, medier og trykt materiale, alle oppgraderinger, og hvis aktuelt, alle sertifikater for ekthet), og at mottaker aksepterer vilkårene i denne lisensavtalen for sluttbrukere. Hvis PROGRAMVAREN er en oppgradering, må en overføring omfatte alle tidligere versjoner av PROGRAMVAREN.
- **Oppsigelse:** Uten å berøre andres rettigheter kan FORD MOTOR COMPANY si opp denne lisensavtalen for sluttbrukere hvis du ikke overholder vilkårene og betingelsene i denne EULA.
- **Internett-baserte tjenestekomponenter:** PROGRAMVAREN kan inneholde komponenter som aktiverer og legger til rette for bruk av bestemte Internett-baserte tjenester. Du bekrefter og godtar at FORD MOTOR COMPANY, tredjeparts leverandører av programvare og tjenester, datterselskaper og/eller utpekte agenter automatisk kan kontrollere

Ranger (TRA) Vehicles Built From: 21-02-2022, noNOR, Edition date: 202202, First-Printing

versjonen av PROGRAMVAREN og/eller tilhørende komponenter du bruker, og at de kan levere oppgraderinger eller tilegg til PROGRAMVAREN, som kan lastes ned automatisk til ENHETENE.

- **Ekstra programvare/tjenester:** PROGRAMVAREN kan tillate at FORD MOTOR COMPANY, tredjeparts leverandører av programvare og tjenester, datterselskaper og/eller utpekte agent leverer eller gjør tilgjengelig for deg PROGRAMVARE-oppdateringer, supplementer, tilleggskomponenter eller Internett-baserte tjenestekomponenter for PROGRAMVAREN etter den datoen da du får den første kopien av PROGRAMVAREN (Supplerende komponenter). PROGRAMVARE-oppdateringer kan medføre tilleggskostnader fra leverandøren av trådløstjenester. Hvis FORD MOTOR COMPANY eller tredjeparts leverandører av programvare og tjenester leverer eller gjør tilgjengelig for deg supplerende komponenter, og ingen andre EULA-vilkår leveres sammen med de supplerende komponentene, gjelder vilkårene i denne EULA-en. FORD MOTOR COMPANY, datterselskaper og/eller utpekte agenter forbeholder seg retten til å avbryte, uten ansvar, alle Internett-baserte tjenester som leveres eller gjøres tilgjengelig for deg gjennom bruken av PROGRAMVAREN.
- **Koblinger til tredjeparts nettsteder:** PROGRAMVAREN kan gi deg mulighet til å koble til tredjeparts nettsteder. Tredjeparts nettsteder kontrolleres ikke av FORD MOTOR COMPANY eller selskapets datterselskaper og/eller utpekte agenter. FORD MOTOR COMPANY samt datterselskaper og/eller utpekte agenter kan ikke holdes ansvarlig for (i) innholdet på tredjeparts nettsteder, koblinger på tredjeparts nettsteder, eller endringer eller oppdateringer på tredjeparts nettsteder, eller (ii) webcasting eller annen form for overføring fra tredjeparts nettsteder. Hvis PROGRAMVAREN har koblinger til tredjeparts nettsteder, leveres disse koblingene til deg som et hjelpemiddel, og er ikke å tolke som at FORD MOTOR COMPANY samt datterselskaper og/eller utpekte agenter støtter det aktuelle tredjeparts nettstedet.
- **Forpliktelse til å kjøre ansvarlig:** Du anerkjenner din forpliktelse til å kjøre ansvarlig og til å ha oppmerksomheten rettet mot veien. Les og følg bruksanvisningene for ENHETENE. Disse er viktige for sikkerheten, og du overtar all risiko knyttet til bruk av ENHETENE.

MEDIER FOR OPPGRADERINGER OG GJENOPPRETTING: Hvis FORD MOTOR COMPANY leverer PROGRAMVAREN atskilt fra ENHETENE (f.eks. på en ROM-brikke / CD ROM-plate eller via nedlasting fra Internett) og den er merket med "Bare for oppgradering" eller "Bare for gjenoppretting", kan du installere én (1) kopi av PROGRAMVAREN på ENHETENE. Denne blir da en erstatningskopi for den eksisterende PROGRAMVAREN, og må brukes i samsvar med denne EULA-en og eventuelle EULA-tilleggsvilkår som følger med PROGRAMVAREN for oppdatering.

Ranger (TRA) Vehicles Built From: 21-02-2022, noNOR, Edition date: 202202, First-Printing

ÅNDSVERKSRETTIGHETER: Alle utgivelses- og åndsverksrettigheter i og for PROGRAMVAREN (herunder alle bilder, fotografier, animasjoner, videoer og all lyd, musikk, tekst og appleter som inngår i PROGRAMVAREN), det medfølgende trykte materialet, og alle kopier av PROGRAMVAREN eies av FORD MOTOR COMPANY eller selskapets datterselskaper eller leverandører. PROGRAMVAREN blir lisensiert, ikke solgt. Du kan ikke kopiere det trykte materialet som følger med PROGRAMVAREN. Alle utgivelses- og åndsverksrettigheter i og for innhold som det gis tilgang til ved bruk av PROGRAMVAREN, er de respektive innholdseiernes eiendom og kan være beskyttet av gjeldende opphavsrett eller andre lover og avtaler for åndsverk. Denne EULA-en gir deg ingen rettigheter til å bruke dette innholdet utover tiltenkt bruk. Alle rettigheter som ikke innvilges spesifikt under denne EULA-en, er forbeholdt FORD MOTOR COMPANY, selskapets datterselskaper, og tredjeparts leverandører av programvare og tjenester. Bruk av nettbaserte tjenester som kan nås via PROGRAMVAREN, kan være underlagt de respektive vilkårene for bruk av slike tjenester. Hvis denne PROGRAMVAREN inneholder dokumentasjon som er levert bare i elektronisk form, kan du skrive ut én kopi av denne dokumentasjonen.

EKSPORTRESTRIKSJONER: Du erkjenner at PROGRAMVAREN er underlagt amerikansk eksportjurisdiksjon og EU-eksportjurisdiksjon. Du godtar å følge alle gjeldende internasjonale og nasjonale lover som gjelder for PROGRAMVAREN, medregnet USA. Eksportadministrasjonsforskrifter, så vel som sluttbruker- og sluttbruksrestriksjoner og restriksjoner for bestemmelsessted gitt av USA og andre regjeringer.

VAREMERKER: Denne EULA-en gir deg ingen rettigheter i forbindelse med varemerker eller tjenestemerker for FORD MOTOR COMPANY, selskapets datterselskaper og tredjeparts leverandører av programvare eller tjenester.

PRODUKTSTØTTE: Se instruksjonene fra FORD MOTOR COMPANY, som følger med dokumentasjonen for ENHETENES produktstøtte – f.eks. instruksjonsboken.

Hvis du har spørsmål angående denne EULA-en, eller ønsker å kontakte FORD MOTOR COMPANY av andre årsaker, kan du bruke adressen som er oppført i dokumentasjonen for ENHETENE.

Ikke ansvar for visse skader: MED UNNTAK AV DET SOM ER FORBUDT VED LOV, KAN FORD MOTOR COMPANY, SELSKAPETS DATTERSELSKAPER ELLER TREDJEPARTS LEVERANDØRER AV PROGRAMVARE ELLER TJENESTER IKKE HOLDES ANSVARLIG FOR INDIREKTE SKADER, SPESIELLE SKADER, FØLGESKADER ELLER TILFELDIGE SKADER SOM FØLGE AV ELLER I FORBINDELSE MED BRUKEN AV ELLER YTELSEN TIL PROGRAMVAREN. DENNE BEGRENSNINGEN GJELDER SELV OM ALLE BOTEMIDLER MISLYKKES MED SIN GRUNNLEGGENDE HENSIKT. DET GIS INGEN GARANTIER UTOVER DEM SOM ER UTTRYKKELIG GITT FOR DET NYE KJØRETØYET.

SYNC® Viktige sikkerhetsopplysninger om kjøretøyet. Les og følg instruksjonene:

- Før du bruker SYNC®-systemet, må du lese og følge alle instruksjoner og sikkerhetsopplysninger som gis i denne sluttbrukerhåndboken (Instruksjonsboken). Hvis forholdsreglene i instruksjonsboken ikke tas hensyn til, kan det føre til en ulykke eller alvorlige personskader.

Generell betjening

- **Stemmekommandokontroll**: Enkelte funksjoner i SYNC®-systemet kan bare utføres ved bruk av stemmekommandoer. Ved å bruke stemmekommandoer under kjøring kan du betjene systemet uten å ta hendene fra rattet eller ta blikket av veien.
- **Se lenge på skjermen:** Ikke bruk noen funksjoner som krever at du ser lenge på skjermen under kjøring. Kjør til side på en trygg og sikker måte før du bruker en funksjon i systemet, som krever lengre oppmerksomhet.
- **Innstilling av lydstyrke:** Ikke sett lydstyrken svært høyt. Hold lydstyrken på et nivå som gjør at du fortsatt kan høre trafikk og uttrykningssirener mens du kjører. Hvis du kjører uten å kunne høre slike lyder, kan det forårsake ulykker.
- **Navigasjonsfunksjoner:** Alle navigasjonsfunksjoner i systemet har til hensikt å gi detaljerte instruksjoner, slik at du kommer til ønsket reisemål. Sørg for at alle personer som skal bruke systemet, leser instruksjonene og sikkerhetsinformasjonen godt og følger dem.
- **Forstyrrelsesrisiko:** Alle navigasjonsfunksjoner kan kreve manuelt (ikke muntlig) oppsett. Forsøk på å utføre slikt oppsett eller å legge inn data under kjøring, kan avlede oppmerksomheten din. Dette kan forårsake ulykker eller alvorlig personskade. Stopp kjøretøyet på en trygg og lovlig måte før du foretar slike handlinger.
- **Bruk skjønn:** Alle navigasjonsfunksjoner tilbys kun som hjelpemidler. Du må selv avgjøre hvordan du vil kjøre basert på dine observasjoner av lokale forhold og eksisterende trafikkforskrifter. Ingen funksjoner er ment å skulle erstatte bruken av skjønn. Ingen ruteforslag fra systemet erstatter lokale trafikkregler eller din personlige vurdering av eller kunnskap om sikker kjøring.
- **Rutesikkerhet:** Ikke følg ruteforslagene hvis de fører til en usikker eller ulovlig manøver, hvis de kan bringe deg i en utrygg situasjon, eller hvis det vil føre deg til et område som du anser som usikkert. Det er føreren som har det endelige ansvaret for sikker bruk av kjøretøyet, og som derfor må vurdere om det er trygt å følge de foreslåtte ruteforslagene.
- **Mulige unøyaktigheter i kart:** Kart som brukes av dette systemet, kan være unøyaktige på grunn av endrede veier, trafikkontroller eller kjøreforhold. Foreta en nøye vurdering og bruk sunn fornuft når du følger de foreslåtte rutene.
- **Nødhjelpstjenester:** Ikke stol blindt på navigasjonsfunksjonene i systemet når du trenger nødhjelp. Spør lokale myndigheter eller en operatør for nødhjelpstjenesten om hvor disse stedene ligger. Det er ikke sikkert at alle nødhjelpstjenester, som for eksempel politi, brannstasjoner, sykehus og klinikker, ligger i kartdatabasen for slike navigasjonsfunksjoner.

Ranger (TRA) Vehicles Built From: 21-02-2022, noNOR, Edition date: 202202, First-Printing

Ansvar og risikoovertakelse fra din side

- Du samtykker i følgende:(a) Ikke bruk PROGRAMVAREN under kjøring på en måte som er i strid med loven eller gjør at du distraheres.(b) Ikke bruk PROGRAMVAREN med for høy lydstyrke, da dette medfører en betydelig risiko for hørselsskader.(c) Det er ikke sikkert at PROGRAMVAREN er kompatibel med nye eller andre versjoner av et operativsystem eller tredjeparts programvare/tjenester, og PROGRAMVAREN kan potensielt føre til kritisk svikt i operativsystemet eller tredjeparts programvare/tjenester.(d) Eventuelle tredjeparts tjenester du får tilgang til gjennom PROGRAMVAREN, eller eventuell tredjeparts programvare du bruker sammen med PROGRAMVAREN, (i) kan kreve en ekstra tilgangsavgift, (ii) vil kanskje ikke fungere riktig / kontinuerlig / feilfritt, (iii) kan endre streamingformater eller avbryte drift, (iv) kan inneholde erotisk, blasfemisk eller støtende innhold, og (v) kan inneholde trafikk-, vær-, finans-, sikkerhetsinformasjon eller annet innhold som er unøyaktig, feil eller villedende, og(e) Bruk av PROGRAMVAREN kan medføre tilleggskostnader fra leverandøren av trådløstjenester (WSP). Eventuelle data- eller minuttmålere som er inkludert i programvaren, er bare for referanse, og kan ikke garanteres å være nøyaktige.
- Når du bruker PROGRAMVAREN, overtar du fullt ansvar for og all risiko knyttet til punktene som presenteres under punkt (a) – (e) ovenfor.

Fraskrivelse av garantiansvar

DU ANERKJENNER OG GODTAR UTTRYKKELIG AT BRUKEN AV ENHETENE OG PROGRAMVAREN UTELUKKENDE FOREGÅR PÅ EGEN RISIKO OG AT HELE RISIKOEN HVA ANGÅR TILFREDSSTILLENDE KVALITET, YTELSE, KOMPATIBILITET, NØYAKTIGHET OG INNSATS, LIGGER HOS DEG. TIL DEN YTTERSTE GRAD DET ER TILLATT VED GJELDENDE LOV, LEVERES PROGRAMVAREN OG ALL TREDJEPARTSPROGRAMVARE ELLER TREDJEPARTSTJENESTER "SOM DE ER" OG "SOM TILGJENGELIG", MED ALLE EVENTUELLE DEFEKTER OG UTEN NOEN FORM FOR GARANTI, OG FORD MOTOR COMPANY FRASIER SEG HERVED ALLE GARANTIER OG FORHOLD RELATERT TIL PROGRAMVAREN, TREDJEPARTSPROGRAMVARE OG TREDJEPARTSTJENESTER, ENTEN DE ER UTTRYKT, ANTATT ELLER LOVFESTET, MEN IKKE BEGRENSET TIL DE UTTRYKTE GARANTIENE OG/ELLER BETINGELSENE FOR SALGBARHET, FOR TILFREDSSTILLENDE KVALITET, FOR EGNETHET FOR EN SPESIELL HENSIKT, FOR STILLE BENYTTELSE OG IKKE-KRENKELSE AV TREDJEPARTSRETTIGHETER. FORD MOTOR COMPANY GARANTERER IKKE (a) MOT INTERFERENS I DIN BRUKEROPPLEVELSE AV PROGRAMVAREN, TREDJEPARTSPROGRAMVARE ELLER TREDJEPARTSTJENESTER, (b) AT PROGRAMVAREN, TREDJEPARTSPROGRAMVARE ELLER TREDJEPARTSTJENESTER OPPFYLLER KRAVENE DINE, (c) AT BRUKEN AV PROGRAMVAREN, TREDJEPARTSPROGRAMVARE ELLER TREDJEPARTSTJENESTER KOMMER TIL Å VÆRE UAVBRUTT ELLER FEILFRI, (d) ELLER AT DEFEKTER I PROGRAMVAREN, TREDJEPARTSPROGRAMVARE ELLER

TREDJEPARTSTJENESTER KOMMER TIL Å BLI RETTET OPP. INGEN MUNTLIG ELLER SKRIFTLIG INFORMASJON ELLER RÅDGIVNING GITT AV FORD MOTOR COMPANY, ELLER AUTORISERTE REPRESENTANTER, SKAL UTGJØRE EN GARANTI. SKULLE PROGRAMVAREN, TREDJEPARTSPROGRAMVARE ELLER TREDJEPARTSTJENESTER VISE SEG Å VÆRE DEFEKTE, PÅTAR DU DEG HELE KOSTNADEN FOR ALLE NØDVENDIGE SERVICEHANDLINGER, REPARASJONER ELLER KORREKSJONER. ENKELTE JURISDIKSJONER TILLATER IKKE ANSVARSFRASKRIVELSER AV ANTATTE GARANTIER ELLER BEGRENSNINGER AV FORBRUKERES GJELDENDE LOVFESTEDE RETTIGHETER. DET ER DERFOR IKKE SIKKERT AT ANSVARSFRASKRIVELSEN OVENFOR GJELDER FOR DEG. DEN ENESTE GARANTIEN SOM FORD MOTOR COMPANY GIR DEG, ER ANGITT I GARANTIINFORMASJONEN SOM FØLGER MED INSTRUKSJONSBOKEN. I DEN GRAD DET FINNES NOEN KONFLIKTER MELLOM VILKÅRENE I DETTE AVSNITTET OG GARANTIHEFTET, SKAL GARANTIHEFTET STYRE.

Gjeldende lov, møtested, jurisdiksjon

- Denne lisensavtalen for sluttbrukere og din bruk av PROGRAMVAREN er underlagt lovene som gjelder i den amerikanske delstaten Michigan. Din bruk av PROGRAMVAREN kan også være underlagt andre lokale, statlige, nasjonale eller internasjonale lover. Alle søksmål som oppstår på grunn av, eller relatert til, denne lisensavtalen for sluttbrukere, skal utelukkende fremlegges og behandles i en domstol for staten Michigan, som befinner seg i Wayne County, eller i United States District Court for det østre distriktet i Michigan. Du samtykker herved i å underordne deg den personlige jurisdiksjonen til en domstol for staten Michigan, som befinner seg i Wayne County, og United States District Court for det østre distriktet i Michigan for alle tvister som oppstår som følge av denne lisensavtalen for sluttbrukere.

Bindende voldgift og fraskrivelse av gruppesøksmål

(a) Anvendelse. Dette avsnittet gjelder for all tvister MED UNNTAK AV AT DET IKKE INKLUDERER TVISTER RELATERT TIL BRUDD PÅ OPPHAVSRETT, ELLER FOR HÅNDHEVELSE ELLER VALIDERING AV DINE, FORD MOTOR COMPANYS ELLER NOEN AV FORD MOTOR COMPANYS LISENSINNEHAVERES ÅNDSVERKSRETTIGHETER. Tvist betyr alle tvister, handlinger eller andre kontroverser mellom deg og FORD MOTOR COMPANY, med unntak av unntakene som er ført opp ovenfor, angående PROGRAMVAREN (inkludert prisen) eller denne lisensavtalen for sluttbrukere, enten dette gjelder kontrakt, garanti, tort, vedtekter, reguleringer, forordninger eller på annen rimelig basis.

(b) Varsel om tvistemål. I tilfelle det skulle forekomme et tvistemål, må du eller FORD MOTOR COMPANY gi den andre parten et varsel om tvistemål, som er en skriftlig erklæring med navnet, adressen og kontaktinformasjonen til parten som gir den, faktaene som utgjør bakgrunnen for tvistemålet og godtgjørelsen som kreves. Du og FORD MOTOR COMPANY vil prøve å løse alle tvistemål ved hjelp av uformelle forhandlinger i løpet av 60 dager fra datoen varselet om tvistemål ble sendt ut. Etter 60 dager kan du eller FORD MOTOR COMPANY begynne voldgiften.

(c) Forliksråd. Du kan også gå til sak med alle tvistemål i forliksrådet i fylket du bor i eller FORD MOTOR COMPANYS hovedsete for forretningsdrift, hvis tvistemålet oppfyller alle kravene for en høring i forliksrådet. Du kan gå til sak i forliksrådet uavhengig av om du meglet uformelt først.

(d) Bindende voldgift. Hvis du og FORD MOTOR COMPANY ikke løser eventuelle tvistemål med uformell megling eller i forliksrådet, blir alle andre forsøk på å løse tvistemål utelukkende utført med bindende voldgift. Du frasier deg retten til å rettsforfølge (eller delta som part eller gruppemedlem) tvistemål i domstoler foran en dommer eller jury. Alle tvistemål skal i stedet løses med en nøytral voldgiftsmann. Denne avgjørelsen er endelig med unntak av en begrenset ankerett under Federal Arbitration Act. Alle domstoler med jurisdiksjon over partene kan håndheve voldgiftsdommen.

(e) Fraskrivelse av gruppesøksmål. Alle prosedyrer som inngås for å løse eller saksforfølge tvistemål av noen slag, skal utelukkende utføres på en individuell basis. Verken du eller FORD MOTOR COMPANY kommer til å få noen tvistemål hørt som gruppesøksmål, som et privat fellesskapelig søksmål eller i noen andre prosedyrer der noen part handler eller foreslår å handle på en representativ måte. Ingen voldgift eller prosedyre kan kombineres med en annen uten skriftlig forhåndsgodkjenning fra alle partene i alle påvirkede voldgifter eller prosedyrer.

(f) Voldgiftsprosedyre. All voldgift skal utføres av American Arbitration Association (AAA) under sine kommersielle voldgiftsregler. Hvis du er en privatperson og bruker PROGRAMVAREN til personlig bruk eller kjøretøysbruk, eller hvis verdien på tvistemålet er på USD 75 000 eller mindre, uavhengig av om du er en privatperson eller hvordan du bruker PROGRAMVAREN, gjelder også AAAs tilleggsprosedyrer for forbrukerrelaterte tvistemål. For å starte en voldgift må du sende inn et Commercial Arbitration Rules Demand for Arbitration-skjema til AAA. Du kan be om en høring via telefon eller personlig ved å følge reglene til AAA. Ved tvistemål som gjelder USD 10 000 eller mindre, foregår alle høringer over telefon hvis ikke voldgiftsmannen har en god grunn for å holde en personlig høring istedenfor. Du finner mer informasjon på adr.org eller du kan ringe 1-800-778-7879. Du samtykker i å bare starte voldgift i landet du bor i eller FORD MOTOR COMPANYS hovedsete for forretningsdrift. Voldgiftsmannen kan idømme deg individuelt samme erstatningskrav som en domstol kan. Voldgiftsmannen kan bare avgi dommer om deklaratoriske eller midlertidige forføyninger til deg individuelt, og bare i den grad det er påkrevd for å oppfylle ditt individuelle krav.

(g) Voldgiftsgebyr og insentiver.

- I. Tvistemål som gjelder USD 75 000 eller mindre. FORD MOTOR COMPANY kommer hurtig til å tilbakebetale saksomkostningene dine og betale avgiftene og omkostningene til AAA og voldgiftsmann. Hvis du avslår FORD MOTOR COMPANYS siste skriftlige forlikstilbud som ble fremlagt før voldgiftsmannen ble utpekt (siste skriftlige tilbud), tvistemålet går hele veien til en voldgiftsmanns avgjørelse (kalt erstatning), og voldgiftsmannen tildeler deg en større erstatning enn det siste skriftlige tilbudet, gir FORD MOTOR COMPANY deg tre insentiver: (1) betale den største erstatningen eller USD 1000; (2) betale det dobbelte av dine advokatomkostninger; og (3)

tilbakebetale alle kostnader (inkludert omkostninger for ekspertvitner) som advokaten på en rimelig måte akkumulerer for å undersøke, forberede og forfølge kravet ditt i voldgiften. Voldgiftsmannen avgjør beløpene.

- ii. Tvistemål som gjelder mer enn USD 75 000. AAA-reglene styrer betalingen av saksomkostninger og avgiftene og omkostningene til AAA og voldgiftsmann.
- iii. Tvistemål som involverer alle beløp. I alle voldgifter startet av deg kommer FORD MOTOR COMPANY bare til å søke å få tilbake sine avgifter og omkostninger for AAA eller voldgiftsmann, eller dine saksomkostninger hvis disse er blitt tilbakebetalt, hvis voldgiftsmannen vurderer voldgiften som useriøs eller fremlagt for en upassende hensikt. Ved alle voldgifter som blir startet av FORD MOTOR COMPANY, betaler selskapet alle kostnader relatert til saksomkostninger, AAA og voldgiftsmann. Det vil ikke søke om tilbakebetaling av sine advokatutgifter fra deg for noen voldgifter. Avgifter og utgifter blir ikke tatt med i beregningen for hvor mye et tvistemål omfatter.

(h) Eventuelle krav eller tvistemål må sendes inn i løpet av ett år. I den grad det er tillatt ved lov, må alle krav eller tvistemål under denne lisensavtalen for sluttbrukere som denne delen gjelder, sendes inn i løpet av ett år til forliksrådet (del c) eller til voldgift (del D). Ettårsperioden begynner når kravet eller tvisten først sendes inn. Hvis slike krav eller tvistemål ikke sendes inn innen ett år, blir de permanent blokkert.

(i) Ugyldighet. Hvis fraskrivelsen av gruppesøksmål (del e) viser seg å være ulovlig eller umulig å håndheve i alle eller noen deler av tvistemålet, skal ikke den delen av del e gjelde for disse delene. Disse delene skal i stedet gjøres ugyldige og videreføres til en domstol mens de gjenværende delene fortsetter i voldgift. Hvis noen annen forordning i den delen av del e viser seg å være ulovlig eller ugjennomførlig, skal den forordningen gjøres ugyldig mens resten av del e forblir rettskraftig.

Sluttbrukeravtale for TeleNav-programvaren

Les disse vilkårene og betingelsene grundig før du bruker TeleNav-programvaren. Ved å bruke TeleNav-programvaren, viser du at du godtar disse vilkårene og betingelsene. Hvis du ikke godtar disse vilkårene og betingelsene, må du ikke bryte seglet på pakken, og ikke starte eller på annen måte bruke TeleNav-programvare. TeleNav kan omarbeide denne avtalen og retningslinjene for personvern, med eller uten varsel til deg. Du godtar å gå til http://www.telenav.com av og til for å lese gjennom den til enhver tid gjeldende versjonen av denne avtalen og retningslinjene for personvern.

1. Sikker og lovlig bruk

Du er bevisst på at det å rette oppmerksomhet mot TeleNav-programvaren kan utgjøre en risiko for skade eller død for deg og andre i situasjoner som ellers krever din fulle oppmerksomhet, og du godtar derfor å rette deg etter følgende ved bruk av TeleNav-programvaren:

(a) Følg alle trafikkregler og ellers kjør forsiktig.

(b) Foreta dine egne vurderinger under kjøringen. Hvis du føler at en rute som anbefales av TeleNav-programvaren instruerer deg til å gjøre en usikker eller ulovlig manøver, setter deg i en utrygg situasjon eller fører deg til et område som du anser som usikkert, må du ikke følge ruteforslagene.

(c) Ikke legg inn mål, eller på annen måte manipuler TeleNav-programvaren med mindre kjøretøyet står stille og er parkert.

(d) Ikke bruk TeleNav-programvaren til noen ulovlig, uautorisert, utilsiktet, utrygg, farlig eller ulovlig hensikt, eller på noen måte som er i strid med denne avtalen.

(e) Plasser alle GPS- og trådløsenheter samt alle ledninger som trengs for bruk av TeleNav-programvaren, på en trygg måte i kjøretøyet, slik at de ikke kommer i veien for kjøringen, og ikke hindrer funksjonaliteten for sikkerhetsenheter (f.eks. kollisjonsputer).

Du godtar å verne og holde TeleNav sakesløs mot alle krav som følger av farlig eller på annen måte uhensiktsmessig bruk av TeleNav-programvare i noe kjøretøy i bevegelse, inkludert bruk som skyldes at du unnlater å etterkomme instruksjonene ovenfor.

2. Kontoopplysninger

Du godtar: (a) at ved registrering av TeleNav-programvaren, å gi TeleNav sanne, nøyaktige, aktuelle og komplette opplysninger om deg selv, og (b) informere TeleNav med det samme om alle endringer i slike opplysninger, og å holde dem sanne, nøyaktige, aktuelle og komplette.

3. Programvarelisens

- Avhengig av at du samtykker i vilkårene i denne avtalen, gir TeleNav deg hermed en personlig, ikke eksklusiv, ikke overførbar lisens (unntatt som uttrykkelig tillatt nedenfor i forbindelse med en permanent overføring av TeleNav-programvarelisens fra deg), uten rett til å underlisensiere og til å bruke TeleNav-programvaren (bare i objektkodeform) for å få tilgang til og bruke TeleNav-programvaren. Lisensen opphører ved opphør eller utløp av denne avtalen. Du godtar at du bare skal bruke TeleNav-programvaren til personlig bruk eller fritidsbruk, og ikke til å levere kommersielle navigasjonstjenester til andre parter.

3.1 Lisensbegrensninger

- **(a)** foreta omvendt utvikling, dekompilere, demontere, oversette, moderere, endre eller på annen måte forandre TeleNav-programvaren eller deler av denne, **(b)** forsøke å utlede kildekoden, lydbiblioteket eller strukturen av TeleNav-programvaren uten forutgående og uttrykkelig skriftlig samtykke fra TeleNav, **(c)** fjerne varemerker, varenavn eller logoer for TeleNav eller selskapets leverandører, merknader om patent- eller opphavsrettsbeskyttelse, andre merknader eller merkinger fra TeleNav-programvaren, **(d)** distribuere, underlisensiere eller på annen måte overføre TeleNav-programvaren til andre, unntatt som en permanent overføring av TeleNav-programvaren, eller **(e)** bruke TeleNav-programvaren på en måte som

I. krenker åndsverks- eller eiendomsretten, publiseringsretten, personvernet eller andre aktuelle rettigheter en annen part har,

ii. er i strid med gjeldende lover, vedtekter, bestemmelser eller forskrifter, herunder lover og forskrifter knyttet til spamming, personvern og beskyttelse av forbrukere og barn, uanstendighet, ærekrenkelse, eller

iii. er sjenerende, truende, uhøflig, sjikanerende, villedende, nedsettende, vulgær, uanstendig, injurierende eller på annen måte støtende, og (f) lease ut, leie ut eller på annen måte tillate uautorisert tilgang for tredjepart til TeleNav-programvaren uten skriftlig forhåndstillatelse fra TeleNav.

4. Ansvarsfraskrivelser

- I den grad det er tillatt etter gjeldende lov, skal ikke i noe fall TeleNav, dets lisensgivere og leverandører, eller agenter eller ansatte i noe av det forannevnte, være ansvarlig for avgjørelser tatt eller handlinger utført av deg eller noen andre som er avhengige av informasjon levert av TeleNav-programvaren. TeleNav gir heller ingen garantier for nøyaktigheten i kartet eller andre data som brukes av TeleNav-programvaren. Det er ikke sikkert at slike data alltid gjenspeiler virkeligheten, noe som blant annet skyldes stengte veier, konstruksjoner, vær, nye veier og andre foranderlige forhold. Du er ansvarlig for all risiko som følger av din bruk av TeleNav-programvaren. Du godtar for eksempel, uten begrensning, å ikke stole på TeleNav-programvaren ved kritisk navigering i områder der velvære eller overlevelse for deg eller andre er avhengig av nøyaktigheten ved navigasjonen. Dette fordi kartet eller funksjonaliteten til TeleNav-programvaren ikke er beregnet for bruk ved slik høyrisikobruk, særlig ikke i fjernere geografiske områder.
- TELENAV FRASKRIVER SEG UTTRYKKELIG OG UTELUKKER ALLE GARANTIER I FORBINDELSE MED TELENAV-PROGRAMVAREN, ENTEN LOVBESTEMT, UTTRYKT ELLER UNDERFORSTÅTT, MEDREGNET ALLE GARANTIER SOM KAN FØLGE AV HANDLING, PRAKSIS ELLER HANDEL, OG MEDREGNET, MEN IKKE BEGRENSET TIL, UNDERFORSTÅTTE GARANTIER OM SALGBARHET, EGNETHET FOR ET BESTEMT FORMÅL, OG IKKE-KRENKELSER AV TREDJEPARTS RETTIGHETER LOVBRUDD NÅR DET GJELDER TELENAV-PROGRAMVAREN.
- Enkelte jurisdiksjoner tillater ikke ansvarsfraskrivelser for bestemte garantier, så det er ikke sikkert at denne begrensningen gjelder for deg.

5. Ansvarsbegrensning

- I DEN GRAD DET ER TILLATT ETTER GJELDENDE LOV, SKAL IKKE I NOE TILFELLE TELENAV ELLER DETS LISENSGIVERE OG LEVERANDØRER VÆRE ANSVARLIG OVERFOR DEG ELLER NOEN TREDJEPART FOR NOEN INDIREKTE, UTILSIKTEDE, KONSEKVENSMESSIGE, SPESIELLE ELLER TYPISKE SKADER (MEDREGNET FOR HVER TILFELLE, MEN IKKE BEGRENSET TIL, SKADER SOM SKYLDES MANGLENDE MULIGHET TIL Å BRUKE UTSTYRET ELLER FÅ TILGANG TIL DATA, TAP AV DATA, TAP AV FORRETNINGSMULIGHETER, TAP AV FORTJENESTE, DRIFTSAVBRUDD ELLER LIGNENDE) SOM FØLGE AV BRUK AV, ELLER MANGLENDE

MULIGHET TIL BRUK AV TELENAV-PROGRAMVAREN, SELV OM TELENAV HAR HATT KJENNSKAP TIL MULIGHETEN FOR SLIKE SKADER. TIL TROSS FOR SKADER SOM DU KAN RAMMES AV, UANSETT AV HVILKEN GRUNN (INKLUDERT, MEN IKKE BEGRENSET TIL, ALLE SKADER DET ER HENVIST TIL HER, OG ALLE DIREKTE ELLER GENERELLE SKADER BASERT PÅ KONTRAKT, SKADEVOLDENDE HANDLING (OGSÅ UAKTSOMHET) ELLER ANNET), SKAL ALL GARANTI FRA TELENAV OG ALLE TELENAVS LEVERANDØRER VÆRE BEGRENSET TIL DET BELØP DU FAKTISK HAR BETALT FOR TELENAV-PROGRAMVAREN. ENKELTE STATER OG JURISDIKSJONER TILLATER IKKE UTELATELSE ELLER BEGRENSNING AV UTILSIKTEDE SKADER ELLER FØLGESKADER. DET ER DERFOR IKKE SIKKERT AT BEGRENSNINGENE ELLER UTELUKKELSENE OVENFOR GJELDER FOR DEG.

6. Voldgift og regulerende lov

- Du godtar at alle tvister, krav eller kontroverser som følger av eller er knyttet til denne avtalen eller TeleNav-programvaren, skal avgjøres ved uavhengig voldgift som involverer en nøytral voldgiftsmann, og som administreres av American Arbitration Association i den administrative enheten under Santa Clara, California. Voldgiftsmannen skal følge Commercial Arbitration Rules of the American Arbitration Association, og voldgiftsdommen som avsies av voldgiftsmannen, kan gjelde for enhver domstol som har jurisdiksjon. Legg merke til at det ikke er noen dommer eller jury i en voldgiftsprosedyre og at voldgiftsmannens avgjørelse er bindende for begge parter. Du godtar uttrykkelig å gi avkall på retten din til en juryprosess. Denne avtalen og gjennomføringen av denne skal administreres av og fortolkes i henhold til lovene i delstaten California, uten å gi gyldighet til dens konflikter av lovbestemmelser. I den grad rettslige skritt blir nødvendig i forbindelse med den bindende voldgiften, godtar både TeleNav og du å henvise til den eksklusive jurisdiksjonen av domstolen i den administrative enheten for Santa Clara, California. De forente nasjoners konvensjon om kontrakter for internasjonalt salg av varer gjelder ikke.

7. Overdragelse

- Du kan ikke videreselge, overdra eller overføre denne avtalen eller noen av rettighetene eller forpliktelsene dine, bortsett fra i forbindelse med en helhetlig og permanent overføring av TeleNav-programvaren, og uttrykkelig betinget av at den nye brukeren av TeleNav-programvaren godtar å være bundet av vilkårene og betingelsene i denne avtalen. Alt slikt salg, overdragelse eller overføring som ikke uttrykkelig er tillatt etter denne paragraf, vil umiddelbart føre til oppsigelse av denne avtalen uten ansvar for TeleNav, og i så fall også at du og alle andre parter umiddelbart må slutte å bruke TeleNav-programvaren. Til tross for det ovennevnte kan TeleNav overdra denne avtalen til en hvilken som helst annen part uten varsel, forutsatt at stedfortrederen blir bundet av denne avtalen.

8. Diverse

8,1

Denne avtalen utgjør hele avtalen mellom TeleNav og deg med hensyn til det ovenfor nevnte.

8,2

Med unntak for den begrensede lisensen som uttrykkelig er innvilget i denne avtalen, beholder TeleNav alle rettigheter, utgivelser og andeler i og for TeleNav-programvaren, medregnet, men ikke begrenset til alle tilknyttede åndsverksrettigheter. Ingen lisenser eller andre rettigheter som ikke uttrykkelig er innvilget i denne avtalen, er ment for, eller skal bli, innvilget eller gitt underforstått, lovfestet, oppmuntret, avkortet eller på annen måte. TeleNav og selskapets leverandører og lisensgivere forbeholder seg hermed alle respektive rettigheter unntatt lisensene som uttrykkelig er innvilget i denne avtalen.

8,3

Ved å bruke TeleNav-programvaren samtykker du i å motta fra TeleNav all kommunikasjon, medregnet merknader, avtaler, juridisk nødvendige overleveringer eller annen informasjon i forbindelse med TeleNav-programvaren (samlet kalt Merknader) elektronisk. TeleNav kan levere slike merknader ved å legge dem opp på TeleNavs nettsted eller ved å laste ned slike merknader til den trådløse enheten din. Hvis du ønsker å trekke tilbake samtykket om å motta merknader elektronisk, må du avslutte bruken av TeleNav-programvaren.

8,4

Hvis TeleNav eller du unnlater å kreve at noen av bestemmelsene gjennomføres skal ikke det påvirke verken den partens rett til å kreve gjennomførelse på ethvert senere tidspunkt, eller la en fraskrivelse av mislighold av denne avtalen utgjøre en fraskrivelse av etterfølgende brudd eller mislighold eller en oppgivelse av selve bestemmelsen.

8,5

Hvis en av disse bestemmelse her anses som ikke rettskraftig, vil en slik bestemmelse bli endret for å gjenspeile partenes intensjon, og de øvrige bestemmelsene i denne avtalen forbli i full kraft og effekt.

8,6

Overskriftene i denne avtalen er bare ment som en enkel referanse, de skal ikke anses å være en del av denne avtalen, og vil ikke bli referert til i forbindelse med struktur eller tolkning av denne avtalen. Slik de er brukt i denne avtalen, skal ordene "inkludere" og "inkludert" og varianter av disse, ikke anses å være av betydningen begrensning, men skal heller anses å være etterfulgt av ordene "uten begrensning".

9. Andre leverandørvilkår og -betingelser

- TeleNav-programvaren benytter kart og andre data som er lisensiert til TeleNav av tredjepartsleverandører til fordel for deg og andre sluttbrukere. Denne avtalen omfatter sluttbrukervilkår som gjelder disse firmaene (oppført på slutten av denne avtalen), og dermed er din bruk av TeleNav-programvaren underlagt slike vilkår. Du samtykker i å overholde følgende tilleggsvilkår og -betingelser som gjelder for TeleNavs tredjeparts leverandørlisensgivere.

9.1 Sluttbrukervilkår forlangt av HERE North America, LLC

Dataene (Data) leveres bare for ditt personlige, interne bruk, og ikke for videresalg. De er beskyttet av opphavsrett, og er underlagt følgende vilkår og betingelser som både du og TeleNav (TeleNav) samt selskapets lisensgivere (medregnet deres lisensgivere og leverandører) har godtatt.

` 2013 HERE. Med enerett.

Data for områder i Canada omfatter informasjon som er innhentet med tillatelse fra canadiske myndigheter, inkludert ©: Her Majesty the Queen in Right of Canada, © Queen's Printer for Ontario, © Canada Post Corporation, GeoBase®, © Department of Natural Resources Canada.

HERE innehar en ikke-eksklusiv lisens fra United States Postal Service® til å publisere og selge ZIP+4®-informasjon.

`United States Postal Service® 2014. Priser er ikke fastsatt, kontrollert eller godkjent av United States Postal Service®. Følgende varemerker og registreringer tilhører USPS: United States Postal Service, USPS og ZIP+4.

Data for Mexico omfatter visse data fra Instituto Nacional de Estadística y Geografía.

9.2 Sluttbrukervilkår forlangt av NAV2 (Shanghai) Co., Ltd

Dataene (Data) leveres bare for ditt personlige, interne bruk, og ikke for videresalg. De er beskyttet av opphavsrett, og er underlagt følgende vilkår og betingelser som både du og NAV2 (Shanghai) Co., Ltd (NAV2) samt selskapets lisensgivere (medregnet deres lisensgivere og leverandører) har godtatt. 20xx. Med enerett

Vilkår og betingelser

Tillatt bruk. Du samtykker til å bare bruke disse dataene sammen med TeleNav-programvaren til de interne forretningene og personlige formålene som du er lisensiert for, og ikke for servicebyrå, tidsdeling eller andre lignende formål. Følgelig, men med forbehold om begrensninger som er anført i de følgende paragrafene, samtykker du til å på ingen måte reprodusere, kopiere, endre, dekompilere, demontere, opprette utledede arbeider av, eller foreta omvendt utvikling av noen deler av disse dataene, og ikke overføre eller distribuere dem på noen som helst måte, bortsett fra i den grad det er tillatt i gjeldende lovgivning.

Begrensninger. Med mindre du har fått uttrykkelig tillatelse av TeleNav til å gjøre det, og uten å begrense det foregående ledd, kan du ikke bruke disse dataene (a) sammen med produkter, systemer eller programmer som er installert eller på annen måte er koblet til eller kommuniserer med kjøretøy som kan foreta navigasjon og posisjonsbestemmelse, forsendelse, ruteplanlegging i sanntid, bilparkadministrasjon eller lignende programmer, eller (b) med, eller i kommunikasjon med noen posisjoneringsenheter eller mobile eller trådløst tilkoblede elektroniske enheter eller databehandlingsenheter, medregnet, men ikke begrenset til mobiltelefoner, bærbare datamaskiner, håndholdte datamaskiner, personsøkere, personlige digitale assistenter eller PDA-er.

Advarsel. Dataene kan inneholde uriktige eller ufullstendige opplysninger på grunn av tiden som er gått, skiftende omstendigheter, benyttede kilder og måten de omfattende geografiske dataene innsamles på.

Ingen garanti. Disse dataene leveres til deg "som de er," og du samtykker i å bruke dem på egen risiko. TeleNav og selskapets lisensgivere (og deres lisensgivere og leverandører) gir ingen løfter eller garantier av noe slag, direkte eller indirekte, som oppstår ved lov eller annen måte, inkludert, men ikke begrenset til, innhold, kvalitet, nøyaktighet, fullstendighet, effektivitet, pålitelighet, egnethet for et bestemt formål, brukbarhet, bruk eller resultater som kan oppnås fra disse dataene, eller at disse dataene eller serveren vil være avbrudds- eller feilfri.

Fraskrivelse av garantiansvar: TELENAV OG DETS LISENSGIVERE (INKLUDERT DERES LISENSGIVERE OG LEVERANDØRER) FRASKRIVER SEG ALLE GARANTIER, DIREKTE ELLER INDIREKTE, PÅ KVALITET, YTELSE, SALGBARHET, EGNETHET FOR ET SPESIELT FORMÅL ELLER UKRENKELIGHET. Noen delstater, områder og land tillater ikke visse garantifraskrivelser, slik at det i en viss utstrekning kan hende at unntaket ovenfor ikke gjelder for deg.

Ansvarsfraskrivelse: TELENAV OG DETS LISENSGIVERE (INKLUDERT DERES LISENSGIVERE OG LEVERANDØRER) ER IKKE ANSVARLIG OVERFOR DEG I FORBINDELSE MED EVENTUELLE KRAV, FORDRINGER ELLER HANDLINGER, UAVHENGIG AV UTGANGSPUNKTET FOR ÅRSAKEN TIL KRAVET, FORDRINGEN ELLER HANDLINGEN SOM GRUNNLAG FOR TAP, PERSONSKADE ELLER ANDRE SKADER, DIREKTE ELLER INDIREKTE SOM KAN OPPSTÅ VED BRUK ELLER BESITTELSE AV INFORMASJONEN, ELLER FOR TAP AV FORTJENESTE, INNTEKT, KONTRAKTER ELLER OPPSPARTE MIDLER, ELLER NOEN ANDRE DIREKTE, INDIREKTE, SPESIELLE SKADER ELLER FØLGESKADER SOM FØLGE AV DIN BRUK AV ELLER MANGLENDE BRUK AV DENNE INFORMASJONEN, EVENTUELLE MANGLER I INFORMASJONEN, ELLER BRUDD PÅ DISSE VILKÅR ELLER BETINGELSER, ENTEN I EN KONTRAKTFESTET HANDLING ELLER SKADE, ELLER BASERT PÅ EN GARANTI, SELV OM TELENAV ELLER DETS LISENSGIVERE HAR BLITT GJORT OPPMERKSOM PÅ MULIGHETEN FOR SLIKE SKADER. Noen delstater, områder og land tillater ikke visse ansvarsfraskrivelser eller skadebegrensninger, slik at det i en viss utstrekning kan hende at unntaket ovenfor ikke gjelder for deg.

Eksportkontroll. Du må ikke eksportere fra noe sted noen deler av dataene eller eventuelle direkte produkter av disse, unntatt i samsvar med, og med alle nødvendige lisenser og godkjenninger nedenfor, gjeldende eksportlover, bestemmelser og forskrifter, inkludert, men ikke begrenset til, bestemmelser og forskrifter som er fastsatt av USAs Office of Foreign Assets Control. USAs Department of Commerce og Bureau of Industry and Security. Department of Commerce. I den grad slike eksportlover, -bestemmelser eller -forskrifter hindrer HERE i å overholde sine forpliktelser, inkludert å levere eller distribuere data, skal slik unnlatelse aksepteres og utgjør ikke et brudd på denne avtalen.

Hele avtalen. Disse vilkårene og betingelsene utgjør den hele avtalen mellom TeleNav (og dets lisensgivere, inkludert deres lisensgivere og leverandører) og deg knyttet til dette forholdet, og erstatter i sin helhet enhver og alle skriftlige eller muntlige avtaler som tidligere er inngått mellom oss med hensyn til et slikt saksforhold.

Regulerende lov. Vilkårene og betingelsene ovenfor skal være underlagt lovgivningen til delstaten Illinois [legg inn Nederland der europeiske HERE-data brukes], uten å ha virkning for (i) dens konflikt med lovbestemmelser, eller (ii) FN-konvensjonen for kontrakter for internasjonalt salg av varer, som er eksplisitt ekskludert. Du samtykker i å være underlagt jurisdiksjonen for delstaten Illinois [legg inn Nederland der europeiske HERE-Data brukes] for alle eventuelle tvister, krav og hendelser som oppstår fra eller i forbindelse med dataene som er levert til deg under denne.

Offentlige sluttbrukere. Hvis dataene innhentes av eller på vegne av USAs regjering eller en annen enhet som søker eller bruker rettigheter tilsvarende dem som normalt påberopes av USAs regjering, er disse dataene en "kommersiell artikkel" slik dette begrepet defineres i 48 C.F.R. (FAR) 2.101, lisensiert i samsvar med disse sluttbrukervilkårene. Alle kopier av data som er levert eller på annen måte overført, må merkes og integreres i tråd med følgende Merknad for bruk, og må behandles i samsvar med nevnte merknad:

MERKNAD FOR BRUK
KONTRAKTØR (PRODUSENT/LEVERANDØR) NAVN: HERE
KONTRAKTØR (PRODUSENT/LEVERANDØR) ADRESSE: c/o Nokia, 425 West Randolph Street, Chicago, Illinois 60606
Disse dataene er en kommersiell artikkel slik det er definert i FAR 2.101, og er gjenstand for disse sluttbrukervilkårene som disse dataene ble levert under.
© 1987 – 2014 HERE – Med enerett.

Hvis kontraktsansvarlig, en offentlig myndighet eller en offentlig representant nekter å bruke forklaringen som er angitt her, må den kontraktsansvarlige, den offentlige myndigheten eller den offentlige representanten varsle HERE før det søkes om ytterligere eller alternative rettigheter til dataene.

I. USA / kanadisk territorium

A. Data for USA. Sluttbrukervilkår for alle programmer som inneholder Data for USA må ha med følgende merknader:

HERE innehar en ikke-eksklusiv lisens fra United States Postal Service® til å publisere og selge ZIP+4®-informasjon.

©United States Postal Service® 20XX. Priser er ikke fastsatt, kontrollert eller godkjent av United States Postal Service®. Følgende varemerker og registreringer tilhører USPS: United States Postal Service, USPS og ZIP+4."

B. Data for Canada. Følgende bestemmelser gjelder for Data for Canada, som kan ha med eller gjenspeile data fra tredjeparts lisensgivere (Tredjeparts Data), medregnet Her Majesty the Queen in Right of Canada (Her Majesty), Canada Post Corporation (Canada Post), og Department of Natural Resources of Canada (NRCan):

1. Fraskrivelser og begrensninger: Klienter samtykker til at deres bruk av tredjeparts Data er gjenstand for følgende bestemmelser:

a. Fraskrivelse: Tredjeparts Data er lisensiert "som de er". Lisensgiverne av slike data, medregnet Her Majesty, Canada Post og NRCan, gir ingen kvalitetsgarantier, løfter eller reparasjonsgarantier angående slike data, verken direkte eller indirekte, som oppstår ved lov eller på annen måte, medregnet, men ikke begrenset til, effektivitet, fullstendighet, nøyaktighet eller egnethet for et bestemt formål.

b. Ansvarsbegrensning: Tredjeparts Data-lisensgivere, inkludert Her Majesty, Canada Post og NRCan, er ikke ansvarlige; (i) i forbindelse med eventuelle krav, fordringer eller handlinger, uavhengig av utgangspunktet for årsaken til kravet, fordringen eller handlingen som det hevdes er grunnlag for tap, personskade eller andre skader, direkte eller indirekte, som kan oppstå ved bruk eller besittelse av slike Data; eller (ii) for tap av fortjeneste, kontrakter eller noen andre derav følgende tap som er resultat av eventuelle feil i Data.

2. Merknad om opphavsrett: I forbindelse med hver enkelt kopi av alle eller deler av Data for det kanadiske territorium, må klienten feste, på en lett synlig måte, følgende merknad om opphavsrett på minst én av: (i) merkelappen for kopiens oppbevaringsmedium; (ii) kopiens emballasje; eller (iii) annet materiale som følger med kopien, som for eksempel brukerhåndbøker eller avtaler angående sluttbrukerlisens: "This data includes information taken with permission from Canadian authorities, including © Her Majesty the Queen in Right of Canada, © Queen's Printer for Ontario, © Canada Post Corporation, GeoBase®, © The Department of Natural Resources Canada. Med enerett."

3. Sluttbrukervilkår: Såfremt ikke annet er avtalt av partene, må klienten i forbindelse med levering av noen del av dataene for det kanadiske territorium til sluttbrukere slik det er godkjent etter avtalen, levere til slik sluttbruker, på en godt synlig måte, vilkår (oppført med andre sluttbrukervilkår som det kreves skal leveres etter avtalen, eller som på annen måte kan bli levert, av klienten) som skal ha med følgende bestemmelser på vegne av tredjeparts data-lisensgiver, medregnet Her Majesty, Canada Post og NRCan:

Data kan omfatte eller gjenspeile data for lisensgivere, medregnet Her Majesty the Queen in the Right of Canada (Her Majesty), Canada Post Corporation (Canada Post) og Department of Natural Resources Canada (NRCan). Slike data lisensieres "slik de er". Lisensgiverne, medregnet Her Majesty, Canada Post og NRCan, gir ingen kvalitetsgarantier, løfter eller reparasjonsgarantier angående slike data, verken direkte eller indirekte, som oppstår ved lov eller på annen måte, medregnet, men ikke begrenset til effektivitet, fullstendighet, nøyaktighet eller egnethet for et bestemt formål. Lisensgiverne, medregnet Her Majesty, Canada Post og NRCan, er ikke ansvarlige i forbindelse med eventuelle krav, fordringer eller handlinger, uavhengig av utgangspunktet for årsaken til kravet, fordringen eller handlingen som det hevdes er grunnlag for tap, personskade eller andre skader, direkte eller indirekte, som kan oppstå ved bruk eller besittelse av disse dataene. Lisensgiverne, medregnet Her Majesty, Canada Post og NRCan er ikke på noen måte ansvarlige for tap av inntekter eller kontrakter, eller for tap av fortjeneste, kontrakter eller noen andre derav følgende tap som skyldes eventuelle feil i disse dataene.

Sluttbruker skal holde lisensgiver, medregnet Her Majesty, Canada Post og NRCan og deres funksjonærer, ansatte og agenter skadesløse og sakesløse mot alle krav, fordringer og handlinger, uavhengig av utgangspunktet for årsaken til kravet, fordringen eller handlingen som det hevdes er grunnlag for tap, kostnader, utgifter eller personskader (også personskader som fører til død), som følge av bruk eller besittelse av disse dataene.

4. Tilleggsbestemmelser: Vilkårene i denne delen er et tillegg til alle rettigheter og forpliktelser partene har etter avtalen. I den grad noen av bestemmelsene i denne delen er uforenlige med, eller i konflikt med, noen andre bestemmelser i avtalen, skal bestemmelsene i denne delen gjelde.

II. Mexico. Følgende bestemmelser gjelder for Data for Mexico, som omfatter bestemte data fra Instituto Nacional de Estadística y Geografía ("INEGI"):

A. Alle kopier av dataene og forpakningen som inneholder Data for Mexico, skal ha med følgende merknad: "Fuente: INEGI (Instituto Nacional de Estadística y Geografía)"

III. Latin-Amerikansk territorium

A. Tredjeparts merknader. Alle kopier av disse dataene og/eller forpakningene knyttet til disse, skal ha med de respektive tredjeparters merknader som er oppført nedenfor, og de skal brukes som beskrevet i henhold til området (eller deler av det), i slik tekst:

Område	Merknad
Argentina	IGN "INSTITUTO GEOGRAFICO NACIONAL ARGENTINO"
Ecuador	"INSTITUTO GEOGRAFICO MILITAR DEL ECUADOR AUTORIZACION Nº IGM-2011-01- PCO-01 DEL 25 DE ENERO DE 2011" "kilde: © IGN 2009 - BD TOPO ®"
Guadeloupe, Fransk Guyana og Martinique Mexico	"Fuente: INEGI (Instituto Nacional de Estadística y Geografía)"

IV. Midtøstenområdet

A. Tredjeparts merknader. Alle kopier av disse dataene og/eller forpakningene knyttet til disse, skal ha med de respektive tredjeparters merknader som er oppført nedenfor, og de skal brukes som beskrevet i henhold til området (eller deler av det), i slik tekst:

Land	Merknad
Jordan	"© Royal Jordanian Geographic Centre". Det forannevnte merknadskravet for Data for Jordan er et viktig vilkår i avtalen. Hvis klienten eller noen av dens tillatte

underlisesinnehavere (om gjeldende) ikke retter seg etter disse kravene, har HERE rett til å terminere klientens lisens i tilknytning Data for Jordan.

B. Data for Jordan. Klienten og dennes eventuelle godkjente underlisenshavere er begrenset fra å lisensiere og på annen måte distribuere HEREs database for landet Jordan ("Data for Jordan") for bruk i foretaksprogrammer til (i) ikke-jordanske enheter for bruk av Data for Jordan bare i Jordan eller (ii) bare for Jordan-baserte kunder. I tillegg er klienten, dennes godkjente underlisenshavere og sluttbrukere begrenset fra å bruke Data for Jordan i foretaksprogrammer hvis slik part er (i) en ikke-jordansk enhet som bare bruker Data for Jordan i Jordan, eller (ii) en Jordan-basert kunde. For formål som nevnt ovenfor, skal "Foretaksprogrammer" bety Geomarketing-programmer, GIS-programmer, mobile programmer for administrasjon av forretningsverdier, telefonsentralprogrammer, telematikk-programmer, Internett-programmer for offentlige organisasjoner eller for levering av geokodingstjenester.

V. Europeisk område

A. Bruk av bestemte trafikkoder i Europa

1. Generelle begrensninger som gjelder for trafikkoder. Klienten erkjenner og godtar at i bestemte land i det europeiske området må klienten skaffe rettigheter direkte fra tredjeparts RDS-TMC kodeleverandører for å kunne motta og bruke trafikkoder i disse Data og for å kunne levere til sluttbrukere transaksjoner på en hvilken som helst måte som er utledet fra eller basert på slike trafikkoder. For slike land skal HERE levere Data som omfatter trafikkoder til klienten, bare etter å ha mottatt sertifisering fra klienten om at slike rettigheter er anskaffet.

2. Vise påskrifter om tredjeparts rettigheter for Belgia. Klienten skal for hver transaksjon som bruker trafikkoder for Belgia, gi følgende merknad til sluttbrukeren: "Traffic Codes for Belgium are provided by the Ministerie van de Vlaamse Gemeenschap and the Ministère de l'Equipement et des Transports."

B. Papirkart. Når det gjelder alle lisenser som er tildelt klienten, og som gjelder produksjon, salg og distribusjon av papirkart (dvs. et kart festet til papir eller et papirlignende medium): (a) slik lisens når det gjelder Data for britisk territorium, er betinget av at klienten inngår og følger en separat, skriftlig avtale med Ordnance Survey ("OS") for å kunne lage og selge papirkart, av at klienten betaler til OS alle aktuelle papirkarthonorarer, og at klienten følger OS opphavsrettighetskrav i merknaden; (b) slik lisens for salg eller annen distribusjon mot betaling når det gjelder Data for tsjekkisk territorium er betinget av at klienten får skriftlig forhåndstillatelse fra Kartografie a.s.; (c) slik lisens for salg og distribusjon når det gjelder Data for sveitsisk territorium er betinget av at klienten skaffer tillatelse fra Bundesamt für Landestopografie of Switzerland; (d) klienten er begrenset fra å bruke data for fransk territorium til å lage papirkart med en skala på mellom 1:5000 og 1:250 000; og (e) Klienten er begrenset fra å bruke noe Data til å lage, selge eller distribuere papirkart som er like, eller vesentlig like, i betydningen datainnhold og bestemt bruk av farger, symboler og målestokk på papirkart publisert av

europeiske nasjonale byråer, medregnet, men uten begrensning, Landervermessungämter of Germany, Topografische Dienst of the Netherlands, Nationaal Geografisch Instituut of Belgium, Bundesamt für Landestopografie of Switzerland, Bundesamt für Eich-und Vermessungswesen of Austria og National Land Survey of Sweden.

C. OS-håndhevelse. Uten å begrense del IV(B) ovenfor når det gjelder Data for britisk territorium, erkjenner og godtar klienten at Ordnance Survey ("OS") kan gå til direkte handling mot klienten for å fremtvinge samsvar med OS' opphavsrettsmerknad (se del IV(D) nedenfor) og krav for papirkart (se del IV(B) ovenfor) i denne avtalen.

D. Tredjeparts merknader. Alle kopier av disse dataene og/eller forpakningene knyttet til disse, skal ha med de respektive tredjeparters merknader som er oppført nedenfor, og de skal brukes som beskrevet i henhold til området (eller deler av det), i slik tekst:

Land	Merknad
Østerrike	"© Bundesamt für Eich- und Vermessungswesen"
Kroatia Kypros, Estland, Latvia, Litauen, Moldova, Polen, Slovenia og Ukraina	"© EuroGeographics"
Frankrike	"kilde: © IGN 2009 – BD TOPO ®"
Tyskland	"Die Grundlagendaten wurden mit Genehmigung der zuständigen Behörden entnommen"
Storbritannia	"Contains Ordnance Survey data © Crown copyright and database right 2010 Contains Royal Mail data © Royal Mail copyright and database right 2010"
Hellas	"Copyright Geomatics Ltd."
Ungarn	"Copyright © 2003; TopMap Ltd."
Italia	"La Banca Dati Italiana è stata prodotta usando quale riferimento anche cartografia numerica ed al tratto prodotta e fornita dalla Regione Toscana."
Norge	"Copyright © 2000; Norwegian Mapping Authority"
Portugal	"Kilde: IgeoE – Portugal"
Spania	"Información geográfica propiedad del CNIG"
Sverige	"Based upon electronic data © National Land Survey Sweden."
Sveits	"Topografische Grundlage: © Bundesamt für Landestopographie.

E. Respektiv landdistribusjon. Klienten godtar at HERE ikke har fått tillatelser til å distribuere kartdata for følgende land i de respektive landene: Albania, Hviterussland, Kirgisistan og Usbekistan. HERE kan komme til å oppdatere en slik liste fra tid til annen. Lisensrettighetene

som er gitt til klienten under denne TL, når det gjelder dataene for slike land, er betinget av klientens samtykke til alle gjeldende lover og bestemmelser, medregnet, men uten begrensning, alle nødvendige lisenser eller tillatelser til å distribuere programmet, eller tillatelser til å distribuere programmet med slike data tatt med i de respektive land.

VI. Australsk territorium

A. Tredjeparts merknader. Alle kopier av disse dataene og/eller forpakningene knyttet til disse, skal ha med de respektive tredjeparters merknader som er oppført nedenfor, og de skal brukes som beskrevet i henhold til området (eller deler av det), i slik tekst:

Copyright. Based on data provided under license from PSMA Australia Limited (www.psma.com.au). Product incorporates data which is ` 20XX Telstra Corporation Limited, GM Holden Limited, Intelematics Australia Pty Ltd and Continental Pty Ltd.

B. Tredjeparts merknader for Australia. I tillegg til det foregående skal sluttbrukervilkårene for alle programmer som inneholder RDS-TMC trafikkoder for Australia, ha med følgende merknad: "Product incorporates traffic location codes which is © 20XX Telstra Corporation Limited and its licensors."

AT&T Overlevering av telematikk fra operatør av kjøretøynettverk

SLUTTBRUKERE FOR FORMÅLENE I DETTE AVSNITTET BETYR DEG OG DINE ETTERFØLGERE, UTFØRENDE, JURIDISKE PERSONLIGE REPRESENTANTER OG TILLATTE DELEGERTE. I FORBINDELSE MED DETTE AVSNITTET OMFATTER "UNDERLIGGENDE OPERATØR AV TRÅDLØSE TJENESTER" DENNES SAMARBEIDSPARTNERE OG UNDERLEVERANDØRER OG DERES RESPEKTIVE LEDERE, DIREKTØRER, ANSATTE, ETTERFØLGERE OG DELEGERTE. SLUTTBRUKER HAR INGEN KONTRAKTSMESSIG FORBINDELSE MED DEN UNDERLIGGENDE OPERATØREN AV TRÅDLØSE TJENESTER, OG SLUTTBRUKER ER IKKE EN BEGUNSTIGET TREDJEPART I NOEN AVTALER MELLOM FORD OG DEN UNDERLIGGENDE OPERATØREN. SLUTTBRUKER ER INNFORSTÅTT MED OG SAMTYKKER I AT DEN UNDERLIGGENDE OPERATØREN IKKE HAR NOEN JURIDISKE, RETTFERDIGE ELLER ANNEN FORM FOR ANSVAR OVERFOR SLUTTBRUKER. I ALLE TILFELLER, UAVHENGIG AV FORM FOR HANDLING, ENTEN DET GJELDER BRUDD PÅ KONTRAKT, GARANTI, UAKTSOMHET, ABSOLUTT ANSVAR I ERSTATNINGSRETTSLIGE FORHOLD ELLER PÅ ANNEN MÅTE, ER SLUTTBRUKERENS ENESTE KOMPENSASJON FOR KRAV SOM PÅ EN ELLER ANNEN MÅTE OPPSTÅR I FORBINDELSE MED DENNE AVTALEN, UANSETT ÅRSAK, INKLUDERT, MEN IKKE BEGRENSET TIL EVENTUELLE FEIL ELLER AVBRUDD I DEN LEVERTE TJENESTEN, BEGRENSET TIL BETALING FOR SKADER MED ET BELØP SOM IKKE SKAL OVERSTIGE BELØPET SOM ER BETALT AV SLUTTBRUKEREN FOR TJENESTEN I LØPET AV EN TO-MÅNEDERS PERIODE FØR DATOEN KRAVET OPPSTOD.

(ii) SLUTTBRUKER SAMTYKKER I Å SIKRE OG HOLDE DEN UNDERLIGGENDE OPERATØREN AV TRÅDLØSE TJENESTER, SAMT DENNES LEDERE, ANSATTE OG AGENTER SKADESLØSE OVERFOR ALLE KRAV, INKLUDERT, MEN IKKE BEGRENSET TIL KRAV SOM SKYLDES INJURIER, BAKTALELSER, ELLER SKADE PÅ EIENDOM, PERSONSKADE ELLER DØD, SOM OPPSTÅR PÅ EN ELLER ANNEN MÅTE, DIREKTE ELLER INDIREKTE,

I FORBINDELSE MED DENNE AVTALEN ELLER BRUK, MANGLENDE BRUK, ELLER MANGLENDE EVNE TIL Å BRUKE ENHETEN, UNNTATT HVIS SKADERESULTATET SKYLDES GROV ELLER FORSETTLIG UAKTSOMHET FRA OPERATØREN. DENNE SKADESLØSHETEN GJELDER OGSÅ ETTER EN EVENTUELL OPPSIGELSE AV AVTALEN.

(iii) SLUTTBRUKER HAR INGEN EIENDOMSRETT TIL EVENTUELLE NUMRE KNYTTET TIL ENHETEN.

(iv) SLUTTBRUKER ER INNFORSTÅTT MED AT FORD OG DEN UNDERLIGGENDE OPERATØREN IKKE KAN GARANTERE SIKKERHETEN TIL TRÅDLØSE OVERFØRINGER, OG AT DE IKKE ER ANSVARLIGE FOR MANGLENDE SIKKERHET I FORBINDELSE MED BRUK AV TJENESTENE.

TJENESTEN GJELDER BARE FOR [SLUTTBRUKERS] BRUK, OG SLUTTBRUKER KAN IKKE VIDERESELGE TJENESTEN TIL EN TREDJEPART. SLUTTBRUKER ER INNFORSTÅTT MED AT DEN UNDERLIGGENDE OPERATØREN IKKE KAN GARANTERE SLUTTBRUKER UAVBRUTT TJENESTE ELLER DEKNING. DEN UNDERLIGGENDE OPERATØREN ER IKKE ANSVARLIG FOR AT SLUTTBRUKER KAN ELLER VIL BLI LOKALISERT VED BRUK AV TJENESTEN. DEN UNDERLIGGENDE OPERATØREN ER IKKE ANSVARLIG, DIREKTE ELLER INDIREKTE, FOR SALGBARHET ELLER EGNETHET FOR ET SPESIELT FORMÅL, EGNETHET ELLER YTELSE I FORBINDELSE MED TJENESTER ELLER PRODUKTER, OG UNDER INGEN OMSTENDIGHETER ER AT&T ANSVARLIG, UANSETT OM DET SKYLDES EGEN UAKTSOMHET, FOR EVENTUELL: (A) HANDLING ELLER UTELATELSE AV HANDLING FRA EN TREDJEPART, (B) TABBER, UTELATELSER, AVBRUDD, FEIL, OVERFØRINGSPROBLEMER, FORSINKELSER ELLER DEFEKTER I TJENESTEN SOM LEVERES AV ELLER VIA DEN UNDERLIGGENDE OPERATØREN, (C) SKADE ELLER PERSONSKADE SOM SKYLDES UTELUKKELSE ELLER OPPSIGELSE FRA DEN UNDERLIGGENDE OPERATØREN, ELLER (D) SKADE ELLER PERSONSKADE SOM SKYLDES FEIL ELLER FORSINKELSE I TILKOBLING AV ET ANROP TIL EN ENHET, INKLUDERT 113 ELLER EN ANNEN NØDETAT. SÅ LANGT LOVEN TILLATER, FRITAR SLUTTBRUKER DEN UNDERLIGGENDE OPERATØR FRA ANSVAR OG HOLDER HAN/HUN SKADESLØS FRA OG MOT ALLE EVENTUELLE KRAV FRA PERSONER ELLER INSTANSER FOR ALLE FORMER FOR SKADER SOM PÅ EN ELLER MÅTE KAN OPPSTÅ VED ELLER I FORBINDELSE MED, DIREKTE ELLER INDIREKTE, BRUK AV TJENESTER SOM LEVERES AV DEN UNDERLIGGENDE OPERATØREN ELLER ANDRE PERSONERS BRUK AV DISSE, HERUNDER KRAV SOM BEGRUNNES HELT ELLER DELVIS MED PÅSTÅTT UAKTSOMHET FRA DEN UNDERLIGGENDE OPERATØREN.

VII. Kinesisk territorium

Bare til personlig bruk

Du samtykker i å bruke disse dataene sammen med [legg inn navn på klientprogram] bare til personlige, ikke-kommersielle formål som du er lisensiert for, og ikke for servicebyrå, tidsdeling eller andre lignende formål. Følgelig, men med forbehold om begrensningene som er anført i de følgende paragrafene, kan du kopiere disse dataene bare når det er nødvendig for personlig bruk for å (i) se dem, og (ii) lagre dem, gitt at du ikke fjerner noen synlige opphavsrettsmerknader og at du ikke endrer dataene på noe vis. Du samtykker til å ikke på annen måte reprodusere,

kopiere, endre, dekompilere, dekonstruere eller foreta omvendt utvikling av noen deler av disse dataene, og ikke overføre eller distribuere dem på noen som helst måte, bortsett fra i den grad det er tillatt etter gjeldende lovgivning.

Begrensninger

Med mindre du har fått uttrykkelig tillatelse til å gjøre det av NAV2, og uten å begrense det foregående ledd, kan du ikke (a) bruke disse dataene sammen med noen produkter, systemer eller programmer som er installert eller på annen måte er koblet til eller kommuniserer med kjøretøy som kan foreta navigasjon og posisjonsbestemmelse, forsendelse, ruteplanlegging i sanntid eller bilparkadministrering eller lignende programmer, eller (b) med, eller i kommunikasjon med noen posisjoneringsenheter eller mobile eller trådløst tilkoblede elektroniske enheter eller databehandlingsenheter, medregnet, men ikke begrenset til mobiltelefoner, bærbare datamaskiner, håndholdte datamaskiner, personsøkere, personlige digitale assistenter eller PDA-er. Du samtykker til å slutte å bruke disse dataene hvis du ikke kan oppfylle disse vilkårene og betingelsene.

Begrenset garanti

NAV2 garanterer at (a) dataene i det vesentlige vil være i overensstemmelse med det medfølgende skrevne materialet i en periode på nitti (90) dager etter mottakelse, og (b) at alle støttetjenester fra NAV2 i det vesentlige skal være som beskrevet i anvendelige, skrevne materialer gitt deg av NAV2, og at NAV2s støtteteknikere gir kommersielt rimelige forsøk på å løse alle problemer.

Kundens rettsmidler

NAV2 og deres leverandørers samlede ansvar og ditt eksklusive rettsmiddel er, etter NAV2s eget skjønn, enten (a) å tilbakebetale eventuelt betalt beløp, eller (b) å reparere eller skifte data som ikke oppfyller NAV2s begrensede garanti, og som er returnert til NAV2 med kopi av kvitteringen din. Denne begrensede garantien er ugyldig hvis feil i dataene skyldes uhell, misbruk eller feil bruk. Alle erstatningsdata garanteres for den gjenværende tiden for den opprinnelige garantitiden eller i tretti (30) dager. Verken disse rettsmidlene eller noen produktstøttetjeneste fra NAV2 er tilgjengelig uten kjøpsbevis fra en godkjent internasjonal kilde.

Ingen annen garanti:

MED UNNTAK FOR DEN BEGRENSEDE GARANTIEN SOM ER OPPFØRT OVENFOR, OG I DEN GRAD DET ER TILLAT ETTER GJELDENDE LOV, FRASKRIVER NAV2 OG DERES LISENSGIVERE (MEDREGNET DERES LISENSGIVERE OG LEVERANDØRER) SEG ALLE GARANTIER, UTTRYKT ELLER UNDERFORSTÅTT, FOR KVALITET, YTELSE, SALGBARHET, EGNETHET FOR ET BESTEMT FORMÅL, EIERSKAP ELLER UKRENKELIGHET. Enkelte garantiunntak er muligens ikke tillatt etter gjeldende lov, så i en viss utstrekning kan det hende at unntaket ovenfor ikke gjelder for deg.

Begrenset ansvar:

I DEN GRAD DET ER TILLATT ETTER GJELDENDE LOV, SKAL NAV2 OG DETS LISENSGIVERE (INKLUDERT DERES LISENSGIVERE OG LEVERANDØRER) IKKE VÆRE ANSVARLIG OVERFOR DEG I FORBINDELSE MED EVENTUELLE KRAV, FORDRINGER ELLER HANDLINGER, UAVHENGIG AV UTGANGSPUNKTET FOR ÅRSAKEN TIL KRAVET, FORDRINGEN ELLER HANDLINGEN SOM GRUNNLAG

FOR TAP, PERSONSKADE ELLER ANDRE SKADER, DIREKTE ELLER INDIREKTE, SOM KAN OPPSTÅ VED BRUK ELLER BESITTELSE AV INFORMASJONEN, ELLER FOR TAP AV FORTJENESTE, INNTEKT, KONTRAKTER ELLER OPPSPARTE MIDLER, ELLER NOEN ANDRE DIREKTE, INDIREKTE, SPESIELLE SKADER ELLER FØLGESKADER SOM FØLGE AV DIN BRUK AV, ELLER MANGLENDE BRUK AV, DENNE INFORMASJONEN, EVENTUELLE MANGLER I INFORMASJONEN, ELLER BRUDD PÅ DISSE VILKÅR ELLER BETINGELSER, ENTEN I EN KONTRAKTFESTET HANDLING ELLER SKADE, ELLER BASERT PÅ EN GARANTI, SELV OM NAV2 ELLER DETS LISENSGIVERE HAR BLITT GJORT OPPMERKSOM PÅ MULIGHETEN FOR SLIKE SKADER. IKKE UNDER NOEN OMSTENDIGHET SKAL NAV2s ELLER DETS LEVERANDØRERS ANSVAR OVERSTIGE DET BETALTE BELØP. Enkelte ansvarsunntak er muligens ikke tillatt etter gjeldende lov, så i en viss utstrekning kan det hende at unntaket ovenfor ikke gjelder for deg.

Eksportkontroll

Du samtykker til å ikke eksportere til noe sted noen del av de data som er gitt deg, eller noe direkte produkt av disse, unntatt i samsvar med, og med alle lisenser og tillatelser som kreves etter gjeldende eksportlover, regler og regelverk.

IP-beskyttelse

Dataene eies av NAV2 eller dets leverandører, og de er beskyttet av gjeldende opphavsrett og andre åndsverkslover og traktater. Dataene er levert utelukkende på basis av en brukslisens, og ikke en salgslisens.

Hele avtalen

Disse vilkårene og betingelsene utgjør hele avtalen mellom NAV2 (og selskapets lisensgivere, inkludert deres lisensgivere og leverandører) og deg knyttet til dette forholdet, og erstatter i sin helhet enhver skriftlig eller muntlig avtale som tidligere er inngått mellom oss med hensyn til et slikt saksforhold.

Regulerende lov.

Vilkårene og betingelsene ovenfor er underlagt lovgivningen i Folkerepublikken Kina, uten å ha virkning for (i) dens konflikt med lovbestemmelser, eller (ii) FN-konvensjonen for kontrakter for internasjonalt salg av varer, som er eksplisitt ekskludert. Alle tvister som følger av eller er knyttet til data som er levert til deg skal sendes til Shanghai International Economic and Trade Arbitration Commission for voldgift.

Gracenote® opphavsrett

CD og musikkrelaterte data fra Gracenote, Inc., opphavsrett©

2000-2007 Gracenote. Gracenote-programvare, opphavsrett © 2000-2007 Gracenote. Dette produktet og tjenesten kan benyttes under én eller flere av følgende U.S.- Patenter 5,987,525; 6,061,680; 6,154,773; 6,161,132; 6,230,192; 6,230,207; 6.240,459; 6,330,593 og andre utstedte eller registrerte patenter. Noen tjenester levert under lisens fra Open Globe, Inc. for USA. Patent 6,304,523.

Gracenote og CDDB er registerte varemerker til Gracenote. Gracenote-logoen og -logotypen og Powered by Gracenote™-logoen er varemerker som tilhører Gracenote.

Gracenote® Lisensavtale for sluttbrukere (EULA)

Dette apparatet inneholder programvare fra Gracenote, Inc. 2000 Powell Street Emeryville, California 94608 (Gracenote).

Med programvaren fra Gracenote (Gracenote-programvaren) kan denne enheten utføre disk- og musikkfilidentifisering, hente musikkrelatert informasjon, inkludert navn, artist, spor og tittelinformasjon (Gracenote-data) fra servere på nettet (Gracenote-servere) og utføre andre funksjoner. Du må bare bruke Gracenote-data slik som det er ment i sluttbrukerfunksjonene til dette apparatet. Dette apparatet kan inneholde ting som tilhører Gracenotes leverandører. Hvis det er tilfelle, gjelder alle begrensninger som er oppført her med hensyn til Gracenote-data også for slikt innhold, og slike innholdsleverandører er berettiget til alle fordelene og beskyttelsene som er oppført her som er tilgjengelige for Gracenote. Du samtykker i at du bare vil bruke innholdet fra Gracenote (Gracenote-innhold), Gracenote-data, Gracenote-programvaren og Gracenote-serverne til ditt eget personlige, ikke-kommersielle bruk. Du samtykker i å ikke tildele, kopiere eller overføre Gracenote-innhold, Gracenote-programvare eller alle Gracenote-data (unntatt i et merke som er knyttet til en musikkfil) til en tredjepart. DU SAMTYKKER I Å IKKE BRUKE ELLER UTNYTTE GRACENOTE-INNHOLD, GRACENOTE-DATA, GRACENOTE-PROGRAMVAREN ELLER GRACENOTE-SERVERE UNNTATT SOM UTTRYKKELIG TILLATT HER.

Du samtykker i at dine ikke-eksklusive lisenser til å bruke Gracenote-innhold, Gracenote-data, Gracenote-programvaren og Gracenote-servere vil opphøre hvis du bryter disse begrensningene. Hvis dine lisenser opphører, samtykker du i å avslutte all bruk av Gracenote-innhold, Gracenote-data, Gracenote-programvaren og Gracenote-servere.

Gracenote vil på sin side forbeholde seg alle rettigheter til Gracenote-data, Gracenote-programvaren og Gracenote-serverne samt Gracenote-innhold, inkludert alle eierrettigheter. Under ingen omstendigheter vil Gracenote heller ikke være ansvarlig for å betale deg for eventuell informasjon du leverer, inkludert alt opphavsrettsbeskyttet materiell eller musikkfilinformasjon. Du samtykker i at Gracenote kan utøve sine respektive rettigheter, samlet eller hver for seg, under denne avtalen, direkte i hvert selskaps eget navn.

Gracenote bruker en unik ID for å spore spørsmål for statistiske formål. Formålet med en tilfeldig tildelt nummerisk ID er å la Gracenote telle forespørsler uten å vite noe om hvem du er. For mer informasjon, kan du se nettsiden på www.gracenote.com for Gracenotes retningslinjer for personvern.

GRACENOTE-PROGRAMVAREN, HVERT ELEMENT AV GRACENOTE-DATA OG GRACENOTE-INNHOLD BLIR LISENSIERT TIL DEG "SOM DET ER". GRACENOTE GIR HELLER INGEN LØFTER ELLER GARANTIER, DIREKTE ELLER INDIREKTE, MED HENSYN TIL NØYAKTIGHETEN TIL NOEN AV GRACENOTE-DATAENE FRA GRACENOTE-SERVERNE ELLER GRACENOTE-INNHOLD. GRACENOTE FORBEHOLDER SEG RETTEN, SAMLET OG FOR HVER ENKELT, TIL Å SLETTE DATA OG/ELLER INNHOLD FRA SELSKAPETS RESPEKTIVE SERVERE ELLER, I GRACENOTE SITT TILFELLE,

ENDRE DATAKATEGORIER AV ENHVER ÅRSAK SOM GRACENOTE ANSER Å VÆRE TILSTREKKELIG. DET GIS INGEN GARANTIER MOT AT VERKEN GRACENOTE-INNHOLD ELLER GRACENOTE-PROGRAMVARE ELLER GRACENOTE-SERVERE ER FEILFRIE ELLER AT FUNKSJONEN TIL GRACENOTE-PROGRAMVARE ELLER -SERVERE VIL VÆRE UTEN AVBRUDD. GRACENOTE ER IKKE FORPLIKTET TIL Å LEVERE FORBEDREDE ELLER NYE DATATYPER TIL DEG SOM GRACENOTE KAN VELGE Å LEVERE I FREMTIDEN, OG HAR RETT TIL Å AVSLUTTE SINE NETTBASERTE TJENESTER PÅ ET HVILKET SOM HELST TIDSPUNKT. GRACENOTE FRASKRIVER SEG ALLE GARANTIER, DIREKTE ELLER INDIREKTE, INKLUDERT, MEN IKKE BEGRENSET TIL, INDIREKTE GARANTIER OM SALGBARHET, EGNETHET FOR ET SPESIELT FORMÅL, TITTEL OG UKRENKELIGHET. GRACENOTE GARANTERER HELLER IKKE RESULTATENE SOM KAN OPPNÅS VED AT DU BRUKER GRACENOTE-PROGRAMVAREN ELLER EN GRACENOTE-SERVER. GRACENOTE ER UNDER INGEN OMSTENDIGHET ANSVARLIG FOR EVENTUELLE FØLGESKADER ELLER UTILSIKTEDE SKADER, FOR TAP AV FORTJENESTE ELLER TAPTE INNTEKTER, UAVHENGIG AV ÅRSAK. © Gracenote 2007.

Taiwansk område

I samsvar med "Tekniske spesifikasjoner for radiofrekvent utstyr med lav effekt" fastsatt av National Communications and Communication Committee of the Executive Yuan: 3.8.2. Når det gjelder sertifisert radiofrekvent utstyr med lav effekt, kan verken selskapet, firmaet eller bruker endre frekvensen, øke effekten eller endre egenskaper eller funksjoner i forhold til den originale utformingen uten autorisasjon.

Bruk av radiofrekvent utstyr med lav effekt må ikke påvirke flysikkerheten eller forstyrre lovlig kommunikasjon. Hvis systemet registrerer forstyrrelser, må du umiddelbart slutte å bruke det til det ikke lenger er noen forstyrrelser.

Den nevnte juridiske kommunikasjonen refererer til trådløs kommunikasjon som drives i samsvar med bestemmelsene i den aktuelle telekommunikasjonslovgivningen. Radiofrekvent utstyr med lav effekt må tåle forstyrrelser fra lovlig kommunikasjon eller radiobølgestråling fra elektrisk utstyr for industrielt, vitenskapelig og medisinsk bruk.

SUNA TRAFIKKANAL – VILKÅR OG BETINGELSER

Ved å aktivere, bruke og/eller gå inn på SUNA-trafikkanalen, SUNA Predictive eller annet innhold eller materiale levert av Intelematics (samlet, **SUNA-produkter og/eller -tjenester**) må du godta visse vilkår og betingelser. Det følgende er en kort oppsummering av vilkårene og betingelsene som gjelder for deg. Vor å vise de fullstendige vilkårene og betingelse som er relevante for din bruk av SUNA-produktene og/eller -tjenestene, ser du:

Nettsted
www.sunatraffic.com.au/termsandconditions/

1. Godkjenning

Ved å bruke SUNA-produkter og/eller -tjenester anses det som at du har godtatt og samtykket i å være underlagt vilkårene og betingelsene som er lagt fram i detalj på:

Nettsted
www.sunatraffic.com.au/termsandconditions/

2. Åndsverk

SUNA-produkter og/eller -tjenester er til personlig bruk. Du kan ikke gjøre opptak av eller videresende innholdet, og du kan heller ikke bruke innholdet i forbindelse med noen annen trafikkinformasjon eller ruteveiledningstjeneste eller -enhet som ikke er godkjent av Intelematics. Du får ingen rettighet til eierskap i noen åndsverksrettigheter (inkludert opphavsrett) for dataene som brukes til å levere SUNA-produkter og/eller tjenester.

3. Forskriftsmessig bruk

SUNA-produkter og/eller -tjenester er tiltenkt å fungere som en hjelp for personlig kjøring og reiseplanlegging, og gir ikke alltid omfattende eller nøyaktig informasjon. Ved enkelte tilfeller kan du oppleve ytterligere forsinkelser som et resultat av bruken av SUNA-produkter og/eller -tjenester. Du anerkjenner at det ikke er meningen, eller passende, for bruk i alle bruksområder der ankomsttid eller kjøreretning kan påvirke offentlig sikkerhet eller din egen sikkerhet.

4. Bruk av SUNA-produkter og -tjenester under kjøring

Du, og andre godkjente sjåfører av kjøretøyet som SUNA-produkter og/eller -tjenester er tilgjengelige eller monterte og aktive i, er alltid ansvarlig for å overholde alle relevante lover og regler for trygg kjøring. Du samtykker spesielt i at du bare aktivt betjener SUNA-produkter og/eller -tjenester når kjøretøyet står helt stille og det er trygt å gjøre det.

5. Servicekontinuitet og mottak av SUNA-trafikkanalen

Vi vil gjøre vårt beste for å holde SUNA-trafikkanalen tilgjengelig 24 timer i døgnet, 365 dager i året. SUNA-trafikkanalen kan av og til være utilgjengelig grunnet tekniske årsaker eller planlagt vedlikehold. Vi prøver å utføre vedlikehold når det er lite trafikk. Vi forbeholder oss retten til å trekke tilbake SUNA-produkter og/eller -tjenester når som helst.

Vi kan heller ikke garantere uavbrutt mottak av RDS-TMC-signalet til SUNA-trafikkanalen ved noen spesiell lokasjon.

6. Ansvarsbegrensning

Verken Intelematics eller dens leverandører eller produsenten av enheten ("**leverandørene**") kan holdes ansvarlig overfor deg eller noen annen tredjepart for skader, enten direkte, indirekte, tilfeldige, konsekvensmessige eller andre, som oppstår som følge av bruken av, eller manglende evne til å bruke, SUNA-produkter og/eller -tjenester, uavhengig av om en leverandør har blitt informert om muligheten for slike skader. Du anerkjenner også at verken Intelematics eller noen leverandør garanterer eller utsteder noen garanti som forholder seg til tilgjengeligheten, nøyaktigheten eller fullstendigheten til SUNA-produkter og/eller -tjenester, og, til den grad det er tillatt å gjøre det, ekskluderer både Intelematics og hver leverandør alle garantier som ellers kan være antydet av eventuell statlig eller føderal lovgivning relatert til SUNA-produkter og/eller -tjenester.

7. Merk

Denne håndboken er utarbeidet med største omhu. På grunn av den kontinuerlig produktutviklingen, kan deler av informasjonen likevel være utdatert. Informasjonen i dette dokumentet kan endres uten varsel.

KONVERTERING ELLER MODIFISERING AV KJØRETØYET

Se håndboken for montering av karosseri og utstyr på *https://azureford.sharepoint.com/sites/SVEBEMMPUBLIC* hvis du bygger om eller endrer kjøretøyet i forhold til produktspesifikasjonen.

Dette er den tekniske håndboken for endring og ombygging av kommersielle Ford-kjøretøy. For å få tilgang må du registrere en Ford-gjestekonto før du følger koblingen.

Send en e-post til BEMM2@ford.com med følgende informasjon for å be om en GRATIS konto:

- Fullt navn.
- Bedrift.
- E-postadresse.

Ford Motor Company kan ikke gi eksterne partnere tilgang til SharePoint-nettsteder via en e-postkonto fra det offentlige domenet. E-postadresser fra det offentlige domenet er e-postadresser som er kostnadsfritt tilgjengelig på Internett og ikke krever en betalingstjeneste. Eksempler er Gmail, Hotmail, Live, AOL, Yahoo, iCloud og Outlook. Bruk en bedriftsbasert e-postadresse (f.eks. brukernavn@bedrift.com).

Ranger (TRA) Vehicles Built From: 21-02-2022, noNOR, Edition date: 202202, First-Printing

ELEKTROMAGNETISK KOMPATIBILITET

ADVARSEL: Ikke plasser gjenstander eller monteringsutstyr på eller nær kollisjonsputedekslet, på siden av for-/bakseteryggene eller i områder der de kan bli truffet av en kollisjonspute som utløses. Hvis du ikke følger disse instruksjonene, kan det øke risikoen for personskader ved en eventuell kollisjon.

ADVARSEL: Ikke fest antennekabler til kjøretøyets ledninger, drivstoffrør eller bremserør.

ADVARSEL: Legg antenne- og strømledninger minst 10 cm utenom elektroniske moduler og kollisjonsputer.

Merk: *Vi tester og sertifiserer kjøretøyet ditt iht. gjeldende lovgivning om elektromagnetisk kompatibilitet. Det er ditt ansvar å sikre at eventuelt utstyr du får montert på kjøretøyet av en autorisert forhandler, innfrir gjeldende lovgivning og andre krav. Enkelte ettermonterte elektroniske enheter kan redusere ytelsen til kjøretøyfunksjoner som bruker radiofrekvenssignaler, som radioen, dekktrykkovervåkingssystemet, trykknapp-start- og* ***Bluetooth****®-tilkoblingsfunksjonen eller satellittnavigasjonen.*

Merk: *Eventuelt radiofrekvenssenderutstyr i kjøretøyet (f.eks. mobiltelefoner og amatørradiosendere) må overholde parameterne som blir vist i figurene og tabellen nedenfor. Det finnes ingen andre spesielle regler eller forutsetninger for montering eller bruk.*

Bil/SUV

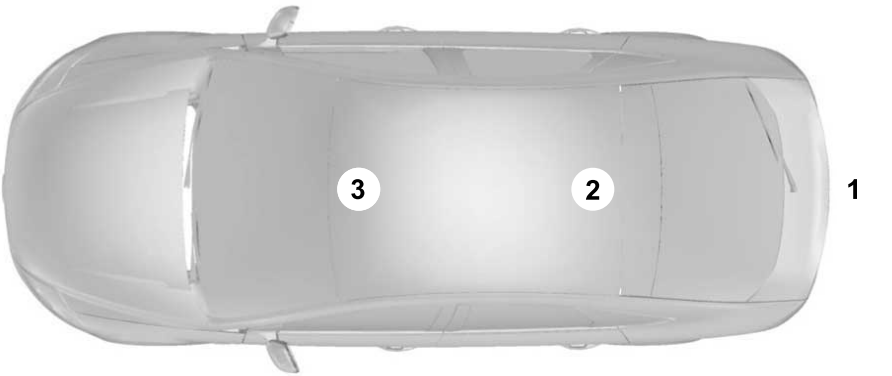

Varebil



Lastebil

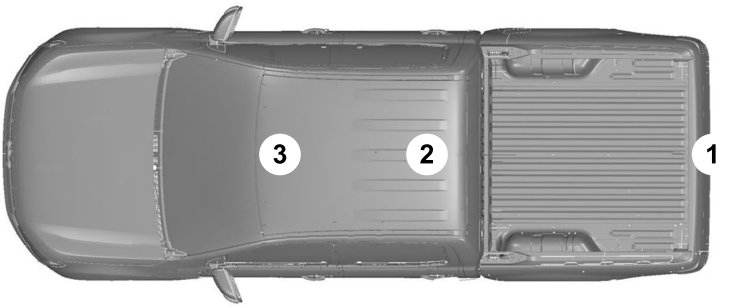

Ranger (TRA) Vehicles Built From: 21-02-2022, noNOR, Edition date: 202202, First-Printing

Frekvensbånd MHz	Maksimal utgangseffekt i watt (topp RMS)	Antenneposisjoner
1-30	50	1
50-54	50	2. 3
68-88	50	2. 3
142-176	50	2. 3
380-512	50	2. 3
806-870	10	2. 3

Ranger (TRA) Vehicles Built From: 21-02-2022, noNOR, Edition date: 202202, First-Printing

3

360-graders kamera.....230
Innstillinger for 360-graders kamera.....232

4

4WD
Se: Firehjulsdrift.....180

A

A/C
Se: Klimaregulering - Biler med: Automatisk temperaturkontroll.....116
Se: Klimaregulering - Biler med: Manuell temperaturkontroll.....121
ABS
Se: Bremser.....191
Adaptiv cruise control.....239
Adaptiv cruise control – feilsøking.....251
Intelligent adaptiv cruise control.....249
Kjørefeltsentrering.....247
Adaptiv cruise control – feilsøking.....251
Adaptiv cruise control – informasjonsmeldinger.....251
AdBlue®-måler.....102
Airconditioning
Se: Klimaregulering - Biler med: Automatisk temperaturkontroll.....116
Se: Klimaregulering - Biler med: Manuell temperaturkontroll.....121
Aktivere/deaktivere antispinn.....207
Aktivere/deaktivere parkeringshjelp.....222
Aktivere/deaktivere ryggebremsehjelp.....202
Aktivere/deaktivere stabilitetskontroll.....210
Aktivere/dekatere Auto Hold.....206
Aktivere apper på en Android-enhet.....435
Aktivere apper på en iOS-enhet.....435
Aktivere fjernstart.....114
Aktiv parkeringsassistent.....233
Aktiv parkeringshjelp – feilsøking.....235
Aktiv parkeringshjelp – feilsøking.....235
Aktiv parkeringshjelp – informasjonsmeldinger.....235
Aktiv parkeringshjelp – vanlige spørsmål.....235
AM/FM-radio.....422
Begrensinger for AM/FM-radio.....422
Velge en AM-/FM-radiokanal.....422
Anbefaling for reservedeler.....483
Antispinn.....207
Antispinn – feilsøking.....207
Antispinn – feilsøking.....207
Antispinn – informasjonsmeldinger.....208
Antispinn – varsellamper.....207
Apper.....434
Arbeidsoverflate på bakluken.....73
Auto Hold.....206
Automatgirkasse.....175
Automatisk retur til Park (P) - Biler med: Elektronisk skifte.....179
Manuell skifting av gir.....176
Midlertidig nøytral modus - Biler med: Elektronisk skifte.....178
Stillinger for automatisk girkasse.....175
Automatgiroljekapasitet og -spesifikasjon.....408
Automatisk deaktivering av adaptiv cruise control.....242
Automatiske hovedlykter.....86
Hva er automatiske hovedlykter.....86
Innstillinger for automatiske hovedlykter.....86
Automatiske viskere.....80
Hva er automatiske viskere.....80
Innstillinger for automatiske viskere.....80
Justering av regnfølerens følsomhet.....81
Automatisk fartsholder
Se: Cruise control.....237
Automatisk gjentatt låsing.....68
Hvordan fungerer automatisk gjentatt låsing.....68
Automatisk gjentatt opplåsing.....68
Hva er automatisk opplåsing.....68
Krav til automatisk opplåsing.....68
Slå automatisk opplåsing av/på.....68
Automatisk motorstans.....156
Overstyre automatisk motorstans.....157
Slik fungerer automatisk motorstans.....156

Ranger (TRA) Vehicles Built From: 21-02-2022, noNOR, Edition date: 202202, First-Printing

Slå automatisk motorstans Av og På.....156
Automatisk nødbrems.....283
Hva er automatisk nødbrems.....283
Slå automatisk nødbrems av og på.....283
Automatisk retur til Park (P) - Biler med: Elektronisk skifte.....179
Begrensninger ved automatisk retur til Park (P).....179
Hva er automatisk retur til Park (P).....179
Hvordan fungerer retur til Park (P).....179
Automatisk utkobling ved kollisjon.....322
Aktivere bilen på nytt.....323
Forholdsregler for automatisk utkobling ved kollisjon.....323
Hva er automatisk utkobling ved kollisjon.....322
Auto-modus.....118
Indikatorer for auto-modus.....118
Slå auto-modus på/av.....118
Slå dobbel modus av og på.....119
Auto-Start-Stop.....162
Auto-Start-Stop – feilsøking.....164
Auto-Start-Stop – feilsøking.....164
Auto-Start-Stop – informasjonsmeldinger.....164
Auto-Start-Stop – vanlige spørsmål.....164
Auto-Start-Stop-indikatorer.....163
Avbryte den innstilte hastigheten.....213
Avbryte innstilt hastighetsgrense.....259
Avspilling av medier via Bluetooth®.....433
Avspilling av medier via USB-porten.....142
Avstandsregistrering.....282
Hva er avstandsregistrering.....282
Indikator for avstandsregistrering.....283
Slå på/av avstandsregistrering.....283
Avstandsvarsel.....283
Hva er avstandsvarsel.....283
Justering av avstandsvarslerens følsomhet.....283

B

Bagasjeromslås
Se: Åpne og lukke panseret.....345
Bakakselvæskekapasitet og -spesifikasjon.....410
Bakkestarthjelp.....205
Bakkestarthjelp – feilsøking.....205
Bakkestarthjelp – feilsøking.....205
Bakkestarthjelp – informasjonsmeldinger.....205
Bakluke.....73
Åpne bakluken.....73
Bakparten utvendig.....30
Bakre parkeringshjelp.....223
Begrensninger for bakre parkeringshjelp.....223
Finne de bakre parkeringshjelpfølerne.....223
Hva er den bakre parkeringshjelpen.....223
Lydsignaler fra bakre parkeringshjelp.....223
Bakseter.....136
Manuelle seter.....136
Barnesikkerhet.....32
Barnesikring.....34
Festepunkter for barnesikring.....33
Montere barnesikring.....37
Barnesikring.....34
Anbefalinger for barneseter.....37
Informasjon om plassering av barneseter.....34
Barnesikringslåser.....41
Batterisikringsboks.....339
Identifisere sikringene i batterisikringsboksen.....340
Plassering av batterisikringsboksen.....339
Tilgang til batterisikringsboksen.....339
Batteri
Se: Skifte 12-voltsbatteriet 354
Begerholdere.....149
Plassering av koppholderne.....149
Begrensinger for midtre skjerm.....424
Begrensninger for adaptiv cruise control.....240
Begrensninger for blindsoneinformasjonssystem.....271
Begrensninger for dekktrykkovervåkingssystemet.....386
Begrensninger for firehjulsdrift.....180
Begrensninger for fjernkontroll.....54
Begrensninger for fjernstart.....114
Begrensninger for førervarsling.....288
Begrensninger for gjenkjenning av trafikkskilt.....290

Begrensninger for kjørefeltstøttesystemet.....264
Begrensninger for kollisjonshindringsfunksjonen.....280
Begrensninger for nødanrop.....51
Begrensninger for nøkkelfri inngang.....71
Begrensninger for parkeringsvarmer.....125
Begrensninger for sleping av tilhenger.....309
Begrensninger for tilkoblet kjøretøy.....415
Begrensninger for tilleggsvarmer.....124
Begrensninger for varsel om kryssende trafikk.....276
Begrensninger for varslingssystemet for passasjerer i baksetet.....139
Begrensninger i terrengstyring.....213
Bekreftelse av opphavsrett for programvare fra tredjepart.....448
Betjene dørene fra innsiden av bilen.....67
Opplåsing og låsing av dørene via sentrallåssystemet.....67
Åpne dørene fra innsiden av kjøretøyet.....67
Betjene dørene fra utsiden av bilen.....67
Opplåsing og låsing av dørene via fjernkontrollen.....67
Opplåsing og låsing av dørene via nøkkelbladet.....67
Bilens identifikasjonsplate.....414
Oversikt over understellsnummerplaten.....414
Bilen stell.....368
Rengjøre eksteriøret.....368
Rengjøre interiøret.....370
Blendingsfritt lys.....91
Begrensninger for blendingsfritt lys.....92
Bruk av blendingsfritt lys.....91
Forholdsregler for blendingsfritt lys.....91
Forutsetninger for blendingsfritt lys.....91
Indikatorer for blendingsfritt lys.....92
Overstyring av blendingsfritt lys.....92
Slå blendingsfritt lys på og av.....92
Blendingsfritt lys – feilsøking.....93
Blendingsfritt lys – informasjonsmeldinger.....93
Blindsoneinformasjonssystem.....271
Blindsoneinformasjonssystem – feilsøking.....275
Blindsoneinformasjonssystem med dekning av tilhenger.....273
Blindsoneinformasjonssystem – feilsøking.....275
Blindsoneinformasjonssystem – informasjonsmeldinger.....275
Blindsoneinformasjonssystem – varsellamper.....275
Blindsoneinformasjonssystem med dekning av tilhenger.....273
Angi en tilhengerlengde.....274
Begrensninger for blindsoneinformasjonssystem med dekning av tilhenger.....273
Hva er blindsoneinformasjonssystemet med dekning av tilhenger.....273
Hvordan fungerer blindsoneinformasjonssystemet med dekning av tilhenger.....273
Slå av og på blindsoneinformasjonssystem med dekning av tilhenger.....274
Velge en tilhenger.....275
Blokkeringsfritt bremsesystem.....191
Begrensninger for blokkeringsfritt bremsesystem.....191
Bluetooth®.....433
Bremse over gasspedal.....191
Bremser.....191
Blokkeringsfritt bremsesystem.....191
Bremser – feilsøking.....192
Bremser – feilsøking.....192
Bremser – informasjonsmeldinger.....193
Bremser – vanlige spørsmål.....194
Bremser – varsellamper.....192
Bremsevæskespesifikasjon.....192
Bremsing etter kollisjon.....322
Begrensninger for bremsing etter kollisjon.....322
Hvordan fungerer bremsing etter kollisjon.....322
Indikatorer for bremsing etter kollisjon.....322
Overstyring av bremsing etter kollisjon.....322

Brilleholder....150
Plassering av glassholderen....150
Bruk av denne publikasjonen....16
Bruk av eCall....51
Bruk av fjernkontrollen....54
Bruk av nøkkelfri inngang....71
Bruk av snøkjettinger....376
Bruke Auto Hold....206
Bruke den elektriske parkeringsbremsen - Automatgir....197
Bruke den elektriske parkeringsbremsen i nødstilfeller....198
Bruke den elektriske parkeringsbremsen - Manuell girkasse....197
Bruke MyKey med fjernstartsystemer....64
Bruke parkeringsbremsen - Automatgir....195
Bruke parkeringsbremsen - Manuell girkasse....195
Brukerinformasjon for eCall....485
Bruke skjermkontrollene for instrumentgruppen....108
Bruke valg av progressivt område....178
Bytte drivstoffilteret....354
Bytte fra intelligent hastighetsbegrenser til hastighetsbegrenser....263

C

Clutchvæskekapasitet og -spesifikasjon....407
Cruise control....237

D

DAB-radio....422
Begrensninger for DAB-radio....422
Hva er DAB-radio....422
Hva er tjenestekobling....422
Innstillinger for DAB-radio....423
Slå tjenestekobling av/på....422
Velge en DAB-radiokanal....423
Data fra mobilenheter....22
Definere aktiveringsordet....427
Dekkrotasjon....385
Dekktrykkovervåkingssystem....386
Dekktrykkovervåkingssystem – feilsøking....387
Dekktrykkovervåkingssystem – feilsøking....387
Dekktrykkovervåkingssystem – informasjonsmeldinger....388
Dekktrykkovervåkingssystem – varsellamper....387
Dekktrykkspesifikasjoner....380
Dekktrykkspesifikasjoner
Se: Dekktrykkspesifikasjoner....380
Se: Dekktrykkspesifikasjoner - Raptor....382
Dekktrykkspesifikasjoner - Raptor....382
Dekkvedlikehold....380
Drivstoffkvalitet....167
Velge riktig drivstoff....167
Drivstoffmåler....102
Begrensninger for drivstoffmåleren....102
Hva betyr kjørelengde til tom tank....102
Hva er en drivstoffmåler....102
Hva er påminnelse om lavt drivstoffnivå....102
Plassering av tanklokket....102
Drivstoff og påfylling....166
Drivstoffkvalitet....167
Drivstoff og -påfylling – feilsøking....172
Drivstoffpåfylling....168
Slipper opp for drivstoff....167
Drivstoff og -påfylling – feilsøking....172
Drivstoff og -påfylling – informasjonsmeldinger....173
Drivstoff og -påfylling – varsellamper....172
Drivstoffpåfylling....168
Fylle opp tanken....169
Oversikt over påfyllingssystemet....168
Åpne tanklokket manuelt....172
Drivstofftankkapasitet....405
Dører og låser....67
Automatisk gjentatt låsing....68
Automatisk gjentatt opplåsing....68
Betjene dørene fra innsiden av bilen....67
Betjene dørene fra utsiden av bilen....67
Dører og låser – feilsøking....69
Feillåsing....68
Dører og låser – feilsøking....69
Dører og låser – informasjonsmeldinger....69

Dører og låser – vanlige spørsmål....70
Dører og låser – varsellamper....69
Dørlåsindikatorer....68

E

eCall....51
eCall – feilsøking....53
eCall – feilsøking....53
eCall – informasjonsmeldinger....53
Eksempler på stemmestyring....427
Ekstra varmeapparat....124
Elektriske seter....133
Fjerne nakkestøtten....133
Flytte setet forover og bakover....133
Justere korsryggstøtten....134
Justere nakkestøtten....133
Justere setehøyden....134
Justere seteputen....134
Justere seteryggen....134
Montere nakkestøtten....133
Nakkestøttekomponenter....133
Elektrisk parkeringsbrems....197
Elektrisk parkeringsbrems – feilsøking....199
Elektrisk parkeringsbrems – feilsøking....199
Elektrisk parkeringsbrems – informasjonsmeldinger....200
Elektrisk parkeringsbrems – varsellamper....199
Elektrisk servostyring....219
Forholdsregler for elektrisk servostyring....219
Hvordan fungerer elektrisk servostyring?....219
Elektromagnetisk kompatibilitet....516
Elektronisk differensialsperre....187
Elektronisk differensialsperre – feilsøking....189
Elektronisk differensialsperre – feilsøking....189
Elektronisk differensialsperre – informasjonsmeldinger....189
Endre dekktrykkenhet....112
Endre innstilt hastighetsgrense....259
Endre måleenhet....112
Endre navn eller passord til kjøretøyets trådløse Wi-Fi-sone....418
Endre språk....112
Endre temperaturenhet....112
Erstatte en mistet nøkkel eller fjernkontroll....58
Etterkollisjons varselsystem....322
Begrensninger for varselsystem etter kollisjon....322
Hva er varselsystemet etter kollisjon....322
Hvordan fungerer varslingssystemet etter kollisjon....322
Slå av varslingssystemet etter kollisjon....322

F

Feillåsing....68
Feillåsing – begrensninger....68
Hva er feillåsing....68
Slå feillåsing av/på....68
Feste og løsne sikkerhetsbeltene....42
Festepunkter for barnesikring....33
Hva er festepunktene for barnesikring....33
Plassering av de nedre festepunktene til barnesikringen....33
Plassering av de øvre festepunktene til barnesikringen....33
Festepunkter på Pickup-planet....298
Finne festepunktene på Pickup-planet....299
Forholdsregler for festepunktene på Pickup-planet....298
Lastekapasitet for festepunktene på Pickup-planet....299
Festespor på pickup-planet....300
Finne festesporene på Pickup-planet....300
Finne beholderen for bremsevæske....191
Finne følerne for blindsoneinformasjonssystemet....272
Finne følerne for kollisjonshindringsfunksjonen....281
Finne følerne for varsel om kryssende trafikk....277
Finne ryggekameraet....227
Finne strømuttaket....144

Firehjulsdrift – feilsøking.....184
Firehjulsdrift – informasjonsmeldinger.....185
Firehjulsdrift – varsellamper.....184
Firehjulsdrift.....180
Firehjulsdrift – feilsøking.....184
Firehjulsdrift moduser.....183
Firehjulsdrift moduser.....183
Firehjulsdrift auto.....183
Firehjulsdrift høy.....184
Firehjulsdrift lav.....184
Tohjulsdrift høy.....183
Fjernstart.....114
Fjernstart og -stans av kjøretøyet.....114
Forakselvæskekapasitet og -spesifikasjon.....410
Ford Performance.....15
Foreta en hovedtilbakestilling.....440
Forholdsregler for 360-graders kamera.....230
Forholdsregler for adaptiv cruise control.....239
Forholdsregler for aktiv parkeringshjelp.....233
Forholdsregler for apper.....434
Forholdsregler for audiosystemet.....420
Forholdsregler for automatisk girkasse.....175
Forholdsregler for bakkestarthjelp.....205
Forholdsregler for bakluken.....73
Forholdsregler for bakspeil.....98
Forholdsregler for blindsoneinformasjonssystem.....271
Forholdsregler for bremsing.....191
Forholdsregler for dekktrykkovervåkingssystemet.....386
Forholdsregler for drivstoff og -påfylling.....166
Forholdsregler for fjernstart.....114
Forholdsregler for forsete.....130
Forholdsregler for førervarsling.....288
Forholdsregler for gjenkjenning av trafikkskilt.....290
Forholdsregler for hastighetsbegrenser.....259
Forholdsregler for hill descent control.....217
Forholdsregler for intelligent hastighetsbegrenser.....261
Forholdsregler for kaldt vær.....318
Forholdsregler for katalysator.....174
Forholdsregler for kjørefeltstøttesystemet.....264
Forholdsregler for kollisjonshindringsfunksjonen.....279
Forholdsregler for kollisjonsputer.....47
Forholdsregler for lader for trådløst tilbehør.....147
Forholdsregler for midtre skjerm.....424
Forholdsregler for minnefunksjonen.....141
Forholdsregler for parkeringsvarmer.....125
Forholdsregler for Pickup-plan.....298
Forholdsregler for ryggekamera.....227
Forholdsregler for sikkerhetsbelte.....42
Forholdsregler for sikringer.....329
Forholdsregler for sleping av tilhenger.....308
Forholdsregler for telefon.....429
Forholdsregler for tilhengerbrems.....308
Forholdsregler for tilkobling av en tilhenger.....304
Forholdsregler for tilleggsvarmer.....124
Forholdsregler for varsel om kryssende trafikk.....276
Forholdsregler for varslingssystemet for passasjerer i baksetet.....139
Forholdsregler for vedlikehold.....345
Forholdsregler ved bruk av Auto-Start-Stop - Automatgir.....162
Forholdsregler ved bruk av Auto-Start-Stop - Manuell girkasse.....162
Forholdsregler ved bruk av krengningskontroll for tilhengervogn.....311
Forholdsregler ved kjøring med last.....292
Forsete.....130
Elektriske seter.....133
Manuelle seter.....131
Oppvarmede seter.....134
Forskrifter for drivstofforbruk.....172

Fremre parkeringshjelp.....223
Begrensninger for fremre parkeringshjelp.....224
Finne de fremre parkeringshjelpfølerne.....224
Hva er den fremre parkeringshjelpen.....223
Lydsignal fra fremre parkeringshjelp.....224
Fronten utvendig.....29
Følersystem for forsetepassasjer.....48
Forholdsregler for følersystem for forsetepassasjer.....50
Hva er følersystem for forsetepassasjer.....48
Slik fungerer følersystemet for forsetepassasjer.....48
Varsellamper til følersystem for forsetepassasjer.....50
Førervarsling – feilsøking.....289
Førervarsling – informasjonsmeldinger.....289
Førervarsling.....288
Førervarsling – feilsøking.....289
Førervarslingslamper.....289

G

Giroljekapasitet og -spesifikasjon for manuell girkasse.....407
Gjenkjenning av trafikkskilt – feilsøking.....291
Gjenkjenning av trafikkskilt – informasjonsmeldinger.....291
Gjenkjenning av trafikkskilt – vanlige spørsmål.....291
Gjenoppta innstilt hastighet.....238
Gjenoppta innstilt hastighetsgrense.....259
Global åpning og lukking.....96
Bruk av global lukking.....97
Bruk av global åpning.....96
Hva er global åpning og lukking.....96
Slå på/av global lukking.....97
Slå på/av global åpning.....96
Gulvmatter.....319

H

Hanskerom.....149
Plassering av hanskerommet.....149
Åpning av hanskerommet.....149
Hastighetsbegrenser.....259
Hendelsesdata.....21
Hente en forhåndsinnstilt stilling.....141
Hente kjøretøyet fra oppbevaring.....375
Her finner du minnefunksjonsknappene.....141
Her finner du påfyllingstrakten.....167
Her finner du USB-portene.....142
Hill descent control – feilsøking.....218
Hill descent control – informasjonsmeldinger.....218
Hill descent control.....217
Hill descent control – feilsøking.....218
Hjelpelinjer i 360-graders kamera.....231
Hjelpelinjer i ryggekameraet.....228
Horn.....79
Hovedlykter – feilsøking.....85
Hovedlykter – vanlige spørsmål.....85
Hovedlykter.....84
Bruk av fjernlyset.....84
Indikatorer for hovedlykt.....85
Justere nivået på hovedlyktene.....84
Slå på/av utsatt slukking av hovedlykter.....84
Hovedmeny på instrumentgruppeskjermen.....108
Hva er 360-graders kameraet.....230
Hva er aktiv kjørehjelp.....233
Hva er antispinn.....207
Hva er Auto-Start-Stop.....162
Hva er bakkestarthjelp.....205
Hva er blindsoneinformasjonssystemet.....271
Hva er cruise control.....237
Hva er dekktrykkovervåkingssystem.....386
Hva er den elektriske parkeringsbremsen.....197
Hva er den elektroniske differensialsperren.....187
Hva er eCall.....51
Hva er ekstra varmeapparat.....124
Hva er en giroljetemperaturmåler.....102

Ranger (TRA) Vehicles Built From: 21-02-2022, noNOR, Edition date: 202202, First-Printing

Hva er en motorkjølevæsketemperaturmåler.....102
Hva er en motoroljetrykkmåler.....102
Hva er en turteller.....101
Hva er et speedometer.....101
Hva er et tilkoblet kjøretøy.....415
Hva er fjernstart.....114
Hva er førervarsel.....288
Hva er gjenkjenning av trafikkskilt.....290
Hva er hill descent control.....217
Hva er iden intelligente hastighetsbegrenseren.....261
Hva er katalysator.....174
Hva er kjørefeltstøttesystemet.....264
Hva er kjøremoduskontroll.....254
Hva er kollisjonshindringsfunksjonen.....279
Hva er kupéluftfilteret.....129
Hva er minnefunksjonen.....141
Hva er MyKey.....62
Hva er parkeringsvarmeren.....125
Hva er ryggebremsehjelp.....201
Hva er ryggekameraet - Biler med: Analogt ryggekamera.....227
Hva er ryggekameraet - Biler med: Digitalt ryggekamera.....227
Hva er stemmestyring.....427
Hva er strømuttaket.....144
Hva er terrengstyring.....213
Hva er tilbehørsbryterne.....442
Hva er trådløs lading av tilbehør.....147
Hva er varsel om kryssende trafikk.....276
Hva er varslingssystemet for passasjerer i baksetet.....139
Hvordan fungerer adaptiv cruise control.....239
Hvordan fungerer adaptiv cruise control med stopp og kjør.....239
Hvordan fungerer aktiv parkeringshjelp.....233
Hvordan fungerer antispinnsystemet.....207
Hvordan fungerer Auto Hold.....206
Hvordan fungerer bakkestarthjelpen.....205
Hvordan fungerer hastighetsbegrenseren.....259
Hvordan fungerer hill descent control.....217
Hvordan fungerer intelligent hastighetsbegrenser.....261
Hvordan fungerer kjørefeltstøttesystemet.....264
Hvordan fungerer kjøremoduskontroll.....254
Hvordan fungerer krengningskontroll for tilhenger.....311
Hvordan fungerer ryggebremsehjelpen.....201
Hvordan fungerer stabilitetskontrollen.....209
Hvordan fungerer varslingssystemet for passasjerer i baksetet.....139

I

Identifisere ledningsnettet til tilbehørsbryteren.....444
Identifisere sikringstyper.....343
Identifisering av klimakontrollenheten.....116
Indikatorer for adaptiv cruise control.....246
Indikatorer for cruise control.....238
Indikatorer for elektronisk differensialsperre.....188
Indikatorer for firehjulsdrift.....184
Indikatorer for nødanrop.....52
Indikatorer for terrengstyring.....214
Indikatorer for varsel om kryssende trafikk.....277
Indikatorer for varslingssystemet for passasjerer i baksetet.....140
Indikatorer på fjernkontrollen til parkeringsvarmeren.....127
Indikator for antispinn.....207
Indikator for hill descent control.....218
Indikator for stabilitetskontroll.....211
Indikatorlamper for Auto Hold.....206
Informasjon om generelt vedlikehold.....446
Informasjon om hjul og dekk.....376
Informasjon om kollisjon og havari.....320
Automatisk utkobling ved kollisjon.....322
Bremsing etter kollisjon.....322

Etterkollisjons varselsystem....322
Sleping ved bilberging....323
Starte kjøretøyet med startkabler....320
Innledning....16
Innstille hastighetstoleransen for gjenkjenning av trafikkskilt....291
Innstille varsling for gjenkjenning av trafikkskilt....291
Innstilling av avstand for adaptiv cruise control....244
Innstilling av hastighet for adaptiv cruise control....243
Innstilling av temperaturen - Biler uten: Varmer....122
Innstilling av temperaturen....117
Innstilling av viftemotorhastigheten....117
Innstillinger for 360-graders kamera....232
Skifte visning for 360-graderskameraet....232
Slå på/av 360-graderskameraet....232
Innstillinger for fjernstart....115
Innstillinger for kjørefeltstøttesystemet....266
Innstillinger for nøkkelfri inngang....71
Innstillinger for parkeringsvarmeren....125
Innstilling av parkeringsvarmertidtaker....125
Slå på Fortsatt oppvarming....125
Innstillinger for ryggekamera....228
Skifte visning for ryggekameraet....229
Slå ryggekameraforsinkelsen Av og På....229
Zoome ryggekameraet inn og ut....228
Innstillingsdata....22
Innvendige pærer....367
Tabell over spesifikasjoner for innvendige pærer....367
Innvendig speil med automatisk dimming....98
Begrensninger for bakspeil med automatisk nedblending....98
Hva er innvendig speil med automatisk dimming....98
Inspisere dekket for skade....383
Instrumentgruppeindikatorer....105
Instrumentgruppe....101
Drivstoffmåler....102
Instrumentgruppeskjerm....108
Instrumentpanelet - Høyrestyrt....26
Instrumentpanelet - Venstrestyrt....25
Intelligent adaptiv cruise control....249
Begrensninger for intelligent adaptiv cruise control....250
Forholdsregler for bruk av intelligent adaptiv cruise control....250
Hvordan fungerer adaptiv cruise control....249
Justering av den innstilte hastighetstoleransen....250
Slå på/av intelligent modus....250
Varsellamper for intelligent adaptiv cruise control....251
Varsler fra intelligent adaptiv cruise control....250
Intelligent hastighetsbegrenser – feilsøking....263
Intelligent hastighetsbegrenser – vanlige spørsmål....263
Intelligent hastighetsbegrenser....261
Intelligent hastighetsbegrenser – feilsøking....263
Interiørspeil....98
Innvendig speil med automatisk dimming....98

J

Justere hovedlyktene....356
Justere kartet....436
Endre kartformat....436
Zoome kartet inn og ut....436
Justere rattet....79
Justere sikkerhetsbeltene ved graviditet....42
Justering av hastighetsgrensetoleranse....262
Justering av hovedlykt
Se: Justere hovedlyktene....356
Justering av lydinnstillinger....421
Justering av lydstyrken....420
Justering av lysstyrken til belysningen av instrumentpanelet....94
Justering av sidespeil....99

K

Karosserimodulsikringsboks....340
Identifisere sikringene i BCM-sikringsboksen....341
Plassering av BCM-sikringsboksen....340
Tilgang til BCM-sikringsboksen....340
Kartoppdateringer for navigasjonssystemet....436
Katalysator – feilsøking....174
Katalysator – varsellamper....174
Katalysator....174
Katalysator – feilsøking....174
Kjølesystemkapasitet og -spesifikasjon....405
Kjørecomputer....113
Kjørefeltsentrering....247
Automatisk deaktivering av kjørefeltsentrering....249
Begrensinger for kjørefeltsentrering....248
Forholdsregler for bruk av kjørefeltsentrering....247
Forutsetninger for kjørefeltsentrering....247
Hvordan fungerer kjørefeltsentrering....247
Kjørefeltsentreringsvarsler....248
Manuell deaktivering av kjørefeltsentrering....249
Slå på/av filsentrering....248
Varsellamper for kjørefeltsentrering....249
Kjørefeltstøttesystemet – feilsøking....268
Kjørefeltstøttesystemet – informasjonsmeldinger....268
Kjørefeltstøttesystemet – vanlige spørsmål....269
Kjørefeltstøttesystemet....264
Kjørefeltstøttesystemet – feilsøking....268
Støttemodus....266
Varslingsmodus....266
Varslings- og støttemodus....267
Kjøre inn i en lukeparkeringslomme....233
Kjøre inn i en vinkelrett parkeringslomme....234
Kjøremoduser....256
Baja....256
Gjørme/hjulspor....256
Glatt....258
Normal....257
Sand....257
Sport....258
Steinete....257
Kjøremoduskontroll....254
Kjøremoduser....256
Kjøretips....314
Kjøring under spesielle forhold....319
Terrengkjøring....314
Kjøretøyet innvendig - Høyrestyrt....28
Kjøretøyet innvendig - Venstrestyrt....27
Kjøre ut av en parkeringslomme....235
Kjøring under spesielle forhold....319
Klargjøre kjøretøyet for oppbevaring....374
Klimaregulering....116
Auto-modus....118
Klimaanleggkapasitet og -spesifikasjon....406
Koble kjøretøyet til et mobilt nettverk....415
Aktivere og deaktivere modemet....415
Hva er modemet....415
Koble FordPass til modemet....415
Koble kjøretøyet til et Wi-Fi-nettverk....415
Koble til en Bluetooth®-enhet....433
Koble til en telefon....429
Kollisjonsforberedelse....279
Automatisk nødbrems....283
Avstandsregistrering....282
Avstandsvarsel....283
Kollisjonshindringsfunksjonen – feilsøking....284
Unnvikende styringsfunksjon....284
Kollisjonshindringsfunksjonen – feilsøking....284
Kollisjonshindringsfunksjonen – informasjonsmeldinger....285
Kollisjonshindringsfunksjonen – vanlige spørsmål....286
Kollisjonshindringsfunksjonen – varsellamper....284
Kollisjonsputer....45
Følersystem for forsetepassasjer....48

Kontroll av automatisk fjernlys – feilsøking....90
Kontroll av automatisk fjernlys – informasjonsmeldinger....90
Kontroll av bremsesystem....344
Kontroll av bremsevæske....191
Kontroll av kjørelys....88
Automatiske kontrollindikatorer for fjernlys....90
Begrensninger for automatisk kontroll av fjernlys....89
Bruk av automatisk kontroll av fjernlys....88
Forholdsregler for automatisk kontroll av fjernlys....89
Forutsetninger for automatisk kontroll av fjernlys....89
Overstyring av kontroll av automatisk fjernlys....90
Slå kontroll av automatiske fjernlys på og av....90
Kontroll av tilhengerlys....306
Kontrollere dekktrykk....380
Kontrollere hjulets ventilskaft....385
Kontrollere kjølevæsken....349
Kontrollerer sikkerhetsbeltene....43
Kontrollere status for MyKey-systemet....64
Kontrollere viskerbladene....81
Kontroll for utvendig belysning....84
Konvertering eller modifisering av kjøretøyet....515
Korrekt sittestilling....130
Krav for nødanrop....51
Krav til apper....434
Krav til blindsoneinformasjonssystem....272
Krav til tilkoblet kjøretøy....415
Krengningskontroll for tilhengervogn....311
Kundeinformasjon....448
Sertifiseringsmerke for radiofrekvens....449
Kupébelysning – feilsøking....95
Kupébelysning – vanlige spørsmål....95
Kupébelysning....94
Kupébelysning – feilsøking....95
Kupélysfunksjon....94
Miljøbelysning....95
Kupélysfunksjon....94
Hva er kupélysfunksjonen....94
Slå på/av kupélysfunksjonen....94
Kvalitet på luften i kupeen....129

L

Lader for trådløst tilbehør – feilsøking....148
Trådløs lading av tilbehør – informasjonsmeldinger....148
Lader for trådløst tilbehør....147
Lader for trådløst tilbehør – feilsøking....148
Lading av en enhet....143
Lading av en trådløs enhet....147
Lagre en forhåndsinnstilt stilling....141
Lagringsplass under sete....150
Plassering av oppbevaringsrommet under setet....150
Lastbærende....292
Takstativ....294
Lasteholdere og -kapasiteter....292
Lisensavtale....488
Lokalisere dekketiketten....376
Lokalisere ekstra ledningsnett....441
Lokalisere ledningsnettet til tilbehørsbryteren....442
Lokalisere tilbehørsbryterne....442
Lydsignaler for dører og låser....68
Lydsignaler for hastighetsbegrenser....260
Lydsignaler for varslingssystemet for passasjerer i baksetet....140
Lydsignaler fra intelligent hastighetsbegrenser....263
Lydsignal for elektrisk parkeringsbrems....198
Lydsignal for parkeringsbrems....195
Lydsystem....420
AM/FM-radio....422
DAB-radio....422
Trafikkmeldinger....423
Løse den elektriske parkeringsbremsen manuelt....198
Løsne den elektriske parkeringsbremsen automatisk....198

Løsne den elektriske parkeringsbremsen hvis bilbatteriet er utladet....198
Løsne parkeringsbremsen....195
Låsemuttere....399
Låse og låse opp bakluken....73
Låse rattet - Biler med: Trykknappstart....79
Låse rattet - Biler uten: Trykknappstart....79
Låsing av bakrutekontrollene....97

M

Manuell dimming av bakspeil....98
Manuelle seter....131
Felle ned setene....138
Felle ned seteryggen....137
Fjerne nakkestøtten....131
Flytte setet forover og bakover....132
Folde setene....137
Folde seteryggen....137
Justere korsryggstøtten....133
Justere nakkestøtten....131
Justere setehøyden....132
Justere seteryggen....132
Montere nakkestøtten....131
Nakkestøttekomponenter....131
Manuell skifting av gir....176
Skifte ved hjelp av knappene på girvelgerspaken....177
Skifte ved hjelp av rattkontrollene....176
Midlertidig nøytral modus - Biler med: Elektronisk skifte....178
Aktivere Midlertidig nøytral modus....178
Avslutte Midlertidig nøytral modus....178
Begrensninger for Midlertidig nøytral modus....178
Hva er Midlertidig nøytral modus....178
Midtkonsoll....150
Åpning av midtkonsollen....150
Miljøbelysning....95
Justerer omgivelsesbelysningen....95
Slå omgivelsesbelysning Av/På....95
Minnefunksjon....141
Montere barnesikring....37
Bruke festestropper....39
Bruke sikkerhetsbelter....37
Motorluftfilter....353
Skifte motorens luftfilter....353
Motoroljekapasitet og -spesifikasjon....404
Motorolje....348
Etterfylle motorolje....348
Hva er påminnelsen om skifte av motorolje....348
Kontrollere motoroljenivået....348
Motorolje – informasjonsmeldinger....349
Motoroljekapasitet og -spesifikasjon....349
Oversikt over oljepeilepinne....348
Slik fungerer påminnelsen om skifte av motorolje....349
Tilbakestille påminnelse om skifte av motorolje....349
Motorspesifikasjoner....400
MyKey – feilsøking....64
MyKey – informasjonsmeldinger....64
MyKey – vanlige spørsmål....66
MyKey-innstillinger....62
Ikke-konfigurerbare MyKey-innstillinger....62
Konfigurerbare MyKey-innstillinger....62
MyKey™....62
MyKey – feilsøking....64
MyKey-innstillinger....62
Mål for kjøretøy....402

N

Navigasjon....436
Justere kartet....436
Ruteveiledning....437
Stille inn et reisemål....436
Trafikkmeldinger i sanntid....436
Veipunkter....437
Nødoppringingssystemdata - Biler med: eCall....23
Nødutstyr....328
Nøkkelfri inngang....71
Nøkler og fjernkontroller – Feilsøking....61
Nøkler og fjernkontroller – Informasjonsmeldinger....61
Nøkler og fjernkontroller....54
Nøkler og fjernkontroller – Feilsøking....61

O

Om denne publikasjonen....16
Om oss....15
Oppbevaring av kjøretøyet....374
Oppbevaring....149
Begerholdere....149
Brilleholder....150
Hanskerom....149
Lagringsplass under sete....150
Midtkonsoll....150
Oppdatere kjøretøysystemene trådløst....439
Oppdateringer av kjøretøysystem....439
Opphengsspesifikasjoner....401
Opprette en MyKey - Biler med: Foldenøkkel....63
Opprette en MyKey - Biler med: Trykknappstart....63
Opprette en trådløs Wi-Fi-sone i kjøretøyet....418
Oppvarmede seter....134
Forholdsregler ved oppvarmede seter....134
Slå oppvarmede seter av og på....135
Overføringshusvæskekapasitet og -spesifikasjon....184
Oversikt over drivreimføring....354
Oversikt over instrumentgruppen....101
Oversikt over midtre skjerm....424
Oversikt under panseret....347
Overstyre ryggebremsehjelp....202
Overstyring av den innstilte hastigheten....246

P

Panserlås
Se: Åpne og lukke panseret....345
Parkeringsbrems – feilsøking....195
Parkeringsbrems – informasjonsmeldinger....196
Parkeringsbrems – varsellamper....195
Parkeringsbrems....195
Parkeringsbrems – feilsøking....195
Parkeringshjelp – feilsøking....226
Parkeringshjelp – informasjonsmeldinger....226
Parkeringshjelp – forholdsregler....222
Parkeringshjelpindikatorer....226
Parkeringshjelp....222
Bakre parkeringshjelp....223
Fremre parkeringshjelp....223
Parkeringshjelp – feilsøking....226
Sideparkeringshjelp....224
Parkeringsvarmer – Feilsøking....128
Parkeringsvarmer – Informasjonsmeldinger....128
Parkeringsvarmer....125
Innstillinger for parkeringsvarmeren....125
Parkeringsvarmer – Feilsøking....128
Passivt tyverisikringssystem....75
Hva er elektronisk startsperre....75
Hvordan fungerer elektronisk startsperre....75
Personaliserte innstillinger....112
Personvern....20
Pickup-plan....298
Festepunkter på Pickup-planet....298
Festespor på pickup-planet....300
Rullesjalusi....300
Tilgangshetter for pickup-planet....300
Plassering 360-graders kameraer....230
Plassering av en varseltrekant....328
Plassering av et førstehjelpssett....328
Plassering av laderen for trådløst tilbehør....147
Polering av bilen....372
Programmere en MyKey....63
Programmering av fjernkontrollen - Biler med: Foldenøkkel....60
Programmering av fjernkontrollen - Biler med: Trykknappstart....59
Pumpe opp dekkene....380
Punktering
Se: Skifte et punktert dekk....389
Punktert dekk
Se: Skifte et punktert dekk....389

R

Ratt....24
REACH....448
Rengjøre eksteriøret....368
Forholdsregler for rengjøring av utvendige deler....368

Ranger (TRA) Vehicles Built From: 21-02-2022, noNOR, Edition date: 202202, First-Printing

Rengjøre rullesjalusien....370
Rengjøring av front- og baklykter....368
Rengjøring av hjul....368
Rengjøring av kameralinser og -følere....369
Rengjøring av krom, aluminium og rustfritt stål....368
Rengjøring av motorrommet....369
Rengjøring av striper og grafikk....369
Rengjøring av understellet....369
Rengjøring av vinduer og viskerblader....368
Rengjøre interiøret....370
Rengjøring av instrumentpanelet....370
Rengjøring av plast....371
Rengjøring av sikkerhetsbelter....372
Rengjøring av skinn....371
Rengjøring av skjermer og ruter....371
Rengjøring av stoff....371
Rengjøring av tepper og gulvmatter....372
Rengjøring av vinyl....372
Reparere mindre lakkskade....372
Returfunksjonen for vindu....97
Hva er returfunksjonen for vindu....97
Overstyring av returfunksjonen for vindu....97
Ringe til noen eller motta et anrop....430
Rullesjalusi....300
Begrensninger for rullesjalusi....301
Forholdsregler for rullesjalusi....300
Hva er returfunksjonen for rullesjalusi....302
Overstyring av returfunksjonen for rullesjalusi....302
Stoppe rullesjalusien....302
Tilbakestilling av returfunksjonen for rullesjalusi....303
Åpning og lukking av rullesjalusiet....301
Ruteveiledning....437
Avbryte ruteveiledning....438
Gjenta en instruksjon....437
Justere veiledningsvolumet....437
Ryggebremsehjelp – feilsøking....203
Ryggebremsehjelp – Informasjonsmeldinger....203
Ryggebremsehjelp – vanlige spørsmål....204
Ryggebremsehjelp – Forholdsregler....201
Ryggebremsehjelp....201
Ryggebremsehjelp – feilsøking....203
Ryggebremsehjelp – Varsellamper....202
Ryggekamera....227
Innstillinger for ryggekamera....228

S

Sammenfelling av sidespeilene - Biler med: Elektriske innfellbare sidespeil....100
Sammenfelling av sidespeilene - Biler med: Manuelt innfellbare speil....99
Samsvarserklæring....448
Sende og motta en tekstmelding....431
Sertifiseringsmerke for radiofrekvens....449
Cruise control modul....456
Følere for blindsoneinformasjonssystem....450
Følere for dekktrykkovervåkingssystem....473
Karosserikontrollmodul....453
Lademodul for trådløst tilbehør....478
Lydenhet....449
Nøkler og fjernkontroller....458
Passivt tyverisikringssystem....461
Radiosender-/mottakermodul....464
SYNC....467
Telematikkstyreenhet....472
Servicedata....21
Setebelter....42
Setebeltevarsel....43
Setebeltevarsel....43
Indikator for sikkerhetsbeltevarsler....43
Kontrollere sikkerhetsbeltestatus....43
Lydsignaler for sikkerhetsbeltevarsler....43
Slå på/av sikkerhetsbeltevarsleren....43
Sideparkeringshjelp....224
Begrensninger for sideparkeringshjelp....225
Finne sideparkeringshjelpfølerne....225
Hva er den sideparkeringshjelpen....224
Lydsignaler for sideparkeringshjelp....225

Sidespeil med automatisk dimming....100
Hva er sidespeil med automatisk dimming....100
Sidespeil....99
Sidespeil med automatisk dimming....100
Sikkerhet – feilsøking....77
Sikkerhet – informasjonsmeldinger....77
Sikkerhet – vanlige spørsmål....78
Sikkerhetsforholdsregler for barn....32
Sikkerhet....75
Passivt tyverisikringssystem....75
Sikkerhet – feilsøking....77
Tyverialarmsystem....75
Tyverialarmsysteminnstillinger....76
Sikringer – feilsøking....343
Sikringer – vanlige spørsmål....343
Sikringer....329
Batterisikringsboks....339
Karosserimodulsikringsboks....340
Sikringer – feilsøking....343
Sikringsboks under panseret....329
Sikringsboks under panseret....329
Identifisere sikringene i sikringsboksen under panseret....330
Plassering av sikringsboksen under panseret....329
Tilgang til sikringsboksen under panseret....329
Sjøsette eller ta opp en båt eller et personlig fartøy....309
Skifte 12-voltsbatteriet....354
Skifte batteri på fjernkontrollen - Biler med: Foldenøkkel....57
Skifte batteri på fjernkontrollen - Biler med: Trykknappstart....55
Skifte batteri på fjernkontrollen for parkeringsvarmer....127
Skifte et punktert dekk....389
Skifte hjul....389
Skifte kupéluftfilteret....129
Skifte modus for kjørefeltstøttesystemet....265
Skifte reservebatteriet....53
Skifte viskerbladene foran....81
Skjermbilde for terrengkjøring....312
Bruke skjermbildet for terrengkjøring....312
Hva er skjermbildet for terrengkjøring....312
Slik fungerer skjermbildet for terrengkjøring....312
Slå skjermbildet for terrengkjøring av og på....312
Slepe en tilhenger....308
Sleping av tilhenger – feilsøking....310
Vekt og mål for sleping....309
Sleping av tilhenger – feilsøking....310
Sleping av tilhenger – informasjonsmeldinger....310
Sleping av tilhenger – navigasjon....438
Sleping ved bilberging....323
Tilgang til bakre slepepunkt....324
Tilgang til fremre slepepunkt....323
Slette alle MyKeys....64
Slik finner du kjøretøyet....55
Slik fungerer 360-graderskameraet....230
Slik fungerer blindsoneinformasjonssystemet....271
Slik fungerer de fremre kollisjonsputene....45
Slik fungerer firehjulsdriften - 4x4 med delvis innkobling....180
Slik fungerer firehjulsdriften - Avansert 4x4 med 4A-modus....180
Slik fungerer førervarsling....288
Slik fungerer gjenkjenning av trafikkskilt....290
Slik fungerer indikatorene i instrumentgruppen....105
Slik fungerer knekollisjonsputene....46
Slik fungerer kollisjonshindringsfunksjonen....279
Slik fungerer sidekollisjonsgardinene....46
Slik fungerer sidekollisjonsputene....45
Slik fungerer varsellampene i instrumentgruppen....103
Slik fungerer varsel om kryssende trafikk....276
Slik setter du bilen i gir....176
Slipper opp for drivstoff....167
Fylle drivstoff fra en bærbar drivstofftank....167
Fylle opp en bærbar drivstoffbeholder....167
Slå Android Auto av/på....435

Slå Apple CarPlay av/på.....435
Slå audioenheten av/på.....420
Slå Auto-Start-Stop av/på.....162
Slå av/på alle kupélysene.....94
Slå av/på de bakre kupélysene.....94
Slå av/på de fremre kupélysene.....94
Slå av og på bakkestarthjelpen.....205
Slå cruise control av og på.....237
Slå den elektroniske differensialsperren av og på.....187
Slå den intelligente hastighetsbegrenseren av/på.....261
Slå førervarsling av/på.....289
Slå gjentakelsesmodus av/på.....420
Slå hastighetsbegrenseren av/på.....259
Slå kjørefeltstøttesystemet av/på.....265
Slå klimakontrollen av/på.....116
Slå klimaanlegget av/på.....116
Slå maksimal avising av/på.....116
Slå maksimal kjøling av/på.....116
Slå oppvarmede speil av/på.....117
Slå oppvarmet bakrute av/på.....117
Slå oppvarmet frontrute av/på.....116
Slå parkeringsvarmeren av og på med fjernkontrollen.....126
Slå på/av adaptiv cruise control.....242
Slå på/av blindsoneinformasjonssystemet.....272
Slå på/av firehjulsdriften.....181
Slå på/av hill descent control.....217
Slå på/av kollisjonshindringsfunksjonen.....280
Slå på/av nødblinklysene.....320
Slå på/av varsel om kryssende trafikk.....277
Slå på og av aktiv parkeringshjelp.....233
Slå på og av krengningskontroll for tilhengervogn.....311
Slå på og av tilleggsvarmeren.....124
Slå resirkulert luft av/på.....116
Slå tekstmeldingsvarsling av/på.....432
Slå terrengstyring på og av.....213
Slå tilfeldig avspillingsmodus av/på.....420
Slå varslingssystemet for passasjerer i baksetet av/på.....139
Solskjermer.....152
  Automatisk motorstans.....156
  Stanse motoren.....155
  Starte motoren.....153
  Start og stans av motoren – feilsøking.....157
Spesielle funksjoner.....31
Spesifikasjoner.....400
Spille av eller sette lydkilden på pause.....420
Spylere.....82
  Bruk av frontrutespyleren.....82
  Forholdsregler for spyler.....82
  Slå på/av ettervisking.....82
  Spylervæskespesifikasjon.....83
  Tilsette spylervæske.....83
Spylere
  Se: Viskere og spylere.....80
Spylervæskespesifikasjon.....406
Stabilitetskontroll – feilsøking.....212
  Stabilitetskontroll – informasjonsmeldinger.....212
Stabilitetskontroll.....209
  Stabilitetskontroll – feilsøking.....212
Stanse motoren - Automatgir.....163
Stanse motoren - Manuell girkasse.....162
Stanse motoren.....155
  Stans av motoren mens kjøretøyet er i bevegelse.....155
  Stanse motoren når kjøretøyet står stille.....155
Starte en stemmestyringsøkt.....427
Starte kjøretøyet med startkabler.....320
  Forholdsregler ved start med startkabler.....320
  Klargjøre kjøretøyet.....320
  Starte kjøretøyet med startkabler.....321
Starte midtkonsollskjermen på nytt.....426
Starte motoren på nytt - Automatgir.....163
Starte motoren på nytt - Manuell girkasse.....163
Starte motoren.....153
  Starte en bensinmotor.....153
  Starte en dieselmotor.....154
  Starte motoren på nytt etter å ha stanset den.....155

Ranger (TRA) Vehicles Built From: 21-02-2022, noNOR, Edition date: 202202, First-Printing

Starte og stanse motoren – forholdsregler....152
Starterbryter
Se: Tenningsbryter....152
Startknapptenningsbryter....153
Start og stans av motoren – feilsøking....157
Start og stans av motoren – informasjonsmeldinger....158
Start og stans av motoren – vanlige spørsmål....159
Start og stans av motoren – varsellamper....157
Statuslinje....424
Stemmestyring....427
Stille inn en forhåndslagret kanal....420
Stille inn et reisemål....436
Definere et reisemål ved hjelp av et lagret reisemål....437
Definere et reisemål ved hjelp av et predikert reisemål....437
Definere et reisemål ved hjelp av nylig reisemål....437
Stille inn et reisemål ved hjelp av interessante punkter....437
Stille inn et reisemål via kartskjermen....436
Stille inn et reisemål via tekstskjermen....436
Stille inn hastighet for cruise control....237
Stille inn hastighet for terrengstyring....213
Stille inn hastighetsgrense....259
Stille inn hastighet ved bratt nedstigning....217
Stille inn klokkeslett og dato....421
Stillinger for automatisk girkasse....175
Kjør (D)....175
Manuell (M)....176
Nøytral (N)....175
Park (P)....175
Revers (R)....175
Stillingsindikatorer for automatisk girkasse....176
Strømuttaksbegrensninger....144
Strømuttaksforholdsregler....144
Strømuttaksindikatorer....144
Strømuttak....144
Styring av luftstrømmen....117
Styring – feilsøking....219
Styring – informasjonsmeldinger....220
Styring – vanlige spørsmål....221
Styring – varsellamper....219
Styring....219
Elektrisk servostyring....219
Styring – feilsøking....219
Støttemodus....266
Hva er hjelpemodus....266
Slik fungerer støttemodus....266
Støtteputer....40
SVT....15
Symboler som er brukt på kjøretøyet....17
Symboloversikt....17

T

Takstativ....294
Demontere og montere takstativet....294
Forholdsregler for takstativ....294
Lastekapasitet til takstativet....297
Tall for drivstofforbruk....403
Tauing av kjøretøyet....327
Tauing i nødstilfelle - Automatgir....327
Tauing i nødstilfelle - Manuell girkasse....327
Ta ut nøkkelbladet....55
Team RS....15
Tekniske spesifikasjoner
Se: Spesifikasjoner....400
Telefonmeny....429
Telefon....429
Tenningsbryter....152
Terrengkjøring....312
Etter å ha brukt bilen til terrengkjøring....317
Grunnleggende terrengkjøringsteknikker....314
Hva er terrengkjøring....314
Skjermbilde for terrengkjøring....312
Vannplaning....316
Terrengstyring – feilsøking....215
Terrengstyring – informasjonsmeldinger....215

Terrengstyring.....213
Terrengstyring – feilsøking.....215
Test av nødalarmen.....55
Tilbakestille dekktrykkovervåkingssystemet.....386
Tilbakestille kjørecomputeren.....113
Tilbehørsbrytere.....442
Tilbehør.....441
Tilgangshetter for pickup-planet.....300
Finne tilgangshettene på pickup-planet.....300
Hva er tilgangshetter for pickup-planet.....300
Tilgang til apper.....434
Tilgang til funksjonsskuffer.....425
Tilgang til kjørecomputeren.....113
Tilgang til navigasjon.....436
Tilgang til reservestilling for passiv nøkkel - Biler med: Trykknappstart.....157
Tilhengerfeste.....304
Forholdsregler for tilhengerfestet.....304
Koble til tilhengerfestet.....304
Tilkoblet kjøretøydata.....22
Tilkoblet kjøretøy – feilsøking.....416
Tilkoblet kjøretøy – vanlige spørsmål.....416
Tilkoblet kjøretøy.....415
Koble kjøretøyet til et mobilt nettverk.....415
Tilkoblet kjøretøy – feilsøking.....416
Tilkobling av en tilhenger – feilsøking.....307
Tilkobling av en tilhenger – informasjonsmeldinger.....307
Tilkobling av en tilhenger.....305
Tilhengerfeste.....304
Tilkobling av en tilhenger – feilsøking.....307
Tilpasse skjermen i instrumentgruppen.....111
Tips for bruk av klimakontrollene.....119
Trafikkmeldinger i sanntid.....436
Hva er trafikkmeldinger i sanntid.....436
Slå trafikkmeldinger i sanntid av/på.....436
Trafikkmeldinger.....423
Slå trafikkmeldinger av/på.....423
Trafikksignalgjenkjenning.....290
Gjenkjenning av trafikkskilt – feilsøking.....291
Transportere bilen.....325
Trådløs Wi-Fi-sone i kjøretøyet – feilsøking.....419
Trådløs Wi-Fi-sone i kjøretøyet – vanlige spørsmål.....419
Trådløs Wi-Fi-sone i kjøretøyet.....418
Trådløs Wi-Fi-sone i kjøretøyet – feilsøking.....419
Tyverialarmsysteminnstillinger.....76
Hva er alarmsikkerhetsnivåer.....76
Hva er Spør ved utgang.....76
Innstille alarmsikkerhetsnivå.....76
Slå på/av Spør ved utgang.....76
Tyverialarmsystem.....75
Aktivere tyverialarmsystemet.....76
Deaktivere tyverialarmsystemet.....76
Hva er innbruddsalarm.....75
Hva er krengningsfølere.....75
Hva er kupéfølere.....75
Hva er reservebatterialarm.....76
Hva er tyverialarmsystem.....75
Slik fungerer tyverialarmsystemet.....75

U

Understellsnummer.....412
Bilens identifikasjonsplate.....414
Lokalisering av understellsnummeret.....412
Understellsnummer.....412
Unnvikende styringsfunksjon.....284
Begrensninger for unnvikende styringsfunksjon.....284
Hva er den unnvikende styringsfunksjonen.....284
Slå på/av den unnvikende styringsfunksjonen.....284
USB-porter.....142
Utføre nødanrop manuelt.....51
Utstyr for mobilkommunikasjon.....484
Utvendig belysning.....84
Automatiske hovedlykter.....86
Blendingsfritt lys.....91
Blendingsfritt lys – feilsøking.....93
Bruk av den utvendige belysningen.....88
Hovedlykter.....84

Hovedlykter – feilsøking....85
Hva er utvendig belysning....88
Kontroll av automatisk fjernlys – feilsøking....90
Kontroll av kjørelys....88
Utvendig belysning....88
Utvendige lys....86
Utvendige lys....86
Indikatorer for utvendig lys....87
Lydsignal for utvendig lys....87
Slå på/av de bakre tåkelysene....87
Slå på/av de fremre tåkelysene....86
Slå på/av kjørelysene....86
Slå på/av retningslysene....86
Slå på/av velkomstlyset....87
Slå på lasteromslampene....87
Utvendige pærer....357
Demontere en baklyktenhet....360
Skifte en hovedlyktpære....360
Skifte pære i baklys....366
Skifte pære i fremre retningslys....363
Skifte pære i fremre sidemarkeringslys....365
Skifte pære i fremre tåkelys....366
Tabell over spesifikasjoner for utvendige pærer....357

V

Varme
Se: Klimaregulering - Biler med: Automatisk temperaturkontroll....116
Se: Klimaregulering - Biler med: Manuell temperaturkontroll....121
Varsellamper for gjenkjenning av trafikkskilt....291
Varsellamper for hastighetsbegrenser....260
Varsellamper for intelligent hastighetsbegrenser....262
Varsellamper for kjørefeltstøttesystemet....267
Varsellamper i instrumentgruppen....103
Varsel om kryssende trafikk – feilsøking....278
Kryssende trafikk advarsel – varsellamper....278
Varsel om kryssende trafikk – informasjonsmeldinger....278
Varsel om kryssende trafikk....276
Varsel om kryssende trafikk – feilsøking....278
Varsel om velt....448
Varslingsmodus....266
Hva er varslingsmodus....266
Justering av rattvibrasjonsintensitet....266
Slik fungerer varslingsmodus....266
Varslings- og støttemodus....267
Hva er varslings- og hjelpemodus....267
Hvordan fungerer varslings- og støttemodus....267
Varslingssystem for passasjerer i baksetet....139
Vedlegg....516
Vedlikehold av bilen....446
Vedlikehold....345
Innvendige pærer....367
Motorluftfilter....353
Motorolje....348
Utvendige pærer....357
Veiledning for kjøretøykontroll....344
Veipunkter....437
Legge til et veipunkt....437
Redigere veipunkter....437
Veksling fra adaptiv cruise control til fartsholder....246
Vekt og mål for sleping....309
Tilhengerfestekapasitet....309
Velge en firehjulsdriftsmodus - 4x4 med delvis innkobling....182
Velge en firehjulsdriftsmodus - Avansert 4x4 med 4A-modus....183
Velge en kjøremodus....254
Velge lydkilde....420
Ventilasjon
Se: Klimaregulering - Biler med: Automatisk temperaturkontroll....116
Se: Klimaregulering - Biler med: Manuell temperaturkontroll....121
Vinduer....96
Global åpning og lukking....96
Returfunksjonen for vindu....97
Vindusviskere....80
Forholdsregler for visker....80
Slå frontruteviskere på/av....80

Ranger (TRA) Vehicles Built From: 21-02-2022, noNOR, Edition date: 202202, First-Printing

Vise dekktrykket....386
Viskere og spylere – feilsøking....83
Viskere og spylere – vanlige spørsmål....83
Viskere og spylere – varsellamper....83
Viskere og spylere....80
Automatiske viskere....80
Spylere....82
Vindusviskere....80
Viskere og spylere – feilsøking....83
Visuelt søk....24

W

Wi Fi
Se: Endre navn eller passord til kjøretøyets trådløse Wi-Fi-sone....418
Se: Koble kjøretøyet til et Wi-Fi-nettverk....415
Se: Opprette en trådløs Wi-Fi-sone i kjøretøyet....418
Se: Trådløs Wi-Fi-sone i kjøretøyet....418

Ø

Økonomisk kjøring....318
Ønsket overskridelse av innstilt hastighetsgrense....260

Å

Åpne bakluken....73
Åpne bakluken fra utsiden av kjøretøyet....73
Åpne og lukke foldenøkkelen....54
Åpne og lukke panseret....345
Åpning og lukking av vinduene....96

Ranger (TRA) Vehicles Built From: 21-02-2022, noNOR, Edition date: 202202, First-Printing