FORD **RANGER** Instruksjonsbok

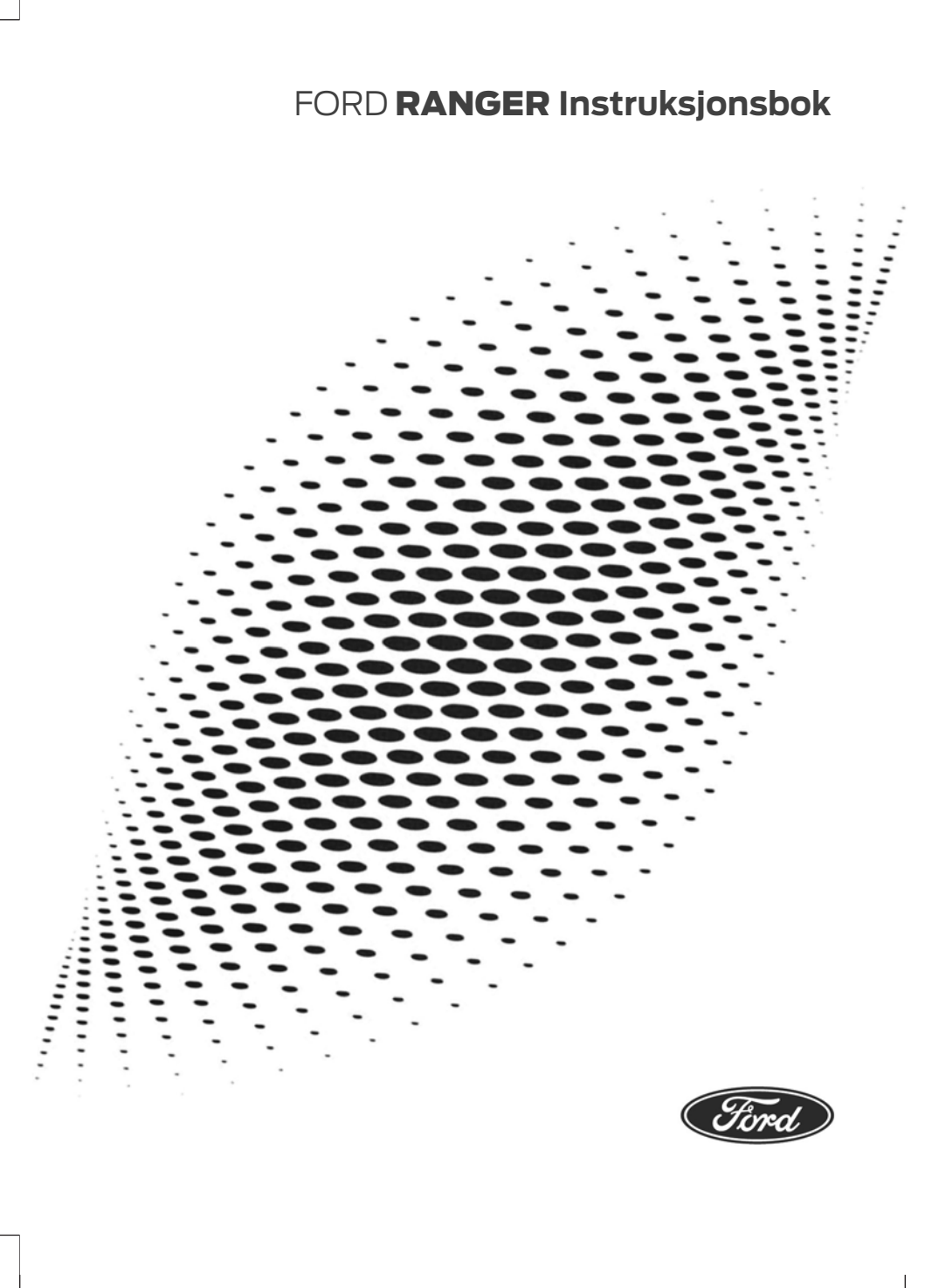

Informasjonen var korrekt da publikasjonen ble utgitt. På grunn av en kontinuerlig utvikling forbeholder vi oss retten til, når som helst og uten varsel eller forpliktelse, å endre spesifikasjoner, design og utstyr. Ingen del av denne publikasjonen kan reproduseres, overføres, lagres på et gjenfinningssystem, eller oversettes til noe språk, i noen form, eller på noen som helst måte, uten vår skriftlige tillatelse. Vi tar ikke ansvar for feil eller utelatelser.

© Ford Motor Company 2024

Med enerett.

Delenummer: CG4010noNOR-202407-20240715185804

Innholdsfortegnelse

Om oss - Raptor

SVT 19
Team RS 19
Ford Performance 19

Innledning

Om denne publikasjonen 20
Bruk av denne publikasjonen 21
Spesielle merknader - Tyrkia 22

Symboloversikt

Symboler som brukes på instrumentgruppen 24

Personvern

Personvern 28
Servicedata 29
Hendelsesdata 29
Innstillingsdata 30
Tilkoblet kjøretøydata 30
Data fra mobilenheter 30
Nødoppringingssystemdata - Biler med: eCall 31

Miljø

Beskyttelse av miljøet 32

Visuelt søk

Ratt - Unntatt: Raptor 33
Ratt - Raptor 34
Instrumentpanelet - Venstrestyrt, Unntatt: Raptor 35
Instrumentpanelet - Høyrestyrt, Unntatt: Raptor 36
Instrumentpanelet - Raptor, Venstrestyrt 37
Instrumentpanelet - Raptor, Høyrestyrt 38
Kjøretøyet innvendig - Venstrestyrt, Unntatt: Raptor 39
Kjøretøyet innvendig - Høyrestyrt, Unntatt: Raptor 40
Kjøretøyet innvendig - Raptor, Venstrestyrt 41
Kjøretøyet innvendig - Raptor, Høyrestyrt 42
Fronten utvendig - Unntatt: Raptor 43
Fronten utvendig - Raptor 44
Bakparten utvendig - Unntatt: Raptor 45
Bakparten utvendig - Raptor 46

Spesielle funksjoner - Raptor

Spesielle funksjoner 47

Barnesikkerhet

Sikkerhetsforholdsregler for barn 48
Festepunkter for barnesikring 49
Barnesikring 50
Montere barnesikring 53
Støtteputer 60
Barnesikringslåser - Biler med: Låser med mekanisk barnesikring 60
Barnesikringslåser - Biler med: Låser med fjernstyrt barnesikring 61

Setebelter

Forholdsregler for sikkerhetsbelte 62
Feste og løsne sikkerhetsbeltene 62
Justere sikkerhetsbeltene ved graviditet 62
Setebeltevarsel 63
Kontrollerer sikkerhetsbeltene 63

Kollisjonsputer

Slik fungerer de fremre kollisjonsputene 65
Slik fungerer sidekollisjonsputene 65
Slik fungerer knekollisjonsputene 66
Slik fungerer sidekollisjonsgardinene 66

Ranger (TRA, TRB) Vehicles Built From: 01-11-2024, CG4010noNOR noNOR, Edition date: 202407, DOM

Innholdsfortegnelse

Forholdsregler for kollisjonsputer 67
Følersystem for forsetepassasjer 67

eCall

Hva er eCall 71
Bruk av eCall 71
Krav for nødanrop 71
Begrensninger for nødanrop 71
Utføre nødanrop manuelt 71
Indikatorer for nødanrop 72
Skifte reservebatteriet 73
eCall – feilsøking 73

Nøkler og fjernkontroller

Begrensninger for fjernkontroll 74
Bruk av fjernkontrollen 74
Åpne og lukke foldenøkkelen - Biler med: Foldenøkkel med fjernstyring 74
Ta ut nøkkelbladet - Biler med: Trykknappstart 75
Test av nødalarmen 75
Slik finner du kjøretøyet 75
Skifte batteri på fjernkontrollen - Biler med: Trykknappstart 75
Skifte batteri på fjernkontrollen - Biler med: Foldenøkkel 77
Erstatte en mistet nøkkel eller fjernkontroll 78
Programmering av fjernkontrollen - Biler med: Trykknappstart 79
Programmering av fjernkontrollen - Biler med: Foldenøkkel 79
Bruk av parkeringsmodus 80
Nøkler og fjernkontroller – Feilsøking 81

Dører og låser

Betjene dørene fra utsiden av bilen 82
Betjene dørene fra innsiden av bilen 83
Automatisk gjentatt opplåsing 83
Feillåsing 83
Automatisk gjentatt låsing 84
Dørlåsindikatorer 84
Lydsignaler for dører og låser 84
Dører og låser – feilsøking 84

Nøkkelfri inngang

Hva er nøkkelfri inngang? 86
Begrensninger for nøkkelfri inngang 86
Innstillinger for nøkkelfri inngang 86
Bruk av nøkkelfri inngang 86
Nøkkelfri inngang – feilsøking 87

Enkel inn- og utgang

Slik fungerer Enkel inn- og utgangs 88
Aktivere/deaktivere Enkel inngang og utgang 88

Bakluke

Forholdsregler for bakluken 89
Åpne bakluken 89
Låse og låse opp bakluken 89
Arbeidsoverflate på bakluken 89

Sikkerhet

Passivt tyverisikringssystem 91
Tyverialarmsystem 91
Tyverialarmsysteminnstillinger 92
Sikkerhet – feilsøking 93

Ratt

Justere rattet 95
Låse rattet - Biler uten: Trykknappstart 95
Låse rattet - Biler med: Trykknappstart 95
Horn 95
Slå rattoppvarming av/på - Biler med: Oppvarmet ratt 96

Viskere og spylere

Vindusviskere 97
Automatiske viskere 97
Kontrollere viskerbladene 98
Skifte viskerbladene foran 98
Spylere 99
Viskere og spylere – feilsøking 100

Utvendig belysning

Kontroll for utvendig belysning 101
Hovedlykter 101
Hovedlykter – feilsøking 102
Automatiske hovedlykter 103
Utvendige lys 103
Utvendig belysning 105
Kontroll av kjørelys 106
Kontroll av automatisk fjernlys – feilsøking 108
Blendingsfritt lys 109
Blendingsfritt lys – feilsøking 111
Adaptivt frontlys 111

Kupébelysning

Slå av/på alle kupélysene 114
Slå av/på de fremre kupélysene 114
Slå av/på de bakre kupélysene 114
Kupélysfunksjon 114
Justering av lysstyrken til belysningen av instrumentpanelet 114
Miljøbelysning 115
Kupébelysning – feilsøking 115

Vinduer

Åpning og lukking av vinduene 116
Global åpning og lukking 116
Returfunksjonen for vindu 117
Låsing av bakrutekontrollene 118

Interiørspeil

Forholdsregler for bakspeil 119
Manuell dimming av bakspeil 119
Innvendig speil med automatisk dimming 119

Sidespeil

Justering av sidespeil 120
Sammenfelling av sidespeilene - Biler med: Manuelt innfellbare speil 120
Sammenfelling av sidespeilene - Biler med: Elektriske innfellbare sidespeil 121

Instrumentgruppe

Oversikt over instrumentgruppen - Plug-in hybrid-elektrisk kjøretøy (PHEV) 122
Oversikt over instrumentgruppen - Biler med: 8 tommers skjerm 123
Oversikt over instrumentgruppen - Biler med: 12-tommers skjerm 124
Hva er en turteller 124
Hva er et speedometer 124
Drivstoffmåler 125
Hva er visning av rekkevidde - Plug-in hybrid-elektrisk kjøretøy (PHEV) 125
Hva er en høyspenningsbatterimåler - Plug-in hybrid-elektrisk kjøretøy (PHEV) 126
Høyspenningsbatteriets temperatumåler - Plug-in hybrid-elektrisk kjøretøy (PHEV) 126
Hva er en motorkjølevæsketemperaturmåler 126
Hva er en motoroljetrykkmåler - Biler med: 8 tommers skjerm 126
Hva er en motoroljetrykkmåler - Biler med: 12-tommers skjerm 126
Hva er en giroljetemperaturmåler - Biler med: 8 tommers skjerm 127
Hva er en giroljetemperaturmåler - Biler med: 12-tommers skjerm 127

AdBlue®-måler - Diesel, Biler med: 8 tommers skjerm 127
AdBlue®-måler - Diesel, Biler med: 12-tommers skjerm 127

Instrumentgruppeskjerm

Bruke skjermkontrollene for instrumentgruppen - Biler med: 8 tommers skjerm 128
Bruke skjermkontrollene for instrumentgruppen - Biler med: 12-tommers skjerm 128
Hovedmeny på instrumentgruppeskjermen - Plug-in hybrid-elektrisk kjøretøy (PHEV) 129
Hovedmeny på instrumentgruppeskjermen - Biler med: 8 tommers skjerm 131
Hovedmeny på instrumentgruppeskjermen - Biler med: 12-tommers skjerm, Unntatt: Raptor 133
Hovedmeny på instrumentgruppeskjermen - Raptor 135
Tilpasse skjermen i instrumentgruppen - Biler med: 8 tommers skjerm 137
Tilpasse skjermen i instrumentgruppen - Biler med: 12-tommers skjerm 137
Visning av drivstofføkonomi - Plug-in hybrid-elektrisk kjøretøy (PHEV) 137
EV-veiledning - Plug-in hybrid-elektrisk kjøretøy (PHEV) 137
Elektrisk økonomi - Plug-in hybrid-elektrisk kjøretøy (PHEV) 138
Slik fungerer bremsehjelpen - Plug-in hybrid-elektrisk kjøretøy (PHEV) 138
Hva er et tursammendrag - Plug-in hybrid-elektrisk kjøretøy (PHEV) 139
Ladestatus for kjøretøyet - Plug-in hybrid-elektrisk kjøretøy (PHEV) 139

Kjørecomputer

Tilgang til kjørecomputeren 140
Tilbakestille kjørecomputeren 140
Tilbakestille individuelle turverdier - Biler med: 8 tommers skjerm 140
Konfigurere kjørecomputeren - Biler med: 8 tommers skjerm 140

Fjernstart

Hva er fjernstart 141
Forholdsregler for fjernstart 141
Begrensninger for fjernstart 141
Aktivere fjernstart 141
Fjernstart og -stans av kjøretøyet 141
Forlengelse av fjernstartsvarigheten 142
Innstillinger for fjernstart 142

Klimaregulering - Biler med: Automatisk temperaturkontroll

Identifisering av klimakontrollenheten 143
Slå klimakontrollen av/på 143
Slå resirkulert luft av/på 143
Slå klimaanlegget av/på 143
Slå maksimal avising av/på 143
Slå maksimal kjøling av/på 143
Slå oppvarmet frontrute av/på 143
Slå oppvarmet bakrute av/på 144
Innstilling av viftemotorhastigheten 144
Slå oppvarmede speil av/på 144
Innstilling av temperaturen 144
Styring av luftstrømmen 145
Auto-modus 145
Tips for bruk av klimakontrollene 146
Klimaanlegg – varsellamper 147

Klimaregulering - Biler med: Manuell temperaturkontroll

Identifisering av klimakontrollenheten 148

Slå klimakontrollen av/på 148
Slå resirkulert luft av/på 148
Slå klimaanlegget av/på 148
Slå maksimal avising av/på 148
Slå maksimal kjøling av/på 148
Slå oppvarmet frontrute av/på 148
Slå oppvarmet bakrute av/på 149
Innstilling av viftemotorhastigheten 149
Slå oppvarmede speil av/på 149
Innstilling av temperaturen - Biler uten: Varmer 149
Innstilling av temperaturen - Biler med: Varmer 150
Styring av luftstrømmen 150
Tips for bruk av klimakontrollene 150

Ekstra varmeapparat

Hva er ekstra varmeapparat 152
Forholdsregler for tilleggsvarmer 152
Begrensninger for tilleggsvarmer 152
Slå på og av tilleggsvarmeren 152

Parkeringsvarmer

Hva er parkeringsvarmeren 153
Forholdsregler for parkeringsvarmer 153
Begrensninger for parkeringsvarmer 153
Innstillinger for parkeringsvarmeren 153
Slå parkeringsvarmeren av og på med fjernkontrollen 154
Indikatorer på fjernkontrollen til parkeringsvarmeren 155
Skifte batteri på fjernkontrollen for parkeringsvarmer 155
Parkeringsvarmer – Feilsøking 156

Kvalitet på luften i kupeen

Hva er kupéluftfilteret 157
Skifte kupéluftfilteret 157

Forsete

Forholdsregler for forsete 158
Korrekt sittestilling 158
Manuelle seter 159
Elektriske seter 161
Oppvarmede seter 163
Ventilerte seter 164

Bakseter

Manuelle seter 165

Varslingssystem for passasjerer i baksetet

Hva er varslingssystemet for passasjerer i baksetet 168
Hvordan fungerer varslingssystemet for passasjerer i baksetet 168
Forholdsregler for varslingssystemet for passasjerer i baksetet 168
Begrensninger for varslingssystemet for passasjerer i baksetet 168
Innstillinger for varslingssystem for passasjerer i baksetet 169
Indikatorer for varslingssystemet for passasjerer i baksetet 169
Lydsignaler for varslingssystemet for passasjerer i baksetet 170

Minnefunksjon

Hva er minnefunksjonen 171
Forholdsregler for minnefunksjonen 171
Her finner du minnefunksjonsknappene 171
Lagre en forhåndsinnstilt stilling 171
Hente en forhåndsinnstilt stilling 171

USB-porter

Her finner du USB-portene 172
Avspilling av medier via USB-porten 172
Lading av en enhet 173

Strømuttak - Biler med: 120 V-strømuttak/230 V-strømuttak

Hva er strømuttaket 174
Strømuttaksforholdsregler 174
Strømuttaksbegrensninger 174
Finne strømuttaket 174
Strømuttaksindikatorer 175

Strømuttak - Biler med: 12 V-strømuttak

Hva er strømuttaket 176
Strømuttaksforholdsregler 176
Finne strømuttaket 176

Omborddynamo - Biler med: 220-240 V 2,3 kW strømuttak/Strømuttak på 220–240 V, 6,9 kW

Hva er omborddynamoen 177
Forholdsregler for omborddynamoen 177
Finne uttakene 178
Omborddynamoens indikatorer 179
Slå strømuttakene av/på 179
Slik fungerer modus for utstigning ved tomgang - Biler med: Foldenøkkel 180
Slå på/av modusen for utstigning ved tomgang - Biler med: Foldenøkkel 180
Slik fungerer dynamomodus 180
Slå på/av dynamomodus 180
Tilbakestilling av jordfeildeteksjon 181
Tilbakestilling av kretsbryteren - Biler med: Strømuttak på 220–240 V, 6,9 kW 181
Omborddynamo – feilsøking 182

Lader for trådløst tilbehør

Hva er trådløs lading av tilbehør 185
Forholdsregler for lader for trådløst tilbehør 185
Plassering av laderen for trådløst tilbehør 185
Lading av en trådløs enhet 185

Oppbevaring

Begerholdere 187
Hanskerom 187
Midtkonsoll 188
Lagringsplass under sete 188
Brilleholder 188

Solskjermer

Starte og stanse motoren – forholdsregler 189
Tenningsbryter 189
Startknapptenningsbryter 190
Starte motoren 190
Stanse motoren 192
Automatisk motorstans 194
Tilgang til reservestilling for passiv nøkkel 194
Start og stans av motoren – feilsøking 195

Plug-in hybrid-elektrisk kjøretøy – informasjon

Plug-in hybrid-elektrisk kjøretøy – informasjon 200
Modus for lav motorbruk 202

Auto-Start-Stop

Hva er Auto-Start-Stop 203
Forholdsregler ved bruk av Auto-Start-Stop - Manuell girkasse 203
Forholdsregler ved bruk av Auto-Start-Stop - Automatgir 203
Slå Auto-Start-Stop av/på 203
Stanse motoren - Manuell girkasse 203
Stanse motoren - Automatgir 204

Ranger (TRA, TRB) Vehicles Built From: 01-11-2024, CG4010noNOR noNOR, Edition date: 202407, DOM

Starte motoren på nytt - Manuell girkasse 204
Starte motoren på nytt - Automatgir 204
Auto-Start-Stop-indikatorer 204
Auto-Start-Stop – feilsøking 205

Drivstoff og påfylling

Forholdsregler for drivstoff og -påfylling 207
Drivstoffkvalitet 207
Her finner du påfyllingstrakten 208
Slipper opp for drivstoff 209
Drivstoffpåfylling 210
Drivstofftankkapasitet 215
Forskrifter for drivstofforbruk 215
Tall for drivstofforbruk - 2.0L diesel 215
Tall for drivstofforbruk - 2.3L, Plug-in hybrid-elektrisk kjøretøy (PHEV) 216
Tall for drivstofforbruk - 3.0L EcoBoost™ 217
Tall for drivstofforbruk - 3.0L diesel 218
Drivstoff og -påfylling – feilsøking 218

Dieselpartikkelfilter - Diesel

Hva er et dieselpartikkelfilter 219
Slik fungerer dieselpartikkelfilteret 219
Forholdsregler for dieselpartikkelfilteret 219
Forutsetninger for dieselpartikkelfilteret 220
Manuell regenerering av dieselpartikkelfilteret 220
Dieselpartikkelfilter – feilsøking 222

Selektivt katalytisk reduksjonssystem - Diesel

Hva er det selektive katalytiske reduksjonssystemet 224
Slik fungerer det selektive katalytiske reduksjonssystemet 224
Forholdsregler for det selektive katalytiske reduksjonssystemet 224
Forutsetninger for det selektive katalytiske reduksjonssystemet 224
Retningslinjer for det selektive katalytiske reduksjonssystemet 225
Fylle opp reduksjonsmiddeltanken til det selektive katalytiske reduksjonssystemet 225
Kontroll av systemstatus for det selektive katalytiske reduksjonssystemet 228
Væskeforbruk til det selektive katalytiske reduksjonssystemet 228
AdBlue®-kapasitet og -spesifikasjon 228
Selektivt katalytisk reduksjonssystem – feilsøking 228

Katalysator

Hva er katalysator 230
Forholdsregler for katalysator 230
Katalysator – feilsøking 230

Bensinpartikkelfilter - Bensin

Hva er bensinpartikkelfilter 231
Slik fungerer bensinpartikkelfilteret 231
Forholdsregler for bensinpartikkelfilter 231
Krav til bensinpartikkelfilter 231
Bensinpartikkelfilter – feilsøking 232

Høyspenningsbatteri - Plug-in hybrid-elektrisk kjøretøy (PHEV)

Hva er høyspenningsbatteriet 233
Forholdsregler for høyspenningsbatteri 233
Resirkulering og avhending av høyspenningsbatteriet 233

Høyspenningsbatteri – feilsøking 233

Lade kjøretøyet

Forholdsregler for ladeutstyr 235
Oversikt over ladeutstyr 236
Indikatorer for ladeutstyr 237
Lokalisere ladeporten 239
Indikatorer for ladeport 239
AC-lading 240
Ladetilkobling, manuell frigjøring 243
Ladeinnstillinger 244
Bruk av kjøretøyappen og lading 248
Identifiseringssymboler for ladeutstyr 248
Lading av bilen – feilsøking 250

Manuell girkasse

Manuell girkasse – forholdsregler 252
Skifte til Revers (R) 252
Manuell girkasse – girindikatorer 252
Kontroll av giroljenivået i en manuell girkasse 253
Kontroll av clutchvæskenivået 253
Giroljekapasitet og -spesifikasjon for manuell girkasse 253
Clutchvæskekapasitet og -spesifikasjon 253

Automatgirkasse

Stillinger for automatisk girkasse 254
Manuell skifting av gir - Unntatt: Raptor 256
Manuell skifting av gir - Raptor 257
Midlertidig nøytral modus 258
Automatisk retur til Park (P) 258
Ta det stillestående kjøretøyet ut av parkering (P) 259
Lydvarsler for automatisk girkasse - Biler med: Elektronisk skifte 260
Lydvarsler for automatisk girkasse - Biler med: Mekanisk skifte 260
Bruke valg av progressivt område 260

Firehjulsdrift

Slik fungerer firehjulsdriften - 4x4 med delvis innkobling 261
Slik fungerer firehjulsdriften - Avansert 4x4 med 4A-modus 261
Begrensninger for firehjulsdrift - Unntatt: Raptor 261
Begrensninger for firehjulsdrift - Raptor 263
Slå på/av firehjulsdriften 264
Velge en firehjulsdriftsmodus - 4x4 med delvis innkobling 264
Velge en firehjulsdriftsmodus - Avansert 4x4 med 4A-modus 266
Firehjulsdrift moduser 266
Indikatorer for firehjulsdrift 267
Overføringshusvæskekapasitet og -spesifikasjon 267
Firehjulsdrift – feilsøking 267

Elektronisk differensialsperre

Hva er den elektroniske differensialsperren - Unntatt: Raptor 270
Hva er den elektroniske differensialsperren - Raptor 270
Slå den elektroniske differensialsperren av og på - Unntatt: Raptor 271
Slå den elektroniske differensialsperren av og på - Raptor 272
Indikatorer for elektronisk differensialsperre - Unntatt: Raptor 273
Indikatorer for elektronisk differensialsperre - Raptor 273
Elektronisk differensialsperre – feilsøking 274

Bremser

Forholdsregler for bremsing 277

Blokkeringsfritt bremsesystem 277
Bremse over gasspedal 277
Finne beholderen for bremsevæske 277
Kontroll av bremsevæske 277
Bremsevæskespesifikasjon 278
Bremser – feilsøking 278

Parkeringsbrems

Bruke parkeringsbremsen - Manuell girkasse 281
Bruke parkeringsbremsen - Automatgir 281
Løsne parkeringsbremsen 281
Lydsignal for parkeringsbrems 281
Parkeringsbrems – feilsøking 281

Elektrisk parkeringsbrems

Hva er den elektriske parkeringsbremsen 283
Bruke den elektriske parkeringsbremsen - Manuell girkasse 283
Bruke den elektriske parkeringsbremsen - Automatgir 283
Bruke den elektriske parkeringsbremsen i nødstilfeller 284
Løse den elektriske parkeringsbremsen manuelt 284
Løsne den elektriske parkeringsbremsen automatisk 284
Lydsignal for elektrisk parkeringsbrems 284
Løsne den elektriske parkeringsbremsen hvis bilbatteriet er utladet 284
Elektrisk parkeringsbrems – feilsøking 285

Ryggebremsehjelp

Hva er ryggebremsehjelp 287
Hvordan fungerer ryggebremsehjelpen 287
Ryggebremsehjelp – Forholdsregler 287
Aktivere/deaktivere ryggebremsehjelp 288
Overstyre ryggebremsehjelp 288
Ryggebremsehjelp – Varsellamper 288
Ryggebremsehjelp – feilsøking 289

Bakkestarthjelp

Hva er bakkestarthjelp 291
Hvordan fungerer bakkestarthjelpen 291
Forholdsregler for bakkestarthjelp 291
Slå av og på bakkestarthjelpen - Automatgir 291
Slå av og på bakkestarthjelpen - Manuell girkasse 291
Bakkestarthjelp – feilsøking 291

Auto Hold

Hvordan fungerer Auto Hold 292
Aktivere/dekatere Auto Hold 292
Bruke Auto Hold 292
Indikatorlamper for Auto Hold 293

Antispinn

Hva er antispinn 294
Hvordan fungerer antispinnsystemet 294
Aktivere/deaktivere antispinn 294
Indikator for antispinn 294
Antispinn – feilsøking 294

Stabilitetskontroll

Hvordan fungerer stabilitetskontrollen 296
Aktivere/deaktivere stabilitetskontroll 297
Indikator for stabilitetskontroll 298
Stabilitetskontroll – feilsøking 299

Terrengstyring

Hva er terrengstyring 300

Ranger (TRA, TRB) Vehicles Built From: 01-11-2024, CG4010noNOR noNOR, Edition date: 202407, DOM

Begrensninger i terrengstyring 300
Slå terrengstyring på og av 300
Stille inn hastighet for terrengstyring 300
Avbryte den innstilte hastigheten 301
Indikatorer for terrengstyring 301
Terrengstyring – feilsøking 302

Terrengsvinghjelp

Hva er Terrengsvinghjelp 304
Forholdsregler for Terrengsvinghjelp 304
Begrensninger for Terrengsvinghjelp 304
Slå på og av Terrengsvinghjelp 304
Indikatorer for Terrengsvinghjelp 304
Terrengsvinghjelp – feilsøking 305

Hill descent control

Hva er hill descent control 306
Hvordan fungerer hill descent control 306
Forholdsregler for hill descent control 306
Slå på/av hill descent control 306
Stille inn hastighet ved bratt nedstigning 306
Indikator for hill descent control 307
Hill descent control – feilsøking 307

Styring

Elektrisk servostyring 308
Styring – feilsøking 308

Parkeringshjelp

Parkeringshjelp – forholdsregler 311
Aktivere/deaktivere parkeringshjelp 311
Bakre parkeringshjelp 312
Fremre parkeringshjelp 312
Parkeringshjelpindikatorer 314
Parkeringshjelp – feilsøking 315

Ryggekamera

Hva er ryggekameraet - Biler med: Digitalt ryggekamera 316
Hva er ryggekameraet - Biler med: Analogt ryggekamera 316
Forholdsregler for ryggekamera 316
Finne ryggekameraet 316
Hjelpelinjer i ryggekameraet 317
Innstillinger for ryggekamera 317

360-graders kamera

Hva er 360-graders kameraet 319
Slik fungerer 360-graderskameraet 319
Forholdsregler for 360-graders kamera 319
Plassering 360-graders kameraer 319
Hjelpelinjer i 360-graders kamera 320
Innstillinger for 360-graders kamera 321

Cruise control

Hva er cruise control 323
Slå cruise control av og på 323
Stille inn hastighet for cruise control 323
Avbryte den innstilte hastigheten 324
Gjenoppta innstilt hastighet 324
Indikatorer for cruise control 324

Adaptiv cruise control

Hvordan fungerer adaptiv cruise control 325
Hvordan fungerer adaptiv cruise control med stopp og kjør 325
Forholdsregler for adaptiv cruise control 325
Begrensninger for adaptiv cruise control 326
Slå på/av adaptiv cruise control 328

Ranger (TRA, TRB) Vehicles Built From: 01-11-2024, CG4010noNOR noNOR, Edition date: 202407, DOM

Automatisk deaktivering av adaptiv cruise control 329
Innstilling av hastighet for adaptiv cruise control 329
Innstilling av avstand for adaptiv cruise control 330
Avbryte den innstilte hastigheten 331
Gjenoppta innstilt hastighet 331
Overstyring av den innstilte hastigheten 332
Indikatorer for adaptiv cruise control 332
Veksling fra adaptiv cruise control til fartsholder 333
Kjørefeltsentrering 333
Filsentrering – feilsøking 336
Intelligent adaptiv cruise control 337
Intelligent adaptiv automatisk fartsholder – feilsøking 338
Adaptiv cruise control – feilsøking 339

Kjøremoduskontroll - Plug-in hybrid-elektrisk kjøretøy (PHEV)

Hva er kjøremoduskontroll 340
Velge en kjøremodus 340
Plug-in hybrid-elektrisk kjøretøy – kjøremoduser 341
Plug-in hybrid-elektrisk kjøretøy – feilsøking 342

Kjøremoduskontroll - Unntatt: Raptor

Hva er kjøremoduskontroll 343
Hvordan fungerer kjøremoduskontroll 343
Velge en kjøremodus - Biler med: Kjøremoduser som kan velges med trykknapp 343
Velge en kjøremodus - Biler med: Kjøremoduser som kan velges med dreiebryter 344
Kjøremoduser 344
Kjøremoduskontroll – feilsøking 346

Kjøremoduskontroll - Raptor

Hva er kjøremoduskontroll 348
Hvordan fungerer kjøremoduskontroll 348
Velge en kjøremodus 348
Kjøremoduser 350
Kjøremoduskontroll – feilsøking 352

Øko-veiledning

Hva er Øko-veiledning 354
Hvordan fungerer Øko-veiledning 354
Hvordan fungerer gjeldende effektivitetsnivå 354
Vise det gjeldende effektivitetsnivået 354
Hvordan fungerer tursammendrag 354
Visning av tursammendrag 354

Lokal fare|ulykkesinfo

Hva er Lokal fare|ulykkesinfo 355
Lokal fare|ulykkesinfo Forholdsregler 355
Lokal fare/ulykkesinfo – indikatorer 355
Aktivering av Lokal fare|ulykkesinfo 355
Kontrollere status for Lokal fare|ulykkesinfo 355

Hastighetsbegrenser

Hvordan fungerer hastighetsbegrenseren 356
Forholdsregler for hastighetsbegrenser 356
Slå hastighetsbegrenseren av/på 356
Stille inn hastighetsgrense 356
Endre innstilt hastighetsgrense 356
Avbryte innstilt hastighetsgrense 356
Gjenoppta innstilt hastighetsgrense 356

Ønsket overskridelse av innstilt hastighetsgrense 357
Varsellamper for hastighetsbegrenser 357
Lydsignaler for hastighetsbegrenser 357

Intelligent hastighetsbegrenser

Hva er iden intelligente hastighetsbegrenseren 358
Hvordan fungerer intelligent hastighetsbegrenser 358
Forholdsregler for intelligent hastighetsbegrenser 358
Slå den intelligente hastighetsbegrenseren av/på 358
Stille inn hastighetsgrense 358
Endre innstilt hastighetsgrense 359
Avbryte innstilt hastighetsgrense 359
Gjenoppta innstilt hastighetsgrense 359
Ønsket overskridelse av innstilt hastighetsgrense 359
Varsellamper for intelligent hastighetsbegrenser 359
Lydsignaler fra intelligent hastighetsbegrenser 359
Bytte fra intelligent hastighetsbegrenser til hastighetsbegrenser 359
Intelligent hastighetsbegrenser – feilsøking 360

Kjørefeltstøttesystemet

Hva er kjørefeltstøttesystemet 361
Hvordan fungerer kjørefeltstøttesystemet 361
Forholdsregler for kjørefeltstøttesystemet 361
Begrensninger for kjørefeltstøttesystemet 361
Slå kjørefeltstøttesystemet av/på 362
Skifte modus for kjørefeltstøttesystemet 362
Innstillinger for kjørefeltstøttesystemet 362
Støttemodus 363
Varslings- og støttemodus 363
Varsellamper for kjørefeltstøttesystemet 363
Blindsoneovervåking 364
Blindsone-assistent med dekning av tilhenger 366
Kjørefeltstøttesystemet – feilsøking 369

Blindsoneinformasjonssystem

Hva er blindsoneinformasjonssystemet 372
Slik fungerer blindsoneinformasjonssystemet 372
Forholdsregler for blindsoneinformasjonssystem 372
Begrensninger for blindsoneinformasjonssystem 372
Krav til blindsoneinformasjonssystem 373
Slå på/av blindsoneinformasjonssystemet 373
Finne følerne for blindsoneinformasjonssystemet 373
Blindsoneinformasjonssystem med dekning av tilhenger 374
Indikatorer for blindsoneinformasjonssystem 376
Blindsoneinformasjonssystem – feilsøking 376

Varsel om kryssende trafikk

Hva er varsel om kryssende trafikk 378
Slik fungerer varsel om kryssende trafikk 378
Forholdsregler for varsel om kryssende trafikk 378
Begrensninger for varsel om kryssende trafikk 378

Slå på/av varsel om kryssende trafikk 379
Finne følerne for varsel om kryssende trafikk 379
Indikatorer for varsel om kryssende trafikk 379
Varsel om kryssende trafikk – feilsøking 380

Kollisjonsforberedelse

Hva er kollisjonshindringsfunksjonen 381
Slik fungerer kollisjonshindringsfunksjonen 381
Forholdsregler for kollisjonshindringsfunksjonen 381
Begrensninger for kollisjonshindringsfunksjonen 382
Slå på/av kollisjonshindringsfunksjonen 383
Finne følerne for kollisjonshindringsfunksjonen 384
Avstandsregistrering 384
Avstandsvarsel 386
Automatisk nødbrems 386
Unnvikende styringsfunksjon 387
Kollisjonshindringsfunksjonen – feilsøking 387

Førervarsling

Hva er førervarsel 391
Slik fungerer førervarsling 391
Forholdsregler for førervarsling 391
Begrensninger for førervarsling 391
Slå førervarsling av/på 392
Førervarslingslamper 392
Førervarsling – feilsøking 392

Trafikksignalgjenkjenning

Hva er gjenkjenning av trafikkskilt 393
Slik fungerer gjenkjenning av trafikkskilt 393
Forholdsregler for gjenkjenning av trafikkskilt 393
Begrensninger for gjenkjenning av trafikkskilt 394
Varsellamper for gjenkjenning av trafikkskilt 394
Innstillinger for trafikksignalgjenkjenning 395
Gjenkjenning av trafikkskilt – feilsøking 395

Varsel om feil vei

Hva er varsel om feil vei 396
Slik fungerer varsel om feil vei 396
Forholdsregler for varsel om feil vei 396
Begrensninger for varsel om feil vei 396
Slå Varsel om feil vei av/på 396
Varsel om feil vei – feilsøking 397

Lastbærende

Forholdsregler ved kjøring med last 398
Lasteholdere og -kapasiteter 398
Takstativ 400

Pickup-plan

Forholdsregler for Pickup-plan 407
Festepunkter på Pickup-planet 407
Festespor på pickup-planet 409
Tilgangshetter for pickup-planet 409
Rullesjalusi 409

Tilkobling av en tilhenger

Forholdsregler for tilkobling av en tilhenger 413
Tilhengerfeste 413
Tilkobling av en tilhenger 414
Kontroll av tilhengerlys 415
Tilkobling av en tilhenger – feilsøking 416

Slepe en tilhenger

Forholdsregler for sleping av tilhenger 417
Forholdsregler for tilhengerbrems 418
Begrensninger for sleping av tilhenger 418
Sjøsette eller ta opp en båt eller et personlig fartøy 418
Vekt og mål for sleping 419
Sleping av tilhenger – feilsøking 423

Krengningskontroll for tilhengervogn

Hvordan fungerer krengningskontroll for tilhenger 424
Forholdsregler ved bruk av krengningskontroll for tilhengervogn 424
Slå på og av krengningskontroll for tilhengervogn 424

Trailer Backup Assistance

Hva er Trailer Backup Assistance? 425
Slik fungerer Trailer Backup Assistance 425
Forholdsregler ved Trailer Backup Assistance 425
Konfigurere Trailer Backup Assistance for en vanlig tilhenger 425
Slå Trailer Backup Assistance av/på 428
Bruk av kontroller for Trailer Backup Assistance 429
Bruk av visninger for Trailer Backup Assistance 429
Trailer Backup Assistance – feilsøking 431

Ryggeassistent tilhenger

Hva er Ryggeassistent tilhenger 435
Slik fungerer Ryggeassistent tilhenger 435
Ryggeassistent tilhenger – forholdsregler 435
Konfigurere Ryggeassistent tilhenger for en vanlig tilhenger 435
Slå Ryggeassistent tilhenger Av og På 438
Bruke Ryggeassistent tilhenger visninger 438
Ryggeassistent tilhenger – feilsøking 440

Terrengkjøring

Grunnleggende terrengkjøringsteknikker 443
Kjøring i høye hastigheter - Raptor 444
Kjøring i vann – begrensninger 444
Vannplaning - Unntatt: Raptor 445
Vannplaning - Raptor 446
Terrengkjøring – hjelp - Raptor 446
Etter å ha brukt bilen til terrengkjøring 447
Skjermbilde for terrengkjøring 448

Kjøretips

Innkjøringsperiode 452
Økonomisk kjøring 452
Kjøre i kaldt vær 452
Gulvmatter 453

Informasjon om kollisjon og havari

Kjøretøyforholdsregler for høyspenningsbatteri - Plug-in hybrid-elektrisk kjøretøy (PHEV) 454
Slå på/av nødblinklysene 455
Starte kjøretøyet med startkabler 455
Etterkollisjons varselsystem 457
Bremsing etter kollisjon 458
Automatisk utkobling ved kollisjon 458
Sleping ved bilberging 459
Transportere bilen 461
Kjøling i nødmodus 461

Tauing av kjøretøyet

Forholdsregler for tauing av kjøretøyet 463
Tauing i nødstilfelle - Automatgir 463
Tauing i nødstilfelle - Manuell girkasse 463

Nødutstyr

Plassering av et førstehjelpssett 464
Plassering av et brannslukningsapparat 464
Plassering av en varseltrekant 464

Sikringer

Forholdsregler for sikringer 465
Sikringsboks under panseret 465
Batterisikringsboks 475
Karosserimodulsikringsboks 476
Identifisere sikringstyper 479
Sikringer – feilsøking 479

Veiledning for kjøretøykontroll

Kontroll av bremsesystem 480

Vedlikehold

Forholdsregler for vedlikehold 481
Åpne og lukke panseret 481
Oversikt under panseret - 2.0L diesel 483
Oversikt under panseret - 2.3L, Hybrid-elektrisk kjøretøy (HEV) 484
Oversikt under panseret - 3.0L EcoBoost™ 485
Oversikt under panseret - 3.0L diesel 486
Motorolje 487
Kontrollere kjølevæsken 489
Motorluftfilter 493
Tapping av drivstoffilter - Diesel 495
Bytte drivstoffilteret - Diesel 496
Bytte drivstoffilteret - Bensin 496
Oversikt over drivreimføring - 2.0L diesel 496
Oversikt over drivreimføring - 2.3L EcoBoost™ 497
Oversikt over drivreimføring - 3.0L EcoBoost™ 497
Oversikt over drivreimføring - 3.0L diesel 498
12 V-batteri 498
12 V-batteri – feilsøking 500
Justere hovedlyktene 501
Utvendige pærer 503
Innvendige pærer 512

Bilen stell

Rengjøre eksteriøret 513
Rengjøre interiøret 515
Reparere mindre lakkskade 517
Polering av bilen 517

Oppbevaring av kjøretøyet

Klargjøre kjøretøyet for oppbevaring 519
Hente kjøretøyet fra oppbevaring 520

Informasjon om hjul og dekk

Lokalisere dekketiketten 521
Informasjon på dekkets sidevegg 521
Terminologiliste for dekk 524
Krav til dekkbytte 525
Bruk av snøkjettinger 526

Dekkvedlikehold

Kontrollere dekktrykk 528
Pumpe opp dekkene 528
Dekktrykkspesifikasjoner - Unntatt: Raptor 528
Dekktrykkspesifikasjoner - Raptor 530
Inspisere dekket for slitasje 531

Inspisere dekket for skade 532
Kontrollere hjulets ventilskaft 533
Dekkrotasjon 533

Dekktrykkovervåkingssystem

Hva er dekktrykkovervåkingssystem 534
Forholdsregler for dekktrykkovervåkingssystemet 534
Begrensninger for dekktrykkovervåkingssystemet 534
Vise dekktrykket - Biler med: 8 tommers skjerm 534
Vise dekktrykket - Biler med: 12-tommers skjerm 535
Tilbakestille dekktrykkovervåkingssystemet 535
Dekktrykkovervåkingssystem – feilsøking 535

Skifte hjul

Skifte et punktert dekk - Unntatt: Raptor 538
Skifte et punktert dekk - Raptor 548
Låsemuttere 558

Spesifikasjoner

Motorspesifikasjoner - 2.0L diesel 559
Motorspesifikasjoner - 2.3L EcoBoost™, Plug-in hybrid-elektrisk kjøretøy (PHEV) 560
Motorspesifikasjoner - 3.0L EcoBoost™ 561
Motorspesifikasjoner - 3.0L diesel 562
Mål for kjøretøy - Enkelt førerhus 563
Mål for kjøretøy - Dobbelt førerhus 564
Mål for kjøretøy - Enkelt førerhus 566
Mål for kjøretøy - SuperCab 568
Motoroljekapasitet og -spesifikasjon - 2.0L diesel 569
Motoroljekapasitet og -spesifikasjon - 2.3L EcoBoost™, Plug-in hybrid-elektrisk kjøretøy (PHEV) 570
Motoroljekapasitet og -spesifikasjon - 3.0L EcoBoost™ 570
Motoroljekapasitet og -spesifikasjon - 3.0L diesel 571
Kjølesystemkapasitet og -spesifikasjon - 2.0L diesel 572
Kjølesystemkapasitet og -spesifikasjon - 2.3L EcoBoost™, Plug-in hybrid-elektrisk kjøretøy (PHEV) 573
Kjølesystemkapasitet og -spesifikasjon - 3.0L EcoBoost™ 573
Kjølesystemkapasitet og -spesifikasjon - 3.0L diesel 574
Drivstofftankkapasitet - 2.0L diesel 575
Drivstofftankkapasitet - Plug-in hybrid-elektrisk kjøretøy (PHEV) 576
Drivstofftankkapasitet 577
Drivstofftankkapasitet - 3.0L diesel 578
Klimaanleggkapasitet og -spesifikasjon - 2.0L diesel, Biler med: R1234YF-kjølemiddel 579
Klimaanleggkapasitet og -spesifikasjon - 2.0L diesel, Biler med: R134A-kjølemiddel 579
Klimaanleggkapasitet og -spesifikasjon - Plug-in hybrid-elektrisk kjøretøy (PHEV) 580
Klimaanleggkapasitet og -spesifikasjon - Plug-in hybrid-elektrisk kjøretøy (PHEV) 581
Klimaanleggkapasitet og -spesifikasjon - 3.0L EcoBoost™ 582
Klimaanleggkapasitet og -spesifikasjon - 3.0L diesel 582
Spylervæskespesifikasjon 583
AdBlue®-kapasitet og -spesifikasjon 583
Giroljekapasitet og -spesifikasjon for manuell girkasse 584
Clutchvæskekapasitet og -spesifikasjon 584

Automatgiroljekapasitet og -spesifikasjon 585
Bremsevæskespesifikasjon 586
Overføringshusvæskekapasitet og -spesifikasjon 586
Forakselvæskekapasitet og -spesifikasjon - Unntatt: Raptor 587
Forakselvæskekapasitet og -spesifikasjon - Raptor 587
Bakakselvæskekapasitet og -spesifikasjon - Unntatt: Raptor 588
Bakakselvæskekapasitet og -spesifikasjon - Raptor 589

Understellsnummer

Understellsnummer 590
Bilens identifikasjonsplate 593

Tilkoblet kjøretøy

Hva er et tilkoblet kjøretøy 594
Krav til tilkoblet kjøretøy 594
Begrensninger for tilkoblet kjøretøy 594
Koble kjøretøyet til et mobilt nettverk 594
Koble kjøretøyet til et Wi-Fi-nettverk 594
Innstillinger for tilkoblet kjøretøy 595
Tilkoblet kjøretøy – feilsøking 595

Trådløs Wi-Fi-sone i kjøretøyet

Opprette en trådløs Wi-Fi-sone i kjøretøyet 597
Endre navn eller passord til kjøretøyets trådløse Wi-Fi-sone 597
Trådløs Wi-Fi-sone i kjøretøyet – feilsøking 598

Lydsystem

Forholdsregler for audiosystemet 599
Slå audioenheten av/på 599
Velge lydkilde 599
Knapper for mediestyring 599
Justering av lydstyrken 599
Stille inn en forhåndslagret kanal 600
Justering av lydinnstillinger 600
Stille inn klokkeslett og dato 600
FM-radio 600
DAB-radio 601
Trafikkmeldinger 602

Midtre skjerm

Oversikt over midtre skjerm 603
Statuslinje 603
Innstillinger 604
Starte midtkonsollskjermen på nytt 605

Stemmestyring

Ford-assistent 606

Alexa er innebygd

Hva er innebygd Alexa 608
Krav til innebygd Alexa 608
Logge på kontoen din 608
Bruke den innebygde Alexa 608
Innstillinger for innebygd Alexa 608

Telefon

Forholdsregler for telefon 610
Koble til en telefon 610
Telefonmeny 610
Ringe til noen eller motta et anrop 611
Sende og motta en tekstmelding 612
Slå tekstmeldingsvarsling av/på 613
Aktivere apper på en mobilenhet 613
Slå Apple CarPlay av/på 613
Slå Android Auto™ av/på 613

Bluetooth®

Koble til en Bluetooth®-enhet 614

Avspilling av medier via Bluetooth® 614

Navigasjon

Tilgang til navigasjon 615
Kartoppdateringer for navigasjonssystemet 615
Justere kartet 615
Trafikkmeldinger i sanntid 615
Stille inn et reisemål 615
Veipunkter 616
Ruteveiledning 616
Sleping av tilhenger – navigasjon 616

Geofencing

Slik fungerer geofencing 618
Slik fungerer geofencing 618
Geofencing-forholdsregler 618
Geofencing-begrensinger 618
Geofencing-indikatorer 618

Programvareoppdateringer for kjøretøyet

Programvareoppdateringer for kjøretøyet 620
Innstillinger for programvareoppdatering 620
Indikatorer for programvareoppdatering 621

Tilbakestilling av kjøretøy-system

Foreta en systemtilbakestilling 623

Tilbehørsbrytere

Hva er tilbehørsbryterne 624
Lokalisere tilbehørsbryterne 624
Lokalisere ledningsnettet til tilbehørsbryteren 624
Identifisere ledningsnettet til tilbehørsbryteren 626

Din autoriserte forhandler - Tyrkia

Autorisert forhandlerkatalog 628

Serviceintervaller - Tyrkia

Serviceintervaller 634

Kundeinformasjon

Varsel om velt 635
Bekreftelse av opphavsrett for programvare fra tredjepart 635
Samsvarserklæring 635
REACH 635
Sertifiseringsmerke for radiofrekvens 636
Anbefaling for reservedeler 716
Utstyr for mobilkommunikasjon 716
Brukerinformasjon for eCall 717
Lisensavtale 720
Konvertering eller modifisering av kjøretøyet 747

Vedlegg

Elektromagnetisk kompatibilitet 748

SVT

Ford Special Vehicle Team (SVT) ble etablert i 1991 for å gi Ford-emblemet ny glans ved å skape fabrikkproduserte kjøretøy i begrenset stykktall designet for dem som ikke bare ønsker å komme seg fra punkt A til punkt B, men som vil ha rå kjøreglede med kraft og dynamikk.

For å støtte opp om denne energiske entusiasmen samlet Ford Motor Company noen av de fremste ingeniørene og produktplanleggerne sine i en liten, tverrfaglig gruppe som fikk i oppgave å skape kjøretøy som er utviklet spesifikt for å innfri de unike behovene og ønskene til ekte bilentusiaster.

Siden modellår 1993 har det blitt produsert mer enn 400 000 SVT- og Ford Performance-kjøretøy. Disse innbefatter SVT Mustang Cobra og Cobra R, SVT F-150 Lightning, SVT Contour, SVT Focus, Ford GT, Shelby GT350, Shelby GT500, GT500KR og F-150 SVT Raptor.

TEAM RS

Team RS har røtter som går nesten 60 år tilbake i tid – fra Lotus Ford Cortina og Twin Cam Escorts i midten av 1960-årene, til de første Escort RS-modellene på 1970-tallet og grunnleggelsen av Special Vehicle Engineering (SVE) i 1980. På 80- og 90-tallet leverte SVE et stort utvalg av kjøretøy, fra dynamiske XR- og RS-performancegatebiler til homologerte spesialmodeller som for eksempel ikoniske Sierra Cosworth RS500. I 1996 ble den første ST (Sport Technology)-modellen lansert som ST24 Mondeo. Det første samarbeidet mellom Fords europeiske og nordamerikanske performanceteam så dagens lys i 2002 – som ST170 i Europa og Focus SVT i Nord-Amerika. I 2003 ble medarbeidere fra avdelingene for performancebiler og motorsport samlet i ett team, og SVE ble erstattet av Team RS i Europa. Team RS utarbeidet i sin tur 2004 Fiesta ST, 2005 Focus ST og 2009 Focus RS.

FORD PERFORMANCE

Velkommen til Ford Performance-familien!

SVT og Team RS begynte offisielt å arbeide som ett team i 2009. I 2015 ble disse to teamene formelt slått sammen med Ford Racing for å etablere Ford Performance som ett team med ansvar for alle performance- og banekjøringsrelaterte produkter og aktiviteter verden rundt hos Ford Motor Company. Ford Performance-kjøretøyet ditt representerer det beste Ford Performance har å by på fra hele verden. Vi har designet og utviklet kjøretøyet ditt ut fra følgende Ford Performance-kjennetegn: ytelse, substans, eksklusivitet og verdi. Vi er stolte over og brenner for arbeidet vårt, og setter stor pris på at du har valgt oss.

OM DENNE PUBLIKASJONEN

ADVARSEL: Forstyrrelser under kjøring kan føre til tap av kontroll over kjøretøyet, kollisjon og personskade. Vi anbefaler på det sterkeste å utvise ekstrem aktsomhet ved bruk av utstyr som kan ta fokus fra veien. Ditt primære ansvar er trygg bruk av kjøretøyet. Vi advarer mot bruk av håndholdte enheter under kjøring og oppfordrer til bruk av stemmestyrte systemer når det er mulig. Sørg for å gjøre deg kjent med alle aktuelle lokale bestemmelser for bruk av elektroniske enheter under kjøring.

ADVARSEL: Unnlatelse av å følge instruksjoner som er merket med varselsymbol, kan føre til brann og/eller alvorlige eller livstruende personskader på deg og andre.

Takk for at du valgte Ford. Vi anbefaler at du bruker litt tid på å bli kjent med kjøretøyet ditt for å oppnå mer trygghet og større glede ved å kjøre det. Med denne publikasjonen – enten den er trykt på papir eller vises på midtre visningsskjerm i kjøretøyet, i Ford-mobilappen eller på nettet – kan du gjøre deg kjent med funksjonene i kjøretøyet ditt.

Merk: *Bruk og betjen kjøretøyet i samsvar med alle gjeldende lover og regler.*

Merk: *Sørg for at all trykt eierinformasjon gis videre til den nye eieren når du selger dette kjøretøyet.*

Funksjoner og tilleggsutstyr

Denne publikasjonen beskriver produktfunksjoner og alternativer som tilbys for hele spekteret av tilgjengelige modeller, av og til også før de generelt har kommet på markedet. Det kan hende den beskriver tilleggsutstyr som ikke er tilgjengelig for kjøretøyet du har kjøpt.

Gi tilbakemelding

Hvis du ønsker å gi tilbakemelding til instruksjonsboken, kan du sende en e-post til OWNERMANUALFEEDBACK@ford.com.

Du mottar ikke direkte e-postsvar. Bidraget vil bli undersøkt, og nødvendige endringer vil bli foretatt i innholdet i instruksjonsboken.

For å gjøre det enklere å undersøke bidraget ditt, ber vi deg ta med følgende informasjon:

- Kjøretøymodellen din
- Landet der kjøretøyet ble kjøpt
- Avsnittet om instruksjonsboken som må undersøkes

Illustrasjoner

Merk: *Noen av illustrasjonene i denne publikasjonen kan vise funksjoner slik de brukes på ulike modeller, og de kan derfor være litt annerledes enn det du ser på kjøretøy ditt.*

Plassering av komponenter

Denne håndboken kan angi at en komponents plassering er på venstre eller høyre side. Siden bestemmes ut fra at du sitter vendt forover i setet.

Ranger (TRA, TRB) Vehicles Built From: 01-11-2024, CG4010noNOR noNOR, Edition date: 202407, DOM



A Høyre side.

B Venstre side.

Få tilgang til den digitale instruksjonsboken

Nettutgaven av instruksjonsboken kan inneholde den aller nyeste informasjonen. Denne kan avvike noe fra den digitale instruksjonsboken som opprinnelig fulgte med kjøretøyet. Vi anbefaler at du oppdaterer den digitale instruksjonsboken for kupeen når du blir bedt om det ved hjelp av Over The Air-oppdateringer.

Kjøretøy med midtre skjerm i stående format

Instruksjonsbok-appen finner du på Apper-listen.

Kjøretøy med midtre skjerm i liggende format

Avhengig av kjøretøyet finner du Instruksjonsbok-appen enten på Apper-listen eller Funksjoner-listen.

Få tilgang til den nettbaserte og trykte instruksjonsboken

Nettbasert instruksjonsbok

- Gjennom enhetens appbutikk kan du laste ned Ford-mobilappen.
- Du kan gå til ditt lokale Ford-nettsted.

Merk: *Gå til https://corporate.ford.com/operations/locations/global-links.html for å finne ditt lokale Ford-nettsted.*

Merk: *Vi anbefaler at du laster ned en kopi av instruksjonsboken og alltid har den med deg når du kjører, slik at du kan vise informasjon også når du ikke befinner deg i kjøretøyet.*

Trykt instruksjonsbok

I USA og Canada kan du gå til www.helminc.com eller kontakte en autorisert forhandler.

I Europa kan du gå til www.z-order.de eller kontakte en autorisert forhandler.

For alle andre land kan du kontakte en autorisert forhandler.

BRUK AV DENNE PUBLIKASJONEN

Bruk søkefunksjonen i Instruksjonsbok-programmet for raskt å finne informasjon om kjøretøyet ditt.

SPESIELLE MERKNADER - TYRKIA

Forbrukerinformasjon*

*Forbruker: Virkelig eller juridisk person som handler for kommersielle eller ikke-yrkesmessige formål. Hvis en fører kjører kjøretøyet sitt i yrkes- eller yrkesøyemed, enten det er helt eller på deltid, kan han/hun ikke ansees som «forbruker» i henhold til lovgivningen.

Hvis et kjøretøy kjøpes i henhold til forbrukergarantien, men deretter kjøres i kommersielle eller yrkesmessige formål, eller hvis det er kjøpt i henhold til kommersielle garantibetingelser og deretter kjørt ut av kommersiell eller yrkesmessig bruk, gjelder KOMMERSIELLE GARANTIBETINGELSER etter generelle lovbestemmelser. Dette er bindende for føreren og andre som overtar kjøretøyet. Detaljert informasjon finnes i Fords garantibetingelser.

Valgfrie rettigheter til forbrukere i henhold til forbrukerlov nr. 6502 og forskrift for introduksjons- og instruksjonsbøker publisert i Lovtidende 13.06.2014 og nr. 29029 og opplysninger om forbrukere som kan klage og klage til:

I. Valgfrie rettigheter for forbrukere

1) Forbrukeren kan benytte en av følgende rettigheter hvis varene er defekte:

a) Avbryte kontrakten ved å gi beskjed om at han er klar til å returnere solgte varer.

b) Beholde det solgte og kreve avslag i forhold til defekten.

c) Hvis det ikke er nødvendig med alt for store kostnader, må alle utgifter dekkes av selgeren.

d) Om mulig å be om at den solgte varen skiftes ut med en tilsvarende feilfri.

kan du benytte en av disse rettighetene. Det er selgeren som er ansvarlig for å oppfylle en slik anmodning som forbrukeren foretrekker.

2) Retten til gratis reparasjon eller erstatning av varer med tilsvarende feilfrie varer kan også benyttes overfor produsenten eller importøren. Selger, produsent og importør er ansvarlig for oppfyllelsen av rettighetene i dette punktet. Produsent eller importør kan ikke holdes ansvarlig hvis de påviser en feil etter at varene er blitt markedsført av dem.

3) Hvis det ville medføre uforholdsmessige ulemper for selgeren ved en gratis reparasjon eller utskifting av varer med tilsvarende feilfrie varer, kan forbrukeren benytte seg av angrefristen eller avslag i forhold til defekten. Ved vurdering av uforholdsmessighet skal det vurderes blant annet verdien på feilfrie varer, hvor viktig feilen er og om andre valgfrie rettigheter ville medføre problemer for forbrukeren.

4) Ved valg av enten vederlagsfri reparasjon eller erstatning av varer med en tilsvarende feilfri rettighet, må kravet oppfylles innen maksimalt 30 virkedager etter at anmodningen er meddelt selger, produsent eller importør. For varer som er oppført i listevedlegget til forskriftene etter artikkel 58 i forbrukerlov nr. 6502 skal forbrukerens krav om en kostnadsfri reparasjon oppfylles innen den maksimale reparasjonsfristen som er fastsatt i forskriften. Ellers står forbrukeren fritt til å benytte andre valgfrie rettigheter.

5) Dersom forbrukeren velger å si opp avtalen eller krever rabatt fra prisen pro rata til feil, skal full pris eller avslagsbeløp tilbakeføres til forbrukeren omgående.

6) Eventuelle utgifter på grunn av valgfrie rettigheter dekkes av den som oppfyller rettighetene som forbrukeren har valgt. Forbrukeren kan kreve erstatning i henhold til bestemmelsene i tyrkisk lov om forpliktelser av 11.01.2011 og nr. 6098.

II. Forbrukerklager og innsigelser

Forbrukere kan fremme klager og innsigelser til forbrukerdomstolene og forbrukernemndene i henhold til ordningen i forbrukerlov nr. 6502.

Produsent eller importør

Ford Otomotiv Sanayi A.S.
Akpınar Mah. Hasan Basri Cad. No: 2
34885 Sancaktepe/Istanbul
Forhandlerregistreringsnummer: 73232 – Istanbul
Tlf.: 0.216 564 71 00
Faks: 0.216 564 73 85
www.fordotosan.com.tr

Levetid

Dette kjøretøyet har en levetid på 10 år.

SYMBOLER SOM BRUKES PÅ INSTRUMENTGRUPPEN

Avhengig av kjøretøyalternativer, marked og instrumentgruppetype, er ikke alle symbolene som vises, tilgjengelige.

Lys og signalering


Fjernlys. Se **Indikatorer for hovedlykt** (side 102)..


Auto fjernlys. Se **Automatiske kontrollindikatorer for fjernlys** (side 108)..


Tåkelys foran. Se **Slå på/av de fremre tåkelysene** (side 104)..


Blinklys - høyre. Se **Slå på/av retningslysene** (side 103)..


Blinklys - venstre. Se **Slå på/av retningslysene** (side 103)..


Posisjonerings-/sidelys. Se **Indikatorer for hovedlykt** (side 102)..


Feil på utvendig pære. Se **Tabell over spesifikasjoner for utvendige pærer** (side 503)..

Bremser


Bremsesvikt. Se **Bremser – varsellamper** (side 278).. Se **Elektrisk parkeringsbrems – varsellamper** (side 285)..



Bremsesvikt. Se **Bremser – varsellamper** (side 278).. Se **Elektrisk parkeringsbrems – varsellamper** (side 285)..


Feil på elektrisk parkeringsbrems. Se **Elektrisk parkeringsbrems – varsellamper** (side 285)..



Feil i system for blokkeringsfrie bremser. Se **Indikatorer for blokkeringsfritt bremsesystem** (side 277).. Se **Bremser – varsellamper** (side 278)..


Automatisk bremsehold. Se **Indikatorlamper for Auto Hold** (side 293)..


Automatisk bremsesperre utkoblet eller ikke tilgjengelig. Se **Indikatorlamper for Auto Hold** (side 293)..

Synlighet


Spylervæskenivå. Se **Viskere og spylere – varsellamper** (side 100)..

Motor


Sjekk motoren. Se **Start og stans av motoren – varsellamper** (side 195).. Se **Katalysator – varsellamper** (side 230).. Se **Kontrollere kjølevæsken** (side 489)..


Motoroljetrykk. Se **Start og stans av motoren – varsellamper** (side 195)..


Kjølevæsketemperaturen Se **Katalysator – varsellamper** (side 230).. Se **Kontrollere kjølevæsken** (side 489)..


Auto start/stopp. Se **Auto-Start-Stop-indikatorer** (side 204)..



Automatisk start/stopp av eller ikke tilgjengelig. Se **Auto-Start-Stop-indikatorer** (side 204)..



Diesel forvarme. Se **Starte en dieselmotor** (side 190).. Se **Starte en dieselmotor** (side 191)..



Dieseleksosvæske. Se **Selektivt katalytisk reduksjonssystem – varsellamper** (side 228)..



Temperatur i motorutslippsystemet. Se **Selektivt katalytisk reduksjonssystem – varsellamper** (side 228)..



Regenerering av eksosfilter er deaktivert. Se **Dieselpartikkelfilter – varsellamper** (side 222)..

Drivstoff



Brensel. Se **Drivstoff og -påfylling – varsellamper** (side 218)..



Vann/fuktighet i drivstoffsystemet. Se **Tapping av drivstoffilter** (side 495)..

Girkasse



Feil i drivverket uten utslipp. Se **Start og stans av motoren – varsellamper** (side 195)..



Gire opp. Se **Manuell girkasse – girindikatorer** (side 252)..



Gir ned. Se **Manuell girkasse – girindikatorer** (side 252)..

Kjøretøyhåndtering



Valgbar kjøremodus - normal. Se **Normal** (side 344)..



Valgbar kjøremodus - Eco. Se **Øko** (side 344)..



Valgbar kjøremodus - sport. Se **Sport** (side 352)..



Valgbar kjøremodus - slep/trekk. Se **Tauing/Sleping** (side 345)..



Valgbar kjøremodus - glatt. Se **Glatt** (side 345).. Se **Glatt** (side 351)..



Valgbar kjøremodus - gjørme/spor. Se **Gjørme/hjulspor** (side 344)..



Valgbar kjøremodus - sand. Se **Sand** (side 345)..



Valgbar kjøremodus - normal. Se **Normal** (side 350)..



Valgbar kjøremodus - glatt. Se **Glatt** (side 351)..



Valgbar kjøremodus – klatremodus. Se **Steinete** (side 351)..



Valgbar kjøremodus – baja. Se **Baja** (side 350)..



Valgbar kjøremodus - Off-road. Se **Gjørme/hjulspor** (side 350)..



Feil i styresystemet. Se **Styring – varsellamper** (side 308)..



Differensialsperre - bakaksel. Se **Indikatorer for elektronisk differensialsperre** (side 273)..



Differensialsperre – foraksel. Se **Indikatorer for elektronisk differensialsperre** (side 273)..



Off road svinghjelp - høyre. Se **Indikatorer for Terrengsvinghjelp** (side 304)..



Off road svinghjelp - venstre. Se **Indikatorer for Terrengsvinghjelp** (side 304)..



4X2. Se **Indikatorer for firehjulsdrift** (side 267)..



4X4 auto. Se **Indikatorer for firehjulsdrift** (side 267)..



4X4 høy. Se **Indikatorer for firehjulsdrift** (side 267)..



4x4 lav. Se **Indikatorer for firehjulsdrift** (side 267)..

Førerhjelp



Fartsholder Se **Indikatorer for cruise control** (side 324)..



Adaptiv automatisk fartsholder. Se **Indikatorer for adaptiv cruise control** (side 332)..



Hastighetskontroll ved bratt nedstigning. Se **Indikator for hill descent control** (side 307)..



Terrengstyring. Se **Indikatorer for terrengstyring** (side 301)..



Filsentreringsassistent. Se **Varsellamper for kjørefeltsentrering** (side 336)..



Kjørefeltassistent av – lastebil. Se **Varsellamper for kjørefeltstøttesystemet** (side 363)..



Fartsbegrenser. Se **Varsellamper for hastighetsbegrenser** (side 357)..

Sikkerhet



Sikkerhetsbelte. Se **Forholdsregler for sikkerhetsbelte** (side 62).. Se **Indikator for sikkerhetsbeltevarsler** (side 63)..



Kollisjonspute. Se **Forholdsregler for sikkerhetsbelte** (side 62)..



Stabilitetskontrollsystem aktivt eller ikke tilgjengelig. Se **Indikator for antispinn** (side 294).. Se **Indikator for stabilitetskontroll** (side 298)..



Stabilitetskontrollsystem av. Se **Indikator for antispinn** (side 294).. Se **Kjøremoduskontroll – varsellamper** (side 346)..



Dekksvikt/Lavt dekktrykk. Se **Hva er dekktrykkovervåkingssystem** (side 534).. Se **Dekktrykkovervåkingssystem – varsellamper** (side 535)..



Foroverkollisjonsvarslingssystem. Se **Slik fungerer kollisjonshindringsfunksjonen** (side 381)..



Kollisjonsvarslingssystemet er slått av eller ikke tilgjengelig. Se **Kollisjonshindringsfunksjonen – varsellamper** (side 387)..



Blindsoneinformasjonssystem av eller ikke tilgjengelig. Se **Indikatorer for blindsoneinformasjonssystem** (side 376)..



Isete veiforhold. Se **Klimaanlegg – varsellamper** (side 147)..



Føreradvarsel er av eller ikke tilgjengelig. Se **Førervarslingslamper** (side 392)..



Dører på gløtt. Se **Dører og låser – varsellamper** (side 84)..

Elektriske systemer



Batteriladenivå. Se **Katalysator – varsellamper** (side 230).. Se **12 V-batteri – varsellamper** (side 500)..



Batteriavstengning. Se **Høyspenningsbatteri – Varsellamper** (side 233)..



Fremdriftsbatteriets temperatur. Se **Høyspenningsbatteri – Varsellamper** (side 233)..



Begrenset ytelsesmodus. Se **Høyspenningsbatteri – Varsellamper** (side 233)..



Fare for høy spenning. Se **Høyspenningsbatteri – Varsellamper** (side 233)..



Klar til å kjøre. Se **Plug-in hybrid-elektrisk kjøretøy – informasjon** (side 200)..



Feil i hybrid/elektrisk system. Se **Plug-in hybrid-elektrisk kjøretøy – informasjon** (side 200)..



EV-modus nå. Se **EV nå** (side 341)..



EV-modus senere. Se **EV senere** (side 341)..



Lading av EV-modus. Se **EV-lading** (side 341)..

ADVARSEL: Ikke koble til trådløse plugin-enheter i datakontakten. Uautoriserte tredjeparter kan få tilgang til kjøretøydata og påvirke ytelsen til sikkerhetsrelaterte systemer. Ikke la andre verksteder enn de som følger våre service- og reparasjonsinstruksjoner få koble utstyret sitt til datakontakten.

Vi respekterer privatlivet ditt, og vi forplikter oss til å verne om det. Informasjonen i denne publikasjonen var korrekt på trykketidspunktet, men teknologien endrer seg raskt, og vi anbefaler derfor at du besøker det lokale Ford-nettstedet for å få nyeste informasjon.

Bilen ditt er utstyrt med elektroniske kontrollenheter som kan registrere data og lagre data permanent eller midlertidig. Disse dataene kan omfatte informasjon om bilens tilstand og status, nødvendig vedlikehold, hendelser og funksjonsfeil. I dette avsnittet beskrives datatypene som kan registreres. Deler av dataene som registreres, lagres i hendelseslogger eller feillogger.

Merk: *Feilloggene tilbakestilles etter service eller reparasjon.*

Merk: *Vi kan oppgi informasjon som svar på forespørsler fra politiet, andre offentlige myndigheter eller andre tredjeparter med juridisk autoritet, eller i forbindelse med en juridisk prosess. Denne informasjonen kan brukes av partene i en rettssak.*

De registrerte dataene omfatter for eksempel:

- driftstilstander for systemkomponenter, for eksempel drivstoffnivå, dekktrykk og batterinivå.
- statusmeldinger for bilen og komponenter, for eksempel hjulhastighet, fartsreduksjon, lateral akselerasjon og sikkerhetsbeltestatus.
- hendelser eller feil i vesentlige systemer, for eksempel hovedlykter og bremser.
- respons fra systemet på kjøresituasjoner, for eksempel utløsing av kollisjonsputen og stabilitetskontroll.
- miljømessige tilstander, for eksempel temperatur.

Deler av disse dataene i kombinasjon med annen informasjon, for eksempel en ulykkesrapport, skade på et kjøretøy, eller utsagn fra øyenvitner, kan bli knyttet til en bestem person.

Tjenester vi tilbyr

Hvis du bruker tjenestene våre, samler vi inn og bruker data om for eksempel kontoinformasjon, kjøretøyposisjon og kjøreegenskaper som kan identifisere deg. Vi overfører disse dataene gjennom en egen, beskyttet forbindelse. Vi samler bare inn og bruker data for å gjøre det mulig for deg å bruke tjenestene våre du abonnerer på, med din tillatelse eller der loven tillater det. Du finner mer informasjon i vilkårene for tjenestene du abonnerer på.

Du finner mer informasjon om retningslinjene våre for personvern på Fords lokale nettsted.

Tjenester som tredjeparter tilbyr

Vi anbefaler at du leser gjennom vilkårene og eventuell informasjon om datasikkerhet for tjenester du abonnerer på eller som følger med kjøretøyet. Vi tar ikke ansvar for tjenester levert av tredjeparter.

Ranger (TRA, TRB) Vehicles Built From: 01-11-2024, CG4010noNOR noNOR, Edition date: 202407, DOM

SERVICEDATA

Forhandlerne våre samler inn servicedata via datakontakten i kjøretøyet ditt. De bruker servicedataene, f.eks. feillogger, som hjelp når du leverer kjøretøyet til reparasjon. Ved behov deler de disse dataene med det tekniske teamet vårt for å gjøre feilsøkingen enklere. I tillegg til å bruke informasjonen til feilsøking og reparasjon bruker og deler vi servicedata med tjenesteleverandørene våre, for eksempel deleleverandører, der det er nødvendig og tillatt i henhold til loven, for å sikre kontinuerlig forbedring. Vi kan også bruke annen informasjon vi har om deg, for eksempel kontaktinformasjon, for å tilby deg produkter og tjenester som kanskje interesserer deg, i tråd med dine valg og der det er tillatt i henhold til loven. Tjenesteleverandørene våre er lovpålagt å beskytte dataene dine og oppbevare dem i tråd med retningslinjer for dataarkivering.

Merk: *Tredjeparts reparasjonssteder kan også samle inn servicedata via datakontakten i bilen ditt.*

HENDELSESDATA

Dette bilen er utstyrt med en registreringsenhet for hendelsesdata. Hovedformålet med en registreringsenhet for hendelsesdata er å registrere data i bestemte situasjoner der bilen kolliderer eller nesten kolliderer, for eksempel når en kollisjonspute utløses eller bilen treffer et hinder i veien. Disse dataene gjør det enklere å forstå hvordan systemene i bilen har reagert. Registreringsenheten for hendelsesdata er utformet for å registrere data knyttet til kjøretøydynamikk og sikkerhetssystemer i en kort periode, vanligvis 30 sekunder eller kortere.

Registreringsenheten for hendelsesdata i dette bilen er utformet for å registrere blant annet følgende data:

- Hvordan forskjellige systemer i kjøretøyet fungerte.
- Hvorvidt føreren eller passasjerene hadde festet sikkerhetsbeltet.
- Hvor langt inn føreren trykket gasspedalen og/eller bremsepedalen (om aktuelt).
- Hvor høy kjørehastigheten var.
- I hvilken stilling føreren holdt rattet.

Disse dataene kan gjøre det enklere å forstå forholdene rundt kollisjoner og skader.

Merk: *Det registreres bare data i registreringsenheten for hendelsesdata ved ikke-trivielle kollisjoner. Det registreres ingen data i registreringsenheten for hendelsesdata under normale kjøreforhold, og det registreres ingen personlige data eller opplysninger (f.eks. navn, kjønn, alder og kollisjonssted). Enkelte juridiske parter, for eksempel politiet, kan imidlertid kombinere dataene i registreringsenheten for hendelsesdata med personlig identifiserbare data som samles inn rutinemessig når kollisjonen etterforskes.*

Det behøves spesialutstyr for å avlese data fra en registreringsenhet for hendelsesdata. I tillegg kreves tilgang til bilen eller registreringsenheten for hendelsesdata. I tillegg til kjøretøyprodusenten kan andre parter, for eksempel politiet, lese informasjonen uten spesialutstyr hvis de har tilgang til bilen eller registreringsenheten for hendelsesdata.

INNSTILLINGSDATA

Bilen ditt er utstyrt med elektroniske kontrollenheter som kan lagre data basert på de personlige innstillingene dine. Dataene lagres lokalt i bilen eller på enheter du kobler til bilen, for eksempel en USB-stasjon eller digital musikkspiller. Du kan slette deler av dataene og velge om du ønsker å dele dem via tjenestene du abonnerer på.

Komfort- og bekvemmelighetsdata

De registrerte dataene omfatter for eksempel:

- Sete- og rattstilling.
- Varme- og ventilasjonsinnstillinger.
- Forhåndsinnstillinger for radio.

Underholdningsdata

De registrerte dataene omfatter for eksempel:

- Musikk, video eller albumomslag.
- Kontakter og tilhørende oppføringer i adresseboken.
- Navigasjonsdestinasjoner.

TILKOBLET KJØRETØYDATA



Modemet har et SIM-kort. Modemet ble aktivert da bilen din ble produsert, og sender jevnlig meldinger for å holde kontakten med mobilnettverket. Med ditt samtykke kan bilen sende kjøretøy-, kjøre- og posisjonsdata. Disse meldingene kan omfatte informasjon som identifiserer bilen ditt, SIM-kortet og modemets elektroniske serienummer. Leverandører av mobilnettverk kan ha tilgang til ytterligere informasjon, for eksempel identifikasjon av mobiltårn. Du finner mer informasjon om retningslinjene våre for personvern på www.FordConnected.com eller på Fords lokale nettsted.

Merk: *Modemet fortsetter å sende informasjon med mindre du deaktiverer modemet eller endrer modeminnstillingene slik at det ikke deler kjøretøydata. Se* ***Tilkoblet kjøretøy*** *(side 594)..*

Merk: *Tjenesten kan være utilgjengelig eller bli avbrutt av en rekke årsaker, for eksempel miljømessige eller topografiske forhold og dekningen i dataplanen.*

Merk: *For å finne ut om kjøretøyet ditt er utstyrt med modem, kan du gå til www.FordConnected.com.*

DATA FRA MOBILENHETER

Hvis du kobler en mobilenhet til kjøretøyet, kan du vise data fra enheten din på berøringsskjermen, for eksempel musikk og albumomslag. Du kan dele kjøretøydataene dine med mobilapper på enheten din via systemet.

Mobilappfunksjonen fungerer ved at den tilkoblede enheten sender data til Ford i USA. Dataene krypteres og omfatter for eksempel understellsnummer, serienummer for SYNC-modulen, kilometerteller, aktiverte apper, bruksstatistikk og feilsøkingsinformasjon. Vi beholder dataene bare så lenge som nødvendig for å tilby tjenesten og feilsøke, for kontinuerlig forbedring og for å tilby produkter og tjenester du kan ha interesse av, i tråd med dine valg og der det er tillatt i henhold til loven.

Ranger (TRA, TRB) Vehicles Built From: 01-11-2024, CG4010noNOR noNOR, Edition date: 202407, DOM

Hvis du kobler en mobiltelefon til systemet, oppretter systemet en profil som knyttes til denne telefonen. Mobiltelefonprofilen gjør det mulig med flere mobilfunksjoner og effektiv bruk. Profilen inneholder for eksempel data fra telefonboken din, leste og uleste tekstmeldinger og anropsloggen, inkludert en liste over anrop som ble utført da mobiltelefonen ikke var koblet til systemet.

Hvis du kobler til en medieenhet, oppretter og lagrer systemet en medieenhetsoversikt over medieinnhold som støttes. Systemet lagrer i tillegg en kort feilsøkingslogg på ca. 10 minutter over all nylig systemaktivitet.

Mobiltelefonprofilen, medieenhetsoversikten og feilsøkingsloggen lagres i kjøretøyet inntil du sletter dem, og er vanligvis bare tilgjengelige i kjøretøyet når mobiltelefonen eller medieenheten er tilkoblet. Hvis du ikke har tenkt å bruke systemet eller kjøretøyet lenger, bør du bruke funksjonen for systemtilbakestilling for å slette lagret informasjon. Se **Foreta en systemtilbakestilling** (side 623)..

For å få tilgang til systemdata må du ha spesialutstyr og tilgang til kjøretøymodulen.

Du finner mer informasjon om retningslinjene våre for personvern på Fords lokale nettsted.

Merk: *For å finne ut om kjøretøyet ditt er utstyrt med tilkoblingsteknologi, kan du gå til www.FordConnected.com.*

NØDOPPRINGINGS-SYSTEMDATA - BILER MED: ECALL

Når nødanropssystemet er aktivt, kan det avsløre for nødetatene at kjøretøyet ditt har vært involvert i en kollisjon som har utløst en kollisjonspute eller aktivering av drivstoffpumpens avstengning, eller deaktivering av høyspenningsbatteriet. Enkelte versjoner eller oppdateringer av nødanropssystemet kan også være i stand til å gi elektroniske eller muntlige opplysninger til nødetatene om hvor kjøretøyet befinner seg, og/eller andre detaljer om kjøretøyet eller kollisjonen for å hjelpe nødetatene med å tilby mest mulig egnet nødhjelp. Hvis du ikke ønsker at denne informasjonen skal bli kjent, må du ikke aktivere nødanropssystemet.

Eksempler på data som systemet kan overføre, er:

- Kjøretøyets identifikasjonsnummer.
- Oppbevaringstype for kjøretøyfremdrift.
- Nåværende tidspunkt.
- Kjøretøyets posisjon og retning.
- Om samtalen ble startet automatisk eller manuelt.
- Kjøretøykategori.
- Antall passasjerer i kjøretøyet.

Merk: *Du kan ikke deaktivere lovpålagte nødanropssystemer.*

BESKYTTELSE AV MILJØET

Ford er svært opptatt av bærekraft. Vi ser hele tiden etter måter å redusere miljøavtrykket vårt på, samtidig som vi driver det godt og fortsetter å gi kundene topp produkter. Du bør gjøre ditt for å beskytte miljøet. Riktig bruk av kjøretøyet og forskriftsmessig håndtering av avfall, rengjørings- og smøremidler er viktige trinn mot dette målet.

Du finner mer informasjon om tiltakene og initiativene våre for bærekraft på *www.sustainability.ford.com*.

Gjelder bare for Frankrike





RATT - UNNTATT: RAPTOR

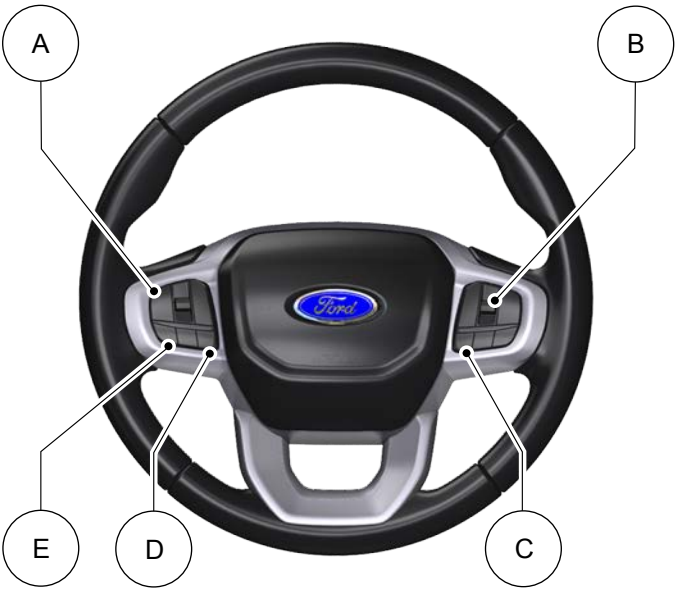

A Se **Slå cruise control av og på** (side 323).. Se **Slå på/av adaptiv cruise control** (side 328)..

B Se **Bruke skjermkontrollene for instrumentgruppen** (side 128)..

C Se **Ringe til noen eller motta et anrop** (side 611)..

D Se **Bruke Ford-assistent** (side 606)..

E Se **Justering av lydstyrken** (side 599)..

RATT - RAPTOR



A Se **Slå cruise control av og på** (side 323).. Se **Slå på/av adaptiv cruise control** (side 328)..

B Se **Bruke skjermkontrollene for instrumentgruppen** (side 128)..

C Se **Velge en kjøremodus** (side 348)..

D Se **Bruke Ford-assistent** (side 606)..

INSTRUMENTPANELET - VENSTRESTYRT, UNNTATT: RAPTOR

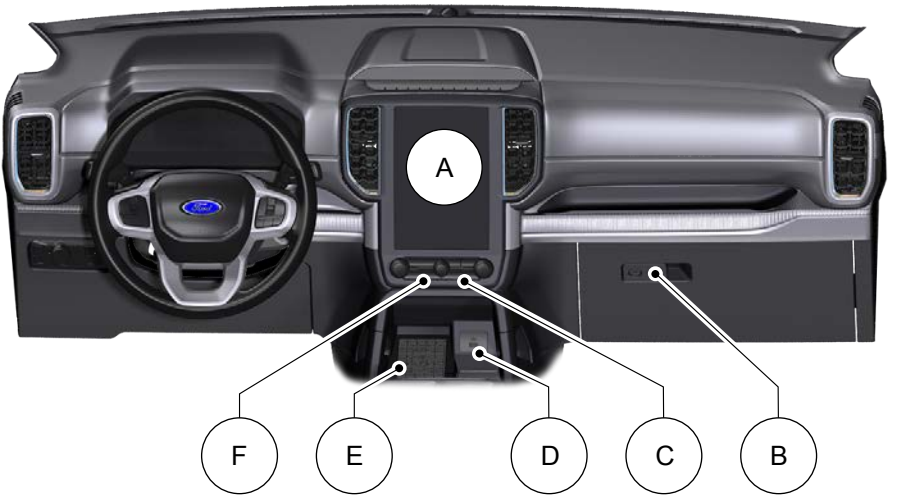

A Se **Oversikt over midtre skjerm** (side 603)..

B Se **Åpning av hanskerommet** (side 187)..

C Se **Identifisering av klimakontrollenheten** (side 143).. Se **Identifisering av klimakontrollenheten** (side 148)..

D Se **Lading av en enhet** (side 173)..

E Se **Lading av en trådløs enhet** (side 185)..

F Se **Slå på/av nødblinklysene** (side 455)..

Ranger (TRA, TRB) Vehicles Built From: 01-11-2024, CG4010noNOR noNOR, Edition date: 202407, DOM

INSTRUMENTPANELET - HØYRESTYRT, UNNTATT: RAPTOR

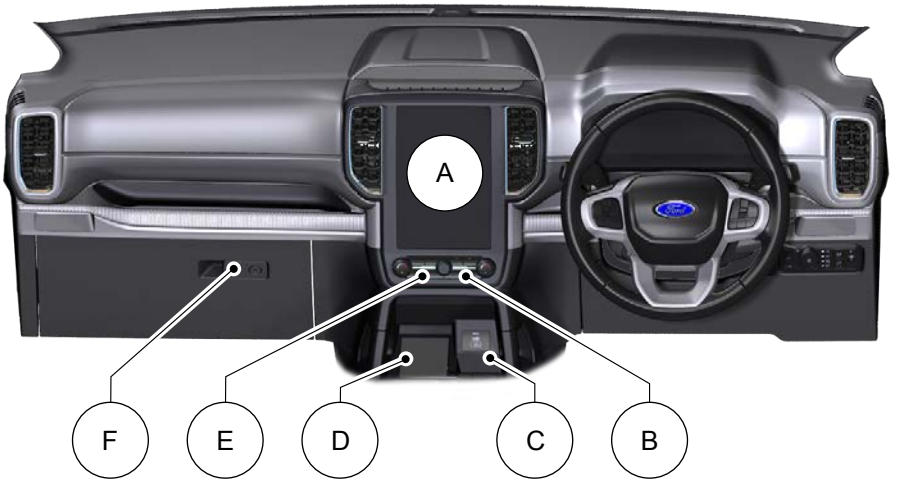

A Se **Oversikt over midtre skjerm** (side 603)..

B Se **Identifisering av klimakontrollenheten** (side 143).. Se **Identifisering av klimakontrollenheten** (side 148)..

C Se **Lading av en enhet** (side 173)..

D Se **Lading av en trådløs enhet** (side 185)..

E Se **Slå på/av nødblinklysene** (side 455)..

F Se **Åpning av hanskerommet** (side 187)..

INSTRUMENTPANELET - RAPTOR, VENSTRESTYRT

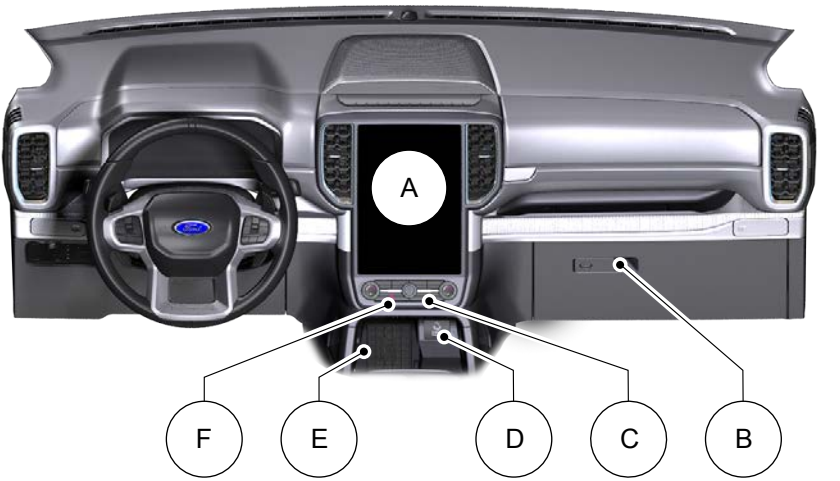

A Se **Oversikt over midtre skjerm** (side 603)..

B Se **Åpning av hanskerommet** (side 187)..

C Se **Identifisering av klimakontrollenheten** (side 143).. Se **Identifisering av klimakontrollenheten** (side 148)..

D Se **Lading av en enhet** (side 173)..

E Se **Lading av en trådløs enhet** (side 185)..

F Se **Slå på/av nødblinklysene** (side 455)..

INSTRUMENTPANELET - RAPTOR, HØYRESTYRT

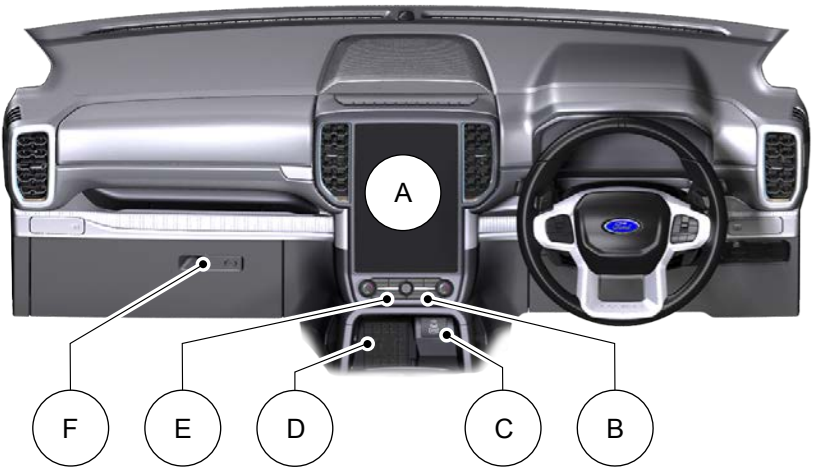

A Se **Oversikt over midtre skjerm** (side 603)..

B Se **Identifisering av klimakontrollenheten** (side 143).. Se **Identifisering av klimakontrollenheten** (side 148)..

C Se **Lading av en enhet** (side 173)..

D Se **Lading av en trådløs enhet** (side 185)..

E Se **Slå på/av nødblinklysene** (side 455)..

F Se **Åpning av hanskerommet** (side 187)..

Ranger (TRA, TRB) Vehicles Built From: 01-11-2024, CG4010noNOR noNOR, Edition date: 202407, DOM

KJØRETØYET INNVENDIG - VENSTRESTYRT, UNNTATT: RAPTOR

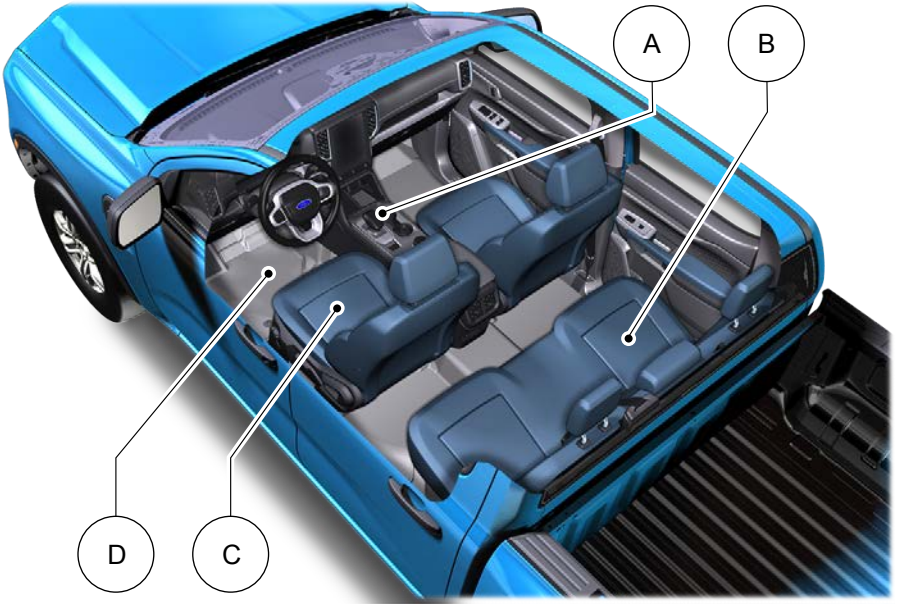

A Se **Stillingsindikatorer for automatisk girkasse** (side 256).. Se **Manuell girkasse – girindikatorer** (side 252)..

B Se **Felle ned seteryggen** (side 166)..

C Se **Korrekt sittestilling** (side 158)..

D Se **Gulvmatter** (side 453)..

KJØRETØYET INNVENDIG - HØYRESTYRT, UNNTATT: RAPTOR

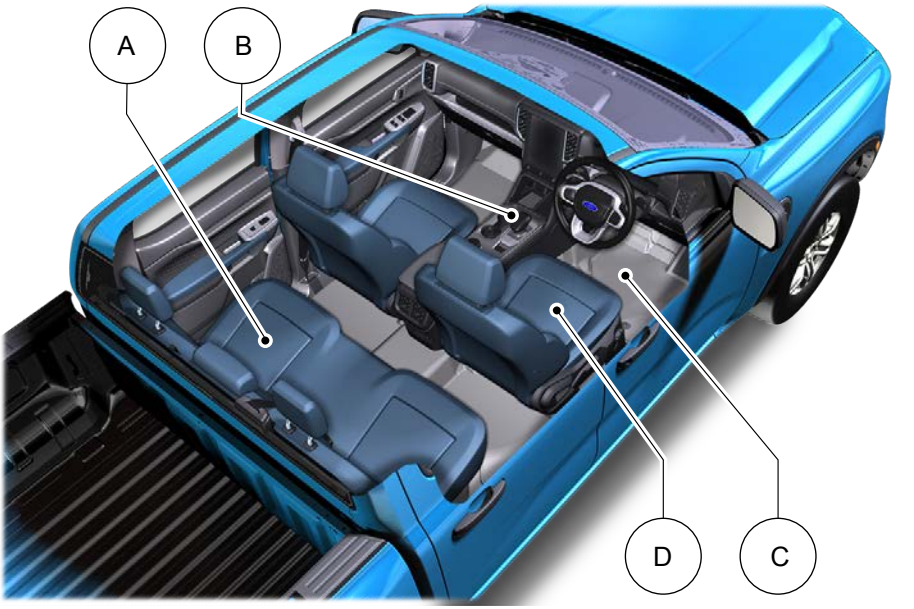

A Se **Felle ned seteryggen** (side 166)..

B Se **Stillingsindikatorer for automatisk girkasse** (side 256).. Se **Manuell girkasse – girindikatorer** (side 252)..

C Se **Gulvmatter** (side 453)..

D Se **Korrekt sittestilling** (side 158)..

Ranger (TRA, TRB) Vehicles Built From: 01-11-2024, CG4010noNOR noNOR, Edition date: 202407, DOM

KJØRETØYET INNVENDIG - RAPTOR, VENSTRESTYRT

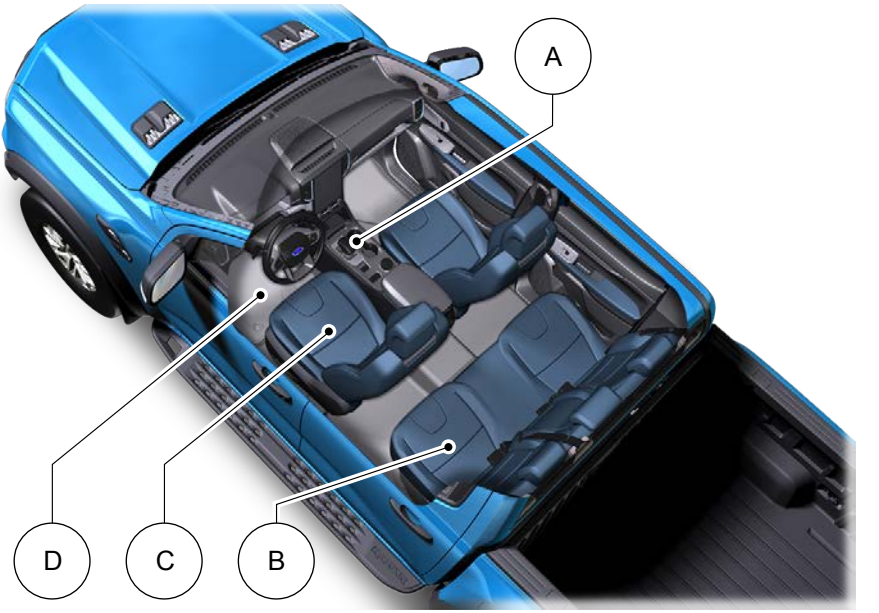

A Se **Stillingsindikatorer for automatisk girkasse** (side 256)..
B Se **Felle ned seteryggen** (side 166)..
C Se **Korrekt sittestilling** (side 158)..
D Se **Gulvmatter** (side 453)..

Ranger (TRA, TRB) Vehicles Built From: 01-11-2024, CG4010noNOR noNOR, Edition date: 202407, DOM

KJØRETØYET INNVENDIG - RAPTOR, HØYRESTYRT

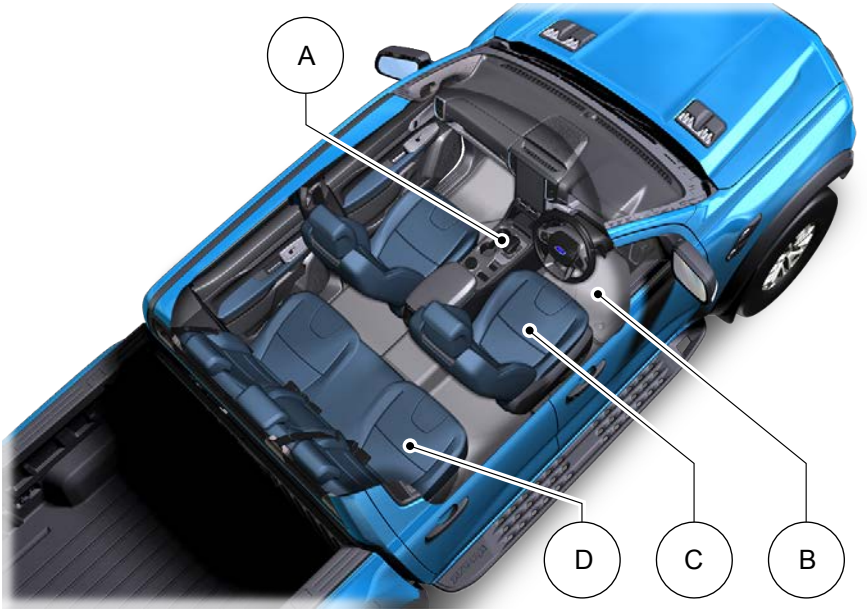

A Se **Stillingsindikatorer for automatisk girkasse** (side 256)..
B Se **Gulvmatter** (side 453)..
C Se **Korrekt sittestilling** (side 158)..
D Se **Felle ned seteryggen** (side 166)..

FRONTEN UTVENDIG - UNNTATT: RAPTOR

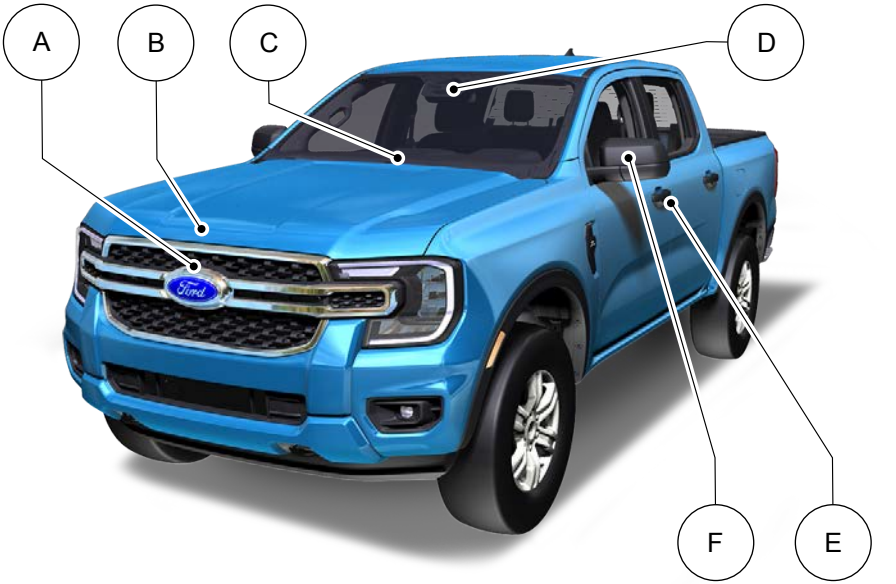

A Se **Plassering 360-graders kameraer** (side 319)..

B Se **Åpne og lukke panseret** (side 481)..

C Se **Skifte viskerbladene foran** (side 98)..

D Se **Hva er kjørefeltstøttesystemet** (side 361)..

E Se **Opplåsing og låsing av dørene via nøkkelbladet** (side 82).. Se **Opplåsing og låsing av dørene via fjernkontrollen** (side 82)..

F Se **Justering av sidespeil** (side 120)..

FRONTEN UTVENDIG - RAPTOR

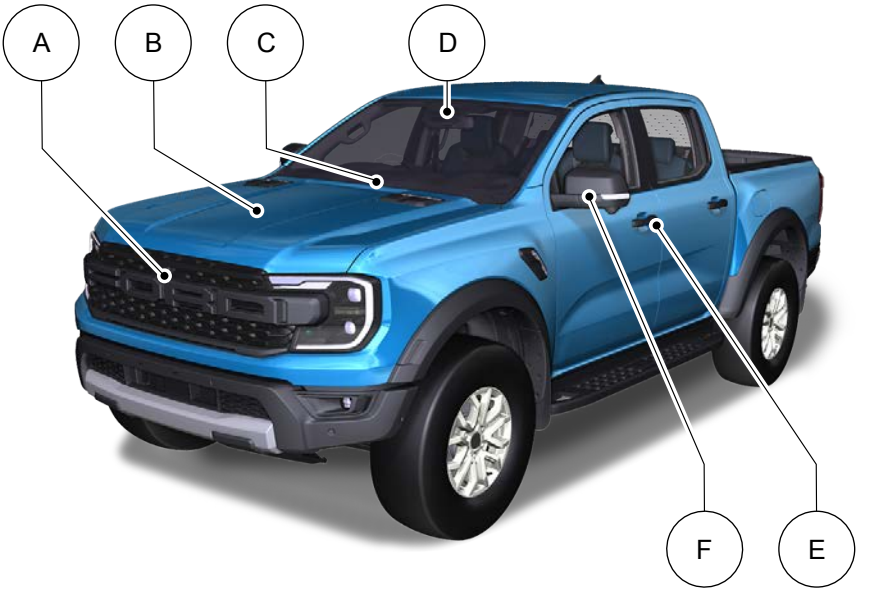

A Se **Plassering 360-graders kameraer** (side 319)..

B Se **Åpne og lukke panseret** (side 481)..

C Se **Skifte viskerbladene foran** (side 98)..

D Se **Hva er kjørefeltstøttesystemet** (side 361)..

E Se **Opplåsing og låsing av dørene via nøkkelbladet** (side 82).. Se **Opplåsing og låsing av dørene via fjernkontrollen** (side 82)..

F Se **Justering av sidespeil** (side 120)..

BAKPARTEN UTVENDIG - UNNTATT: RAPTOR

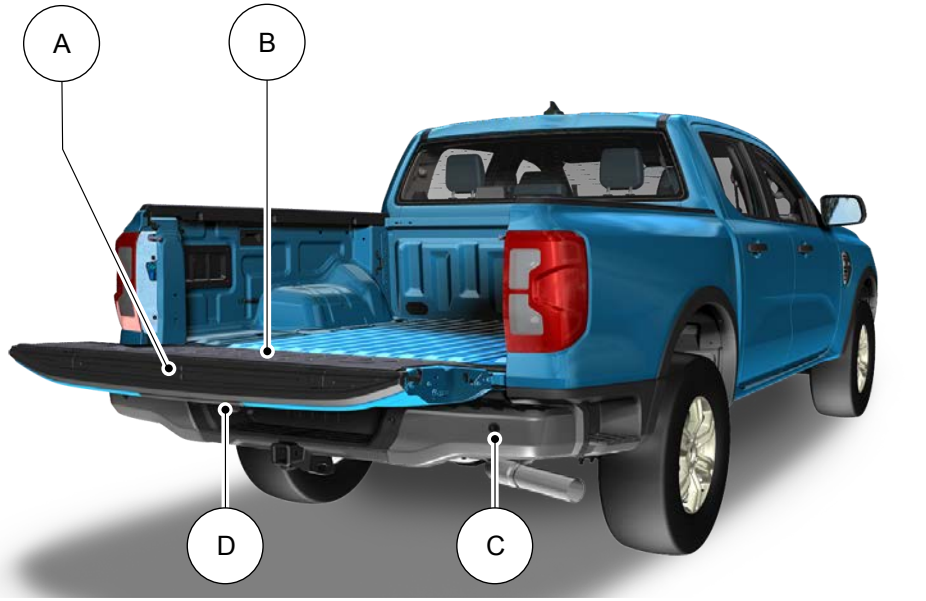

A Se **Åpne bakluken fra utsiden av kjøretøyet** (side 89)..
B Se **Arbeidsoverflate på bakluken** (side 89)..
C Se **Finne de bakre parkeringshjelpfølerne** (side 312)..
D Se **Plassering 360-graders kameraer** (side 319)..

Ranger (TRA, TRB) Vehicles Built From: 01-11-2024, CG4010noNOR noNOR, Edition date: 202407, DOM

BAKPARTEN UTVENDIG - RAPTOR

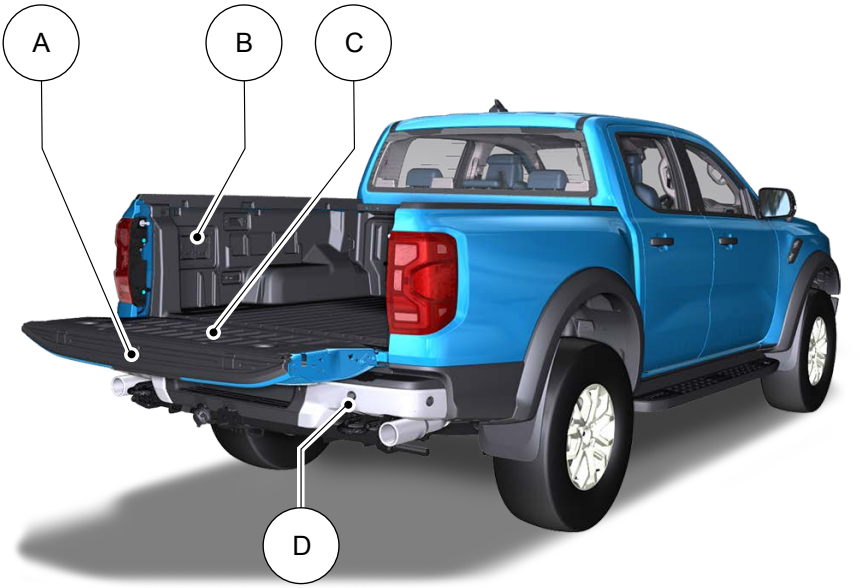

A Se **Åpne bakluken fra utsiden av kjøretøyet** (side 89)..
B Se **Strømuttaksforholdsregler** (side 174)..
C Se **Arbeidsoverflate på bakluken** (side 89)..
D Se **Finne de bakre parkeringshjelpfølerne** (side 312)..

SPESIELLE FUNKSJONER

Drivverk

- 3.0L Twin Turbo EcoBoost-motor.
- 10R60 10-trinns automatgirkasse med Magnesium-rattkontroller og vann-til-luft-girkassekjøler.
- Elektronisk overføringshus med fremre differensialsperre.
- Bakre differensialsperre som kan låses i 4A, 4H og 4L.
- Elektronisk styrt Twin Pipe Active-eksosrør med flere moduser og svarte 3-tommers ender.
- Anti-lag-teknologi er tilgjengelig i Baja-modus.

Understell

- Nedre styrearmer i støpt aluminium.
- Øvre styrearmer i stål.
- Fox Factory 2.5 Live Valve Internal Bypass-støtdempere foran.
- Fox Factory 2.5 Live Valve Internal Bypass Remote Reservoir-støtdempere bak.
- Unike understellsskjold.
- Ekstra robust forsterket ramme.
- Unik Watts Link-bakhjulsoppheng.
- Bakkeklaringsfølere i hvert hjørne.
- 33-tommers helårsdekk på 17-tommers felger.

Utvendig

- Modifisert støtfanger bak med integrerte slepekroker bak.
- Understellsvern pluss slepekroker foran.
- Panser med funksjonelle luftuttrekk.
- Fremre og bakre LED-markeringslys.
- 17 x 8,5 lettmetallfelger.
- 17 x 8,5 bead lock-kompatible felger fås som ekstrautstyr.

Interiør

- Unik terrengmodus og terrengstyringsfunksjon pluss seks tilbehørsbrytere.
- Unike for- og bakseter med "code orange"-detaljer.
- SYNC 4.0 med skjermbilde for terrengkjøring og 360-graders kamera.
- Unikt ratt med brytere for styring og tilpassing av MyMode, eksos og demping.

SIKKERHETSFOR-HOLDSREGLER FOR BARN





Bare barnesikringsutstyr som er sertifisert i henhold til ECE-R129 eller ECE-R44.03 (eller nyere), er testet og godkjent for bruk i kjøretøyet.

Merk: *Regler for bruk av barnesikring varierer fra land til land.*

ADVARSEL: Livsfare: Bruk aldri et bakovervendt barnesete i et forsete som er beskyttet av en aktiv frontkollisjonspute. Det kan føre til dødsfall eller alvorlige skader.

ADVARSEL: Du må deaktivere kollisjonsputen på passasjersiden hvis det blir brukt et forovervendt barnesete i forsetet.

ADVARSEL: Du må aktivere kollisjonsputen på passasjersiden igjen når du tar ut barnesikringen.

ADVARSEL: Ikke forsøk å endre barnesikringene på noen måte.

ADVARSEL: Aldri hold et barn på fanget mens kjøretøyet er i bevegelse.

ADVARSEL: Ikke la barn eller kjæledyr være alene i kjøretøyet uten tilsyn. Hvis denne instruksjonen ikke tas til følge, kan det føre til personskade eller dødsfall.

ADVARSEL: Hvis kjøretøyet har vært innblandet i en kollisjon, må barnesikringene kontrolleres.

ADVARSEL: Ikke plasser skulderdelen av setebeltet under armen eller bak ryggen på barnet, og påse at barnet heller ikke gjør dette. Hvis du ikke følger denne instruksjonen, kan det føre til redusert effekt og større risiko for personskade eller død ved en kollisjon.

ADVARSEL: Ikke bruk puter, bøker eller håndklær for å øke barnets sittehøyde. Hvis denne instruksjonen ikke tas til følge, kan det føre til personskade eller dødsfall.

ADVARSEL: Sett nakkestøtten på plass igjen når du fjerner barnesetet.

Ranger (TRA, TRB) Vehicles Built From: 01-11-2024, CG4010noNOR noNOR, Edition date: 202407, DOM

ADVARSEL: Sørg for at barnet alltid festes trygt i et barnesete som er tilpasset barnets høyde, alder og vekt. Barnesete følger ikke med bilen, og må kjøpes separat. Hvis du unnlater å følge disse instruksjonene og retningslinjene, kan det øke risikoen for at barnet får alvorlige eller livstruende skader.

ADVARSEL: Hvis du bruker barnesete og sikkerhetsbelte, må du passe på at sikkerhetsbeltet ikke er slakt eller vridd.

ADVARSEL: Ikke fest en beltestol eller sittepute med bare hoftebeltet.

ADVARSEL: Ikke fest en beltestol eller sittepute med et sikkerhetsbelte som er slakt eller vridd.

ADVARSEL: Sørg for at barnet sitter i oppreist stilling.

FESTEPUNKTER FOR BARNESIKRING

HVA ER FESTEPUNKTENE FOR BARNESIKRING

Hensikten med forankringspunktene er at du skal kunne montere barnesikring på en rask og enkel måte.

PLASSERING AV DE NEDRE FESTEPUNKTENE TIL BARNESIKRINGEN



PLASSERING AV DE ØVRE FESTEPUNKTENE TIL BARNESIKRINGEN



BARNESIKRING

INFORMASJON OM PLASSERING AV BARNESETER

Setestillinger	Vektklassekategorier				
	0	0+	1	2	3
	0–10 kg	0–13 kg	9–18 kg	15–25 kg	22–36 kg
Kollisjonspute på passasjersiden foran **PÅ**.	X	X	UF[1]	UF[1]	UF[1]
Kollisjonspute på passasjersiden foran **AV**.	U[1]	U[1]	U[1]	U[1]	U[1]
Bakseter.[2]	U	U	U	U	U

[1] Vi anbefaler at barn sikres i et offentlig godkjent barnesete i baksetet.

[2] Ikke bruk barnesete med støtteben i det midtre baksetet, med mindre dette er i tråd med produktinformasjonen fra produsenten av barnesetet.

X Ikke egnet for plassering av barn i denne størrelsesgruppen.

U Egnet for barneseter som er godkjent for bruk i denne vektklassen.

UF Egnet for plassering av forovervendte barneseter (universalkategori) godkjent for bruk for denne størrelsesgruppa.

ISOFIX-barneseter

Setestillinger		Vektklassekategorier				
		0	0	0+	1	1
		Vendt mot siden	Bakovervendt	Bakovervendt	Forovervendt	Bakovervendt
		0–10 kg	0–10 kg	0–13 kg	9–18 kg	9–18 kg
Fremre passasjersete.	Størrelsesklasse.	Ingen ISOFIX				
	Størrelsestype.					
ISOFIX på ytterste baksete.	Størrelsesklasse.	X	E[1]	C, D, E[1]	A, B, B1[1]	C, D[1]
	Feste.	X	R1[1]	R1, R2X, R2, R3[1]	F2, F2X, F3[1]	R2X, R2, R3[1]
	Størrelsestype.	X	IL	IL	IL, IUF	IL
Midtre baksete.	Størrelsesklasse.	Ingen ISOFIX				
	Størrelsestype.					

[1] Størrelsesklasse og fester gjelder både universelle og semi-universelle barnesikringssystemer. Disse identifiseringsbokstavene vises på ISOFIX-barneseter.

IL Egnet for bruk med bestemte ISOFIX-barnesikringssystemer i den halv-universelle kategorien. Du finner mer informasjon i listen over kjøretøyanbefalinger fra produsenten av barnesetesystemet.

IUF Egnet for bruk med forovervendte ISOFIX-barnesetesystemer i den universelle kategorien.

i-Size-barnesikringer

	Passasjersetet foran	Ytterste bakseter	Midtre baksete
Bakovervendt barnesetesystem på passasjersete foran med kollisjonspute **PÅ**.	X	-	-
i-størrelses barnesikringssystemer.	X	i-U	X
Egnet feste til sittepute.	B2, B3[1]	B2, B3[1]	B2, B3[1]

[1] Festet gjelder barnesetesystemer med sittepute. Disse identifiseringsbokstavene vises på i-Size-seteputer.

i-U Egner seg for bruk med for- og bakovervendte i-Size-barnesikringssystemer.

X Ikke egnet for bruk med i-Size-barnesikringssystemer.

ANBEFALINGER FOR BARNESETER

Størrelsesklas-sekategorier	Produsent	Modell	Vedlegg
40–83 cm 0–13 kg	Maxi-Cosi.	Pebble 360- og FamilyFix 360-basis.[1]	ISOFIX og støttebein (basis), eller kun sikkerhetsbelte.
40–105 cm 0–17,5 kg	Maxi-Cosi.	Pearl 360- og FamilyFix 360-basis.[1]	ISOFIX og støttebein (basis).
100–150 cm 15–36 kg	Britax Römer.	KidFix M i-størrelse.[1,2]	ISOFIX og setebelte, eller bare setebelte.

[1]Vi anbefaler at barn sikres med ISOFIX-barnesikring i de ytterste baksetene.

[2]Vi anbefaler at det benyttes en beltestol som er en kombinasjon av pute og ryggstøtte, istedenfor bare sittepute.

Kontakt en autorisert forhandler for oppdatert informasjon om barnesetene vi anbefaler.

MONTERE BARNESIKRING

BRUKE SIKKERHETSBELTER - UNNTATT: RAPTOR

ADVARSEL: LIVSFARE: Bruk aldri et bakovervendt barnesete i et forsete som er beskyttet av en kollisjonspute.

ADVARSEL: Et uriktig montert barnesete kan svinge, tippe eller løsne og forårsake alvorlige skader eller dødsfall.

ADVARSEL: Ikke bruk barnesete i kjøretøyet hvis festestroppen faller ned i en sprekk i seteryggen eller går utenfor kanten av setet.

Merk: *Juster alltid passasjersetet foran til bakerste stilling. Hvis det viser seg å være vanskelig å trekke setebeltet i henhold til instruksjonene for barnesetet, justerer du seteryggen og flytter setet kun så langt frem som nødvendig.*

Når barnesetet er installert, skyver og trekker du systemet frem og tilbake og fra side til side for å kontrollere at det sitter godt.

Les og følg anvisningene fra produsenten av barnesetet. Kontakt produsenten av barnesetet hvis du er i tvil.

Merk: *Sidekollisjonsputene vil ikke komme i berøring med et barnesete eller en beltestol som er riktig montert, da disse kollisjonsputene er utformet for å blåses opp nedover fra taktrekket over dørene langs sidevinduåpningen.*

Når et barnesete ikke er i bruk, må det enten sikres godt eller fjernes og oppbevares på et trygt sted. Et usikret barnesete kan bli kastet rundt i kupeen og forårsake personskader ved en kollisjon eller bråstopp.

ISOFIX-forankringspunkter

ADVARSEL: De nedre ISOFIX-forankringspunktene må brukes i kombinasjon med de øvre forankringspunktene (toppfestene).

ADVARSEL: Benytt en antirotasjonsinnretning når du bruker ISOFIX-systemet. Unnlatelse av å følge denne instruksjonen kan føre til alvorlig/livstruende personskade.

Merk: *Når du kjøper et ISOFIX barnesete, må du sørge for å gjøre deg kjent med den riktige vektgruppen og ISOFIX-størrelsesklassen for ønsket plassering av setet.*

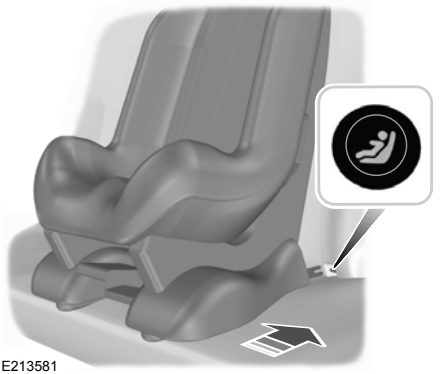

E213581

Bilen har ISOFIX-forankringspunkter som passer for universelt godkjente ISOFIX-barnesikringer.

ISOFIX-systemet har to stive festearmer på barnesetet. Disse festes i forankringspunktene på yttersetene i andre rad, der seteputen og ryggstøtten møtes. Festepunktene for barneseter med toppfeste befinner seg bak andre seterad.

Toppforankringspunkter

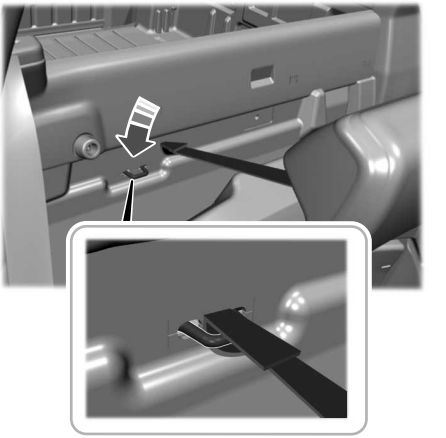

Det er to festepunkter for barneseter på setene i andre seterad, ett for hver av de ytterste baksetene.

Når du installerer barnesetet, fester du klipset til festepunktet, løfter eventuelt nakkestøtten og trekker festestroppen mellom nakkestøttene. Dette hindrer festestroppen i å falle av ytterkanten av setet.

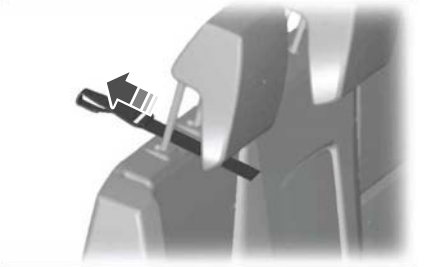

Slik fester du en barnesikring med toppstropper

ADVARSEL: Ikke fest en toppstropp til noe annet enn det korrekte festet for stroppen.

ADVARSEL: Sørg for å toppfestet ikke er slakt eller vridd, og at det er korrekt festet til forankringspunktet.



1. Press hardt i ryggen på barnesikringen slik at setet går i inngrep med de nedre ISOFIX-festene.
2. Stram festestroppene i henhold til anvisningene fra produsenten av barnesetet.

BRUKE SIKKERHETSBELTER - RAPTOR

ADVARSEL: LIVSFARE: Bruk aldri et bakovervendt barnesete i et forsete som er beskyttet av en kollisjonspute.

ADVARSEL: Et uriktig montert barnesete kan svinge, tippe eller løsne og forårsake alvorlige skader eller dødsfall.

ADVARSEL: Ikke bruk barnesete i kjøretøyet hvis festestroppen faller ned i en sprekk i seteryggen eller går utenfor kanten av setet.

Merk: *Juster alltid passasjersetet foran til bakerste stilling. Hvis det viser seg å være vanskelig å trekke setebeltet i henhold til instruksjonene for barnesetet, justerer du seteryggen og flytter setet kun så langt frem som nødvendig.*

Når barnesetet er installert, skyver og trekker du systemet frem og tilbake og fra side til side for å kontrollere at det sitter godt.

Les og følg anvisningene fra produsenten av barnesetet. Kontakt produsenten av barnesetet hvis du er i tvil.

Merk: *Sidekollisjonsputene vil ikke komme i berøring med et barnesete eller en beltestol som er riktig montert, da disse kollisjonsputene er utformet for å blåses opp nedover fra taktrekket over dørene langs sidevinduåpningen.*

Når et barnesete ikke er i bruk, må det enten sikres godt eller fjernes og oppbevares på et trygt sted. Et usikret barnesete kan bli kastet rundt i kupeen og forårsake personskader ved en kollisjon eller bråstopp.

ISOFIX-forankringspunkter

ADVARSEL: De nedre ISOFIX-forankringspunktene må brukes i kombinasjon med de øvre forankringspunktene (toppfestene).

ADVARSEL: Benytt en antirotasjonsinnretning når du bruker ISOFIX-systemet. Unnlatelse av å følge denne instruksjonen, kan det føre til personskade eller dødsfall.

Merk: *Når du kjøper et ISOFIX barnesete, må du sørge for å gjøre deg kjent med den riktige vektgruppen og ISOFIX-størrelsesklassen for ønsket plassering av setet.*

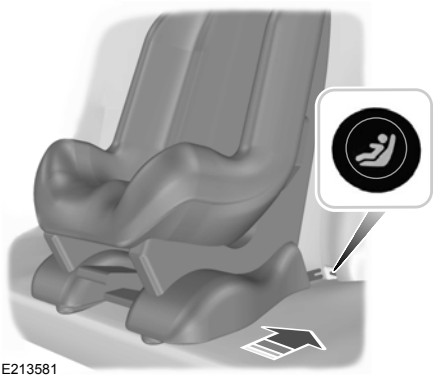

E213581

Bilen har ISOFIX-forankringspunkter som passer for universelt godkjente ISOFIX-barnesikringer.

ISOFIX-systemet består av to stive festearmer på barnesetet. Disse festes i forankringspunktene på yttersetene i andre rad, der seteputen og ryggstøtten møtes. Festepunktene for barneseter med toppfeste befinner seg bak andre seterad.

Toppforankringspunkter

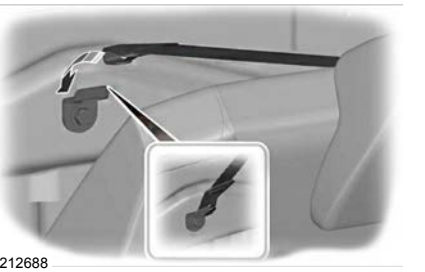

E212688

Det er to festepunkter for barneseter på setene i andre seterad, ett for hver av de ytterste baksetene.

Når du installerer barnesetet, fester du klipset til festepunktet, løfter eventuelt nakkestøtten og trekker festestroppen mellom nakkestøttene. Dette hindrer festestroppen i å falle av ytterkanten av setet.

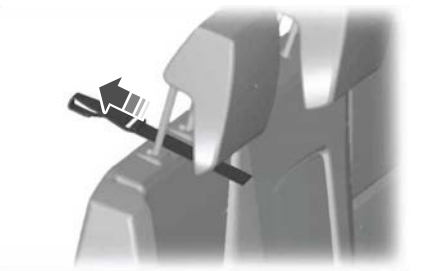

Slik fester du en barnesikring med toppstropper

ADVARSEL: Ikke fest en toppstropp til noe annet enn det korrekte festet for stroppen.

ADVARSEL: Sørg for å toppfestet ikke er slakt eller vridd, og at det er korrekt festet til forankringspunktet.



1. Press hardt i ryggen på barnesikringen slik at setet går i inngrep med de nedre ISOFIX-festene.
2. Stram festestroppene i henhold til anvisningene fra produsenten av barnesetet.

BRUKE FESTESTROPPER - UNNTATT: RAPTOR

ADVARSEL: Festepunktene til barnesikring er kun laget for å tåle belastningen som et korrekt montert barnesete medfører. De får under ingen omstendigheter brukes til setebelter for voksne, ledningsnett eller til å feste andre ting eller utstyr i kjøretøyet.

ADVARSEL: For å forsikre deg om at låsemekanismen til baksetet er helt i inngrep i oppreist stilling, er det viktig at du alltid tester om setet lar seg trekke ned igjen.

ADVARSEL: Sørg for at festestroppens strammemekanisme er tilgjengelig når seteryggen er helt i inngrep i låsesporet.

Det finnes to festepunkter for barneseter på bakpanelet av det doble førerhuset: ett bak hvert yttersete på de viste plassene. Ikke plasser et barnesete på midtre baksete.

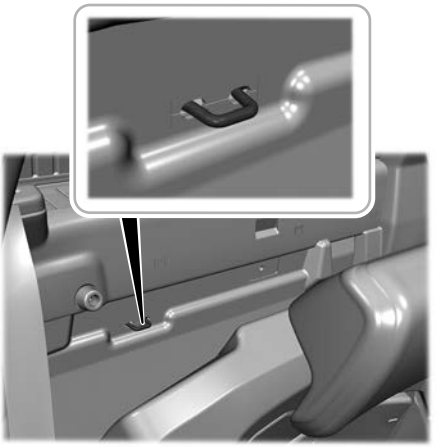

For å komme til festepunktene for barnesete, trekker du opp utløserstroppen og flytter frem seteryggen. Når du har satt seteryggen tilbake i oppreist stilling, forsøker du å bevege den for- og bakover for å forsikre deg om at den har gått i inngrep.



Følgende diagram viser riktig montering og innretning av festeklipset og festepunktet.

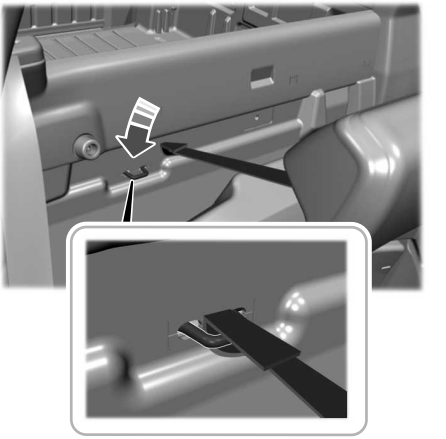

BRUKE FESTESTROPPER - RAPTOR

ADVARSEL: Festepunktene til barnesikring er kun laget for å tåle belastningen som et korrekt montert barnesete medfører. De får under ingen omstendigheter brukes til setebelter for voksne, ledningsnett eller til å feste andre ting eller utstyr i kjøretøyet.

ADVARSEL: For å forsikre deg om at låsemekanismen til baksetet er helt i inngrep i oppreist stilling, er det viktig at du alltid tester om setet lar seg trekke ned igjen.

ADVARSEL: Sørg for at festestroppens strammemekanisme er tilgjengelig når seteryggen er helt i inngrep i låsesporet.

Det finnes to festepunkter for barneseter på bakpanelet av det doble førerhuset: ett bak hvert yttersete på de viste plassene. Ikke plasser et barnesete på midtre baksete.

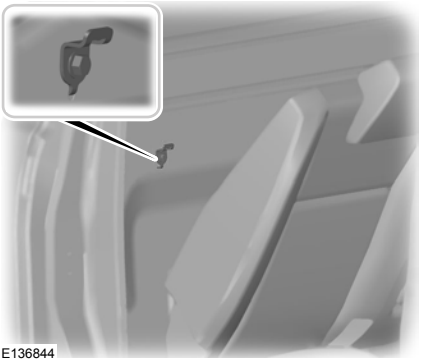
E136844

For å komme til festepunktene for barnesete, trekker du opp utløserstroppen og flytter frem seteryggen. Når du har satt seteryggen tilbake i oppreist stilling, forsøker du å bevege den for- og bakover for å forsikre deg om at den har gått i inngrep.



Følgende diagram viser riktig montering og innretning av festeklipset og festepunktet.

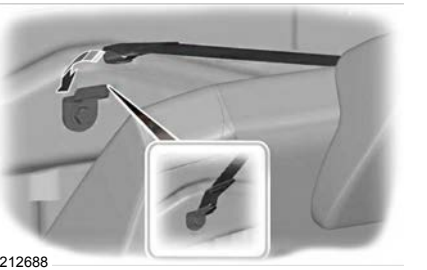
E212688

STØTTEPUTER

Beltestol



Barn som veier mer enn 15 kg, men som er lavere enn 150 cm, må sikres i en beltestol eller på en sittepute.

Vi anbefaler at det benyttes en beltestol som er en kombinasjon av pute og ryggstøtte, istedenfor bare sittepute. Den oppreiste sittestillingen gjør det mulig å legge skulderbeltet på voksenbeltet midt over barnets skulder, og plassere hoftebeltet tett over hoftene.

Sittepute

ADVARSEL: Ved bruk av sittepute må du passe på å justere nakkestøtten.



Barn som veier mer enn 22 kg, men som er lavere enn 150 cm, må sikres på en sittepute.

BARNESIKRINGSLÅSER - BILER MED: LÅSER MED MEKANISK BARNESIKRING

ADVARSEL: Du kan ikke åpne bakdørene fra innsiden hvis du har aktivert barnesikring.



Barnesikringslåsen sitter på bakre kant av hver bakdør. Du må slå på barnesikringslåsen for hver enkelt dør separat.

Venstre side

Vri nøkkelen med urviseren for å slå på barnesikringslåsen, og mot urviseren for å slå den av.

Høyre side

Vri nøkkelen mot urviseren for å slå på barnesikringslåsen, og med urviseren for å slå den av.

Merk: *Sjekk barnesikringen ved å trekke to ganger i det innvendige dørhåndtaket for å kontrollere at døren ikke kan åpnes.*

Merk: *Hvis du vil åpne bakdørene innenfra kupeen når barnesikringen er aktivert, må du rulle ned bakvinduet og bruke det utvendige håndtaket. Eller du kan be noen på utsiden av bilen å åpne døren.*

BARNESIKRINGSLÅSER - BILER MED: LÅSER MED FJERNSTYRT BARNESIKRING

ADVARSEL: Du kan ikke åpne bakdørene fra innsiden hvis du har aktivert barnesikring.



E259984

Kontrollen for elektrisk barnesikring er på førerdøren.

Trykk på låskontrollen for å slå dem på. Trykk en gang til for å slå dem av.

Merk: *Ikke bruk bryterne for de elektriske vinduene bak når barnesikringen er på.*

Merk: *Hvis LED-lampen blinker, har systemet oppdaget en feil som krever service. Få kjøretøyet kontrollert så snart som mulig.*

FORHOLDSREGLER FOR SIKKERHETSBELTE

ADVARSEL: Pass på at sikkerhetsbeltene er trygt plassert når de ikke er i bruk, og at de ikke henger på utsiden når du lukker døren.

FESTE OG LØSNE SIKKERHETSBELTENE

Feste sikkerhetsbeltene

Alle sikkerhetsbelter i kjøretøyet er en trepunktskombinasjon av hofte- og skuldersele.



A Sikkerhetsbeltelåsetunge.

B Beltespenne.

1. Trekk sikkerhetsbeltet jevnt ut.

Merk: *Rullen kan låse seg hvis beltet trekkes for raskt ut eller kjøretøyet står i en bakke.*

2. Sett tungen inn i spennen.
3. Trekk i beltet for å forsikre deg om at det ikke sitter løst.

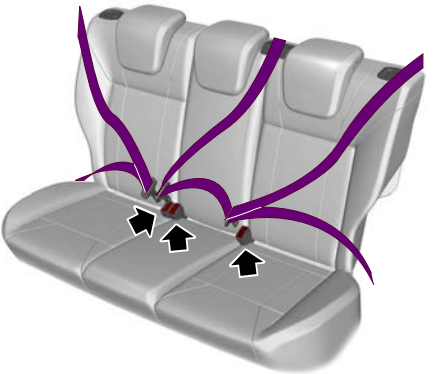

Sikkerhetsbeltet i midten av andre rad kan gå i lås hvis du retter opp seteryggen fra nedfelt til oppreist stilling med makt. Hvis setebeltet går i lås, kan du lene setet bakover med ryggstøtten.

Frigjøring av sikkerhetsbelter

1. Trykk på den røde knappen på beltelåsen for å løsne sikkerhetsbeltet.
2. Hold i låsetungen og la setebeltet trekke seg helt og jevnt tilbake til inntrukket stilling.

JUSTERE SIKKERHETSBELTENE VED GRAVIDITET

ADVARSEL: Fest sikkerhetsbeltet riktig, både for din egen og fosterets sikkerhet. Ikke bruk bare hoftebeltet eller bare skulderbeltet.

Ranger (TRA, TRB) Vehicles Built From: 01-11-2024, CG4010noNOR noNOR, Edition date: 202407, DOM

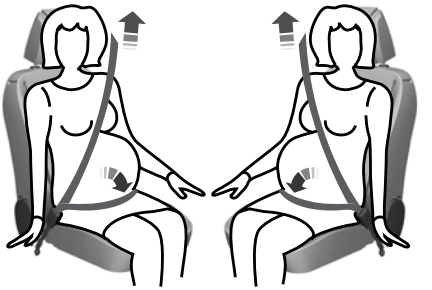

Gravide bør alltid bruke sikkerhetsbelte. Delen med hoftebeltet på et kombinert hofte- og skulderbelte bør plasseres lavt over hoftene under magen, og strammes tett, samtidig som det føles komfortabelt. Skulderbeltedelen i et kombinert hofte- og skulderbelte bør plasseres slik at den går fra midt på skulderen og over midten av brystkassen.

SETEBELTEVARSEL

INDIKATOR FOR SIKKERHETS-BELTEVARSLER

En varsellampe lyser hvis tenningen er på, et forsete er i bruk og sikkerhetsbeltet ikke er festet.

En varsellampe lyser når kjøretøyet overskrider en relativt lav hastighet, og et bakre sikkerhetsbelte er løsnet.

Varsellampen lyser helt til alle passasjerene har festet sikkerhetsbeltet.

LYDSIGNALER FOR SIKKERHETSBELTEVARSLER

En varseltone lyder og varsellampen tennes hvis kjøretøyet overstiger en relativt lav hastighet uten at du har festet sikkerhetsbeltet.

Varseltonen lyder en kort stund eller til du fester sikkerhetsbeltet.

SLÅ PÅ/AV SIKKERHETSBEL-TEVARSLEREN

Kontakt en autorisert forhandler.

KONTROLLERE SIKKERHETS-BELTESTATUS

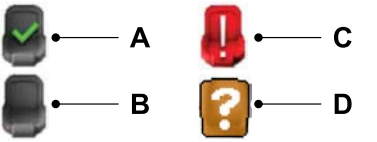

A Sikkerhetsbelte festet.

B Sikkerhetsbelte ikke festet.

C Sikkerhetsbelte ikke festet eller sikkerhetsbelte nylig løsnet.

D Feil.

Kontrollere sikkerhetsbeltestatus

1. Trykk på menyknappen på rattet for å gå inn i kombiinstrumentets hovedmeny.
2. Trykk på Velg skjermer.
3. Velg sikkerhetsbelter.

KONTROLLERER SIKKERHETSBELTENE

Kontroller setebeltene og barnesikringen regelmessig for å være sikker på at alt virker som det skal og ikke er skadet. Kontroller at det ikke er noen hakk, rifter eller kutt. Skift ved behov.

Etter en kollisjon må følgende setebelteenheter kontrolleres:

- Strammere.
- Beltelåser.
- Skulderbelteføring på seteryggen.
- Barnesikringsfester.
- Festedeler.

Les instruksjonene fra produsenten av barnesikringsutstyret med informasjon om ekstra inspeksjon og vedlikehold.

Vi anbefaler at alle setebelteenheter som har vært i bruk ved en kollisjon blir skiftet. Hvis det imidlertid dreier seg om en liten kollisjon, og en autorisert forhandler finner at beltene ikke viser tegn til skade og at de fremdeles fungerer som de skal, er det ikke nødvendig å skifte dem. Setebelteenheter som ikke har vært i bruk ved en kollisjon, bør også kontrolleres og skiftes hvis det blir påvist skade eller at de ikke fungerer som de skal.

Sikkerhetsbelter – informasjonsmeldinger

Melding	Beskrivelse
Bakre belte Feil Service påkrevd	Systemet har registrert en feil som krever service. Få kjøretøyet kontrollert så snart som mulig.

SLIK FUNGERER DE FREMRE KOLLISJONSPUTENE

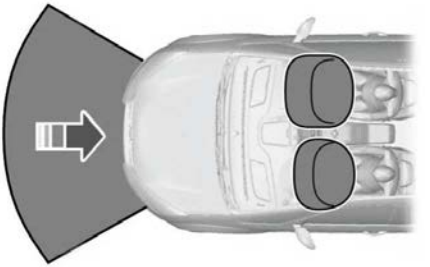

Frontkollisjonsputene er laget for å utløses ved alvorlige frontkollisjoner eller nesten-frontkollisjoner. Kollisjonsputene blir blåst opp på et par tusendels sekund. De demper kroppens bevegelse forover og flater ut i kontakt med passasjeren. Kollisjonsputene foran er ikke laget for å utløses ved mindre frontkollisjoner, påkjørsler bakfra, sidekollisjoner eller velt.

SLIK FUNGERER SIDEKOLLISJONSPUTENE

ADVARSEL: Ikke plasser gjenstander eller monter utstyr på eller nær taktrekket ved sideskinnen som kan komme i kontakt med en kollisjonsgardin som utløses. Unnlatelse av å følge disse instruksjonene kan øke risikoen for personskade ved en eventuell kollisjon.

ADVARSEL: Ikke len hodet mot døren. Sidekollisjonsputen kan skade deg da den utløses fra siden av seteryggen.

ADVARSEL: Bruk av ekstra setetrekk som ikke er godkjent av Ford Motor Company, kan hindre utløsning av sidekollisjonsputene og dermed øke faren for personskader ved en ulykke.

ADVARSEL: Ikke utfør service, reparasjoner eller endringer på kollisjonssikringssystemet eller dets komponenter. Hvis denne instruksjonen ikke tas til følge, kan det føre til personskade eller dødsfall.

ADVARSEL: Hvis en kollisjonssikringssystemkomponent har blitt utløst, vil den ikke fungere mer. Systemet og de tilhørende komponenter må inspiseres så snart som mulig. Hvis denne instruksjonen ikke tas til følge, kan det føre til personskade eller dødsfall.



Sidekollisjonsputene er plassert ytterst på forseteryggene. Det er festet en etikett på siden av seteryggene for å gjøre oppmerksom på dette.



Sidekollisjonsputene er utformet for å utløses mellom dørpanelet og passasjeren for å gi best mulig beskyttelse ved visse typer sammenstøt.

Sidekollisjonsputene er laget for å utløses ved kraftige sidekollisjoner. De kan også bli utløst ved en kraftig frontkollisjon. Sidekollisjonsputene er ikke laget for å utløses ved mindre side- eller frontkollisjoner, påkjørsler bakfra eller ved velt.

SLIK FUNGERER KNEKOLLISJONSPUTENE

ADVARSEL: Ikke forsøk å åpne dekselet foran kollisjonsputen.

Knekollisjonsputen på førersiden blir utløst ved alvorlige frontkollisjoner eller nesten-frontkollisjoner med en vinkel på inntil 30° fra høyre eller venstre. Kollisjonsputen blåser seg opp på noen tusendeler av et sekund, og luften slippes ut ved kroppskontakt slik at det blir en polstring mellom rattstammen og knærne til føreren. Ved velt, kollisjoner bakfra og sidekollisjoner utløses ikke knekollisjonsputen.

Merk: *Kollisjonsputen har lavere utløsingsterskel enn frontkollisjonsputene. Ved mindre sammenstøt er det mulig at bare knekollisjonsputen utløses.*

SLIK FUNGERER SIDEKOLLISJONSGARDINENE

ADVARSEL: Ikke plasser gjenstander eller monter utstyr på eller nær taktrekket ved sideskinnen som kan komme i kontakt med en kollisjonsgardin som utløses. Unnlatelse av å følge disse instruksjonene kan øke risikoen for personskade ved en eventuell kollisjon.

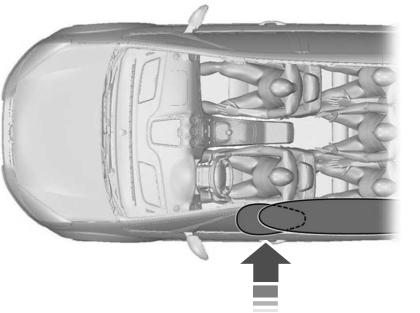

Kollisjonsputene befinner seg over sidevinduene foran og bak.

Kollisjonsputene er laget for å utløses ved alvorlige side- eller frontkollisjoner. Kollisjonsputene er ikke laget for å utløses ved mindre side- eller frontkollisjoner, påkjørsler bakfra eller ved velt.

FORHOLDSREGLER FOR KOLLISJONSPUTER

ADVARSEL: Livsfare: Bruk aldri et bakovervendt barnesete i et forsete som er beskyttet av en aktiv frontkollisjonspute. Det kan føre til dødsfall eller alvorlige skader.

ADVARSEL: Du må ikke foreta noen som helst endringer av frontpartiet på kjøretøyet. Dette kan ha negativ innvirkning på utløsningen av kollisjonsputene. Unnlatelse av å etterkomme denne advarselen kan føre til alvorlig personskade eller dødsfall.

ADVARSEL: Fest alltid sikkerhetsbeltet, og sørg for tilstrekkelig avstand mellom deg selv og rattet. Bare når du bruker sikkerhetsbeltet riktig, kan det holde deg i en stilling som gjør at kollisjonsputen får optimal effekt. Unnlatelse av å etterkomme denne advarselen kan føre til alvorlig personskade eller dødsfall.

ADVARSEL: Reparasjoner på rattet, rattstammen, seter, kollisjonsputer og sikkerhetsbelter må utføres av en autorisert forhandler. Unnlatelse av å etterkomme denne advarselen kan føre til alvorlig personskade eller dødsfall.

ADVARSEL: Hold områdene foran kollisjonsputene fri for hindringer. Ikke fest noe på eller over dekslene til kollisjonsputene. Gjenstander kan bli til prosjektiler ved utløsing av kollisjonsputen. Unnlatelse av å følge denne instruksjonen, kan det føre til personskade eller dødsfall.

ADVARSEL: Ikke stikk skarpe gjenstander i de områdene hvor kollisjonsputene er montert. Dette kan ha negativ innvirkning på kollisjonsputenes evne til å blåses opp. Unnlatelse av å følge denne instruksjonen, kan det føre til personskade eller dødsfall.

ADVARSEL: Bruk av ekstra setetrekk som ikke er godkjent av Ford Motor Company, kan hindre utløsning av sidekollisjonsputene og dermed øke faren for personskader ved en ulykke.

ADVARSEL: Ikke utfør service, reparasjoner eller endringer på kollisjonssikringssystemet eller dets komponenter. Unnlatelse av å følge denne instruksjonen, kan det føre til personskade eller dødsfall.

ADVARSEL: Hvis en kollisjonssikringssystemkomponent har blitt utløst, vil den ikke fungere mer. Systemet og de tilhørende komponenter må inspiseres så snart som mulig. Unnlatelse av å følge denne instruksjonen, kan det føre til personskade eller dødsfall.

Merk: *Hvis en kollisjonspute utløses, høres et høyt smell, og det kommer en sky av ufarlig støv. Dette er normalt.*

FØLERSYSTEM FOR FORSETEPASSASJER

HVA ER FØLERSYSTEM FOR FORSETEPASSASJER

Dette systemet registrerer en passasjer som sitter riktig og avgjør om kollisjonsputen på passasjersiden skal være aktivert.

Ranger (TRA, TRB) Vehicles Built From: 01-11-2024, CG4010noNOR noNOR, Edition date: 202407, DOM

SLIK FUNGERER FØLERSYSTEMET FOR FORSETEPASSASJER

Systemet bruker en statusindikator som lyser for å varsle at den fremre frontkollisjonsputen er aktivert eller deaktivert.

Merk: *Når du først slår på tenningen, vil av- og på-statusindikatorene for kollisjonsputer på passasjersiden lyse et øyeblikk for å bekrefte at de fungerer.*



Indikatorlampene er plassert midt på instrumentpanelet.

Følersystemet for forsetepassasjer er designet for å deaktivere front- og knekollisjonsputen på passasjersiden foran i følgende tilfeller:

- Det sitter ingen i passasjersetet foran.
- Systemet registrerer et barn som sitter i et barnesete.
- En passasjer reiser seg opp fra setet en liten stund.
- Det har oppstått et problem med kollisjonsputesystemet eller følersystemet for passasjer.

Selv med denne teknologien oppfordres foreldre sterkt til alltid å sikre barn på riktig måte i baksetet.

- Hvis følersystemet for forsetepassasjer deaktiverer front- og knekollisjonsputen på passasjersiden foran, tennes varsellampen for deaktivert kollisjonspute på passasjersiden.
- Hvis du har montert en barnesikring, og varsellampen for aktivert kollisjonspute på passasjersiden lyser, må du slå av kjøretøyet, ta ut barnesikringen fra kjøretøyet og montere den på nytt i samsvar med instruksjonene fra produsenten av barnesikringen.
- Når det er montert et bakovervendt barnesete, må du sjekke at lampen for avslått kollisjonspute på passasjersiden lyser. Hvis lampen for aktiv kollisjonsputen på passasjersiden er tent, fjerner du det bakovervendte barnesete på passasjersetet foran.

Følersystemet for forsetepassasjer fungerer ved hjelp av følere i passasjersetet foran og det tilhørende setebeltet. Følerne er designet for å registrere en passasjer som sitter riktig i setet, og fastslå om frontkollisjonsputen på passasjersiden skal aktiveres.

- Hvis følersystemet for forsetepassasjer aktiverer front- og knekollisjonsputen på passasjersiden foran, tennes varsellampen for aktivert kollisjonspute på passasjersiden.

Hvis en person av voksen størrelse sitter i passasjersetet foran, men varsellampen for deaktivert kollisjonspute på passasjersiden lyser, er det mulig at personen ikke sitter riktig i setet. Hvis dette skjer:

- Slå av kjøretøyet og be personen om å rette opp seteryggen.
- Få personen til å sitte rett opp og ned i setet, midt på seteputen og med beina strukket ut.

- Start kjøretøyet på nytt, og få personen til å forbli i denne stillingen i to minutter. Systemet kan dermed registrere personen og aktivere front- og knekollisjonsputen på passasjersiden foran.
- Hvis varsellampen for deaktivert kollisjonspute fortsetter å lyse, bør du be personen om å sette seg i baksetet.

Det er svært viktig at passasjerene fortsetter å sitte riktig – det vil si rett opp og ned, lent mot seteryggen og midt på seteputen med beina strukket ut på gulvet – etter at de har justert setene sine og festet sikkerhetsbeltet.

Å sitte feil kan øke faren for personskade ved et sammenstøt. Hvis en passasjer for eksempel sitter henslengt, ligger, snur seg sidelengs, sitter forover, lener seg forover eller sidelengs, eller trekker opp det ene eller begge benene, øker faren kraftig for skade ved sammenstøt.

Hvis du mener at statusen til varsellampen for deaktivert kollisjonspute på passasjersiden foran er feil, må du undersøke følgende:

- Gjenstander lagt under setet.
- Gjenstander mellom seteputen og midtkonsollen.
- Gjenstander som henger fra seteryggen.
- Gjenstander lagret i seteryggens kartlomme.
- Gjenstander på passasjerens fang.
- Lastforstyrrelse for setet
- Andre passasjerer skyver eller trekker i setet.
- Baksetepassasjerens føtter eller knær hviler eller dytter på setet.

De nevnte forholdene kan føre til at vekten av en passasjer som sitter riktig, blir feiltolket av følersystemet for forsetepassasjer. Personen i passasjersetet kan virke tyngre eller lettere på grunn av de nevnte forholdene.



Kontroller at følersystemet for passasjer i forsetet virker som det skal.

Hvis varsellampen for kollisjonsputen lyser, gjør du følgende:

- Kjør til siden.
- Stans motoren.
- Sjekk om det finnes fastkilte gjenstander under passasjersetet foran, eller om det finnes last som forstyrrer setet.
- Fjern eventuelle hindringer.
- Start kjøretøyet på nytt.
- Vent i minst to minutter, og kontroller at beredskapslyset for kollisjonsputen ikke lenger lyser i instrumentgruppen.
- Hvis beredskapslyset for kollisjonsputen fortsatt lyser i instrumentgruppen, kan problemet skyldes følersystemet for passasjer i forsete.

Ikke forsøk å reparere eller utføre service på systemet. Få utført service på kjøretøyet omgående.

Kontakt kundeservice hvis du trenger å endre et avansert kollisjonsputesystem foran for å tilpasse det til en person med funksjonshemming.

Ranger (TRA, TRB) Vehicles Built From: 01-11-2024, CG4010noNOR noNOR, Edition date: 202407, DOM

FORHOLDSREGLER FOR FØLERSYSTEM FOR FORSETEPASSASJER

ADVARSEL: Bakovervendte barnesikringer skal ALDRI plasseres i forseter som beskyttes av en AKTIV KOLLISJONSPUTE. BARNET risikerer ALVORLIGE eller LIVSTRUENDE SKADER.

ADVARSEL: Selv med avanserte sikringssystemer er baksetet fortsatt det tryggeste stedet for barn.

ADVARSEL: Feil sittestilling, setet i feil stilling, eller seteryggen lent for langt bakover kan ta vekt bort fra seteputen og påvirke hvordan passasjerfølersystemet reagerer, noe som kan føre til alvorlig personskade eller dødsfall ved en eventuell kollisjon. Sitt alltid rett opp og ned mot seteryggen og med føttene på gulvet.

ADVARSEL: Ikke oppbevar gjenstander i seteryggens kartlomme, og ikke heng gjenstander på seteryggen hvis det sitter et barn i passasjersetet foran. Ikke plasser gjenstander under det fremre passasjersetet eller mellom setet og midtkonsollen. Kontroller at varsellampen for kollisjonsputen på passasjersiden foran har riktig status. Unnlatelse av å følge disse instruksjonene kan forstyrre følersystemet for passasjersetet foran og øke risikoen for alvorlig personskade.

ADVARSEL: Alle endringer eller tilpasninger av fremre passasjersete kan påvirke ytelsen til følersystemet for passasjer i forsetet. Dette kan øke risikoen for personskade eller dødsfall betydelig.

VARSELLAMPER TIL FØLERSYSTEM FOR FORSETEPASSASJER

Passasjer	Statuslampe for kollisjonsputen på passasjersiden	Kollisjonspute på passasjersiden
Tom	OFF: Tent	Deaktivert
	ON: Slukket	
Barn	OFF: Tent	Deaktivert
	ON: Slukket	
Voksen	OFF: Slukket	Aktivert
	ON: Tent	

HVA ER ECALL

eCall er et nødanropssystem som innfrir EU-forordning 2015/758. Se **Brukerinformasjon for eCall** (side 717)..

Systemet ringer nødetatene via det offentlige mobilnettverket når det aktiveres automatisk i en alvorlig ulykke eller manuelt av personer i kjøretøyet.

eCall er ment å skulle brukes til nødanrop ved alvorlige ulykker eller andre medisinske nødssituasjoner der det er behov for nødetatene. Det støtter ikke andre taleanrop.

BRUK AV ECALL

Hvis en ulykke resulterer i et forsøk på å utløse en kollisjonspute, bortsett fra knekollisjonsputer og oppblåsbare sikkerhetsbelter bak, eller å slå av drivstoffpumpen eller å deaktivere høyspentbatteriet, starter systemet en samtale til nødetatene. Dette anropet kan ikke avbrytes.

I en nødssituasjon kan systemet brukes som kommunikasjonshjelp slik at du kan kontakte bestemte redningstjenester hos offentlige nødetater. Systemet iverksetter ikke redningsinnsatsen. De lokale offentlige nødetatene iverksetter den nødvendige redningsinnsatsen som situasjonen krever.

Ved et nødanrop overfører systemet kjøretøydata til nødetaten. Se **Nødoppringingssystemdata** (side 31)..

Merk: *Hvis overføringen mislykkes, kan det hende at nødoperatøren ikke mottar kjøretøydataene dine.*

Merk: *Hvis systemet ikke får ringt nødetatene, høres det en talemelding, og varsellampen for nødanrop lyser.*

KRAV FOR NØDANROP

Systemet fungerer bare i områder med et kompatibelt mobilnettverk og infrastruktur for nødetater.

BEGRENSNINGER FOR NØDANROP

Systemet aktiveres ikke ved alle ulykker. Hvis systemet utløses av en ulykke, forsøker det å kontakte nødetatene. Ikke vent på at systemet skal ringe, hvis du kan gjøre det selv. Ring nødetatene øyeblikkelig for å unngå forsinkelser. Hvis du ikke hører systemet innen fem sekunder etter ulykken, kan det hende at systemet er satt ut av funksjon.

Hvis du har et audiosystem som ikke er levert av Ford, er det ikke sikkert at systemet vil fungere riktig.

UTFØRE NØDANROP MANUELT



ADVARSEL: Vær aktsom hvis du må foreta et manuelt nødanrop mens du kjører.

1. Slå på tenningen.
2. Trykk på SOS-symbolet på takkonsollen for å åpne dekselet på knappen for nødanrop.
3. Trykk på nødanropsknappen for å ringe nødetatene.

Merk: *Trykk én gang til på knappen før anropet besvares, for å avbryte anropet.*

4. Snakk med operatøren.

Merk: *Når nødanropet er fullført, kan operatøren ringe kjøretøyet ditt. Systemet besvarer innkommende anrop automatisk i ca. en time.*

INDIKATORER FOR NØDANROP

ADVARSEL: Hvis systemet ikke fungerer, må kjøretøyet kontrolleres snarest mulig.



Indikatorlampen er bygd inn i dekselet på knappen for nødanrop på takkonsollen.

Den lyser i et lite øyeblikk når du slår på tenningen.

Status for varsellampen for nødanrop	Beskrivelse
Varsellampen lyser ikke.	Det er feil i systemet. Få kjøretøyet kontrollert så snart som mulig.
Svakt rødt lys.	Normal drift.
Blinker hurtig.	Systemet startet et nødanrop.
Blinker i moderat tempo.	Systemet overfører kjøretøydataene til nødetatene.
Blinker sakte.	Systemet er koblet til nødetatene, og det er etablert kommunikasjon.
Klart rødt lys.	Det er feil i systemet. Få kjøretøyet kontrollert så snart som mulig.

SKIFTE RESERVEBATTERIET

Systemet har et reservebatteri og gir et varsel når dette reservebatteriet må skiftes ut. Vi anbefaler at batteriet skiftes ut av en autorisert forhandler.

ECALL – FEILSØKING

ECALL – INFORMASJONSMELDINGER

Melding	Beskrivelse
Strøm til tilbehør aktivert	Det har oppstått en feil på systemet. Få kjøretøyet kontrollert så snart som mulig.

BEGRENSNINGER FOR FJERNKONTROLL

Det normale driftsområdet for fjernkontrollen er rundt 10 m.

Driftsområdet kan reduseres på grunn av:

- Værforhold.
- Radiomaster i nærheten.
- Strukturer rundt kjøretøyet.
- Andre kjøretøy som har parkert ved siden av deg.

Radiofrekvenser som brukes i fjernkontrollen kan også brukes av andre kortdistanse-radiosendere (f.eks amatørradioer, medisinsk utstyr, trådløse hodetelefoner, fjernkontroller og alarmsystemer). Hvis frekvensene forstyrres, vil du ikke kunne bruke fjernkontrollen. Du kan låse og låse opp dørene med nøkkelen.

Merk: *Forsikre deg om at du har låst kjøretøyet før du forlater det uten tilsyn.*

Merk: *Hvis du er innenfor rekkevidde av kjøretøyet, vil fjernkontrollen aktiveres hvis du utilsiktet trykker på en av knappene.*

Merk: *Fjernkontrollen inneholder følsomme elektriske komponenter. Fuktighet eller slag/støt kan forårsake permanent skade.*

BRUK AV FJERNKONTROLLEN

ADVARSEL: Ikke legg igjen nøkkelen eller fjernkontrollen i bilen. Barn eller kjæledyr kan aktivere de elektriske vinduene, soltaket eller andre kontroller. Unnlatelse av å følge denne instruksjonen kan føre til alvorlig/livstruende personskade.

Bruk fjernkontrollen for å få tilgang til ulike kjøretøysystemer.

Merk: *Knappene på fjernkontrollen kan variere avhengig av marked eller ekstrautstyr på kjøretøyet.*

Låse opp



Trykk på knappen for å låse opp alle dører. Se **Opplåsing og låsing av dørene via fjernkontrollen** (side 82)..

Låse



Trykk på knappen for å låse alle dører. Se **Opplåsing og låsing av dørene via fjernkontrollen** (side 82)..

Panikkalarm



Trykk på knappen for å utløse nødalarmen. Se **Test av nødalarmen** (side 75)..

ÅPNE OG LUKKE FOLDENØKKELEN - BILER MED: FOLDENØKKEL MED FJERNSTYRING

Åpne foldenøkkelen

Trykk på den runde knappen på fjernkontrollen for å felle ut foldenøkkelen.

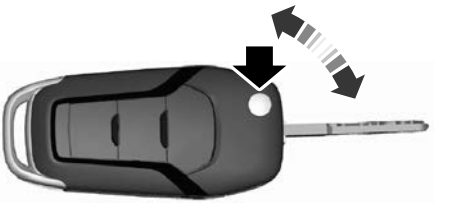

Merk: *Kontroller nøkkelbladet og se etter partikler. Rengjør den regelmessig med en børste.*

Lukke foldenøkkelen

Trykk inn og hold den runde knappen på fjernkontrollen for å felle inn nøkkelbladet når det ikke skal brukes.

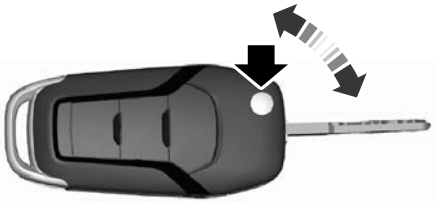

TA UT NØKKELBLADET - BILER MED: TRYKKNAPPSTART



Trykk inn utløserknappen på den passive nøkkelen og trekk ut nøkkelbladet.

TEST AV NØDALARMEN

Trykk på knappen for å utløse nødalarmen. Trykk en gang til på knappen eller slå på tenningen for å slå den av.

Merk: *Nødalarmen fungerer bare når tenningen er av.*

SLIK FINNER DU KJØRETØYET

Trykk to ganger på låseknappen innen tre sekunder. Retningslysene blinker.

Merk: *Vi anbefaler å bruke denne metoden til å finne kjøretøyet.*

SKIFTE BATTERI PÅ FJERNKONTROLLEN - BILER MED: TRYKKNAPPSTART

ADVARSEL: Oppbevar batteriene utilgjengelig for barn, for å unngå at de svelges. Unnlatelse av å følge denne instruksjonen, kan det føre til personskade eller dødsfall. Ved svelging må lege kontaktes umiddelbart.

ADVARSEL: Ikke bruk fjernkontrollen hvis batteridekselet ikke lar seg lukke helt. Få byttet ut fjernkontrollen så snart som mulig. Hold fjernkontrollen unna barn inntil du har mottatt en ny. Unnlatelse av å følge denne instruksjonen, kan det føre til personskade eller dødsfall.

Fjernkontrollen bruker et knappecellebatteri, 3-volt litium CR2450, eller tilsvarende.



1. Trykk inn utløserknappen og trekk ut bladet.

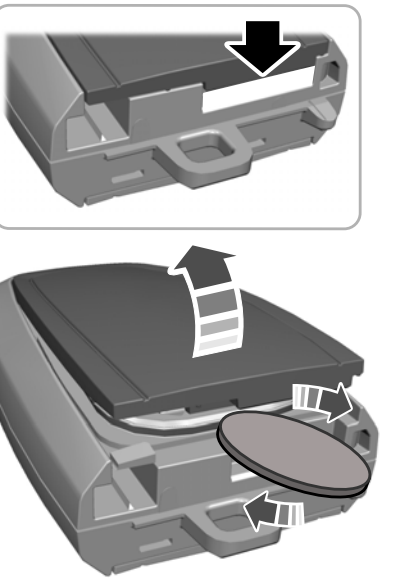

2. Vri en tynn mynt under tappen som er skjult bak nøkkelbladhodet, for å fjerne batteridekselet.

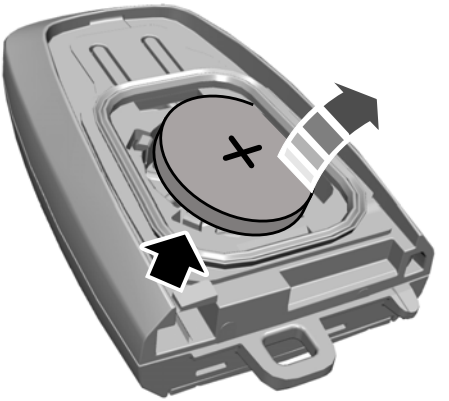

3. Stikk inn en skrutrekker og ta batteriet forsiktig ut.
4. Sett inn et nytt batteri og pass på at **+** peker oppover.
5. Sett batterihusdekselet tilbake på plass på senderen, og monter nøkkelbladet.

Avhend gamle batterier på en miljøvennlig måte. Be om råd fra dine lokale myndigheter om resirkulering av gamle batterier.

Merk: *Ikke tørk av eventuelt fett fra batteripolene eller på baksiden av kretskortet.*

Merk: *Den programmerte nøkkelen slettes ikke fra kjøretøyet når du skifter batteri. Fjernkontrollen skal fortsette å fungere som normalt.*

SKIFTE BATTERI PÅ FJERNKONTROLLEN - BILER MED: FOLDENØKKEL

ADVARSEL: Oppbevar batteriene utilgjengelig for barn, for å unngå at de svelges. Unnlatelse av å følge denne instruksjonen, kan det føre til personskade eller dødsfall. Ved svelging må lege kontaktes umiddelbart.

ADVARSEL: Ikke bruk fjernkontrollen hvis batteridekselet ikke lar seg lukke helt. Få byttet ut fjernkontrollen så snart som mulig. Hold fjernkontrollen unna barn inntil du har mottatt en ny. Unnlatelse av å følge denne instruksjonen, kan det føre til personskade eller dødsfall.

Skifte reservebatteri

Fjernkontrollen har et myntformet 3 V-litium CR2032-batteri eller tilsvarende.

Trykk på knappen for å løse ut nøkkelbladet før du starter prosedyren.



1. Sett inn en skrutrekker på stedet som er vist, og skyv klipset forsiktig.
2. Trykk klipset ned for å løsne batteridekslet.

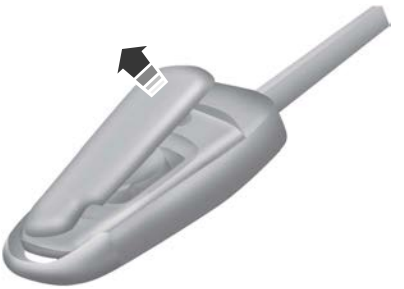

3. Fjern dekslet forsiktig.



4. Sett inn en skrutrekker for å løsne batteriet, slik det er vist.



Merk: *Ikke berør batterikontaktene eller kretsbrettet med skrutrekkeren.*

5. Ta ut batteriet.

6. Sett inn et nytt batteri og pass på at + vender opp.
7. Sett på plass batteridekslet igjen.

Avhend gamle batterier på en miljøvennlig måte. Be om råd fra dine lokale myndigheter om resirkulering av gamle batterier.

Merk: *Ikke tørk av eventuelt fett fra batteripolene eller på baksiden av kretskortet.*

Merk: *Den programmerte nøkkelen slettes ikke fra kjøretøyet når du skifter batteri. Fjernkontrollen skal fortsette å fungere som normalt.*

ERSTATTE EN MISTET NØKKEL ELLER FJERNKONTROLL

Du kan kjøpe reservenøkler eller -fjernkontroller fra en autorisert forhandler. Autoriserte forhandlere kan programmere fjernkontrollene for deg.



Merk: *Nøklene til kjøretøyet leveres med et sikkerhetsmerke med viktige nøkkelopplysninger. Oppbevar merket på et trygt sted for fremtidig bruk.*

PROGRAMMERING AV FJERNKONTROLLEN - BILER MED: TRYKKNAPPSTART

Du må ha to tidligere programmerte fjernkontroller i kupeen og de nye, uprogrammerte fjernkontrollene må være enkelt tilgjengelige. Hvis du ikke har to tidligere programmerte fjernkontroller tilgjengelig, må du henvende deg til en autorisert forhandler for å få programmert den ekstra fjernkontrollen. Slå av tenningen før du starter denne prosedyren.

Lukk alle dører og hold dem lukket under hele prosedyren. Utfør alle trinnene innen 30 sekunder etter at du startet sekvensen. Hvis du har utført noen av trinnene i feil rekkefølge, må du stanse og vente minst ett minutt før du starter på nytt.

Merk: *Du kan programmere maksimalt fire fjernkontroller til kjøretøyet.*

Merk: *Hvis du mister eller blir frastjålet de programmerte fjernkontrollene og du ikke har en ekstra kodet fjernkontroll, må du få kjøretøyet tauet til en autorisert forhandler. Du kan unngå slike ulemper ved å oppbevare en ekstra programmert fjernkontroll på et trygt sted unna kjøretøyet. Kontakt en autorisert forhandler for å kjøpe ekstra fjernkontroller / reservefjernkontroller.*

Sett deg grundig inn i prosedyren før du starter.

1. Sett den første programmerte fjernkontrollen i reservesporet. Se **Tilgang til reservestilling for passiv nøkkel** (side 194).. Løft foten av bremsepedalen og trykk og slipp tenningstrykknappen.
2. Vent fem sekunder før du så trykker inn og slipper tenningstrykknappen på nytt.
3. Fjern fjernkontrollen.
4. Plasser en andre programmert fjernkontroll i reservesporet innen 10 sekunder. Trykk inn og slipp tenningstrykknappen.
5. Vent fem sekunder før du så trykker inn og slipper tenningstrykknappen på nytt. La tenningen være på i 3–10 sekunder.
6. Fjern fjernkontrollen.
7. Plasser den uprogrammerte fjernkontrollen i reservesporet og trykk inn og slipp tenningstrykknappen.

Programmeringen er nå fullført. Mens du holder foten på bremsepedalen, trykker du på tenningstrykknappen for å bekrefte at fjernkontrollen fungerer riktig og starter kjøretøyet.

Hvis programmeringen mislyktes, må du vente 10 sekunder og gjenta trinnene 1–7. Hvis det fremdeles oppstår feil, kontakter du en autorisert forhandler.

PROGRAMMERING AV FJERNKONTROLLEN - BILER MED: FOLDENØKKEL

Generell informasjon

Du kan programmere din egen fjernkontroll til kjøretøyet. Denne fremgangsmåten programmerer både startsperrenøkkelkoden og funksjonen for fjernstyrt inngang i fjernkontrollen til kjøretøyet ditt.

Bruk kun fjernkontroller med integrert mekanisk nøkkel.

Du må ha to tidligere programmerte fjernkontroller og den nye uprogrammerte fjernkontrollen lett tilgjengelig. Kontakt en autorisert forhandler for å få programmert reservefjernkontrollen hvis de to tidligere programmerte fjernkontrollene ikke er tilgjengelige.

Ranger (TRA, TRB) Vehicles Built From: 01-11-2024, CG4010noNOR noNOR, Edition date: 202407, DOM

Sett deg grundig inn i prosedyren før du starter.

Trinn for å programmere en ekstra fjernkontroll

1. Sett den første tidligere programmerte nøkkelen inn i tenningen.
2. Slå tenningen fra av til på. La tenningen være på i minst 3 sekunder, men ikke mer enn 10 sekunder.
3. Slå av tenningen og ta den første tidligere programmerte nøkkelen ut av tenningen.
4. Etter tre sekunder, men innen 10 sekunder etter at du har slått av tenningen, setter du den andre tidligere programmerte nøkkelen inn i tenningen.
5. Slå tenningen fra av til på. La tenningen være på i minst 3 sekunder, men ikke mer enn 10 sekunder.
6. Slå av tenningen og ta den andre tidligere programmerte nøkkelen ut av tenningen.
7. Etter tre sekunder, men innen 10 sekunder etter at du har slått av tenningen og fjernet den andre tidligere programmerte nøkkelen, sett inn den nye uprogrammerte nøkkelen i tenningen.
8. Slå tenningen fra av til på. La tenningen være på i minst seks sekunder til du hører dørlåssyklusen.
9. Fjern den nylig programmerte nøkkelen fra tenningen.

Hvis programmeringen var vellykket, starter nøkkelen motoren. Du kan betjene det fjernstyrte nøkkelfrie inngangssystemet med den nye fjernkontrollen med integrert nøkkel.

Hvis programmeringen ikke lykkes, vent 20 sekunder og gjenta trinn 1 til 8. Hvis det fremdeles oppstår feil, kontakter du en autorisert forhandler.

Merk: *Du kan programmere maksimalt seks fjernkontroller til kjøretøyet ditt.*

BRUK AV PARKERINGSMODUS

Hva er Valet Mode?

Valet Mode lar deg begrense tilgangen til disse funksjonene:

- Audiosystem
- Stemmeinteraksjon.
- PHONE.
- Navigasjon.
- Minnefunksjon

Begrensninger for Valet Mode

Sørg for at kjøretøyet er på og at fjernkontrollen er inne i kjøretøyet.

Systemet fungerer ikke hvis noe av følgende skjer:

- Kjøretøyets hastighet er høyere enn 8 km/t.
- Kjøretøyet står ikke i park (P) for automatgir eller i nøytral (N) for manuell girkasse.

Aktiverer klassisk Valet Mode

Fjernkontrollen må befinne seg i kjøretøyet.

1. Trykk på Parkeringsmodus i innstillingsmenyen. Se **Midtre skjerm** (side 603)..
2. Tast inn en firesifret kode for å låse berøringsskjermen.
3. Tast inn den samme koden på nytt for å fullføre aktivering av parkeringsmodus.

Deaktiverer klassisk Valet Mode

1. Trykk på Avslutt Parkeringsmodus.

2. Skriv inn den firesifrede koden for å deaktivere betjentmodus og låse opp berøringsskjermen.

NØKLER OG FJERNKONTROLLER – FEILSØKING

NØKLER OG FJERNKONTROLLER – INFORMASJONSMELDINGER

Melding	Handling
Nøkkelbatteri lavt Bytt snart	Skift batteriet i fjernkontrollen.

BETJENE DØRENE FRA UTSIDEN AV BILEN

OPPLÅSING OG LÅSING AV DØRENE VIA FJERNKONTROLLEN

Du kan bare bruke fjernkontrollen mens kjøretøyet står stille.

Låse opp dørene

Trykk på knappen for å låse opp alle dører.

Låse dørene

Trykk på knappen for å låse alle dører. Retningslysene blinker kort én gang for å bekrefte at kjøretøyet er låst.

Hvis kjøretøyet er utstyrt med elektrisk bakluke, kan du også låse eller låse opp bakluken ved hjelp av fjernkontrollen. Se **Låse og låse opp bakluken** (side 89)..

Merk: *For flere opplysninger om betjening av dører utenfra Se **Nøkkelfri inngang** (side 86)..*

OPPLÅSING OG LÅSING AV DØRENE VIA NØKKELBLADET

Ved feil på den elektriske dørlåsen kan du låse og låse opp dørene med nøkkelbladet.

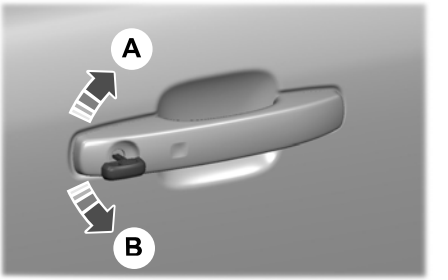

A Lås.
B Lås opp.

DOBBELTLÅSING AV DØRENE MED FJERNKONTROLLEN

ADVARSEL: Ikke aktiver dobbeltåsing hvis det er passasjerer eller dyr inne i bilen. Dørene kan ikke låses opp eller åpnes fra innsiden hvis de er dobbeltlåst.

Dobbeltlåsing er en tyveribeskyttelse som hindrer at noen åpner dørene fra innsiden. Du kan bare dobbeltlåse dørene hvis alle dørene er lukket.

Trykk to ganger på knappen innen tre sekunder. Retningslysene blinker kort tre ganger for å bekrefte at bilen er dobbellåst.

DOBBELTLÅSING AV DØRENE MED NØKKELBLADET

1. Drei øvre del av nøkkelen mot fronten av kjøretøyet to ganger i løpet av tre sekunder.

BETJENE DØRENE FRA INNSIDEN AV BILEN

OPPLÅSING OG LÅSING AV DØRENE VIA SENTRALLÅSSYSTEMET

Kontrollen for elektrisk dørlås befinner seg i fordørene.



Trykk på knappen for å låse opp alle dører.



Trykk på knappen for å låse alle dører.

Merk: *Sentrallåsen virker bare hvis fordørene er helt lukket.*

ÅPNE DØRENE FRA INNSIDEN AV KJØRETØYET

Trekk i det innvendige dørhåndtak for å låse opp og åpne en dør.

AUTOMATISK GJENTATT OPPLÅSING

HVA ER AUTOMATISK OPPLÅSING

Automatisk opplåsing er en funksjon som låser opp bildørene sentralt når kjøretøyet er stanset og du åpner førerdøren.

KRAV TIL AUTOMATISK OPPLÅSING

Automatisk opplåsing låser opp alle dørene når:

1. Kjørehastigheten er over 20 km/h.
2. Bilen stanser.
3. Du åpner førerdøren.

Merk: *Automatisk opplåsing er bare tilgjengelig i 10 minutter etter at tenningen slås av.*

SLÅ AUTOMATISK OPPLÅSING AV/PÅ

1. Trykk på Kjøretøy i innstillingsmenyen. Se **Midtre skjerm** (side 603)..
2. Trykk på Låser.
3. Slå automatisk gjentatt opplåsing på eller av.

FEILLÅSING

HVA ER FEILLÅSING

Feillås er en låsefunksjon som varsler deg hvis kjøretøyet ikke er låst.

FEILLÅSING – BEGRENSNINGER

Retningslysene blinker ikke når du trykker én gang på låseknappen og panseret eller en dør er åpnet.

Hvis du slår av låsefeil, lager ikke hornet lyd hvis du trykker på låseknappen på fjernkontrollen og en dør er åpen.

SLÅ FEILLÅSING AV/PÅ

1. Trykk på Kjøretøy i innstillingsmenyen. Se **Midtre skjerm** (side 603)..
2. Trykk på Låser.
3. Slå låsefeil på eller av.

AUTOMATISK GJENTATT LÅSING

HVORDAN FUNGERER AUTOMATISK GJENTATT LÅSING

Dørene låses igjen automatisk hvis du ikke åpner en dør innen 45 sekunder eller låser opp dørene med fjernkontrollen. Dørlåsene og alarmen går tilbake til tidligere stilling.

DØRLÅSINDIKATORER

En LED-lampe på dørkontrollen tennes når alle dører låses. Den fortsetter å lyse i inntil fem minutter etter at du har slått av tenningen.

LYDSIGNALER FOR DØRER OG LÅSER

Lydvarsel ved åpen dør

Lyder hvis en fordør ikke er helt lukket og bilen er i bevegelse.

DØRER OG LÅSER – FEILSØKING

DØRER OG LÅSER – VARSELLAMPER

Varsellampe for åpen dør



Lyser når du setter på tenningen, og blir værende på hvis en av dørene eller panseret er åpent.

DØRER OG LÅSER – INFORMASJONSMELDINGER

Melding	Informasjon
Førerdør åpen	Vises hvis en dør er åpen. Lukk døren helt.
Passasjerdøren er åpen	
Venstre bakdør er åpen	
Høyre bakdør er åpen	
Panseret er åpent	Vises hvis panseret er åpent. Lukk panseret helt.

DØRER OG LÅSER – VANLIGE SPØRSMÅL

Kan tilbehør som håndtak eller trinn brukes med dørsperren?

- Ikke fest tilbehør som håndtak eller trinn i dørsperren, da dette kan skade bilen.

HVA ER NØKKELFRI INNGANG?

Systemet tillater at du kan låse og låse opp bilen uten å ta den passive nøkkelen ut av lommen eller vesken.

BEGRENSNINGER FOR NØKKELFRI INNGANG

Pass på at fjernkontrollen er maks 1 m fra fordørhåndtakene.

Systemet virker ikke hvis:

- Fjernkontrollen ligger stille i ca. et minutt.
- Bilbatteriet er utladet.
- Batteriet i fjernkontrollen er utladet.
- Frekvensene til fjernkontrollen forstyrres på grunn av interferens.
- Fjernkontrollen er for nær metallgjenstander eller elektronisk utstyr som for eksempel nøkler eller en mobiltelefon.

INNSTILLINGER FOR NØKKELFRI INNGANG

Slå nøkkelfri inngang av og på

1. Trykk på Kjøretøyinnstillinger i innstillingsmenyen. Se **Midtre skjerm** (side 603)..
2. Trykk på Låser.
3. Trykk på Nøkkelfritt.

Omprogrammere opplåsings-funksjonen

Du kan aktivere funksjonen for to-trinns opplåsing hvis du vil at bare førerdøren skal låses opp når du berører opplåsingsføleren.

Trykk inn og hold låse- og åpneknappene på fjernkontrollen i fire sekunder for å deaktivere eller aktivere to-trinns opplåsing.

Denne innstillingen kan også endres under Låser i menyen Kjøretøyinnstillinger på berøringsskjermen.

Hvis du programmerer opplåsingsfunksjonen slik at bare førerdøren låses opp, kan du låse opp alle de andre dørene ved å trykke på opplåsingsknappen på fjernkontrollen eller bruke den elektriske dørlåskontrollen inne i kjøretøyet. Du kan låse opp hver enkelt dør ved å trekke i det innvendige håndtaket på døren.

Nøkkelregistreringsvarsel

Viser en melding i instrumentgruppen hvis det ikke registreres en gyldig nøkkel, når du forlater kjøretøyet med en nøkkel, etter at den siste døra er lukket og det nøkkelfrie låse- og startsystemet er i drift, om at kjøretøyet fortsatt er på. Hornet høres hvis du har kjørt kjøretøyet og oppnådd en hastighet på 25 km/h og betingelsene over imøtekommes.

Du kan slå lydsignalet på eller av.

1. Trykk på Kjøretøy i innstillingsmenyen. Se **Midtre skjerm** (side 603)..
2. Slå varsling om nøkkelregistrering På eller Av.

BRUK AV NØKKELFRI INNGANG

Låse opp dørene





Ranger (TRA, TRB) Vehicles Built From: 01-11-2024, CG4010noNOR noNOR, Edition date: 202407, DOM

Hold den passive nøkkelen innenfor 1 m fra kjøretøyet mens du kort berører opplåsingsføleren på baksiden av dørhåndtaket. Deretter trekker du i håndtaket for å låse opp. Pass på at du ikke samtidig berører låseføleren, og ikke trekk for raskt i dørhåndtaket. Systemet for intelligent tilgang trenger et øyeblikk på å autentisere den passive nøkkelen.

Låse dørene





Hold den passive nøkkelen maks 1 m fra kjøretøyet mens du berører låseføleren på utsiden av dørhåndtaket i ca. 1 sekund for å låse. Pass på at du ikke samtidig berører opplåsingsføleren på baksiden av dørhåndtaket. Når du har låst, kan du umiddelbart trekke i dørhåndtaket for å sjekke at døren er låst uten at den utilsiktet låses opp.

NØKKELFRI INNGANG – FEILSØKING

NØKKELFRI INNGANG – VANLIGE SPØRSMÅL

Hvorfor virker ikke det nøkkelfrie inngangssystemet?

- Hvis systemet ikke virker, kan det være at det er begrenset. Se **Begrensninger for nøkkelfri inngang** (side 86).. Hvis systemet fortsatt ikke virker, bruker du fjernkontrollen eller nøkkelbladet til å låse og låse opp kjøretøyet.

Hvorfor kan jeg ikke låse kjøretøyet?

- Hvis du låser bilen elektronisk mens bakluken eller en bakdør er åpen, søker systemet etter en passiv nøkkel inne i bilen etter at du har lukket den siste døren. Hvis systemet registrerer en nøkkel, blir alle dørene låst opp for å angi at det befinner seg en nøkkel i bilen. Hvis en annen passiv nøkkel befinner seg innenfor registreringssonen etter at du har lukket den siste døren, låses bilen.

SLIK FUNGERER ENKEL INN- OG UTGANGS

Denne funksjonen flytter førersetet bakover til 5 cm når du slår av tenningen. Førersetet går tilbake til forrige stilling når du slår på tenningen.

AKTIVERE/DEAKTIVERE ENKEL INNGANG OG UTGANG

1. Trykk på Kjøretøy i innstillingsmenyen. Se **Midtre skjerm** (side 603)..
2. Trykk på Enkel inngang/utgang.

Hvis du trykker på en justerings- eller minneknapp i modusen for enkel avslutning, vil systemet avbryte operasjonen.

FORHOLDSREGLER FOR BAKLUKEN

ADVARSEL: Det er svært farlig å oppholde seg i et lasterom under kjøring, enten på innsiden eller utsiden av en bil. Ved kollisjon er det større fare for at personer som oppholder seg der, blir alvorlig skadd eller omkommer. Pass på at ingen i bilen befinner seg på steder som ikke er utstyrt med sete og sikkerhetsbelte. Sørg for at alle i bilen sitter i et sete og er riktig festet med sikkerhetsbelte. Unnlatelse av å følge denne advarselen kan føre til alvorlig alvorlig eller livstruende personskade.

ÅPNE BAKLUKEN

ÅPNE BAKLUKEN FRA UTSIDEN AV KJØRETØYET

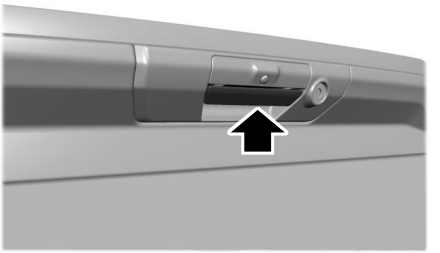

Trekk håndtaket opp for å åpne bakluken.

Merk: *Du må eventuelt låse opp bakluken først.*

LÅSE OG LÅSE OPP BAKLUKEN

Manuell

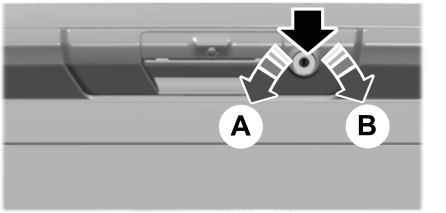

A Lås.
B Lås opp.

1. Sett tenningsnøkkelen i baklukelåsen.
2. Vri mot venstre for å låse bakluken.
3. Vri mot høyre for å låse opp bakluken.

Strøm

Bakluken kan åpnes og lukkes ved hjelp av fjernkontrollen eller kontrollen for den elektriske bakluken.

ARBEIDSOVERFLATE PÅ BAKLUKEN

Arbeidsoverflaten på bakluken, som er en slitesterk og funksjonell overflate innvendig på bakluken, kan brukes til ulike arbeidsoppgaver.

Fell ned bakluken for å bruke arbeidsoverflaten på bakluken.

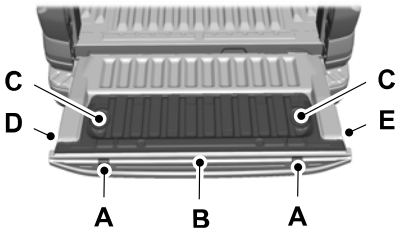

A Klemlomme.
B Linjal.
C Koppholder.
D Flaskeåpner.
E Poseholder.

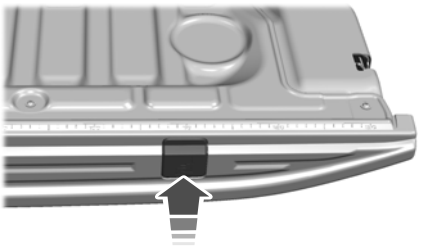

Arbeidsoverflaten på bakluken har klemlommer du kan feste arbeidsmateriale i.

Merk: *Hvis den vertikale klemarmen overbelastes i en retning, kan det skade bakluken.*

Merk: *Ikke legg mer enn 10 kg i poseholderen.*

Merk: *Ikke glem å fjerne tingene dine fra bakluken og lukke den når du er ferdig med å bruke arbeidsoverflaten.*

Merk: *Linjalen kan påvirkes av termiske variasjoner med en målefeil på ±5 mm.*

PASSIVT TYVERISIKRINGSSYSTEM

HVA ER ELEKTRONISK STARTSPERRE

Den elektroniske startsperren hindrer at kjøretøyet ditt startes med en feilkodet nøkkel.

Merk: *Ikke legg igjen en duplikat kodet nøkkel i kjøretøyet. Ta alltid nøklene med deg, og lås alle dørene når du forlater kjøretøyet.*

HVORDAN FUNGERER ELEKTRONISK STARTSPERRE

Når du slår av kjøretøyet aktiveres det passive tyverisikringssystemet.

Det deaktiveres når du slår på kjøretøyet med en riktig kodet nøkkel.

Merk: *Systemet er ikke kompatibelt med fjernkontrollerte startsystemer som ikke er levert av Ford.*

Merk: *Ikke legg igjen en duplikat kodet nøkkel i kjøretøyet. Ta alltid nøklene med deg, og lås alle dørene når du forlater kjøretøyet.*

TYVERIALARMSYSTEM

HVA ER TYVERIALARMSYSTEM

Tyverialarmsystemet varsler hvis noen forsøker å skaffe seg uautorisert tilgang til kjøretøyet.

SLIK FUNGERER TYVERIALARMSYSTEMET

Når den er aktivert, utløses tyverialarmen i følgende situasjoner:

- Hvis noen åpner en dør eller panseret uten å bruke en riktig kodet nøkkel eller fjernkontroll.
- Hvis du slår på tenningen uten en riktig kodet nøkkel.
- Hvis de innvendige følerne oppdager bevegelse inne i kjøretøyet.
- Hvis stigningsfølerne registrerer et forsøk på å løfte kjøretøyet.
- Hvis noen kobler fra bilbatteriet eller batterireservealarmen.

Ved eventuelle nye forsøk på å gjøre noe av ovennevnte, utløses alarmen på nytt.

Hvis tyverialarmen blir utløst, høres alarmhornet i 30 sekunder mens retningslysene blinker i fem minutter.

HVA ER INNBRUDDSALARM

Perimeteralarmen er designet for å registrere hvis uvedkommende forsøker å få adgang til kjøretøyet.

HVA ER KUPÉFØLERE

De innvendige følerne er designet for å oppdage eventuell bevegelse inne i kjøretøyet.

De innvendige følerne er plassert i takkonsollen.

Merk: *Ikke dekk til de innvendige følerne.*

HVA ER KRENGNINGSFØLERE

Stigningsføleren er designet for å oppdage eventuelle forsøk på å løfte kjøretøyet (f.eks. for å taue det eller ta av et hjul) etter at det er låst og alarmen er aktivert.

HVA ER RESERVEBATTERIALARM

Batterireservealarmen er en ekstra alarmlydsender som har sitt eget batteri. Det kan oppdage om 12 V-batteriet kobles fra for å sette alarmsystemet ute av drift.

AKTIVERE TYVERIALARMSYSTEMET

Alarmen er klar til å aktiveres når du slår av kjøretøyet.

Lås bilen med fjernkontrollen for å slå på alarmen.

DEAKTIVERE TYVERIALARMSYSTEMET

Alarmen kan slås av på følgende måter:

- Lås opp dørene eller bagasjerommet med fjernkontrollen.
- Slå på tenningen eller start motoren.

TYVERIALARMSYSTEMINNSTILLINGER

HVA ER ALARMSIKKERHETSNIVÅER

Du kan velge mellom to alarmsikkerhetsnivåer: Full beskyttelse og Redusert beskyttelse.

Full beskyttelse

Full beskyttelse er standardinnstilling.

Ved bruk av Full beskyttelse aktiveres samtlige utstyrte følere når du aktiverer alarmen.

Merk: *Ikke aktiver alarmen med full beskyttelse hvis kjøretøyet taues eller det befinner seg passasjerer, dyr eller bevegelige gjenstander i kjøretøyet. Alarmen vil ellers kunne utløses.*

Redusert beskyttelse

Ved Redusert beskyttelse er de innvendige følerne slått av når du aktiverer alarmen.

Alle andre utstyrte følere aktiveres når du slår på alarmen i denne modusen.

INNSTILLE ALARMSIKKERHETSNIVÅ

1. Trykk på Kjøretøy i innstillingsmenyen. Se **Midtre skjerm** (side 603)..
2. Trykk på Alarmsystem.
3. Trykk på Bevegelsesfølere og velg en innstilling.

HVA ER SPØR VED UTGANG

Du kan velge hvilket sikkerhetsnivå du trenger etter at du har slått av kjøretøyet.

Merk: *Hvis du ikke velger en innstilling, settes systemet som standard til Full beskyttelse.*

SLÅ PÅ/AV SPØR VED UTGANG

1. Trykk på Kjøretøy i innstillingsmenyen. Se **Midtre skjerm** (side 603)..
2. Trykk på Alarmsystem.
3. Trykk på Spør ved avslutte.
4. Slå på eller av Spør ved avslutte.

Ranger (TRA, TRB) Vehicles Built From: 01-11-2024, CG4010noNOR noNOR, Edition date: 202407, DOM

SIKKERHET – FEILSØKING

SIKKERHET – INFORMASJONSMELDINGER

Melding	Informasjon
Ingen nøkkel funnet	Systemet finner ingen riktig kodet nøkkel.
Feil på startsystem	Det er feil i systemet. Få kjøretøyet kontrollert så snart som mulig.
Bilalarm Start kjøretøy for å stoppe alarm	Vises hvis alarmen har blitt utløst på grunn av forsøk på uautorisert adgang.
Alarmsystem	

SIKKERHET – VANLIGE SPØRSMÅL

Hva bør jeg gjøre hvis det oppstår et problem med alarmen?

- Ta med alle fjernkontroller til en autorisert forhandler ved et mulig problem med alarmen.

Hva gjør jeg hvis ikke får startet motoren med en riktig kodet nøkkel?

- Få bilen kontrollert så snart som mulig.

Ranger (TRA, TRB) Vehicles Built From: 01-11-2024, CG4010noNOR noNOR, Edition date: 202407, DOM

JUSTERE RATTET

ADVARSEL: Ikke juster rattet under kjøring. Unnlatelse av å følge denne instruksjonen kan føre til tap av kontroll over kjøretøyet, alvorlig eller livstruende personskade.

Merk: *Sørg for å ha riktig kjørestilling. Se* ***Korrekt sittestilling*** *(side 158)..*

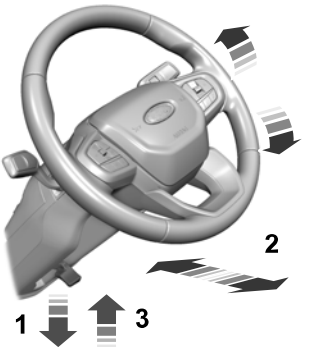

1. Lås opp rattstammen.
2. Juster rattet til ønsket stilling.
3. Lås rattstammen.

LÅSE RATTET - BILER UTEN: TRYKKNAPPSTART

1. Ta nøkkelen ut av tenningen.
2. Vri litt på rattet til det går i lås.

Låse opp rattet

ADVARSEL: Sjekk alltid at rattlåsen er låst opp før du forsøker å sette bilen i bevegelse.

1. Sett nøkkelen i tenningen.
2. Vri nøkkelen til stilling ***I***.

Merk: *Du må kanskje dreie litt på rattet for å hjelpe til med å låse det opp.*

LÅSE RATTET - BILER MED: TRYKKNAPPSTART

Rattet låses en kort stund etter at du har parkert og den passive nøkkelen befinner seg utenfor bilen.

Merk: *Rattlåsen kobles ikke inn hvis tenningen er på, eller hvis bilen er i bevegelse.*

Låse opp rattet

Rattlåsen låses opp så snart systemet registrerer en gyldig passiv nøkkel i kupeen. Hvis rattlåsen låses på nytt, slår du på tenningen for å låse opp.

Merk: *Du må kanskje dreie litt på rattet for å hjelpe til med å låse det opp.*

HORN



Trykk midt på rattet nær horn-symbolet for å aktivere hornet.

SLÅ RATTOPPVARMING AV/PÅ - BILER MED: OPPVARMET RATT

ADVARSEL: Hvis du ikke er i stand til å føle smerte i huden på grunn av høy alder, kronisk sykdom, diabetes, ryggmargskade, medisinering, alkoholinntak, utmattelse eller andre fysiske forhold, må du utvise forsiktighet ved bruk av oppvarmet ratt. Unnlatelse av å følge denne instruksjonen kan føre til personskade, spesielt hvis det oppvarmede rattet brukes over lengre perioder.



Hvis du vil aktivere oppvarmet ratt, trykker du på knappen på den berøringsskjermen like ved kontrollene for varme og ventilasjon. Knappen for oppvarmet ratt lyser når funksjonen er slått på. Trykk én gang til på knappen for å slå av oppvarming av rattet.

Merk: *Motoren må være startet for å bruke funksjonen for oppvarmet ratt.*

Merk: *En føler regulerer rattemperaturen.*

Merk: *Avhengig av innstillingene for fjernstart, kan det hende at funksjonen for oppvarmet ratt blir værende på etter at du har fjernstartet kjøretøyet. Den kan også slå seg på når du starter kjøretøyet dersom det var slått på da du sist stanset motoren.*

Merk: *Ved varme temperaturer vil rattet raskt nå makstemperaturen, og systemet reduserer strømmen til varmeelementet. Du kan dermed få inntrykk av at systemet har sluttet å virke, men det er ikke tilfelle. Dette er normalt.*

VINDUSVISKERE

FORHOLDSREGLER FOR VISKER

Ikke bruk vindusviskerne på tørr frontrute. Det kan gi riper i glasset eller skade viskerbladene. Bruk frontrutespylerne før du bruker viskerne på en tørr frontrute.

Avrim frontruten helt før du slår på frontruteviskerne.

Slå av vindusviskerne før du kjører inn i et bilvaskeanlegg.

Ikke flytt viskerarmene manuelt for serviceaktiviteter.

Merk: *For kjøretøy med en serviceposisjon, må du påse at frontruteviskerarmen er i denne posisjonen før du fortsetter. Hvis du skal plassere viskerarmene i en servicestilling, må du først starte bilen i tilbehørsmodus, slå på vindusviskerne og stanse bilen når viskerne er i den høyeste stillingen.*

SLÅ FRONTRUTEVISKERE PÅ/AV

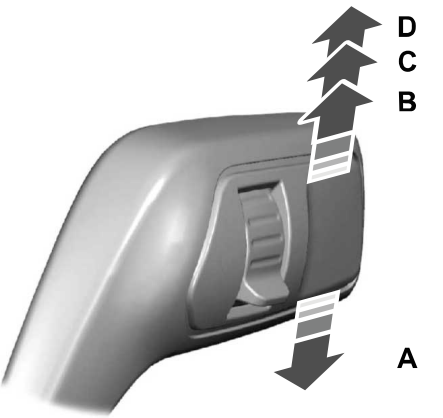

A Enkel visking.

B Intervallvisking / automatisk visking.

C Normal visking.

D Visking med høy hastighet.

Skyv spaken opp eller ned for å betjene frontruteviskerne.

AUTOMATISKE VISKERE

HVA ER AUTOMATISKE VISKERE

De automatiske viskerne slår seg på og styrer hastighet og intervall for vindusviskerne.

INNSTILLINGER FOR AUTOMATISKE VISKERE

1. Trykk på Kjøretøy i innstillingsmenyen. Se **Midtre skjerm** (side 603)..

2. Trykk på vindusviskerne.
3. Slå Regnregistrering på eller av.

Merk: *Når du slår av funksjonen, aktiveres ikke viskerne basert på regnføleren. Hvis du stiller viskerne til intervallvisking mens funksjonen er slått av, vil viskerne bruke viskerhastigheten som er stilt inn med dreiebryteren.*

JUSTERING AV REGNFØLERENS FØLSOMHET

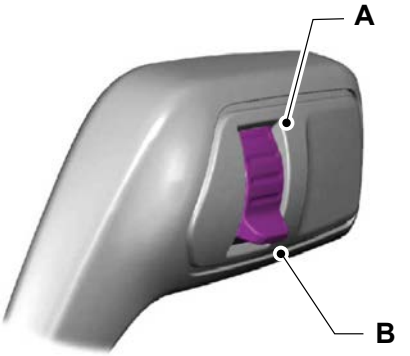

A Høy følsomhet.
B Lav følsomhet.

Bruk dreiebryteren for å stille inn følsomheten til regnføleren.

Hvis du velger høy følsomhet, går viskerne når føleren oppdager en liten mengde vann på frontruten.

Hvis du velger lav følsomhet, går viskerne når føleren oppdager en stor mengde vann på frontruten.

KONTROLLERE VISKERBLADENE



Før fingertuppen over kanten av bladet for å kontrollere om det er ujevnheter.

SKIFTE VISKERBLADENE FORAN

Slå av tenningen før du starter denne prosedyren.

Merk: *Ikke flytt viskerarmene manuelt til serviceposisjon, da dette kan skade viskermotoren. Hvis du skal plassere viskerarmene i en servicestilling, må du først starte bilen i tilbehørsmodus, slå på vindusviskerne og stanse bilen når viskerne er i den høyeste stillingen.*

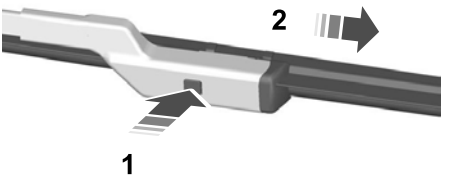

1. Løft viskerarmen og trykk deretter inn låseknappen til viskerbladet.

Merk: *Ikke hold i viskerbladet når du skal løfte viskerarmen.*

2. Fjern viskerbladet.

Ranger (TRA, TRB) Vehicles Built From: 01-11-2024, CG4010noNOR noNOR, Edition date: 202407, DOM

Merk: *Pass på så viskerarmen ikke slår tilbake mot glasset når det ikke er noe viserblad satt på.*

3. Monter delene i omvendt rekkefølge.

Merk: *Sørg for at viskerbladet låses på plass.*

SPYLERE

FORHOLDSREGLER FOR SPYLER

ADVARSEL: Hvis du kjører ved temperaturer under 5ºC, må du bruke spylervæske tilsatt frostvæske. Hvis du bruker spylervæske uten frostvæske når det er kaldt, kan det føre til nedsatt sikt gjennom frontruten og økt fare for personskade og ulykker.

Ikke bruk vindusviskerne hvis spylervæskebeholderen er tom. Det kan føre til overoppheting av spylerpumpen.

Hold utsiden av frontruten ren. Regnføleren er svært følsom, og viskerne kan starte hvis det kommer skitt, dugg eller insekter på frontruten.

BRUK AV FRONTRUTESPYLEREN



Trekk hendelen mot deg for å starte frontrutespyleren.

Merk: *Når funksjonen er aktivert, skjer etterviskingen kort tid etter at viskerne stopper, for å fjerne gjenværende spylervæske. Se* ***Slå på/av ettervisking*** *(side 99)..*

SLÅ PÅ/AV ETTERVISKING

1. Trykk på Kjøretøy i innstillingsmenyen. Se **Midtre skjerm** (side 603)..
2. Trykk på vindusviskerne.
3. Slå av og på Ekstra visking.

Merk: *Når du slår funksjonen på, vil vindusviskerne en ekstra visking på slutten av spyleforespørselen. Når du slår den av, vil vindusviskerne avslutte den gjeldende spyleforespørselen.*

TILSETTE SPYLERVÆSKE

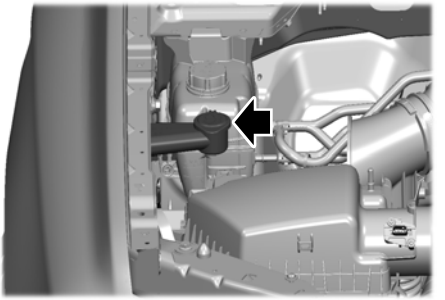

1. Ta av lokket på spylervæskebeholderen.
2. Fyll kun på spylervæske som innfrir spesifikasjonene våre. Se **Spylervæskespesifikasjon** (side 583)..
3. Sett på lokket på spylervæskebeholderen.

SPYLERVÆSKESPESIFIKASJON

Se **Spylervæskespesifikasjon** (side 583)..

VISKERE OG SPYLERE – FEILSØKING

VISKERE OG SPYLERE – VARSELLAMPER



Lyser når det er lite vindusspylervæske.

VISKERE OG SPYLERE – VANLIGE SPØRSMÅL

Hvorfor kommer det streker og flekker på frontruten?

- Viskerbladene kan være skitne, slitte eller skadet. Kontroller viskerbladene. Se **Kontrollere viskerbladene** (side 98).. Hvis viskerbladene er skitne, må de rengjøres med spylervæske eller med en myk svamp eller klut som er dyppet i vann. Monter nye viskerblader hvis de er slitte eller skadet. Se **Skifte viskerbladene foran** (side 98)..

KONTROLL FOR UTVENDIG BELYSNING

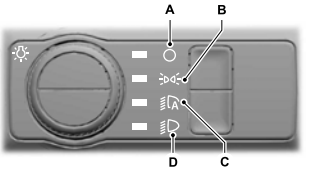

A Lamper av.
B Parkeringslys på.
C Automatiske hovedlykter på.
D Hovedlykter på.

Vri kontrollen for å foreta et valg.

Merk: *Lyskontrollen går som standard til automatiske hovedlykter hver gang du slår på tenningen.*

HOVEDLYKTER

BRUK AV FJERNLYSET



Skyv spaken fra deg for å slå på fjernlyset.

Skyv spaken forover igjen eller trekk spaken mot deg for å slå av fjernlyset.

Trekk spaken litt mot deg, og slipp den for å blinke med frontlysene.

Merk: *Kontinuerlig aktivering bare når hovedlyktene er slått på.*

Merk: *På kjøretøy med ekstra fjernlys i grillen, slås disse av og på sammen med fjernlyset i hovedlyktene.*

SLÅ PÅ/AV UTSATT SLUKKING AV HOVEDLYKTER

For å slå på utgangsforsinkelsen for hovedlyktene, trekker du retningslyshendelen mot deg når hovedlyktene er av og tenningen er slått av. Det høres en kort tone når systemet er på.

For å slå av slukkeforsinkelse for hovedlyktene kan du enten trekke retningslysspaken mot deg en gang til eller slå på kjøretøyet.

Merk: *Hovedlyktene slår seg av etter tre minutter når en dør er åpen, eller 30 sekunder etter at den siste døren lukkes.*

JUSTERE NIVÅET PÅ HOVEDLYKTENE - BILER MED: AUTOMATISK NIVÅREGULERING AV HOVEDLYKT

Kjøretøyet har et dynamisk nivåreguleringssystem. Det er ikke nødvendig å justere lyskjeglene til hovedlyktene ytterligere.

JUSTERE NIVÅET PÅ HOVEDLYKTENE - BILER MED: MANUELL NIVÅREGULERING AV HOVEDLYKT

Slik justerer du styrken til hovedlyktene:



1. Drei kontrollen i forhold til hvor mye last du har i bilen for å unngå at du distraherer andre trafikanter når hovedlyktene er på.

Merk: *Sett kontrollen til null når du ikke har ekstra last i bilen.*

Merk: *Still inn lysstrålene til hovedlyktene slik at de lyser opp 35–100 m av kjørebanen når kjøretøyet er delvis eller fullt lastet.*

INDIKATORER FOR HOVEDLYKT

Lys på

Lyser når du slår på nærlyset eller parkeringslysene.

Fjernlys

Lyser når du slår på fjernlysene.

HOVEDLYKTER – FEILSØKING

HOVEDLYKTER – VANLIGE SPØRSMÅL

Hvorfor er det kondens i hovedlyktene?

- Hovedlyktene har lufteventiler for å kunne tilpasse seg til normale endringer i lufttrykket. Kondens kan være et naturlig biprodukt av dette designet. Når fuktig luft trenger inn i lykteenheten via disse lufteventilene, er det en mulighet for at det kan dannes kondens ved lave temperaturer. Ved vanlig kondensering kan det dannes et tynt lag med dugg inne i linsen. Det tynne dugglaget vil forsvinne etter hvert, og slippes ut gjennom lufteventilene ved normal drift.

Hvor mye kondens er akseptabelt?

- Et tynt lag med dugg – f.eks. ingen striper, dryppmerker eller store dråper. Et tynt dugglag som dekker mindre enn 50 % av linsen.

Hvor lang tid tar det å fjerne akseptabel kondens?

- Ved tørre værforhold kan det ta opptil 48 timer før duggen er borte.

Hvor mye kondens er uakseptabelt?

- En vannansamling inne i lampen. Striper, dryppmerker eller store dråper inne i linsen.

Hva gjør jeg hvis det er uakseptabelt mye kondens?

- Få kjøretøyet kontrollert så snart som mulig.

Hvorfor slås hovedlyktene av når jeg har slått dem på etter å ha slått av kjøretøyet?

- Batterisparefunksjonen slår av hovedlyktene kort tid etter at du har slått av kjøretøyet ditt.

AUTOMATISKE HOVEDLYKTER

HVA ER AUTOMATISKE HOVEDLYKTER

ADVARSEL: Systemet fritar deg ikke fra ditt ansvar for forsiktig og aktsom kjøring. Det kan hende du må overstyre systemet hvis det ikke slår på hovedlyktene under forhold med dårlig sikt (f.eks. ved tåke på dagtid).

Automatiske hovedlykter slår på hovedlyktene ved dårlig lys eller når vindusviskerne går.

INNSTILLINGER FOR AUTOMATISKE HOVEDLYKTER

Utgangsforsinkelse for automatisk lys

Du kan justere hvor lenge det automatiske kjørelyset skal være på etter at du har slått av kjøretøyet. Bruk berøringsskjermen til å velge en forsinkelsesinnstilling.

1. Trykk på Kjøretøy i innstillingsmenyen.
2. Trykk på Belysning.
3. Trykk på Lysforsinkelse.
4. Velg en innstilling.

Merk: *Hvis innstillingen er av, slukkes de eksterne lysene umiddelbart når du slår av kjøretøyet.*

Merk: *Du kan trekke retningslyset mot deg for å slå av utsatt slukking av automatisk hovedlykt.*

UTVENDIGE LYS

SLÅ PÅ/AV RETNINGSLYSENE



Skyv spaken opp eller ned for å slå på retningslysene.

Sett spaken til midtre posisjon for å slå av retningslysene.

Merk: *Trykk spaken lett opp eller ned for å få retningslysene til å blinke tre ganger.*

Varsellampe for retningslys

Den blinker når du slår på retningslysene.

Merk: *En økning i blinkefrekvensen tyder på feil på et retningslys.*

SLÅ PÅ/AV KJØRELYSENE

ADVARSEL: Kjørelyssystemet aktiverer ikke nødvendigvis baklysene og vil eventuelt ikke gi tilstrekkelig lys under kjøreforhold med dårlig sikt. Husk å slå på hovedlyktene når det er nødvendig under forhold med dårlig sikt. I motsatt fall kan det være risiko for kollisjon.

Kjørelysene er alltid på med mindre du slår på hovedlyktene eller kjøretøyet er i parkering (P).

SLÅ PÅ/AV DE FREMRE TÅKELYSENE - BILER MED: TÅKELYS FORAN

Slik slår du på eller av lampene:

1. Sett lyskontrollen til stillingen for parkeringslys, hovedlykter eller automatiske hovedlykter.

Merk: *Hvis lyskontrollen står i stillingen for automatiske hovedlykter, kan du ikke slå på tåkelysene uten at nærlysene er slått på.*

2. Trykk på knappen på lyskontrollbryteren for å slå på eller av de fremre tåkelysene.

Merk: *Slå på de fremre tåkelysene kun ved redusert sikt.*

Merk: *Lysstyrken på kjørelysene kan bli redusert når de fremre tåkelysene slås på.*

Varsellampe for tåkelys foran

Tennes når du skrur på de fremre tåkelysene.

SLÅ PÅ/AV DE BAKRE TÅKELYSENE

Slik slår du på eller av lampene:

1. Sett lyskontrollen til stilling for hovedlykter eller automatiske hovedlykter.

Merk: *Hvis lyskontrollen står i stilling for automatiske hovedlykter, kan du ikke slå på de bakre tåkelysene uten at nærlysene er slått på.*

2. Trykk på knappen på lyskontrollbryteren for å slå på eller av de bakre tåkelysene.

Merk: *De bakre tåkelysene skal bare slås på ved redusert sikt.*

Varsellampe for tåkelykt bak

Den tennes når du slår på tåkelysene bak.

SLÅ PÅ LASTEROMSLAMPENE

Lamper på pickup-planet



Lampene på pickup-planet slår seg på når en av dørene åpnes.

Merk: *Lasteromslampene slår seg av etter kort tid.*

Bruk av bryteren for lasteromslampe



Trykk på knappen på lyskontrollbryteren for å slå lampene av og på.

Merk: *Hvis lasteromslampene slo seg på automatisk, slår ikke denne knappen dem av.*

Bruk av rullesjalusien

Lasteromslampene blir slått på når du åpner rullesjalusien. Se **Åpning og lukking av rullesjalusiet** (side 410)..

SLÅ PÅ/AV VELKOMSTLYSET

Velkomstlys slår sakte på de utvendige lampene når du nærmer deg kjøretøyet med en autorisert enhet eller låser opp dørene.

INDIKATORER FOR UTVENDIG LYS

Kontrollampe for tåkelys foran



Tennes når du skrur på de fremre tåkelysene.

Varsellampe for tåkelykt bak



Den tennes når du slår på tåkelysene bak.

Varsellampe for retningslys

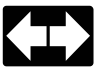

Den blinker når du slår på retningslysene.

Merk: *En økning i blinkefrekvensen tyder på feil på et retningslys.*

LYDSIGNAL FOR UTVENDIGE LYS PÅ

Utvendige lys på

Høres når du åpner førerdøren mens lyskontrollen blir stående i parkeringslysstillingen og tenningen er av.

UTVENDIG BELYSNING

HVA ER UTVENDIG BELYSNING

Utvendig belysning deler den utvendige belysningen inn i soner og lar deg slå lysene på og av for å lyse opp rundt kjøretøyet.

BRUK AV DEN UTVENDIGE BELYSNINGEN

Trykk på sonebelysning i startprogrammet for å få tilgang til sonebelysningskontrollene. Se **Midtre skjerm** (side 603)..

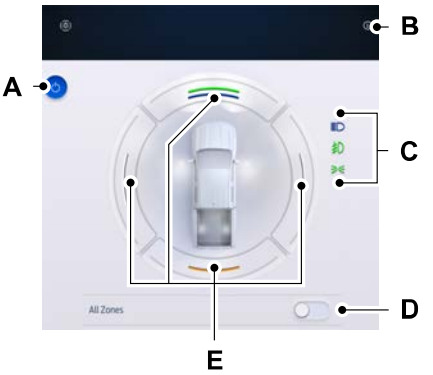

A Av/på-knapp.
B Kontekstuell hjelp.
C Indikatorer for utvendig lys.
D Alle soner på/av.
E Enkeltsoner på/av.

Du kan bare bruke sonebelysning når motoren er slått av og girkassen står i parkering (P). Belysningen slår seg av etter en viss tid for å hindre at batteriet tappes for mye.

Merk: *Hvis bilen din har en manuell girkasse, må du trekke til den elektriske parkeringsbremsen.*

Merk: *Du kan også bruke individuelle sonekontroller for å slå på hver sone.*

Merk: *Sørg for å fjerne utvendige belysningsdeksler når du bruker sonebelysning.*

Merk: *Når bilen er stanset og det gjenstår ett minutt av tidtakeren, blinker retningslysene tre ganger.*

Merk: *Indikatorer på berøringsskjermen lyser når lysene utenfor kontrollen for sonebelysning er slått på.*

Merk: *Du kan fjernstyre sonebelysningen via FordPass-appen.*

KONTROLL AV KJØRELYS

BRUK AV AUTOMATISK KONTROLL AV FJERNLYS

Automatisk kontroll av fjernlys slår på fjernlyset hvis det er mørkt nok og det ikke finnes annen trafikk. Hvis systemet registrerer hoved- eller baklysene til et møtende kjøretøy, eller gatebelysning foran, blir fjernlyset slått av.

En kameraføler på innsiden av frontruten overvåker forholdene fortløpende for å slå på og av nærlyset.

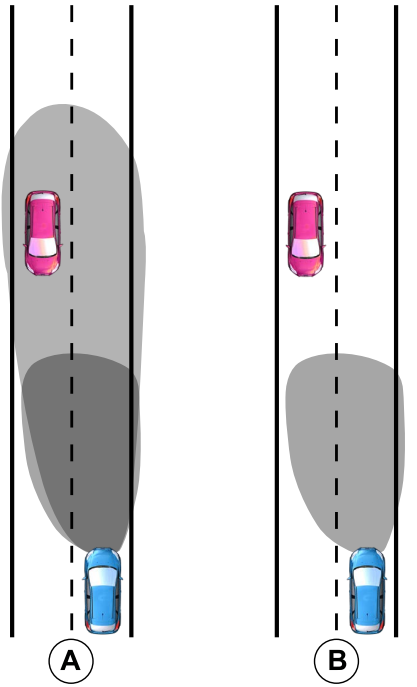

A Uten automatisk kontroll av fjernlys.

B Med automatisk kontroll av fjernlys.

FORHOLDSREGLER FOR AUTOMATISK KONTROLL AV FJERNLYS

ADVARSEL: Systemet fritar deg ikke fra ditt ansvar for forsiktig og aktsom kjøring. Du må eventuelt overstyre systemet hvis fjernlyset ikke slås av eller på.

ADVARSEL: Det kan hende at systemet ikke slår av fjernlyset hvis lysende fra møtende kjøretøyer er skjult av hindringer, for eksempel midtdelere.

ADVARSEL: Du må kanskje overstyre systemet når du nærmer deg andre trafikanter.

ADVARSEL: I situasjoner med dårlig sikt, f.eks. ved tåke, kraftig regn eller andre krevende værforhold, kan det hende du må overstyre systemet eller slå det av helt.

FORUTSETNINGER FOR AUTOMATISK KONTROLL AV FJERNLYS

Systemet slår på fjernlysene hvis alle betingelsene under er innfridd:

- Du slår på systemet.
- Du setter lyskontrollen til stillingen for automatiske hovedlykter.
- Lysforholdene ute tilsier at det er behov for fjernlys.
- Det finnes ingen trafikk foran kjøretøyet.
- Kjørehastigheten er over ca. 40 km/h.

BEGRENSNINGER FOR AUTOMATISK KONTROLL AV FJERNLYS

Systemet slår av fjernlysene hvis alle betingelsene under er innfridd:

- Du slår av systemet.
- Du har satt lyskontrollen til en annen stilling enn automatiske hovedlykter.
- Lysforholdene ute tilsier at det ikke er behov for fjernlys.

- Systemet registrerer hovedlyktene til et kjøretøy som nærmer seg, eller baklysene til et forankjørende kjøretøy.
- Systemet registrerer kraftig regn, snø eller tåke.
- Systemet oppdager gatelys.
- Kameraet har redusert sikt.
- Kjørehastigheten er under ca. 30 km/h.

Merk: *Deaktiveringshastigheten kan være lavere i svinger.*

SLÅ KONTROLL AV AUTOMATISKE FJERNLYS PÅ OG AV

1.  Trykk på knappen på berøringsskjermen.
2. Trykk på ***Kjøretøy***.
3. Trykk på ***Lys***.
4. Slå ***Automatisk fjernlys*** på eller av.

AUTOMATISKE KONTROLLINDIKATORER FOR FJERNLYS



Den tennes for å bekrefte at systemet er klart til bruk.

OVERSTYRING AV KONTROLL AV AUTOMATISK FJERNLYS



Skyv spaken fra deg for å slå på fjernlyset.

Skyv spaken fra deg igjen for å slå av fjernlyset.

Skyv spaken fra deg en tredje gang for å slå på igjen automatisk kontroll av fjernlys.

KONTROLL AV AUTOMATISK FJERNLYS – FEILSØKING

KONTROLL AV AUTOMATISK FJERNLYS – INFORMASJONSMELDINGER

Melding	Informasjon
Fremre kamera dårlig sikt vask linsen	Kameraet har redusert siktbarhet. Rengjør frontruten. Hvis denne meldingen stadig dukker opp, må du få bilen kontrollert så snart som mulig.
Fremre kamera midlertidig utilgjengelig	Det er en feil i kameraet. Vent en liten stund slik at kameraet kan kjøles ned. Hvis denne meldingen stadig dukker opp, må du få bilen kontrollert så snart som mulig.
Frontkamera Feil Service påkrevd	Det er en feil i kameraet. Få kjøretøyet kontrollert så snart som mulig.

BLENDINGSFRITT LYS

BRUK AV BLENDINGSFRITT LYS

Blendingsfritt lys forbedrer sikten og minimerer blendingen av andre trafikanter.

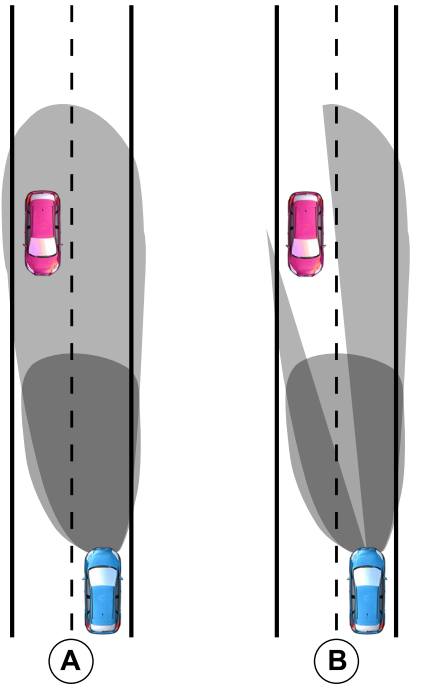

A Uten blendingsfritt lys.
B Med blendingsfritt lys.

FORHOLDSREGLER FOR BLENDINGSFRITT LYS

ADVARSEL: Systemet fritar deg ikke fra ditt ansvar for forsiktig og aktsom kjøring. Du må eventuelt overstyre systemet den ikke tilpasser belysningen.

ADVARSEL: Det kan hende at systemet ikke tilpasser belysningen for å unngå blending hvis lysene fra møtende kjøretøy er skjult av hindringer som for eksempel midtdelere.

ADVARSEL: Du må kanskje overstyre systemet når du nærmer deg andre trafikanter.

ADVARSEL: Du må eventuelt overstyre systemet ved vanskelige værforhold.

ADVARSEL: Ikke bruk systemet ved dårlig sikt (f.eks. ved tåke, tett regn, vannsprut eller snø).

FORUTSETNINGER FOR BLENDINGSFRITT LYS

Systemet slår seg på hvis alle betingelsene under er innfridd:

- Du slår på systemet.
- Du setter lyskontrollen til stillingen for automatiske hovedlykter.
- Lysforholdene ute tilsier at det er nødvendig.
- Kjørehastigheten er høyere enn ca. 40 km/h.

Systemet tilpasser belysningen for å unngå blending hvis samtlige betingelser under er innfridd:

- Du slår på systemet.
- Du setter lyskontrollen til stillingen for automatiske hovedlykter.
- Systemet registrerer hovedlyktene eller baklysene til et kjøretøy som nærmer seg.

BEGRENSNINGER FOR BLENDINGSFRITT LYS

Systemet vil i følgende situasjoner slå seg av:

- Du slår av systemet.
- Du har satt lyskontrollen til en annen stilling enn automatiske hovedlykter.
- Det er godt nok lys ute.
- Systemet registrerer kraftig regn, snø eller tåke.
- Systemet oppdager gatelys.
- Kameraet har redusert sikt.
- Kjørehastigheten er under ca. 30 km/h.

Merk: *Deaktiveringshastigheten er lavere i svinger.*

SLÅ BLENDINGSFRITT LYS PÅ OG AV

1.  Trykk på knappen på berøringsskjermen.
2. Trykk på ***Kjøretøy***.
3. Trykk på ***Lys***.
4. Slå ***Blendingsfritt lys*** på eller av.

INDIKATORER FOR BLENDINGSFRITT LYS



Den tennes for å bekrefte at systemet er klart til bruk.

OVERSTYRING AV BLENDINGSFRITT LYS



Skyv spaken fra deg for å slå på fjernlyset.

Skyv spaken fra deg igjen for å slå av fjernlyset.

Skyv spaken fra deg en tredje gang for å slå på igjen blendingsfritt lys.

BLENDINGSFRITT LYS – FEILSØKING

BLENDINGSFRITT LYS – INFORMASJONSMELDINGER

Melding	Informasjon
Fremre kamera dårlig sikt vask linsen	Kameraet har redusert siktbarhet. Rengjør frontruten. Hvis denne meldingen stadig dukker opp, må du få bilen kontrollert så snart som mulig.
Fremre kamera midlertidig utilgjengelig	Det er en feil i kameraet. Vent en liten stund slik at kameraet kan kjøles ned. Hvis denne meldingen stadig dukker opp, må du få bilen kontrollert så snart som mulig.
Frontkamera Feil Service påkrevd	Det er en feil i kameraet. Få kjøretøyet kontrollert så snart som mulig.

ADAPTIVT FRONTLYS

BRUK AV ADAPTIVE FRONTLYKTER

Dynamiske kurvelys

ADVARSEL: Undersøk og skift frontruteviskerne regelmessig slik at kameraføleren har god sikt. Frontruteviskerbladene må ha riktig lengde.

Bruker rattet og kjørehastighetsinndata til å justere hovedlampene.

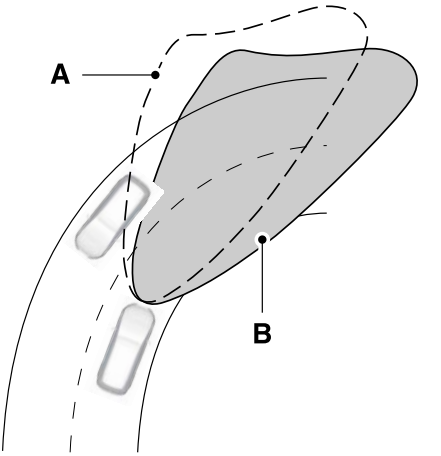

A Uten dynamiske kurvelys
B Med dynamiske kurvelys

Statiske kurvelys

Lyser opp den indre delen av svingen når du roterer rattet.

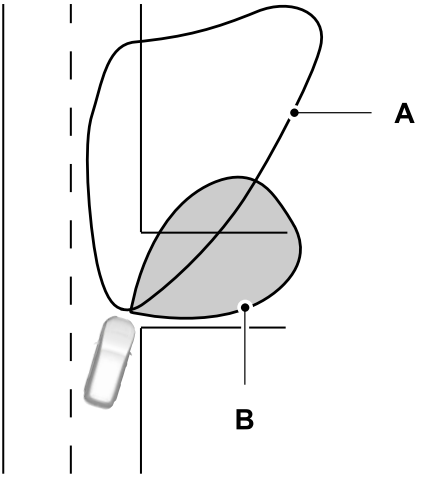

A Lyskjeglen til hovedlyset.

B Statisk kurvelysstråle.

Merk: *Lysstyrken og aktivering av funksjonen kan variere med rattvinkelen.*

Kurvelys

Lyser opp den indre delen av svingen når du roterer rattet, eller når du slår på retningslysene. De slås på når kjørehastigheten er mindre enn 40 km/h.

Merk: *Kurvelyset tennes bare på den siden du svinger bilen mot.*

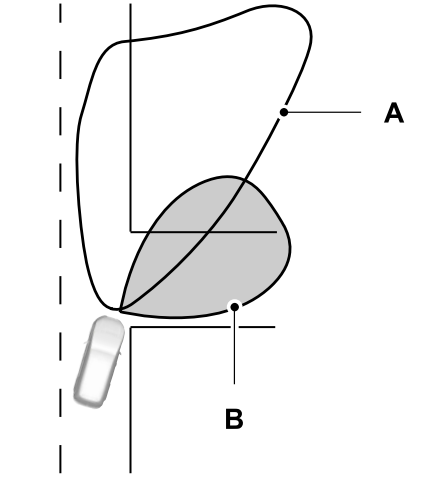

A Lyskjeglen til hovedlyset.

B Lyskjeglen til kurvelyset.

SLÅ PÅ/AV ADAPTIVT FRONTLYS

1. Trykk på Kjøretøy i innstillingsmenyen. Se **Midtre skjerm** (side 603)..
2. Trykk på ***Lys***.
3. Slå ***Adaptive frontlys*** på eller av.

Sett lyskontrollen til stillingen for automatiske hovedlykter eller til stillingen for nærlys for å bruke adaptive frontlykter.

SLÅ PÅ/AV HOVEDLYKTENE FOR KJØRING PÅ VENSTRE ELLER HØYRE SIDE AV VEIEN

1.  Trykk på knappen på berøringsskjermen.

2. Trykk på ***Kjøretøy***.
3. Trykk på ***Lys***.
4. Trykk på ***Oppsett for adaptive frontlys***.
5. Trykk på en innstilling.

SLÅ AV/PÅ ALLE KUPÉLYSENE

Slå på alle kupélysene

Trykk knappen på takkonsollen i retning ikonet.

Slå av alle kupélysene

Trykk knappen på takkonsollen i retning ikonet.

SLÅ AV/PÅ DE FREMRE KUPÉLYSENE



Trykk på kanten av lampeglasset.

SLÅ AV/PÅ DE BAKRE KUPÉLYSENE

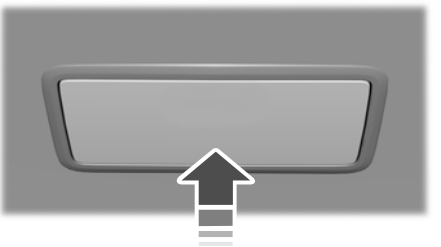

Trykk på linsen for å slå på eller av lampene.

Merk: *Hvis du slår på baklysene via takkonsollen, kan du ikke slå dem av med baklysbryteren.*

KUPÉLYSFUNKSJON

HVA ER KUPÉLYSFUNKSJONEN

Kupélysfunksjonen slår på/av kupélyset og dørlysene.

SLÅ PÅ/AV KUPÉLYSFUNKSJONEN

Bryteren er plassert på takkonsollen.

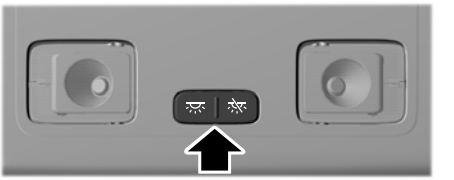

Sett bryteren i midtstilling.

Når du slår på kupélysfunksjonen, slår kupélysene seg på dersom:

- Du åpner en dør.
- Du har trykket på opplåsingsknappen på fjernkontrollen.
- Du slår av tenningen.

JUSTERING AV LYSSTYRKEN TIL BELYSNINGEN AV INSTRUMENTPANELET

Dimmeknappene for instrumentlyset finnes på lyskontrollen.



Trykk flere ganger på én av knappene for å justere lysstyrken.

MILJØBELYSNING

SLÅ OMGIVELSESBELYSNING AV/PÅ

1. Trykk på Generelt i innstillingsmenyen. Se **Midtre skjerm** (side 603)..
2. Trykk på Miljøbelysning.
3. Slå miljøbelysning på eller av.

JUSTERER OMGIVELSES-BELYSNINGEN

Dra glidebryteren mot venstre eller høyre.

KUPÉBELYSNING – FEILSØKING

KUPÉBELYSNING – VANLIGE SPØRSMÅL

Hvorfor slås kupélysene eller interiørlysene seg av når jeg har slått dem på etter å ha slått av kjøretøyet?

- Batterisparefunksjonen slår av kupélysene og interiørlysene kort tid etter at du har slått av kjøretøyet ditt.

ÅPNING OG LUKKING AV VINDUENE

ADVARSEL: Ikke la barn eller kjæledyr være uten tilsyn i kjøretøyet, og ikke la barn leke med de elektriske vinduene. Unnlatelse av å følge denne instruksjonen kan føre til personskade eller dødsfall.

ADVARSEL: Når du lukker de elektriske vinduene, må du forsikre deg om at de er fri for hindringer, og at barn eller kjæledyr ikke oppholder seg nær vindusåpningene. Unnlatelse av å følge denne instruksjonen kan føre til personskade eller dødsfall.

ADVARSEL: Hvis det blir registrert en hindring, må du slippe bryteren umiddelbart og kjøre vinduet i motsatt retning Unnlatelse av å følge denne instruksjonen kan føre til personskade eller dødsfall.

ADVARSEL: Ikke legg igjen nøkkelen eller fjernkontrollen i bilen. Barn eller kjæledyr kan aktivere de elektriske vinduene og sette seg fast i et vindu som lukkes. Unnlatelse av å følge denne instruksjonen kan føre til personskade eller dødsfall.



Trykk på vindusheisbryteren for å åpne vinduet. Løft vindusheisbryteren for å lukke vinduet.

Merk: *De elektriske vinduene fungerer når tenningen er på, og i flere minutter etter at du har slått av tenningen eller til du åpner en fordør,*

Du kan åpne vinduet på motsatt side på gløtt for å redusere vindstøy eller pulserende støy når bare ett vindu er åpent.

Åpne med ett trykk

Trykk vindusheisbryteren helt inn og slipp den. Trykk på nytt eller løft den for å stanse vinduet.

Lukke med ett trykk

Løft vindusheisbryteren helt opp og slipp den. Trykk på nytt eller løft den for å stanse vinduet.

Tilbakestille Lukk med ett trykk

Utfør alle trinnene innen 30 sekunder etter at du startet sekvensen.

1. Lukk vinduet.
2. Trykk og hold inne vindusheisbryteren inntil vinduet er helt åpent. Hold inne vindusheisbryteren i noen sekunder.
3. Løft og hold vindusheisbryteren inntil vinduet er helt lukket. Hold inne vindusheisbryteren i noen sekunder.
4. Trykk og hold inne vindusheisbryteren inntil vinduet er helt åpent. Hold inne vindusheisbryteren i noen sekunder.
5. Løft og hold vindusheisbryteren inntil vinduet er helt lukket. Hold inne vindusheisbryteren i noen sekunder.

Merk: *Gjenta prosedyren hvis vinduet ikke lukkes når du bruker ett-trykkfunksjonen.*

GLOBAL ÅPNING OG LUKKING

HVA ER GLOBAL ÅPNING OG LUKKING

Du kan bruke fjernkontrollen til å betjene vinduene når tenningen er avslått.

BRUK AV GLOBAL ÅPNING

1. Trykk på og slipp opplåsingsknappen på fjernkontrollen.

Ranger (TRA, TRB) Vehicles Built From: 01-11-2024, CG4010noNOR noNOR, Edition date: 202407, DOM

2. Trykk og hold opplåsingsknappen på fjernkontrollen innen ett sekund.
3. Slipp knappen når vinduene begynner å åpnes.

Trykk på låse- eller opplåsingsknappen på fjernkontrollen for å stoppe global åpning.

Merk: *Global åpning responderer bare når opplåsingsknappen trykkes og holdes inne i løpet av kort tid etter at opplåsingsknappen på fjernkontrollen er trykket på.*

SLÅ PÅ/AV GLOBAL ÅPNING

1. Trykk på Kjøretøy i innstillingsmenyen. Se **Midtre skjerm** (side 603)..
2. Trykk på Windows.
3. Slå Global Open av eller på.

BRUK AV GLOBAL LUKKING

ADVARSEL: Når du lukker de elektriske vinduene, må du forsikre deg om at de er fri for hindringer, og at barn eller kjæledyr ikke oppholder seg nær vinduspåpningene. Unnlatelse av å følge denne instruksjonen kan føre til personskade eller dødsfall.

1. Trykk på og hold låseknappen på fjernkontrollen.
2. Slipp knappen når vinduene begynner å lukkes.

Trykk på låse- eller opplåsingsknappen på fjernkontrollen for å stoppe global lukking.

Merk: *Sprett-tilbake-funksjonen er aktivert ved global lukking. Se* ***Hva er returfunksjonen for vindu*** *(side 117)..*

SLÅ PÅ/AV GLOBAL LUKKING

1. Trykk på Kjøretøy i innstillingsmenyen. Se **Midtre skjerm** (side 603)..
2. Trykk på Windows.
3. Slå Global Close av eller på.

RETURFUNKSJONEN FOR VINDU

HVA ER RETURFUNKSJONEN FOR VINDU

Hvis vinduet registrerer en hindring under lukking, stanser det og går tilbake.

OVERSTYRING AV RETURFUNKSJONEN FOR VINDU

ADVARSEL: Hvis du overstyrer returfunksjonen, går ikke vinduet tilbake hvis det registreres en hindring. Vær forsiktig når du lukker vinduene, slik at du unngår personskade eller skade på kjøretøyet.

1. Lukk vinduet frem til motstandspunktet, og la det gå tilbake.
2. Løft og hold vindusheisbryteren innen to sekunder hvis du vil overstyre returfunksjonen og lukke vinduet. Returfunksjonen er nå deaktivert, og du kan lukke vinduet manuelt.

Merk: *Vinduet går forbi motstandspunktet og du kan lukke det helt.*

Merk: *Hvis du ikke får lukket vinduet, må kjøretøyet undersøkes så snart som mulig.*

LÅSING AV BAKRUTEKONTROLLENE

ADVARSEL: Når barn og kjæledyr sitter i baksetet, bruker du låseknappen for elektriske vinduer for å forhindre utilsiktet bruk av de elektriske vinduene.



Trykk på vindusheisbryteren for å låse eller låse opp bakrutekontrollene. Den lyser når du låser bakrutekontrollene.

FORHOLDSREGLER FOR BAKSPEIL

ADVARSEL: Ikke juster speilene mens kjøretøyet er i bevegelse. Dette kan føre til tap av kontroll over kjøretøyet, alvorlig personskade eller død.

Merk: *Ikke rengjør huset eller glasset med grove slipemidler, drivstoff eller andre petroleumsbaserte rengjøringsmidler.*

MANUELL DIMMING AV BAKSPEIL

Trekk fliken under speilet mot deg for å redusere blending i mørket.

INNVENDIG SPEIL MED AUTOMATISK DIMMING

HVA ER INNVENDIG SPEIL MED AUTOMATISK DIMMING

Speilet lysdempes for å redusere effekten av sterkt lys bakfra. For å sikre deg god sikt når du rygger, går det tilbake til normal når det sterke lyset bakfra ikke lenger er til stede, eller hvis du skifter til revers (R).

BEGRENSNINGER FOR BAKSPEIL MED AUTOMATISK NEDBLENDING

Ikke blokker følerne på forsiden og baksiden av speilet.

Merk: *En baksetepassasjer i det midtre setet eller en hevet nakkestøtte i midtre baksete kan også hindre at lys når frem til føleren.*

JUSTERING AV SIDESPEIL

ADVARSEL: Ikke juster speilene mens bilen er i bevegelse. Dette kan føre til tap av kontroll over bilen, alvorlig personskade eller død.

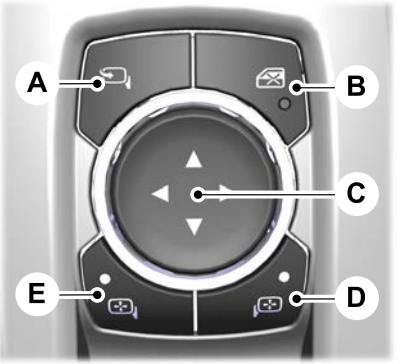

A Elektrisk inn-/utfelling.
B Vinduslås.
C Justeringskontroll.
D Høyre speil.
E Venstre speil.

For å justere speilene, må du starte bilen og sette tenningen til tilbehør eller start.

1. Velg hvilket speil du vil justere. Kontrollampen tennes.
2. Bruk justeringskontrollen til å justere speilstillingen.
3. Trykk på speilkontrollen på nytt. Kontrollampen slukner.

SAMMENFELLING AV SIDESPEILENE - BILER MED: MANUELT INNFELLBARE SPEIL

Press speilet mot dørvinduet. Pass på at speilet låses i støttepunktet når du setter det tilbake til utgangsstillingen.

Speil med blinklys

Når bilen går, vil den forovervendte ytre delen av det aktuelle speilet blinke når du slår på blinklyset.

Bakkelys

Bakkelysene tennes når du nærmer deg bilen med en fjernkontroll eller telefon. Hvis bilen har automatisk inn-/utfellbare sidespeil, tennes bakkelyset bare når speilene er felt ut. De slås av når speilene felles inn.

Oppvarmede sidespeil

Se **Slå oppvarmede speil av/på** (side 144)..

360-graders kamera

Se **Plassering 360-graders kameraer** (side 319)..

Blindsoneinformasjonssystem

Se **Hva er blindsoneinformasjonssystemet** (side 372)..

SAMMENFELLING AV SIDESPEILENE - BILER MED: ELEKTRISKE INNFELLBARE SIDESPEIL

Sidespeilene felles inn når du låser kjøretøyet og felles ut når du låser opp igjen.

Merk: *Denne funksjonen krever at du slår på sidespeil automatisk.*



Trykk på kontrollbryteren for å felle inn speilene når det er trangt der du skal parkere.

Trykk på kontrollbryteren igjen for å felle ut speilene.

Merk: *Ikke stopp speilbevegelsen midtveis. Vent til speilene slutter å bevege seg, og trykk på kontrollen på nytt.*

Venstre og høyre speil beveger seg i ulike hastigheter. For eksempel kan ett speil stoppe mens det andre fortsetter å bevege seg. Dette er normalt.

Hvis du trykker på bryteren for å felle inn speilene mens automatisk innfelling er på, felles ikke speilene ut igjen når du låser opp kjøretøyet.

Merk: *De elektriske innfellbare speilene virker når kjøretøyet er på og i flere minutter etter at du har slått kjøretøyet av.*

Merk: *Hvis du feller inn og ut speilene flere ganger i løpet av ett minutt, kan den elektriske innfellingsfunksjonen bli slått av for å beskytte motorene mot overoppheting. Vent i ca. tre minutter med motoren i gang, eller i opptil 10 minutter med motoren avslått, slik at systemet tilbakestilles og normal funksjonalitet gjenopprettes.*

Slå automatisk innfelling Av og På

1. Trykk på Kjøretøy i innstillingsmenyen. Se **Midtre skjerm** (side 603)..
2. Trykk på Speil.
3. Slå automatisk innfelling på eller av.

Løse, støyende eller periodisk fungerende speil

Hvis du folder de elektriske sammenleggbare speilene manuelt, kan det hende at de ikke fungerer ordentlig selv etter at du har flyttet dem. Tilbakestill speilene hvis:

- De vibrerer når du kjører.
- De føles løse.
- De forblir ikke i sammenfoldet eller utfoldet stilling.
- Ett av speilene ikke er i normal kjørestilling.
- Speilene fungerer sporadisk.

For å nullstille den elektriske fellefunksjonen bruker du kontrollen til å felle inn og felle ut speilene. Du kan høre en høy lyd når du tilbakestiller de elektriske sammenleggbare speilene. Denne lyden er normal. Betjen de elektriske innfellbare speilene ytterligere 3 til 4 ganger for å synkronisere speilene.

Hvis prosessen ovenfor ikke hjelper deg med å fikse speilet, utfør følgende trinn.

1. Fell inn eller trekk inn begge speilene manuelt.
2. Betjen speilene med den elektriske betjeningsbryteren til du hører et klikk.
3. Betjen de elektriske innfellbare speilene ytterligere 3 til 4 ganger for å synkronisere speilene.

Gjenta denne prosessen ved behov hver gang du manuelt feller inn speilene.

Ranger (TRA, TRB) Vehicles Built From: 01-11-2024, CG4010noNOR noNOR, Edition date: 202407, DOM

OVERSIKT OVER INSTRUMENTGRUPPEN - PLUG-IN HYBRID-ELEKTRISK KJØRETØY (PHEV)

Merk: *Avhengig av innstillingen du velger, kan instrumentgruppen din se annerledes ut enn her.*



A Temperaturmåler for motorkjølevæske.
B Turteller.
C Kompass.
D Speedometer
E Høyspenningsbatterimåler.
F Drivstoffmåler.
G Kjørerekkevidde.
H Utetemperatur
I Kilometerteller.

Merk: *Turtelleren og høyspenningsbatterimåleren kan konfigureres på eller av.*

OVERSIKT OVER INSTRUMENTGRUPPEN - BILER MED: 8 TOMMERS SKJERM

Merk: *Avhengig av innstillingen du velger, kan instrumentgruppen din se annerledes ut enn her.*

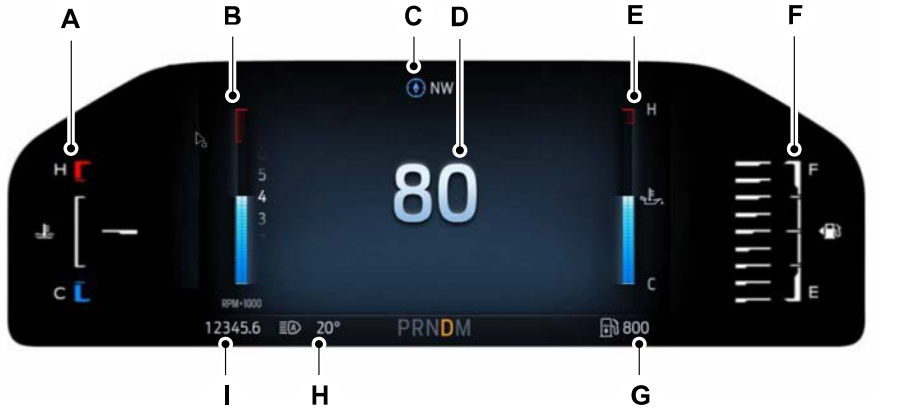

A	Temperaturmåler for motorkjølevæske.
B	Turteller.
C	Kompass.
D	Speedometer
E	Motoroljetemperatur.
F	Drivstoffmåler.
G	Kjørelengde til tom tank.
H	Utetemperatur
I	Kilometerteller.

Merk: *Turtelleren og motoroljetemperaturmåleren kan konfigureres på eller av.*

OVERSIKT OVER INSTRUMENTGRUPPEN - BILER MED: 12-TOMMERS SKJERM

Merk: *Avhengig av innstillingen du velger, kan instrumentgruppen din se annerledes ut enn her.*

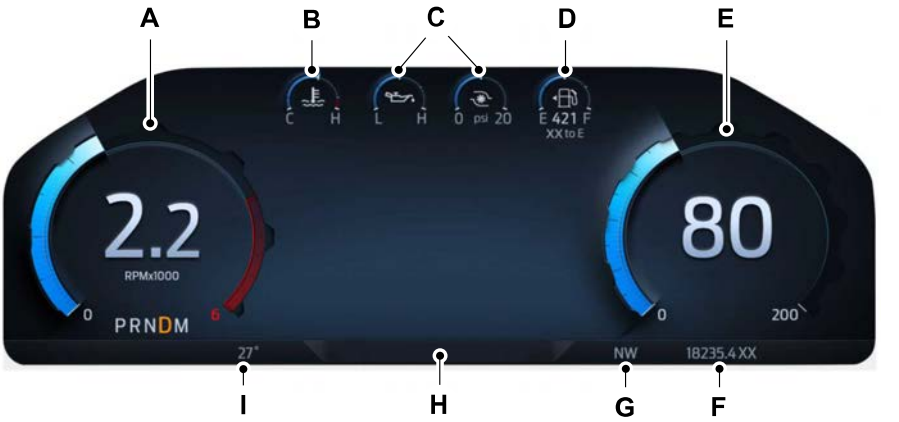

A	Turteller.
B	Temperaturmåler for motorkjølevæske.
C	Konfigurerbare målere.
D	Drivstoffmåler.
E	Speedometer
F	Kilometerteller.
G	Kompass
H	Informasjonslinje.
I	Omgivelsestemperatur.

HVA ER EN TURTELLER

Angir motorturtallet.

Den røde linjen angir på hvilket punkt motoromdreiningene kan bli begrenset for å unngå at motoren ruses.

HVA ER ET SPEEDOMETER

Angir kjørehastigheten

Sekundært speedometer

Du kan velge et sekundært speedometer som viser andre måleenheter.

Merk: *Når bare det primære speedometeret vises, brukes de samme måleenhetene som for kjøredistansen.*

DRIVSTOFFMÅLER

HVA ER EN DRIVSTOFFMÅLER

Angir omtrent hvor mye drivstoff det er på drivstofftanken.

BEGRENSNINGER FOR DRIVSTOFFMÅLEREN

Drivstoffmåleren gir kanskje ikke en nøyaktig måling hvis kjøretøyet står i en helling.

PLASSERING AV TANKLOKKET

Pilen ved siden av pumpesymbolet indikerer på hvilken side av bilen tanklokket er plassert.

HVA ER PÅMINNELSE OM LAVT DRIVSTOFFNIVÅ

Det blir gitt en visuell og lydlig påminnelse om lavt drivstoffnivå når kjørelengden til tom tank er nede i 80 km, 40 km, 20 km og 0 km.

Merk: *Påminnelsen om lite drivstoff kan bli vist ved ulike drivstoffmålerposisjoner avhengig av drivstofføkonomiforholdene. Slik variasjon er normal.*

HVA BETYR KJØRELENGDE TIL TOM TANK

Viser omtrent hvor langt kjøretøyet kan kjøre på det drivstoffet som er igjen på tanken. Endringer i kjøreforhold eller kjørestil kan føre til at verdien ikke bare reduseres, men også økes eller holder seg konstant i perioder.

HVA ER VISNING AV REKKEVIDDE - PLUG-IN HYBRID-ELEKTRISK KJØRETØY (PHEV)

Viser den omtrentlige rekkevidden kjøretøyet har med den tilgjengelige energien. Beregningene varierer ut fra energiforbruket under kjøring.

Endringer i kjøreforhold eller kjørestil kan føre til at verdiene ikke bare reduseres, men også økes eller holder seg konstant i perioder.

Energiforbruket ved kjøring påvirkes blant annet av:

- Forsiktig eller aggressiv akselerasjon eller bremsing.
- Din kjørehastighet.
- Bruk av tilbehør som for eksempel klimaanlegg.
- Omgivelsestemperatur og værforhold.
- Om du kjører i by eller på en landevei.
- Kjøring opp og ned bakker.
- Tauing.

Merk: *Det er normalt at den beregnede rekkevidden for kjøretøyet varierer i takt med at det gjennomsnittlige energiforbruket endres. Dette kan gjøre at den beregnede rekkevidden endres hver gang du fullader batteriet eller fyller tanken.*

Ranger (TRA, TRB) Vehicles Built From: 01-11-2024, CG4010noNOR noNOR, Edition date: 202407, DOM

Merk: *Den elektriske rekkevidden er kortere ved lave temperaturer på grunn av redusert energikapasitet i høyspenningsbatteriet. Still inn avreisetid og kupétemperatur for å holde batteritemperaturen på et nivå som gir optimal rekkevidde og ytelse. Se* ***Plug-in hybrid-elektrisk kjøretøy – informasjon*** *(side 200).. Se* ***Ladeinnstillinger*** *(side 244)..*

Kjørelengde til tom tank

Viser omtrent hvor langt kjøretøyet kan kjøre på det drivstoffet som er igjen på tanken.

Elektrisk rekkevidde

Viser omtrent hvor langt kjøretøyet kan kjøre utelukkende på elektrisk strøm med motoren av.

HVA ER EN HØYSPENNINGS-BATTERIMÅLER - PLUG-IN HYBRID-ELEKTRISK KJØRETØY (PHEV)

Viser høyspenningsbatteriets ladetilstand. En full eller 100 % ladning er den totale energien du kan få ved å koble til kjøretøyet.

Ladestatus

Når du åpner døren, vises en utvidet indikator for høyspenningsbatteriet. Når den er koblet til, vises ekstra ladeinformasjon som f.eks. ladestart eller sluttidspunkt for lading, ladegrenseverdien ved hvilken ladestansen avsluttes. Du kan endre ladeinnstillingene på det midtre skjermen. Se **Ladeinnstillinger** (side 244)..

HØYSPENNINGSBATTERIETS TEMPERATUMÅLER - PLUG-IN HYBRID-ELEKTRISK KJØRETØY (PHEV)

Viser høyspenningsbatteriets temperatur.

Hvis batteritemperaturen er utenfor det normale området, kan kjøretøyets ytelse bli redusert og en tilsvarende melding vises.

- Hvis temperaturen er for lav, kan du fortsette å kjøre for å varme opp systemet og forbedre ytelsen.
- Når temperaturen er for høy, kan ytelsen til kjøling av systemet bli redusert.

HVA ER EN MOTORKJØLEVÆS-KETEMPERATURMÅLER

Angir kjølevæsketemperaturen. Se **Kontrollere kjølevæsken** (side 489)..

HVA ER EN MOTOROLJETRYKKMÅLER - BILER MED: 8 TOMMERS SKJERM

Angir motoroljetrykket. Måleren blir rød hvis varsellampen for oljetrykk tennes.

Denne måleren vises på en behovsstyrt informasjonsskjerm. Se **Hovedmeny på instrumentgruppeskjermen** (side 131)..

HVA ER EN MOTOROLJETRYKKMÅLER - BILER MED: 12-TOMMERS SKJERM

Angir motoroljetrykket. Måleren blir rød hvis varsellampen for oljetrykk tennes.

Ranger (TRA, TRB) Vehicles Built From: 01-11-2024, CG4010noNOR noNOR, Edition date: 202407, DOM

Merk: *Dette er en konfigurerbar måler.*

HVA ER EN GIROLJETEMPERATURMÅLER - BILER MED: 8 TOMMERS SKJERM

Angir giroljetemperaturen.

Merk: *Spesielle driftsforhold som f.eks. snøbrøyting, tauing eller kjøring i terreng kan forårsake høyere driftstemperaturer enn normalt.*

Denne måleren vises på en behovsstyrt informasjonsskjerm. Se **Hovedmeny på instrumentgruppeskjermen** (side 131)..

HVA ER EN GIROLJETEMPERATURMÅLER - BILER MED: 12-TOMMERS SKJERM

Angir giroljetemperaturen.

Merk: *Spesielle driftsforhold som f.eks. snøbrøyting, tauing eller kjøring i terreng kan forårsake høyere driftstemperaturer enn normalt.*

Merk: *Dette er en konfigurerbar måler.*

ADBLUE®-MÅLER - DIESEL, BILER MED: 8 TOMMERS SKJERM

Angir gjeldende AdBlue®-nivå. Se **Selektivt katalytisk reduksjonssystem** (side 224)..

Denne måleren vises på en behovsstyrt informasjonsskjerm. Se **Hovedmeny på instrumentgruppeskjermen** (side 131)..

ADBLUE®-MÅLER - DIESEL, BILER MED: 12-TOMMERS SKJERM

Angir gjeldende AdBlue®-nivå.

Merk: *Dette er en konfigurerbar måler.*

BRUKE SKJERMKONTROLLENE FOR INSTRUMENTGRUPPEN - BILER MED: 8 TOMMERS SKJERM

ADVARSEL: Forstyrrelser under kjøring kan føre til tap av kontroll over kjøretøyet, kollisjon og personskade. Vi anbefaler på det sterkeste å utvise ekstrem aktsomhet ved bruk av utstyr som kan ta fokus fra veien. Ditt primære ansvar er trygg bruk av kjøretøyet. Vi advarer mot bruk av håndholdte enheter under kjøring og oppfordrer til bruk av stemmestyrte systemer når det er mulig. Sørg for å gjøre deg kjent med alle aktuelle lokale bestemmelser for bruk av elektroniske enheter under kjøring.

Kontrollene er plassert på rattet.

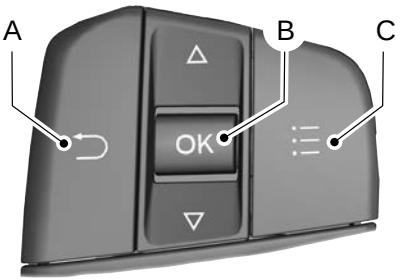

A Tilbake-knapp.
B OK-knapp.
C Menyknapp.

Tilbake-knapp

Trykk for å gå tilbake eller gå ut av en meny.

OK-knapp

Trykk for å velge.

Menyknapp

Trykk for å vise undermenyene.

Rulleknapper

Du kan bla gjennom menyelementene ved bruk av opp- eller ned-knappen.

Statusindikator

Menyelementer med avmerkingsrute angir statusen til en funksjon. Hvis det er merket av i ruten, er funksjonen på. Hvis det ikke er merket av i ruten, er funksjonen av.

BRUKE SKJERMKONTROLLENE FOR INSTRUMENTGRUPPEN - BILER MED: 12-TOMMERS SKJERM

ADVARSEL: Forstyrrelser under kjøring kan føre til tap av kontroll over bilen, kollisjon og personskade. Vi anbefaler på det sterkeste å utvise ekstrem aktsomhet ved hjelp av utstyr som kan ta fokus fra veien. Ditt primære ansvar er trygg bruk av bilen. Vi advarer mot bruk av håndholdte enheter under kjøring og oppfordrer til bruk av stemmestyrte systemer når det er mulig. Sørg for å gjøre deg kjent med alle aktuelle lokale bestemmelser for bruk av elektroniske enheter under kjøring.

Kontrollene er plassert på rattet.



A OK-knapp.
B Tilbake- og Meny-knapp.

Tilbake-knapp

Trykk for å gå tilbake eller gå ut av en meny.

OK-knapp

Trykk for å velge.

Menyknapp

Trykk for å vise undermenyene.

Rulleknapper

Du kan bla gjennom menyelementene ved hjelp av opp- eller ned-knappen.

Statusindikator

Menyelementer med avmerkingsrute angir statusen til en funksjon. Hvis det er merket av i boksen, er funksjonen på. Hvis det ikke er merket av i boksen, er funksjonen av.

HOVEDMENY PÅ INSTRUMENTGRUPPESKJERMEN - PLUG-IN HYBRID-ELEKTRISK KJØRETØY (PHEV)

Avhengig av tilvalgene for bilen kan enkelte menyalternativer mangle eller bli vist annerledes.

Merk: *For din egen sikkerhet er enkelte funksjoner hastighetsavhengige og vil kanskje ikke være tilgjengelige over en bestemt kjørehastighet.*

Meny	Undermeny 1	Undermeny 2
MyView	Konfigurer MyView	Se **Tilpasse skjermen i instrumentgruppen** (side 137)..
Tur/drivstoff	Tur 1	
	Tur 2	
	Denne turen	
	Elektrisk økonomi	
	Drivstofføkonomi	
	Øko-veiledning	
	Auto StartStop	

Meny	Undermeny 1	Undermeny 2
	Sikkerhetsbeltestatus	
	Lokal fare-/ulykkesinformasjon	
Terrengkjøring	Terrengkjøringsstatus	
	Kraftfordeling	
	Lastebilmålere	
	Motorinfo	
Tauing	Tilhengerinformasjon	
	Slepestatus	
Lyd	Se **Lydsystem** (side 599)..	
Telefon	Se **Telefon** (side 610)..	
Navigasjon	Se **Navigasjon** (side 615)..	
Innstillinger	Skjerminnhold	Sekundært speedometer
		Venstre måler
		Høyre måler
		Øko-råd
		Bremseveiledning
		Påminnelse om grensepassering
		Blinklysindikator
	Klassisk visning	Rund speedometermåling
		Kun digitalt speedometer
Vedlikehold av kjøretøyet	Oljelevetid	
	Motorluftfilter	
	Dekktrykk	

HOVEDMENY PÅ INSTRUMENTGRUPPESKJERMEN - BILER MED: 8 TOMMERS SKJERM

Avhengig av tilvalgene for kjøretøyet kan enkelte menyalternativer mangle eller bli vist annerledes.

Merk: *For din egen sikkerhet er enkelte funksjoner hastighetsavhengige og vil kanskje ikke være tilgjengelige over en bestemt kjørehastighet.*

Meny	Undermeny 1	Undermeny 2
MyView	Konfigurere MyView	Se **Tilpasse skjermen i instrumentgruppen** (side 137)..
Tur/drivstofføkonomi	Trip computer 1	
	Trip computer 2	
	Drivstofføkonomi	
	Øko-trener	
	Auto StartStop	
	Setebelter	
	Lokal fare/ulykkesinfo	
Offroad	Offroad-status	
	Kraftdistribusjon	
	Kjøretøymålere	
	Motorinformasjon	
Tauing	Tilhengerinformasjon	
	Status for tilhengerlys	
	Tilhengerdekktemperatur	
	Tauestatus	
Trip computer	Trip computer 1	Nullstille individuelle verdier
		Konfigurere visning
	Trip computer 2	Nullstille individuelle verdier
		Konfigurere visning
Audio	Se **Lydsystem** (side 599)..	

Meny	Undermeny 1	Undermeny 2
Telefon	Se **Telefon** (side 610)..	
Navigasjon	Se **Navigasjon** (side 615)..	
Innstillinger	Skjerminnhold	Sekundært speedometer
		Venstre måler
		Høyre måler
		Påminnelse om grenseover-gang
		Sving-for-sving-beskrivelser
	Klassisk visning	Rundt speedometer
		Kun digitalt speedometer
Kjøretøyvedlikehold	Oljeskift	
	AdBlue®-måler	
	AdBlue®-nivå	
	AdBlue®-info	
	Eksosfilter	
	Motorluftfilter	
	Dekktrykk	

HOVEDMENY PÅ INSTRUMENTGRUPPESKJERMEN - BILER MED: 12-TOMMERS SKJERM, UNNTATT: RAPTOR

Avhengig av tilvalgene for kjøretøyet kan enkelte menyalternativer mangle eller bli vist annerledes.

Merk: *For din egen sikkerhet er enkelte funksjoner hastighetsavhengige og vil kanskje ikke være tilgjengelige over en bestemt kjørehastighet.*

Menyelement	Undermeny 1	Undermeny 2
MyView	Konfigurere MyView	Se **Tilpasse skjermen i instrumentgruppen** (side 137)..
Tur/drivstofføkonomi	Trip computer 1	
	Trip computer 2	
	Auto StartStop	
	Setebelter	
	Førerhjelp	
Offroad	Offroad-status	
	Pitch & rull	
	Kraftdistribusjon	
	Førerhjelp	
Tauing	Tilhengerinformasjon	
	Status for tilhengerlys	
	Tauestatus	
	Førerhjelp	
Navigasjon	Se **Navigasjon** (side 615)..	
Telefon	Se **Telefon** (side 610)..	
Audio	Se **Lydsystem** (side 599)..	
Innstillinger	Konfigurer målere	Vis målere
		Venstre valgbar måler
		Høyre valgbar måler
	Sekundært speedometer	

Menyelement	Undermeny 1	Undermeny 2
	Sving-for-sving-beskrivelser	
	Grensekryssing	Påminnelse på
		Påminnelse av
Kjøretøyvedlikehold	Dekktrykk	
	Dekkovervåking	
	Motorinformasjon	
	Oljeskift	
	AdBlue®-info	
	AdBlue®-nivå	
	Motorluftfilter	
	Eksosfilter	

HOVEDMENY PÅ INSTRUMENTGRUP-PESKJERMEN - RAPTOR

Avhengig av tilvalgene for kjøretøyet kan enkelte menyalternativer mangle eller bli vist annerledes.

Merk: *For din egen sikkerhet er enkelte funksjoner hastighetsavhengige og vil kanskje ikke være tilgjengelige over en bestemt kjørehastighet.*

Menyelement	Undermeny 1	Undermeny 2
MyView	Konfigurere MyView	Se **Tilpasse skjermen i instrumentgruppen** (side 137)..
Tur/drivstofføkonomi	Trip computer 1	
	Trip computer 2	
	Drivstofføkonomi	
	Øko-atferd	
	Lokal fare/ulykkesinfo	
	Auto StartStop	
	Setebelter	
	Førerhjelp	
Offroad	Offroad-status	
	Raptor Status	
	Pitch & rull	
	Kraftdistribusjon	
	Førerhjelp	
	MyGauges	
	Målinger	
Tauing	Tilhengerinformasjon	
	Status for tilhengerlys	
	Tauestatus	
	Førerhjelp	
Navigasjon	Se **Navigasjon** (side 615)..	

Menyelement	Undermeny 1	Undermeny 2
Telefon	Se **Telefon** (side 610)..	
Audio	Se **Lydsystem** (side 599)..	
Innstillinger	Konfigurer målere	Vis målere
		Venstre valgbar måler
		Høyre valgbar måler
	Sekundært speedometer	
	Sving-for-sving-beskrivelser	
	Skiftindikator for ytelse	Aktivert
		Varseltone
		Girpunkt
	Øko-trener	Synlig i ØKO
		Synlig i Normal
		Øko-råd
	Grensekryssing	Påminnelse på
		Påminnelse av
Kjøretøyvedlikehold	Dekktrykk	
	Dekkovervåking	
	Motorinformasjon	
	Oljeskift	
	AdBlue®-info	
	AdBlue®-nivå	
	Motorluftfilter	
	Eksosfilter	

TILPASSE SKJERMEN I INSTRUMENTGRUPPEN - BILER MED: 8 TOMMERS SKJERM

Legge til skjermer ved hjelp av MyView

1. Velg ***MyView*** ved hjelp av rattkontrollene for skjermen i instrumentgruppen.
2. Velg ***Konfigurer MyView***.
3. Velg et element på listen som du ønsker å ta med på MyView-listen din.

Merk: *Du må velge minst to elementer.*

Merk: *Du kan velge opptil sju elementer som skal tas med på MyView-listen.*

4. Trykk på ***OK***-knappen.

Konfigurere målere

1. Velg ***Innstillinger***.
2. Velg ***Skjerminnhold***.
3. Velg ***Venstre måler*** eller ***Høyre måler*** for å slå måleren på eller av.

TILPASSE SKJERMEN I INSTRUMENTGRUPPEN - BILER MED: 12-TOMMERS SKJERM

Legge til skjermer ved hjelp av MyView

1. Velg ***MyView*** ved hjelp av rattkontrollene for skjermen i instrumentgruppen.
2. Velg ***Konfigurer MyView***.
3. Velg et element på listen som du ønsker å ta med på MyView-listen din.

Merk: *Du må velge minst to elementer.*

Merk: *Du kan velge opptil sju elementer som skal tas med på MyView-listen.*

4. Trykk på ***OK***-knappen.

Konfigurere målere

1. Velg ***Innstillinger***.
2. Velg ***Konfigurer målere***.
3. Velg for å endre målere på venstre og høyre side.

VISNING AV DRIVSTOFFØKONOMI - PLUG-IN HYBRID-ELEKTRISK KJØRETØY (PHEV)

Denne skjermen kommer med en måler som angir aktuell drivstofføkonomi i tillegg til gjennomsnittlig drivstofføkonomi. Denne måleren gir en sammenhengende gjennomsnittsmåling av drivstofføkonomien etter siste tilbakestilling.

Systemet inkluderer både bare elektrisk drift og hybriddrift i beregningen. Hvis du kjører mer med bare elektrisk kjøring, fører det til større gjennomsnittlig drivstofføkonomi.

Når bensinmotoren er av, erstattes aktuell drivstofføkonomi-måleren av en elektrisk kjøremelding.

Merk: *Trykk inn og hold **OK**-knappen på rattkontrollene for å tilbakestille gjennomsnittlig drivstofføkonomi.*

EV-VEILEDNING - PLUG-IN HYBRID-ELEKTRISK KJØRETØY (PHEV)

EV-trener kan hjelpe deg å få mest mulig ut av kjøretøyets elektriske kjørefunksjoner.

Ranger (TRA, TRB) Vehicles Built From: 01-11-2024, CG4010noNOR noNOR, Edition date: 202407, DOM

Når du akselererer eller opprettholder farten, ser du en blå eller hvit linje som viser kjøretøystrøm. Du kan også se en blå firkantet boks som viser strømnivået når motoren slås på.

- Når strømnivået er innenfor boksen, blir fargen på linjen blå. Dette betyr at du er i elektrisk drift, og at motoren er av.
- Når strømnivået er utenfor boksen, blir fargen på linjen hvit. Dette betyr at du er i hybriddrift med en kombinasjon av den elektriske motoren og motoren som gir kjøretøystrøm.

Når du bremser med enten foten av gasspedalen eller på bremsepedalen, ser du en grønn eller hvit linje som viser strømmen som brukes til å redusere hastigheten til kjøretøyet. Du kan også se en grønn firkantet boks som viser mengden strøm som kan gjenvinnes av det regenerative bremsesystemet og føres tilbake til høyspenningsbatteriet.

- Når strømnivået er helt innenfor boksen, blir fargen på linjen grønn. Dette betyr at det regenerative bremsesystemet blir brukt effektivt til å redusere hastigheten til kjøretøyet og tilbakeføre maksimal prosentandel energi til høyspenningsbatteriet.
- Når strømnivået er utenfor boksen, blir linjen hvit. Dette betyr at både det regenerative bremsesystemet og tradisjonelle bremsesystemet brukes.

ELEKTRISK ØKONOMI - PLUG-IN HYBRID-ELEKTRISK KJØRETØY (PHEV)

Denne skjermen viser gjennomsnittlig distanse kjørt per kWh av elektrisiteten som brukes på plug-in-hybridkjøretøyet. Verdien beregnes bare når den tilgjengelige elektriske rekkevidden blir brukt og bensinmotoren er av.

Distanse per fulle lading vises også. Dette er et estimat av den elektriske rekkevidden du har hvis du er koblet til og fullader kjøretøyet nå. Jo høyere elektrisk økonomi, jo høyere distanse per fullading.

Den elektriske økonomien påvirkes av kjørestil og rute, klimakontrollbruk, utetemperatur og andre faktorer. Best økonomi oppnås med mild til moderat akselerasjon og bremsing, moderate hastigheter og lite bruk av klimakontroll.

Merk: *Elektrisk økonomi er et valgbart skjermbilde. Se* ***Tilpasse skjermen i instrumentgruppen*** *(side 137)..*

SLIK FUNGERER BREMSEHJELPEN - PLUG-IN HYBRID-ELEKTRISK KJØRETØY (PHEV)

Bremseveiledningen vises etter at bilen har stanset. Den gir deg veiledning om hvordan du skal bremse for å gjenvinne mest mulig energi fra det regenerative bremsesystemet.

Prosentdelen som vises, angir effektiviteten av den regenerative bremsingen, med 100 % som den størst mulige mengden gjenvunnet energi.

Merk: *Regenerativ bremsing fungerer uansett kjøremodus, men det er ikke sikkert at bremseveiledning er tilgjengelig i alle kjøremoduser.*

Du kan slå bremseveiledningen av eller på i innstillingsmenyen. Se **Hovedmeny på instrumentgruppeskjermen** (side 131)..

HVA ER ET TURSAMMENDRAG - PLUG-IN HYBRID-ELEKTRISK KJØRETØY (PHEV)

Tursammendraget vises når kjøretøyet slås av. Verdiene akkumuleres fra sist gang du startet kjøretøyet.

Informasjonen som vises, er den samme som den på skjermen for Denne turen.

LADESTATUS FOR KJØRETØYET - PLUG-IN HYBRID-ELEKTRISK KJØRETØY (PHEV)

Ladestatusen for bilen vises når du slår av bilen og når du slår på bilen mens det er tilkoblet. Ladestatusen inkluderer starttid eller sluttid for ladingen, alt etter hva som er aktuelt. Du kan endre ladeinnstillingene dine via berøringsskjermen. Se **Ladeinnstillinger** (side 244)..

TILGANG TIL KJØRECOMPUTEREN

1. Gå til hovedmenyen ved hjelp av skjermkontrollene for instrumentgruppen.
2. Velg ***Trip computer***.
3. Velg ***Trip computer 1*** eller ***Trip computer 2***.

TILBAKESTILLE KJØRECOMPUTEREN

1. Gå til hovedmenyen ved hjelp av skjermkontrollene for instrumentgruppen.
2. Velg ***Trip computer***.
3. Velg ***Trip computer 1*** eller ***Trip computer 2***.
4. Hold inne ***OK***-knappen i noen sekunder.

TILBAKESTILLE INDIVIDUELLE TURVERDIER - BILER MED: 8 TOMMERS SKJERM

1. Gå til hovedmenyen ved hjelp av skjermkontrollene for instrumentgruppen.
2. Velg ***Trip computer***.
3. Velg ***Trip computer 1*** eller ***Trip computer 2***.
4. Velg ***Nullstille individuelle verdier***.
5. Velg verdien som skal tilbakestilles.
6. Hold inne ***OK***-knappen i noen sekunder.

KONFIGURERE KJØRECOMPUTEREN - BILER MED: 8 TOMMERS SKJERM

1. Gå til hovedmenyen ved hjelp av skjermkontrollene for instrumentgruppen.
2. Velg ***Trip computer***.
3. Velg ***Trip computer 1*** eller ***Trip computer 2***.
4. Velg ***Konfigurere visning***.
5. Velg verdien som skal vises.
6. Trykk på ***OK***-knappen.

HVA ER FJERNSTART

Systemet gir deg mulighet til å fjernstarte kjøretøyet og justere kupétemperaturen ut fra innstillingene du har valgt.

FORHOLDSREGLER FOR FJERNSTART

ADVARSEL: Ikke start motoren i en lukket garasje eller i andre avlukkede områder. Eksosgasser er giftige. Garasjedøren må alltid åpnes før du starter motoren. Unnlatelse av å følge denne instruksjonen, kan det føre til personskade eller dødsfall.

BEGRENSNINGER FOR FJERNSTART

Fjernstart fungerer ikke i følgende situasjoner:

- Alarmhornet er utløst.
- Panseret er åpent.
- Girkassen ikke står i parkering (P).
- Tenningen er på.
- Batterinivået er under minimum driftsspenning.
- Fjernstart er ikke aktivert.

Merk: *Ikke bruk fjernstart hvis drivstoffnivået er lavt.*

Merk: *Du kan bruke fjernstart med FordPass. Se* ***Koble FordPass til modemet*** *(side 594)..*

AKTIVERE FJERNSTART

1. Trykk på Kjøretøy i innstillingsmenyen. Se **Midtre skjerm** (side 603)..
2. Trykk på Fjernstartoppsett.
3. Slå Fjernstart på eller av.

Merk: *Hvis du vil bruke fjernstart med FordPass, må du forsikre deg om at modemet er aktivert. Se* ***Aktivere og deaktivere modemet*** *(side 594)..*

FJERNSTART OG -STANS AV KJØRETØYET

ADVARSEL: Ikke start motoren i en lukket garasje eller i andre avlukkede områder. Eksosgasser er giftige. Garasjedøren må alltid åpnes før du starter motoren. Unnlatelse av å følge denne instruksjonen, kan det føre til personskade eller dødsfall.

Bruk FordPass-appen til å starte kjøretøyet.

- Kjøretøyet låser dørene.
- Retningslysene blinker to ganger.
- Parkeringslysene slår seg på når kjøretøyet går.
- Hvis systemet ikke kan startes, høres et lydsignal fra hornet.
- Når du fjernstarter kjøretøyet, vil alle de andre kjøretøysystemene forbli avslått.

Merk: *Det kan hende du må vente en kort periode før du fjernstarter kjøretøyet etter at kjøretøyet har sluttet å kjøre.*

Kjøretøyet forblir sikret når du har fjernstartet det. For at det skal være mulig å slå på tenningen og begynne å kjøre, må det befinne seg en gyldig nøkkel i bilen.

Det tillates maks to fjernstarter. Etter det må du slå tenningen av og på før du kan bruke fjernstart på nytt.

Bruk FordPass-appen til å slå av kjøretøyet.

Ranger (TRA, TRB) Vehicles Built From: 01-11-2024, CG4010noNOR noNOR, Edition date: 202407, DOM

FORLENGELSE AV FJERNSTARTSVARIGHETEN

Bruk FordPass-appen til å utvide varigheten for fjernstart.

Hvis du setter varigheten til 15 minutter, utvides varigheten med 15 minutter til. Dette gir totalt 30 minutter.

Merk: *Fjernstart kan bare utvides én gang.*

INNSTILLINGER FOR FJERNSTART

1. Trykk på Kjøretøy i innstillingsmenyen. Se **Midtre skjerm** (side 603)..
2. Trykk på Fjernstartoppsett.

Slå på/av auto-modus for klimakontrollen

1. Trykk på Klimakontroll.
2. Trykk på Auto eller Siste innstillinger.

Merk: *Hvis du slår på automodus, vil systemet forsøke å varme opp eller kjøle ned kupeen til 22°C. Når du slår på kjøretøyet, går varme- og ventilasjonssystemet tilbake til innstillingene som ble brukt sist.*

Merk: *Hvis du slår på de siste innstillingene, vil systemet huske innstillingene som ble brukt sist.*

Innstillinger for oppvarming av seter

1. Trykk på Seter.
2. Trykk på Auto eller Av.

Merk: *Hvis du slår på innstillingene for oppvarmet sete, blir setevarme slått på ved kaldt vær.*

Innstillinger for rattoppvarming

1. Trykk på Seter og Ratt.
2. Trykk på Auto eller Av.

Merk: *Hvis du slår på innstillingene for oppvarmet ratt, blir rattvarme slått på ved kaldt vær.*

Varighet av fjernstart

1. Trykk på Varighet.
2. Trykk på ønsket varighet.

IDENTIFISERING AV KLIMAKONTROLLENHETEN



Avhengig av kjøretøyets utstyrsnivå, kan kontrollene se annerledes ut enn her.

SLÅ KLIMAKONTROLLEN AV/PÅ

Trykk på knappen.

SLÅ RESIRKULERT LUFT AV/PÅ

Trykk på knappen for å resirkulere luften i kupeen.

Merk: *Resirkulering av luft kan bli slått av automatisk eller sperret for aktivering i alle luftstrømmoduser, unntatt MAX A/C, for å redusere risikoen for dugging. Ved varmt vær kan resirkuleringen dessuten slå seg på og av automatisk i ulike luftfordelingsmoduser for å øke varme- eller kjøleeffekten.*

SLÅ KLIMAANLEGGET AV/PÅ

A/C

Trykk på knappen.

Merk: *Under bestemte forhold kan A/C-kompressoren fortsette å gå etter at klimaanlegget er slått av.*

Merk: *Slå på klimaanlegget mens motoren går på tomgang minst en gang per måned i to minutter for å opprettholde funksjonaliteten til systemet og tilhørende komponenter.*

SLÅ MAKSIMAL AVISING AV/PÅ

MAX

Trykk på knappen.

Luften strømmer gjennom luftdysene i frontruten, temperaturen er stilt helt opp og viftemotoren justeres til høyeste hastighet.

Du kan også bruke denne innstillingen til å fjerne dugg og tynne islag på frontruten.

Merk: *For å unngå dugg på vinduet er det ikke mulig å velge resirkulert luft når maksimal avising er på.*

Merk: *Når du slår på maksimal avising, aktiveres også oppvarming av bakruten, frontruten og speilene.*

Merk: *Når maksimal avising er slått på, kan A/C-kompressoren fortsette å gå selv om du slår av klimaanlegget.*

SLÅ MAKSIMAL KJØLING AV/PÅ

MAX A/C

Trykk på knappen.

Merk: *Når du slår av maksimal kjøling, er klimaanlegget fortsatt på*

SLÅ OPPVARMET FRONTRUTE AV/PÅ

Trykk på knappen på berøringsskjermen for å åpne kontrollene for klimaanlegget.

Trykk på knappen for å fjerne isbelegg og tåke fra frontruten. Funksjonen for oppvarmet frontrute slår seg av etter kort tid.

Merk: *Systemet fungerer ikke hvis batterinivået er lavt.*

Merk: *For å aktivere systemet må motoren være startet, eller kjøretøyet være klart til å kjøre.*

SLÅ OPPVARMET BAKRUTE AV/PÅ

Trykk på knappen for å fjerne isbelegg og dugg fra bakruten. Funksjonen for oppvarmet bakrute slår seg av etter en kort tid.

Merk: *Ikke bruk sterke kjemikalier, barberblad eller andre skarpe gjenstander til å rengjøre eller fjerne merker fra innsiden av den oppvarmede bakruten. Dette kan føre til at varmetrådene på den oppvarmede bakruten får skader som ikke dekkes av kjøretøygarantien.*

Merk: *For å aktivere systemet må motoren være startet, eller kjøretøyet være klart til å kjøre.*

INNSTILLING AV VIFTEMOTORHASTIGHETEN

Trykk på **+** eller **-** for å velge viftemotorhastigheten.

SLÅ OPPVARMEDE SPEIL AV/PÅ

Når du slår på oppvarming av bakruten, slås også oppvarming av sidespeilene på. Se **Slå oppvarmet bakrute av/på** (side 149)..

Merk: *Ikke fjern is fra speilene med en skrape, og ikke juster speilglasset hvis det er frosset fast.*

Merk: *Ikke rengjør huset eller glasset med grove slipemidler, drivstoff eller andre petroleumsbaserte rengjøringsmidler. Det er ikke sikkert at kjøretøygarantien dekker skader på speilhuset eller -glasset.*

Merk: *For å aktivere systemet må motoren være startet, eller kjøretøyet være klart til å kjøre.*

INNSTILLING AV TEMPERATUREN

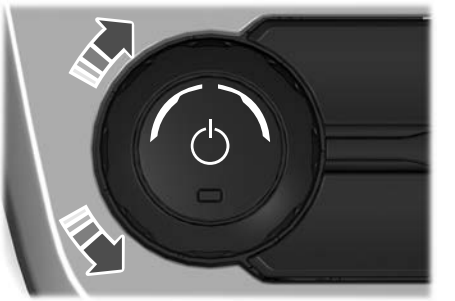

Vri på kontrollen på venstre side av varme- og ventilasjonsanlegget for å stille inn temperaturen til venstre.

Merk: *Denne kontrollen stiller også inn temperaturen på høyre side når du slår av modus med to soner.*

Vri på kontrollen på høyre side av varme- og ventilasjonsanlegget for å stille inn temperaturen til høyre.

Ranger (TRA, TRB) Vehicles Built From: 01-11-2024, CG4010noNOR noNOR, Edition date: 202407, DOM

STYRING AV LUFTSTRØMMEN

Styre luften til luftdysene i frontruten



Trykk på knappen på berøringsskjermen for å åpne kontrollene for klimaanlegget.



Trykk på knappen.

Styre luften til luftdysene i instrumentpanelet



Trykk på knappen på berøringsskjermen for å åpne kontrollene for klimaanlegget.



Trykk på knappen.

Styre luften til luftdysene i fotbrønnen



Trykk på knappen på berøringsskjermen for å åpne kontrollene for klimaanlegget.



Trykk på knappen.

AUTO-MODUS

SLÅ AUTO-MODUS PÅ/AV



Slå på automodus ved å trykke på knappen. Trykk flere ganger på knappen for å justere automodus.

Juster viftemotorkontrollen eller luftfordelingskontrollen for å slå auto-modus av.

INDIKATORER FOR AUTO-MODUS

Indikatorene befinner seg i Auto-modus-knappen.

Status for Auto-modus-indikator	Beskrivelse
Én indikator lyser.	Viftemotoren kjører med redusert hastighet. Bruk denne innstillingen for å minimere støyen fra viftemotoren. Med denne innstillingen vil det ta lenger tid å kjøle ned kupeen.
To indikatorer lyser.	Viftemotoren kjører med moderat hastighet.
Tre indikatorer lyser.	Viftemotoren kjører med økt hastighet. Med denne innstillingen vil det ta kortere tid å kjøle ned kupeen. Denne innstillingen øker støyen fra viftemotoren.

SLÅ DOBBEL MODUS AV OG PÅ



Trykk på knappen på berøringsskjermen for å åpne kontrollene for klimaanlegget.

DUAL

Trykk på knappen.

TIPS FOR BRUK AV KLIMAKONTROLLENE

Generelle råd

- Langvarig bruk av omluft kan føre til duggdannelse på vinduene.
- En svak luftstrøm kan føles fra luftdysene i fotbrønnene, uavhengig av innstillingen for luftfordeling.
- For å unngå fuktighet i kupeen bør du ikke kjøre med systemet slått av eller med resirkulert luft alltid aktivert.
- Ikke legg gjenstander under forsetene fordi dette kan påvirke luftstrømmen til baksetene.
- Fjern all snø og is og alle blader fra området rundt luftinntaket nederst mot frontruten.
- For å redusere tiden det tar å få en komfortabel temperatur når det er varmt ute, bør du kjøre med åpne vinduer til det kommer kjølig luft fra luftdysene.

Automatisk klimaanlegg

- Det er ikke nødvendig å justere innstillingene hvis det er ekstremt varmt eller kaldt i kupeen. Automatisk modus anbefales for å opprettholde den innstilte temperaturen.
- Systemet justeres for å varme opp eller kjøle ned kupeen til den temperaturen du velger så raskt som mulig.
- For at systemet skal fungere optimalt, bør luftdysene på instrumentpanelet og på sidene være helt åpne.
- Hvis du trykker på ***AUTO*** ved lav utetemperatur, vil systemet rette luftstrømmen mot frontruten og til luftdysene for sidevinduene.I tillegg kan viftemotoren kjøre på lavere hastighet inntil motoren blir varm.
- Hvis du trykker på ***AUTO*** når det er varmt både ute og inne i kupeen, bruker systemet resirkulert luft for å gi mest mulig kjøling. Viftemotoren kan dessuten få lavere hastighet inntil luften er kjølt ned.

Rask oppvarming av kupeen

1. Trykk på ***AUTO***.
2. Juster temperaturfunksjonen til ønsket innstilling.

Anbefalte innstillinger for oppvarming

1. Trykk på ***AUTO***.
2. Juster temperaturfunksjonen til ønsket innstilling. Bruk 22ºC som utgangspunkt, og juster deretter innstillingen ved behov.

Rask kjøling av kupeen

1. Trykk på ***MAX A/C***.
2. Kjør med helt åpne vinduer en kort stund.

Anbefalte innstillinger for kjøling

1. Trykk på ***AUTO***.
2. Juster temperaturfunksjonen til ønsket innstilling. Bruk 22ºC som utgangspunkt, og juster deretter innstillingen ved behov.

Avdugging av sidevinduer i kaldt vær

1. Trykk på og slipp knappen avising eller maksimal avising.
2. Juster temperaturkontrollen til ønsket innstilling. Bruk 22ºC som utgangspunkt, og juster deretter innstillingen ved behov.

KLIMAANLEGG – VARSELLAMPER

ADVARSEL: Selv om temperaturen stiger til over 4ºC, kan det fortsatt være glatt på veien.



Lampen tennes hvis utetemperaturen er mellom 4ºC og 0ºC.

Ranger (TRA, TRB) Vehicles Built From: 01-11-2024, CG4010noNOR noNOR, Edition date: 202407, DOM

IDENTIFISERING AV KLIMAKONTROLLENHETEN



Avhengig av kjøretøyets utstyrsnivå, kan kontrollene se annerledes ut enn her.

SLÅ KLIMAKONTROLLEN AV/PÅ

Trykk på knappen.

SLÅ RESIRKULERT LUFT AV/PÅ

Trykk på knappen for å resirkulere luften i kupeen.

Merk: *Resirkulering av luft kan bli slått av automatisk eller sperret for aktivering i alle luftstrømmoduser, unntatt MAX A/C, for å redusere risikoen for dugging. Ved varmt vær kan resirkuleringen dessuten slå seg på og av automatisk i ulike luftfordelingsmoduser for å øke varme- eller kjøleeffekten.*

SLÅ KLIMAANLEGGET AV/PÅ

A/C

Trykk på knappen.

Merk: *Under bestemte forhold kan A/C-kompressoren fortsette å gå etter at klimaanlegget er slått av.*

Merk: *Slå på klimaanlegget mens motoren går på tomgang minst en gang per måned i to minutter for å opprettholde funksjonaliteten til systemet og tilhørende komponenter.*

SLÅ MAKSIMAL AVISING AV/PÅ

MAX

Trykk på knappen.

Luften strømmer gjennom luftdysene i frontruten, temperaturen er stilt helt opp og viftemotoren justeres til høyeste hastighet.

Du kan også bruke denne innstillingen til å fjerne dugg og tynne islag på frontruten.

Merk: *For å unngå dugg på vinduet er det ikke mulig å velge resirkulert luft når maksimal avising er på.*

Merk: *Når du slår på maksimal avising, aktiveres også oppvarming av bakruten, frontruten og speilene.*

Merk: *Når maksimal avising er slått på, kan A/C-kompressoren fortsette å gå selv om du slår av klimaanlegget.*

SLÅ MAKSIMAL KJØLING AV/PÅ

MAX A/C

Trykk på knappen.

Merk: *Når du slår av maksimal kjøling, er klimaanlegget fortsatt på*

SLÅ OPPVARMET FRONTRUTE AV/PÅ

Trykk på knappen på berøringsskjermen for å åpne kontrollene for klimaanlegget.

Trykk på knappen for å fjerne isbelegg og tåke fra frontruten. Funksjonen for oppvarmet frontrute slår seg av etter kort tid.

Merk: *Systemet fungerer ikke hvis batterinivået er lavt.*

Merk: *For å aktivere systemet må motoren være startet, eller kjøretøyet være klart til å kjøre.*

SLÅ OPPVARMET BAKRUTE AV/PÅ

Trykk på knappen for å fjerne isbelegg og dugg fra bakruten. Funksjonen for oppvarmet bakrute slår seg av etter en kort tid.

Merk: *Ikke bruk sterke kjemikalier, barberblad eller andre skarpe gjenstander til å rengjøre eller fjerne merker fra innsiden av den oppvarmede bakruten. Dette kan føre til at varmetrådene på den oppvarmede bakruten får skader som ikke dekkes av kjøretøygarantien.*

Merk: *For å aktivere systemet må motoren være startet, eller kjøretøyet være klart til å kjøre.*

INNSTILLING AV VIFTEMOTORHASTIGHETEN

Vri på kontrollen for å justere luftmengden som sirkulerer inne i kjøretøyet.

SLÅ OPPVARMEDE SPEIL AV/PÅ

Når du slår på oppvarming av bakruten, slås også oppvarming av sidespeilene på. Se **Slå oppvarmet bakrute av/på** (side 149)..

Merk: *Ikke fjern is fra speilene med en skrape, og ikke juster speilglasset hvis det er frosset fast.*

Merk: *Ikke rengjør huset eller glasset med grove slipemidler, drivstoff eller andre petroleumsbaserte rengjøringsmidler. Det er ikke sikkert at kjøretøygarantien dekker skader på speilhuset eller -glasset.*

Merk: *For å aktivere systemet må motoren være startet, eller kjøretøyet være klart til å kjøre.*

INNSTILLING AV TEMPERATUREN - BILER UTEN: VARMER

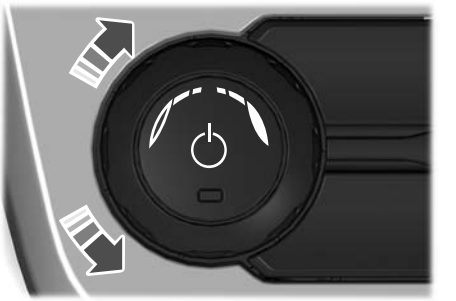

Vri på kontrollen for å justere temperaturen.

Ranger (TRA, TRB) Vehicles Built From: 01-11-2024, CG4010noNOR noNOR, Edition date: 202407, DOM

INNSTILLING AV TEMPERATUREN - BILER MED: VARMER

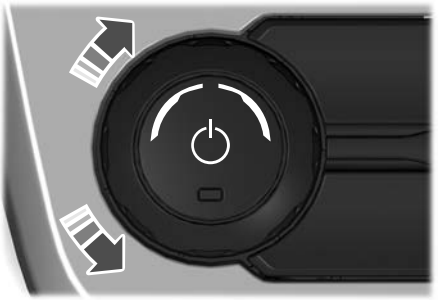

Vri temperaturkontrollen mot urviseren for kjøligere temperaturinnstillinger.

Vri temperaturkontrollen med urviseren for varmere temperaturinnstillinger.

STYRING AV LUFTSTRØMMEN

Styre luften til luftdysene i frontruten



Trykk på knappen på berøringsskjermen for å åpne kontrollene for klimaanlegget.



Trykk på knappen.

Styre luften til luftdysene i instrumentpanelet



Trykk på knappen på berøringsskjermen for å åpne kontrollene for klimaanlegget.



Trykk på knappen.

Styre luften til luftdysene i fotbrønnen



Trykk på knappen på berøringsskjermen for å åpne kontrollene for klimaanlegget.



Trykk på knappen.

TIPS FOR BRUK AV KLIMAKONTROLLENE

Generelle råd

- Langvarig bruk av omluft kan føre til duggdannelse på vinduene.
- En svak luftstrøm kan føles fra luftdysene i fotbrønnene, uavhengig av innstillingen for luftfordeling.
- For å unngå fuktighet i kupeen bør du ikke kjøre med systemet slått av eller med resirkulert luft alltid aktivert.
- Ikke legg gjenstander under forsetene fordi dette kan påvirke luftstrømmen til baksetene.
- Fjern all snø og is og alle blader fra området rundt luftinntaket nederst mot frontruten.
- For å redusere tiden det tar å få en komfortabel temperatur når det er varmt ute, bør du kjøre med åpne vinduer til det kommer kjølig luft fra luftdysene.

Rask oppvarming av kupeen

1. Sett viftemotorhastigheten på høyeste innstilling.
2. Sett temperaturkontrollen på høyeste innstilling.
3. Led luftstrømmen til luftdysene i fotbrønnen.

Ranger (TRA, TRB) Vehicles Built From: 01-11-2024, CG4010noNOR noNOR, Edition date: 202407, DOM

Anbefalte innstillinger for oppvarming

1. Sett viftemotorhastigheten på midtre innstilling.
2. Sett temperaturkontrollen til midtpunktet av varmeinnstillingen.
3. Led luftstrømmen til luftdysene i fotbrønnen.

Rask kjøling av kupeen

1. Trykk på ***MAX A/C***.
2. Kjør med helt åpne vinduer en kort stund.

Anbefalte innstillinger for kjøling

1. Sett viftemotorhastigheten på midtre innstilling.
2. Sett temperaturkontrollen til midtpunktet av kjøleinnstillingen.
3. Led luftstrømmen til luftdysene i instrumentpanelet.

Avdugging av sidevinduer i kaldt vær

1. Styr lufta til dysene i instrumentpanelet og frontruta.
2. Trykk inn og slipp ***A/C***.
3. Juster temperaturkontrollen til ønsket innstilling.
4. Sett viftemotorhastigheten på høyeste innstilling.
5. Rett luftstrømmen mot sidevinduene.
6. Steng instrumentpanelets luftdyser.

HVA ER EKSTRA VARMEAPPARAT

Tilleggsvarmeren er utviklet for å redusere tiden som kreves for å varme opp motoren når den går. Det slår seg av eller på avhengig av ute- og kjølevæsketemperaturen.

Systemet varmer motoren og kupeen. Det får drivstoff fra kjøretøyets drivstofftank.

FORHOLDSREGLER FOR TILLEGGSVARMER

ADVARSEL: Vi anbefaler at en kvalifisert tekniker kontrollerer og reparerer varmesystemet etter en kollisjon. Unnlatelse av å følge denne instruksjonen, kan det føre til personskade eller dødsfall.

ADVARSEL: Ikke bruk tilleggsvarmeren i lukkede rom, på bensinstasjoner eller i nærheten av kilder med brennbare gasser eller støv. Unnlatelse av å følge denne instruksjonen, kan det føre til personskade eller dødsfall.

Merk: *Kontroller at eksosutløpet til varmeapparatet bak høyre forhjul ikke er dekket av snø, is, søle eller noe annet som kan skape problemer for driften av varmeapparatet.*

Merk: *Hvis varmeapparatet er i ferd med å stanse, forbrennes overskytende drivstoff i varmeapparatet, og det oppstår litt varme, eksos og støy.*

Merk: *Mens systemet er i drift, kommer det eksosgass fra undersiden av bilen. Dette er normalt.*

BEGRENSNINGER FOR TILLEGGSVARMER

Under følgende forhold kan det hende at systemet ikke virker:

- Batteriet har lavt ladenivå.
- Drivstoffnivået er lavt.
- Utetemperaturen er for høy.

Hvis kjøretøyet står parkert i en bratt skråning, er det ikke sikkert at systemet vil fungere riktig.

SLÅ PÅ OG AV TILLEGGSVARMEREN

1. Trykk på Innstillinger.
2. Trykk på Kjøretøy.
3. Slå på eller av hjelpevarmeren.

Ranger (TRA, TRB) Vehicles Built From: 01-11-2024, CG4010noNOR noNOR, Edition date: 202407, DOM

HVA ER PARKERINGSVARMEREN

Parkeringsvarmeren varmer motoren og kupeen når kjøretøyet står parkert. Det får drivstoff fra kjøretøyets drivstofftank.

FORHOLDSREGLER FOR PARKERINGSVARMER

ADVARSEL: Vi anbefaler at en kvalifisert tekniker kontrollerer og reparerer varmesystemet etter en kollisjon. Hvis denne instruksjonen ikke tas til følge, kan det føre til personskade eller dødsfall.

ADVARSEL: Ikke bruk parkeringsvarmeren i lukkede rom, på bensinstasjoner eller i nærheten av kilder med brennbare gasser eller støv. Hvis denne instruksjonen ikke tas til følge, kan det føre til personskade eller dødsfall.

Merk: *Kontroller at eksosutløpet til varmeapparatet bak høyre forhjul ikke er dekket av snø, is, søle eller noe annet som kan skape problemer for driften av varmeapparatet.*

Merk: *Hvis varmeapparatet er i ferd med å stanse, forbrennes overskytende drivstoff i varmeapparatet, og det oppstår litt varme, eksos og støy.*

Merk: *Mens systemet er i drift, kommer det eksosgass fra undersiden av bilen. Dette er normalt.*

BEGRENSNINGER FOR PARKERINGSVARMER

Systemet virker bare når bilen står stille med motoren av.

Under følgende forhold kan det hende at systemet ikke virker:

- Batteriet har lavt ladenivå.
- Drivstoffnivået er lavt.
- Utetemperaturen er for høy.

Hvis kjøretøyet står parkert i en bratt skråning, er det ikke sikkert at systemet vil fungere riktig.

INNSTILLINGER FOR PARKERINGSVARMEREN

SLÅ PÅ FORTSATT OPPVARMING

Når du slår av tenningen, vil varmeapparatet starte eller fortsette å kjøre (hvis forholdene tillater det) i opptil 30 minutter.

1. Trykk på Innstillinger.
2. Trykk på Kjøretøy.
3. Trykk på Parkeringsvarmer.
4. Slå på eller av Fortsatt oppvarming.

Merk: *Du kan bruke denne modusen for å holde kupeen varm etter at du har slått av tenningen. Når varmeapparatet har fullført denne modusen, fjernes avmerkingen i boksen på berøringsskjermen.*

INNSTILLING AV PARKERINGS-VARMERTIDTAKER

Systemet har tre ulike moduser du kan velge mellom.

Enkel turbo

Bruk denne for å angi én oppvarmingsperiode for en bestemt dag. Hvis forholdene tillater det, starter parkeringsvarmeren opptil 40 minutter før angitt klokkeslett på valgt dato.

1. Trykk på Innstillinger.
2. Trykk på Kjøretøy.

Ranger (TRA, TRB) Vehicles Built From: 01-11-2024, CG4010noNOR noNOR, Edition date: 202407, DOM

3. Trykk på Parkeringsvarmer.
4. Trykk på varmerprogrammering.
5. Trykk på enkelt tidspunkt.
6. Still inn ønsket dato og klokkeslett.
7. Slå Aktiver på eller av.

Merk: *Dato og klokkeslett må være angitt før du kan aktivere denne modusen.*

Merk: *Klokken i bilen må vise riktig dato og klokkeslett.*

Gjentakende tidspunkt én

Bruk denne til å programmere en oppvarmingsperiode for hver ukedag. Disse tidspunktene lagres, og systemet varmer opp bilen før de programmerte avgangstidspunktene.

1. Trykk på Innstillinger.
2. Trykk på Kjøretøy.
3. Trykk på Parkeringsvarmer.
4. Trykk på varmerprogrammering.
5. Trykk på gjentakende tidspunkt én.
6. Still inn ønsket dato og klokkeslett.
7. Slå Aktiver på eller av.

Merk: *Klokken i bilen må vise riktig dato og klokkeslett.*

Gjentakende tidspunkt to

Bruk denne til å programmere en andre oppvarmingsperiode for hver ukedag. Disse tidspunktene lagres, og systemet varmer opp bilen før de programmerte avgangstidspunktene.

1. Trykk på Innstillinger.
2. Trykk på Kjøretøy.
3. Trykk på Parkeringsvarmer.
4. Trykk på varmerprogrammering.
5. Trykk på gjentakende tidspunkt to.
6. Still inn ønsket dato og klokkeslett.
7. Slå Aktiver på eller av.

Merk: *Klokken i bilen må vise riktig dato og klokkeslett.*

SLÅ PARKERINGSVARMEREN AV OG PÅ MED FJERNKONTROLLEN

Via senderen til parkeringsvarmeren kan du angi at varmeapparatet skal starte og kjøre i opptil 30 minutter, eller stanse alle varmeapparatmoduser.

Start varmeapparatet ved å trykke og holde inne knappen **ON** eller **HEAT** på senderen inntil et grønt LED-lys på senderen begynner å lyse.

Stans varmeapparatet ved å trykke og holde inne knappen **OFF** på senderen inntil et rødt LED-lys på senderen begynner å lyse. Dette gjelder bare varmeapparatmodusen som kjører i øyeblikket. Fremtidige Tidtaker-innstillinger eller fremtidige innstillinger for Fortsett oppvarming blir ikke deaktivert.

Merk: *Opptil tre sendere kan pares til bilen.*

Merk: *Elektronisk utstyr som bruker samme frekvens, kan påvirke senderens rekkevidde.*

INDIKATORER PÅ FJERNKONTROLLEN TIL PARKERINGSVARMEREN

LED-lampe for sender	Beskrivelse
Grønn	Senderen sendte et radiosignal for å slå på varmeren.
Blinker grønt	Senderen sendte et radiosignal for å slå på varmeren, men varmeren mottok ikke signalet.
Rød	Senderen sendte et radiosignal for å slå av varmeren.
Blinkende rød	Senderen sendte et radiosignal for å slå av varmeren, men varmeren mottok ikke signalet.

Merk: *LED-lyset på fjernsenderen angir ikke varmeapparatets faktiske status. Lyset er ingen garanti for at varmeapparatet har mottatt et signal om å starte eller stanse.*

SKIFTE BATTERI PÅ FJERNKONTROLLEN FOR PARKERINGSVARMER

ADVARSEL: Oppbevar batteriene utilgjengelig for barn, for å unngå at de svelges. Unnlatelse av å følge denne instruksjonen, kan det føre til personskade eller dødsfall. Ved svelging må lege kontaktes umiddelbart.

ADVARSEL: Ikke bruk fjernkontrollen hvis batteridekselet ikke lar seg lukke helt. Få byttet ut fjernkontrollen så snart som mulig. Hold fjernkontrollen unna barn inntil du har mottatt en ny. Unnlatelse av å følge denne instruksjonen, kan det føre til personskade eller dødsfall.

FORSIKTIG: Batteriet kan forårsake alvorlige eller livstruende skader i løpet av to timer eller mindre hvis det havner inni kroppen. Oppsøk lege umiddelbart.

Sørg for at du avhender gamle batterier på en miljøvennlig måte. Be om råd fra dine lokale myndigheter om resirkulering av gamle batterier.

Fjernkontrollen har et 3-volts litiumbatteri av typen CR11108 eller tilsvarende.

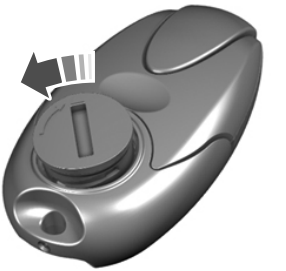

1. Sett inn et egnet verktøy, for eksempel en skrutrekker eller mynt, for å skru løs og ta av batteridekselet.





2. Ta ut batteriet.
3. Sett inn et nytt batteri og pass på at + peker oppover.
4. Sett på plass batteridekslet igjen.

PARKERINGSVARMER – FEILSØKING

PARKERINGSVARMER – INFORMASJONSMELDINGER

Melding	Informasjon
Parkeringsvarme ikke startet Lite drivstoff	Vises ved for lavt drivstoffnivå.
Parkeringsvarme ikke startet Lavt batteri	Vises hvis batteriet er tomt eller nesten tomt.
Parkeringsvarme ikke startet Utetemperatur høy	Vises ved for høy utetemperatur.
Parkeringsvarme ikke startet Kjøretøy ikke startet på 7 dager	Hvis kjøretøyet ikke har vært startet på minst sju dager før en programmert start, vil tidtakeren bli slettet og måtte tilbakestilles.

HVA ER KUPÉLUFTFILTERET

Kupeluftfilteret forbedrer kvaliteten på luften i kjøretøyet ved å fange opp støv, pollen og andre partikler.

SKIFTE KUPÉLUFTFILTERET

Skift ut filteret med jevne mellomrom.

Kupéluftfilteret er plassert bak hanskerommet.

Slik fjerner du nedre hanskerom for å komme til filteret:

1. Åpne hanskerommet.

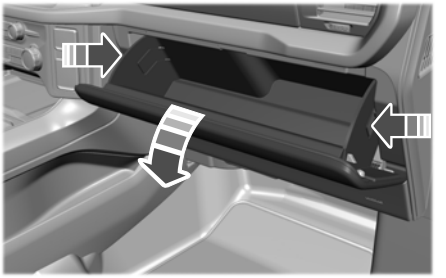

2. Trykk på tappen på hver siden.
3. Senk hanskerommet helt.
4. Trekk hanskerommet mot deg.

FORHOLDSREGLER FOR FORSETE

ADVARSEL: Feil sittestilling, setet i feil stilling, eller seteryggen lent for langt bakover kan ta vekt bort fra seteputen og påvirke hvordan passasjerfølersystemet reagerer, noe som kan føre til alvorlig personskade eller dødsfall ved en eventuell kollisjon. Sitt alltid rett opp og ned mot seteryggen og med føttene på gulvet.

ADVARSEL: Alle passasjerene i kjøretøyet, inkludert føreren, skal sitte med hele kroppen i kjøretøyet under kjøring.

ADVARSEL: Ikke len seteryggen for langt bakover, da det kan føre til at personen som sitter der, kan skli under sikkerhetsbeltet og pådra seg skader ved et sammenstøt.

ADVARSEL: Ikke plasser objekter høyre enn toppen på seteryggen. Hvis denne instruksjonen ikke følges, kan det føre til alvorlige eller livstruende skader i tilfelle bråbrems eller kollisjon.

ADVARSEL: Ikke juster førersetet eller seteryggen mens kjøretøyet er i bevegelse. Dette kan føre til plutselige setebevegelser med påfølgende tap av kontroll over kjøretøyet.

KORREKT SITTESTILLING

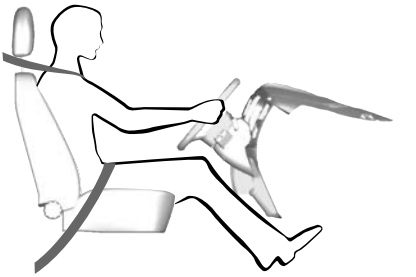

Ved forskriftsmessig bruk gir setet, nakkestøtten, sikkerhetsbeltet og kollisjonsputene optimal beskyttelse ved et sammenstøt.

Vi anbefaler at du følger disse retningslinjene:

- Sitt i oppreist stilling med den nederste delen av ryggraden så langt tilbake som mulig.
- Ikke len seteryggen slik at overkroppen er mer enn 30 grader fra oppreist stilling.
- Juster nakkestøtten slik at toppen er på nivå med toppen av hodet, og så langt fremover som mulig. Sørg for å ha en komfortabel sittestilling.
- Hold tilstrekkelig avstand mellom deg selv og rattet. Avstanden mellom brystbeinet og dekslet på kollisjonsputen bør være minst 25 cm.
- Hold i rattet med lett bøyde armer.
- Bøy benene litt slik at du får fullt trykk på pedalene.
- Legg skulderstroppen til sikkerhetsbeltet midt over midten av skulderen, og legg hoftebeltet tett over hoftene.

Pass på at du har både en komfortabel kjørestilling og full kontroll over kjøretøyet.

MANUELLE SETER

NAKKESTØTTEKOMPONENTER

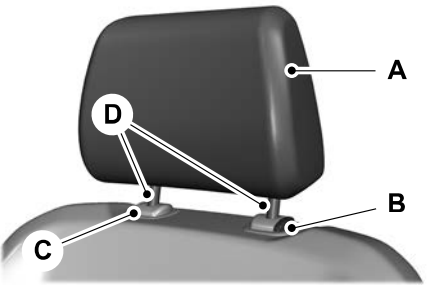

Nakkestøttene består av:

A	En energiabsorberende nakkestøtte.
B	Styrehylsesperre og utløserknapp.
C	Styrehylse.
D	To stålstenger.

JUSTERE NAKKESTØTTEN

ADVARSEL: Juster nakkestøtten skikkelig før du setter deg i setet eller begynner å kjøre. Det bidrar til å redusere risikoen for nakkeskade ved en eventuell kollisjon. Ikke juster nakkestøtten under kjøring.

ADVARSEL: Nakkestøtten er sikkerhetsutstyr. Så langt det er mulig bør den være montert og riktig justert når det sitter noen i setet. Hvis nakkestøtten ikke er riktig justert, kan den fungere mindre effektivt ved enkelte kollisjoner.

ADVARSEL: Juster nakkestøtten for alle passasjerene før du begynner å kjøre. Det bidrar til å redusere risikoen for nakkeskade ved en eventuell kollisjon. Ikke juster nakkestøtten under kjøring.

Merk: *Juster seteryggen til oppreist kjørestilling før du justerer nakkestøtten. Juster nakkestøttene slik at toppen av nakkestøtten er på nivå med toppen av hodet. Sørg for å ha en komfortabel sittestilling. Juster opp nakkestøtten hvis du er høy.*

Trekk opp nakkestøtten for å heve den.

Slik senker du nakkestøtten:

1. Trykk og hold justerings- og utløserknappen.
2. Skyv ned nakkestøtten.

FJERNE NAKKESTØTTEN

1. Trekk opp nakkestøtten til høyeste stilling.
2. Trykk og hold justerings- og utløserknappen samt opplåsings- og demonteringsknappen.
3. Trekk opp nakkestøtten.

MONTERE NAKKESTØTTEN

Før stålstammene inn i førehylsene og trykk nakkestøtten ned inntil den går i lås.

Ranger (TRA, TRB) Vehicles Built From: 01-11-2024, CG4010noNOR noNOR, Edition date: 202407, DOM

FLYTTE SETET FOROVER OG BAKOVER

ADVARSEL: Ikke juster førersetet eller seteryggen mens kjøretøyet er i bevegelse. Dette kan føre til plutselige setebevegelser med påfølgende tap av kontroll over kjøretøyet.

ADVARSEL: Rykk setet bakover og forover slik at det låses godt på plass. Hvis setet ikke sikres i låst i stilling, kan det forårsake alvorlige eller livstruende skader ved en eventuell kollisjon.

ADVARSEL: Setetrekk som ikke er godkjent av Ford Motor Company, kan forhindre sikkerhetsbeltet i at blive trukket tilbake på korrekt vis. Dette kan medføre at sikkerhetsbeltet ikke sitter stramt, noe som kan øke risikoen for personskader ved en ulykke.



JUSTERE SETERYGGEN

ADVARSEL: Hvis seteryggen er lent bakover, er det fare for å passasjeren kan skli under sikkerhetsbeltet og pådra seg alvorlige skader ved en eventuell kollisjon.

ADVARSEL: Ikke plasser last eller andre gjenstander bak seteryggen før den er satt tilbake til utgangsstillingen.



JUSTERE SETEHØYDEN



JUSTERE KORSRYGGSTØTTEN

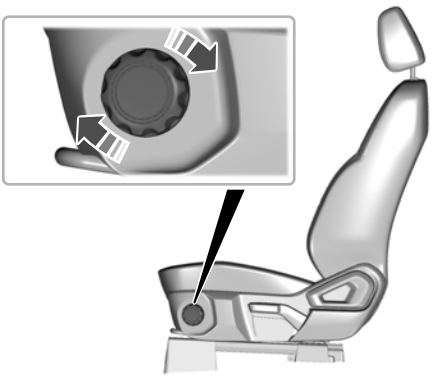

ELEKTRISKE SETER

NAKKESTØTTEKOMPONENTER

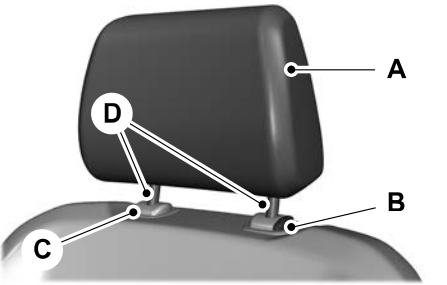

Nakkestøttene består av:

A	En energiabsorberende nakkestøtte.
B	Styrehylsesperre og utløserknapp.
C	Styrehylse.
D	To stålstenger.

JUSTERE NAKKESTØTTEN

ADVARSEL: Juster nakkestøtten skikkelig før du setter deg i setet eller begynner å kjøre. Det bidrar til å redusere risikoen for nakkeskade ved en eventuell kollisjon. Ikke juster nakkestøtten under kjøring.

ADVARSEL: Nakkestøtten er sikkerhetsutstyr. Så langt det er mulig bør den være montert og riktig justert når det sitter noen i setet. Hvis nakkestøtten ikke er riktig justert, kan den fungere mindre effektivt ved enkelte kollisjoner.

ADVARSEL: Juster nakkestøtten for alle passasjerene før du begynner å kjøre. Det bidrar til å redusere risikoen for nakkeskade ved en eventuell kollisjon. Ikke juster nakkestøtten under kjøring.

Trekk opp nakkestøtten for å heve den.

Slik senker du nakkestøtten:

1. Trykk og hold justerings- og utløserknappen.
2. Skyv ned nakkestøtten.

FJERNE NAKKESTØTTEN

1. Trekk opp nakkestøtten til høyeste stilling.
2. Trykk inn og hold justerings- og opplåsingsknappen.
3. Trekk opp nakkestøtten.

MONTERE NAKKESTØTTEN

Før stålstammene inn i førehylsene og trykk nakkestøtten ned inntil den går i lås.

FLYTTE SETET FOROVER OG BAKOVER

ADVARSEL: Ikke juster førersetet eller seteryggen mens kjøretøyet er i bevegelse. Dette kan føre til plutselige setebevegelser med påfølgende tap av kontroll over kjøretøyet.

ADVARSEL: Setetrekk som ikke er godkjent av Ford Motor Company, kan forhindre sikkerhetsbeltet i at blive trukket tilbake på korrekt vis. Dette kan medføre at sikkerhetsbeltet ikke sitter stramt, noe som kan øke risikoen for personskader ved en ulykke.

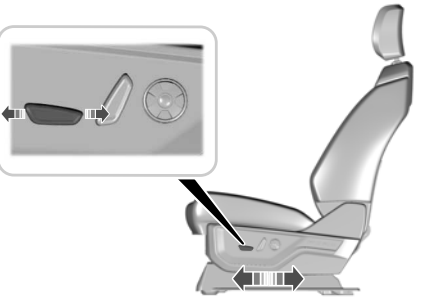

JUSTERE SETEPUTEN

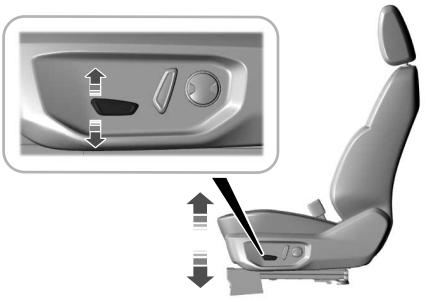

JUSTERE SETERYGGEN

ADVARSEL: Hvis seteryggen er lent bakover, er det fare for å passasjeren kan skli under sikkerhetsbeltet og pådra seg alvorlige skader ved en eventuell kollisjon.

ADVARSEL: Ikke plasser last eller andre gjenstander bak seteryggen før den er satt tilbake til utgangsstillingen.

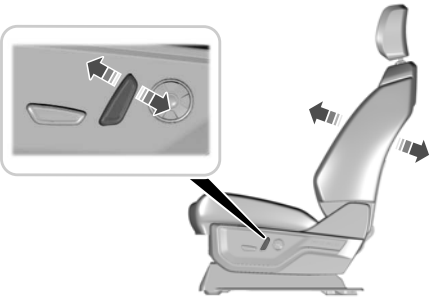

JUSTERE SETEHØYDEN

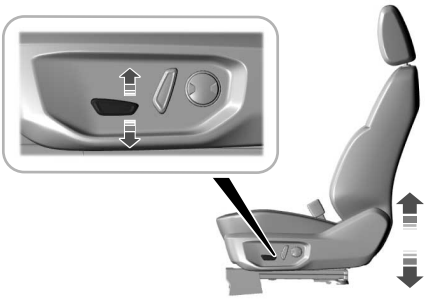

JUSTERE KORSRYGGSTØTTEN



OPPVARMEDE SETER

FORHOLDSREGLER VED OPPVARMEDE SETER

ADVARSEL: Hvis du ikke er i stand til å føle smerte i huden på grunn av høy alder, kronisk sykdom, diabetes, ryggmargskade, medisinering, alkoholinntak, utmattelse eller andre fysiske forhold, må du utvise forsiktighet ved bruk av oppvarmet sete. Det oppvarmede setet kan føre til brannskader selv ved lave temperaturer. Dette gjelder særlig ved langvarig bruk. Hvis du ikke følger denne instruksjonen, kan det oppstå personskade.

ADVARSEL: Ikke stikk skarpe gjenstander inn i seteputen eller seteryggen. Dette kan ødelegge varmeelementet slik at det oppstår overoppheting. Hvis du ikke følger denne instruksjonen, kan det oppstå personskade.

ADVARSEL: Ikke plasser noe i setet som kan blokkere varmen (f.eks et setetrekk eller en pute). Dette kan føre til at setet overopphetes. Hvis du ikke følger denne instruksjonen, kan det oppstå personskade.

Ikke gjør følgende:

- Ikke plasser tunge gjenstander på setet.
- Ikke slå på oppvarmet sete hvis det er sølt vann eller annen væske i setet. La setet få tørke.

SLÅ OPPVARMEDE SETER AV OG PÅ

Kjøretøyet må være i gang for at du skal kunne bruke denne funksjonen.

Ranger (TRA, TRB) Vehicles Built From: 01-11-2024, CG4010noNOR noNOR, Edition date: 202407, DOM



Trykk på symbolet for sete på berøringsskjermen for å velge foretrukket varmenivå, eller av. Gå deretter gjennom seteikonet for å kontrollere varmeintensiteten. Jo flere indikatorer som vises, desto høyere er setevarmetemperaturen.

Merk: *Avhengig av innstillingene du har valgt for fjernstart, kan det hende at de oppvarmede setene forblir på etter at du har fjernstartet kjøretøyet.*

Merk: *Hvis de oppvarmede setene var slått på da du slo av kjøretøyet, kan de slå seg på når du starter kjøretøyet igjen.*

VENTILERTE SETER

FORHOLDSREGLER VED VENTILERTE SETER

Ikke gjør følgende:

- Ikke søl væske i forsetene. Dette kan føre til blokkering av ventilasjonshullene, slik at de ikke fungerer riktig.
- Ikke plasser tunge gjenstander under setene. De kan blokkere for luftinntaket og føre til at ventilasjonshullene ikke fungerer slik de skal.

SLÅ VENTILERTE SETER AV OG PÅ

Kjøretøyet må være i gang for at du skal kunne bruke denne funksjonen.



Trykk på setesymbolet på berøringsskjermen for å slå på de ventilerte setene. Gå deretter gjennom seteikonet for å kontrollere viftehastigheten. Flere indikatorlys betyr raskere viftehastighet.

Merk: *Hvis de ventilerte setene er aktivert, slås de på under en fjernstart.*

Merk: *Hvis de var slått på da du slo av kjøretøyet, kan de ventilerte setene slå seg på når du starter kjøretøyet igjen.*

Merk: *Når du stiller bryteren for viftehastighet i klimaanlegget og ventilerte seter til maksimum, gir de ventilerte setene bedre kjøleeffekt.*

Ranger (TRA, TRB) Vehicles Built From: 01-11-2024, CG4010noNOR noNOR, Edition date: 202407, DOM

MANUELLE SETER

NAKKESTØTTEKOMPONENTER

Nakkestøtter på ytre baksete

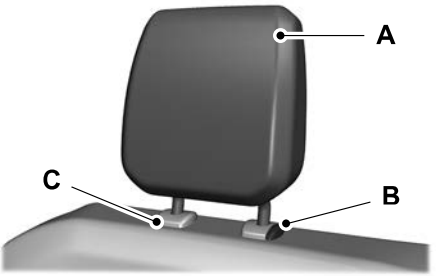

Nakkestøttene består av:

A En energiabsorberende nakkestøtte.

B Styrehylse.

C Styrehylse for låsing.

Nakkestøtte på midtre baksete

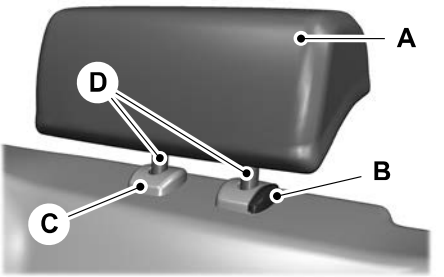

Nakkestøtten består av:

A En energiabsorberende nakkestøtte.

B Styrehylseutløser og demonteringsknapp.

C Styrehylsejustering og utløserknapp.

D To stålstenger.

JUSTERE NAKKESTØTTEN

ADVARSEL: Nakkestøtten er sikkerhetsutstyr. Så langt det er mulig bør den være montert og riktig justert når det sitter noen i setet. Hvis nakkestøtten ikke er riktig justert, kan den fungere mindre effektivt ved enkelte kollisjoner.

ADVARSEL: Juster nakkestøtten for alle passasjerene før du begynner å kjøre. Det bidrar til å redusere risikoen for nakkeskade ved en eventuell kollisjon. Ikke juster nakkestøtten under kjøring.

Juster nakkestøttene slik at toppen av nakkestøtten er på nivå med toppen av hodet.

Nakkestøttene på de ytterste setene kan ikke justeres.

Trekk opp midtre nakkestøtte for å heve den.

Slik senker du midtre nakkestøtte:

1. Trykk og hold utløser- og demonteringsknappen.
2. Skyv ned nakkestøtten.

FJERNE NAKKESTØTTEN

1. Fell seteryggen forover før du demonterer nakkestøtten.
2. Trekk opp nakkestøtten til høyeste stilling.
3. Trykk og hold justerings- og utløserknappen samt opplåsings- og demonteringsknappen.
4. Trekk opp nakkestøtten.

MONTERE NAKKESTØTTEN

1. Fell seteryggen forover før du monterer nakkestøtten.
2. Før stålstammene inn i styrehylsene og trykk ned nakkestøtten til den går i lås.

FOLDE SETERYGGEN

ADVARSEL: Ikke kjør med et ulåst sete eller et sete i nedfelt stilling. Hvis denne instruksjonen ikke følges, kan det føre til alvorlige eller livstruende skader i tilfelle bråbrems eller kollisjon.

ADVARSEL: Ikke fell sammen et sete hvis noen sitter der. Hvis du ikke følger denne instruksjonen, kan det oppstå personskade.

ADVARSEL: Vær forsiktig så du ikke klemmer fingrene i mekanismen når du feller ned seteryggen.



Trekk i stroppen for å felle ned seteryggen forover.

Merk: *Flytt forsetene forover for å unngå kontakt mellom for- og baksetene. Dette gir bedre tilkomst til baksetet.*

FELLE NED SETERYGGEN

ADVARSEL: Når setet felles opp, må du forsikre deg om at sikkerhetsbeltene ikke blir sittende fast bak setet.

ADVARSEL: Ikke plasser last eller andre gjenstander bak seteryggen før den er satt tilbake til utgangsstillingen.

ADVARSEL: Pass på at setene og seteryggene sitter ordentlig på plass og er låst fast i festekrokene.

Trekk opp seteryggen til den går i lås i oppreist stilling.

Merk: *Vi anbefaler at du retter opp seteryggen fra passasjersiden av kjøretøyet.*

FOLDE SETENE



Trekk i stroppen for å felle opp setet.

Ranger (TRA, TRB) Vehicles Built From: 01-11-2024, CG4010noNOR noNOR, Edition date: 202407, DOM

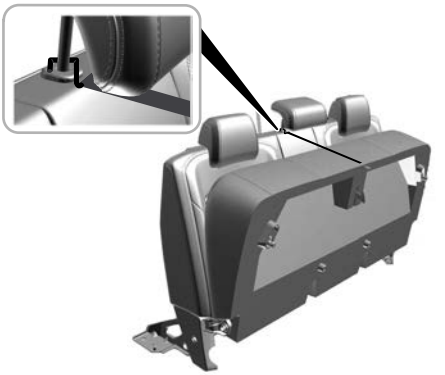

Hekt stroppen i midtre nakkestøtte.

FELLE NED SETENE

ADVARSEL: Pass på at last eller andre gjenstander ikke kommer i klem under seteputen, og sørg for at seteputen senkes ned helt. I motsatt fall kan det hende at setet ikke fungerer på riktig måte, noe som kan øke risikoen for alvorlige personskader ved en kollisjon.

ADVARSEL: Pass på at setene og seteryggene sitter ordentlig på plass og er låst fast i festekrokene.

Hekt stroppen av nakkestøtten og trekk deretter i stroppen for å senke setet.

FOLDE UT ARMLENET

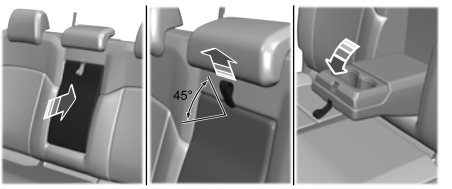

1. Ta tak i armlenestroppen og skyv samtidig toppen av armlenet innover.
2. Trekk armlenestroppen opp og ut av en 45-graders vinkel.
3. Fortsett å trekke ned til du åpner armlenet helt.

HVA ER VARSLINGSSYSTEMET FOR PASSASJERER I BAKSETET

Varslingssystemet for passasjerer i baksetet overvåker kjøretøyforholdene og ber deg om å sjekke passasjerer i baksetet når du slår av tenningen. Varslene kan være i form av advarsler inne i kjøretøyet og varsellyd fra hornet, hvis det aktiveres i en kort periode.

HVORDAN FUNGERER VARSLINGSSYSTEMET FOR PASSASJERER I BAKSETET

Systemet overvåker når sikkerhetsbeltet bak samt bakdørene åpnes og lukkes, for å fange opp om det befinner seg noen i baksetet.

Når ***Barnesete installert*** er valgt, vil systemet bare overvåke åpning og lukking av bakdørene for å fange opp om det befinner seg noen i baksetet.

Når ***Barnesete installert*** ikke er valgt, vil systemet bare overvåke når sikkerhetsbeltet bak samt bakdørene åpnes og lukkes, for å fange opp om det befinner seg noen i baksetet.

Det blir vist en melding på berøringsskjermen og det høres en varsellyd når du slår av tenningen etter at ett eller flere av følgende vilkår er innfridd:

- En bakdør åpnes eller lukkes mens tenningen er på.
- Du slår på tenningen innen 15 minutter etter at bakdøren er åpnet og lukket.
- Du slår på tenningen innen 15 minutter etter at varselet er vist eller varsellyden utløst.

Hornet lyder en kort stund hvis du ikke åpner en bakdør innen kort tid etter at meldingen vises på midtre skjerm, det første lydsignalet høres og førerdøren åpnes og lukkes.

Merk: *Hornet lyder kun når **Varsel om passasjerer i baksetet** er satt til **Varsling og horn**. Hvis du endrer innstillingen, vil ikke hornet lyde.*

FORHOLDSREGLER FOR VARSLINGSSYSTEMET FOR PASSASJERER I BAKSETET

ADVARSEL: På varme dager kan temperaturen inne i kjøretøyet stige svært raskt. Hvis personer eller dyr utsettes for slike høye temperaturer, selv om det kun er kortvarig, kan det føre til dødsfall eller alvorlige varmerelaterte skader, herunder hjerneskade. Små barn er særlig utsatt.

ADVARSEL: Ikke la barn eller kjæledyr være alene i kjøretøyet uten tilsyn. Hvis denne instruksjonen ikke tas til følge, kan det føre til personskade eller dødsfall.

BEGRENSNINGER FOR VARSLINGSSYSTEMET FOR PASSASJERER I BAKSETET

Systemet registrerer ikke tilstedeværelse av gjenstander eller personer i baksetet. Den overvåker når sikkerhetsbeltet bak festes og løses samt når bakdørene åpnes og lukkes.

Merk: *Det er mulig å motta et varsel når det ikke befinner seg passasjerer i baksetet, men varselbetingelsene er innfridd.*

Merk: *Det er mulig ikke å motta et varsel når det befinner seg passasjerer i baksetet, og varselbetingelsene ikke er innfridd. For eksempel hvis en passasjer i baksetet ikke tar seg inn i kjøretøyet via bakdøren.*

INNSTILLINGER FOR VARSLINGSSYSTEM FOR PASSASJERER I BAKSETET

1. Trykk på Kjøretøy i innstillingsmenyen. Se **Midtre skjerm** (side 603)..
2. Trykk på Varsel om passasjerer i baksetet.
3. Velg Varsel og signalhorn eller Kun varsling eller Av.

Merk: *Standardinnstillingen er Kun varsling.*

Merk: *Hvis kjøretøyet ditt bare har På eller Av, er standardinnstillingen på.*

Merk: *Hvis du velger Kun varsling, høres ikke signalhornet selv om varslingsbetingelsene er oppfylt.*

Merk: *Når du utfører en tilbakestilling av kjøretøysystemet, skifter systemet til Kun varsling eller På igjen.*

Slå Barnesete montert på og av

Når systemet er slått på, vil det overvåke åpning og lukking av bakdørene for å fange opp om det befinner seg noen i baksetet.

1. Trykk på Kjøretøy i innstillingsmenyen. Se **Midtre skjerm** (side 603)..
2. Trykk på Varsel om passasjerer i baksetet.
3. Slå Barnesete montert på eller av.

Merk: *Standardinnstillingen er på.*

Slå på systemet når barnesete er montert på ett av følgende steder:

- Forovervendt sete.
- Bakovervendt sete.
- Småbarn i et barnesete i LATCH-systemet.

Slå av systemet når barnet bruker ett av følgende:

- Sikkerhetsbelte.
- Sittepute.

Halvårlig påminnelse

Når du slår av systemet, blir det hver sjette måned vist en melding som minner om at systemet er slått av. Du kan slå på igjen systemet eller la det være avslått.

INDIKATORER FOR VARSLINGSSYSTEMET FOR PASSASJERER I BAKSETET

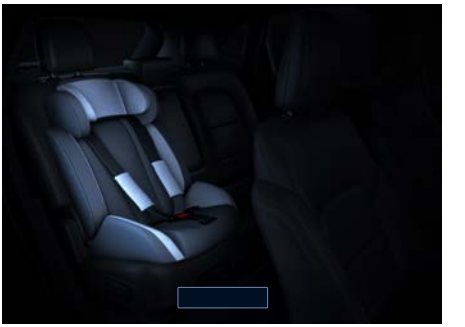

Melding
Sjekk om det er passasjerer i baksetene.

Vises når du slår av strømmen etter at varselbetingelsene er oppfylt.

Meldingen vises en kort stund. Trykk på ***Lukk*** for å bekrefte og fjerne meldingen.

Merk: *Avhengig av versjonen av senterdisplaysystemet kan grafikken se annerledes ut enn den du ser her.*

LYDSIGNALER FOR VARSLINGSSYSTEMET FOR PASSASJERER I BAKSETET

Det første lydsignalet er en varsellyd som høres i kjøretøyet når du slår av kjøretøyet etter at varselbetingelsene er innfridd. Varselet lyder i kort tid.

Det andre lydsignalet kommer fra hornet. Det lyder hvis du ikke åpner en bakdør innen kort tid etter at meldingen vises på midtre skjerm, det første lydsignalet høres og førerdøren åpnes og lukkes. Varselet lyder i kort tid.

HVA ER MINNEFUNKSJONEN

Minnefunksjonen henter frem førersetestillingen.

FORHOLDSREGLER FOR MINNEFUNKSJONEN

ADVARSEL: Før du aktiverer seteminnet, må du passe på at området rundt setet er fritt for hindringer og at alle personer holder avstand til bevegelige deler.

ADVARSEL: Ikke bruk minnefunksjonen når kjøretøyet er i bevegelse.

HER FINNER DU MINNEFUNKSJONSKNAPPENE



Minnefunksjonsknappene er plassert i førerdøren.

LAGRE EN FORHÅNDSINNSTILT STILLING

1. Slå på tenningen.
2. Juster minnefunksjonene til foretrukket stilling.
3. Hold inne ønsket forhåndsinnstillingsknapp til du hører én enkelt tone.

Det vises en bekreftelsesmelding i instrumentpanelgruppen.

Du kan til enhver tid ha opptil tre forhåndsinnstilte minnestillinger.

HENTE EN FORHÅNDSINNSTILT STILLING

Trykk og slipp en forhåndsinnstillingsknapp.

Merk: *Du kan hente frem en forhåndsinnstilt stilling fra minnet når tenningen er av, eller når du setter girkassen i parkering (P) eller nøytral (N) hvis tenningen er på og kjøretøyet ikke beveger seg.*

Merk: *Hvis du trykker på en forhåndsinnstillingsknapp eller minnefunksjonskontroll under henting fra minnet, avbrytes operasjonen.*

Ranger (TRA, TRB) Vehicles Built From: 01-11-2024, CG4010noNOR noNOR, Edition date: 202407, DOM

HER FINNER DU USB-PORTENE

Dataoverføring via USB-porter

USB-porten befinner seg på nedre instrumentpanel under klimaanlegget.



Merk: *Disse USB-portene kan også brukes til lading av enheter.*

Merk: *Det er ikke alle USB-portene i bilen som har funksjon for dataoverføring.*

Merk: *Vi anbefaler å bare bruke USB-IF-sertifiserte kabler og adaptere. Det kan hende at ikke-sertifiserte kabler og adaptere ikke fungerer.*

USB-porter bare for lading

USB-portene kan være plassert på følgende steder:

- På det nedre instrumentpanelet.
- På øvre instrumentpanel.
- I medieoppbevaringen.
- I midtkonsollen.
- På baksiden av midtkonsollen.
- I lasteromsområdet.
- På frontruten, bak interiørspeilet.

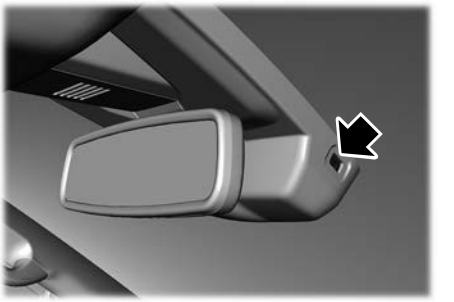

AVSPILLING AV MEDIER VIA USB-PORTEN

ADVARSEL: Forstyrrelser under kjøring kan føre til tap av kontroll over bilen, kollisjon og personskade. Vi anbefaler på det sterkeste å utvise ekstrem aktsomhet ved bruk av utstyr som kan ta fokus fra veien. Ditt primære ansvar er trygg bruk av bilen. Vi advarer mot bruk av håndholdte enheter under kjøring og oppfordrer til bruk av stemmestyrte systemer når det er mulig. Sørg for å gjøre deg kjent med alle aktuelle lokale bestemmelser for bruk av elektroniske enheter under kjøring.

Koble enheten til USB-porten.

Trykk på Appstarter på berøringsskjermen. Trykk på Media-app. Se **Midtre skjerm** (side 603)..

Trykk på USB-alternativet.

Merk: *Hvis USB-enheten ikke var den forrige kilden.*

Trykk på knappen for å spille av et spor. Trykk en gang til på knappen for å sette sporet på pause.

Ranger (TRA, TRB) Vehicles Built From: 01-11-2024, CG4010noNOR noNOR, Edition date: 202407, DOM


Trykk på knappen for å hoppe til neste spor.

Trykk og hold inne knappen for å spole forover i sporet.


Trykk én gang på knappen for å gå tilbake til begynnelsen av et spor. Trykk flere ganger på knappen for å gå tilbake til tidligere spor.

Trykk og hold inne knappen for å spole bakover.

LADING AV EN ENHET

Koble enheten til USB-porten.

Dataoverføring via USB-porter


Du kan lade enheten din via USB-dataoverføringsporten når SYNC er aktivert.

USB-porter kun for lading


Du kan lade enheten din via den dedikerte USB-porten når bilen er i tilbehørsmodus eller er startet.

HVA ER STRØMUTTAKET

Strømuttaket er en kontakt du kan bruke til å koble en elektrisk enhet til bilens strømtilførsel.

STRØMUTTAKSFOR-HOLDSREGLER

ADVARSEL: Ikke la elektrisk utstyr være koblet til strømuttaket når det ikke er i bruk. Uttaket leverer strøm når kjøretøyet er startet. Hvis du ikke følger denne instruksjonen, kan det oppstå personskade.

ADVARSEL: Det må ikke kobles skjøteledninger eller flere enheter til strømuttaket. Det kan føre til overopphetning av strømuttaket. Unnlatelse av å følge denne instruksjonen kan føre til brann, personskade eller materiell skade.

Merk: *Strømuttaket gir opptil 400 watt når tenningen er på. Watt-effekten fordeles på flere uttak når brukt samtidig.*

Merk: *Strømuttaket slås av når du slår av tenningen, eller når batterispenningen faller under 11 volt.*

STRØMUTTAKSBE-GRENSNINGER

Ikke bruk strømuttaket til følgende typer elektriske enheter:

- Fjernsynsapparat med katodestrålerør.
- Apparater som krever høy effekt – for eksempel støvsugere, elektriske sager eller annet elektrisk verktøy og kjøleskap med kompressor.
- Måleapparater som behandler nøyaktige data – for eksempel medisinsk utstyr eller måleutstyr.
- Andre apparater som krever svært stabil strømtilførsel – for eksempel mikroprosessorstyrte elektriske tepper og berøringsfølsomme lamper.

Merk: *Enkelte enheter kan overskride den nominelle effekten som er angitt på enhetsetiketten, første gang de kobles til. I slike tilfeller må du kanskje trykke flere ganger på enhetsstrømknappen for å muliggjøre en myk start. Hvis du har gjort flere forsøk, men enheten likevel ikke lar seg slå på, kan det være at enheten trenger mer strøm enn det som er tilgjengelig.*

Merk: *Strømuttaket gir maksimal tilgjengelig effekt når kjøretøyet står i parkering (P). Den tilgjengelige effekten kan være redusert når kjøretøyet er i kjør (D). Hvis det er installert mer enn ett uttak i kjøretøyet, fordeles effekten på uttakene som er bruk samtidig.*

FINNE STRØMUTTAKET

Strømuttaket kan være plassert bak på midtkonsollen eller på lasteplanet.

Baksiden av midtkonsollen

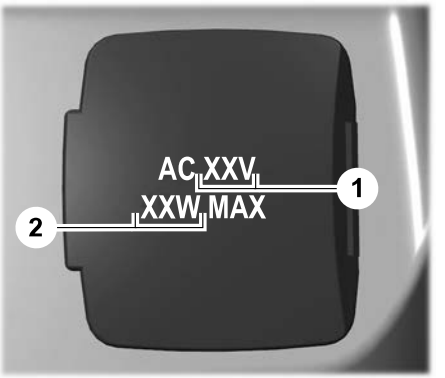

1. Maks. spenning.
2. Maks. effekt.

Merk: *Nominell effekt varierer med kjøretøyets utstyrsnivå.*

Merk: *Det må ikke kobles til enheter som overskrider den nominelle effekten som er vist på dekslet til strømuttaket*

Merk: *Buk bare plugger som passer til uttaket. Ikke tving pluggen inn i kontakten.*

Strømuttak på lasteplanet



Merk: *Avhengig av kjøretøyets utstyrsnivå, kan den utvendige strømuttaksboksen ha en av/på-bryter.*

Merk: *Avhengig av kjøretøyets utstyrsnivå, kan den utvendige strømuttaksboksen ha ett eller to uttak.*

STRØMUTTAKSINDIKATORER

Varsellampen for strømuttaket tennes for å angi systemstatusen.

Indikatorstatus	Beskrivelse
På	Når lampen lyser, leverer uttaket strøm.
Av	Når lampen ikke lyser, leveres det ikke strøm fra uttaket.
Blinker	Hvis lampen blinker, er uttaket i en feilmodus.

Feilmodus

Strømmen fra uttaket kuttes midlertidig hvis enheten overskrider watt-grensen.

1. Koble fra enheten din.
2. Slå av tenningen for å kjøle ned systemet og tilbakestille feilmodusen.
3. Slå på tenningen, men vent med å koble til enheten igjen.
4. Kontroller at lampen lyser kontinuerlig når tenningen er på.
5. Kontroller at enheten din ikke overskrider effektgrensen før du kobler den til.

Merk: *Hvis det oppstår en feil på nytt, kan det skyldes at enheten din overskrider strømuttakets tilgjengelige kapasitet.*

HVA ER STRØMUTTAKET

Strømuttaket kan brukes til å forsyne enheter med strøm via en 12 V-utgangsadapter.

STRØMUTTAKSFOR-HOLDSREGLER

ADVARSEL: Ikke koble elektriske apparater til strømuttakene som overskrider maksimal effekt. Feil bruk av strømuttakene kan forårsake skade som ikke dekkes av kjøretøygarantien, og kan føre til brann eller personskade.

Når du slår på kjøretøyet, kan du bruke strømuttakene til 12 V elektriske apparater med en strømstyrke på maks 15 A.

For å forhindre skade på kjøretøyets batteri:

- Ikke belast strømuttakene utover kjøretøyets kapasitet på 12 V DC 180 W, da det kan føre til at det går en sikring.
- Ikke koble til enheter som forsyner strøm til kjøretøyet gjennom strømuttakene. Dette kan skade kjøretøysystemene.
- Ikke heng noen form for tilbehør i tilbehørspluggen. Hold alltid hettene på strømuttakene lukket når de ikke er i bruk.
- Ikke sett inn andre gjenstander enn en tilbehørsplugg i strømuttakene.

Slik forhindrer du at batteriet blir utladet:

- Ikke bruk strømuttakene lenger enn nødvendig når kjøretøyet er slått av.
- Ikke la utstyr stå tilkoblet over natten eller hvis kjøretøyet står parkert i lengre perioder.
- Bruk av enheter over lengre tid kan kreve at motoren kjøres for å lade opp batteriet.

FINNE STRØMUTTAKET

Strømuttakene kan være plassert på følgende steder:

- I midtkonsollen.
- På baksiden av midtkonsollen.

HVA ER OMBORDDYNAMOEN

Kjøretøyet fungerer som portabel dynamo og kan forsyne strøm til enheter som krever opptil den effekten som står på etiketten til strømuttaket.

FORHOLDSREGLER FOR OMBORDDYNAMOEN

ADVARSEL: Strømuttakene må ikke kobles til lokaler utenfor bilen. Det kan generere en returspenning til ledningsnettet. Unnlatelse av å følge denne instruksjonen kan føre til materiell skade, personskade, brann, elektrisk støt eller dødsfall.

ADVARSEL: Ikke la elektrisk utstyr være koblet til strømuttaket når det ikke er i bruk. Uttaket leverer strøm når kjøretøyet er startet. Hvis du ikke følger denne instruksjonen, kan det oppstå personskade.

ADVARSEL: Ikke start motoren i en lukket garasje eller i andre avlukkede områder. Eksosgasser er giftige. Garasjedøren må alltid åpnes før du starter motoren. Unnlatelse av å følge denne instruksjonen kan føre til alvorlig/livstruende personskade.

ADVARSEL: Eksoslekkasjer kan føre skadelige og mulig dødelige gasser inn i kupeen. Få bilen kontrollert umiddelbart hvis du kjenner eksoslukt i kupeen. Ikke kjør videre hvis det lukter eksos.

ADVARSEL: Kjøretøyets motor går mens dynamoen er slått på. Kjørende motorer slipper ut karbonmonoksid. Bruk kun generatoren når kjøretøyet er utendørs. Unnlatelse av å følge denne instruksjonen kan føre til alvorlig/livstruende personskade.

ADVARSEL: Ikke bruk omborddynamoen til å drive slepbart utstyr mens kjøretøyet er i bevegelse, med mindre du bruker Ford-godkjent tilbehør.

Når strømuttaket aktiveres, deaktiveres tidtakeren for stans av kjøretøyet slik at kjøretøyet blir værende på.

Merk: *Vi anbefaler å bruke regionspesifikke apparater for bruk sammen med strømuttaket.*

Merk: *Pass på at tilkoblede enheter ikke overskrider verdiene som er angitt på uttaksdekslene.*

Merk: *Kontroller at strømuttakene er fri for skader før du kjører.*

Merk: *Strømmen kan begrenses ved ekstrem varme eller lave temperaturer for å optimere systemytelsen.*

Merk: *Lukk alle uttaksdeksler når de ikke er i bruk.*

Merk: *Ikke rett vannslange, spylervæske eller høytrykksprøytedyse direkte mot strømuttakets deksel ved rengjøring av lasteplanet.*

Merk: *Bensinmotoren kan starte og stoppe for å gi strøm når strømuttaket er slått på.*

Merk: *Pass på at gjenstander ikke blokkerer omformerens innløp og eksos nær oppbevaringsrommet bak under setet.*

Merk: *Klimakontrollsystemet kan slå seg på og strømmen kan være begrenset under ekstreme varme eller kalde temperaturer for å optimalisere systemets ytelse.*

Merk: ***Pro Power Ombord*** *er tilgjengelig mens kjøretøyet lades. Bruk av strømuttak mens kjøretøyet lades, kan forlenge ladetiden.*

Merk: *Når stikkontakten er slått på og kjøretøyet er parkert (P), slår motoren seg av 30 minutter etter at advarselen om lavt drivstoff er vist. Etter at kjøretøyet er slått av, fungerer generatormodus kun under kjøring eller til kjøretøyet er fylt på drivstoff.*

Jordingstype

Nøytralt gir

Nøytralen til invertergeneratoren er isolert fra systemjording.

Nøytral fast

Nøytralstillingen til inverterdynamoen er forbundet med systemgods. Tilkobling av forbrukere som også har nøytral koblet til gods fører til at jordfeilbryteren slår ut.

Merk: *Kontakt en autorisert elektriker hvis det er påkrevd med ytterligere jordfeilsøking.*

FINNE UTTAKENE

Strømutgangene er plassert i kupeen og lasteplanet.

Baksiden av midtkonsollen



Strømuttak på lasteplanet



Merk: *Avhengig av kjøretøyets utstyr, kan det utvendige utløpsbrettet ha en sikringsbryter eller ikke.*

Merk: *Utløpet kan være plassert på venstre eller høyre side av sengen, avhengig av kjøretøy.*

Merk: *Det må ikke kobles til enheter som overskrider den nominelle effekten som er vist på dekslet til strømuttaket*

Merk: *Buk bare plugger som passer til uttaket. Ikke tving pluggen inn i kontakten.*

OMBORDDYNAMOENS INDIKATORER

Varsellampe for strømuttaksstatus

Varsellampen for strømuttaket tennes for å angi systemstatusen.

Indikatorstatus	Beskrivelse
På	Strømuttaket fungerer og kjøretøyet er slått på.
Av	Både strømuttaket og kjøretøyet er slått av.
Blinker	Strømuttakspunktet er i feilmodus.

Feilmodus

Strømmen fra uttaket kuttes midlertidig hvis enheten overskrider watt-grensen.

1. Koble fra enheten din.
2. Slå av tenningen for å kjøle ned systemet og tilbakestille feilmodusen.
3. Slå på tenningen, men vent med å koble til enheten igjen.
4. Med kjøretøyet på, sørg for at indikatoren forblir på.
5. Sørg for at enheten ikke overskrider kraftgrensene.
6. Koble til enheten din

Merk: *Hvis det oppstår en feil på nytt, kan det skyldes at enheten din overskrider strømuttakets tilgjengelige kapasitet.*

Strømindikator for generatormodus

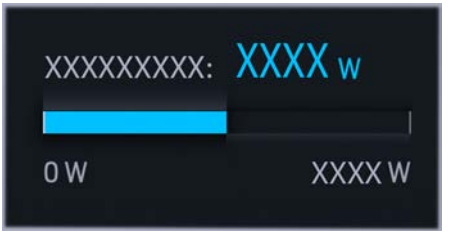

Varsellampen for dynamomodus viser på berøringsskjermen hvor mye strøm som brukes for øyeblikket, og hvor mye som er tilgjengelig totalt. Når generatormodus er slått av, viser indikatoren et redusert tilgjengelig effektnivå. Når generatormodus er slått på, viser indikatoren full tilgjengelig effekt.

Merk: *Avhengig av kjøretøyets konfigurasjon kan det være flere varsellamper tilgjengelige.*

Merk: *Maksimal effekten kan være redusert når kjøretøyet er i kjør (D).*

SLÅ STRØMUTTAKENE AV/PÅ

Ved hjelp av midtre visningsskjerm

1. Start kjøretøyet. Se **Solskjermer** (side 189)..
2. Fra appstartmenyen, trykk på Pro Power Onboard. Se **Midtre skjerm** (side 603)..

Ved hjelp av betjeningsbryterne til lasteplanet



1. Start kjøretøyet. Se **Solskjermer** (side 189)..
2. Trykk på knappen for å slå på eller av strømuttaket.

SLIK FUNGERER MODUS FOR UTSTIGNING VED TOMGANG - BILER MED: FOLDENØKKEL

Modus for strøm til eksternt utstyr lar deg ta nøkkelen ut av tenningen og holde kjøretøyet og strømuttaket i lasteområdet aktiv.

SLÅ PÅ/AV MODUSEN FOR UTSTIGNING VED TOMGANG - BILER MED: FOLDENØKKEL

Slå på strøm til eksternt utstyr

1. Start kjøretøyet. Se **Solskjermer** (side 189)..
2. Fra appstartmenyen, trykk på Pro Power Onboard. Se **Midtre skjerm** (side 603)..
3. Trykk på Generatormodus.
4. Trykk på strøm til eksternt utstyr.
5. Vri nøkkelen til stilling ***0***.
6. Ta nøkkelen ut av tenningen.

Slå av strøm til eksternt utstyr med nøkkelen

1. Sett nøkkelen inn i tenningen.
2. Vri nøkkelen til stilling ***III***.

Slå av strøm til eksternt utstyr ved å bruke midtre visningsskjerm

1. Start kjøretøyet. Se **Solskjermer** (side 189)..
2. Fra appstartmenyen, trykk på Pro Power Onboard. Se **Midtre skjerm** (side 603)..
3. Trykk på Generatormodus.
4. Trykk på strøm til eksternt utstyr.
5. Trykk på Slå av kjøretøy.

SLIK FUNGERER DYNAMOMODUS

Generatormodus bruker kjøretøymotoren til å øke effekten til strømuttakene opp til verdien som er oppført på etiketten på strømuttakene.

SLÅ PÅ/AV DYNAMOMODUS

1. Start kjøretøyet. Se **Solskjermer** (side 189)..
2. Fra appstartmenyen, trykk på Pro Power Onboard. Se **Midtre skjerm** (side 603)..
3. Trykk på Generatormodus.

Merk: *Når dynamomodus er av og kjøretøyet er på, kan du drive enhetene med opptil 400 W i kupeen gjennom strømsparingsmodus.*

TILBAKESTILLING AV JORDFEILDETEKSJON

Etter at alle elektriske belastninger er løsnet, kan godsfeilen tilbakestilles med bryterne i stikkontakten, i instrumentpanelet eller på berøringsskjermen.

Bruk kontrollene på berøringsskjermen for å teste kretsen for deteksjons av godsfeil.

TILBAKESTILLING AV KRETSBRYTEREN - BILER MED: STRØMUTTAK PÅ 220–240 V, 6,9 KW

Kupeuttak



For å tilbakestille effektbryteren etter at den har løst ut, trykk på knappen på baksiden av midtkonsollen.

Merk: *Under visse forhold kan bryteren utløses uten varsel.*

Strømuttak på lasteplanet

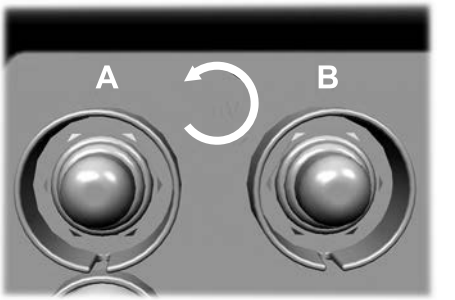

For å tilbakestille effektbryteren etter at den har løst ut, trykk på knappen øverst i høyre område av lasteplansuttaket. Det er to bryterknapper som tilsvarer A- og B-uttakene.

Merk: *Under visse forhold kan bryteren utløses uten varsel.*

OMBORDDYNAMO – FEILSØKING

OMBORDDYNAMO – INFORMASJONSMELDINGER

Melding	Informasjon
Enheter som er koblet til, overskred systemets maksimale kapasitet. Prøv å koble fra ett eller flere elementer og tilbakestill. Se instruksjonsboken for detaljer.	Pass på at de tilkoblede enhetene ikke overskrider den tilgjengelige strømmengden som er angitt. Når de kobles til, kan enheter overskride den nominelle effekten som er angitt på enhetsetiketten. Koble fra enheten og slå kjøretøyet på og av for å tilbakestille systemet.
Generatorsystemet er utenfor driftstemperaturen og kapasiteten er redusert. Se instruksjonsboken for detaljer.	Under ekstremt høye eller lave temperaturer kan det hende at strømmen begrenses for å optimalisere systemytelsen.
En annen strømkilde prøver å levere strøm til kjøretøyets AC-kontakter. Koble kjøretøyet fra den strømkilden. Se instruksjonsboken for detaljer.	Ikke koble til enheter som forsyner strøm til kjøretøyet gjennom strømuttakene. Dette kan skade kjøretøysystemene.
Denne knappen tester uttak for riktig drift av jordfeildeteksjon. I en vellykket test oppdager Pro Power Onboard jordfeilen og slår seg av. Se instruksjonsboken for detaljer.	Strømuttaket er i feilmodus. Pass på at samtlige enheter er frakoblet fra systemet. Tilbakestill systemet ved hjelp av kontrollene på berøringsskjermen. Slå kjøretøyet på og av hvis kontrollene på berøringsskjermen ikke klarer å tilbakestille systemet. Kontakt en autorisert forhandler hvis feilen ikke lar seg løse med trinnene ovenfor.
Tilgjengelig effekt reduseres av gjeldende driftsforhold. For bedre Pro Power Onboard-ytelse, skift kjøretøyet til Parkering eller lad batteriet ved enten å koble til eller kjøre i EV-lading.	Gjeldende miljømessige driftsforhold begrenser Pro Power Onboard-kapasiteten. For å forbedre ytelsen, prøv følgende: Reduser Pro Power Onboard-belastningen ved å koble fra enheter. Skift girkassen til Parkering (P). Plugg inn og lad batteriet. Se **Lade kjøretøyet** (side 235).. Før du bruker Pro Power Onboard, kjør kjøretøyet i EV Charge- eller EV Later-modus for å øke eller spare batteristrøm. Se **Plug-in hybrid-elektrisk kjøretøy – kjøremoduser** (side 341)..

OMBORDDYNAMO – VANLIGE SPØRSMÅL - BILER MED: 220-240 V 2,3 KW STRØMUTTAK

Hvorfor blir det vist en advarsel om at noe er koblet til strømuttaket på lasteplanet når det ikke er tilfelle?

- Dekslene på ett eller flere av strømuttakene på lasteplanet kan være ødelagt eller ikke helt lukket. Forsikre deg om at dynamoen er slått av og kontroller dekslene på uttakene. Velg OK i instrumentgruppen for å bekrefte advarselen.

Hvorfor får jeg ikke tatt kjøretøyet ut av parkering (P)?

- Kontroller at dekslene på strømuttakene på lasteplanet er lukket og i god stand. Trykk på OK i instrumentgruppeskjermen for å bekrefte advarselen om å kunne gire ut av parkering (P).

Hva gjør jeg hvis det har oppstått en feil på instrumentgruppeskjermen og jeg ikke kan bekrefte advarselen for å få flyttet girspaken til Kjør (D)?

- Slå av kjøretøyet, kontroller at det ikke er koblet noe til strømuttakene på lasteplanet og forsikre deg om at dekslene på samtlige uttak er lukket. Start kjøretøyet og velg OK i instrumentgruppen for å bekrefte advarselen. Lever kjøretøyet til service så snart som mulig.

Hvorfor blir det registrert en godsfeil etter at jeg har vasket lasteplanet?

- Hvis strømuttaket blir vått, kan det oppstå en jordfeil. Se **Tilbakestilling av jordfeildeteksjon** (side 181)..

OMBORDDYNAMO – VANLIGE SPØRSMÅL - BILER MED: STRØMUTTAK PÅ 220–240 V, 6,9 KW

Hvorfor blir det vist en advarsel om at noe er koblet til strømuttaket på lasteplanet når det ikke er tilfelle?

- Dekslene på ett eller flere av strømuttakene på lasteplanet kan være ødelagt eller ikke helt lukket. Forsikre deg om at dynamoen er slått av og kontroller dekslene på uttakene. Velg OK i instrumentgruppen for å bekrefte advarselen.

Hvorfor får jeg ikke tatt kjøretøyet ut av parkering (P)?

- Kontroller at dekslene på strømuttakene på lasteplanet er lukket og i god stand. Trykk på OK i instrumentgruppeskjermen for å bekrefte advarselen om å kunne gire ut av parkering (P).

Hva gjør jeg hvis det har oppstått en feil på instrumentgruppeskjermen og jeg ikke kan bekrefte advarselen for å få flyttet girspaken til Kjør (D)?

- Slå av kjøretøyet, kontroller at det ikke er koblet noe til strømuttakene på lasteplanet og forsikre deg om at dekslene på samtlige uttak er lukket. Start kjøretøyet og velg OK i instrumentgruppen for å bekrefte advarselen. Lever kjøretøyet til service så snart som mulig.

Hvorfor blir det registrert en godsfeil etter at jeg har vasket lasteplanet?

- Hvis strømuttaket blir vått, kan det oppstå en jordfeil. Se **Tilbakestilling av jordfeildeteksjon** (side 181)..

Hvorfor fungerer ikke strømuttaket?

- Under visse forhold kan sikringsbryteren utløses uten varsel. Det kan hende at sikringsbryteren må tilbakestilles. Se **Tilbakestilling av kretsbryteren** (side 181)..

HVA ER TRÅDLØS LADING AV TILBEHØR

Laderen for trådløst tilbehør gir deg mulighet til å lade én kompatibel Qi-enhet som lades trådløst, i ladeområdet.

FORHOLDSREGLER FOR LADER FOR TRÅDLØST TILBEHØR

ADVARSEL: Enheter som lades trådløst, kan påvirke hvordan implantater, for eksempel pacemakere, fungerer. Hvis du har implantater, anbefaler vi at du snakker med legen din.

ADVARSEL: Før du legger mobiltelefonen på ladeflaten, er det viktig at du fjerner alle eventuelle metallgjenstander – f.eks. mynter og nøkler – som ligger på ladeflaten eller er festet til mobiltelefonen. Enkelte mobilenheter eller etuier kan tiltrekke metallgjenstander. Under ladeprosessen kan metallgjenstander som ligger på ladeflaten eller er festet til telefonen, bli varme. Hvis en gjenstand ligger på/nær ladeflaten eller er festet til telefonen mens enheten lades, må du la gjenstanden avkjøle seg før du fjerner den. Dette for å unngå personskade.

Hold ladeområdet rent, og fjern fremmedlegemer før du lader en enhet.

Ikke plasser gjenstander med en magnetstripe eller en radiofrekvent ID-chip, for eksempel pass, parkeringsbillett, bomstasjonsbrikke eller kredittkort nær ladeområdet når du lader en enhet. Magnetstripen eller ID-chipen for radiofrekvens kan skades.

Plasser ikke metallgjenstander, for eksempel fjernkontroller, mynter eller foliepapir, på eller nær ladeområdet når du lader en enhet. Metallgjenstander kan varmes opp og redusere ladeytelsen, og eventuelt føre til avbrudd i ladingen.

Ladingen kan bli avbrutt, svekkes eller stanses hvis noe av det følgende inntreffer:

- Systemet registrerer en ukjent gjenstand.
- Enheten er feil plassert på ladeområdet.
- Enheten flytter seg på det aktive ladeområdet mens bilen er i bevegelse.
- Kupétemperaturen er for høy.
- Du forsøker å lade en enhet som ikke er Qi-kompatibel på den trådløse laderen.

Merk: *Under lading kan enheten og laderen bli varm. Dette er normalt. Hvis batteriet blir varmere enn vanlig, kan enheten stoppe ladingen.*

PLASSERING AV LADEREN FOR TRÅDLØST TILBEHØR



Ladeområdet befinner seg i frontkonsollen under instrumentpanelet.

LADING AV EN TRÅDLØS ENHET

Plasser enheten midt på ladeflaten med ladesiden vendt ned. Ladingen avsluttes når enheten er fulladet.

Du kan bruke laderen når kjøretøyet er i tilbehørsmodus, motoren går eller når berøringsskjermen er på.



Vises på statuslinjen mens trådløs lading pågår.

Ranger (TRA, TRB) Vehicles Built From: 01-11-2024, CG4010noNOR noNOR, Edition date: 202407, DOM



Vises på statuslinjen hvis trådløs lading har blitt avbrutt.

Merk: *Ladeeffekten kan bli påvirket hvis enheten ligger i et etui. Det kan være nødvendig å ta av etuiet for å lade enheten trådløst.*

Merk: *Programvare- og fastvareoppdateringer kan påvirke enhetskompatibilitet, inkludert bruk av uoffisiell programvare eller fastvare. Du bør kontrollere at enhetene din kan lades i kjøretøyet.*

BEGERHOLDERE

PLASSERING AV KOPPHOLDERNE

ADVARSEL: Vær forsiktig når du plasserer gjenstander eller kopper med varm drikke i koppholderne. Ved hard oppbremsing, akselerasjon eller sammenstøt kan gjenstandene falle ut eller væsken bli sølt ut. Hvis du ikke følger denne instruksjonen, kan det oppstå personskade.

Instrumentpanel

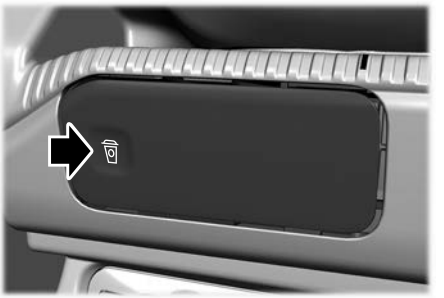

Trykk på koppsymbolet for å åpne koppholderen.

Armlen i baksete

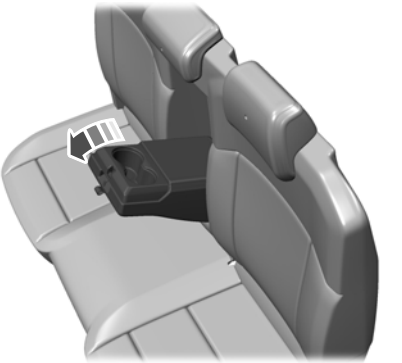

Fell ned armlenet for å bruke armlenet og koppholderen.

HANSKEROM

ÅPNING AV HANSKEROMMET



Trekk sperren i retning førersiden for å åpne.

MIDTKONSOLL

ÅPNING AV MIDTKONSOLLEN

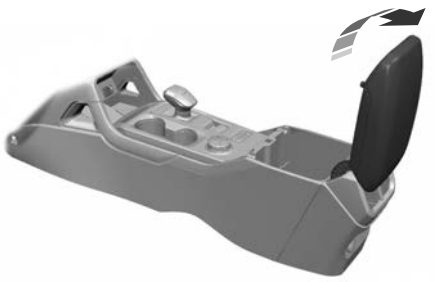

Trekk sperren for å åpne midtkonsollen.

LAGRINGSPLASS UNDER SETE

PLASSERING AV OPPBEVARINGSROMMET UNDER SETET - UNNTATT: RAPTOR

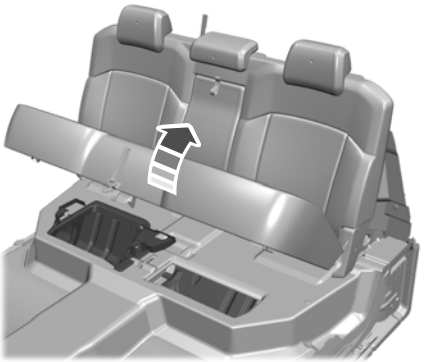

Løft setet for å få tilgang til oppbevaringsrommet. Se **Folde setene** (side 166)..

PLASSERING AV OPPBEVARINGSROMMET UNDER SETET - RAPTOR

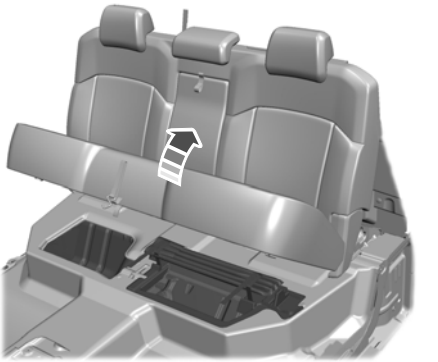

Løft setet for å få tilgang til oppbevaringsrommet. Se **Folde setene** (side 166)..

BRILLEHOLDER

PLASSERING AV GLASSHOLDEREN

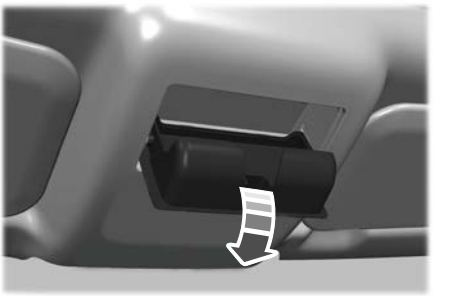

Brilleholderen er plassert i takkonsollen. Trykk nær bakre kant på døren for å åpne.

Ranger (TRA, TRB) Vehicles Built From: 01-11-2024, CG4010noNOR noNOR, Edition date: 202407, DOM

STARTE OG STANSE MOTOREN – FORHOLDSREGLER

ADVARSEL: Ikke bruk startvæske, for eksempel eter, i luftinntaket. Slik væske kan føre til umiddelbar eksplosjonsskade på motoren og mulig personskade.

ADVARSEL: Eksoslekkasjer kan føre skadelige og mulig dødelige gasser inn i kupeen. Få kjøretøyet kontrollert umiddelbart hvis du kjenner eksoslukt i kupeen. Ikke kjør videre hvis det lukter eksos.

ADVARSEL: Tomgangskjøring over lang tid med høyt motorturtall kan forårsake høy temperatur i motoren og eksosanlegget, og medfører risiko for brann eller annen skade.

ADVARSEL: Ikke parker, la motoren gå på tomgang eller kjør over tørt gress eller annet tørt bakkeunderlag. Utslippssystemet varmer opp motorrommet og eksosanlegget, og medfører risiko for brann.

ADVARSEL: Ikke start motoren i en lukket garasje eller i andre avlukkede områder. Eksosgasser er giftige. Garasjedøren må alltid åpnes før du starter motoren. Hvis denne instruksjonen ikke tas til følge, kan det føre til personskade eller dødsfall.

Hvis du stanser kjøretøyet og lar motoren gå på tomgang i lengre perioder, anbefaler vi at du gjør ett av følgende:

- Åpne vinduene minst 3 cm.
- Innstill klimaanlegget på utvendig lufttilførsel.

TENNINGSBRYTER



Merk: *Sørg for at nøkkelen er ren før den settes inn i en låsesylinder.*

Merk: *La ikke nøkkelen stå i tenningen over en lengre periode når motoren ikke går. Det er for å hindre at batteriet mister lading.*

Slå av tenningen

Vri nøkkelen til stilling ***0***.

Sette tenningen til tilbehørsmodus

Vri nøkkelen til stilling ***I***. Elektrisk utstyr, for eksempel radio, fungerer uten at motoren går.

Sette på tenningen.

Vri nøkkelen til stilling ***II***. Alle elektriske kretser og tilbehør virker som de skal, og varsel- og kontrollampene lyser.

STARTKNAPPTEN-NINGSBRYTER



Slå av tenningen

Sett tenningen til På eller Tilbehørmodus og trykk én gang på tenningstrykknappen uten å berøre bremsepedalen med foten.

Sette tenningen til tilbehørsmodus

Sett tenningen til Av og trykk én gang på tenningstrykknappen uten å berøre bremsepedalen med foten.

Alle elektriske kretser og tilbehør virker som de skal, og varsel- og kontrollampene lyser.

Merk: *Batterisparingsfunksjonen som kjøretøyet er utstyrt med, vil slå av tenningen hvis den registrerer et visst batteritap, eller etter 30 minutters inaktivitet i tilbehørsmodus.*

Merk: *Det kan hende at det nøkkelfrie systemet ikke fungerer hvis den passive nøkkelen er i nærheten av metallgjenstander eller elektronisk utstyr som for eksempel nøkler eller en mobiltelefon.*

Merk: *Du trenger en gyldig passiv nøkkel inne i kjøretøyet for å slå på tenningen og starte motoren.*

STARTE MOTOREN

STARTE EN BENSINMOTOR

Kontroller følgende før du starter motoren:

- Kontroller at parkeringsbremsen er på.
- Forsikre deg om at girspaken står i stillingen park (P) hvis kjøretøyet har automatgirkasse eller i nøytral (N) ved manuell girkasse.

1. Trykk bremsepedalen for automatgirkasser eller clutchpedalen for manuelle girkasser.

Merk: *Ikke trykk inn gasspedalen.*



2. Trykk på tenningsknappen.

Merk: *Startmotoren kan kjøres i inntil 15 sekunder eller til motoren starter.*

Merk: *Det tar lengre tid å starte motoren ved lav temperatur. Den dreier kanskje i flere sekunder når den er svært kald.*

STARTE EN DIESELMOTOR - BILER MED: TRYKKNAPPSTART

Kontroller følgende før du starter motoren:

- Kontroller at parkeringsbremsen er på.
- Forsikre deg om at girspaken står i stillingen park (P) hvis kjøretøyet har automatgirkasse eller i nøytral (N) ved manuell girkasse.

1. Trykk bremsepedalen for automatgirkasser eller clutchpedalen for manuelle girkasser.

Merk: *Ikke trykk inn gasspedalen.*



2. Trykk på tenningstrykknappen.

Merk: *Startmotoren kan kjøres i inntil 15 sekunder eller til motoren starter.*

Merk: *Det tar lengre tid å starte motoren ved lav temperatur. Den dreier kanskje i flere sekunder når den er svært kald.*

Varsellampe for glødeplugg

Motoren starter ikke før varsellampen for glødepluggen har sluknet. Dette kan ta flere sekunder under svært kalde forhold.

STARTE EN DIESELMOTOR - BILER UTEN: TRYKKNAPPSTART

Kontroller følgende før du starter motoren:

- Kontroller at parkeringsbremsen er på.
- Forsikre deg om at girspaken står i stillingen park (P) hvis kjøretøyet har automatgirkasse eller i nøytral (N) ved manuell girkasse.



1. Vri nøkkelen til stilling ***II***.

Merk: *Vent til varsellampen for glødepluggen slukner.*

2. Trykk bremsepedalen for automatgirkasser eller clutchpedalen for manuelle girkasser.

Merk: *Ikke trykk inn gasspedalen.*

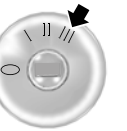

3. Vri nøkkelen til stilling ***III***. Slipp nøkkelen og vent til motoren starter.

Merk: *Startmotoren kan kjøres i inntil 15 sekunder eller til motoren starter.*

Merk: *Det tar lengre tid å starte motoren ved lav temperatur. Den dreier kanskje i flere sekunder når den er svært kald.*

Varsellampe for glødeplugg

Hvis varsellampen for glødeplugg tennes, venter du med å starte motoren til den har sluknet.

STARTE ET HYBRID-ELEKTRISK KJØRETØYSYSTEM - BILER UTEN: TRYKKNAPPSTART

Kontroller følgende før du starter motoren:

- Parkeringsbremsen er på.
- Sett girkassen i Park (P).

1. Trykk inn bremsepedalen.

Merk: *Ikke trykk inn gasspedalen.*



2. Vri nøkkelen til stilling ***III***.

READY Når du starter kjøretøyet, tennes en grønn indikator i instrumentpanelet og forteller deg at kjøretøyet er klart for kjøring. Siden bilen er utstyrt med en stille nøkkel-start, er det ikke sikkert at motoren starter når bilen startes.

Når motoren starter for første gang, øker tomgangshastigheten for å varme opp motoren. Hvis tomgangshastigheten ikke synker, få bilen din kontrollert av en autorisert forhandler.

STARTE ET HYBRID-ELEKTRISK KJØRETØYSYSTEM - BILER MED: TRYKKNAPPSTART

Kontroller følgende før du starter motoren:

- Kontroller at parkeringsbremsen er på.
- Pass på at girkassen er i parkering (P).

Merk: *Ikke trykk inn gasspedalen.*

1. Trykk bremsepedalen helt inn.



2. Trykk på tenningstrykknappen.

READY Når du starter kjøretøyet, vises en grønn indikator i instrumentpanelet som forteller deg at kjøretøyet er klart for kjøring. Siden bilen er utstyrt med en stille nøkkel-start, er det ikke sikkert at motoren starter når bilen startes.

Når du starter motoren for første gang før du skal kjøre, øker tomgangshastigheten for hjelpe til med å varme opp motoren. Hvis motorens tomgangsturtall ikke synker, få kjøretøyet ditt kontrollert av en autorisert forhandler.

Systemet virker ikke hvis:

- Frekvensene til den passive nøkkelen forstyrres.
- Nøkkelbatteriet er tomt.

STARTE MOTOREN PÅ NYTT ETTER Å HA STANSET DEN

Systemet gir deg mulighet til å starte motoren innen 10 sekunder etter at du slo den av, selv om det ikke blir funnet en gyldig passiv nøkkel.

Trykk bremsepedalen helt inn og trykk på tenningstrykknappen innen 10 sekunder etter at du slo av motoren. Etter 10 sekunder kan du ikke lenger starte motoren hvis systemet ikke registrerer en gyldig passiv nøkkel.

Når du har startet motoren, fortsetter den å gå til du trykker på tenningstrykknappen. Dette gjelder selv om kjøretøyet ikke oppdager en gyldig passiv nøkkel. Hvis du åpner og lukker en dør mens motoren går, leter systemet etter en gyldig passiv nøkkel.

STANSE MOTOREN

STANSE MOTOREN NÅR KJØRETØYET STÅR STILLE - BILER UTEN: TRYKKNAPPSTART

1. Forsikre deg om at girspaken står i stillingen park (P) hvis kjøretøyet har automatgirkasse eller i nøytral (N) ved manuell girkasse.
2. Aktiver parkeringsbremsen.
3. Vent til motoren har nådd tomgangsturtall.

Ranger (TRA, TRB) Vehicles Built From: 01-11-2024, CG4010noNOR noNOR, Edition date: 202407, DOM

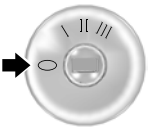

4. Vri nøkkelen til stilling ***0***.

STANSE MOTOREN NÅR KJØRETØYET STÅR STILLE - BILER MED: TRYKKNAPPSTART

1. Forsikre deg om at girspaken står i stillingen park (P) hvis kjøretøyet har automatgirkasse eller i nøytral (N) ved manuell girkasse.
2. Aktiver parkeringsbremsen.
3. Vent til motoren har nådd tomgangsturtall.



4. Trykk på tenningstrykknappen.

STANS AV MOTOREN MENS KJØRETØYET ER I BEVEGELSE - BILER UTEN: TRYKKNAPPSTART

ADVARSEL: Hvis du stanser motoren mens kjøretøyet fremdeles er i bevegelse, vil det medføre betydelig tap av bremseassistanse. Det blir tyngre å trykke inn bremsen og stoppe kjøretøyet. I tillegg kan styreassistansen bli sterkt redusert. Styringen låses ikke, men det kan bli tyngre å styre kjøretøyet. Når du slår av tenningen, blir også enkelte elektriske kretser, f.eks. kollisjonsputene, slått av. Hvis du slår av tenningen utilsiktet, skifter du til nøytral (N) og starter motoren på nytt.

Gjør følgende bare i nødstilfeller.



1. Vri nøkkelen til stilling ***0***.
2. Skift til nøytral (N) og bruk bremsene for å sikre at kjøretøyet stopper helt.
3. Forsikre deg om at girspaken står i stillingen park (P) hvis kjøretøyet har automatgirkasse eller i nøytral (N) ved manuell girkasse.
4. Aktiver parkeringsbremsen.

STANS AV MOTOREN MENS KJØRETØYET ER I BEVEGELSE - BILER MED: TRYKKNAPPSTART

ADVARSEL: Hvis du stanser motoren mens kjøretøyet fremdeles er i bevegelse, vil det medføre betydelig tap av bremseassistanse. Det blir tyngre å trykke inn bremsen og stoppe kjøretøyet. I tillegg kan styreassistansen bli sterkt redusert. Styringen låses ikke, men det kan bli tyngre å styre kjøretøyet. Når du slår av tenningen, blir også enkelte elektriske kretser, f.eks. kollisjonsputene, slått av. Hvis du slår av tenningen utilsiktet, skifter du til nøytral (N) og starter motoren på nytt.

Gjør følgende bare i nødstilfeller.



1. Hold inne tenningstrykknappen til motoren stanser, eller trykk tre ganger på knappen i løpet av to sekunder.
2. Skift til nøytral (N) og bruk bremsene for å sikre at kjøretøyet stopper helt.
3. Forsikre deg om at girspaken står i stillingen park (P) hvis kjøretøyet har automatgirkasse eller i nøytral (N) ved manuell girkasse.
4. Aktiver parkeringsbremsen.

AUTOMATISK MOTORSTANS

SLIK FUNGERER AUTOMATISK MOTORSTANS

Automatisk motorstans er en funksjon som slår av motoren hvis den har gått lenge på tomgang for å hjelpe deg med å spare drivstoff.

SLIK FUNGERER AUTOMATISK MOTORSTANS

Automatisk motorstans slår motoren av. Tenningen slår seg også av for å spare batteristrøm. Før motoren stanses, vises en melding på informasjonsskjermen med en tidtaker som teller ned. Hvis du ikke gjør noe innen 30 sekunder, slås motoren av. Det vises en ny melding på skjermen, som forteller deg at motoren er slått av for å spare drivstoff. Start motoren på vanlig måte.

SLÅ AUTOMATISK MOTORSTANS AV OG PÅ

1. Trykk på Kjøretøy i innstillingsmenyen. Se **Midtre skjerm** (side 603)..
2. Slå 30min maks. tomgang på eller av.

Merk: *Du kan ikke deaktivere funksjonen for automatisk motorstopp permanent. Hvis du slår den av, slås det på igjen hver gang du slår på tenningen.*

OVERSTYRE AUTOMATISK MOTORSTANS

Du kan avbryte motorstoppen eller tilbakestille tidtakeren når som helst før nedtellingen på 30 sekunders er fullført ved å gjøre ett av følgende:

- Trykke inn bremsepedalen eller gasspedalen.
- Trykke på **OK** eller **RESET** mens nedtellingen pågår.

Merk: *Du kan ikke slå av funksjonen for automatisk motorstopp permanent. Hvis du deaktiverer den midlertidig, slås den på igjen ved neste tenningssyklus.*

TILGANG TIL RESERVESTILLING FOR PASSIV NØKKEL

Hvis du ikke klarer å starte kjøretøyet, finner du reservesporet i bunnen av rommet i armlenet.

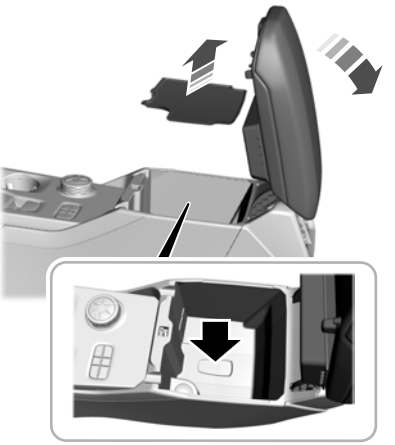

Merk: *Pass på å plassere nøkkelen riktig i reservesporet.*

Sett nøkkelen i reservesporet.

Mens nøkkelen er i reservesporet, trår du på bremsepedalen og trykker på tenningstrykknappen for å starte kjøretøyet.

START OG STANS AV MOTOREN – FEILSØKING

START OG STANS AV MOTOREN – VARSELLAMPER

Feilfunksjonslampe

Hvis det lyser mens motoren er i gang, er dette tegn på at omborddiagnostikksystemet har registrert en feil i utslippskontrollsystemet. Hvis den blinker, kan det skyldes feiltenning. For høy eksostemperatur kan skade katalysatoren eller andre komponenter. Unngå kraftig akselerasjon og nedbremsing, og få bilen kontrollert så snart som mulig.

Varsellampe for driftsmodulen

Hvis den lyser når motoren er i gang, er dette tegn på feil i drivlinjen eller firehjulsdriften. Hvis den blinker under kjøring, reduserer du straks kjørehastigheten. Unngå kraftig akselerasjon og nedbremsing, og få bilen kontrollert så snart som mulig.

Hvis begge lampene lyser mens motoren går, må du stanse så snart dette er trygt. Hvis du fortsetter å kjøre, kan det føre til at effekten blir redusert eller at motoren stanser. Skru av tenningen og forsøk å starte motoren igjen. Få bilen kontrollert så snart som mulig.

Varsellampe for oljetrykk

Tennes når du slår på tenningen. Hvis den lyser mens motoren går, er det tegn på en feil. Stopp kjøretøyet og slå av motoren. Kontroller motoroljenivået. Hvis oljenivået er tilstrekkelig, viser den at det er en systemfeil. Få bilen kontrollert så snart som mulig.

Ranger (TRA, TRB) Vehicles Built From: 01-11-2024, CG4010noNOR noNOR, Edition date: 202407, DOM

START OG STANS AV MOTOREN – INFORMASJONSMELDINGER

Melding	Handling
Starttid overskredet	Vises hvis du overskrider starttidsgrensen. Du må da vente 15 minutter før du prøver å starte igjen. Hvis du ikke kan starte motoren etter at det har gått 15 minutter, må du omgående få kjøretøyet kontrollert.
Startsystem Feil	Vises hvis du ikke får startet motoren med en riktig kodet nøkkel. Systemet har registrert en feil som krever service. Få kjøretøyet kontrollert så snart som mulig.
Ingen nøkkel funnet	Vises hvis systemet ikke registrerer en gyldig passiv nøkkel.

START OG STANS AV MOTOREN – VANLIGE SPØRSMÅL - DIESEL, BILER UTEN: TRYKKNAPPSTART

Hvorfor er tomgangsturtallet høyt når jeg starter motoren?

- Hastigheten motoren går på tomgang umiddelbart etter start er optimert for å minimere kjøretøyets utslipp og maksimere kabinkomfort og drivstofføkonomi.

Hvorfor går ikke motoren?

Motoren vil ikke prøve å gå hvis:

- Bilens batteri har ikke tilstrekkelig ladning.
- Bremsepedalen for automatiske girkasser ikke trykkes ned, eller clutchpedalen for manuelle girkasser ikke er tråkket inn.
- Girkassen er ikke i parkering (P) eller nøytral (N) for automatgir.
- Startsystemet har blitt deaktivert etter flere forsøk på å starte motoren.

Hva skal jeg gjøre hvis startsystemet er deaktivert?

- Du kan bare forsøke å starte motoren et bestemt antall ganger før startsystemet deaktiveres midlertidig. Hvis du overskrider grensen, kan det vises en melding og du må vente i minst 15 minutter for å starte motoren igjen.

Hvorfor har kjøreegenskapene endret seg?

- Hvis batteriet har vært frakoblet, kan du oppleve noen uvanlige kjøreegenskaper i omtrent 8 km etter at du koblet det til igjen. Det skyldes at motorstyringssystemet må tilpasse seg til motoren igjen. Du kan se bort fra eventuelle uvanlige kjøreegenskaper under denne perioden.

START OG STANS AV MOTOREN – VANLIGE SPØRSMÅL - DIESEL, BILER MED: TRYKKNAPPSTART

Hvorfor er tomgangsturtallet høyt når jeg starter motoren?

- Hastigheten motoren går på tomgang umiddelbart etter start er optimert for å minimere kjøretøyets utslipp og maksimere kabinkomfort og drivstofføkonomi.

Hvorfor går ikke motoren?

Motoren vil ikke prøve å gå hvis:

- Systemet oppdager ikke en gyldig passiv nøkkel.
- Batteriet til den passive nøkkelen er utladet.
- Bilens batteri har ikke tilstrekkelig ladning.
- Bremsepedalen for automatiske girkasser ikke trykkes ned, eller clutchpedalen for manuelle girkasser ikke er tråkket inn.
- Girkassen er ikke i parkering (P) eller nøytral (N) for automatgir.
- Startsystemet har blitt deaktivert etter flere forsøk på å starte motoren.

Hva skal jeg gjøre hvis startsystemet er deaktivert?

- Du kan bare forsøke å starte motoren et bestemt antall ganger før startsystemet deaktiveres midlertidig. Hvis du overskrider grensen, kan det vises en melding og du må vente i minst 15 minutter for å starte motoren igjen.

Hvorfor har kjøreegenskapene endret seg?

- Hvis batteriet har vært frakoblet, kan du oppleve noen uvanlige kjøreegenskaper i omtrent 8 km etter at du koblet det til igjen. Det skyldes at motorstyringssystemet må tilpasse seg til motoren igjen. Du kan se bort fra eventuelle uvanlige kjøreegenskaper under denne perioden.

Hvorfor registrerer ikke systemet en passiv nøkkel?

- Hvis systemet ikke registrerer en passiv nøkkel og du ikke får start på motoren, setter du den passive nøkkelen i sikkerhetskopistilling og trykker på tenningstrykknappen for å starte motoren. Se **Tilgang til reservestilling for passiv nøkkel** (side 194)..

START OG STANS AV MOTOREN – VANLIGE SPØRSMÅL - BENSIN

Hvorfor er tomgangsturtallet høyt når jeg starter motoren?

- Hastigheten motoren går på tomgang umiddelbart etter start er optimert for å minimere kjøretøyets utslipp og maksimere kabinkomfort og drivstofføkonomi.

Hvorfor går ikke motoren?

Motoren vil ikke prøve å gå hvis:

- Systemet oppdager ikke en gyldig passiv nøkkel.
- Batteriet til den passive nøkkelen er utladet.
- Bilens batteri har ikke tilstrekkelig ladning.
- Bremsepedalen for automatiske girkasser ikke trykkes ned, eller clutchpedalen for manuelle girkasser ikke er tråkket inn.
- Girkassen er ikke i parkering (P) eller nøytral (N) for automatgir.
- Startsystemet har blitt deaktivert etter flere forsøk på å starte motoren.

Hva skal jeg gjøre hvis startsystemet er deaktivert?

- Du kan bare forsøke å starte motoren et bestemt antall ganger før startsystemet deaktiveres midlertidig. Hvis du overskrider grensen, kan det vises en melding og du må vente i minst 15 minutter for å starte motoren igjen.

Hva skal jeg gjøre hvis motoren ikke starter?

- Hvis du ikke får start på motoren etter tre forsøk, venter du i 10 sekunder og gjør deretter følgende:

1. Trykk bremsepedalen for automatgirkasser eller clutchpedalen for manuelle girkasser.

Merk: *Trekk til håndbremsen.*

Merk: *Påse at girkassen er i parker (P) eller nøytral (N) for automatgirkasser.*

2. Hold gasspedalen helt inne.
3. Trykk på tenningsknappen. Se **Startknapptenningsbryter** (side 190)..

Merk: *Motoren går en liten stund før den stanser.*

4. Slipp gasspedalen.
5. Trykk på tenningsknappen. Se **Startknapptenningsbryter** (side 190)..

Hvorfor har kjøreegenskapene endret seg?

- Hvis batteriet har vært frakoblet, kan du oppleve noen uvanlige kjøreegenskaper i rundt 8 km etter at du koblet det til igjen. Det skyldes at motorstyringssystemet må tilpasse seg til motoren igjen. Du kan se bort fra eventuelle uvanlige kjøreegenskaper under denne perioden.

Hvorfor registrerer ikke systemet en passiv nøkkel?

- Hvis systemet ikke registrerer en passiv nøkkel og du ikke får start på motoren, setter du den passive nøkkelen i sikkerhetskopistilling og trykker på tenningstrykknappen for å starte motoren. Se **Tilgang til reservestilling for passiv nøkkel** (side 194)..

START OG STANS AV MOTOREN – VANLIGE SPØRSMÅL - HYBRID-ELEKTRISK KJØRETØY (HEV)

Hvorfor tørner ikke motoren?

- Når du starter bilen, får du opp et grønt indikatorlys i instrumentgruppen som betyr at bilen er klart for kjøring. Siden bilen er utstyrt med en stille nøkkel-start, er det ikke sikkert at motoren starter når bilen startes.

Hvorfor er motorturtallet høyt første gang motoren starter?

- Når du starter motoren for første gang før du skal kjøre, øker tomgangshastigheten for hjelpe til med å varme opp motoren. Hvis tomgangsturtallet ikke reduseres, må du få kjøretøyet undersøkt hos en autorisert forhandler.

Hvorfor kan jeg ikke starte kjøretøyet når høyspenningsbatteriet er ladet?

- Kjøretøyet ditt har en høyspennings- til lavspennings-energioverføringsfunksjon som holder 12-Volts batteriet ladet av høyspentbatteriet. 12-voltsbatteriet kan likevel bli utladet, og i slike tilfeller kan du ikke starte kjøretøyet. Se **12 V-batteri** (side 498)..

Hvorfor registrerer ikke systemet en passiv nøkkel?

- Hvis systemet ikke registrerer en passiv nøkkel, og du ikke kan starte kjøretøyet, setter du den passive nøkkelen i reservestilling og trykker på tenningsbryteren for å starte kjøretøyet. Se **Tilgang til reservestilling for passiv nøkkel** (side 194)..

Ranger (TRA, TRB) Vehicles Built From: 01-11-2024, CG4010noNOR noNOR, Edition date: 202407, DOM

Et plug-in hybrid-elektrisk kjøretøy kombinerer en bensinmotor med en elektrisk motor og et oppladbart høyspenningsbatteri, noe som lar deg bruke bare elektrisitet for å drive kjøretøyet ditt.

Lading av kjøretøyet tilfører elektrisk energi som driver kjøretøyet. Plugg inn kjøretøyet regelmessig for å optimalisere høyspenningsbatteriets rekkevidde for bare elektrisk kjøring. Systemet maksimerer bruken av bare elektrisk drift i normal kjøremodus når dette er mulig. Systemforhold kan kreve at motoren er i drift når det er nødvendig.

Når rekkevidden for bare elektrisk kjøring når null, går drivverksystemet over til hybriddrift. Dette betyr at du har brukt opp energien du fikk fra tilkobling og lading av kjøretøyet. Både bensinmotoren og den elektriske motoren tilfører drivkraft til bilen og maksimerer drivstofføkonomien under hybriddrift. Med hybriddrift får du litt kjøring med bare elektrisk drift ettersom drivverksystemet holder høyspenningsbatteriets lading innenfor funksjonelle grenser.

Plug-in hybrid-elektrisk kjøretøy – kjørekarakteristikker

Bensinmotoren starter og stopper for å gi strøm når det er nødvendig, og for å spare drivstoff når det ikke er nødvendig. Det er ikke nødvendig å starte bilen på nytt. Trå ganske enkelt på gasspedalen når du er klar til å kjøre. Ved kjøring med lav hastighet og ved stopp eller stans, slås vanligvis bensinmotoren av, og kjøretøyet går i bare elektrisk modus.

Følgende forhold kan føre til at bensinmotoren starter eller fortsetter å gå:

- Betydelig akselerasjon.
- Kjøring i oppoverbakke.
- Høyspenningsbatteriets ladenivå er lavt.
- Oppvarming eller kjøling av kupeen ved høye eller lave utetemperaturer.
- Bensinmotoren under normal driftstemperatur.
- Trekking av tilhenger.
- Enkelte kjøremoduser kan føre til at motoren startes. Se **Hva er kjøremoduskontroll** (side 340)..

Merk: *At bensinmotoren går, er ikke alltid et tegn på ineffektivitet. I enkelte tilfeller er det faktisk mer effektivt enn å kjøre i elektrisk modus.*

Ditt plug-in hybrid-elektriske kjøretøy har flere EV-kjøremoduser som forbedrer kjøreopplevelsen.

Hybridkjøretøyet er utstyrt med standard hydraulisk bremsing og regenerativ bremsing. Regenerativ bremsing utføres av girkassen, som gjenvinner bremseenergien og lagrer den i høyspenningsbatteriet.

Ved lengre kjøring nedover bakke kan du også merke at bensinmotoren fortsetter å gå i stedet for å bli slått av. Under motorbremsing forblir motoren på, men den bruker ikke drivstoff.

Du kan også få høre en lett hvining eller plystring mens du kjører. Dette er den normale driften av den elektriske motoren i hybridsystemet.

Plug-in hybrid-elektrisk kjøretøy – indikatorer

READY

Når du starter kjøretøyet, får du opp et grønt klarindikatorlys i instrumentgruppen som forteller deg at kjøretøyet er klart for kjøring.

Motoren starter muligens ikke fordi bilen har en funksjon for stille nøkkel-start. Denne drivstoffbesparende funksjonen gjør bilen klart for kjøring uten at bensinmotoren startes.

Ranger (TRA, TRB) Vehicles Built From: 01-11-2024, CG4010noNOR noNOR, Edition date: 202407, DOM

Indikatoren forblir på mens bilen er på, enten bensinmotoren går eller ikke, for å vise at bilen kan bevege seg ved hjelp av den elektriske motoren, bensinmotoren eller begge.

Vanligvis starter ikke motoren med mindre bilen er kaldt, du stiller inn varme og ventilasjon eller trår på gasspedalen.

Plug-in hybrid-elektrisk kjøretøy – varsellamper



Den lyser hvis kjøretøyets elektriske system krever service for å identifisere årsaken til at kjøretøyet stanser eller settes i en begrenset driftsmodus. Det kan bli vist en bekreftelsesmelding på skjermen i instrumentgruppen. Få bilen kontrollert så snart som mulig.

Plug-in hybrid-elektrisk kjøretøy – informasjon/informasjonsmeldinger

Melding	Handling
Kjøretøy tilkoblet?	Før du kan starte bilen, må du bekrefte at den er frakoblet. Du må kontrollere at bilen er frakoblet og svare på meldingen før du kan starte.
Koble fra før start av kjøretøyet	Du forsøker å starte bilen mens det fortsatt er tilkoblet.
Motor aktivert pga. avisings- innstilling	Kjøretøyet aktiverer motoren på grunn av klimaanlegginnstillingene for avising. Dette er normalt.
Endre EV-modus for full avisingsvarme	Velg enten EV Later eller EV Auto eller EV Charge for å aktivere full avriming. Motoren kan startes for å generere mer varme i kupeen.
Motor aktivert for system- ytelse	Kjøretøyet aktiverer motoren for systemytelse. Dette er normalt.

Melding	Handling
Trykk OK for å tillate motor	Du kan trykke på OK for å aktivere motoren midlertidig for å få økt ytelse i EV nå-modus.
Batteriet i hybridkjøretøy tappes i Nøytral. Endre fra Nøytral for full kjøretøyfunksjon.	Vises når kjøretøyet er i nøytral (N) girstilling med motoren i gang, og du også velger lav (L) posisjon på giret for å gå inn i midlertidig nøytral modus. Se **Midlertidig nøytral modus** (side 258).. Langvarig tomgang i Nøytral (N) resulterer i ustabil motortomgang og utladet batteri. Ta girspaken ut av Nøytral (N) for å beholde alle funksjoner.
Stopp trygt nå	Vises hvis det oppstår en feil i høyspenningssystemet. Stans bilen så snart det er trygt. Få bilen kontrollert så snart som mulig.

MODUS FOR LAV MOTORBRUK

I modusen for lav motorbruk opprettholdes passende motorsmøring ved en tilstrekkelig temperatur, og modusen aktiveres når du kjører med begrenset motordrift.

I modus for lav motorbruk kjøres motoren etter behov. Når lav motorbruksmodus begynner, vises en melding i instrumentpanelgruppeskjermen. Hvis modusen for lav motorbruk ikke fullføres før du slår av motoren, fortsetter den neste gang du starter kjøretøyet, og meldingen vises igjen.

Merk: *EV nå-modus er ikke tilgjengelig i modus for lav motorbruk.*

Merk: *Lave temperaturer påvirker motorens oppvarmingstid, og modusen for lav motorbruk kan kobles inn oftere.*

Merk: *Oljeskift er ikke obligatorisk, men gir deg muligheten til å ikke kjøre en syklus med lav motorbruk. Ved tilbakestilling av overvåkingssystemet for oljelevetid oppheves modusen for lav motorbruk.*

HVA ER AUTO-START-STOP

Systemet bidrar til å redusere drivstofforbruket ved å stanse og starte motoren på nytt når bilen har stanset. Motoren starter igjen når du slipper ut bremsepedalen.

I enkelte situasjoner kan bilen starte på nytt før du slipper ut bremsepedalen, for eksempel:

- For å opprettholde komforten i kupeen.
- For å lade batteriet.

FORHOLDSREGLER VED BRUK AV AUTO-START-STOP - MANUELL GIRKASSE

ADVARSEL: Trekk til parkeringsbremsen, skift til Nøytral, slå av tenningen og ta ut nøkkelen før du forlater bilen. Hvis denne instruksjonen ikke tas til følge, kan det føre til personskade eller dødsfall.

ADVARSEL: Trekk til parkeringsbremsen, skift til Nøytral, slå av tenningen og fjern nøkkelen før du åpner panseret eller utfører vedlikeholdsarbeider på bilen. Hvis du ikke slår av tenningen, kan motoren når som helst starte igjen. Hvis denne instruksjonen ikke tas til følge, kan det føre til personskade eller dødsfall.

FORHOLDSREGLER VED BRUK AV AUTO-START-STOP - AUTOMATGIR

ADVARSEL: Trekk til parkeringsbremsen, skift til Park (P), slå av tenningen og ta ut nøkkelen før du forlater bilen. Hvis denne instruksjonen ikke tas til følge, kan det føre til personskade eller dødsfall.

ADVARSEL: Trekk til parkeringsbremsen, skift til Park (P), slå av tenningen og fjern nøkkelen før du åpner panseret eller utfører vedlikeholdsarbeider på bilen. Hvis du ikke slår av tenningen, kan motoren når som helst starte igjen. Hvis denne instruksjonen ikke tas til følge, kan det føre til personskade eller dødsfall.

SLÅ AUTO-START-STOP AV/PÅ

Systemet slår seg på når du slår på tenningen.



Trykk på knappen for å slå av systemet.

Merk: *Hvis systemet deaktiveres med knappen, forblir det deaktivert kun i én tenningssyklus.*

Trykk på knappen igjen for å skru systemet på igjen.

STANSE MOTOREN - MANUELL GIRKASSE

1. Stans kjøretøyet.
2. Skift til Nøytral (N).
3. Slipp clutchpedalen og gasspedalen.

Merk: *For å få mest mulig nytte av systemet setter du girvelgerspaken i nøytral og slipper clutchpedalen når du stanser kjøretøyet i mer enn tre sekunder.*

STANSE MOTOREN - AUTOMATGIR

Stopp bilen og trykk inn bremsepedalen mens girspaken står i Drive (D).

STARTE MOTOREN PÅ NYTT - MANUELL GIRKASSE

Trykk inn clutchpedalen.

Det vises en melding på informasjonsskjermen hvis systemet krever en handling fra deg.

STARTE MOTOREN PÅ NYTT - AUTOMATGIR

Slipp bremsepedalen eller trykk på gasspedalen.

Det vises en melding på skjermen i instrumentgruppen hvis systemet krever en handling fra deg.

AUTO-START-STOP-INDIKATORER

ADVARSEL: Systemet kan kreve at motoren startes på nytt automatisk når varsellampen for Auto-Start-Stop lyser grønt eller blinker gult. Hvis du ikke følger denne instruksjonen, kan det oppstå personskade.



Lyser grønt når motoren stopper. Blinker gult og det blir vist en melding når du må gjøre noe.



Lyser grått med en gjennomstreking når systemet er slått av.

Merk: *Se kombiinstrumentets display for informasjon om hvorfor systemet ikke er tilgjengelig.*

AUTO-START-STOP – FEILSØKING

AUTO-START-STOP – INFORMASJONSMELDINGER

Automatisk girkasse

Melding	Tilstand	Handling
Skift til P og start motor igjen	Systemet fungerer ikke.	Skift til parkering (P) og start motoren på nytt.
Auto StartStop Trykk brems for å starte motor	Systemet må starte motoren på nytt, men krever bekreftelse fra deg.	Trykk inn bremsepedalen for å starte motoren på nytt.
Auto StartStop Trykk en pedal for å starte motor	Systemet må starte motoren på nytt, men krever bekreftelse fra deg.	Trykk på bremse- eller gasspedalen for å starte motoren på nytt.
Auto StartStop Manuell omstart påkrevd	Systemet fungerer ikke.	Start motoren på nytt selv.

Manuell girkasse

	Tilstand	Handling
Auto StartStop Trykk en pedal for å starte motor	Systemet må starte motoren på nytt, men krever bekreftelse fra deg.	Trykk på bremse- eller gasspedalen for å starte motoren på nytt.
Auto StartStop Manuell omstart påkrevd	Systemet fungerer ikke.	Start motoren på nytt selv.
Auto StartStop Velg Nøytral for å starte motor	Systemet må starte motoren på nytt, men kan ikke gjøre dette så lenge bilen står i gir.	Skift til Nøytral for å starte motoren på nytt.

Det vises en melding på informasjonsskjermen hvis systemet krever en handling fra deg.

AUTO-START-STOP – VANLIGE SPØRSMÅL

Hvorfor stanser ikke alltid motoren nå jeg forventer det?

Systemet er utformet til å fungere på en måte som utfyller andre systemer i bilen, slik at de gir optimal ytelse.

Systemet stanser ikke motoren hvis:

- Førerdøren er åpen.
- Bilen befinner seg i et høytliggende område.
- Oppvarming av frontruten blir slått på.
- Motoren varmes opp.
- Utetemperaturen er for lav eller for høy.
- Batterinivået er lavt.
- Batteritemperaturen er utenfor det optimale driftsområdet.
- Motoren må gå for å opprettholde klimaet i kupeen og redusere dugging.

Hvorfor starter motoren igjen noen ganger når jeg ikke forventer det?

Systemet er utformet til å fungere på en måte som utfyller andre systemer i bilen, slik at de gir optimal ytelse.

Systemet starter motoren igjen hvis:

- Du slår på oppvarming av frontruten.
- Du slår på maksimal avising.
- Bilen begynner å rulle nedover i Nøytral (N).
- Motoren må gå for å opprettholde tilstrekkelig bremsesystemhjelp.
- Motoren må gå for å opprettholde klimaet i kupeen og redusere dugging.

Kan jeg deaktivere systemet permanent?

Nei. Systemet spiller en viktig rolle når det gjelder å redusere drivstofforbruket og CO_2-utslippet.

Fører de hyppige motorstartene til økt slitasje på enkelte deler?

Bilen har et forbedret batteri og en startmotor som er dimensjonert for flere motorstarter.

FORHOLDSREGLER FOR DRIVSTOFF OG -PÅFYLLING

ADVARSEL: Drivstoff kan forårsake alvorlig personskade eller dødsfall ved feil bruk eller håndtering.

ADVARSEL: Drivstoff kan inneholde benzen, som er et kreftfremkallende stoff.

ADVARSEL: Les og følg alle instruksjoner på pumpestasjonen.

ADVARSEL: Slå alltid av motoren ved fylling av drivstoff, og sørg for at det ikke kommer gnister eller åpen flamme i nærheten av påfyllingsrøret. Du må aldri røyke eller bruke mobiltelefonen når du fyller tanken. Drivstoffdamp er ekstremt farlig under visse betingelser. Unngå å puste inn gasser som lekker ut.

Følg disse retningslinjene når du fyller drivstoff:

- Slukk alle rykende materialer og eventuell åpen ild før du fyller drivstoff.
- Slå av motoren før du fyller drivstoff.
- Drivstoff for kjøretøyer kan være skadelig eller livstruende hvis det blir svelget. Drivstoff er svært giftig, og kan være dødelig eller forårsake permanente skader hvis det svelges. Ved svelging av drivstoff må lege kontaktes øyeblikkelig, selv om det ikke foreligger umiddelbare symptomer. Det kan ta flere timer før den giftige effekten av drivstoffet blir synlig.
- Unngå innhalering av drivstoffdamper. Innånding av drivstoffdamp kan irritere øyne og luftveier. I alvorlige tilfeller kan innånding av drivstoffdamp i store mengder eller over lengre tid forårsake alvorlig sykdom og varig skade.
- Unngå å få drivstoff i øynene. Hvis du får drivstoff i øynene, må du straks fjerne eventuelle kontaktlinser, spyle med vann i 15 minutter og oppsøke lege. Unnlatelse av å oppsøke relevant medisinsk behandling kan føre til varig skade.
- Drivstoff kan være skadelig hvis det absorberes gjennom huden. Hvis du får drivstoff på huden og/eller klærne, må du straks fjerne de forurensede klærne og vaske huden grundig med såpe og vann. Gjentatt eller vedvarende hudkontakt fører til hudirritasjon.
- Vær spesielt forsiktig hvis du tar antabus eller andre typer disulfiram for behandling av alkoholisme. Innånding av drivstoffdamp kan forårsake en negativ reaksjon, alvorlig personskade eller sykdom. Oppsøk lege umiddelbart hvis du får en allergisk reaksjon.

DRIVSTOFFKVALITET

VELGE RIKTIG DRIVSTOFF - BENSIN

ADVARSEL: Ikke bland diesel med bensin, bensin/etanol-blanding eller alkohol. Det kan føre til eksplosjon.

ADVARSEL: Ikke bruk blyholdig bensin eller bensin med tilsetningsstoffer som inneholder andre metalliske komponenter, f.eks. manganbaserte komponenter. De kan skade utslippssystemet.

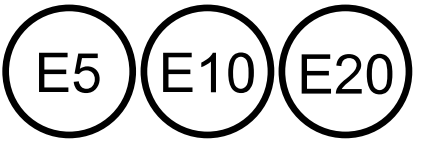

Bruk blyfri bensin med minst 95 oktan, som oppfyller spesifikasjonene som er definert i EN 228 eller tilsvarende nasjonale spesifikasjoner.

Kjøretøyet ditt er egnet for bruk av en etanolblanding på opptil 20 % (E20).

Merk: *Vi anbefaler at du kun bruker drivstoff av høy kvalitet. Vi anbefaler ikke bruken av drivstofftilsetninger fra ettermarkedet eller andre motorbehandlingsmidler.*

VELGE RIKTIG DRIVSTOFF - DIESEL

ADVARSEL: Ikke bland diesel med bensin, bensin/etanol-blanding eller alkohol. Det kan føre til eksplosjon.

ADVARSEL: Ikke bruk blyholdig bensin eller bensin med tilsetningsstoffer som inneholder andre metalliske komponenter, f.eks. manganbaserte komponenter. De kan skade utslippssystemet.

Bruk diesel som oppfyller spesifikasjonen definert av EN 590/EN 15940 eller den relevante nasjonale spesifikasjonen.

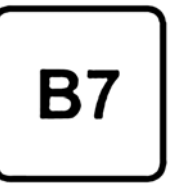

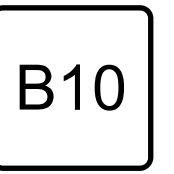

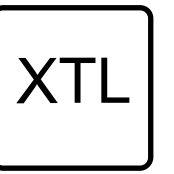

Kjøretøyet ditt er egnet for bruk av biodieselblandinger på opptil 10 % (B10).

Merk: *Vi anbefaler at du kun bruker drivstoff av høy kvalitet. Vi anbefaler ikke bruken av drivstofftilsetninger fra ettermarkedet eller andre motorbehandlingsmidler.*

Merk: *Vi anbefaler å ikke bruke ekstra tilsettingsstoffer, da det kan føre til voksdannelse i drivstoffet.*

HER FINNER DU PÅFYLLINGSTRAKTEN

Drivstoffpåfyllingstrakten er plassert bak høyre baksete sammen med jekken.

SLIPPER OPP FOR DRIVSTOFF

FYLLE OPP EN BÆRBAR DRIVSTOFFBEHOLDER

ADVARSEL: Drivstoffstrømmen gjennom pumpemunnstykket kan skape statisk elektrisitet. Det kan føre til brann hvis du fyller en drivstoffbeholder som ikke er jordet.

Følg disse retningslinjene for å unngå at det bygger seg opp statisk elektrisitet som kan forårsake gnist når du fyller en ujordet drivstoffbeholder:

- Bruk kun godkjente drivstoffbeholdere når du frakter drivstoff til kjøretøyet. Plasser drivstoffbeholderen på bakken mens du fyller den.
- Ikke fyll en drivstoffbeholder mens den befinner seg i kjøretøyet (heller ikke i lasterommet).
- Hold pumpemunnstykket i kontakt med drivstoffbeholderen mens du fyller den.
- Ikke bruk en enhet som låser pumpepistolen i fyllestilling.

FYLLE DRIVSTOFF FRA EN BÆRBAR DRIVSTOFFTANK

ADVARSEL: Ikke stikk helletuten til drivstoffbeholderen eller en eksternt anskaffet trakt inn i påfyllingsrøret. Det kan skade drivstoffsystemets påfyllingsrør eller tetninger og føre til at det renner drivstoff på bakken.

ADVARSEL: Ikke prøv å lirke opp drivstofftankens påfyllingsventil. Dette kan skade drivstoffsystemet. Unnlatelse av å følge denne instruksjonen kan føre til brann, personskade eller dødsfall.

ADVARSEL: Ikke kasser drivstoff sammen med husholdningsavfall eller hell det i det offentlige avløpssystemet. Lever det på et godkjent sted for avfallshåndtering.

Når du etterfyller drivstofftanken fra en bærbar drivstoffbeholder, må du bruke påfyllingstrakten som fulgte med kjøretøyet. Se **Her finner du påfyllingstrakten** (side 208)..

Merk: *Ikke bruk en vanlig trakt. Den vil ikke fungere med et drivstoffsystem uten lokk, og kan eventuelt ødelegge det.*

Når du skal fylle drivstofftanken fra en drivstoffkanne, skal du gjøre det slik:

1. Åpne påfyllingsklaffen helt.



2. Sett trakten helt inn i åpningen på drivstoffpåfyllingsrøret.
3. Fyll på drivstoff fra kannen.
4. Fjern trakten.

Ranger (TRA, TRB) Vehicles Built From: 01-11-2024, CG4010noNOR noNOR, Edition date: 202407, DOM

5. Lukk tanklokket helt.
6. Rengjør drivstoffpåfyllingstrakten, og legg den tilbake i kjøretøyet eller kasser den på riktig måte.

Merk: *Hvis du går tom for drivstoff, bør du fylle på minst 5 L før du forsøker å starte motoren igjen.*

Merk: *Du må eventuelt slå tenningen av og på flere ganger etter du har fylt tanken for at drivstoffsystemet skal få pumpet drivstoffet fra tanken til motoren. Når du skal starte på nytt, må startmotoren kjøres et par sekunder mer enn vanlig.*

Merk: *Ekstra trakter kan kjøpes fra en autorisert forhandler hvis du velger å kaste trakten.*

DRIVSTOFFPÅFYLLING

OVERSIKT OVER PÅFYLLINGSSYSTEMET - DIESEL

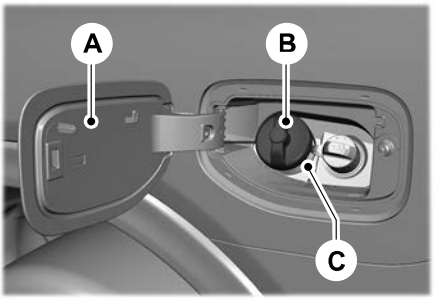

A Tanklokk.
B Tanklokk.
C Drivstoffpåfyllingsrør.

OVERSIKT OVER PÅFYLLINGSSYSTEMET - BENSIN

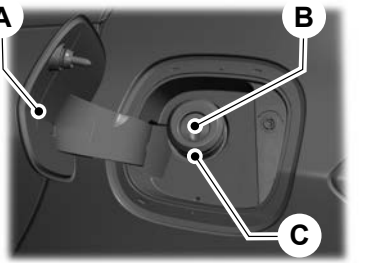

A Tanklokk.
B Drivstoffpåfyllingsinntak.
C Drivstoffpåfyllingsrør.

FYLLE OPP TANKEN - PLUG-IN HYBRID-ELEKTRISK KJØRETØY (PHEV)

ADVARSEL: Slå alltid av motoren ved fylling av drivstoff, og sørg for at det ikke kommer gnister eller åpen flamme i nærheten av påfyllingsrøret. Du må aldri røyke eller bruke mobiltelefonen når du fyller tanken. Drivstoffdamp er ekstremt farlig under visse betingelser. Unngå å puste inn gasser som lekker ut.

ADVARSEL: Drivstoffsystemet kan være under trykk. Hvis du hører en hvesende lyd nær drivstoffpåfyllingsinntaket, venter du med å fylle på mer drivstoff til lyden er borte. I motsatt fall kan det sprute ut drivstoff, og det er fare for alvorlige personskader.

ADVARSEL: Drivstoffdamp brenner voldsomt, og en drivstoffbrann kan forårsake alvorlige personskader.

ADVARSEL: Hold barn unna drivstoffpumpen. Aldri la barn fylle på drivstoff.

ADVARSEL: Stå utenfor kjøretøyet, og ikke la drivstoffpumpen være uten oppsyn under fylling av tanken.

ADVARSEL: Ikke prøv å lirke opp drivstofftankens påfyllingsventil. Dette kan skade drivstoffsystemet. Unnlatelse av å følge denne instruksjonen kan føre til brann, personskade eller dødsfall.

ADVARSEL: Hold pumpemunnstykket i helt innstukket stilling under påfyllingen.

ADVARSEL: Stopp påfyllingen når pumpepistolen automatisk stopper påfyllingen for første gang. Hvis du ikke gjør dette, vil ekspansjonsplassen i tanken fylles, og dette kan føre til at drivstoffet renner over.

ADVARSEL: Ikke toppfyll drivstofftanken. Trykket i en toppfylt tank kan føre til lekkasje slik at drivstoff kan renne ut og antennes.

ADVARSEL: Vent i minst fem sekunder før du trekker ut pumpemunnstykket, slik at overskytende drivstoff får rent ned i drivstofftanken.

ADVARSEL: Les og følg alle instruksjoner på pumpestasjonen.

1. Ved stans av bilen, må du sette girspaken i Park (P) før tenningen slås av.



2. Trykk på knappen i instrumentpanelet ved siden av hovedlysbryteren for å åpne tanklokket. Det kan ta opptil 15 sekunder før tanklogget åpnes og du kan føre inn et pumpemunnstykke.

Merk: *Unngå å trykke på knappen og blokkere drivstoffpåfyllingsdøren samtidig.*

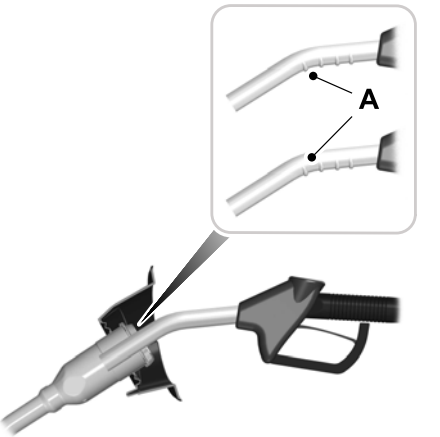

3. Stikk inn pumpemunnstykket fram til og med det første hakket på munnstykket A. La det hvile på dekslet til drivstoffpåfyllingsrørets åpning.

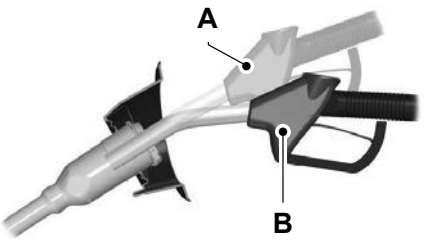

4. Hold pumpemunnstykket i stilling B under påfylling. Hvis du holder pumpemunnstykket i stilling A, kan det påvirke drivstoffstrømmen og stoppe påfyllingen før tanken er full.

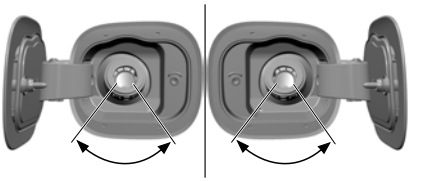

5. Betjen pumpen med munnstykket innenfor det viste området.

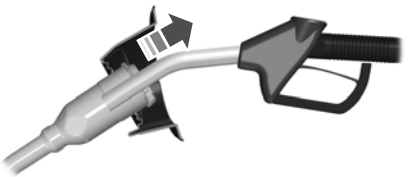

6. Når munnstykket stenges, venter du minst 5 sekunder før du løfter pumpens munnstykke litt og tar det rolig ut.
7. Lukk tanklokket.

Merk: *For å lukke tanklokket trykker du midt på bakre kant av tanklokket, og slipper.*

Fullfør påfyllingen innen 20 minutter. Etter 20 minutter trykker du på nytt på knappen på venstre side av instrumentgruppen. Automatisk stans av pumpemunnstykket kan oppstå hvis du ikke trykker på knappen på venstre side av instrumentpanelet.

Merk: *Ikke forsøk å starte motoren hvis du har fylt på feil type drivstoff. Bruk av feil drivstoff kan føre til skader som ikke dekkes av garantien. Få bilen kontrollert umiddelbart.*

FYLLE OPP TANKEN

ADVARSEL: Slå alltid av motoren ved fylling av drivstoff, og sørg for at det ikke kommer gnister eller åpen flamme i nærheten av påfyllingsrøret. Du må aldri røyke eller bruke mobiltelefonen når du fyller tanken. Drivstoffdamp er ekstremt farlig under visse betingelser. Unngå å puste inn gasser som lekker ut.

ADVARSEL: Drivstoffdamp brenner voldsomt, og en drivstoffbrann kan forårsake alvorlige personskader.

ADVARSEL: Drivstoffsystemet kan være under trykk. Hvis du hører en hvesende lyd nær drivstoffpåfyllingsinntaket, venter du med å fylle på mer drivstoff til lyden er borte. I motsatt fall kan det sprute ut drivstoff, og det er fare for alvorlige personskader.

ADVARSEL: Hold barn unna drivstoffpumpen. Aldri la barn fylle på drivstoff.

ADVARSEL: Ikke prøv å lirke opp drivstofftankens påfyllingsventil. Dette kan skade drivstoffsystemet. Unnlatelse av å følge denne instruksjonen kan føre til brann, personskade eller dødsfall.

ADVARSEL: Stå utenfor kjøretøyet, og ikke la drivstoffpumpen være uten oppsyn under fylling av tanken.

ADVARSEL: Hold pumpemunnstykket i helt innstukket stilling under påfyllingen.

ADVARSEL: Stopp påfyllingen når pumpepistolen automatisk stopper påfyllingen for første gang. Hvis du ikke gjør dette, vil ekspansjonsplassen i tanken fylles, og dette kan føre til at drivstoffet renner over.

ADVARSEL: Ikke toppfyll drivstofftanken. Trykket i en toppfylt tank kan føre til lekkasje slik at drivstoff kan renne ut og antennes.

ADVARSEL: Vent i minst fem sekunder før du trekker ut pumpemunnstykket, slik at overskytende drivstoff får rent ned i drivstofftanken.

1. Åpne tanklokket helt.
2. Velg riktig pumpemunnstykke for kjøretøyet.

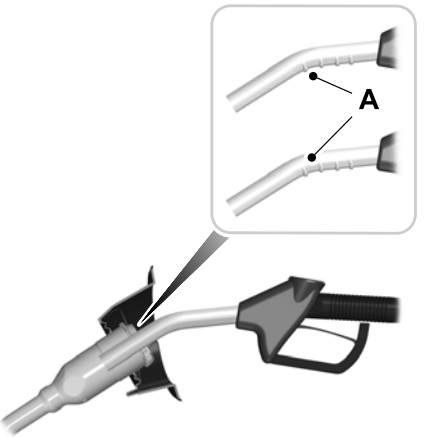

3. Stikk inn pumpemunnstykket fram til og med det første hakket. La pumpemunnstykket hvile på drivstoffpåfyllingsrøret.

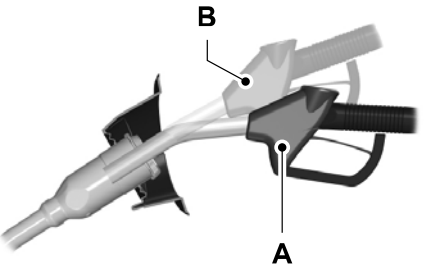

4. Hold pumpemunnstykket i stilling A under påfylling. Hvis du holder pumpemunnstykket i stilling B, kan det påvirke drivstoffstrømmen og stoppe påfyllingen før tanken er full.

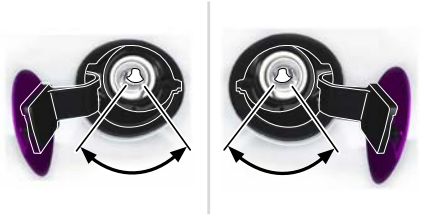

5. Betjen pumpen med munnstykket innenfor det viste området.

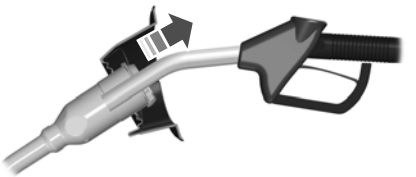

6. Når pumpen slår seg av, venter du minst fem sekunder før du løfter pumpemunnstykket og tar det rolig ut.
7. Lukk tanklokket helt.

Merk: *Ikke forsøk å starte motoren hvis du har fylt på feil type drivstoff. Bruk av feil drivstoff kan føre til skader som ikke dekkes av garantien. Få bilen kontrollert umiddelbart.*

ÅPNE TANKLOKKET MANUELT - PLUG-IN HYBRID-ELEKTRISK KJØRETØY (PHEV)

ADVARSEL: Drivstoffsystemet kan være under trykk. Hvis du hører en hvesende lyd nær drivstoffpåfyllingsinntaket, venter du med å fylle på mer drivstoff til lyden er borte. I motsatt fall kan det sprute ut drivstoff, og det er fare for alvorlige personskader.

Merk: *Girspaken må stå i Park (P) eller Nøytral (N).*

Gjør følgende når du bruker den manuelle overstyringsledningen:

1. Slå på tenningen.

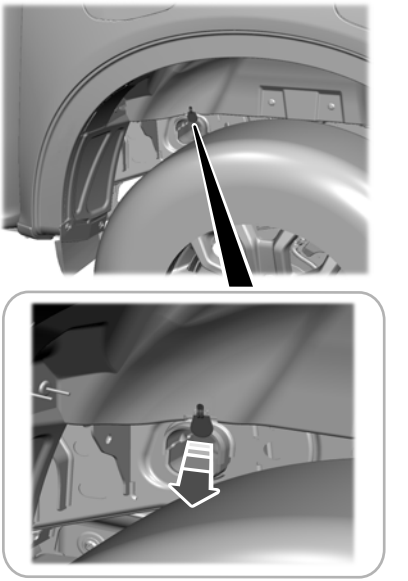

Merk: *Den manuelle overstyringsledningen er plassert i bakre venstre hjulbrønn.*

2. Trekk den manuelle overstyringskabelen ned.

Merk: *Trekk i den manuelle overstyringskabelen én gang. Gjentatte trekk kan skade den manuelle overstyringskabelen.*

Merk: *Sørg for at den manuelle overstyringskabelen beveger seg fritt uten hindringer.*

3. Slå av tenningen.
4. Fullfør påfyllingen innen 20 minutter.

Merk: *Denne fremgangsmåten skal bare brukes hvis du ikke får åpnet tanklokket. Hvis problemet ikke forsvinner, må du få bilen kontrollert så snart som mulig.*

DRIVSTOFFTANKKAPASITET

Oppgitt kapasitet

Kapasiteten som er oppgitt, er den maksimale mengden drivstoff du kan fylle på drivstofftanken etter å ha gått tom for drivstoff. Kapasiteten som er oppgitt, inkluderer en reservetank. Reservetanken er en uspesifisert drivstoffmengde som gjenstår på drivstofftanken når drivstoffmåleren viser tom tank.

Merk: *Drivstoffmengden i reservetanken varierer, og du bør ikke stole på hvor mye ekstra kjørelengde den gir.*

FORSKRIFTER FOR DRIVSTOFFORBRUK

Energiforbruk (lading av avslått kjøretøy) Drivstofføkonomi (intern forbrenningsmotor og lading av ikke-avslått kjøretøy) samt CO2-utslipp

Angitt WLTP for drivstoff-/energiforbruk, CO2-utslipp og elektrisk rekkevidde beregnes i henhold til de tekniske kravene og spesifikasjonene i EU-direktivene (EF) 715/2007 og (EF) 2017/1151, iht. siste endring. Den anvendte standardtestprosedyren gjør det mulig å foreta sammenligning mellom ulike kjøretøytyper og ulike produsenter.

EU-direktiv 1999/94/EF

I tillegg til drivstoff-/energieffektivitet spiller også kjøreatferd og andre ikke-tekniske faktorer en rolle ved fastsetting av kjøretøyets drivstofforbruk, CO2-utslipp og elektrisk rekkevidde. CO2 er den viktigste drivhusgassen som forårsaker global oppvarming. På alle salgssteder får du en gratis veiledning vedrørende drivstofføkonomi og CO2-utslipp som inneholder data for alle nye personbilmodeller.

TALL FOR DRIVSTOFFORBRUK - 2.0L DIESEL

Lav	Middels	Høy	Ekstra høy	Kombinert kjøring	CO_2-utslipp
L/100 km	L/100 km	L/100 km	L/100 km	L/100 km	g/km
8,6-14,3	7,7-11,2	7,2-11,0	9,0-15,2	8,2-13,0	215-340

TALL FOR DRIVSTOFFORBRUK - 2.3L, PLUG-IN HYBRID-ELEKTRISK KJØRETØY (PHEV)

WLTP

Lav	Middels	Høy	Ekstra høy	Kombinert kjøring	CO_2-utslipp
L/100 km	L/100 km	L/100 km	L/100 km	L/100 km	g/km
Ikke avgjort	Ikke avgjort	Ikke avgjort	Ikke avgjort	Ikke avgjort	Ikke avgjort

TALL FOR DRIVSTOFFORBRUK - 3.0L ECOBOOST™

WLTP

Lav	Middels	Høy	Ekstra høy	Kombinert kjøring	CO_2-utslipp
L/100 km	L/100 km	L/100 km	L/100 km	L/100 km	g/km
18,8	13,3	11,8	14	13,8	315

TALL FOR DRIVSTOFFORBRUK - 3.0L DIESEL

Lav	Middels	Høy	Ekstra høy	Kombinert kjøring	CO_2-utslipp
L/100 km	L/100 km	L/100 km	L/100 km	L/100 km	g/km
12,5-13,1	10,3-10,7	8,6-9,0	10,1-10,6	10,0-10,4	262-273

DRIVSTOFF OG -PÅFYLLING – FEILSØKING

DRIVSTOFF OG -PÅFYLLING – VARSELLAMPER



Hvis Tennes mens du kjører, må du fylle på drivstoff snarest mulig.

DRIVSTOFF OG -PÅFYLLING – INFORMASJONSMELDINGER

Melding	Handling
Lavt drivstoffnivå	Tidlig varsel om lavt drivstoffnivå. Fyll opp tanken.
Kontroller drivstoffinntak	Pass på at tanklokket er helt lukket.

HVA ER ET DIESELPARTIKKELFILTER

Dieselpartikkelfilteret inngår i kjøretøyets utslippssystem og filtrerer ut skadelige dieselpartikler i eksosgassen.

SLIK FUNGERER DIESELPARTIKKELFILTERET

Dieselpartikkelfilteret reduserer utslippene ved å fange opp eksospartiklene før de kommer til eksosrøret. Systemet må med jevne mellomrom rense eksospartiklene som samles i filteret. Dette gjøres gjennom passiv, aktiv og manuell regenerering.

Passiv regenerering

Under passiv regenerering vil den normale eksosanleggtemperaturen rense filteret ved å oksidere soten. Rengjøring utføres under normal bruk av kjøretøyet ut fra kjøremønstre.

Aktiv regenerering

Når dieselpartikkelfilteret er fullt, vil den aktive regenereringen heve eksostemperaturen for å eliminere partiklene.

Når motorstyringsmodulen registrerer at dieselpartikkelfilteret er i ferd med å bli fullt og du ikke bruker kjøretøyet på en måte som muliggjør effektiv regenerering, blir det vist meldinger på instrumentgruppeskjermen for å minne deg om å kjøre slik at dieselpartikkelfilteret kan renses. Hvis du kjører kjøretøyet på en måte som tillater effektiv regenerering, viser instrumentpanelets display en melding om rengjøring av eksosfilter.

FORHOLDSREGLER FOR DIESELPARTIKKELFILTERET

ADVARSEL: Ikke parker eller kjør motoren på tomgang over tørt løv, tørt gress eller annet antennelig materiell. Regenereringsprosessen fører til svært høy eksosgasstemperatur, og eksosen vil avgi en betydelig mengde varme under og etter regenereringen og etter at du har slått av motoren. Det er fare for antennelse.

ADVARSEL: Når meldingen ***Rense av eksosfilter*** kommer opp på informasjonsskjermen, må du passe på at du ikke parkerer nær brennbare materialer, damper eller strukturer inntil filterrengjøringen er fullført.

ADVARSEL: Eksosanlegget blir veldig varmt ved normal drift. Ikke forsøk å reparere eller utføre arbeider nær eksosanlegget uten at det er avkjølt. Vær spesielt varsom når du arbeider i nærheten av oksidasjonskatalysatoren eller dieselpartikkelfilteret. Dieseloksidasjonskatalysatoren og -partikkelfilteret kommer opp i en veldig høy temperatur allerede etter kort tids kjøring av motoren, og den forblir høy etter at motoren er slått av.

Merk: *Unngå å gå tom for drivstoff.*

Merk: *Under regenerering på lav hastighet eller tomgang, kan du kjenne lukten av varmt metall og høre en klikkende metallisk lyd. Dette skyldes den høye temperaturen som oppstår under regenerering, og er normalt.*

Merk: *Det kan høres endringer i motor- eller eksoslyd under regenereringen.*

Hvis du unnlater å utføre aktiv eller manuell regenerering når du får beskjed om det, kan det føre til et tilstoppet dieselpartikkelfilter. Hvis dieselpartikkelfilteret fyller seg opp utover grensen for regenerering, vil systemet deaktivere funksjonen for aktiv og manuell regenerering. Dette kan føre til uopprettelige skader som ikke dekkes av kjøretøygarantien.

FORUTSETNINGER FOR DIESELPARTIKKELFILTERET

Dieselpartikkelfilteret på kjøretøyet ditt må regenereres regelmessig for å opprettholde feilfri virkemåte.

Hvis kjøreturene dine oppfyller følgende betingelser:

- Du kjører bare korte avstander.
- Du slår tenningen ofte av og på.
- På kjøreturene dine forekommer det mye akselerasjon og nedbremsing.

Du må ta noen sporadiske kjøreturer under følgende betingelser for å hjelpe til med regenereringsprosessen:

- Kjør minst 20 minutter under gunstigere forhold, slik du opplever det når kjørehastigheten er høyere under normale kjøreforhold på en hovedvei eller en motorvei. Under denne kjøreturen kan det forekomme korte stopp som ikke påvirker regenereringsprosessen.
- Unngå tomgang over lengre tid, følg fartsgrensene og tilpass kjøringen etter veiforholdene.
- Ikke slå av tenningen.
- Velg et passende gir slik at du ideelt sett kan holde turtallet mellom 1 500 og 3 000 rpm.

MANUELL REGENERERING AV DIESELPARTIKKELFILTERET

SLIK FUNGERER MANUELL REGENERERING AV DIESELPARTIKKELFILTERET

Med funksjonen for manuell regenerering av dieselpartikkelfilteret kan du rense filteret mens motoren går på tomgang.

Merk: *Kontakt en autorisert forhandler hvis du er usikker på om bilen din har denne funksjonen.*

FORHOLDSREGLER FOR MANUELL REGENERERING AV DIESELPARTIKKELFILTERET

ADVARSEL: Hold avstand til eksosrøret mens regenereringen pågår. Varm eksos kan gi alvorlige brannskader.

Du kan eventuelt ikke bruke manuell regenerering hvis varsellyset for service på motor snart lyser i instrumentgruppeskjermen.

Merk: *Når du kjører en manuell regenerering, kan det hende du ser litt hvit røyk. Dette er normalt.*

FORUTSETNINGER FOR MANUELL REGENERERING AV DIESELPARTIKKELFILTERET

Du kan kjøre funksjonen for manuell regenerering når det vises en melding på informasjonsskjermen, og du ikke har mulighet for å kjøre på en måte som tillater automatisk aktiv regenerering, eller hvis du velger å starte regenerering av dieselpartikkelfilteret manuelt mens motoren går på tomgang.

Ranger (TRA, TRB) Vehicles Built From: 01-11-2024, CG4010noNOR noNOR, Edition date: 202407, DOM

Gjør følgende før du starter manuell regenerering:

- Parkeringsbremsen må være trukket til.
- Stans bilen på et stabilt og jevnt underlag og skift til Park (P) eller Nøytral (N).
- Bilen må være parkert i friluft.
- Parker bilen 3–5 m unna fra eventuelle hindringer og vekk fra materiell som er lettantennelig eller som kan smelte, for eksempel papir, løv, petroleumsprodukter, drivstoff, plast og annet tørt organisk materiale.
- Tanken må være minst 1/8 full.
- Alle dekkene må ha riktig trykk.

BEGRENSNINGER FOR MANUELL REGENERERING AV DIESELPARTIKKELFILTERET

Du kan ikke kjøre manuell regenerering før dieselpartikkelfilteret har nådd en belastningsgrad på 100 %. Dieselpartikkelfilterets belastningsgrad varierer opp og ned under kjøring på grunn av aktive og passive regenereringer.

Hvis bilen er kjørt uvanlig mye på tomgang, hyppige turer med kjørehastighet under 40 km/h, flere korte kjøreturer, kjøreturer på mindre enn 15 minutter uten at motoren har blitt skikkelig oppvarmet, kan det hende at passiv og aktiv regenerering ikke rengjør dieselpartikkelfilteret tilstrekkelig.

Bruk av uoriginale deler eller endringer på eksosanlegget kan redusere effektiviteten, og det kan eventuelt føre til skade på eksosanlegget eller motoren. I tillegg kan kjøretøyets ytelse bli redusert, og det kan oppstå motorskader som eventuelt ikke dekkes av kjøretøygarantien.

STARTE MANUELL REGENERERING AV DIESELPARTIKKELFILTERET

Start kjøretøyet, og når det har nådd normal driftstemperatur, trykker du på kontrollknappen på instrumentpanelgruppen på rattet. Se **Instrumentgruppeskjerm** (side 128)..

Hvis dieselpartikkelfilteret er nær eller ved metning, vises en melding som ber om tillatelse til å starte filterrengjøring på instrumentpanelskjermen. Se **Dieselpartikkelfilter – informasjonsmeldinger** (side 222).. Svar ja på forespørselen og følg de neste forespørslene med hensyn til påkrevd eksosstilling for å sette i gang manuell regenerering. Det er viktig at du forstår alle forespørslene. Hvis du er usikker på hva forespørslene betyr, bør du kontakte en autorisert forhandler. Skjermen viser når arbeidet er startet og avsluttet. Du kan også kjøre for å rengjøre filteret.



Når systemet er på punktet av overmetning, tennes indikatorlampen for feil og en melding vises i instrumentpanelets display. Du kan da ikke starte rengjøring av filteret Få bilen kontrollert så snart som mulig.

Når manuell regenerering starter, stiger motorturtallet og kjøleviftehastigheten øker. Motorlyden endres når motor- og kjøleviftehastigheten øker.

Det er ikke nødvendig å åpne motorpanseret. Når den manuelle regenereringen er fullført, går motorturtallet tilbake til normal tomgang. Eksosanlegget vil være svært varmt i flere minutter etter at regenereringen er fullført. Ikke parker kjøretøyet på et sted med materiell som kan antennes før

eksosanlegget har hatt tilstrekkelig tid til å kjøle seg ned. Manuell regenerering kan vare i ca. 30 minutter, avhengig av hvor mye sot som er samlet opp av dieselpartikkelfilteret, utetemperatur og høyde over havet.

DIESELPARTIKKELFILTER – FEILSØKING

DIESELPARTIKKELFILTER – VARSELLAMPER



Hvis du opplever problemer med dieselpartikkelfilteret, eller hvis systemet er i ferd med å bli overmettet, tennes motor- og MIL-varsellampen for å informere om at bilen trenger service. Det kan hende at du ikke kan starte rengjøring av filteret. Få bilen kontrollert så snart som mulig.



Deaktivert varsellampe for regenerering av dieseleksosfilteret vil lyse for å informere deg om at den automatiske rengjøringsfunksjonen er deaktivert.

DIESELPARTIKKELFILTER – INFORMASJONSMELDINGER

Melding	Handling
Rense av eksosfilter	Kjøretøyet er i rengjøringsmodus. Ulike motorhendelser vil øke eksostemperaturen i dieselpartikkelfilteret for å forbrenne partiklene (sot fra eksos). Når kjøretøyet har forbrent partiklene, normaliseres eksostemperaturen. Denne meldingen er NORMAL.
Eksosfilter overlastet Kjør for å rense	Dieselpartikkelfilteret er fylt med partikler (sot fra eksos) og du bruker ikke kjøretøyet på en måte som muliggjør normal rengjøring. Kjør i over 50 km/h når det er trygt inntil meldingen forsvinner.
Eksosfilter overlastet Rens nå	
Eksosfilter på grensen Rens nå	Dieselpartikkelfilteret er fylt med partikler (sot fra eksos) og du bruker ikke kjøretøyet på en måte som muliggjør normal rengjøring. Kjør i over 50 km/h når det er trygt inntil meldingen forsvinner.
Eksosfilter ved grense. Kjør nå for å rense	
Eksosfilter Kjøring fullført	Dieselpartikkelfilteret er rent.

Melding	Handling
Eksosfilter renset	Dieselpartikkelfilteret er rent (bare OCR).
Rensing av eksosfilter stoppet	Prosessen for manuell regenerering har stoppet (bare OCR).
Eksosfilter over grensen Service påkrevd nå	Du må få utført service på kjøretøyet hos en autorisert forhandler. Hvis du ignorerer denne varselmeldingen, kan det forringe kjøreegenskaper og medføre kostnader som følge av f.eks. skader på dieselpartikkelfilteret. Slike skader dekkes kanskje ikke av nybilgarantien.

HVA ER DET SELEKTIVE KATALYTISKE REDUKSJONSSYSTEMET

Selektivt katalytisk reduksjonssystem er med på å redusere utslipp av nitrogendioksid fra eksosanlegget.

SLIK FUNGERER DET SELEKTIVE KATALYTISKE REDUKSJONSSYSTEMET

Selektivt katalytisk reduksjonssystem sprøyter dieseleksosvæske inn i eksosanlegget for å aktivere riktig selektiv katalytisk reduksjonssystemfunksjon.

FORHOLDSREGLER FOR DET SELEKTIVE KATALYTISKE REDUKSJONSSYSTEMET

ADVARSEL: Oppbevar AdBlue® utilgjengelig for barn. Unngå kontakt med hud, øyne og klær. Hvis det kommer i kontakt med øyne, må du øyeblikkelig skylle med vann og oppsøke lege snarest. Hvis det kommer i kontakt med hud, må du øyeblikkelig rengjøre med såpe og vann. Hvis du svelger AdBlue®, skal du drikke rikelig med vann og kontakte lege øyeblikkelig.

ADVARSEL: AdBlue® skal bare etterfylles på et godt ventilert sted. Når du tar av lokket på AdBlue®-tanken eller korken på en AdBlue®-beholder, kan det sive ut ammoniakkgass. Ammoniakkgass kan irritere hud, øyne og slimhinner. Innånding av ammoniakkgass kan føre til svie i øyne, hals og nese og forårsake hosting og rennende øyne.

ADVARSEL: Etterfyll AdBlue® umiddelbart når det begynner å bli lite igjen på tanken. Skift væsken hvis den er forurenset. Kjør forsiktig og pass på hvor du stopper, da det kanskje ikke vil være mulig å få start igjen på kjøretøyet før du har etterfylt eller skiftet væske.

ADVARSEL: Tukling med eller deaktivering av det selektive katalytiske reduksjonssystemet fører til kraftig begrensning i kjøretøyets ytelse, og kan også gjøre at kjøretøyet ikke starter i det hele.

AdBlue® må ikke blandes ut med vann eller annen væske.

Ikke fyll AdBlue® på drivstofftanken. Det kan føre til motorskade som ikke dekkes av kjøretøygarantien.

Ikke fyll drivstoff eller tilsetningsstoffer på AdBlue®-tanken. Det kan føre til skade som ikke dekkes av kjøretøygarantien.

Unngå overfylling av AdBlue®-tanken.

Eventuell AdBlue® som søles på lakkerte overflater under påfylling, må straks tørkes bort. Lakkerte overflater kan bli skadet.

FORUTSETNINGER FOR DET SELEKTIVE KATALYTISKE REDUKSJONSSYSTEMET

Bruk bare AdBlue® som er sertifisert til ISO-22241.

RETNINGSLINJER FOR DET SELEKTIVE KATALYTISKE REDUKSJONSSYSTEMET

Merk: *Bruk og påfylling av dieseleksosvæske (AdBlue ®) er forutsetning for at kjøretøyet skal oppfylle de lovpålagte utslippskravene.*

- Bruk bare AdBlue® som er sertifisert til ISO-22241.
- Ikke fyll drivstoff eller tilsetningsstoffer på AdBlue-tanken. Dette fører til skade som ikke dekkes av kjøretøygarantien.
- Unngå overfylling av AdBlue®-tanken.
- Må ikke blandes ut med vann eller annen væske.
- En tom væskebeholder må ikke brukes på nytt.
- Må ikke oppbevares i direkte sollys.
- Oppbevar AdBlue® ved en temperatur på mellom -5ºC og 20ºC.
- Ikke oppbevar væskebeholdere i kjøretøyet.
- Væsken er ikke antennelig eller giftig. Den er fargeløs og vannoppløselig.
- Eventuell AdBlue® som søles på lakkerte overflater under påfylling, må straks tørkes bort. Lakkerte overflater kan bli skadet.



Påfyllingsrøret til AdBlue®-tanken er plassert ved siden av drivstoffpåfyllingsrøret, og har et blått lokk. Fyll tanken fra en AdBlue®-beholder eller en væskepumpe på en AdBlue®-påfyllingsstasjon.

FYLLE OPP REDUKSJONS-MIDDELTANKEN TIL DET SELEKTIVE KATALYTISKE REDUKSJONSSYSTEMET

FYLLE OPP REDUKSJONS-MIDDELTANKET TIL DET SELEKTIVE KATALYTISKE REDUKSJONSSYSTEMET I KALDT VÆR

AdBlue® kan fryse når temperaturen er under -11ºC. Kjøretøyet har et forhåndsoppvarmingssystem som gjør at væsken kan brukes under -11ºC. Hvis du fyller på for mye AdBlue®og væsken fryser, kan det føre til skader som ikke dekkes av garantien.

Merk: *Det kan være vanskelig å fylle opp AdBlue®-tanken helt ved lave temperaturer -11°C.*

Merk: *Hvis AdBlue®-tanken er frosset, kan det hende at væskenivået ikke vises riktig eller registreres når du fyller på tanken. AdBlue®-nivået oppdateres når tanken er helt tint.*

FYLLE OPP REDUKSJONS-MIDDELTANKEN TIL DET SELEKTIVE KATALYTISKE REDUKSJONSSYSTEMET VIA EN BENSINSTASJONSPUMPE

ADVARSEL: Pass på at dieseleksosvæsken (AdBlue) ikke kommer i kontakt med øyne, hud eller klær. Hvis du får væske i øynene, skal du skylle med veldig mye vann og kontakte lege. Vask berørt hud med såpe og vann. Hvis du svelger væske, må du drikke mye vann og kontakte lege øyeblikkelig.

ADVARSEL: Etterfyll dieseleksosvæske (AdBlue) på et godt ventilert område. Når du løsner lokket til tanken eller en beholder, kan det strømme ut ammoniakkgass. Ammoniakkgass irriterer øyne, hud og slimhinner. Innånding av ammoniakkgass kan føre til svie i øyne, hals og nese, som fører til rennende øyne eller kraftig hoste.

Å fylle AdBlue®-tanken på en drivstoffstasjon er omtrent som å fylle drivstoff.

1. Åpne tanklokket.

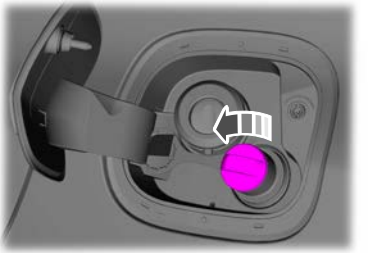

2. Ta av lokket på AdBlue®-tanken.

Merk: *AdBlue®-tanken har et blått tanklokk.*

3. Sett inn AdBlue®-pumpemunnstykket.

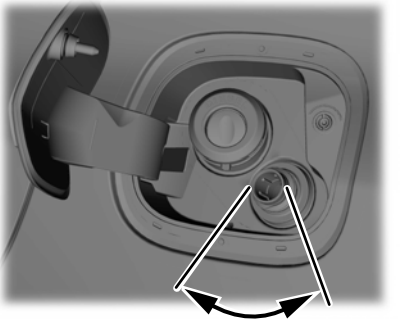

4. Betjen AdBlue®-pumpemunnstykket innenfor det viste området.

Merk: *Pumpemunnstykket stenges når tanken er full.*

5. Løft AdBlue®-pumpemunnstykket litt, og trekk det deretter sakte ut.
6. Sett på igjen lokket på AdBlue®-tanken. Drei med urviseren til du kjenner sterk motstand og hører et klikk.

Ikke forsøk å starte motoren hvis du har fylt på feil væske på AdBlue®-tanken. Bruk av feil væske kan føre til skader som ikke dekkes av garantien. Få kjøretøyet kontrollert så snart som mulig.

FYLLE OPP REDUKSJONS-MIDDELTANKEN TIL DET SELEKTIVE KATALYTISKE REDUKSJONSSYSTEMET MED EN BÆRBAR BEHOLDER

ADVARSEL: Pass på at dieseleksosvæsken (AdBlue) ikke kommer i kontakt med øyne, hud eller klær. Hvis du får væske i øynene, skal du skylle med veldig mye vann og kontakte lege. Vask berørt hud med såpe og vann. Hvis du svelger væske, må du drikke mye vann og kontakte lege øyeblikkelig.

ADVARSEL: Etterfyll dieseleksosvæske (AdBlue) på et godt ventilert område. Når du løsner lokket til tanken eller en beholder, kan det strømme ut ammoniakkgass. Ammoniakkgass irriterer øyne, hud og slimhinner. Innånding av ammoniakkgass kan føre til svie i øyne, hals og nese, som fører til rennende øyne eller kraftig hoste.

Bruk beholdere som har en tetning på helletuten.

Følg alltid produsentens instruksjoner.

1. Ta av lokket på væskebeholderen.
2. Sett helletuten på beholderen og trekk til inntil du merker stor motstand.

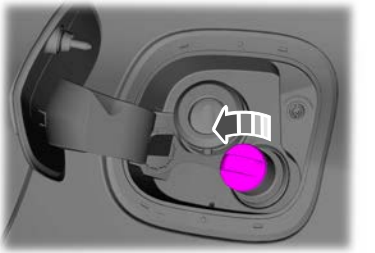

3. Ta av lokket på AdBlue®-tanken.
4. Sett helletuten inn i påfyllingsrøret for AdBlue®-tanken inntil pakningen på tuten er helt på plass.
5. Fyll væsken på tanken.

Merk: *Væskeflyten stanser når tanken er full.*

6. Sett beholderen tilbake i loddrett stilling litt under påfyllingsrøret for AdBlue®-tanken.
7. La gjenværende væske i tuten renne tilbake i kannen.
8. Ta ut helletuten fra påfyllingsrøret for AdBlue®-tanken.
9. Ta av helletuten fra AdBlue®-beholderen og sett på lokket.
10. Sett på igjen lokket på AdBlue®-tanken. Drei med urviseren til du kjenner sterk motstand og hører et klikk.

Ikke forsøk å starte motoren hvis du har fylt på feil væske på AdBlue®-tanken. Bruk av feil væske kan føre til skader som ikke dekkes av garantien. Få kjøretøyet kontrollert så snart som mulig.

KONTROLL AV SYSTEMSTATUS FOR DET SELEKTIVE KATALYTISKE REDUKSJONSSYSTEMET

Informasjonsskjermen viser en rekke meldinger om mengden AdBlue® som er tilgjengelig.

En systemsjekk viser meldinger som angir mengden AdBlue® tilgjengelig eller viser en varselmelding som angir omtrentlig gjenværende avstand før AdBlue®-tanken nærmer seg tom Se **Selektivt katalytisk reduksjonssystem – informasjonsmeldinger** (side 229)..

VÆSKEFORBRUK TIL DET SELEKTIVE KATALYTISKE REDUKSJONSSYSTEMET

AdBlue®-forbruket er direkte knyttet til drivstofforbruket og avhenger av faktorer som f.eks. kjørestil, hastighet, køkjøring, bruk av klimaanlegg, ekstrautstyr, nyttelast og tauing. AdBlue®-forbruket ligger vanligvis på mellom 1 % og 6 % av drivstofforbruket, men kan være høyere under ekstreme forhold som for eksempel tung tauing.

AdBlue®-forbruket er spesifisert for en bilmodell og ikke for én enkelt bil.

ADBLUE®-KAPASITET OG -SPESIFIKASJON

SELEKTIVT KATALYTISK REDUKSJONSSYSTEM – FEILSØKING

SELEKTIVT KATALYTISK REDUKSJONSSYSTEM – VARSELLAMPER



Indikatorlampen for kaldstartsystemets temperatur vil lyse for å informere deg om perioder med motoreffektreduksjon under kaldstartfasen.



Varsellampen begynner å lyse hvis væskenivået er lavt eller det er en feil i systemet.

Hvis varsellampen lyser, viser meldingen på informasjonsskjermen om problemet er væskerelatert eller om det er en feil i det selektive katalytiske reduksjonssystemet. Hvis varsellampen lyser når kjøretøyet beveger seg og væskenivået er tilstrekkelig, indikerer dette en systemfeil. Få kjøretøyet kontrollert så snart som mulig.

SELEKTIVT KATALYTISK REDUKSJONSSYSTEM – INFORMASJONSMELDINGER

AdBlue®-nivå

Melding	Handling
AdBlue® lav Rekkev. : XXXX km Fyll på snart AdBlue® lav Rekkev. : XXXX mls Fyll på snart	Viser omtrentlig gjenværende avstand før AdBlue®-tanken er tom. Etterfyll AdBlue®-tanken så snart som mulig.
AdBlue® lav Ingen motorstart XXXX km AdBlue® lav Ingen motorstart XXXX mls	Viser omtrentlig gjenværende avstand før AdBlue®-tanken er tom. Motoren vil ikke være mulig å få start på igjen hvis du slår av tenningen. Etterfyll AdBlue®-tanken så snart som mulig.
AdBlue®-nivå lavt. Fyll på for å starte motor.	AdBlue®-tanken er tom. Motoren vil ikke være mulig å få start på igjen hvis du slår av tenningen. Etterfyll AdBlue®-tanken. På informasjonsskjermen finner du minste AdBlue®-påfyllingsmengde som er nødvendig for å starte motoren.

Merk: *Hvis AdBlue®-tanken er tom når du etterfyller den, kan det ta litt tid før det økte AdBlue®-nivået blir registrert.*

Merk: *Hvis AdBlue®-tanken fryser når nivåer er lavt, kan den gjenværende rekkevidden som vises i informasjonsskjermen bli redusert.*

AdBlue®-feil

Melding	Handling
AdBlue® sys feil Service påkrevd	Det har oppstått en feil i systemet. Få kjøretøyet kontrollert så snart som mulig.
AdBlue® sys Ingen motorstart om XXXX km AdBlue® sys Ingen motorstart om XXXX mls	Viser omtrentlig gjenværende avstand før en oppdaget systemfeil vil gjøre det umulig å få start på motoren. Motoren vil ikke være mulig å få start på igjen hvis du slår av tenningen. Få kjøretøyet kontrollert så snart som mulig.
AdBlue® sys Service påkrevd for å starte motor	Det har oppstått en feil i systemet. Få kjøretøyet kontrollert så snart som mulig.

HVA ER KATALYSATOR

Katalysatoren inngår i kjøretøyets utslippssystem og filtrerer ut skadelige partikler i eksosgassen.

FORHOLDSREGLER FOR KATALYSATOR

ADVARSEL: Ikke parker, la motoren gå på tomgang eller kjør over tørt gress eller annet tørt bakkeunderlag. Utslippssystemet varmer opp motorrommet og eksosanlegget og medfører risiko for brann.

ADVARSEL: Eksosanlegget blir veldig varmt ved normal drift. Ikke forsøk å reparere eller utføre arbeider nær eksosanlegget uten at det er avkjølt. Vær ekstra forsiktig når du utfører arbeider rundt katalysatoren. Katalysatoren kommer opp i veldig høy temperatur allerede etter kort tids kjøring av motoren, og forblir høy etter at motoren er slått av.

ADVARSEL: Eksoslekkasjer kan føre skadelige og mulig dødelige gasser inn i kupeen. Få bilen kontrollert umiddelbart hvis du kjenner eksoslukt i kupeen. Ikke kjør videre hvis det lukter eksos.

Pass på følgende for å unngå å skade katalysatoren:

- Ikke forsøk å starte motoren i mer enn 10 sekunder av gangen.
- Ikke kjør motoren mens en av tennpluggledningene er koblet fra.
- Ikke forsøk å starte motoren ved å skyve eller slepe bilen. Bruk startkabler. Se **Starte kjøretøyet med startkabler** (side 456)..
- Bruk riktig drivstoff. Se **Drivstoff og påfylling** (side 207)..
- Ikke slå av tenningen mens kjøretøyet er i bevegelse.
- Unngå å gå tom for drivstoff.
- Pass på å overholde vedlikeholdsintervallene for alle oppførte komponenter.

Merk: *Ikke forsøk å utføre noen uautoriserte endringer på kjøretøyet eller motoren. I følge loven har verken bileiere eller de som produserer, reparerer eller vedlikeholder bilparker, lov til bevisst å fjerne en utslippskontrollenhet eller hindre den i å fungere.*

KATALYSATOR – FEILSØKING

KATALYSATOR – VARSELLAMPER

Kjøretøyet er utstyrt med et system for omborddiagnostikk som overvåker utslippskontrollsystemet. Hvis noen av de følgende varsellampene lyser, kan det være et tegn på at systemet for omborddiagnostikk har oppdaget en feil i utslippskontrollsystemet.



Hvis du fortsetter å kjøre, kan det føre til at effekten blir redusert eller at motoren stanser. Hvis du ignorerer en varsellampe, kan det føre til skader som ikke dekkes av kjøretøygarantien. Få kjøretøyet kontrollert så snart som mulig.

Ranger (TRA, TRB) Vehicles Built From: 01-11-2024, CG4010noNOR noNOR, Edition date: 202407, DOM

HVA ER BENSINPARTIKKELFILTER

Bensinpartikkelfilteret er en del av kjøretøyets utslippssystem og filtrerer partikler fra eksosutslippene.

SLIK FUNGERER BENSINPARTIKKELFILTERET

Partikler i eksosutslippene samler seg i bensinpartikkelfilteret og fører til en tiltakende begrensning over tid. Denne begrensningen hindres ved hjelp av en regenereringsprosess som styres av motorkontrollsystemet. Gjennom regenereringsprosessen blir partiklene som filteret fanger opp, omgjort til ufarlige gasser.

FORHOLDSREGLER FOR BENSINPARTIKKELFILTER

ADVARSEL: Ikke parker eller kjør motoren på tomgang over tørt løv, tørt gress eller annet antennelig materiell. Regenereringsprosessen fører til svært høy eksosgasstemperatur, og eksosen vil avgi en betydelig mengde varme under og etter regenereringen og etter at du har slått av motoren. Det er fare for antennelse.

- Ikke forsøk å starte motoren i mer enn 10 sekunder av gangen.
- Ikke forsøk å starte motoren ved å skyve eller slepe bilen. Bruk startkabler.
- Ikke slå av tenningen mens kjøretøyet er i bevegelse.
- Ikke ignorer varsellamper, kontrollamper eller informasjonsmeldinger.

Hvis filteret er mettet eller nærmer seg metning, kan en varsellampe lyse og en melding kan vises på instrumentgruppeskjermen.

Hvis du ikke foretar deg noe når en varsellampe tennes og en melding vises i instrumentgruppeskjermen, kan det føre til skader som ikke dekkes av kjøretøygarantien.

KRAV TIL BENSINPARTIKKELFILTER

Regenerering skjer når du kjører i moderat til høy hastighet. Men hvis du vanligvis kjører korte avstander med lav hastighet, kan motorkontrollsystemet aktivt øke eksosutslippstemperaturen for å fjerne partiklene som har samlet seg i filteret for å sikre at det fortsetter å fungere korrekt.

For å hjelpe til med regenereringen anbefaler vi at du av og til foretar turer som gjør at du kan:

- Kjøre under varierte forhold, herunder på motorvei, i minst 20 minutter.
- Unngå lang tomgangskjøring.
- Velg et passende gir slik at du kan holde turtallet mellom 1500 og 4000 rpm.

Merk: *Den beste regenereringen av bensinpartikkelfilteret skjer etter moderat akselerasjon eller langvarig hastighet, som for eksempel når du kjører ut av motorveien uten foten fra gasspedalen og nedbremsing i giret.*

BENSINPARTIKKELFILTER – FEILSØKING

BENSINPARTIKKELFILTER – VARSELLAMPER



Feilfunksjonslampe.

BENSINPARTIKKELFILTER – INFORMASJONSMELDINGER

Melding	Informasjon
Eksosfilter ved grense. Kjør nå for å rense	• Kjør under varierte forhold, herunder på motorvei, i 20 minutter eller til meldingen forsvinner. • Unngå lang tomgangskjøring. • Velg et passende gir slik at du kan holde turtallet mellom 1500 og 4000 rpm.
Eksosfilteret over grensen Service nå	• Kjør ved moderat hastighet. • Unngå kraftige akselerasjoner og nedbremsinger. • Få kjøretøyet kontrollert så snart som mulig.

HVA ER HØYSPENNINGSBATTERIET

Høyspenningsbatteriet er et svært sofistikert litium-ion-batterisystem som brukes til å lagre strømmen som bilen din drives med.

FORHOLDSREGLER FOR HØYSPENNINGSBATTERI

ADVARSEL: Denne batteripakken må bare vedlikeholdes av en mekaniker som er autorisert for arbeid med elektriske kjøretøy. Feil håndtering kan føre til personskade eller dødsfall.

ADVARSEL: Hold hender og klær unna kjøleviften.

ADVARSEL: Trekk til parkeringsbremsen, skift til parkering (P), slå av tenningen og fjern nøkkelen før du åpner panseret eller utfører vedlikeholdsarbeider på kjøretøyet. Hvis du ikke slår av tenningen, kan motoren når som helst starte igjen. Hvis denne instruksjonen ikke tas til følge, kan det føre til personskade eller dødsfall.

ADVARSEL: Ikke berør delene i det elektroniske tenningssystemet etter at du har slått på tenningen, eller mens motoren er i gang. Systemet drives med høy spenning. Unnlatelse av å etterkomme denne advarselen kan føre til alvorlig personskade eller dødsfall.

Kjøretøyet består av ulike høyspenningskomponenter og -ledninger. Alle høyspenningsføringer strømmer gjennom bestemte ledningsenheter som er merket som slike, eller er dekket med et oransje omslag eller med oransjestripet teip, eller begge deler. Unngå berøring med disse komponentene.

RESIRKULERING OG AVHENDING AV HØYSPENNINGSBATTERIET

Følg de lokale forskriftene for resirkulering.

HØYSPENNINGSBATTERI – FEILSØKING

HØYSPENNINGSBATTERI – VARSELLAMPER

Batteriavstengning



Lyser når høyspenningsbatteriet er slått av.

Batteritemperatur



Lyser når høyspenningsbatteriet er over eller under normale driftsforhold.

Begrenset ytelse



Lampen lyser gult hvis kjøretøyet har begrenset ytelse på grunn av for kaldt eller varmt batteri. Kjør forsiktig. Opprettholde batteritemperaturen ved å la bilen være tilkoblet et ladesystem når det står parkert.

Høyspentfare



Lyser hvis det er tilstedeværelse av en høyspenningsfare.

FORHOLDSREGLER FOR LADEUTSTYR

ADVARSEL: Les alle instruksjonene og advarslene i denne publikasjonen før du bruker ladeutstyret.

ADVARSEL: Bruk ikke strømuttak som er nedsenket i vann eller dekket av snø, eller i tordenvær. Unngå til enhver tid fukt, vann og snø ved bruk av ladeutstyret. Unnlatelse av å følge denne instruksjonen kan føre til brann, elektrisk støt, personskade eller dødsfall.

ADVARSEL: Vegguttaket og ladeutstyret må være i god stand og installert for å overholde bestemmelsene i oppdaterte lokale forskrifter. Ikke bruk en ujordet stikkontakt. Få en elektriker til å installere og sjekke vegguttaket, hvis du mistenker at det ikke er skikkelig jordet, tilkoblingen føles løs eller uttaket er skadet. Støpselet må passe helt inn i stikkontakten. Bruk ikke skjøteledning, overspenningsvern, timer eller andre adaptere. Unnlatelse av å følge denne instruksjonen kan føre til elektrisk støt, skader på eiendom, personskade eller død.

ADVARSEL: Ikke mist kontrollboksen eller tilkoblingen i bakken. Unnlatelse av å følge denne instruksjonen kan føre til personskade, brann, elektrisk støt, dødsfall eller skader på eiendom.

ADVARSEL: Gjør en visuell kontroll av ladeutstyret før hver bruk. Ikke bruk ladeutstyret hvis det er skadet. Ikke forsøk å åpne eller reparere noen del av ladeutstyrets komponenter, da det ikke vil fungere. Ladeutstyrskomponenter inneholder viktige sikkerhetsanordninger i støpselet og kontakten som ikke kan repareres. Kontakt din lokale forhandler for å få hjelp. Unnlatelse av å følge denne instruksjonen kan føre til brann, elektrisk støt, personskade eller dødsfall.

ADVARSEL: Ikke bruk ladeutstyret ved temperaturer under -30°C eller over 50°C. Oppbevar ladeutstyret på et rent, tørt sted ved temperaturer mellom -30°C og 85°C. Sett kontrollboksen i holderen innendørs eller oppbevar alt ladeutstyr i vesken etter bruk, for å unngå personskader eller skader på ladeutstyret.

ADVARSEL: Ikke koble til eller koble fra tilkoblingsbare komponenter på ladeutstyret mens det er i bruk eller lades. Stikk ikke fingre eller gjenstander inn i den elektriske ladetilkoblingen. Barn må holdes under oppsyn når de befinner seg i nærheten av ladeutstyr som er koblet til vegguttak. Hvis disse anvisningene ikke følges, kan det føre til skader på ladeutstyret, brann, elektrisk støt, personskader eller dødsfall.

ADVARSEL: Dette utstyret har deler som kan danne lysbue eller slå gnister. Ikke utsett det for brannfarlige damper. Plasser utstyret minst 450 mm over gulvet.

ADVARSEL: For å redusere faren for at det oppstår brann må det bare koble til en krets som er forsynt med en forgrening/overstrømbeskyttelse på maks. 40 A som er installert i henhold til NEC og de lokale el-forskriftene.

ADVARSEL: Det er høyspenning i huset til el-måleren og i fordelingstavlen. Kontakt med høyspenning kan forårsake brann, elektrisk støt, personskade eller død.

Ranger (TRA, TRB) Vehicles Built From: 01-11-2024, CG4010noNOR noNOR, Edition date: 202407, DOM

ADVARSEL: Unnlatelse av å følge instruksjoner som er merket med varselsymbol, kan føre til brann og/eller alvorlige eller livstruende personskader på deg og andre.

OVERSIKT OVER LADEUTSTYR

Kjøretøyet ditt har en ladeledning plassert inne i kjøretøyet under venstre baksete inne i oppbevaringsrommet.

- Ikke bruk dette produktet hvis den fleksible strømledningen eller EV-kabelen har ødelagt isolasjon eller det oppdages andre tegn på skader.
- Ikke bruk dette produktet hvis kapslingen eller EV-kontakten er ødelagt, sprukket, åpen eller har andre tegn på skader.

Merk: *Du må koble ladeledningen til en dedikert stikkontakt.*

FORSIKTIG: FOR Å REDUSERE BRANNFAREN – bruk et forskriftsmessig jordet vekselstrømuttak for tre kontaktpinner. Dette må ha minst 15–20 ampere og være i god stand. Bruk en egen kurs. Det kan ikke være koblet andre enheter til denne kursen. Hvis du ikke bruker en egen kurs, kan sikringen gå. Hvis du ikke har en egen kurs, bør du kontakte du en godkjent elektriker for riktig installasjon.

Merk: *Pass på at den elektriske kilden oppfyller kravene for høyspenningsbatteriene som skal lades.*

Sørg for at ladeledningen er helt utpakket før lading. Plugg alltid ledningen i vekselstrømuttaket før du kobler ladetilkoblingen til ladeinngangen på kjøretøyet.

Merk: *Når du kobler ladeledningen til en stikkontakt, bruk følgende tabell for å fastslå ladestatusen for kjøretøyet. Hvis strømindikatorlampen er av etter at du har koblet til ladeledningen, bruk en annen stikkontakt.*

INSTRUKSJONER FOR TRANSPORT OG OPPBEVARING

Merk: *Ikke hold i ledningen til laderen etter den fleksible strømkabelen.*

Sørg for å vikle opp ledningen til laderen etter bruk.

Når ladingen er fullført, plasser ladeledningen i oppbevaringsboksen under venstre baksete.

Merk: *Ikke fange ledningen på ladeledningen innenfor baksetesperren ved oppbevaring, da dette kan forårsake skade på ledningen.*

Merk: *Oppbevar ladeledningen på et rent, tørt sted med en temperatur på -40–90°C.*

INDIKATORER FOR LADEUTSTYR

Ladeledning

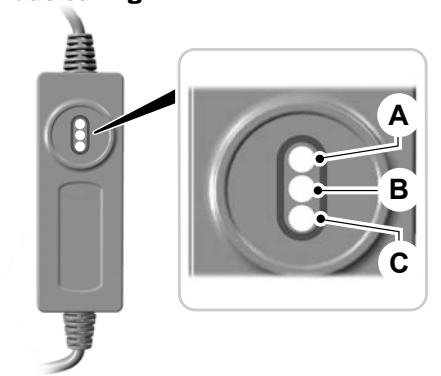

A. Strøm.
B. Feil.
C. Kontroller uttaket.

Indikatorlamper for ladeledning

LED-indikatorer for ladeledning			Hva det betyr	Hva du må gjøre
Strøm (grønn)	Feil (rød)	Kontroller uttaket (gul)		
Av	Av	Av	Hvis LED-indikatorene er av etter at du har koblet til ladeledningen og støpselet ikke har strøm fra stikkontakten, bruk en annen stikkontakt.	Bruk et annet vegguttak.
På	Av	Av	Ladeledningen er koblet til stikkontakten og klar til å lade kjøretøyet. Se delen om ladeinngang for informasjon om kjøretøylading.	Ingen tiltak nødvendig.
På	Blinker	På	Ladeledningens AC-støpsel er overopphetet. Ladeledningen er i en ny modus for å gå tilbake til normal tilstand. Hvis feilen vedvarer, har du et dårlig vegguttak.	Kontroller uttaket. Hvis problemet vedvarer, må du bruke et annet uttak.

LED-indikatorer for ladeledning			Hva det betyr	Hva du må gjøre
Strøm (grønn)	Feil (rød)	Kontroller uttaket (gul)		
På	Av	Blinker	Ladeledningen lader ved redusert strøm på grunn av overoppheting i veggut-taket.	Kontroller uttaket. Hvis problemet vedvarer, må du bruke et annet uttak.
På	På	Blinker	Ladeledningens AC-støpsel er overopp-hetet. Prøv igjen-modusen for ledningssettet er brukt opp. Kjøretøyet lader ikke. Du har et dårlig vegguttak.	Kontroller uttaket. Hvis problemet vedvarer, må du bruke et annet uttak.
På	Blinker	Av	Ladeledningen opplever en jordfeil ved ladeporten. Ladeledningen er i en ny modus for å gå tilbake til normal tilstand. Kjøretøyet lader ikke.	Koble fra og koble til igjen til kjøre-tøyets ladeinn-gang.
På	På	Av	Ladeledningen opplever en jordfeil ved ladeporten. Prøv igjen-modusen for ledningssettet er brukt opp. Kjøretøyet lader ikke. Ring etter service.	Be om service på kjøretøyet.
På	På / to blink-intervall	To blink-inter-vall	Mangler jording ved vekselstrømuttaket. Kjøretøyet lader ikke. Ladeledningen er i ny modus.	Koble til et riktig jordet vekselstrøm-uttak. Hvis feilen ikke forsvinner i løpet av 3 minutter, må ledningssettet sendes tilbake til service.
På	På/ blinker	Av	Ladeledningen har en intern feil. Ring etter service.	Vent to minutter. Hvis feilen ikke forsvinner, ledningssettet sendes til service. Skift ledning-ssettet.

Merk: *Hvis ladingen for plugin-kjøretøyet mislykkes, ringer du kundestøtten eller klikker på Ring kundestøtte eller Livechat på nettstedet vårt.*

LOKALISERE LADEPORTEN

Ladeinngangen er mellom venstre sidedør foran og venstre hjulbrønn foran. For å åpne trykker du midt på høyre kant av ladeinngangen og slipper.

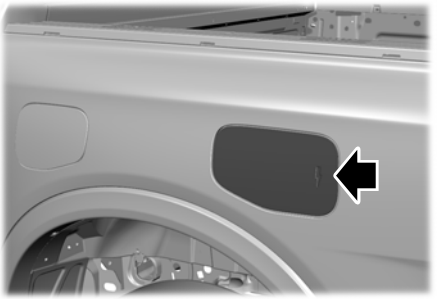

Merk: *Ikke bruk kraft til å åpne eller lukke dekselet til ladeinngangen. Bruk av kraft ved åpning og lukking av dekselet vil skade ladeporten.*

INDIKATORER FOR LADEPORT

Ladestatusindikatoren befinner seg bak ladeportdøren ved siden av ladeporten. Den angir ladestatusen til høyspenningsbatteriet i kjøretøyet.

Fargen hvit brukes som hjelpelys for å gjøre det enklere for deg å koble til samt å bekrefte til-/frakobling eller trykk på knappen for opplåsing av ladeledning.

Fargen blå brukes når kjøretøyet er koblet til og enten lader eller venter på å lade.

Vi bruker fargen rav for å indikere ladefeil.

Ladestatusindikatoren viser fremdriften for ladingen:

- Når ladestatusindikatoren pulserer i blått, lader kjøretøyet aktivt.
- Når indikatoren lyser konstant blått, er ladetilstanden 100 prosent, eller lademålet er nådd.



Merk: *Når ladingen stopper, lyser ladestatusindikatoren fast i blått i 30 sekunder før den slås av. Ladingen stopper når den er fullført, eller når den er midlertidig stanset på grunn av ladeinnstillinger eller ladestasjonshandlinger.*

Merk: *Ved ladefeil er ladestatusindikatoren gul. Feil kan oppstå i kjøretøyets ladesystem eller utenfor kjøretøyet, for eksempel med ladestasjonen eller strømforsyningen.*

Merk: *Hvis det oppdages en feil inne i kjøretøyets ladesystem under ladesyklusen, vil hele ladestatusindikatoren lyse gult i 30 sekunder og deretter slå seg av. Hvis dette skjer, kobler du fra ladetilkoblingen og setter den deretter tilbake i ladeporten. Hvis problemet vedvarer, ber vi deg få service på kjøretøyet ditt så snart som mulig.*

Merk: *Hvis det oppdages en feil utenfor kjøretøyet med ladestasjonen, vil den gule ladestatusindikatoren blinke kontinuerlig i 30 sekunder og deretter slå seg av. Hvis dette skjer, sjekk ladestasjonen eller strømforsyningen.*

Ranger (TRA, TRB) Vehicles Built From: 01-11-2024, CG4010noNOR noNOR, Edition date: 202407, DOM

AC-LADING

LADE HJEMME

AC-lading forlenger høyspenningsbatteriets levetid.

Ved AC-lading bør bilen være tilkoblet ved svært høye eller lave utetemperaturer. Dette gjør det mulig for systemet å holde høyspenningsbatteriet i best mulig tilstand.

FORSIKTIG:FOR Å REDUSERE BRANNFAREN må støpselet være forskriftsmessig jordet. Bruk en egen kurs. Hvis du ikke bruker en egen kurs, kan sikringen gå. Hvis du ikke har en egen kurs, bør du kontakte du en godkjent elektriker for riktig installasjon.

Du må pakke ut ladeledningen helt før du lader.

Når du skal bruke ladeledningen, må ladetilkoblingen kobles til ladeinngangen på kjøretøyet der du finner det samme identifikasjonssymbolet.

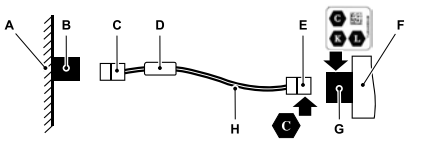

A Strømnett.
B Strømuttak (husholdningstype).
C Plugg.
D Kontrollboks.
E Ladetilkobling.
F Kjøretøy.
G Ladeportuttak.
H Ladeledning.

1. Sett girspaken i parkering (P).

Merk: *Girspaken må settes til Park (P) for å lade og for å tenne ladestatusindikatoren.*

2. Trykk midt på høyre av kant klaffen til ladeporten, og slipp for å åpne klaffen.
3. Velg riktig støpsel for stikkontakten du skal bruke, og plugg tilkoblingen til kontrollboksen for ladeledningen.

Merk: *Støpselet settes inn ved å ta tak om støpselet ved kabelen, eller ved å stikke og skyve det inn i kontrollboksen til du hører et klikk. Sørg for at støpselet er satt helt inn og at det flukter med kontrollboksen før det settes inn i uttaket. Hvis støpselet ikke blir satt inn riktig, vil ladingen ta lengre tid eller det kan oppstå feil.*

4. Sett støpselet inn i vegguttaket.
5. Bekreft at ladeledningens lysdioder lyser.
6. Koble ladetilkoblingen til ladeporten på bilen.

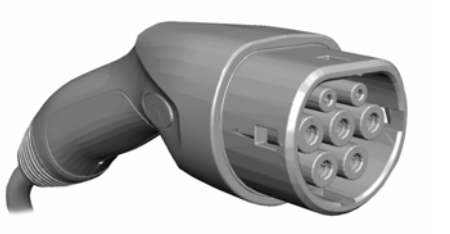

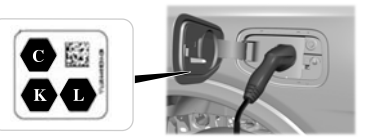

Merk: *Bilen låses til ladetilkoblingen.*

Merk: *Når du kobler til kjøretøyet, lades det som standard til 100 %, med mindre det er planlagt lading for dette ladestedet i innstillingene.*

Merk: *Sett støpselet i stikkontakten før du kobler ladetilkoblingen til ladeporten på kjøretøyet.*

Merk: *Når håndtaket er riktig festet, tennes lysringen. Dette viser begynnelsen på en normal ladesyklus.*

Merk: *På grunn av intern kommunikasjon i kjøretøyet, kan det forekomme forsinkelse i tenningen av lysringen.*

Merk: *Hvis du ikke får ladet kjøretøyet, bør du kontakte kundeservice. For å sikre den beste servicen ber vi deg om å ha serienummeret klart når du kontakter kundestøtte.*

Se *www.owner.ford.com* for mer informasjon.

Stoppe ladingen



1. Trykk på knappen på lysringen for å låse opp tilkoblingen og fjern ladetilkoblingshåndtaket fra kjøretøyet.

Merk: *Ikke prøv å fjerne ladetilkoblingen før den er låst opp. Ikke bruk verktøy for å prøve å fjerne en låst ladetilkobling. Dette kan skade kjøretøyet og ladekoblingen.*

Merk: *Du kan ikke låse opp ladetilkoblingshåndtaket uten at fjernkontrollen befinner seg nær kjøretøyet.*

Merk: *Du kan også frigjøre kabelen på berøringsskjermen i kjøretøyet ditt. Hvis kabelen stadig ikke frigjøres, skal du kontakte nødhjelp.*

Merk: *Hvis du lar ladeutstyret være tilkoblet, låses ladeporten igjen etter en kort tid. Ladingen blir ikke gjenopptatt.*

Merk: *Kjøretøyet kan ikke tas ut av parkering (P) før ladetilkoblingshåndtaket er fjernet.*

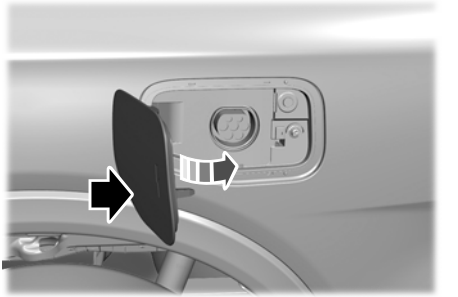

2. Trykk midt på høyre kant av ladeportdøren for å lukke.

LADING PÅ OFFENTLIG LADESTASJON

AC-lading forlenger høyspenningsbatteriets levetid.

Ved AC-lading bør bilen være tilkoblet ved svært høye eller lave utetemperaturer. Dette gjør det mulig for systemet å holde høyspenningsbatteriet i best mulig tilstand.

Hvis du skal bruke en vekselstrømladestasjon med tilkoblede kabler, må du velge kabelkoblingen som har det samme identifikasjonssymbolet.

Ranger (TRA, TRB) Vehicles Built From: 01-11-2024, CG4010noNOR noNOR, Edition date: 202407, DOM

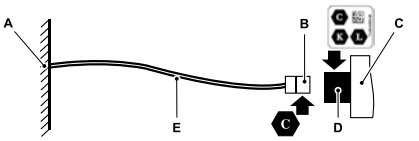

A AC-ladestasjon.
B Ladetilkobling.
C Kjøretøy.
D Ladeportuttak.
E Kabel.

1. Sett girspaken i parkering (P).

Merk: *Girspaken må stå i parkering (P) når du skal lade*

2. Trykk midt på den høyre kanten på klaffen til ladeporten, og slipp for å åpne klaffen.
3. Velg riktig ladestasjontilkobling
4. Koble ladetilkoblingen til ladeporten på bilen.





Merk: *Bilen låses til ladetilkoblingen.*

Merk: *Når du kobler til kjøretøyet, lades det som standard til 100 %, med mindre det er planlagt lading for dette ladestedet i innstillingene.*

Merk: *Når håndtaket er riktig festet, tennes lysringen. Dette viser begynnelsen på en normal ladesyklus.*

Merk: *På grunn av intern kommunikasjon i kjøretøyet, kan det forekomme forsinkelse i tenningen av lysringen.*

Informasjon om de offentlige ladestasjonene er tilgjengelig via appen på kjøretøyets berøringsskjerm samt kjøretøyappen på en mobil enhet med priser, effekttrinn og tilgjengelighet i sanntid. Ladehastigheten varierer avhengig av effektnivå, leverandør, plassering og klokkeslett.

Merk: *Hvis kjøretøyet ditt ikke har alternativet for kundetilkobling på kjøretøyets berøringsskjerm, kan det hende at appen ikke fungerer som den skal.*

Merk: *Avhengig av region kan det hende at funksjonaliteten til den offentlige ladeappen ikke støttes, og ladefunksjonen virker kanskje ikke som angitt.*

Hvis du lader kjøretøyet på en ladestasjon i BlueOval-ladenettverket, kan du bruke kjøretøyappen til å aktivere og betale ladingen. Du kan aktivere lading ved stasjoner som støtter Plug & Charge-funksjonen, ved ganske enkelt å koble til. Hvis ladestasjonen ikke inngår i BlueOval-ladenettverket, må du følge instruksjonen på ladestasjonen for å aktivere laderen.

Se *www.owner.ford.com* for mer informasjon.

Stoppe ladingen



1. Trykk på knappen på lysringen for å låse opp tilkoblingen og fjern ladetilkoblingshåndtaket fra kjøretøyet.

Merk: *Ikke prøv å fjerne ladetilkoblingen før den er låst opp. Ikke bruk verktøy for å prøve å fjerne en låst ladetilkobling. Dette kan skade kjøretøyet og ladekoblingen.*

Merk: *Du kan ikke låse opp ladetilkoblingshåndtaket uten at fjernkontrollen befinner seg nær kjøretøyet.*

Merk: *Du kan også frigjøre kabelen på berøringsskjermen i kjøretøyet ditt. Hvis kabelen stadig ikke frigjøres, skal du kontakte nødhjelp.*

Merk: *Hvis du lar ladeutstyret være tilkoblet, låses ladeporten igjen etter en kort tid. Ladingen blir ikke gjenopptatt.*

Merk: *Kjøretøyet kan ikke tas ut av parkering (P) før ladetilkoblingshåndtaket er fjernet.*

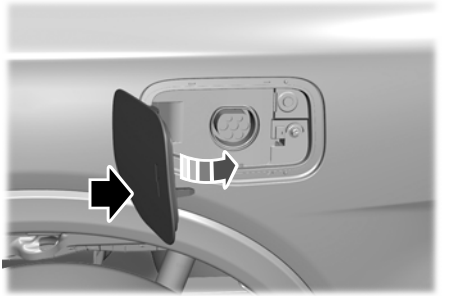

2. Trykk midt på høyre kant av ladeportdøren for å lukke.

LADETILKOBLING, MANUELL FRIGJØRING

Hvis kjøretøyet ikke låser opp ladetilkoblingen, kan du frigjøre den manuelt.

Frigjøring av ladetilkoblingen:

1. Slå av kjøretøyet.
2. Åpne bakluken.
3. Demonter det indre dekselet på venstre side av planet.

Ranger (TRA, TRB) Vehicles Built From: 01-11-2024, CG4010noNOR noNOR, Edition date: 202407, DOM

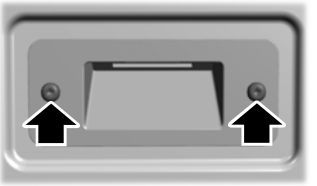



4. Finn den manuelle utløsermekanismen i gapet til det indre tilgangspanelet.
5. Trekk trekkeringen for den manuelle utløsermekanismen mot midten av kjøretøyet. Når du har trukket i ringen, må du passe på at vaieren ikke floker seg, da den tilbakestilles ved neste ladeøkt.

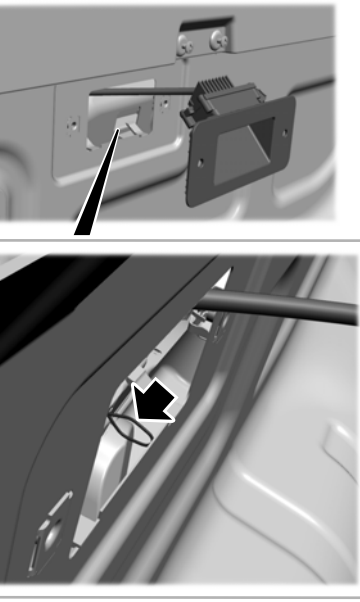

6. Fjern ladetilkoblingen fra ladeporten.
7. Monter det indre dekselet igjen, og plasser verktøyet i hanskerommet igjen.

Merk: *Neste gang du kobler til for å lade kjøretøyet, blir låsemekanismen koblet inn igjen og ringen tilbakestilles.*

LADEINNSTILLINGER

Hvis du har et strømabonnement der prisene varierer ut fra tid på døgnet, kan du planlegge ladingen for å dra fordel av lavere strømpriser i tidsrom der belastningen på strømnettet er mindre. Du kan også angi en øvre grense for lading av batteriet samt ønsket avreisetid og kupétemperatur, slik at kjøretøyet er klart når du er klar.

Planlagt lading kan stilles inn i midtre skjerm eller i kjøretøy-appen.

Slik viser du ladeinnstillinger:

1. 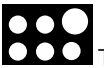 Trykk for å åpne innstillingsmenyen.
2.  Trykk på Lading.

Ladetidsinformasjon

Under lading vises starttiden og den beregnede sluttiden.

Hvis kjøretøyet befinner seg ved et lagret ladested, men ikke er tilkoblet, vises start- og sluttid vist ut fra kjent ladeinfrastruktur.

Merk: *Ladetidsinformasjonen beregnes. Visse forhold kan føre til lengre ladetider.*

Ladestatus for høyspenningsbatteriet.

Viser gjenværende ladeprosent med 100 % som den totale energien du kan få fra en ekstern lading.

Beregnet kjørerekkevidde

Angir avstanden som kjøretøyet anslås å kunne kjøre med høyspenningsbatteriets aktuelle ladenivå.

Ladestasjoner.

 Trykk på redigeringsknappen for å angi foretrukne ladetider for et bestemt ladested.

Kjøretøyet prioriterer lading ut fra de foretrukne tidsinnstillingene dine. Du kan angi to foretrukne ladetidsrom for ukedager og to for helger. Denne funksjonen gir deg mulighet til å lade til tider på døgnet når strømprisen er lavere. Kontakt strømselskapet for å finne ut hvilke takster det opereres med.

Merk: *Kjøretøyet lades i de foretrukne tidsrommene dine. Lading utenfor disse tidsrommene gjøres kun når det trengs mer tid for å nå det maksimale ladenivået som er angitt for dette stedet, innen neste avreisetid. I dette tilfellet begynner kjøretøyet typisk å lade straks det er tilkoblet.*

Merk: *Du kan åpne denne funksjonen også via kjøretøyappen.*

Avreise og komfort

 Trykk på redigeringsknappen hvis du vil endre avreise- og komfortinnstillingene.

Ved å stille inn avreisetider kan du styre ladeplaner og la kupeen eller høyspenningsbatteriet varmes eller kjøles når bilen er tilkoblet, slik at den er kjøreklart til ønsket tid. Når du angir en avreisetid, kan kjøretøyet bruke ladetidsinnstillingene dine for å lade ferdig før planlagt avreisetid, samtidig som strømkostnadene minimeres. Kalendervisningen gir deg mulighet til å programmere to avreisetider per dag for hver ukedag.

Merk: *Ved å bruke energi fra ladekilden mens kjøretøyet er tilkoblet, kan batteritemperaturen justeres for å optimere kjøreytelsen og redusere behovet for oppvarming eller avkjøling av kupeen når du begynner å kjøre. Dette er med på å maksimere kjørerekkevidden.*

Merk: *Du kan åpne denne funksjonen også via kjøretøyappen.*

Når ladestasjoner samt avreise og komfort er konfigurert, vises ytterligere opplysninger og innstillinger på skjermen med innstillinger.

Navn på ladested

Vises når kjøretøyet befinner seg på et lagret ladetidssted.

Ranger (TRA, TRB) Vehicles Built From: 01-11-2024, CG4010noNOR noNOR, Edition date: 202407, DOM

Neste avreisetid og kupékomfortnivå

Viser neste avreisetid og den tilknyttede innstillingen for kupékomfort.

På/av-bryter for ladestasjoner

Bryteren blir vist når kjøretøyet befinner seg på et lagret ladested. Bruk bryteren til å aktivere og deaktivere innstillingene dine bare for dette stedet. Innstillingene slettes ikke selv om du slår dem av for dette stedet, men du må slå på igjen for å aktivere dem på nytt.

På/av-bryter for avreise og komfort

Bryteren blir vist når du har minst én angitt avreisetid. Bruk denne bryteren for å slå av og på alle avreisetider. Innstillingene slettes ikke selv om du slår av avreise og komfort, men du må slå på igjen for å aktivere dem på nytt.

Konfigurering av ladested

Følg disse trinnene for å angi tids- og ladenivåinnstillinger for et ladested.



Trykk på redigeringsknappen for ladestasjoner på skjermen Ladeinnstillinger.

1. Velg en adresse på listen over nylige ladestasjoner. Hvis de tidligere lagrede ladestedene ikke er oppført, må du først velge å legge til nytt ladested. Du kan også redigere innstillingene for steder du har lagret tidligere.
2. Bekreft ved hjelp av kartvisningen at dette er stedet du ønsker å lagre. Endre eventuelt navnet på stedet og angi maksimum ladenivå. Trykk på Neste.

Merk: *Navnet på steder kan ikke starte med et tomt tegn og kan ikke inneholde spesialtegn.*

Merk: *Ladingen avsluttes når kjøretøyet når innstillingen for det maksimale ladenivået.*



3. Angi de foretrukne ladetidene for hverdag og/eller helg ved å trykke på og dra 24-timershjulet. Du kan sette opp to tidsblokker (ladetidsrom). Trykk på Neste når du har foretatt ønskede tidsinnstillinger for hverdag og helg.

Merk: *Hvis du velger alle eller ingen av de 24 timene, vil prioriteten for lading være den samme uansett tid på døgnet.*

4. Oppsummeringsskjermbildet viser innstillingene du har valgt for dette stedet. Trykk på Lagre, eller trykk på venstrepilen for å gå tilbake og endre innstillingene dine. Når kjøretøyet befinner seg ved et lagret ladested, vil skjermbildet for ladeinnstillinger vise stedsnavnet. Ladetidene baseres da på de foretrukne tidsinnstillingene for stedet samt neste avreisetid.

Merk: *Prioriteten vil alltid være å lade til maksimalt ladenivå innen neste avreisetid. Når ladetider er angitt, kan det være nødvendig å lade utenfor de foretrukne ladetidsrommene for å sikre at kjøretøyet er ferdig oppladet innen neste avreisetid. I dette tilfellet begynner kjøretøyet typisk å lade straks det er tilkoblet.*

Oppsett for avreise og komfort

Følg disse trinnene for å angi avreisetider og ønsket kupékomfort

1. Trykk på redigeringsknappen for avreise og komfort på skjermen med ladeinnstillinger.
2. Velg tidspunkt for hver ukedag innstillingene skal brukes på. Velg timer og minutter samt ønsket komfortnivå. De valgte dagene/tidene viser nå avreise- og komfortinnstillingene du har angitt. Trykk på Lagre for å ta i bruk innstillingene. Visningen av neste avreise på skjermen for ladeinnstillinger oppdateres tilsvarende.

Merk: *Lagre avreiseinnstillingene dine før du velger flere dager/tider. Prosessen må gjentas hvis du vil legge til flere unike avreisetider og komfortnivå.*

Merk: *Komfortnivået for forhåndsoppvarming/kjøling av kupeen kan variere avhengig av om du kobler til et vanlig uttak hjemme, et uttak med høyere effekt eller en ladestasjon. Hvor mye strøm som kan brukes på klimaanlegget, avhenger av ladeeffekten som ladestasjonen tilbyr. Ved lav utetemperatur og lav ladestrøm kan det i tillegg til ladestrømmen bli brukt litt strøm fra høyspenningsbatteriet for å varme opp kupeen.*

Ladestatus

Viser ladesystemets aktuelle status.

Ladestatus	Informasjon
Lades når tilkoblet	Kjøretøyet er ikke koblet til en strømkilde og starter ladingen når det kobles til.
Ladingen starter på ønsket tidspunkt	Bilen er frakoblet på et sted med aktiverte ladetidsinnstillinger. Ladingen starter til den viste tiden ut fra de valgte innstillingene. Du må koble til før den viste starttiden for at ladingen skal starte fra dette tidspunktet.
Ladingen starter på ønsket tidspunkt	Bilen er tilkoblet på et sted med aktiverte ladetidsinnstillinger. Ladingen starter på vist tidspunkt basert på valgte ladetidsinnstillinger.
Lading avsluttet	Kjøretøyet er tilkoblet og ladingen har blitt stoppet via kjøretøyappen.
Lader	Bilen er tilkoblet og lader.
Ladet	Bilen er ladet opp til maks. ladegrense.
12 V-batteriet lades	Bilen er tilkoblet og lader 12 V-batteriet.
Forhåndsoppvarming/-kjøling av kupeen	Bilen er tilkoblet og klimaanlegget er aktivert i samsvar med avreise- og komfortinnstillingene.

Ladestatus	Informasjon
Forhåndsoppvarming/-kjøling av batteriet	Bilen er tilkoblet og høyspenningsbatteriet forhåndsoppvarmes/kjøles.
Ladefeil på bilen	Bilen er tilkoblet, men det har oppstått en feil på ladesystemet. Koble fra og koble deretter til igjen. Kontakt din autoriserte EV-sertifiserte forhandler hvis feilen ikke løses.
Feil på ladestasjonen	Kjøretøyet er tilkoblet, men det er registrert en feil på ladestasjonen eller ladeledningen Kontroller ladeledningen og ladestasjonen eller strømtilførselen.
Det er ikke registrert en ladestasjon	En ladetilkobling er koblet til bilen, men det finnes ingen tilkobling til ladestrømkilden.
Pause i ladestasjonen	Kjøretøyet er tilkoblet, men ladingen i ladestasjonen har blitt satt på pause.

Ladestatusindikatorer

Viser når bilen er tilkoblet.


Ingen lading på grunn av feil.


Lades ikke.


Lader.


Venter på å starte lading basert på ladetidsinnstillingene.

BRUK AV KJØRETØYAPPEN OG LADING

Kjøretøy-appen lar deg overvåke og administrere kjøretøyets lading, inkludert ladeplaner og preferanser.

Se *www.owner.ford.com* for mer informasjon.

IDENTIFISERINGSSYMBOLER FOR LADEUTSTYR



Identifikasjonssymbol på bilens kabelkoblinger, ladestasjonens kabelkoblinger og bilens ladeinnganger.

Strømtilførselstype	Standard	Konfigurasjon	Type tilbehør	Spenningsområde
Vekselstrøm	EN 62196-2	Type 2	Kjøretøytilkobling, ladestasjonens ladeinngang og bilens ladeinngang	Opptil 480 volt RMS



Identifikasjonssymbol på ladestasjonsportene og kontakten på ladekabelen for bruk på offentlig tilgjengelige ladestasjoner.

Strømtilførselstype	Standard	Konfigurasjon	Type tilbehør	Spenningsområde
Vekselstrøm	EN 62196-2	Type 2	Ladestasjonsport, kontakt på ladekabel for bruk på offentlig tilgjengelige ladestasjoner.	Opptil 480 volt RMS



Identifikasjonssymbol på ladestasjonstilkoblingen.

Strømtilførselstype	Standard	Konfigurasjon	Type tilbehør	Spenningsområde
Likestrøm	EN 62196-3	FF	Kjøretøytilkobling, bilens ladeinngang og tilkobling på ladestasjonen.	50–500 volt



Identifikasjonssymbol på ladestasjonstilkoblingen.

Strømtilførsels-type	Standard	Konfigurasjon	Type tilbehør	Spenningsområde
Likestrøm	EN 62196-3	FF	Kjøretøytilkob-ling, bilens ladeinngang og tilkobling på ladestasjonen.	200–920 volt

LADING AV BILEN – FEILSØKING

LADE KJØRETØYET – INFORMASJONSMELDINGER

Melding	Handling
Kjøretøy tilkoblet?	Før du kan starte bilen, må du bekrefte at den er frakoblet. Kontroller at kjøretøyet er frakoblet og svare på meldingen før du starter.
Koble fra før start av kjøretøyet	Du forsøker å starte bilen mens det fortsatt er tilkoblet.
Feil på ladestasjonen, se håndboken	En ladefeil er blitt oppdaget. Kontroller ladeledningen og ladestasjonen eller strømtilførselen.
Kommunikasjonsfeil med ladestasjonen. Kontakt stasjonsleveran-døren	Ladestasjonen kan ikke kommunisere med kjøretøyet. Kontakt stasjonsleverandøren.

LADE KJØRETØYET – VANLIGE SPØRSMÅL

Hvorfor kommer det en summe- eller viftelyd fra bilen under lading?

- Ved lading av høyspenningsbatteriet kan det høres en summe- eller viftelyd. Dette er helt normalt og kommer av at bilen jobber med å holde batteriet avkjølt under lading.

MANUELL GIRKASSE – FORHOLDSREGLER

ADVARSEL: Sett alltid parkeringsbremsen helt på, og husk å sette girspaken i førstegir. Slå av tenningen, og ta ut nøkkelen hver gang du forlater kjøretøyet.

Ikke hvil hånden på girspaken, og ikke bruk girspaken til å støtte opp eller henge ting på. Dette kan føre til skader på girkassen som ikke dekkes av garantien.

Ikke hvil foten på clutchpedalen, og ikke bruk clutchpedalen til å holde kjøretøyet stille mens du venter i en bakke. Dette kan føre til skader på clutchen som ikke dekkes av garantien.

Hvis du ikke trår clutchen helt inn, kan det bli tyngre å skifte gir, og det kan føre til for tidlig girkasseslitasje eller skader på girkassen.

Hvis et gir ikke går helt i inngrep, trykker du clutchpedalen helt inn og skifter til nøytral. Slipp clutchpedalen et øyeblikk, og trå den helt inn og skift til ønsket gir.

SKIFTE TIL REVERS (R)

Ikke skift til revers mens kjøretøyet er i bevegelse. Dette kan føre til skader på girkassen som ikke dekkes av garantien.

1. Trykk bremsepedalen helt inn.
2. Trykk clutchpedalen helt inn, og skift til nøytral.

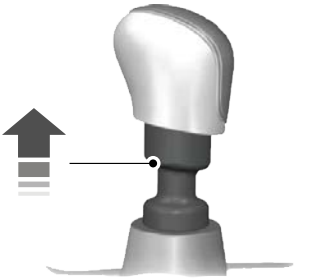

3. Løft kragen, og skift til revers.

MANUELL GIRKASSE – GIRINDIKATORER



Den tennes for å gjøre deg oppmerksom på at skifte til et høyere gir kan gi bedre drivstofføkonomi eller lavere utslipp.

KONTROLL AV GIROLJENIVÅET I EN MANUELL GIRKASSE

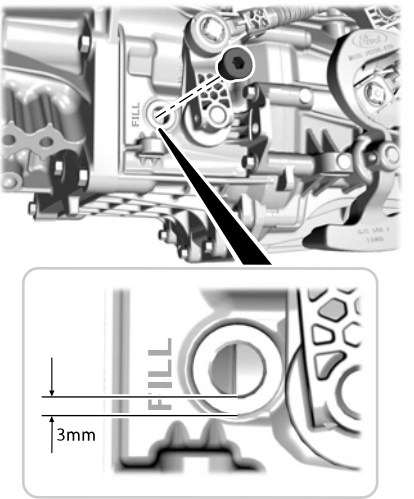

Giroljenivået er 3 mm fra oljepåfyllingspluggen.

KONTROLL AV CLUTCHVÆSKENIVÅET

Clutch- og bremsesystemene deler den samme væskebeholderen. Se **Kontroll av bremsevæske** (side 277)..

GIROLJEKAPASITET OG -SPESIFIKASJON FOR MANUELL GIRKASSE

Se **Giroljekapasitet og -spesifikasjon for manuell girkasse** (side 584)..

CLUTCHVÆSKEKAPASITET OG -SPESIFIKASJON

Se **Spesifikasjoner** (side 559)..

STILLINGER FOR AUTOMATISK GIRKASSE

FORHOLDSREGLER FOR AUTOMATISK GIRKASSE

ADVARSEL: Ta i bruk parkeringsbremsen, skift til Park (P), slå av kjøretøyet og ta ut nøkkelen eller fjernkontrollen før du forlater kjøretøyet. Unnlatelse av å følge denne instruksjonen kan føre til alvorlig/livstruende personskade.

ADVARSEL: Når kjøretøyet står stille, holder du bremsepedalen helt inn mens du skifter gir. Hvis denne instruksjonen ikke følges, kan det føre til personskader, dødsfall eller skader på eiendom.

ADVARSEL: Ikke trykk inn bremsepedalen og gasspedalen samtidig. Hvis begge pedalene trykkes inn samtidig i mer enn noen få sekunder, reduseres motorytelsen. Dette kan gjøre det vanskelig å opprettholde kjørehastigheten, og det kan oppstå trafikkfarlige situasjoner med alvorlig personskade til følge.

SLIK SETTER DU BILEN I GIR - BILER MED: ELEKTRONISK SKIFTE

Velgeren er plassert på midtkonsollen.

1. Trykk bremsepedalen helt inn, og hold den der.
2. Flytt girspaken til en stilling.

Merk: *Stillingen lyser på velgeren.*

3. Trykk på manuell (M) mens girspaken står i Drive (D) for å skifte til / avslutte modus.

SLIK SETTER DU BILEN I GIR - BILER MED: MEKANISK SKIFTE

Velgeren er plassert på midtkonsollen.

1. Trykk bremsepedalen helt inn, og hold den der.
2. Flytt girspaken til en stilling.

PARK (P) - BILER MED: ELEKTRONISK SKIFTE

ADVARSEL: Sett girspaken i park (P) bare når bilen står stille.

I park (P) overføres det ikke kraft til drivhjulene.

Merk: *Det høres et lydsignal hvis du forsøker å gå ut av bilen uten at den er i parkering (P).*

Merk: *Det er ikke sikkert at bilen kan tas ut av parkering (P) hvis 12 V-batteriet er utladet.*

Merk: *Bilen kan eventuelt ikke tas ut av parkering (P) hvis en sikring har gått.*

Merk: *Det er ikke sikkert at bilen kan tas ut av parkering (P) uten at nøkkelen eller fjernkontrollen befinner seg i bilen.*

Merk: *Den elektroniske parkeringsbremsen kan aktiveres når du slår på tenningen og velgerspaken står i parkering (P).*

Merk: *Den elektroniske parkeringsbremsen kan bli aktivert hvis du skifter til parkering (P) uten å trå helt inn bremsepedalen.*

Merk: *Den elektroniske parkeringsbremsen kan bli aktivert hvis du skifter til parkering (P) i en bakke.*

Merk: *Ikke løs parkeringsbremsen manuelt mens velgerspaken står i parkering (P).* *Se **Løsne den elektriske parkeringsbremsen automatisk** (side 284)..*

Merk: *Bilen kan skifte til parkering (P) hvis du forsøker å gå ut av bilen uten å sette den i parkering (P). Se* ***Automatisk retur til Park (P)*** *(side 258)..*

Merk: *Det kan komme et lydsignal når du velger park (P).*

PARK (P) - BILER MED: MEKANISK SKIFTE

ADVARSEL: Sett girspaken i park (P) bare når bilen står stille.

I parkering (P) overføres det ikke kraft til drivhjulene.

Merk: *Det høres et lydsignal hvis du forsøker å gå ut av bilen uten at den er i parkering (P).*

Merk: *Det er ikke sikkert at bilen kan tas ut av parkering (P) hvis 12 V-batteriet er utladet.*

Merk: *Bilen kan eventuelt ikke tas ut av parkering (P) hvis en sikring har gått.*

Merk: *Det er ikke sikkert at bilen kan tas ut av parkering (P) uten at nøkkelen eller fjernkontrollen befinner seg i bilen.*

Merk: *Den elektroniske parkeringsbremsen kan aktiveres når du slår på tenningen og velgerspaken står i parkering (P).*

Merk: *Den elektroniske parkeringsbremsen kan bli aktivert hvis du skifter til parkering (P) uten å trå helt inn bremsepedalen.*

Merk: *Den elektroniske parkeringsbremsen kan bli aktivert hvis du skifter til parkering (P) i en bakke.*

Merk: *Ikke løs parkeringsbremsen manuelt mens velgerspaken står i parkering (P). Se* ***Løsne den elektriske parkeringsbremsen automatisk*** *(side 284)..*

REVERS (R)

ADVARSEL: Sett girspaken i revers (R) kun når kjøretøyet står stille.

I revers (R) overføres det ikke kraft til drivhjulene.

NØYTRAL (N)

ADVARSEL: I Nøytral (N) kan kjøretøyet rulle fritt.

I nøytral (N) overføres det ikke kraft til drivhjulene.

KJØR (D)

I kjør (D) overføres det ikke kraft til drivhjulene.

Merk: *Progressivt områdevalg er tilgjengelig i kjør (D). Se* ***Bruke valg av progressivt område*** *(side 260)..*

MANUELL (M) - BILER MED: ELEKTRONISK SKIFTE

I manuell (M) kan du velge et bestemt gir. Se **Manuell skifting av gir** (side 256)..

Merk: *Vi anbefaler at du bruker denne modusen når du kjører med tilhenger eller i hellinger / høytliggende områder.*

MANUELL (M) - BILER MED: MEKANISK SKIFTE

I manuell (M) kan du velge et bestemt gir.

Merk: *Vi anbefaler at du bruker denne modusen når du kjører med tilhenger eller i hellinger / høytliggende områder. Se* ***Slepe en tilhenger*** *(side 417)..*

Ranger (TRA, TRB) Vehicles Built From: 01-11-2024, CG4010noNOR noNOR, Edition date: 202407, DOM

STILLINGSINDIKATORER FOR AUTOMATISK GIRKASSE

Valgt girstilling vises i instrumentgruppen.



Merk: *Stillingen kan lyse på girvelgerspaken.*

MANUELL SKIFTING AV GIR - UNNTATT: RAPTOR

Skifte ved hjelp av knappene på girvelgerspaken

Det aktuelle giret vises i instrumentgruppen. Giret som for øyeblikket er valgt blinker hvis det ikke er mulig å skifte til ønsket gir. Kjøretøyet sperrer for å skifte til et gir som øker eller senker motorturtallet ut over en grenseverdi.

Kjøretøyet kan skifte til et annet gir hvis du trykker gasspedalen eller bremsepedalen helt inn.

Merk: *Langvarig kjøring på høyt turtall kan føre til skader som ikke dekkes av kjøretøygarantien.*

Merk: *Den valgte kjøremodusen kan påvirke når bilen skifter til ønsket gir.*

Elektronisk skifter

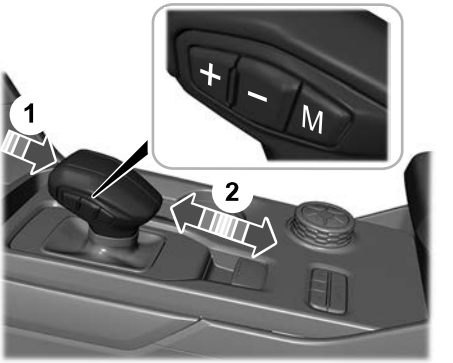

Mekanisk skifte

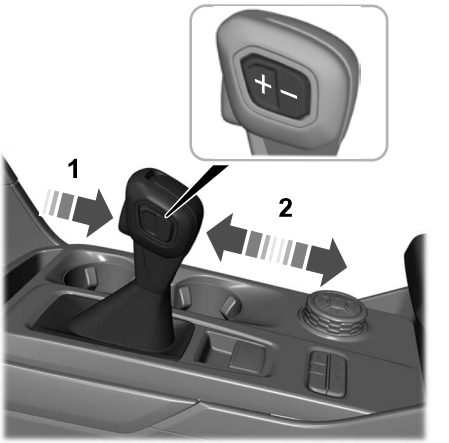

Manuell skifting av gir i Manuell (M)

Bruk denne funksjonen for å velge et bestemt gir.

Merk: *Vi anbefaler at du bruker denne funksjonen for motorbremsing eller når du kjører med tilhenger eller i hellinger / høytliggende områder. Se* ***Slepe en tilhenger*** *(side 417)..*

Trykk på en knapp for å slå på funksjonen.

Trykk på den øvre knappen (+) for å gire opp.

Trykk på den nedre knappen (-) for å gire ned.

Skift til Drive (D) for å slå av funksjonen.

MANUELL SKIFTING AV GIR - RAPTOR

Skifte ved hjelp av rattkontrollene

Det aktuelle giret vises i instrumentgruppen. Giret som for øyeblikket er valgt blinker hvis det ikke er mulig å skifte til ønsket gir. Bilen skifter ikke til et gir som øker eller senker motorturtallet ut over en grenseverdi.

Kjøretøyet kan skifte til et annet gir hvis du trykker gasspedalen eller bremsepedalen helt inn.

Merk: *Langvarig kjøring på høyt turtall kan føre til skader som ikke dekkes av kjøretøygarantien.*

Merk: *Den valgte kjøremodusen kan påvirke når bilen skifter til ønsket gir.*



Skifte gir manuelt i Drive (D)

Bruk denne funksjonen for midlertidig å bytte gir.

Merk: *Vi anbefaler at du bruker denne funksjonen for motorbremsing eller når du kjører i hellinger / høytliggende områder.*

- Trekk i en av rattkontrollene for å aktivere funksjonen.
- Trekk i den høyre rattkontrollen (+) for å gire opp.
- Trekk i den venstre rattkontrollen (-) for å gire ned.
- Hold rattkontrollen (+) i noen sekunder for å slå av funksjonen.

Merk: *Funksjonen slås av etter en kort tid hvis du ikke trekker i en av rattkontrollene.*

Manuell skifting av gir i Manuell (M)

Bruk denne funksjonen for å velge et bestemt gir.

Merk: *Vi anbefaler at du bruker denne funksjonen for motorbremsing eller når du kjører med tilhenger eller i hellinger / høytliggende områder. Se* ***Slepe en tilhenger*** *(side 417)..*

- Skift til manuell (M) eller med velgeren i kjør (D) og trykk på knappen manuell (M) for å slå på funksjonen.
- Trekk i den høyre rattkontrollen (+) for å gire opp.
- Trekk i den venstre rattkontrollen (-) for å gire ned.
- Skift til kjør (D) eller trykk på knappen manuell (M) igjen for å slå av funksjonen.

Ranger (TRA, TRB) Vehicles Built From: 01-11-2024, CG4010noNOR noNOR, Edition date: 202407, DOM

MIDLERTIDIG NØYTRAL MODUS

Slik fungerer midlertidig nøytral modus

Bruk denne modusen for å holde kjøretøyet i Nøytral (N) en begrenset tid når du går ut av bilen eller slår den av. For eksempel hvis du går ut av kjøretøyet i et automatisk vaskeanlegg.

Merk: *Du trenger ikke å bruke denne modusen i en vaskehall hvis du setter i nøytral (N) og blir værende i kjøretøyet med strømmen på.*

Merk: *Kjøretøyet får ikke taues i denne modusen.*

Merk: *Automatisk retur til parkering (P) forsinkes hvis kjøretøyet er i denne modusen. Se* ***Automatisk retur til Park (P)*** *(side 258)..*

Begrensninger for Midlertidig nøytral modus

Denne modusen kan være utilgjengelig hvis 12 V-batteriladenivået er lavt. Koble til en ekstern strømkilde og forsøk å kjøre prosedyren på nytt.

Bilen kan skifte til parkering (P) etter 30 minutter, eller hvis ladenivået for kjøretøyets batteri er lavt. Ved lengere tids bruk av denne modusen kan 12 V-batteriet lades ut.

Denne modusen kan være utilgjengelig hvis kjøretøyet er under driftstemperatur. Varm opp kjøretøyet og forsøk å kjøre prosedyren på nytt.

Kjøretøyet får ikke taues i denne modusen. Unnlatelse av å overholde disse instruksjonene kan medføre skade på kjøretøyet som ikke dekkes av garantien.

Aktivere Midlertidig nøytral modus

1. Stans kjøretøyet helt.
2. Trykk bremsepedalen helt inn, og hold den der.
3. Start kjøretøyet.
4. Skift til nøytral (N).

Merk: *Det vises en instruksjonsmelding.*

5. Trykk på den manuelle (M)-knappen innen noen få sekunder.

Merk: *Det vises en bekreftelsesmelding når kjøretøyet skifter til denne modusen.*

6. Slipp ut bremsepedalen.

Merk: *Nå kan kjøretøyet rulle fritt.*

7. Stans motoren.

Merk: *Kjøretøyet får ikke taues i denne modusen.*

Merk: *Varsellampen for nøytral (N) på girspaken kan blinke i denne modusen.*

Avslutte Midlertidig nøytral modus

1. Trykk inn bremsepedalen.
2. Skift til Park (P), eller slå på bilen ditt, og skift til kjør (D) eller revers (R)

AUTOMATISK RETUR TIL PARK (P)

Hvordan fungerer retur til Park (P)?

Girkassen settes til Park (P) når bilen står i ro, og ett av følgende inntreffer:

- Du slår av bilen.
- Du åpner førerdøren uten at førerens sikkerhetsbelte er festet.
- Du løsner sikkerhetsbeltet på førersiden mens førerdøren er åpen.

Merk: *Ikke bruk Automatisk retur til Park (P) mens bilen er i bevegelse, unntatt i en nødsituasjon. Se* ***Solskjermer*** *(side 189)..*

Ranger (TRA, TRB) Vehicles Built From: 01-11-2024, CG4010noNOR noNOR, Edition date: 202407, DOM

Begrensninger av automatisk retur til Park (P)

Automatisk retur til Park (P) fungerer eventuelt ikke i følgende tilfeller:

- Det har oppstått en feil på føleren for åpen førerdør.
- Det har oppstått en feil på sikkerhetsbelteføleren for førersetet.

Kontakt en autorisert forhandler hvis noe av følgende oppstår:

- Varsellampen for sikkerhetsbelte lyser eller det høres et lydvarsel selv om sikkerhetsbeltet til førersetet er festet.
- Varsellampen for åpen dør lyser ikke selv om førerdøren er åpen.
- Varsellampen for åpen dør tennes selv om førerdøren er lukket.
- Melding om at girspaken ikke står i Park (P) vises når førerdøren er lukket, etter at du har flyttet girspaken ut av Park (P).

TA DET STILLESTÅENDE KJØRETØYET UT AV PARKERING (P)

ADVARSEL: Ved utføring av denne prosedyren må du ta girspaken ut av parkering (P). Det vil si at bilen kan rulle fritt. For å unngå at bilen beveger seg utilsiktet, må du trekke til parkeringsbremsen før du gjør dette. Bruk hjulklosser ved behov.

Bruk denne prosedyren til å få girkassen ut av Park (P) i tilfelle en elektrisk feil eller i nødsituasjon.

Merk: *Denne modusen kan være utilgjengelig hvis 12 V-batteriladenivået er lavt. Koble til en ekstern strømkilde og forsøk å kjøre prosedyren på nytt.*

Merk: *Bilen kan skifte til parkering (P) etter 30 minutter, eller hvis ladenivået for kjøretøyets batteri er lavt. Langvarig bruk av denne modusen kan føre til at 12 volts batteriet går tomt.*

Merk: *Denne modusen kan være utilgjengelig hvis kjøretøyet er under driftstemperatur. Varm opp kjøretøyet og forsøk å kjøre prosedyren på nytt.*

Merk: *Kjøretøyet får ikke taues i denne modusen. Unnlatelse av å overholde disse instruksjonene kan medføre skade på kjøretøyet som ikke dekkes av garantien.*

Slik får du girspaken ut av Park (P)

1. Aktiver parkeringsbremsen.

Merk: *Hvis batteriet er utladet, må du bruke en ekstern strømkilde for å aktivere parkeringsbremsen.*

2. Start bilen uten å berøre bremsepedalen med foten.
3. Trykk bremsepedalen helt inn, og hold den der.
4. Hold gasspedalen helt inne.
5. Skift til nøytral (N).
6. Trykk på M-knappen innen noen få sekunder.
7. Forsøk å starte bilen.

Merk: *Det vises en bekreftelsesmelding når kjøretøyet skifter til denne modusen.*

Merk: *Du må fullføre denne prosedyren innen 15 sekunder. Hvis girkassen skifter til Park (P), kan du forsøke å kjøre prosedyren på nytt.*

8. Slipp opp gasspedalen og gasspedalen.
9. Løs ut parkeringsbremsen.

Merk: *Nå kan kjøretøyet rulle fritt.*

10. Stans motoren.

Merk: *Kjøretøyet får ikke taues i denne modusen.*

Ranger (TRA, TRB) Vehicles Built From: 01-11-2024, CG4010noNOR noNOR, Edition date: 202407, DOM

Sette bilen tilbake i normalmodus.

1. Trykk inn bremsepedalen.
2. Skift til Park (P).

LYDVARSLER FOR AUTOMATISK GIRKASSE - BILER MED: ELEKTRONISK SKIFTE

Lydsignal når girspaken ikke står i Park (P)

Høres hvis du åpner førerdøren før girspaken er satt til Park (P).

LYDVARSLER FOR AUTOMATISK GIRKASSE - BILER MED: MEKANISK SKIFTE

Lydsignal når girkassen ikke står i parkering (P)

Utløses i følgende situasjoner:

- Du slår av kjøretøyet før du har giret til parkering (P).
- Du åpner førerdøren før du har giret til parkering (P).

BRUKE VALG AV PROGRESSIVT OMRÅDE

Med valg av progressivt område kan du utelukke gir fra det automatiske giringsområdet. Dette kan gi deg en forbedret kjøreopplevelse ved å redusere girskift, for eksempel i glatte forhold eller bratte bakker eller når du trekker tilhenger. Se **Slepe en tilhenger** (side 417)..

Sett girkassen i kjør (D) og trykk på minus (-)-knappen for å begynne å slå på funksjonen.

Trykk en gang til på minus (-)-knappen for fortsette å utelukke høyere gir. Fra og med det høyeste giret, angir instrumentgruppen gjeldende gir og høyeste tilgjengelige gir. Trykk for eksempel to ganger på minus (-)-knappen for å utelukke 10. og 9. gir.

Merk: *Instrumentgruppen angir gjeldende gir og høyeste tilgjengelige gir.*

Trykk på pluss (+)-knappen for å låse opp gir, slik at girkassen kan skifte til høyere gir.

Merk: *Girkassen skifter automatisk gir innenfor girområdet du har valgt.*

Ranger (TRA, TRB) Vehicles Built From: 01-11-2024, CG4010noNOR noNOR, Edition date: 202407, DOM

SLIK FUNGERER FIREHJULSDRIFTEN - 4X4 MED DELVIS INNKOBLING

4x4 med delvis innkobling

Dette systemet tilbyr følgende driftsmoduser: tohjulsdrift høy, firehjulsdrift høy og firehjulsdrift lav.

Når du velger enten firehjulsdrift høy eller firehjulsdrift lav, vil systemet tilføre for- og bakhjulene mekanisk låst firehjulsdriftkraft for bruk ved kjøring i terreng eller på glatt underlag som f.eks. dyp snø, sand eller gjørme.

Når firehjulsdrift lav er valgt, gir det ekstra girmuligheter for økt dreiemoment ved forhold som dyp sand, bratte bakker eller trekking av tunge gjenstander.

SLIK FUNGERER FIREHJULSDRIFTEN - AVANSERT 4X4 MED 4A-MODUS

Avansert 4x4 med automatisk, behovsstyrt innkobling

Dette systemet overvåker ulike sensoriske inndata for kjøretøyet for å øke ytelsesnivået. Dette systemet tilbyr følgende driftsmoduser: tohjulsdrift høy, firehjulsdrift auto, firehjulsdrift høy og firehjulsdrift lav.

Når du velger firehjulsdrift auto, vil systemet variere energien til forhjulene kontinuerlig for å sikre optimal ytelse uansett kjøreforhold.

Når du velger enten firehjulsdrift høy eller firehjulsdrift lav, vil systemet tilføre for- og bakhjulene elektronisk låst kraft for bruk ved kjøring i terreng eller på glatt underlag som f.eks. dyp snø, sand eller gjørme.

Når firehjulsdrift lav er valgt, gir det ekstra girmuligheter for økt dreiemoment ved forhold som dyp sand, bratte bakker eller trekking av tunge gjenstander.

BEGRENSNINGER FOR FIREHJULSDRIFT - UNNTATT: RAPTOR

Ikke bruk modusen firehjulsdrift høy (4H) eller firehjulsdrift lav (4L) på veier med tørt, hardt dekke. Dette kan føre til sterk støy, økt dekkslitasje og skade på drivlinjekomponenter.

4H- eller 4L-modus skal kun brukes ved kjøring på glatt eller løst underlag. Bruk av 4L-modus på denne typen underlag kan forårsake en viss støy i form av f.eks. tidvise dunk, men skal ikke skade drivlinjekomponentene.

Hos kjøretøy med elektronisk shift-on-the-fly-overføringshus kan drivlinjen bli mekanisk blokkert hvis du forsøker å skifte ut av firehjulsdriftmodus på tørt, hardt veiunderlag.

Merk: *Hvis kjøretøyet har et 4x4-overføringshus med valgbar deltidsinnkobling, må du passe på at firehjulsdriftsystemet ikke blokkeres mekanisk når du veksler fra løst/glatt underlag til tørt, hardt veidekke i tohjulsdrift høy.*

Merk: *I visse tilfeller der det oppstår problemer med innkoblingen av firehjulstrekksystemet, kan det bli vist en melding om* ***For å aktivere 4x4, senk fart til 3 mph*** *eller* ***For å aktivere 4x4, senk fart til 5 km/t*** *i instrumentgruppen. Denne meldingen kan også bli vist når du kobler inn firehjulsdriftsystemet ved ekstremt lav utetemperatur i begynnelsen av kjøresyklusen. Så snart drivlinjen har blitt varm, kan bytte til firehjulsdrift gjenopptas som normalt.*

Ranger (TRA, TRB) Vehicles Built From: 01-11-2024, CG4010noNOR noNOR, Edition date: 202407, DOM

Bruke firehjulsdrift med et reservedekk eller ulike dekk

Hos kjøretøy med firehjulsdrift kan størrelsen på reservedekket påvirke firehjulsdriftsystemet.

Ved betydelig avvik i dimensjonen til reservedekket og de øvrige dekkene, kan firehjulsdriftfunksjonen bli begrenset og det kan oppstå mer støy, ubehag og skader på drivlinjen.

På grunn av normal dekkslitasje kan det være at reservedekket har en litt annen størrelse enn de monterte dekkene på kjøretøyet. Bruk reservedekket kun i begrenset tid.

Når du kjører med en ulik hjul- og dekkenhet, er det viktig at du ikke:

- Overskrider 80 km/h ved bruk av firehjulsdriftsmodus.
- Velger firehjulsdriftmodus med mindre kjøretøyet står parkert.
- Bruker firehjulsdriftmodus på tørr asfalt.

Firehjulsdriftfunksjonen kan være begrenset når du kjører med en ulik reservehjuls- og dekkenhet. Dette gjelder særlig ved bruk av mekanisk låst firehjulsdriftmodus. Du kan oppleve følgende:

- Ekstra støy fra overføringshuset eller andre drivlinjekomponenter.
- Problemer med å gire inn og ut av en mekanisk låst firehjulsdriftmodus.
- Skader på drivlinjekomponenter.

Merk: *Ikke aktiver firehjulsdriftmodus mens du kjører med et reservehjul, med mindre du trenger det for å komme deg løs.*

Skift til 2H straks du har kommet deg løs ved å følge disse trinnene:

1. Stans kjøretøyet helt på et jevnt, horisontalt underlag.
2. Sett girspaken i park (P) hvis kjøretøyet har automatgirkasse eller i nøytral (N) hvis den har manuell girkasse.
3. Skift til tohjuls tohjulsdrift.
4. Sett girspaken i Revers (R).
5. Skift til Drive (D) hvis kjøretøyet har automatgirkasse, eller til 1. gir hvis den har manuell girkasse for å kontrollere at overføringshuset ikke har hengt seg opp.

Mekanisk skiftblokkering

På kjøretøy med elektronisk shift-on-the-fly-overføringshus, fordeler overføringshuset dreiemomentet til forhjulene ved å mekanisk låse de fremre og bakre drivakslene sammen. Flere eksterne faktorer kan påvirke giringen i denne typen system, inkludert, men ikke begrenset til:

- Kjøretøyakselerasjon.
- Dekk med ulik størrelse.
- Kraftig styring.

I kjøretøy med elektronisk shift-on-the-fly-overføringshus, anbefaler vi at du utfører følgende for å redusere sannsynligheten for en mekanisk skiftblokkering når du skifter til tohjulsdrift høy (2H) på tørre veier med hardt underlag:

1. Stans kjøretøyet helt på et jevnt, horisontalt underlag mens du kjører rett fremover.
2. Sett girkassen i park (P) for automatgir eller trykk inn clutchen på kjøretøy med manuell girkasse.
3. Velg 2H og vent til 2H-LEDen lyser konstant.
4. Sett girkassen i revers (R) for automatgir eller velg revers (R) og slipp clutchen på kjøretøy med manuell girkasse. La kjøretøyet rulle bakover ca. 1 m og trykk ned bremsen.

5. Sett girkassen i drive (D) for automatgir eller trykk inn clutchen på kjøretøy med manuell girkasse. La kjøretøyet rulle fremover ca. 1 m.

Hvis systemet er mekanisk blokkert eller hvis systemet oppdager en mekanisk skiftblokkering i fart etter at tohjulsdrift høy (2H) er valgt, kan det vises en melding om at firehjulsdrift ikke kan kobles ut. En eller flere av følgende handlinger kan frigjøre den mekaniske skiftblokkeringen:

- Momentan akselerasjon.
- Momentan bremsing.
- Stanse kjøretøyet helt.
- Skifte gir til nøytral (N) og tilbake til drive (D)
- Skifte gir til revers (R) og tilbake til drive (D)
- Kjøre kjøretøyet rundt en knapp sving i lav hastighet.

BEGRENSNINGER FOR FIREHJULSDRIFT - RAPTOR

Ikke bruk modusen firehjulsdrift høy (4H) eller firehjulsdrift lav (4L) på veier med tørt, hardt dekke. Dette kan føre til sterk støy, økt dekkslitasje og skade på drivlinjekomponenter.

4H- eller 4L-modus skal kun brukes ved kjøring på glatt eller løst underlag. Bruk av 4L-modus på denne typen underlag kan forårsake en viss støy i form av f.eks. tidvise dunk, men skal ikke skade drivlinjekomponentene.

Hos kjøretøy med elektronisk shift-on-the-fly-overføringshus kan drivlinjen bli mekanisk blokkert hvis du forsøker å skifte ut av firehjulsdriftmodus på tørt, hardt veiunderlag.

Merk: *Hvis kjøretøyet har et 4x4-overføringshus med valgbar deltidsinnkobling, må du passe på at firehjulsdriftsystemet ikke blokkeres mekanisk når du veksler fra løst/glatt underlag til tørt, hardt veidekke i tohjulsdrift høy.*

Merk: *I visse tilfeller der det oppstår problemer med innkoblingen av firehjulstrekksystemet, kan det bli vist en melding om* ***For å aktivere 4x4, senk fart til 3 mph*** *eller* ***For å aktivere 4x4, senk fart til 5 km/t*** *i instrumentgruppen. Denne meldingen kan også bli vist når du kobler inn firehjulsdriftsystemet ved ekstremt lav utetemperatur i begynnelsen av kjøresyklusen. Så snart drivlinjen har blitt varm, kan bytte til firehjulsdrift gjenopptas som normalt.*

Bruke firehjulsdrift med et reservedekk eller ulike dekk

Hos kjøretøy med firehjulsdrift kan størrelsen på reservedekket påvirke firehjulsdriftsystemet.

Ved betydelig avvik i dimensjonen til reservedekket og de øvrige dekkene, kan firehjulsdriftfunksjonen bli begrenset og det kan oppstå mer støy, ubehag og skader på drivlinjen.

På grunn av normal dekkslitasje kan det være at reservedekket har en litt annen størrelse enn de monterte dekkene på kjøretøyet. Bruk reservedekket kun i begrenset tid.

Når du kjører med en ulik hjul- og dekkenhet, er det viktig at du ikke:

- Overskrider 80 km/h ved bruk av firehjulsdriftsmodus.
- Velger firehjulsdriftmodus med mindre kjøretøyet står parkert.
- Bruker firehjulsdriftmodus på tørr asfalt.

Firehjulsdriftfunksjonen kan være begrenset når du kjører med en ulik reservehjuls- og dekkenhet. Dette gjelder særlig ved bruk av mekanisk låst firehjulsdriftmodus. Du kan oppleve følgende:

- Ekstra støy fra overføringshuset eller andre drivlinjekomponenter.
- Problemer med å gire inn og ut av en mekanisk låst firehjulsdriftmodus.
- Skader på drivlinjekomponenter.

Merk: *Ikke aktiver firehjulsdriftmodus mens du kjører med et reservehjul, med mindre du trenger det for å komme deg løs.*

Skift til 2H straks du har kommet deg løs ved å følge disse trinnene:

1. Stans bilen helt på et jevnt, horisontalt underlag.
2. Sett girspaken i Park (P) hvis bilen har automatgirkasse eller i Nøytral (N) hvis den har manuell girkasse.
3. Skift til tohjuls tohjulsdrift.
4. Sett girspaken i Revers (R).
5. Skift til Drive (D) hvis bilen har automatgirkasse, eller til 1. gir hvis den har manuell girkasse for å kontrollere at overføringshuset ikke har hengt seg opp.

SLÅ PÅ/AV FIREHJULSDRIFTEN

Et kjøretøy som leveres med firehjulsdrift kan bruke alle fire hjul til fremdrift når denne funksjonen er valgt. Dette gir bedre veigrep, som kan gjøre deg i stand til å ta deg trygt frem i terreng og under veiforhold der et vanlig kjøretøy med tohjulsdrift må melde pass.

På enkelte firehjulsdrevne kjøretøy, kan det første skiftet fra to- og firehjulsdrift mens kjøretøyet er i bevegelse, forårsake en forbigående dunk og raslelyd. Disse lydene er normale når drivlinjen foran kommer opp i hastighet og er ingen grunn til bekymring.

VELGE EN FIREHJULSDRIFTSMODUS - 4X4 MED DELVIS INNKOBLING





Avhengig av kjøretøykonfigurasjonen, kan kjøretøyet ditt ha enten en trykknapp eller en dreiebryter for valg av firehjulsdriftmodus. Trykk på knappen eller drei firehjulsdriftmodusvelgeren for å velge den foretrukne firehjulsdriftsmodusen.

- 2H – tohjulsdrift høy.
- 4H – firehjulsdrift høy. Se **Firehjulsdrift høy** (side 267)..
- 4L – firehjulsdrift lav. Se **Firehjulsdrift lav** (side 267)..

Merk: *Ikke gjør dette hvis bakhjulene spinner, mens du holder inne gasspedalen eller hvis du kjører gjennom en knapp sving.*

Merk: *Hvis du slipper opp gasspedalen midlertidig mens det blir vist en melding om at det skiftes gir, forbedres inn- eller utkoblingen.*

Merk: *Ikke gjør dette mens automatisk fartsholder eller terrengstyring er valgt og aktiv. Det kan hende at systemet ikke girer riktig.*

Merk: *Hvis kjøretøyet er utstyrt med en trykknapp for valg av firehjulsdriftmodus og lampen lyser konstant, er foretrukken firehjulsdriftmodus aktivert. Hvis lampen for en valgt firehjulsdriftmodus blinker, forsøker systemet å skifte til denne modusen.*

Merk: *Hvis kjøretøyet er utstyrt med en dreiebryter for valg av firehjulsdriftmodus, angir bryterstillingene den ønskede firehjulsdriftmodusen. Dette angir ikke at den ønskede firehjulsdriftmodusen er aktivert av systemet.*

Skifte til eller fra firehjulsdrift lav

1. La kjørehastigheten være 0 km/h.
2. Skift til nøytral (N) hvis kjøretøyet har automatgirkasse. Hvis kjøretøyet har manuell girkasse, trår du clutchpedalen helt inn.
3. Trykk eller drei firehjulsdriftmodusvelgeren for å velge den foretrukne firehjulsdriftsmodusen.

Merk: *Det blir vist en **4x4 Skift pågår**-melding på skjermen i instrumentgruppen som angir at kjøremodusen skiftes. Hvis noen av de foregående vilkårene for skifte ikke er innfridd, blir det ikke endret modus og det blir vist en veiledning på skjermen i instrumentgruppen som forklarer fremgangsmåten for endring av kjøremodus.*

Merk: *Hvis **Skifte utsatt kjør fremover** vises på skjermen i instrumentgruppen, setter du girkassen i et forovergir, beveger kjøretøyet ca. 1,5 m forover og girer tilbake til nøytral (N) for å la overføringshuset fullføre skiftet.*

VELGE EN FIREHJULSDRIFTSMODUS - AVANSERT 4X4 MED 4A-MODUS



Trykk på knappen for å velge firehjulsdriftmodus.

- 2H – tohjulsdrift høy.
- 4A – firehjulsdrift auto. Se **Firehjulsdrift auto** (side 266)..
- 4H – firehjulsdrift høy. Se **Firehjulsdrift høy** (side 267)..
- 4L – firehjulsdrift lav. Se **Firehjulsdrift lav** (side 267)..

Merk: *Ikke gjør dette hvis bakhjulene spinner eller du holder inne gasspedalen.*

Merk: *Når lampen lyser fast, er ønsket firehjulsdriftmodus aktivert. Hvis LED-lampen for en valgt firehjulsdriftmodus blinker, forsøker systemet å skifte til denne modusen.*

Merk: *Få utført service på kjøretøyet snarest mulig hvis alle lampene blinker.*

Skifte til eller fra firehjulsdrift lav

1. La kjørehastigheten være 0 km/h.
2. Skift til nøytral (N) hvis kjøretøyet har automatgirkasse. Hvis kjøretøyet har manuell girkasse, trår du clutchpedalen helt inn.
3. Trykk på velgeren for firehjulsdriftmodus og velg foretrukket firehjulsdriftmodus.

Merk: *Det blir vist en **4x4 bytte pågår** melding på skjermen i instrumentgruppen om at det skiftes gir. Hvis noen av de foregående vilkårene for skifte ikke innfris, blir det ikke endret modus og det blir vist en veiledning på skjermen i instrumentgruppen som forklarer hvordan du bytter kjøremodus.*

Merk: *Hvis **Skift forsinket Trekk fremover** vises på skjermen i instrumentgruppen, setter du girkassen i et forovergir, beveger kjøretøyet ca. 1,5 m forover og girer tilbake til nøytral (N) for å la overføringshuset fullføre giringen.*

FIREHJULSDRIFT MODUSER

TOHJULSDRIFT HØY

Tohjulsdrift høy er for generell kjøring på vei. Kun bakhjulene tilføres kraft.

Merk: *Høy tohjulsdrift kan slås på eller av basert på valg av kjøremodus Se **Velge en kjøremodus** (side 344)..*

FIREHJULSDRIFT AUTO

Firehjulsdrift auto gir elektronisk kontrollert firehjulsdrift til både for- og bakhjulene, etter behov, for økt trekkraft under varierende veiforhold. Firehjulsdrift auto justeres ut fra hvilken kjøremodus som er valgt. Se **Velge en kjøremodus** (side 348)..

Merk: *Firehjulsdrift auto kan slås på eller av automatisk ut fra hvilken kjøremodus som er valgt. Se* ***Velge en kjøremodus*** *(side 348)..*

FIREHJULSDRIFT HØY

Firehjulsdrift høy-systemet tilfører for- og bakhjulene elektronisk eller mekanisk låst firehjulsdriftkraft for bruk ved kjøring i terreng eller under vinterlige kjøreforhold som f.eks. dyp snø, sand eller gjørme. Ikke bruk denne modusen på tørr asfalt.

Merk: *Firehjulsdrift høy kan slås på eller av automatisk ut fra hvilken kjøremodus som er valgt. Se* ***Velge en kjøremodus*** *(side 348)..*

FIREHJULSDRIFT LAV

Firehjulsdrift lav-systemet tilfører for- og bakhjulene elektronisk eller mekanisk låst firehjulsdriftkraft for bruk på overflater med dårlig veigrep, men gjør det med ekstra giring for økt dreiemoment. Denne modusen er kun for terrengkjøring under forhold som dyp sand, bratte bakker eller trekking av tunge gjenstander.

Merk: *Firehjulsdrift lav kan slås på eller av automatisk ut fra hvilken kjøremodus som er valgt. Se* ***Velge en kjøremodus*** *(side 348)..*

INDIKATORER FOR FIREHJULSDRIFT

Når lampene lyser konstant, har systemet aktivert ønsket firehjulsdriftmodus.

Merk: *Hvis kjøretøyet er utstyrt med en dreiebryter for valg av firehjulsdriftmodus, blinker lampene når systemet prøver å skifte til den aktuelle firehjulsdriftmodusen. Dette avhenger av kjøretøykonfigurasjonen.*

Tohjulsdrift høy



Lyser kort når du velger tohjulsdrift høy.

Firehjulsdrift auto



Tennes når du velger firehjulsdrift auto.

Firehjulsdrift høy



Tennes når du velger firehjulsdrift høy.

Firehjulsdrift lav



Tennes når du velger firehjulsdrift lav.

OVERFØRINGSHUSVÆSKEKAPASITET OG -SPESIFIKASJON

Se **Overføringshusvæskekapasitet og -spesifikasjon** (side 586)..

FIREHJULSDRIFT – FEILSØKING

FIREHJULSDRIFT – VARSELLAMPER



Lyser hvis det har oppstått en feil med firehjulsdriften eller drivlinjen.

Merk: *Når en systemfeil er tilstede, kan systemet vanligvis forbli i den modusen som ble valgt før feiltilstanden oppsto. Det går ikke over til tohjulsdrift under alle omstendigheter. Når denne advarselen vises, må du få kjøretøyet ditt til service hos en autorisert forhandler.*

FIREHJULSDRIFT – INFORMASJONSMELDINGER

Melding	Informasjon
For 4L senk farten og stopp	Vises hvis føreren forsøker å skifte til firehjulsdrift lav (4L) ved for høy kjørehastighet.
For 4L, skift til N.	Vises hvis føreren forsøker å skifte til firehjulsdrift lav (4L) uten at girkassen står i nøytral (N).
For 4L, bruk kløtsj.	Vises hvis føreren forsøker å skifte til firehjulsdrift lav (4L) uten å holde inne clutchpedalen.
For å avslutte 4L senk farten og stopp	Vises hvis føreren forsøker å skifte ut av firehjulsdrift lav (4L) ved for høy kjørehastighet.
For å avslutte 4L, skift til N.	Vises hvis føreren forsøker å skifte ut av firehjulsdrift lav (4L) uten at girkassen står i nøytral (N).
For å avslutte 4L, bruk kløtsj.	Vises hvis føreren forsøker å skifte ut av firehjulsdrift lav (4L) uten å holde inne clutchpedalen.
4x4 bytte pågår	Vises hvis firehjulsdriftsystemet skifter inn og ut av tohjulsdrift høy (2H) eller mellom høyt og lavt område.
4x4 midlertidig låst	Vises hvis firehjulsdriftsystemet registrerer kjøreforhold som gjør at det midlertidig kreves større firehjulsdrifty-telse. Systemet gjenopptar normal funksjon så snart disse kjøreforholdene opphører.
4x4 midlertidig deaktivert	Vises hvis firehjulsdriftsystemet registrerer forhøyet systemtemperatur og stanser energioverføringen til forhjulene midlertidig. Systemet gjenopptar normal funksjon så snart systemtemperaturen har normalisert seg.
4x4 gjenopprettet	Vises når firehjulsdriftsystemet gjenopptar normal funksjon.
Skift forsinket Trekk fremover	Vises hvis overføringshuset krever bevegelse forover for å kunne fullføre et skift.
Skift til nøytral	Vises hvis systemet krever et ytterligere girskift til nøytral (N) for å fullføre et overføringshusskift.
4x4 av	Vises hvis systemet har blitt deaktivert på grunn av en ekstern feil eller bruk av dekk som ikke er like.
Valgt 4x4-modus ikke tilgjen-gelig i gjeldende kjøremodus	Vises hvis føreren velger en firehjulsdriftmodus som ikke er tillatt i gjeldende kjøremodus.

Ranger (TRA, TRB) Vehicles Built From: 01-11-2024, CG4010noNOR noNOR, Edition date: 202407, DOM

Melding	Informasjon
For å aktivere 4x4, senk fart til 3 mph	Vises hvis systemet ikke kan koble inn firehjulsdrift høy (4H) og krever at føreren reduserer hastigheten før innkobling forsøkes.
For å aktivere 4x4, senk fart til 5 km/t	Vises hvis systemet ikke kan koble inn firehjulsdrift høy (4H) og krever at føreren reduserer hastigheten før innkobling forsøkes.
For å aktivere 4x4, slipp gasspedal	Vises hvis firehjulsdriftsystemet krever at gasspedalen slippes opp for at det skal kunne skiftes til firehjulsdriftmodus.
4x4 Ytelse redusert Se håndbok	Vises hvis systemet er i en redusert modus på grunn av bruk av dekk som ikke er like.
Sjekk 4x4	Det har oppstått en feil på firehjulsdriftsystemet. Få kjøretøyet kontrollert så snart som mulig.
4x4 kan ikke deaktiveres Se håndboken	Vises hvis firehjulsdriftsystemet registrerer en mekanisk skiftblokkering når det forsøker å skifte ut av firehjulsdrift høy (4H). Se **Begrensninger for firehjulsdrift** (side 263)..

HVA ER DEN ELEKTRONISKE DIFFERENSIALSPERREN - UNNTATT: RAPTOR

Den elektroniske differensialsperren er plassert i bakakselen. Når den er aktivert, gjør den det mulig for begge hjulene på akselen å rotere med lik hastighet. Den elektroniske differensialsperren kan gi ekstra veigrep hvis kjøretøyet skulle kjøre seg fast.

Du kan aktivere den elektroniske differensialsperren og skifte den etter ønske innenfor driftshastighetsområdet. Den elektroniske differensialsperren kobler seg ut automatisk når kjørehastigheten kommer over en angitt verdi, og kobler seg inn igjen automatisk når kjørehastigheten faller til under en angitt verdi. Se **Slå den elektroniske differensialsperren av og på** (side 271).. Den kobles dessuten inn automatisk ved bestemte valgte kjøremoduser. Se **Velge en kjøremodus** (side 344)..

Den elektroniske differensialsperre brukes ved kjøring i gjørme, på stein, sand eller i andre terrengforhold der du trenger maksimalt grep. Den skal ikke brukes på tørr asfalt.

Merk: *Den elektroniske differensialsperren er kun ment å skulle brukes i terreng – ikke på tørr asfalt. Bruk av den elektroniske differensialsperren på tørr asfalt vil gi økt dekkslitasje, støy og vibrasjon eller skader på drivlinjen.*

Merk: *Hvis den elektroniske differensialsperren slås av under en sving, vil det oppstå problemer med utkoblingen. Hvis det er vanskelig å deaktivere den elektroniske differensialsperren, slipper du ut gasspedalen og dreier rattet frem og tilbake i små trinn samtidig som du bevarer kontrollen og følger en rett linje.*

HVA ER DEN ELEKTRONISKE DIFFERENSIALSPERREN - RAPTOR

Den elektroniske differensialsperren er plassert i for- eller bakakselen. Når den er aktivert, gjør den det mulig for begge hjulene på akselen å rotere med lik hastighet. Den elektroniske differensialsperren kan gi ekstra veigrep hvis kjøretøyet skulle kjøre seg fast. Du kan aktivere differensialsperren elektronisk og skifte den etter ønske innenfor driftshastighetsområdet. Den elektroniske differensialen kobler seg ut automatisk når kjørehastigheten kommer over en angitt verdi, og kobler seg inn igjen automatisk når kjørehastigheten faller til under en angitt verdi. Se **Slå den elektroniske differensialsperren av og på** (side 271).. Den kobles dessuten inn automatisk ved bestemte valgte kjøremoduser. Se **Velge en kjøremodus** (side 348).. Den elektroniske differensialsperren brukes ved kjøring i gjørme, på stein, sand eller i andre terrengforhold der du trenger maksimalt grep. Den skal ikke brukes på tørr asfalt.

Merk: *De elektroniske differensialsperrene er kun ment å skulle brukes i terreng – ikke på tørr asfalt. Bruk av den elektroniske differensialsperren på tørr asfalt vil gi økt dekkslitasje, støy og vibrasjon eller skader på drivlinjen.*

Merk: *Fremre elektroniske differensialsperre er bare tilgjengelig i firehjulsdrift lav (4L).*

Merk: *Låsing av fremre differensial reduserer kjøretøyets evne til å utføre snevre svingmanøvre og skaper ytterligere motstand ved betjening av rattet.*

Merk: *Hvis de elektroniske differensialsperrene slås av under en sving, vil det oppstå problemer med utkoblingen. Hvis det er vanskelig å deaktivere den elektroniske differensialsperren, slipper du ut gasspedalen og dreier rattet frem og tilbake i små trinn samtidig som du bevarer kontrollen og følger en rett linje.*

SLÅ DEN ELEKTRONISKE DIFFERENSIALSPERREN AV OG PÅ - UNNTATT: RAPTOR

Aktivere den elektroniske differensialsperren

Du kan aktivere den elektroniske differensialsperren ved å trykke på bryterenheten i midten eller ved hjelp av berøringsskjermen. Se **Skjermbilde for terrengkjøring** (side 448)..

Merk: *Ikke gjør dette mens automatisk fartsholder eller terrengstyring er valgt og aktiv. Det kan hende at systemet ikke kobles inn eller ut som forventet.*

Aktiveringshastighet og tilgjengelighet for bakre elektronisk differensialsperre

Kjøremoduser (firehjulsdriftsmoduser)	Maksimal aktiveringshastighet	Maksimal deaktiveringshastighet	Automatisk reaktiveringshastighet
Normal (2H, 4A, 4H)	32 km/h	41 km/h	32 km/h
Øko (2H, 4A, 4H)	32 km/h	41 km/h	32 km/h
Tauing/sleping (2H, 4A, 4H)	32 km/h	41 km/h	32 km/h
Glatt (2H, 4A, 4H)	32 km/h	41 km/h	32 km/h
Sand (4H)[1]	Ingen hastighetsgrense	Ingen hastighetsgrense	Ingen hastighetsgrense
Gjørme/spor (4H)[1]			

[1] Innkoblingen går automatisk når du velger en av disse kjøremodusene. Du kan overstyre den automatiske innkoblingen manuelt ved å trykke på bryteren for elektronisk differensialsperre.

Firehjulsdriftmoduser	Maksimal aktiveringshastighet	Maksimal deaktiveringshastighet	Automatisk reaktiveringshastighet
4L	Ingen hastighetsgrense	Ingen hastighetsgrense	Ingen hastighetsgrense

SLÅ DEN ELEKTRONISKE DIFFERENSIALSPERREN AV OG PÅ - RAPTOR

Aktivere den elektroniske differensialsperren

Du kan aktivere fremre eller bakre differensialsperre ved å trykke på bryterenheten i midten eller ved hjelp av berøringsskjermen. Se **Skjermbilde for terrengkjøring** (side 448)..

Merk: *Ikke gjør dette mens automatisk fartsholder eller terrengstyring er valgt og aktiv. Det kan hende at systemet ikke kobles inn eller ut som forventet.*

Aktiveringshastighet og tilgjengelighet for fremre elektronisk differensialsperre

Firehjulsdriftmodus	Maksimal aktiveringshastighet	Maksimal deaktiveringshastighet	Automatisk reaktiveringshastighet
4L	32 km/h	41 km/h	32 km/h

Aktiveringshastighet og tilgjengelighet for bakre elektronisk differensialsperre

Kjøremoduser (firehjulsdriftsmoduser)	Maksimal aktiveringshastighet	Maksimal deaktiveringshastighet	Automatisk reaktiveringshastighet
Normal (2H, 4A, 4H)	32 km/h	41 km/h	32 km/h
Sport (2H, 4A, 4H)	32 km/h	41 km/h	32 km/h
Glatt (4A, 4H)	32 km/h	41 km/h	32 km/h
Gjørme/spor (4H)[1]	Ingen hastighetsgrense	Ingen hastighetsgrense	Ingen hastighetsgrense
Sand (4H)[1]			
Baja (2H, 4H)			
Klatremodus (4L)[1]			

[1] Innkoblingen går automatisk når du velger en av disse kjøremodusene. Du kan overstyre den automatiske innkoblingen manuelt ved å trykke på bryteren for elektronisk differensialsperre.

Firehjulsdriftmoduser	Maksimal aktiveringshastighet	Maksimal deaktiveringshastighet	Automatisk reaktiveringshastighet
4L	Ingen hastighetsgrense	Ingen hastighetsgrense	Ingen hastighetsgrense

INDIKATORER FOR ELEKTRONISK DIFFERENSIALSPERRE - UNNTATT: RAPTOR


Indikator for bakre elektronisk differensialsperre

Hvis indikatoren for bakre elektroniske differensialsperre lyser gult i instrumentgruppen, er begge hjulene på den angitte akselen låst sammen, slik at de gir ekstra veigrep.

Hvis bakre elektroniske differensialsperre er valgt og indikatoren instrumentgruppen er grå eller endrer farge fra gul til grå under kjøring, har ett av følgende skjedd:

- Kjørehastigheten er for høy.
- Gasspedalen er for høy under et forsøk på innkobling.
- Kjøretøyet bremses med ABS.
- Hastighetsforskjellen mellom venstre og høyre hjul er for høy under et forsøk på innkobling.

Hvis bakre elektroniske differensialsperre er valgt og indikatoren instrumentgruppen ikke tennes, har ett av følgende skjedd:

- Den bakre elektroniske differensialsperren kan ikke brukes i den aktuelle kjøremodusen, og det blir vist en melding på skjermen i instrumentgruppen om at VALGT DIFFERENSIALSPERRE ER IKKE TILGJENGELIG I GJELDENDE KJØREMODUS.
- Bakre elektroniske differensialsperre kan ikke brukes i den aktuelle 4x4-modusen, og det blir vist en melding på skjermen i instrumentgruppen: VALGT DIFFERENSIALSPERRE ER IKKE TILGJENGELIG I GJELDENDE 4x4-MODUS.
- Det har oppstått en feil med systemet og skjermen i instrumentgruppen viser KONTROLLER DIFFERENSIALSPERREN. Kontakt en autorisert forhandler for å få hjelp.
- Bakre elektroniske differensialsperre ble valgt ved kjørehastighet over tillatt verdi, og det blir vist en melding på skjermen i instrumentgruppen: SENK HASTIGHETEN TIL XX MPH/KM/H FOR Å AKTIVERE DIFFERENSIALSPERRE.

INDIKATORER FOR ELEKTRONISK DIFFERENSIALSPERRE - RAPTOR


Indikator for bakre differensialsperre.


Indikator for fremre differensialsperre.

Hvis indikatoren for fremre eller bakre differensialsperre lyser gult i instrumentgruppen, er begge hjulene på den angitte akselen låst sammen, slik at de gir ekstra veigrep.

Hvis den elektroniske differensialsperren er valgt og indikatoren instrumentgruppen er grå eller endrer farge fra gul til grå under kjøring, har ett av følgende skjedd:

- Kjørehastigheten er for høy.
- Gasspedalen er for høy under et forsøk på innkobling.
- Kjøretøyet bremses med ABS.
- Hastighetsforskjellen mellom venstre og høyre hjul er for høy under et forsøk på innkobling.

Hvis den elektroniske differensialsperren er valgt og indikatoren instrumentgruppen ikke tennes, har ett av følgende skjedd:

Ranger (TRA, TRB) Vehicles Built From: 01-11-2024, CG4010noNOR noNOR, Edition date: 202407, DOM

- Den elektroniske differensialsperren kan ikke brukes i den aktuelle kjøremodusen, og det blir vist en melding i instrumentgruppen om at VALGT DIFFERENSIALSPERRE ER IKKE TILGJENGELIG I GJELDENDE KJØREMODUS.
- Den elektroniske differensialsperren kan ikke brukes i den aktuelle 4x4-modusen, og det blir vist en melding i instrumentgruppen om at VALGT DIFFERENSIALSPERRE ER IKKE TILGJENGELIG I GJELDENDE 4x4-MODUS.
- Det har oppstått en feil på systemet og instrumentgruppen viser KONTROLLER DIFFERENSIALSPERREN. Kontakt en autorisert forhandler for å få hjelp.

ELEKTRONISK DIFFERENSIALSPERRE – FEILSØKING

ELEKTRONISK DIFFERENSIALSPERRE – INFORMASJONSMELDINGER - UNNTATT: RAPTOR

Melding	Informasjon
Valgt differensialsperre er ikke tilgjengelig i gjeldende kjøremodus	Den valgte elektroniske differensialsperren er ikke tilgjengelig i gjeldende kjøremodus. Se **Velge en kjøremodus** (side 344)..
Valgt differensialsperre er ikke tilgjengelig i gjeldende 4x4-kjøremodus	Den valgte elektroniske differensialsperren er ikke tilgjengelig i gjeldende firehjulsdrift-kjøremodus. Se **Slå den elektroniske differensialsperren av og på** (side 271)..
For å starte låsediffer. senk Slipp gasspedal	Du må slippe opp gasspedalen for at den valgte elektroniske differensialsperren skal kunne kobles inn.
Kontroller Låsedifferensial	Det har oppstått en systemfeil på den elektroniske differensialsperren. Kontakt en autorisert forhandler så snart som mulig.
Senk hastigheten til XX mph/km/h for å aktivere differensialsperre	Senk kjørehastigheten til hastigheten som vises for at den elektroniske differensialsperren kan aktiveres.

Følgende forhold påvirker den elektroniske differensialsperren:

- Avhengig av den valgte kjøremodusen går ikke den elektroniske differensialsperren i inngrep hvis kjørehastigheten er over 32 km/h.
- Avhengig av den valgte kjøremodusen blir den elektroniske differensialsperren koblet ut automatisk ved hastigheter over 41 km/h og kobles inn igjen automatisk når hastigheten kommer under 32 km/h.

- Det kan skje at den elektroniske differensialsperren ikke kobles inn hvis du trår på gasspedalen mens det blir gjort et forsøk på innkobling. Det kan bli vist en melding i instrumentgruppen om at du må slippe opp gasspedalen.
- Elektronisk stabilitetskontroll kan ved behov ta kontroll over og deaktivere den elektroniske differensialsperren under kjøring.

Bruke den elektroniske differensialsperren med et reservedekk eller ulike dekk

På kjøretøy med elektronisk differensialsperre kan størrelsen på reservedekket påvirke systemets ytelse. Ved betydelig forskjell mellom de to bakre eller fremre dekkene kan den elektroniske differensialsperren ha begrenset funksjon. Hvis det er vanskelig å deaktivere den elektroniske differensialsperren, slipper du ut gasspedalen og dreier rattet i motsatt retning når kjøretøyet ruller. Hvis du kjører med reservedekk eller ulike dekk på en aksel, anbefaler vi at du stanser kjøretøyet når du kobler inn eller ut den elektroniske differensialsperren.

ELEKTRONISK DIFFERENSIALSPERRE – INFORMASJONSMELDINGER - RAPTOR

Melding	Informasjon
Valgt differensialsperre er ikke tilgjengelig i gjeldende kjøremodus	Den valgte elektroniske differensialsperren er ikke tilgjengelig i gjeldende kjøremodus. Se **Velge en kjøremodus** (side 348)..
Valgt differensialsperre er ikke tilgjengelig i gjeldende 4x4-kjøremodus	Den valgte elektroniske differensialsperren er ikke tilgjengelig i gjeldende firehjulsdrift-kjøremodus. Se **Slå den elektroniske differensialsperren av og på** (side 272)..
For å starte låsediffer. senk Slipp gasspedal	Du må slippe opp gasspedalen for at den valgte elektroniske differensialsperren skal kunne kobles inn.
Kontroller Låsedifferensial	Det har oppstått en systemfeil på den elektroniske differensialsperren. Kontakt en autorisert forhandler så snart som mulig.

Følgende forhold påvirker den elektroniske differensialsperren:

- Avhengig av den valgte kjøremodusen går ikke den elektroniske differensialsperren i inngrep hvis kjørehastigheten er over 32 km/h.
- Den fremre elektroniske differensialsperren går ikke i inngrep hvis kjørehastigheten er over 32 km/h i firehjulsdrift lav (4L).

- Avhengig av den valgte kjøremodusen blir den elektroniske differensialsperren koblet ut automatisk ved hastigheter over 41 km/h og kobles inn igjen automatisk når hastigheten kommer under 32 km/h.
- Det kan skje at den elektroniske differensialsperren ikke kobles inn hvis du tråd på gasspedalen mens det blir gjort et forsøk på innkobling. Det kan bli vist en melding på instrumentskjermen om at du må slippe opp gasspedalen.
- I firehjulsdrift lav (4L) blir den fremre elektroniske differensialsperren koblet ut automatisk ved hastigheter over 41 km/h og kobles inn igjen automatisk når hastigheten kommer under 32 km/h.
- Den elektroniske stabilitetskontrollen kan ved behov ta kontroll over og deaktivere den elektroniske differensialsperren under kjøring.

Bruke den elektroniske differensialsperren med et reservedekk eller ulike dekk

På kjøretøy med elektronisk differensialsperre kan størrelsen på reservedekket påvirke systemets ytelse. Ved betydelig forskjell mellom de to bakre eller fremre dekkene kan den elektroniske differensialsperren ha begrenset funksjon. Hvis det er vanskelig å deaktivere den elektroniske differensialsperren, slipper du ut gasspedalen og dreier rattet i motsatt retning når kjøretøyet ruller. Hvis du kjører med reservedekk eller ulike dekk på en aksel, anbefaler vi at du stanser kjøretøyet når du kobler inn eller ut den elektroniske differensialsperren.

FORHOLDSREGLER FOR BREMSING

Våte bremser gir nedsatt bremseeffekt. Trykk bremsepedalen forsiktig inn et par ganger når du har kjøret ut fra en bilvask eller stillestående vann for å tørke bremsene.

Merk: *Avhengig av aktuell lovgivning og forskrifter i det landet som kjøretøyet er produsert for, kan bremselysene blinke ved kraftig nedbremsing. Deretter kan også nødblinklysene blinke når kjøretøyet har stanset.*

BLOKKERINGSFRITT BREMSESYSTEM

BEGRENSNINGER FOR BLOKKERINGSFRITT BREMSESYSTEM

Det blokkeringsfrie bremsesystemet eliminerer ikke risikoen for kollisjon i følgende tilfeller:

- Du har for liten avstand til kjøretøyet foran deg.
- Kjøretøyet får vannplaning.
- Du svinger for brått rundt hjørner.
- Veigrepet er for dårlig.

Merk: *Hvis systemet aktiveres, kan bremsepedalen pulsere og få en lengre bevegelse. Fortsett å holde inne bremsepedalen.*

INDIKATORER FOR BLOKKERINGSFRITT BREMSESYSTEM

Med dette systemet beholder du kontroll over styringen ved nødstopp fordi det hindrer at bremsene låser seg.



Hvis varsellampen lyser under kjøring, er dette tegn på feil. Bilen har fortsatt normal bremsefunksjon, men de blokkeringsfrie bremsene virker ikke. Få bilen kontrollert så snart som mulig.

For å bekrefte at den fungerer vil varsellampen dessuten lyse kort når du slår på tenningen. Hvis den ikke begynner å lyse når du slår på tenningen, eller hvis den på noe tidspunkt begynner å blinke, må systemet kontrolleres hos en autorisert forhandler.

BREMSE OVER GASSPEDAL

Hvis gasspedalen kiler eller låser seg, trår du jevnt og fast på bremsepedalen for å redusere farten og motorkraften. Brems kjøretøyet trygt ned til det stanser. Sett girspaken i Park (P), slå av motoren og trekk til parkeringsbremsen. Undersøk om gasspedalen blokkeres av noe. Hvis ingenting blir funnet og problemet vedvarer, må kjøretøyet taues til nærmeste godkjente forhandler.

FINNE BEHOLDEREN FOR BREMSEVÆSKE

Se **Oversikt under panseret** (side 485)..

KONTROLL AV BREMSEVÆSKE

ADVARSEL: Ikke bruk annen væske enn den anbefalte bremsevæsken, da det kan redusere bremseeffekten. Bruk av feil væske kan føre til tap av kontroll over kjøretøyet, alvorlig personskade eller død.

ADVARSEL: Bruk bare bremsevæske fra en forseglet beholder. Forurensing fra smuss, vann, petroleumsprodukter eller andre materialer kan resultere i skade på bremsesystemet eller til bremsesvikt. Unnlatelse av å etterkomme denne advarselen kan føre til tap av kontroll over kjøretøyet, alvorlig personskade eller dødsfall.

ADVARSEL: Ikke la væsken komme i kontakt med huden eller øynene. Dersom det skulle skje, må du skylle de berørte områdene umiddelbart med rikelig med vann og kontakte lege.

ADVARSEL: Bremsesystemet kan påvirkes hvis bremsevæskenivået er under ***MIN***-merket eller over ***MAX***-merket på bremsevæskebeholderen.

1. Parker kjøretøyet på et jevnt underlag.



2. Sjekk bremsevæskebeholderen for å se hvor bremsevæskenivået befinner seg i forhold til **MIN**- og **MAX**-merket på beholderen.

Merk: *For å unngå væskeforurensning må lokket på beholderen være på plass og strammet godt, med mindre du fyller på væske.*

Bruk bare væsketyper som innfrir våre spesifikasjoner. Se **Bremsevæskespesifikasjon** (side 278)..

BREMSEVÆSKESPESIFIKASJON

Se **Bremsevæskespesifikasjon** (side 586)..

BREMSER – FEILSØKING

BREMSER – VARSELLAMPER

ADVARSEL: Det medfører fare å kjøre hvis varsellampen lyser. Bremseeffekten kan forringes betydelig. Det kan ta lengre tid å stoppe bilen. Få kjøretøyet kontrollert så snart som mulig. Hvis du kjører lengre avstander med parkeringsbremsen på, kan det føre til bremsesvikt og risiko for personskade.

Hvis ABS-indikatoren tennes under kjøring, tyder det på at det har oppstått en feil. Kjøretøyet har fortsatt normal bremsefunksjon, men de blokkeringsfrie bremsene virker ikke. Kontakt en autorisert forhandler.

Den lyser også kort når du slår på tenningen for å bekrefte at lampen virker. Hvis den ikke begynner å lyse når du slår på tenningen, eller hvis den på noe tidspunkt begynner å blinke, må systemet kontrolleres hos en autorisert forhandler.



For å bekrefte at den fungerer vil bremselampen lyse kort når du slår på tenningen. Den kan også tennes når du setter på parkeringsbremsen og tenningen er på. Hvis den tennes når kjøretøyet beveger seg, må du løsne parkeringsbremsen. Hvis parkeringsbremsen er løsnet, er bremsevæskenivået trolig lavt eller det har oppstått en feil i bremsesystemet. Kontakt en autorisert forhandler.

Merk: *Lampene kan variere avhengig av region.*

BREMSER – INFORMASJONSMELDINGER

Melding	Informasjon
Lavt nivå på bremsevæske	Bremsevæskenivået er lavt, bremsesystemet må sjekkes straks. Se **Kontroll av bremsevæske** (side 277)..
Sjekk bremsesystem	Få systemet undersøkt så snart som mulig.

BREMSER – VANLIGE SPØRSMÅL

Er det normalt at bremsene lager lyd?

Sporadisk bremsestøy er vanlig. Hvis du hører en sammenhengende slipende metall-til-metall-lyd eller en hvinende lyd, kan det skyldes slitte bremsebelegg. Få systemet kontrollert.

Det kommer en elektrisk motorlyd når jeg trykker på bremsepedalen eller aktiverer parkerings-bremsbryteren. Er dette normalt?

Ja, dette er lyder som oppstår når den elektroniske bremsekraftforsterkeren eller elektroniske parkeringsbremsen kobles inn.

Merk: *Det kan samle seg bremsestøv på hjulene, selv under vanlige kjøreforhold. Det er normalt at det oppstår litt støv etter hvert som bremsene slites, og dette bidrar ikke til bremsestøy. Se* ***Rengjøring av hjul*** *(side 513)..*

BRUKE PARKERINGSBREMSEN - MANUELL GIRKASSE

ADVARSEL: Trekk alltid parkeringsbremsen helt til. Hvis denne instruksjonen ikke tas til følge, kan det føre til personskade eller dødsfall.

1. Trykk bremsepedalen bestemt inn.
2. Trekk parkeringsspaken så langt opp som den går.

Merk: *Ikke trykk på utløserknappen mens du trekker opp parkeringsbremsespaken.*

Merk: *Hvis du parkerer i en helling med fronten oppover, setter du girspaken i 1. gir og vrir rattet vekk fra fortauskanten.*

Merk: *Hvis du parkerer i en helling med fronten nedover, setter du girspaken i Revers (R) og vrir rattet mot fortauskanten.*

BRUKE PARKERINGSBREMSEN - AUTOMATGIR

ADVARSEL: Trekk alltid parkeringsbremsen helt til, og skift til parkering (P). Hvis denne instruksjonen ikke tas til følge, kan det føre til personskade eller dødsfall.

1. Trykk bremsepedalen bestemt inn.
2. Trekk parkeringsspaken så langt opp som den går.

Merk: *Ikke trykk på utløserknappen mens du trekker opp parkeringsbremsespaken.*

Merk: *Hvis du parkerer kjøretøyet vendt oppover i en bakke, setter du girspaken i Park (P) og dreier rattet ut fra fortauskanten.*

Merk: *Hvis du parkerer kjøretøyet vendt nedover i en bakke, setter du girspaken i Park (P) og dreier rattet mot fortauskanten.*

LØSNE PARKERINGSBREMSEN

1. Trykk bremsepedalen bestemt inn.
2. Trekk parkeringsbremsen så langt opp som den går.
3. Trykk på utløserknappen og skyv parkeringsbremsespaken nedover.

LYDSIGNAL FOR PARKERINGSBREMS

Lyder når parkeringsbremsen er på og kjøretøyet beveger seg.

Hvis varsellyden fortsetter etter at du har løst parkeringsbremsen, tyder det på feil. Få kjøretøyet kontrollert så snart som mulig.

PARKERINGSBREMS – FEILSØKING

PARKERINGSBREMS – VARSELLAMPER

ADVARSEL: Hvis du kjører lengre avstander med parkeringsbremsen trukket til, kan det føre til skade på bremsesystemet.



Den lyser når du trekker til parkeringsbremsen mens tenningen er på.

Ranger (TRA, TRB) Vehicles Built From: 01-11-2024, CG4010noNOR noNOR, Edition date: 202407, DOM

Hvis den lyser når kjøretøyet beveger seg, må du kontrollere om parkeringsbremsen er løsnet. Hvis parkeringsbremsen er løsnet, betyr lyset at bremsevæskenivået er lavt eller at det er en feil i bremsesystemet. Få kjøretøyet kontrollert så snart som mulig.

PARKERINGSBREMS – INFORMASJONSMELDINGER

Melding	Beskrivelse
Håndbrekk på	Du har ikke løst parkeringsbremsen og kjørehastigheten er kommet opp i 5 km/h. Hvis meldingen fortsetter å vises etter at du har løst parkeringsbremsen, må du få kjøretøyet kontrollert så snart som mulig.

HVA ER DEN ELEKTRISKE PARKERINGSBREMSEN

Den elektriske parkeringsbremsen holder kjøretøyet stille i bakker og på flate veier.

BRUKE DEN ELEKTRISKE PARKERINGSBREMSEN - MANUELL GIRKASSE

ADVARSEL: Trekk til parkeringsbremsen, skift til første gir, slå av tenningen og ta ut nøkler/fjernkontroll før du forlater bilen. Unnlatelse av å følge denne instruksjonen kan føre til alvorlig/livstruende personskade.

ADVARSEL: Hvis du kjører lengre avstander med parkeringsbremsen trukket til, kan det føre til skade på bremsesystemet.

ADVARSEL: Den elektriske parkeringsbremsen fungerer ikke hvis bilbatteriet er utladet.

ADVARSEL: Hvis parkeringsbremsen er løst helt ut, men varsellampen for bremsene fortsatt lyser, er det fare for at bremsene ikke virker som de skal. Få bilen kontrollert så snart som mulig.



Bryteren er plassert på midtkonsollen.

1. Trekk opp bryteren.

Når parkeringsbremsen brukes, blinker den røde varsellampen. Varsellampen slås helt på når parkeringsbremsen er på.

Merk: *Du kan slå på den elektriske parkeringsbremsen mens tenningen er av.*

Merk: *Hvis du parkerer i en helling med fronten oppover, setter du girspaken i 1. gir og vrir rattet vekk fra fortauskanten.*

Merk: *Hvis du parkerer i en helling med fronten nedover, setter du girspaken i revers (R) og vrir rattet mot fortauskanten.*

BRUKE DEN ELEKTRISKE PARKERINGSBREMSEN - AUTOMATGIR

ADVARSEL: Trekk til parkeringsbremsen og pass på at kjøretøyet står i parkering (P). Slå av kjøretøyet og ta ut nøklene eller fjernkontrollen når du forlater kjøretøyet. Unnlatelse av å følge denne instruksjonen, kan det føre til personskade eller dødsfall.

ADVARSEL: Hvis du kjører lengre avstander med parkeringsbremsen trukket til, kan det føre til skade på bremsesystemet.

ADVARSEL: Den elektriske parkeringsbremsen fungerer ikke hvis bilbatteriet er utladet.

ADVARSEL: Hvis parkeringsbremsen er løst helt ut, men varsellampen for bremsene fortsatt lyser, er det fare for at bremsene ikke virker som de skal. Få kjøretøyet kontrollert så snart som mulig.



Den elektriske parkeringsbremsens bryter befinner seg i midtkonsollen.

1. Trekk opp bryteren.

Når parkeringsbremsen brukes, blinker den røde varsellampen. Varsellampen slås helt på når parkeringsbremsen er på.

Ranger (TRA, TRB) Vehicles Built From: 01-11-2024, CG4010noNOR noNOR, Edition date: 202407, DOM

Merk: *Du kan slå på den elektriske parkeringsbremsen mens tenningen er av.*

Merk: *Den elektriske parkeringsbremsen kan aktiveres når du skifter til parkering (P). Se* ***Park (P)*** *(side 254)..*

BRUKE DEN ELEKTRISKE PARKERINGSBREMSEN I NØDSTILFELLER

Du kan bruke den elektriske parkeringsbremsen for å redusere farten eller stoppe kjøretøyet i nødstilfeller.

Trekk opp bryteren og hold den der.

Når du bruker den elektriske parkeringsbremsen i en nødssituasjon, tennes den røde varsellampen, det høres et lydsignal og bremselysene slår seg på.

Den elektriske parkeringsbremsen fortsetter å redusere farten på kjøretøyet med mindre du slipper bryteren.

Merk: *Ikke bruk den elektriske parkeringsbremsen mens kjøretøyet beveger seg, unntatt i nødstilfeller. Hvis du bruker den elektriske parkeringsbremsen flere ganger for å redusere farten eller stoppe kjøretøyet, kan det føre til skade på bremsesystemet.*

LØSE DEN ELEKTRISKE PARKERINGSBREMSEN MANUELT

1. Slå på tenningen.
2. Trykk bremsepedalen helt inn, og hold den der.
3. Trykk ned bryteren.

Den røde varsellampen slås av.

Igangkjøring ved sleping av tilhenger i oppoverbakke

1. Trykk bremsepedalen helt inn, og hold den der.
2. Trekk bryteren oppover, og hold den der.
3. Legg inn giret.
4. Hold gasspedalen inne til motoren har nok dreiemoment til å hindre kjøretøyet i å rulle ned bakken.
5. Slipp bryteren, og kjør videre på vanlig måte.

LØSNE DEN ELEKTRISKE PARKERINGSBREMSEN AUTOMATISK

1. Lukk førerdøren.
2. Legg inn giret.
3. Trykk inn gasspedalen, og kjør videre på vanlig måte.

LYDSIGNAL FOR ELEKTRISK PARKERINGSBREMS

Lyder når parkeringsbremsen er på og kjøretøyet beveger seg. Hvis varsellyden fortsetter etter at du har løst parkeringsbremsen, tyder det på feil. Få kjøretøyet kontrollert så snart som mulig.

LØSNE DEN ELEKTRISKE PARKERINGSBREMSEN HVIS BILBATTERIET ER UTLADET

ADVARSEL: Den elektriske parkeringsbremsen fungerer ikke hvis bilbatteriet er utladet.

Koble et hjelpebatteri til batteriet i kjøretøyet for å løsne den elektriske parkeringsbremsen hvis bilbatteriet er utladet. Se **Starte kjøretøyet med startkabler** (side 456)..

ELEKTRISK PARKERINGSBREMS – FEILSØKING

ELEKTRISK PARKERINGSBREMS – VARSELLAMPER

Bremsesystem



Den lyser rødt når du aktiverer parkeringsbremsen og kjøretøyet er på. Hvis lampen blinker når parkeringsbremsen er frigjort, betyr det at parkeringsbremsesystemet krever service. Få bilen kontrollert så snart som mulig.

Merk: *Lampene kan variere avhengig av region.*

Elektrisk parkeringsbrems



Når lampen lyser gult, indikerer det en feil på den elektriske parkeringsbremsen. Få bilen kontrollert så snart som mulig.

Merk: *Lampene kan variere avhengig av region.*

ELEKTRISK PARKERINGSBREMS – INFORMASJONSMELDINGER

Parkeringsbrems

Melding	Informasjon
Håndbrekk på	Den elektriske parkeringsbremsen er satt på helt.
Håndbrekk av	Den elektriske parkeringsbremsen er helt frigjort.
Håndbrekk System over-opphetet	Systemet for elektrisk parkeringsbrems har registrert at komponenter kan ha vært utsatt for overoppheting. Kontakt en autorisert forhandler.
Trykk bremsog bryter for å løsne	Den elektriske parkeringsbremsen er satt på, og du forsøkte å frigjøre den manuelt uten å trykke inn bremsepedalen.
Trykk inn brems Bruk bryter for å løsne	Med den elektriske parkeringsbremsen satt på, forsøkte du å utføre en automatisk frigjøring uten å lykkes. Frigjør parkerings-bremsen manuelt.
Løsne håndbrekk	Den elektriske parkeringsbremsen er aktiver og kjørehastig-heten er over 5 km/h. Frigjør parkeringsbremsen før du kjører videre.
Håndbrekk ikke aktivert	Den elektriske parkeringsbremsen er ikke satt på helt.
Håndbrekk ikke løsnet	Den elektriske parkeringsbremsen er ikke helt frigjort.
Håndbrekk Vedlike-holds- modus	`Det elektriske parkeringsbremssystemet er satt i en spesial-modus som gjør det mulig å utføre service på bakbremsene. Kontakt en autorisert forhandler.
Håndbrekk Funksjon begrenset Service påkrevd	Systemet for elektrisk parkeringsbrems har registrert en tilstand som krever service. Enkelte funksjoner kan fortsatt være tilgjengelige. Kontakt en autorisert forhandler.
Håndbrekk feil Service påkrevd nå	Systemet for elektrisk parkeringsbrems har registrert en tilstand som krever service. Kontakt en autorisert forhandler.

ELEKTRISK PARKERINGSBREMS – VANLIGE SPØRSMÅL

Bakkestart med tilhenger

Trykk bremsepedalen helt inn, og hold den der.



Trekk bryteren oppover, og hold den der.

Legg inn giret.

Hold gasspedalen inne til motoren har nok dreiemoment til å hindre kjøretøyet i å rulle ned bakken.



Slipp bryteren, og kjør videre på vanlig måte.

HVA ER RYGGEBREMSEHJELP

Ryggebremsehjelpen er utformet for å forebygge kollisjon eller redusere skadeomfanget ved kollisjon når girspaken står i revers (R).

HVORDAN FUNGERER RYGGEBREMSEHJELPEN

Ryggebremsehjelpen aktiveres når du setter girspaken i revers (R) og kjørehastigheten er 2–12 km/h.

Hvis systemet oppdager en hindring bak kjøretøyet, blir du varslet via den bakre parkeringshjelpen eller systemet for varsling av kryssende trafikk. Ved hjelp av sensorer bak på kjøretøyet kan den fange opp risiko for kollisjon og aktivere bremsene. Ved full nedbremsing vil systemet forsøke å stanse kjøretøyet i trygg avstand fra hindringen.

RYGGEBREMSEHJELP – FORHOLDSREGLER

ADVARSEL: Du er ansvarlig for å ha kontroll over kjøretøyet til enhver tid. Systemet er ment å være et hjelpemiddel, og det fritar deg ikke fra ansvaret for forsiktig og aktsom kjøring. Hvis denne instruksjonen ignoreres, kan det føre til tap av kontroll over kjøretøyet, personskade eller død.

ADVARSEL: For å unngå personskade må du alltid være observant når du rygger og bruker følersystemet.

ADVARSEL: Under vanskelige værforhold som f.eks. snø, is, kraftig regn og sprut, er det ikke sikkert at systemet virker slik det skal. Kjør alltid forsiktig og aktpågivende. Hvis du kjører uforsiktig, kan det føre til kollisjon.

ADVARSEL:
Trafikkontrollsystemer, lysrør, dårlig vær, luftbremser og eksterne motorer og vifter kan også hindre at følersystemet fungerer på riktig måte. Dette kan gi redusert ytelse eller falske varsler.

ADVARSEL: Visse situasjoner og gjenstander hindrer registrering av farlige situasjoner. Eksempler på slike situasjoner er lavt eller direkte sollys, vanskelige værforhold, ukonvensjonelle kjøretøytyper og fotgjengere. Bruk bremsene når det er nødvendig. Hvis denne instruksjonen ignoreres, kan det føre til tap av kontroll over kjøretøyet, personskade eller død.

ADVARSEL: Ikke bruk systemet sammen med tilbehør som strekker seg forbi fronten eller bakparten på kjøretøyet – f.eks. et tilhengerfeste eller sykkelstativ. Systemet er ikke i stand til å ta høyde for den ekstra lengden på tilbehøret.

Systemet aktiverer bremsene bare i en kort periode når det oppstår en hendelse. For å beholde kontroll over kjøretøyet må du handle straks du merker at bremsene aktiveres. Hvis du ikke gjør noe, kan kjøretøyet komme i bevegelse igjen.

Merk: *Enkelte typer tilleggsutstyr som er montert i nærheten av støtfangeren eller panelet, kan gi falske varsler. For eksempel et stort tilhengerfeste, sykkel- eller brettstativ, nummerskiltbraketter, støtfangerdeksler eller andre enheter som kan blokkere den normale deteksjonssonen til systemet. Fjern ekstrautstyr for å unngå falske varsler.*

Merk: *Systemet reagerer ikke på små gjenstander eller ting som beveger seg, særlig hvis de er nær bakken.*

Merk: *Systemet fungerer ikke ved sterk akselerasjon eller svinging.*

Merk: *Hvis støtfangeren eller -dekselet blir skadet slik at følerne kommer ut av stilling eller blir bøyd, kan følersonen bli endret og føre til unøyaktig måling av hindringer eller falske varsler.*

Merk: *Endringer i last og fjæring kan påvirke vinkelen til følerne og kan forandre den normale deteksjonssonen til systemet og føre til unøyaktige målinger av hindringer eller falske varsler.*

Merk: *Hvis du kobler til en tilhenger, kan det hende at systemet registrerer tilhengeren og utløser et varsel eller at systemet slår seg av. Hvis systemet ikke slår seg av, slår du det av manuelt etter at du har koblet til tilhengeren.*

Merk: *Du kan oppleve redusert systemytelse på veiunderlag som begrenser nedbremsing. Det gjelder f.eks. veier med is og snø, løs grus, søle eller sand.*

AKTIVERE/DEAKTIVERE RYGGEBREMSEHJELP

1. Trykk på Bremsehjelp ved rygging i førerhjelpmenyen. Se **Oversikt over midtre skjerm** (side 603)..
2. Slå på eller av funksjonen.

Merk: *Systemet er ikke tilgjengelig når den bakre parkeringshjelpen eller systemet for varsling av kryssende trafikk er slått av.*

Merk: *Hvis kjøretøyet ikke er utstyrt med kryssende trafikk advarsel er bremsehjelp ved rygging kun avhengig av informasjon fra bakre parkeringshjelp og ryggekamerafølerne.*

OVERSTYRE RYGGEBREMSEHJELP

I enkelte tilfeller kan uventet eller utilsiktet bremsing oppstå. Du kan overstyre systemet ved å trykke hardt på gasspedalen eller slå av funksjonen.

RYGGEBREMSEHJELP – VARSELLAMPER

Hvis systemet finner ut at det er fare for et sammenstøt med en hindring, kan det utløse en full nedbremsing.



Det vises en melding og en varsellampe når systemet aktiverer bremsene.

Ranger (TRA, TRB) Vehicles Built From: 01-11-2024, CG4010noNOR noNOR, Edition date: 202407, DOM

RYGGEBREMSEHJELP – FEILSØKING

RYGGEBREMSEHJELP – INFORMASJONSMELDINGER

Melding	Beskrivelse
Bremsehjelp ved rygging	Vises i noen sekunder når systemet aktiverer bremsene.
Bremsehjelp ved rygging ikke tilgjengelig Se håndboken	Vises ved en relatert system- eller funksjonsfeil. Kontroller at de utvendige kameraene er rene og ikke blokkert. Kjør på en rett veistrekning en kort stund. Hvis meldingen vedvarer, må du få utført en systemsjekk så snart som mulig.
Bremsehjelp i revers feil	Vises når det har oppstått en systemfeil. Få kjøretøyet kontrollert så snart som mulig.
Bremsehjelp i revers av	Vises når bremsehjelp ved rygging er slått av.

RYGGEBREMSEHJELP – VANLIGE SPØRSMÅL

Hvorfor er ikke ryggebremsehjelpen tilgjengelig?

- Kontroller at du har slått på systemet. Se **Aktivere/deaktivere ryggebremsehjelp** (side 288)..
- Kontroller at bakluka, panseret og alle dørene er lukket.
- Kontroller at systemet for varsling av kryssende trafikk er slått på. Se **Hva er varsel om kryssende trafikk** (side 378)..
- Kontroller at parkeringshjelpen bak er på.
- Kontroller at antispinnsystemet er slått på. Se **Aktivere/deaktivere antispinn** (side 294)..
- Bilen kan ha vært utsatt for en påkjørsel bakfra. Få kontrollert at følerne har riktig dekning og fungerer slik de skal.
- Kontroller at de utvendige kameraene ikke er tilsmusset eller blokkert. Rengjør kameraene hvis de er skitne. Hvis meldingen om at ryggebremsehjelp ikke er tilgjengelig fortsetter å vises etter at du har rengjort kameraene, venter du litt for å se om den forsvinner. Hvis meldingen ikke forsvinner, kjører du i en kort stund på en rett veistrekning. Hvis meldingen ikke forsvinner, må systemet kontrolleres.
- Kontroller om følerne er blokkerte eller defekte. Se **Finne de bakre parkeringshjelpfølerne** (side 312).. Se **Finne følerne for varsel om kryssende trafikk** (side 379)..
- Kjøretøyet har nylig vært på service eller batteriet har vært frakoblet. Kjør et lite stykke for å gjenoppta systemdriften.
- Systemet fungerer ikke når du kobler til en tilhenger. Systemet fungerer igjen når du kobler fra tilhengeren.

Merk: *Hvis problemene med ryggebremsehjelpen vedvarer, må du få utført en systemsjekk snarest.*

Ranger (TRA, TRB) Vehicles Built From: 01-11-2024, CG4010noNOR noNOR, Edition date: 202407, DOM

HVA ER BAKKESTARTHJELP

Bakkestarthjelp aktiverer bremsene for å holde kjøretøyet i ro etter at du får kjøretøyet til å stanse i en bakke. Dette gjør det enklere å starte kjøretøyet uten å bruke parkeringsbremsen.

HVORDAN FUNGERER BAKKESTARTHJELPEN

Når systemet aktiveres, blir kjøretøyet stående stille i noen sekunder etter at du har sluppet ut bremsepedalen. Dette gir deg tid til å flytte foten fra bremsepedalen til gasspedalen. Bremsene frigjøres når du trykker på gasspedalen og kjøretøyet begynner å bevege seg fremover, eller når kjøretøyet står stille utover holdetiden til Bakkestarthjelp.

Systemet aktiveres når kjøretøyet står i forovergir og med fronten vendt opp en bakke, eller når kjøretøyet står i revers (R) med fronten vendt ned en bakke.

FORHOLDSREGLER FOR BAKKESTARTHJELP

ADVARSEL: Systemet erstatter ikke parkeringsbremsen. Trekk alltid til parkeringsbremsen når du forlater kjøretøyet.

ADVARSEL: Ikke gå fra kjøretøyet mens systemet slås på. Du er til enhver tid ansvarlig for å ha kontroll over kjøretøyet, overvåke systemet og gripe inn hvis nødvendig. Hvis denne instruksjonen ignoreres, kan det føre til tap av kontroll over bilen, personskade eller død.

ADVARSEL: Systemet slår seg av hvis det oppstår en funksjonsfeil.

SLÅ AV OG PÅ BAKKESTARTHJELPEN - AUTOMATGIR

Bakkestarthjelp er aktivert når du slår på tenningen. Du kan ikke slå på eller av systemet.

SLÅ AV OG PÅ BAKKESTARTHJELPEN - MANUELL GIRKASSE

Du kan slå på og av bakkestarthjelpen på berøringsskjermen:

1. Trykk på Førerhjelp fra innstillingsmenyen. Se **Midtre skjerm** (side 603)..
2. Slå Bakkestarthjelp på eller av.

Merk: *Systemet husker siste innstilling når du starter bilen.*

BAKKESTARTHJELP – FEILSØKING

BAKKESTARTHJELP – INFORMASJONSMELDINGER

Melding	Informasjon
Bakkestart assist. ikke tilgjengelig	Vises når systemet ikke er tilgjengelig. Få kjøretøyet kontrollert så snart som mulig.

HVORDAN FUNGERER AUTO HOLD

Autohold aktiverer bremsene for å holde bilen i ro etter at du har stanset. Dette kan være praktisk når du venter i en oppoverbakke eller trafikken.

AKTIVERE/DEKATERE AUTO HOLD

ADVARSEL: Systemet erstatter ikke parkeringsbremsen. Trekk alltid til parkeringsbremsen når du forlater kjøretøyet.

ADVARSEL: Ikke gå fra kjøretøyet mens systemet slås på. Du er til enhver tid ansvarlig for å ha kontroll over kjøretøyet, overvåke systemet og gripe inn hvis nødvendig. Unnlatelse av å følge denne instruksjonen kan føre til tap av kontroll over bilen, alvorlig eller livstruende personskade..

Du kan slå systemet på og av ved hjelp av menyen på berøringsskjermen.

1. Trykk på Førerhjelp fra innstillingsmenyen. Se **Midtre skjerm** (side 603)..

Merk: *Hvis kjøretøyet ditt har mekanisk girskift, kan du først slå på systemet når du har lukket førerdøra og festet sikkerhetsbeltet.*

Merk: *Hvis kjøretøyet ditt har elektronisk girskift, kan du først slå på systemet etter at du har lukket førerdøra.*

Merk: *Systemet husker siste innstilling når du starter bilen.*

Merk: *Ved bruk av et automatisk bilvaskeanlegg må du slå av autohold eller gire til nøytral (N) mens du holder inne bremsepedalen, slik at du er sikker på at autohold ikke er aktivert.*

BRUKE AUTO HOLD

1. Stans kjøretøyet helt. Lampen for aktiv automatisk hold tennes i instrumentgruppeskjermen.
2. Slipp ut bremsepedalen. Systemet holder kjøretøyet i ro. Indikatoren for aktiv automatisk hold lyser i instrumentgruppeskjermen.
3. Trykk inn gasspedalen og kjør av gårde på vanlig måte. Systemet slipper opp bremsene, og indikatorlampen for aktiv autohold slukner.

Merk: *Systemet aktiveres bare dersom du trykker hardt nok på bremsepedalen slik at kjøretøyet stanser.*

Merk: *Under bestemte forhold kan systemet aktivere den elektriske parkeringsbremsen. Varsellampen for bremsesystemet tennes. Den elektriske parkeringsbremsen slippes opp når du trykker inn gasspedalen. Se* ***Løsne den elektriske parkeringsbremsen automatisk*** *(side 284)..*

Merk: *Systemet slår seg av hvis du skifter til revers (R) eller nøytral (N) og trykker inn bremsepedalen.*

Det kan finnes faktorer som hindrer autohold-systemet i å fungere under følgende forhold:

- Kjøretøyet er midlertidig i nøytral modus.
- Førerdøren er åpen.
- Du skifter til revers (R) eller nøytral (N) før systemet er aktivert.

Ranger (TRA, TRB) Vehicles Built From: 01-11-2024, CG4010noNOR noNOR, Edition date: 202407, DOM

INDIKATORLAMPER FOR AUTO HOLD



Tennes når systemet er aktivt.



Tennes når systemet er på, men ikke klarer å holde kjøretøyet stille.

HVA ER ANTISPINN

Antispinnsystemet hjelper til med å unngå hjulspinn og tap av veigrep.

HVORDAN FUNGERER ANTISPINNSYSTEMET

Hvis hjulene begynner å spinne, kan tap av trekkraft gå ut over styrekontrollen og stabiliteten til kjøretøyet.
Antispinn-systemet aktiverer bremsene til individuelle hjul og reduserer samtidig motorkraften ved behov for å gi bedre grep.

AKTIVERE/DEAKTIVERE ANTISPINN

ADVARSEL: Hvis du bruker kjøretøyet når antispinn er deaktivert, kan det føre til økt fare for tap av kontroll over kjøretøyet, velt, personskade eller dødsfall.

Systemet slår seg på hver gang du slår på tenningen.

Hvis kjøretøyet sitter fast i søle eller snø, kan det hjelpe å slå av antispinn for å la begge hjulene gå rundt.

Slik slår du av systemet:



Bryteren for stabiliserings- og antispinnsystemet sitter på midtkonsollen.

Når du slår av systemet, vises en melding og et opplyst ikon i instrumentpanelgruppa.

Bruk bryteren på nytt for å sette antispinnsystemet tilbake til vanlig drift.

Merk: *Stabilitetskontrollen fortsetter å være aktiv selv om du slår av antispinnsystemet.*

Merk: *Når du setter kjøretøyet i firehjulsdrift lav (4L), deaktiveres antispinn. Antispinn aktiveres igjen når du setter kjøretøyet tilbake i tohjulsdrift eller i firehjulsdrift høy (4H).*

Merk: *For ytterligere informasjon om antispinn- og stabilitetskontrollsystemene. Se* ***Stabilitetskontroll*** *(side 296)..*

INDIKATOR FOR ANTISPINN

Varsellampe for stabilitetskontroll og antispinn



Hvis varsellampen ikke tennes når du slår på tenningen, eller fortsetter å lyse når motoren går, er det et tegn på en feil. Få kjøretøyet kontrollert av en autorisert forhandler snarest mulig.



Varsellampen for deaktivert antispinn tennes når du slår av antispinnsystemet, eller hvis du velger en alternativ stabilitetskontrollmodus som krever at antispinn er deaktivert, avhengig av hvilken kjøremodus du har valgt.

ANTISPINN – FEILSØKING

ANTISPINN – VARSELLAMPER

Systemmeldinger



Kontrollampen for antispinn lyser midlertidig ved start, og blinker når kjøreforholdene gjør at antispinn aktiveres. Lampa forblir på hvis det oppstår et problem i systemet.



Kontrollampen for deaktivert antispinn tennes og lyser ved motorstart:

- Hvis du slår av antispinnsystemet.
- Hvis du velger en alternativ stabilitetskontrollmodus.

ANTISPINN – INFORMASJONSMELDINGER

Melding	Handling
Antispinnsystem av	Statusen til antispinnsystemet etter at du har slått det av.
Antispinnsystem på	Statusen til antispinnsystemet etter at du har slått det på.

HVORDAN FUNGERER STABILITETSKONTROLLEN

ADVARSEL: Hvis det foretas endringer som omfatter bremsesystemet, takstativer fra andre leverandører, fjæring, styresystem, dekkonstruksjon og hjul- og dekkdimensjon, kan dette endre kjøreegenskapene til kjøretøyet og kan ha negativ effekt på ytelsen til det elektroniske stabilitetskontrollsystemet. Eventuelle stereohøyttalere som monteres, kan dessuten forstyrre og virke negativt inn på det elektroniske stabilitetskontrollsystemet. Hvis det elektroniske stabilitetskontrollsystemet fungerer mindre effektivt, kan det øke risikoen for tap av kontroll over kjøretøyet, velt, personskade og dødsfall.

ADVARSEL: Husk at selv ikke avansert teknologi kan oppheve fysikkens lover. Det er alltid en fare for å miste kontrollen over kjøretøyet hvis føreren ikke tar hensyn til kjøreforholdene. Uavhengig av veiforholdene kan aggressiv kjøring føre til at du mister kontrollen over kjøretøyet, og øker faren for alvorlig personskade eller materielle ødeleggelser. Hvis det elektroniske stabilitetskontrollsystemet kobler seg inn, tyder det på at ett eller flere hjul har mistet veigrepet. Tap av veigrep kan gjøre kjøretøyet vanskelig å manøvrere, og det er fare for velt, personskade og dødsfall.

ADVARSEL: Du er ansvarlig for å ha kontroll over kjøretøyet til enhver tid. Systemet er ment å være et hjelpemiddel, og det fritar deg ikke fra ansvaret for forsiktig og aktsom kjøring. Unnlatelse av å følge denne instruksjonen kan føre til tap av kontroll over bilen, alvorlig eller livstruende personskade.

Hvis kjøreforholdene gjør at varsellampen for stabilitet eller antispinn aktiveres, kan du oppleve følgende:

- Lampen for stabilitetskontroll og antispinn begynner å blinke.
- Kjørehastigheten reduseres.
- Motoreffekten reduseres.

Stabilitetskontrollsystemet har flere funksjoner innebygd for å hjelpe deg med å opprettholde kontrollen over kjøretøyet.

Elektronisk stabilitetskontroll

Elektronisk stabilitetskontroll forbedrer kjøretøyets evne til å forhindre skrens eller sideglidning ved å bruke bremsene individuelt på ett eller flere av hjulene og om nødvendig redusere motorkraften.

Rullestabilitetskontroll

Rullestabilitetskontroll forbedrer kjøretøyets evne til å forhindre velt ved å oppdage kjøretøyets rullebevegelse og hastigheten den endres med ved å bruke bremsene individuelt på ett eller flere hjul.

Antispinn

Antispinn hjelper til med å opprettholde veigrepet ved å registrere og kontrollere hjulspinn. Se **Hvordan fungerer antispinnsystemet** (side 294)..

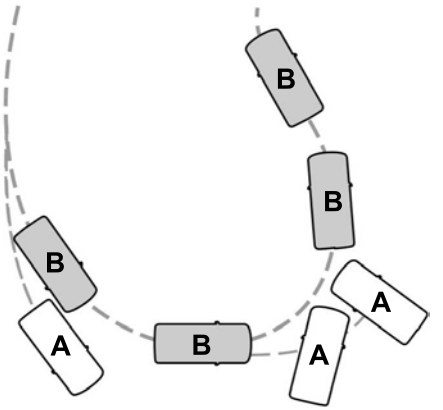

A Kjøretøy uten stabilitetskontroll sklir ut av planlagt kjøreretning.

B Kjøretøy med stabilitetskontroll beholder kontrollen på glatt underlag.

AKTIVERE/DEAKTIVERE STABILITETSKONTROLL

Stabilitetskontroll aktiveres hver gang du slår på tenningen.

Du kan slå av stabilitetskontrollen ved å trykke på og holde inne knappen for stabilitetskontroll og antispinn AV i 5–15 sekunder. For å slå på igjen systemet, trykker du en gang til på knappen.

Hvis du setter girkassen i revers (R), deaktiveres systemet.

Du kan slå på eller av antispinnsystemet separat. Se **Aktivere/deaktivere antispinn** (side 294)..

Stabilitetskontroll og antispinnsystem med rullestabilitetskontroll

	Stabilitetskontroll AV-lys	Rullestabilitetskontroll[3]	Elektronisk stabilitetskontroll[3]	Antispinnsystem[3]
Standard ved oppstart	Lyser mens pæren kontrolleres	Aktivert	Aktivert[3]	Aktivert
Knapp trykket kort inn	Tent	Aktivert	Aktivert[3]	Deaktivert[1]
Knappen holdes inne i 5–15 sekunder	Tent	Aktivert	Deaktivert[2]	Deaktivert[1]
Knappen er ikke trykket inn og overføringshuset veksles til 4x4 lav eller settes i Klatremodus	Tent	Deaktivert	Deaktivert	Deaktivert[1]

[1] Antispinnsystemet kan fortsatt aktiveres, men med smalere eller bredere terskler.
[2] Når du holder inne knappen, vises en forløpsindikator for hvor lenge knappen holdes inne.
[3] Funksjonene kan variere avhengig av kjøremodusen som er valgt for øyeblikket.

INDIKATOR FOR STABILITETSKONTROLL



Systemet slår seg på hver gang du slår på tenningen. Du kan slå av antispinnfunksjonen separat.

Se **Hvordan fungerer antispinnsystemet** (side 294)..

STABILITETSKONTROLL – FEILSØKING

STABILITETSKONTROLL – INFORMASJONSMELDINGER

ESC-service påkrevd	Vises når systemet har registrert en tilstand som krever service. Kontakt en autorisert forhandler så snart som mulig.
ESC av/på	Antispinnsystemet har blitt deaktivert eller aktivert av føreren

HVA ER TERRENGSTYRING

ADVARSEL: Systemet kontrollerer ikke hastigheten ved dårlig veigrep eller i svært bratte bakker. Systemet er ment å være et hjelpemiddel, og det fritar deg ikke fra ansvaret for forsiktig og aktsom kjøring. Hvis du ikke følger denne instruksjonen, kan det oppstå personskade.

ADVARSEL: Systemet erstatter ikke parkeringsbremsen. Trekk alltid til parkeringsbremsen når du forlater kjøretøyet.

Terrengstyring lar deg fokusere på styring under lavhastighets- og terrengbruk ved å kontrollere kjøretøyets akselerasjon og bremsing for å opprettholde hastigheten du stiller inn.

Det kan hende du hører støy fra pumpemotoren til systemet for blokkeringsfrie bremser når du bruker systemet. Dette er normalt.

BEGRENSNINGER I TERRENGSTYRING

Terrengstyring er ikke tilgjengelig i følgende situasjoner:

- Kjørehastigheten er over 32 km/h i modusen tohjulsdrift høy (2H), firehjulsdrift auto (4A) eller firehjulsdrift høy (4H).
- Kjørehastigheten er over 15 km/h i modusen firehjulsdrift lav (4L).
- Kjørehastigheten er høyere enn 8 km/h i revers (R).
- Sett girkassen i Park (P).
- Døren på førersiden er åpen.
- Cruise control er slått på.
- Pro Trailer Backup Assist er aktivert.
- Parkeringsbremsen er på.

SLÅ TERRENGSTYRING PÅ OG AV

Trykk på Terrengkontroll på berøringsskjermen. Se **Bruke skjermbildet for terrengkjøring** (side 450)..

Systemet slår seg av hvis du trykker en gang til på knappen eller overskrider 68 km/h.

STILLE INN HASTIGHET FOR TERRENGSTYRING

Merk: *Knappene er plassert på rattet.*

Øk farten til ønsket hastighet.

SET+ Trykk på knappen for å øke den nåværende innstilte hastigheten.

SET- Trykk på knappen for å redusere den nåværende innstilte hastigheten.

Merk: *Fargen til indikatoren endrer seg.*

Du kan justere den innstilte hastigheten i små eller store trinn. Trykk knappen oppover eller nedover én gang for å justere den innstilte hastigheten i små trinn. Trykk knappen oppover eller nedover og hold den der for å justere den innstilte hastigheten i store trinn.

Du kan også redusere den innstilte hastigheten ved å bremse.

Merk: *Hvis du stanser bilen med bremsen etter at du har innstilt inn en hastighet og aktivert terrengkontroll, akselererer bilen til innstilt hastighet igjen når du slipper bremsepedalen. Systemet slås ikke av når du trykker inn bremsepedalen.*

Ranger (TRA, TRB) Vehicles Built From: 01-11-2024, CG4010noNOR noNOR, Edition date: 202407, DOM

AVBRYTE DEN INNSTILTE HASTIGHETEN



Trykk på knappen.

INDIKATORER FOR TERRENGSTYRING



Når terrengkontroll er aktivert, lyser varsellampa grønt i instrumentgruppa. Når systemet er slått på, men ikke tilgjengelig, eller i hvilemodus, lyser den grå.

TERRENGSTYRING – FEILSØKING

TERRENGSTYRING – INFORMASJONSMELDINGER

Melding	Informasjon
Reduser hastighet for å aktivere terrengkontroll	Vises når du må redusere kjørehastigheten for å benytte terrengstyring.
Terrengkontroll ikke tilgjengelig med parkeringsbremse på	Vises når du må frigjøre parkeringsbremsen for å benytte terrengstyring.
Terrengkontroll ikke tilgjengelig ved aktiv Pro Trailer Backup Assist™	Vises når du må skru av ryggehjelp for tilhenger for å benytte terrengstyring.
Terrengkontroll aktivert Bruk SET-knappen for å angi hastighet	Vises når du har aktivert terrengstyring og kan stille inn en hastighet med Set- eller Set+-kontrollen.
Terrengkontroll av Fører overtar kontroll	Viser når en systemfeil har oppstått mens terrengstyring var aktiv og føreren må gjenoppta kontrollen.
Terrengkontroll av	Vises når systemet er slått av.
Terrengkontroll virker ikke Se håndboken	Vises hvis det har oppstått en feil i systemet. Se avsnittet om terrengstyring i instruksjonsboken. Kontakt en autorisert forhandler for å feilsøke problemet.
Terrengkontroll Aktiver ved å velge gir	Vises når du må sette kjøretøyet i kjør (D), nøytral (N) eller revers (R) for å benytte terrengstyring.
Terrengkontroll ikke tilgjengelig med aktiv cruise control	Vises når du må skru av automatisk fartsholder for å benytte terrengstyring.
Terrengkontroll ikke tilgjengelig med førerdør åpen	Vises når du må lukke førerdøren for å benytte terrengstyring.
Sett terrengkontroll til 1 mph for å komme løs fra sand	Viser når systemet registrerer at du kanskje sitter fast i sand og anbefaler å bruke terrengstyring på den laveste innstilte hastigheten. Å gjøre dette kan sakte trekke sand under dekkene for å frigjøre kjøretøyet.
Sett terrengkontroll til 2 km/t for å komme løs fra sand	
Descent control nå aktiv Trykk terrengkontroll for å avslutte	På grunn av en førerhandling ble framdriften under terrengstyring slått av, men kjøretøyet vil fortsatt bremse hvis det kjører ned en bakke. Føreren må trykke på terrengstyring-bryteren for å slå funksjonen AV, så kan den skrus på igjen.

Melding	Informasjon
Terrengkontroll ikke tilgjengelig med setebelte av	Vises når du må ha på setebeltet for å benytte terrengstyring.

HVA ER TERRENGSVINGHJELP

Funksjonen for terrengsvinghjelp kan redusere kjøretøyets svingradius ved å aktivere bremsene på det innvendige bakhjulet ved manøvrering i lav hastighet med høyt rattutslag.

FORHOLDSREGLER FOR TERRENGSVINGHJELP

Merk: *Ikke bruk terrengsvinghjelpen på tørt, hardt veidekke. Dette kan føre til sterk støy, økt dekkslitasje og potensielt skade på drivlinje- eller bremsekomponenter. Terrengsvinghjelpen er kun ment å skulle brukes på glatt eller løst underlag.*

Det kan hende du hører støy fra systemet for blokkeringsfrie bremser når terrengsvinghjelpen er aktivert. Dette er normalt.

BEGRENSNINGER FOR TERRENGSVINGHJELP

Terrengsvinghjelpen kan bare brukes når kjøretøyets firehjulsdrift er i modusene høy firehjulsdrift (4H), eller lav firehjulsdrift (4L).

Terrengsvinghjelp kan ikke brukes når kjøretøyets bakre differensial er sperret. Hvis den bakre differensialen nylig har blitt sperret før terrengsvinghjelp ble slått på, kan det hende at terrengsvinghjelp ikke aktiveres før den bekrefter at den bakre differensialen er låst opp.

SLÅ PÅ OG AV TERRENGSVINGHJELP

Du kan slå av eller på i terrengsvinghjelp fra berøringsskjermen. See **Bruke skjermbildet for terrengkjøring** (side 450)..

Når terrengsvinghjelp er slått på, aktiveres den når:

- Kjørehastigheten er under 19 km/h.
- Kjøretøyet har firehjulsdrift høy (4H) eller firehjulsdrift lav (4L).
- Bakre differensial er helt ulåst.
- Rattet er dreid nesten helt til venstre eller høyre.

Du kan deaktivere terrengvisningshjelp ved å gjøre ett av følgende:

- Velg tohjulsdrift høy (2H) eller firehjulsdrift auto (4A).
- Slå på differensialsperren bak.
- Reduser rattbelastningen.

Terrengsvinghjelp er tilgjengelig selv om den ikke er aktivert, helt til du slår den av på berøringsskjermen.

INDIKATORER FOR TERRENGSVINGHJELP



Når terrengsvinghjelp er aktivert, vises en av disse to indikatorene avhengig av hvilken retning kjøretøyet sist svinge i. Hvis denne funksjonen er tilgjengelig, men ikke i bruk, lyser indikatoren grått. Når denne funksjonen er aktiv, er indikatoren grønn.

Ranger (TRA, TRB) Vehicles Built From: 01-11-2024, CG4010noNOR noNOR, Edition date: 202407, DOM

TERRENGSVINGHJELP – FEILSØKING

TERRENGSVINGHJELP – INFORMASJONSMELDINGER

Melding	Informasjon
Terrengsvinghjelp tilgjengelig i 4L eller 4H	Bytt til firehjulsdrift lav (4L) eller firehjulsdrift høy (4H) for å aktivere terrengsvinghjelpen. Se **Velge en firehjulsdriftsmodus** (side 264)..
Terrengsvinghjelp ikke tilgjengelig. Se håndboken	Det kan foreligge feil på systemet for terrengsvinghjelp. Hvis dette problemet vedvarer, må du levere inn kjøretøyet til service.
Terrengsvinghjelp PÅ	Du har aktivert terrengsvinghjelp.
Terrengsvinghjelp AV	Du har slått av terrengsvinghjelp.

TERRENGSVINGHJELP – VANLIGE SPØRSMÅL

Hvorfor aktiveres ikke terrengsvinghjelp etter at bakre differensial har blitt låst opp?

Bakre differensial er kanskje ikke helt utkoblet. Hvis mulig, slår du av bakakselsperren mens du kjører rett frem, før du bruker terrengsvinghjelp. Hvis du allerede befinner deg i en knapp sving når denne situasjonen oppstår, kan du rygge et lite stykke for å la differensialen kobles helt ut.

HVA ER HILL DESCENT CONTROL

Ved hjelp av hastighetskontrollen ved bratt nedstigning kan føreren stille inn og holde kjørehastigheten ved kjøring i bratte nedoverbakker på ulikt underlag.

HVORDAN FUNGERER HILL DESCENT CONTROL

Når hastighetsbegrenser for bratte nedstigninger er aktivert, fungerer den ved hastigheter opptil 32 km/h. Når kjørehastigheten overstiger 32 km/h, vil systemet bli deaktivert, men forbli på.

Hvis kjørehastigheten holder seg under 64 km/h, vil hastighetsbegrenser for bratte nedstigninger bli deaktivert, men forbli på. Hvis kjørehastigheten i dette tilfellet kommer under 32 km/h, vil systemet aktiveres og gå tilbake til å holde kjørehastigheten som føreren velger.

Hvis kjørehastigheten kommer over 64 km/h, vil hastighetsbegrenser for bratte nedstigninger er slått av, men gjenopptar ikke funksjonen uten at føreren aktiverer systemet på nytt.

FORHOLDSREGLER FOR HILL DESCENT CONTROL

ADVARSEL: Systemet kontrollerer ikke hastigheten ved dårlig veigrep eller i svært bratte bakker. Systemet er ment å være et hjelpemiddel, og det fritar deg ikke fra ansvaret for forsiktig og aktsom kjøring. Hvis du ikke følger denne instruksjonen, kan det oppstå personskade.

ADVARSEL: Hastighetskontrollen ved bratt nedstigning kan ikke kontrollere nedstigningen under alle underlagsforhold, for eksempel ved isdannelse eller svært bratte bakker. Hastighetskontrollen ved bratt nedstigning er et førerhjelpsystem, og det er ingen erstatning for førerens gode dømmekraft. Manglende dømmekraft kan føre til tap av kontroll over kjøretøyet, kollisjon og alvorlig personskade.

ADVARSEL: Systemet erstatter ikke parkeringsbremsen. Når du forlater kjøretøyet, må du alltid trekke til parkeringsbremsen og sette girvelgerspaken i Park (P) hvis kjøretøyet har automatisk girkasse eller i første gir ved manuell girkasse.

SLÅ PÅ/AV HILL DESCENT CONTROL



Trykk på knappen i instrumentpanelet eller skjermbildet for terrengkjøring (hvis utstyrt). En lampe tennes, det blir vist en melding og det høres et lydsignal når systemet er aktivt.

STILLE INN HASTIGHET VED BRATT NEDSTIGNING

Du kan øke eller redusere hastigheten ned bakken ved å trå på gass- eller bremsepedalen eller bruke knappene SET + og SET - på rattet. Ta føttene av pedalene når ønsket hastighet er nådd.

Merk: *Du kan kun øke og redusere den innstilte hastigheten i små trinn.*

Ranger (TRA, TRB) Vehicles Built From: 01-11-2024, CG4010noNOR noNOR, Edition date: 202407, DOM

INDIKATOR FOR HILL DESCENT CONTROL



Lyser når du slår på funksjonen for bratt nedstigning.

HILL DESCENT CONTROL – FEILSØKING

HILL DESCENT CONTROL – INFORMASJONSMELDINGER

Melding	Handling
For Hill Descent reduser hastigheten til XX MPH / km/t eller lavere	Kravet til kjørehastighet for å gå inn i terrengmodus er ikke oppfylt.
Bakkenedstigning Velg gir	Du må velge et gir for hill descent-modus.
Bakkenedstigning Sjåfør Ta styringen	Systemet for bratt nedstigning deaktiveres og du må gjenoppta kontrollen.
Bakkenedstignings- kontroll Feil	Det har oppstått en feil i systemet for bratt nedstigning.
Bakkenedstignings- kontroll av System avkjøles	Systemet for bratt nedstigning kjøles ned på grunn av at det har blitt brukt for mye.
Hill descent control ikke tilgjengelig med cruise control aktiv	Systemet for bratt nedstigning kan ikke aktiveres mens den automatiske fartsholderen er aktiv.

Ranger (TRA, TRB) Vehicles Built From: 01-11-2024, CG4010noNOR noNOR, Edition date: 202407, DOM

ELEKTRISK SERVOSTYRING

HVORDAN FUNGERER ELEKTRISK SERVOSTYRING?

Det elektriske servostyringssystemet hjelper bremsesystemet med å betjene den avanserte stabilitetskontrollen og systemene for kollisjonsforebygging.

Hvis kjøretøyet mister elektrisk kraft eller registrerer en feil under kjøring, skifter systemet til redusert styrehjelp eller manuell styring. Hvis batteriet kobles fra eller skiftes, må du kjøre en kort strekning før systemet lærer seg strategien på nytt og reaktiverer alle systemene.

FORHOLDSREGLER FOR ELEKTRISK SERVOSTYRING

ADVARSEL: Det elektriske servostyringssystemet utfører kontinuerlig kontroller som overvåker systemet. Hvis det oppdages en feil, blir det vist en melding på informasjonsskjermen. Stans kjøretøyet så snart det er trygt. Stans motoren. Vent i minst 10 sekunder før du slår på kjøretøyet. Se om informasjonsskjermen viser en varselmelding for styringssystemet. Hvis det blir vist en varselmelding for styringssystemet, må systemet kontrolleres så snart som mulig.

ADVARSEL: Hvis systemet oppdager en feil, kan det være alvorlig selv om du ikke merker noen forskjell i styringen. Få kjøretøyet kontrollert så snart som mulig. Unnlatelse av å gjøre dette kan føre til at du mister styringen.

Tilpass fart og kjøremønster ut fra den reduserte styreassistansen.

Ekstrem, kontinuerlig styring kan øke mengden kraft som trengs for å styre. Dette gjøres for å hindre indre overoppheting og skader på styresystemet. Du mister ikke muligheten til å styre kjøretøyet manuelt, og systemet blir ikke skadet. Normal styring og kjøring sørger for at systemet avkjøles, slik at styrehjelpen igjen vil kunne fungere som den skal.

Merk: *Det er ingen væskebeholder å kontrollere eller fylle.*

Når kjøretøyet fortsatt er i bevegelse, kan en betydelig reduksjon i servostyringen eller tap av servostyring oppstå hvis:

- Du slår av kjøretøyet.
- Kjøretøyet ditt mister strøm.
- Kjøretøyet ditt oppdager et problem.

Når kjøretøyet er slått av og kjøretøyet begynner å bevege seg, er det ingen servostyring.

STYRING – FEILSØKING

STYRING – VARSELLAMPER

Varsellampen for det elektriske servostyringssystemet lyser hvis systemet oppdager en feil under de kontinuerlige feilsøkingskontrollene.

Merk: *Hvis en rød varsellampe lyser, må du stanse så snart det er trygt.*

STYRING – INFORMASJONSMELDINGER

Melding	Handling
Feil på styring Service påkrevd nå	Servostyringssystemet har registrert en tilstand som krever service. Få kjøretøyet kontrollert så snart som mulig.
Styringen mistet Stopp trygt	Servostyringssystemet fungerer ikke. Stans på et trygt sted. Få kjøretøyet kontrollert så snart som mulig.
Feil på servostyringen Service påkrevd	Servostyringssystemet har registrert en tilstand som krever service. Få kjøretøyet kontrollert så snart som mulig.
Rattlås feilmelding Service nå	Servostyringssystemet har registrert en tilstand som kan forhindre start av bilen. Få kjøretøyet kontrollert så snart som mulig.

STYRING – VANLIGE SPØRSMÅL

Hvorfor virker det som styringen blir ujevn eller drar mot én side?

- Sjekk kjøretøyet ditt for feil dekktrykk eller ujevne dekk, løst eller slitt hjuloppheng eller styringskomponenter, eller feiljusterte hjul.

Systemet fungerer som det skal og komponentene er kontrollert, hvorfor er styringen fortsatt ujevn eller drar mot én side?

- Veier med høy krumming eller kraftig sidevind kan også gjøre styringen ujevn, eller føre til at kjøretøyet drar mot én side.

Ranger (TRA, TRB) Vehicles Built From: 01-11-2024, CG4010noNOR noNOR, Edition date: 202407, DOM

PARKERINGSHJELP – FORHOLDSREGLER

ADVARSEL: For å unngå personskade må du alltid være observant når du rygger og bruker følersystemet.

ADVARSEL: Systemet klarer kanskje ikke å registrere gjenstander med overflater som absorberer refleksjoner. Kjør alltid forsiktig og aktpågivende. Hvis du kjører uforsiktig, kan det føre til kollisjon.

ADVARSEL:
Trafikkontrollsystemer, lysrør, dårlig vær, luftbremser og eksterne motorer og vifter kan også hindre at følersystemet fungerer på riktig måte. Dette kan gi redusert ytelse eller falske varsler.

ADVARSEL: Det er ikke sikkert at systemet oppdager små gjenstander eller gjenstander som beveger seg, særlig slike som ligger nær bakken.

ADVARSEL:
Parkeringshjelpsystemet kan hjelpe deg med å oppdage gjenstander bare når bilen beveger seg med parkeringshastighet. Utvis forsiktighet ved bruk av parkeringshjelpsystemet, slik at du reduserer faren for personskade.

ADVARSEL: Hvis føleren er blokkert, kan systemet slutte å fungere.

ADVARSEL: Ved kulde og ekstreme værforhold kan det hende at systemet ikke virker. Regn, snø og sprut kan redusere følerens ytelse.

ADVARSEL: Ved skade på området umiddelbart rundt føleren bør du få kjøretøyet undersøkt snarest.

Merk: *Hvis kjøretøyet utsettes for skade som gjør at følerne kommer ut av stilling, kan det føre til unøyaktige målinger eller falske varsler.*

Hvis du kobler en tilhenger til kjøretøyet, kan det hende at den bakre parkeringshjelpen registrerer tilhengeren og utløser et varsel. For å unngå varsling kan du deaktivere parkeringshjelpen når du kobler til en tilhenger.

Merk: *En tilkoblet henger kan bli registrert av kjøretøyet, i så fall deaktiveres parkeringshjelpen automatisk.*

Merk: *Enkelte typer tilleggsutstyr som er montert i nærheten av støtfangeren eller panelet, kan forårsake falske varsler. For eksempel kan et stort tilhengerfeste, sykkel- eller brettstativ, nummerskiltbraketter, støtfangerdeksler eller andre enheter blokkere den normale deteksjonssonen til parkeringshjelpsystemet. Reservehjul eller reservehjulsdeksler som er ettermontert på bakluken, kan utløse falske varsler fra parkeringshjelpsystemet. Fjern ekstrautstyr for å unngå falske varsler.*

Merk: *Hold følerne rene for snø, is og større mengder skitt. Hvis følerne er tildekket, kan systemet bli mindre nøyaktig.*

Ikke rengjør følerne med skarpe gjenstander.

AKTIVERE/DEAKTIVERE PARKERINGSHJELP

Bruke Park Pilot-knappen (hvis utstyrt)



Trykk på parkeringshjelpknappen for å slå lydsignalet på og av.



Merk: *Kjøretøyet ditt kan ha et av alternativene for parkeringshjelpknappene vist.*

Merk: *Parkeringshjelp er på hele tiden. Du kan bare dempe systemet.*

Via berøringsskjermen

Du kan også slå av lyden på systemet ved å trykke på parkeringsknappen som vises på berøringsskjermen når du rygger (R), eller når du åpner kameravisningen.

BAKRE PARKERINGSHJELP

HVA ER DEN BAKRE PARKERINGSHJELPEN

De bakre parkeringsfølerne registrerer gjenstander bak kjøretøyet når revers (R) er valgt.

BEGRENSNINGER FOR BAKRE PARKERINGSHJELP

Det er redusert dekning ved ytterhjørnene.

De bakre parkeringshjelpfølerne er aktive når kjøretøyet er i revers (R) og kjørehastigheten er under 8 km/h.

Følerdekningsområdet er opptil 180 cm fra bakre støtfanger.

Bakre parkeringshjelp registrerer større gjenstander når du skifter til revers (R) og ett av følgende skjer:

- Kjøretøyet beveger seg bakover i lav hastighet.
- Kjøretøyet står stille mens en gjenstand nærmer seg bakfra med lav hastighet.
- Kjøretøyet beveger seg sakte bakover og en gjenstand nærmer seg langsomt bakfra, for eksempel et annet kjøretøy i lav hastighet.

Systemet skal ikke avgi varsellyd for gjenstander bak kjøretøyet når nøytralgir (N) er valgt.

FINNE DE BAKRE PARKERINGS-HJELPFØLERNE



De bakre parkeringshjelpfølerne er plassert i bakre støtfanger.

LYDSIGNALER FRA BAKRE PARKERINGSHJELP

Du hører en varsellyd når bilen nærmer seg en gjenstand. Tonefrekvensen øker etter hvert som bilen kommer nærmere gjenstanden. Varslingen lyder sammenhengende når avstanden fra gjenstanden til bakre støtfanger er 30 cm eller mindre.

Hvis kjøretøyet står stille i noen sekunder, slås varsellyden av. Hvis kjøretøyet beveger seg bakover, høres lyden på nytt.

Merk: *Når parkeringshjelpsystemet varsler med lyd, kan lydsystemet redusere innstilt lydstyrke.*

FREMRE PARKERINGSHJELP

HVA ER DEN FREMRE PARKERINGSHJELPEN

De fremre parkeringsfølerne registrerer gjenstander foran kjøretøyet.

Ranger (TRA, TRB) Vehicles Built From: 01-11-2024, CG4010noNOR noNOR, Edition date: 202407, DOM

BEGRENSNINGER FOR FREMRE PARKERINGSHJELP

De fremre parkeringshjelpfølerne er aktive når giret er i en annen stilling enn Park (P) og kjørehastigheten er under 8 km/h.

Føleren dekker et område på opptil 70 cm foran den fremre støtfangeren.

Hvis kjøretøyet beveger seg i lav hastighet med girspaken i revers (R), registrerer den fremre parkeringshjelpen gjenstander og avgir en varsellyd, og hvis en gjenstand beveger seg mot kjøretøyet ditt, for eksempel et annet kjøretøy i lav hastighet. Hvis kjøretøyet står stille i noen sekunder, slås varsellyden av. Visuell varsling er alltid aktivert i revers (R).

Hvis bilen beveger seg med girspaken i et forovergir, avgir den fremre parkeringshjelpen en varsellyd og viser et varsel hvis kjørehastigheten er 8 km/h eller lavere og systemet registrerer en gjenstand innenfor registreringssonen. Hvis kjøretøyet står stille i noen sekunder, vil den visuelle varslingen og varsellyden slå seg av.

Hvis bilen beveger seg med girspaken i nøytral (N), avgir følerne foran og bak en visuell varsling bare hvis kjørehastigheten er lavere enn 8 km/h, og det blir oppdaget en hindring innenfor registreringsområdet. Når kjøretøyet stopper, stopper den visuelle indikasjonen etter noen sekunder.

FINNE DE FREMRE PARKERINGS-HJELPFØLERNE



De fremre parkeringshjelpfølerne er plassert i frontstøtfangeren.

LYDSIGNAL FRA FREMRE PARKERINGSHJELP

Det høres en varsellyd når det oppdages en gjenstand 70 cm eller mindre fra frontstøtfangeren. Tonefrekvensen øker etter hvert som bilen kommer nærmere gjenstanden.

Varsellyden blir sammenhengende når avstanden fra gjenstanden til frontstøtfangeren er 30 cm eller mindre.

Merk: *Hvis kjøretøyet står stille, slås lyd- og varselsignalet ut. Hvis kjøretøyet kjører fremover, gjenopptas de hørbare og visuelle advarslene. Hvis den registrerte gjenstanden er 30 cm eller mindre fra kjøretøyet ditt, fortsetter den visuelle varslingen.*

PARKERINGSHJEL-PINDIKATORER

Parkeringshjelpeindikatorer vises når 360-graders kameravisning ikke er tilgjengelig



Systemet viser en avstandsindikasjon på berøringsskjermen.

- Når avstanden til et objekt minker, endrer indikatorene farge. Indikatorene for objekter som er nærmere, vises nærmere kjøretøyikonet.
- Indikatorene er grønne når objektet er på det fjerneste deteksjonspunktet. Lysene blir gule når gjenstanden kommer nærmere. Når objektet er på det nærmeste deteksjonspunktet, blir indikatorene røde.
- Hvis det ikke registreres noe objekt, aktiveres ikke avstandsindikatorene.

De aktiverte lysene fortsetter å vises når kjøretøyet ditt er stoppet i revers (R). Hvis det stoppes i kjør (D) eller nøytral (N), forsvinner de aktiverte lysene etter fire sekunder.

Merk: *Hvis du stopper i kjør (D) eller nøytral (N) med forsinket modus for ryggekamera som viser visning av ryggekamera, fortsetter de aktiverte lysene å vises.*

Parkeringshjelp er ikke tilgjengelig i følgende situasjoner:

- Systemet er slått av.
- Tilhenger er koblet til. Kun parkeringshjelp bak er ikke tilgjengelig.
- Sensorer er blokkert.
- Det oppstår en systemfeil.

Merk: *Hvis parkeringshjelp ikke er tilgjengelig, vises ikke avstandsindikatorene. Se* ***Parkeringshjelp – feilsøking*** *(side 315)..*

Merk: *Parkeringshjelpeindikatorer foran og på siden er kanskje ikke tilgjengelige.*

Parkeringshjelpeindikatorer vist i 360-graders kameravisning (hvis utstyrt)

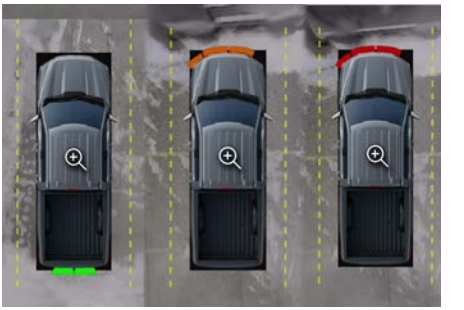

Systemet viser en avstandsindikasjon på berøringsskjermen.

- Når avstanden til et objekt minker, endrer indikatorene farge.
- Indikatorene er grønne når objektet er på det fjerneste deteksjonspunktet. Lysene blir gule når gjenstanden kommer nærmere. Når objektet er på det nærmeste deteksjonspunktet, blir indikatorene røde.
- Hvis det ikke registreres noe objekt, aktiveres ikke avstandsindikatorene.

Ranger (TRA, TRB) Vehicles Built From: 01-11-2024, CG4010noNOR noNOR, Edition date: 202407, DOM

De aktiverte lysene fortsetter å vises når kjøretøyet ditt er stoppet i revers (R). Hvis det stoppes i kjør (D) eller nøytral (N), forsvinner de aktiverte lysene etter fire sekunder.

Merk: *Hvis du stopper i kjør (D) eller nøytral (N) med forsinket modus for ryggekamera som viser visning av ryggekamera, fortsetter de aktiverte lysene å vises.*

Parkeringshjelp er ikke tilgjengelig i følgende situasjoner:

- Systemet er slått av.
- Tilhenger er koblet til.
- Sensorer er blokkert. Avstandsindikatorene vises hvite.
- Det oppstår en systemfeil.

Merk: *Hvis parkeringshjelp ikke er tilgjengelig, vises ikke avstandsindikatorene. Se* ***Parkeringshjelp – feilsøking*** *(side 315)..*

PARKERINGSHJELP – FEILSØKING

PARKERINGSHJELP – INFORMASJONSMELDINGER

Ved en eventuell feil i parkeringshjelpen, vises en varselmelding i instrumentgruppen eller på berøringsskjermen.

Melding	Handling
Park Pilot-feil	Systemet oppdager et forhold som krever service. Få bilen kontrollert så snart som mulig. Du kan kanskje løse problemet ved å rengjøre følerne og starte kjøretøyet på nytt.
Parkeringsfølere blokkert	Dårlig vær, is, søle eller vann blokkerer føleren og gjør at systemet ikke er tilgjengelig. Det er vanligvis tilstrekkelig å rengjøre føleren for å løse problemet.
Tilhenger tilkoblet	En elektrisk tilhengerforbindelse registreres under en gitt tenningssyklus.

Ranger (TRA, TRB) Vehicles Built From: 01-11-2024, CG4010noNOR noNOR, Edition date: 202407, DOM

HVA ER RYGGEKAMERAET - BILER MED: DIGITALT RYGGEKAMERA

Ryggekameraet gir et videobilde av området bak kjøretøyet når girkassen står i revers (R).



Du får tilgang til ryggekameraet ved å trykke på knappen på berøringsskjermen.

HVA ER RYGGEKAMERAET - BILER MED: ANALOGT RYGGEKAMERA

Ryggekameraet gir et videobilde av området bak kjøretøyet når girkassen står i revers (R).

FORHOLDSREGLER FOR RYGGEKAMERA

ADVARSEL: Ryggekamerasystemet er en ekstra ryggehjelp som fortsatt krever at føreren bruker det sammen med bakspeil og sidespeil for å få maksimal dekning.

ADVARSEL: Gjenstander som enten er for nærme hjørnene på støtfangeren eller under støtfangeren, blir eventuelt ikke vist på skjermen på grunn av kamerasystemets begrensede dekning.

ADVARSEL: Gjenstander over kameraet er kanskje ikke synlige. Sjekk området bak kjøretøyet ved behov.

ADVARSEL: Rygg langsomt med kjøretøyet. Hvis denne instruksjonen ignoreres, kan det føre til tap av kontroll over bilen, personskade eller død.

ADVARSEL: Vær forsiktig når bakluken er åpen. Hvis bakluken ikke er lukket, kommer kameraet ut av stilling og kan gi et uriktig videobilde.

ADVARSEL: Ikke slå på eller av kamerafunksjonene så lenge kjøretøyet er i bevegelse.

Merk: *Under tauing ser kameraet bare hva du har på slep. Det gir eventuelt ikke god nok dekning, og det kan hende at du ikke ser enkelte gjenstander. På enkelte modeller kan hjelpelinjene forsvinne når du kobler til hengerfestet.*

FINNE RYGGEKAMERAET

Ryggekameraet er plassert på bakluken. Det gir et videobilde av området bak kjøretøyet.

HJELPELINJER I RYGGEKAMERAET

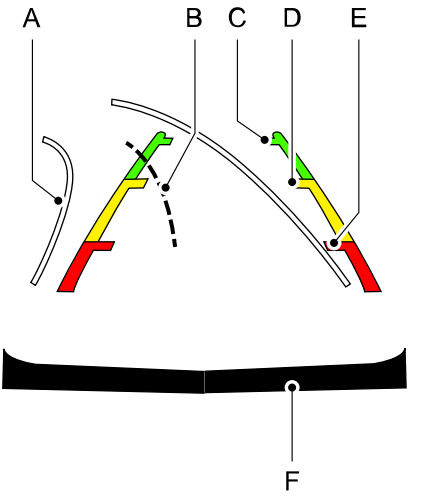

A	Aktive hjelpelinjer.
B	Midtlinje.
C	Fast hjelpelinje: grønn sone.
D	Fast hjelpelinje: gul sone.
E	Fast hjelpelinje: rød sone.
F	Bakre støtfanger.

Aktive hjelpelinjer vises bare sammen med faste hjelpelinjer. Hvis du vil bruke aktive hjelpelinjer, vrir du rattet slik at hjelpelinjene peker mot en ønsket bane. Hvis du forandrer rattstillingen mens du rygger, kan kjøretøyet avvike fra den tiltenkte banen.

De faste og aktive hjelpelinjene blendes inn og ut avhengig av rattstillingen. De aktive hjelpelinjene vises ikke hvis rattstillingen er rett bakover.

Vær forsiktig når du rygger. Gjenstander i den røde sonen er nærmest kjøretøyet, og de i den grønne sonen er lengre borte. Gjenstander kommer nærmere kjøretøyet etter hvert som de beveger seg fra den grønne til den gule eller røde sonen. Bruk sidespeilene og bakspeilet for å få bedre dekning på begge sider og bak kjøretøyet.

Merk: *Aktive og faste hjelpelinjer vises bare når girspaken står i revers (R).*

Merk: *Midtlinjen er kun tilgjengelig hvis aktive eller faste hjelpelinjer er aktivert.*

Merk: *Ikke alle kameramoduser fungerer riktig uten hjelpekamera.*

INNSTILLINGER FOR RYGGEKAMERA

ZOOME RYGGEKAMERAET INN OG UT

ADVARSEL: Når manuell zoom er på, kan det hende at ikke hele området bak kjøretøyet vises. Vær oppmerksom på omgivelsene når du bruker manuell zoom.

Innstillinger som kan velges for denne funksjonen, er zoom inn (+) og zoom ut (-). Trykk på symbolet på kameraskjermen for å endre visning. Standardinnstillingen er zoom av.

Slik får du et tydeligere bilde av en gjenstand bak kjøretøyet. Bildet som er zoomet inn, beholder støtfangeren i bildet for å gi en referanse. Zoom-funksjonen er bare aktiv så lenge girspaken står i revers (R).

Merk: *Manuell zoom er bare tilgjengelig mens girspaken står i revers (R).*

Merk: *Når du aktiverer manuell zoom, vises bare midtlinjen.*

SLÅ RYGGEKAMERA-FORSINKELSEN AV OG PÅ. - BILER MED: DIGITALT RYGGEKAMERA

1. Gå til Førerhjelp-menyen. Se **Midtre skjerm** (side 603)..
2. Slå ***Forsinkelse for ryggekamera*** på eller av.

Når du flytter girspaken fra revers (R), til et annet gir enn parkering (P), blir kamerabildet værende på skjermen inntil kjørehastigheten kommer opp i ca. 8 km/h eller du girer til parkering (P).

SKIFTE VISNING FOR RYGGEKAMERAET - BILER MED: DIGITALT RYGGEKAMERA



Trykk for å få tilgang til de ulike kameravisningene.



Normal visning bak gir et bilde av det som befinner seg direkte bak kjøretøyet.



Delt visning bak gir en utvidet visning av det som befinner seg bak kjøretøyet.

Merk: *Delt visning bakfra er ikke tilgjengelig når kjøretøyets hastighet er høyere enn 10 km/h*



Tilhengerfestevisningen gir et bilde av området rundt tilhengerfestet. Denne visningen er bare tilgjengelig for kjøretøy med tilhengerledning.



Tilhengerens AUX-kamera viser et ryggekamerabilde av det som befinner seg bak tilhengeren. Denne kameravisningen er kanskje ikke tilgjengelig, avhengig av kjøretøyets egenskaper.

Sett bakfra ved hastighet

Merk: *Denne visningen er bare tilgjengelig for kjøretøy med tilhengerledning.*

Normal visning bak og tilhengerfestevisning er tilgjengelig også når kjøretøyhastigheten overstiger 10 km/h.

Trykk på kameraknappen på berøringsskjermen mens kjøretøyet står stille i parker (P), nøytral (N) eller kjør (D). Velg deretter ønsket visning bak. Utsikten er synlig under og etter start. Du kan når som helst gå ut av visningen ved å trykke på X-knappen, og gå tilbake til synkroniseringsskjermen.

Automatisk delt ryggekameravisning

Når du skifter til Revers (R), skifter ryggekameravisningen automatisk til delt visning når systemet for advarsel om kryssende trafikk er aktivert.

Slik slår du automatisk delt visning bak av og på:

1. Gå til Førerhjelp-menyen. Se **Midtre skjerm** (side 603)..
2. Slå automatisk delt visning bak av og på.

HVA ER 360-GRADERS KAMERAET

360-graders kamerasystemet gir deg oversikt over området rundt bilen når du skal parkere, som:

- Plassere bilen midt i en parkeringslomme.
- Hindringer i nærheten.
- Lukeparkering.

360-graders kamerasystemet består av kameraer fremme, på siden og bak.

SLIK FUNGERER 360-GRADERSKAMERAET

360-graders kamerasystemet:

- Gjør det mulig å se hva som befinner seg rett foran eller bak kjøretøyet.
- Hjelper deg ved lukeparkering og sentrering i en parkeringslomme.
- Gjør det mulig å se kryssende trafikk foran og bak kjøretøyet.
- Gjør det mulig å se området utenfor kjøretøyet ovenfra og ned, inkludert blindsoner og hindringer nær kjøretøyet.

FORHOLDSREGLER FOR 360-GRADERS KAMERA

ADVARSEL: Ryggekameraet med 360-graders synsfelt er kun ment som et hjelpemiddel. Føreren må likevel se ut av vinduene og sjekke bakspeilet og sidespeilene for å få maksimal oversikt.

ADVARSEL: Gjenstander som enten er for nærme hjørnene på støtfangeren eller under støtfangeren, blir eventuelt ikke vist på skjermen på grunn av kamerasystemets begrensede dekning.

ADVARSEL: Vær forsiktig når bakluken er åpen. Hvis bakluken ikke er lukket, kommer kameraet ut av stilling og kan gi et uriktig videobilde.

ADVARSEL: Når manuell zoom er på, kan det hende at ikke hele området bak kjøretøyet vises. Vær oppmerksom på omgivelsene når du bruker manuell zoom.

ADVARSEL: Ikke slå på eller av kamerafunksjonene så lenge kjøretøyet er i bevegelse.

ADVARSEL: Du er ansvarlig for å ha kontroll over kjøretøyet til enhver tid. Systemet er ment å være et hjelpemiddel, og det fritar deg ikke fra ansvaret for forsiktig og aktsom kjøring. Unnlatelse av å følge denne instruksjonen kan føre til tap av kontroll over bilen, alvorlig eller livstruende personskade.

Merk: *Vær forsiktig når sidespeilene er felt inn. Hvis sidespeilene er felt inn, er kameraene ute av stilling, og videobildet kan være feil.*

PLASSERING 360-GRADERS KAMERAER

Ryggekamera

Ryggekameraet er plassert på bakluken. Det gir et videobilde av området bak kjøretøyet.

Frontkamera

Frontkameraet befinner seg i frontgrillen. Det gir et videobilde av området foran kjøretøyet.

Merk: *På modeller med valgbare kjøremoduser slår frontkameraet seg på når du har valgt modus for gjørme/hjulspor, dyp snø/sand, klatremodus, baja-modus eller firehjulsdrift lav.*

Merk: *Avhengig av kjøretøyet kan det hende at noen moduser ikke er tilgjengelige.*

Sidevisningskameraer

Sidevisningskameraene befinner seg i de utvendige speilene. De gir et videobilde av området på sidene av kjøretøyet ditt for å hjelpe deg når du parkerer eller rygger en tilhenger.

HJELPELINJER I 360-GRADERS KAMERA

Merk: *Aktive hjelpelinjer vises bare når girspaken står i revers (R).*

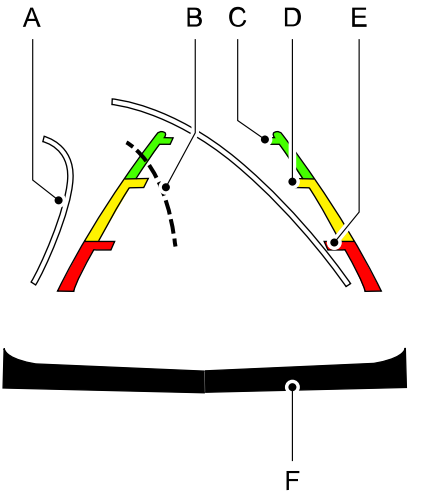

A	Aktive hjelpelinjer.
B	Midtlinje.
C	Fast hjelpelinje: Grønn sone.
D	Fast hjelpelinje: Gul sone.
E	Fast hjelpelinje: Rød sone.
F	Bakre støtfanger.

Aktive hjelpelinjer vises bare sammen med faste hjelpelinjer Vri rattet slik at hjelpelinjene peker mot en ønsket bane. Hvis du forandrer rattstillingen mens du rygger, kan kjøretøyet avvike fra den tiltenkte banen.

De faste og aktive hjelpelinjene blendes inn og ut avhengig av rattstillingen. De aktive hjelpelinjene vises ikke hvis rattstillingen er rett bakover.

Ranger (TRA, TRB) Vehicles Built From: 01-11-2024, CG4010noNOR noNOR, Edition date: 202407, DOM

Gjenstander i den røde sonen er nærmest kjøretøyet, og de i den grønne sonen er lengre borte. Gjenstander kommer nærmere kjøretøyet etter hvert som de beveger seg fra den grønne til den gule eller røde sonen. Bruk sidespeilene og bakspeilet for å få bedre dekning på begge sider og bak kjøretøyet.

Unngå-sone

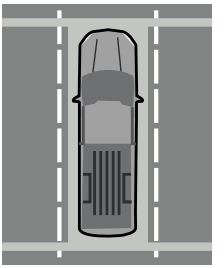

Unngå-sonen er merket med stiplede gule linjer som løper parallelt med kjøretøyet.

360-kamera usett område

Dette er den svarte boksen som omgir 360-kjøretøybildet. Dette viser området rundt kjøretøyet som kameraene ikke kan se.

INNSTILLINGER FOR 360-GRADERS KAMERA

SLÅ PÅ/AV 360-GRADERSKAMERAET



Trykk på kameraknappen øverst på berøringsskjermen.

Merk: *Når du trykker på kameraknappen, vises som standard den fremre 360-graders kameravisningen. De andre frontkameravisningene kan velges via berøringsskjermen.*

Merk: *Ryggekameraet aktiveres når du skifter til revers (R). Ytterligere visninger kan velges via berøringsskjermen.*

Når du trykker på kameraknappen mens girspaken står i Park (P), Nøytral (N) eller Drive (D), vises frontvisningene.

Merk: *Ikke alle kameraer er tilgjengelige.*

Merk: *360-graders kamerasystemet slår seg av når kjøretøyet beveger seg ved lav hastighet, unntatt når det står i revers (R).*

Slå Ytterligere visninger Av og På

Ytterlige kameravisninger kan slås av og på via berøringsskjermen.

Tilhengersidevisning

Tilhengersidevisning aktiveres via retningslyset når du har koblet til en tilhenger. Skjermen viser et bilde av siden på bilen og tilhengeren, slik at du får bedre oversikt ved skifte av kjørefelt og ved svinging.

Slik slår du tilhengersidevisning av og på:

1. Gå til Førerhjelp-menyen. Se **Midtre skjerm** (side 603)..
2. Slå tilhengersidevisning av eller på.

Automatisk delt ryggekameravisning

Når du skifter til Revers (R), skifter ryggekameravisningen automatisk til delt visning når systemet for advarsel om kryssende trafikk er aktivert.

Slik slår du automatisk delt visning bak av og på:

1. Gå til Førerhjelp-menyen. Se **Midtre skjerm** (side 603)..

Ranger (TRA, TRB) Vehicles Built From: 01-11-2024, CG4010noNOR noNOR, Edition date: 202407, DOM

2. Slå automatisk delt visning bak av og på.

SKIFTE VISNING FOR 360-GRADERSKAMERAET


Trykk for å få tilgang til de ulike kameravisningene.


Vanlig frontvisning gir et bilde av det som befinner seg direkte foran kjøretøyet.


Delt frontvisning gir en utvidet visning av det som befinner seg foran kjøretøyet.


Normal + 360-visning omfatter den normale kameravisningen ved siden av en 360-graders kameravisning.


Normal visning bak gir et bilde av det som befinner seg direkte bak kjøretøyet.


Delt visning bak gir en utvidet visning av det som befinner seg bak kjøretøyet.


50/50-visningen viser venstre og høyre side av kjøretøyet. Den er tilgjengelig i parkeringsmodus (P), nøytral (N) og motordrift (D).


Tilhengerens AUX-kameravisning viser et ryggekamerabilde av det som befinner seg bak tilhengeren. Dette kameraet kjøpes og monteres separat.


Ryggeassistert tilhenger viser sidene på lastebilen og tilhengeren. Se **Ryggeassistent tilhenger** (side 435)..


Tilhengerfestevisningen gir et bilde av området rundt tilhengerfestet.

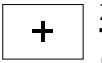
Zoomer inn på bildet. Se **Tilkobling av en tilhenger** (side 413)..


Zoomer inn på 360-graders bildet. Gir også tilgang til hjørnezoomvisninger og forskjøvne visninger foran og bak med dekkhjelpelinjer avhengig av valgt gir og kjøremodus.

Sett bakfra ved hastighet

Merk: *Normal visning bakfra, visning av tilhengerfeste og 50/50-visning er også tilgjengelig når kjøretøyets hastighet er høyere enn 10 km/t (6 mph). Beregnet for tilhenger- og lasteformål.*

Slå på stillestående parkering (P), nøytral (N) eller kjør (D), og trykk på kameraknappen på berøringsskjermen. Velg deretter ønsket visning bak. Utsikten er synlig under og etter start. Du kan når som helst gå ut av visningen ved å trykke på X-knappen, og gå tilbake til berøringsskjermen.

Merk: *Når du trykker på kameraknappen mens du er i bevegelse, går du tilbake til den siste aktive visningen.*

Ranger (TRA, TRB) Vehicles Built From: 01-11-2024, CG4010noNOR noNOR, Edition date: 202407, DOM

HVA ER CRUISE CONTROL

Med fartsholderen kan du kjøre med jevn hastighet uten å holde foten på gasspedalen.

Krav

Du kan bruke fartsholderen når kjørehastigheten er over 20 km/t (15 mph).

SLÅ CRUISE CONTROL AV OG PÅ

ADVARSEL: Ikke bruk fartsholderen på svingete veier, i tett trafikk eller når veibanen er glatt. Det kan føre til at du mister kontrollen over bilen, alvorlig personskade eller død.

Fartsholderne er plassert på rattet.

Slå på fartsholderen



Trykk på knappen for å aktivere systemet. Når systemet aktiveres, blir den innstilte hastigheten lik den aktuelle kjørehastigheten, eller 20 km/t (15 mph), det som er høyest. Hvis hastigheten er for lav, eller noen av betingelsene for aktivering av automatisk fartsholder ikke er oppfylt, settes systemet i ventemodus.

Slå av fartsholderen



Trykk på knappen mens systemet er aktivt, eller slå av tenningen.

Merk: *Når du slår av automatisk fartsholder, slettes den innstilte hastigheten.*

STILLE INN HASTIGHET FOR CRUISE CONTROL

ADVARSEL: Ved kjøring i nedoverbakke kan kjørehastigheten overskride den innstilte hastigheten. Systemet aktiverer ikke bremsene.

Øk farten til ønsket hastighet.





Trykk knappen oppover eller nedover for å stille inn den aktuelle kjørehastigheten.

Ta foten vekk fra gasspedalen.

Merk: *Indikatoren endrer farge i instrumentpanelgruppen.*

Endre innstilt hastighet



Trykk og slipp opp-knappen for å øke innstilt hastighet i små trinn.

Trykk og hold opp-knappen for å øke raskere. Slipp knappen når du har nådd ønsket hastighet.



Trykk og slipp ned-knappen for å redusere innstilt hastighet i små trinn.

Trykk og hold ned-knappen for å redusere hastigheten. Slipp knappen når du har nådd ønsket hastighet.

Merk: *Hvis du akselererer ved å trå inn gasspedalen, vil den innstilte hastigheten ikke endres. Når du slipper gasspedalen, går kjørehastigheten tilbake til den tidligere innstilte hastigheten.*

AVBRYTE DEN INNSTILTE HASTIGHETEN



Trykk på knappen eller trå lett på gasspedalen for å annullere den innstilte hastigheten.

Merk: *Systemet husker den innstilte hastigheten.*

Merk: *Systemet avbrytes hvis kjørehastigheten synker mer enn 16 km/h under den innstilte hastigheten ved kjøring i oppoverbakke.*

GJENOPPTA INNSTILT HASTIGHET



Trykk på knappen.

INDIKATORER FOR CRUISE CONTROL



Tennes når du slår på systemet.

HVORDAN FUNGERER ADAPTIV CRUISE CONTROL

Den adaptive fartsholderen bruker en radarføler til å justere kjørehastigheten for å holde innstilt avstand til forankjørende kjøretøy i samme felt.

HVORDAN FUNGERER ADAPTIV CRUISE CONTROL MED STOPP OG KJØR

Adaptiv automatisk fartsholder med stopp og start bruker radar- og kamerafølere for å opprettholde en angitt avstand mellom kjøretøyet ditt og kjøretøyet foran når dette stopper. Stopp og start kan også stilles til å følge kjøretøyet foran deg, og justere angitt hastighet mens kjøretøyet ditt er stoppet helt.

FORHOLDSREGLER FOR ADAPTIV CRUISE CONTROL

ADVARSEL: Du er ansvarlig for å ha kontroll over kjøretøyet til enhver tid. Systemet er ment å være et hjelpemiddel, og det fritar deg ikke fra ansvaret for forsiktig og aktsom kjøring. Unnlatelse av å følge denne instruksjonen kan føre til tap av kontroll over bilen, alvorlig eller livstruende personskade.

ADVARSEL: Ikke bruk adaptiv automatisk fartsholder på svingete veier, i tett trafikk eller hvis veibanen er glatt. Det kan føre til at du mister kontrollen over bilen, alvorlig personskade eller død.

ADVARSEL: Vær oppmerksom på endrede kjøreforhold, som f.eks. inn- og utkjøring av motorveier, veier med kryss eller rundkjøringer, veier uten synlig kjørefelt, veier som ikke er asfaltert, eller i bratte bakker, jernbaneoverganger, fotgjengerfelt og skoleområder. Unnlatelse av å følge denne instruksjonen kan føre til tap av kontroll over bilen, alvorlig eller livstruende personskade.

ADVARSEL: Systemet kontrollerer ikke hastigheten ved dårlig veigrep eller i svært bratte bakker. Systemet er ment å være et hjelpemiddel, og det fritar deg ikke fra ansvaret for forsiktig og aktsom kjøring. Hvis du ikke følger denne instruksjonen, kan det oppstå personskade.

ADVARSEL: Systemet er ikke et kollisjonsvarslings- eller -hindringssystem.

ADVARSEL: Ikke bruk systemet når du kjører med en tilhenger som har elektroniske tilhengerbremskontroller fra ettermarkedet. Unnlatelse av å følge denne instruksjonen kan føre til tap av kontroll over bilen, alvorlig eller livstruende personskade.

ADVARSEL: Ikke bruk andre dekkdimensjoner enn det som er anbefalt, da dette kan påvirke normal drift av systemet. Unnlatelse av dette, kan føre til at du mister kontroll over bilen med fare for alvorlig personskade.

ADVARSEL: Ikke bruk systemet når snøplogblad er montert.

Ranger (TRA, TRB) Vehicles Built From: 01-11-2024, CG4010noNOR noNOR, Edition date: 202407, DOM

ADVARSEL: I situasjoner med dårlig sikt, f.eks. ved tåke, kraftig regn eller andre krevende værforhold, kan det hende du må overstyre systemet eller slå det av helt.

Når du kjører bak et kjøretøy

ADVARSEL: Når du kjører bak en bil som bremser, kommer ikke bilen alltid til å bremse raskt nok ned til å unngå en kollisjon uten inngrep fra føreren. Bruk bremsene når det er nødvendig. Unnlatelse av å følge denne instruksjonen kan føre til alvorlig/livstruende personskade.

Bruk i bakker og hellinger

Du bør velge et lavere gir hvis systemet er aktivert under forhold med lange, bratte nedoverbakker (f.eks. ved kjøring i fjellområder). Under slike forhold trenger systemet ekstra bremsekraft for å redusere belastningen på bilens vanlige bremsesystem og for å hindre at det overopphetes.

Merk: *En lydalarm avgis, og systemet slås av hvis det må bruke bremsene over en lengre periode. Dette gjør at bremsene kan avkjøles. Systemet fungerer som normalt igjen når bremsene er avkjølt.*

BEGRENSNINGER FOR ADAPTIV CRUISE CONTROL

Følerbegrensninger

ADVARSEL: I sjeldne tilfeller kan det oppstå registreringsproblemer på grunn av veiens infrastruktur, for eksempel broer, tunneler og sikkerhetssperringer. I slike situasjoner kan systemet bremse sent eller uventet. Du er til enhver tid ansvarlig for å ha kontroll over kjøretøyet, overvåke systemet og gripe inn hvis nødvendig.

ADVARSEL: Hvis systemet ikke fungerer, må kjøretøyet kontrolleres snarest mulig.

ADVARSEL: Store kontraster i lyset ute kan redusere følerens ytelse.

ADVARSEL: Systemet varsler bare om kjøretøy som registreres av radarføleren. I enkelte tilfeller kan varslingen være forsinket eller utebli. Bruk bremsene når det er nødvendig. Hvis denne instruksjonen ikke tas til følge, kan det føre til personskade eller dødsfall.

ADVARSEL: Systemet registrerer ikke stillestående eller saktegående kjøretøy under 10 km/h.

ADVARSEL: Systemet registrerer ikke fotgjengere eller gjenstander på veien.

ADVARSEL: Systemet registrerer ikke motgående kjøretøy i samme felt.

ADVARSEL: Hvis føleren er blokkert, kan det hindre systemet i å fungere slik det skal. Hold frontruten fri for hindringer.

Ranger (TRA, TRB) Vehicles Built From: 01-11-2024, CG4010noNOR noNOR, Edition date: 202407, DOM

ADVARSEL: Systemet kan forveksle kjørefeltmarkeringene med andre strukturer eller gjenstander. Det kan føre til at det ikke varsles, eller at det blir gitt uriktige varsler.

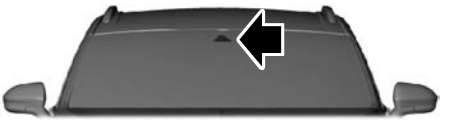

Kameraet er montert på frontruten bak bakspeilet.

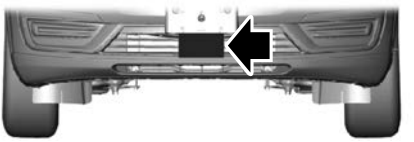

Radarføleren er plassert i den nedre grillen.

Merk: *Du ser ikke føleren. Føleren befinner seg bak et deksel.*

Merk: *Hold fronten fri for smuss, metallmerker eller gjenstander. Frontbeskyttere, ettermonterte lykter samt ekstra plast- eller lakksjikt kan gjøre at føleren fungerer dårligere.*

Det vises en melding hvis et eller annet hindrer sikten for kameraet eller føleren. Hvis noe blokkerer føleren, kan ikke systemet registrere forankjørende kjøretøy, og det slutter å fungere. Se **Adaptiv cruise control – informasjonsmeldinger** (side 339)..

Radarføleren har begrenset synsfelt. I visse situasjoner kan det skje at den enten ikke registrerer et annet kjøretøy i det hele tatt eller senere enn forutsatt. Bildet med kjøretøy foran lyser ikke hvis systemet ikke registrerer et kjøretøy foran deg.

Det kan oppstå registreringsproblemer:

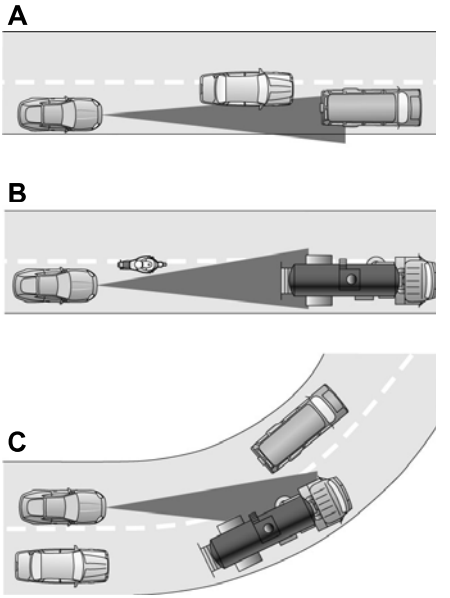

A Ved kjøring i en annen fil enn det forankjørende kjøretøyet.

B Med kjøretøy som skrår inn i filen din. Systemet kan bare registrere disse kjøretøyene når de kommer helt over i filen din.

C Det kan forekomme feil under registrering av forankjørende kjøretøy ved kjøring inn i og ut av en sving eller kurve.

I slike situasjoner kan systemet bremse sent eller uventet.

Hvis noe treffer fronten på kjøretøyet, eller hvis det oppstår annen skade, kan radarfølersone bli endret. Det kan føre til manglende eller falsk registrering av kjøretøy.

Optimal systemytelse forutsetter at det frontrutemonterte kameraet har klar sikt over veien.

Optimal ytelse kan være hindret i følgende tilfeller:

- Når kameraet er blokkert.
- Når det er redusert sikt eller dårlige lysforhold.
- Når værforholdene er dårlige.

SLÅ PÅ/AV ADAPTIV CRUISE CONTROL

Fartsholderne sitter på rattet.

Slå på den adaptive automatiske fartsholderen



Trykk på knappen for å aktivere systemet. Når systemet aktiveres, er den innstilte hastigheten lik den aktuelle kjørehastigheten eller 15 mph (britiske standardenheter) eller 20 km/t (metriske standardenheter), avhengig av hva som høyest. Hvis hastigheten er for lav eller noen av betingelsene for aktivering av adaptiv automatisk fartsholder ikke er innfridd, vil systemet settes i ventemodus. Når du kjører under 20 km/t, aktiveres ikke den adaptive cruisekontrollen med mindre du følger etter et annet kjøretøy. Systemet aktiveres ved 20 km/t, men innstilles automatisk til den innstilte minimumshastigheten på 15 mph i britiske enheter.

Indikatoren for aktuell avstandsinnstilling og hastighetsinnstilling vises i instrumentpanelgruppen.

Ranger (TRA, TRB) Vehicles Built From: 01-11-2024, CG4010noNOR noNOR, Edition date: 202407, DOM

Slå av den adaptive automatiske fartsholderen



Trykk på knappen når systemet er i ventemodus, eller slå av kjøretøyet.

Merk: *Når du slår av systemet, slettes den innstilte hastigheten.*

AUTOMATISK DEAKTIVERING AV ADAPTIV CRUISE CONTROL

Det kan hende at systemet avbryter hvis:

- Dekkene mister veigrepet.
- Du trekker til parkeringsbremsen.

Det kan hende at systemet avbryter og aktiverer parkeringsbremsen hvis:

- Du løsner sikkerhetsbeltet og/eller åpner førerdøren etter at adaptiv cruisekontroll stopper kjøretøyet.
- Den adaptive fartsholderen holder bilen helt i ro i mer enn tre minutter.

Systemet kan deaktivere eller hindre aktivering ved behov hvis:

- En av følerne i kjøretøyet er blokkert.
- Bremsetemperaturen er for høy.
- Det er en feil i systemet eller et relatert system.

INNSTILLING AV HASTIGHET FOR ADAPTIV CRUISE CONTROL

Øk farten til ønsket hastighet.



Trykk på opp- eller ned-knappen for å stille inn den aktuelle kjørehastigheten.

Ta foten vekk fra gasspedalen.

Indikatoren for aktuell avstandsinnstilling og hastighetsinnstilling vises i instrumentpanelgruppen.



Et kjøretøybilde lyser hvis det er registrert et forankjørende kjøretøy.

Merk: *Når adaptiv automatisk fartsholder er aktivert, kan speedometeret avvike noe fra den innstilte hastigheten i instrumentgruppen.*

Innstilling av hastighet for adaptiv automatisk fartsholder fra full stans



Trykk på opp- eller ned-knappen mens du holder bremsepedalen helt inne.

Den innstilte hastigheten justeres til 15 mph ved bruk av britiske standardenheter eller 20 km/t ved bruk av metriske standardenheter.

Indikatoren for aktuell avstandsinnstilling og hastighetsinnstilling vises i instrumentpanelgruppen.

Merk: *Systemet aktiveres fra full stans bare hvis det registrerer kort avstand til et kjøretøy foran.*

Endre innstilt hastighet manuelt

SET+ Trykk og slipp opp-knappen for å øke innstilt hastighet i små trinn. Trykk og hold på-knappen for å øke innstilt hastighet i store trinn. Slipp knappen når den innstilte hastigheten er slik du vil ha den.

SET- Trykk og slipp ned-knappen for å redusere innstilt hastighet i små trinn. Trykk og hold ned-knappen for å redusere innstilt hastighet i store trinn. Slipp knappen når den innstilte hastigheten er slik du vil ha den.

Du kan også holde inne gass- eller bremsepedalen til du har oppnådd ønsket hastighet. Trykk på opp- eller ned-knappen for å velge den aktuelle kjørehastigheten som innstilt hastighet.

Systemet kan bruke bremsene for å redusere farten ned til innstilt hastighet. Den innstilte hastigheten vises kontinuerlig i instrumentpanelgruppen når systemet er aktivt.

INNSTILLING AV AVSTAND FOR ADAPTIV CRUISE CONTROL



Trykk på knappen for å gå gjennom de fire avstandsinnstillingene.



Den valgte avstanden vises på skjermen i instrumentgruppen i form av streker på bildet.

Merk: *Ettersom avstandsinnstillingen er tidsavhengig, vil avstanden bli tilpasset automatisk etter kjørehastigheten.*

Merk: *Det er ditt ansvar å velge en avstand som er tilpasset kjøreforholdene.*

Avstandsinnstillinger for adaptiv fartsholder

Grafikkvisning, streker angitt mellom kjøretøyene	Avstand	Dynamisk atferd
1	Nærmest.	Sport.
2	Nær.	Normal.
3	Middels.	Normal.
4	Langt unna.	Komfort.

Hver gang du slår på systemet, velges den sist valgte avstandsinnstillingen.

Kjøre bak en bil

Hvis et kjøretøy foran deg skifter til samme fil som deg eller det befinner seg et kjøretøy med lavere hastighet foran deg i det samme kjørefeltet, justeres kjørehastigheten for å opprettholde avstandsinnstillingen.

Merk: *Hvis du ligger bak et kjøretøy og aktiverer et retningslys, kan den adaptive automatiske fartsholderen gi en kortvarig midlertidig akselerasjon som hjelp ved forbikjøring.*

Bilen holder en fast avstand til bilen foran inntil:

- Bilen foran deg akselererer til en høyere hastighet enn den du har innstilt.
- Bilen foran deg kjører ut av kjørefeltet du befinner deg i.
- Du stiller inn en ny avstand.

Systemet bruker bremsene til å senke kjørehastigheten og holde en sikker avstand til bilen foran. Systemet bruker bare begrenset bremsing. Du kan overstyre systemet ved å bruke bremsene.

Merk: *Bremsene kan avgi støy ved aktivering.*

Hvis systemet fastslår at det maksimale bremsenivået ikke er tilstrekkelig, høres en varsellyd, det blir vist en melding vises på skjermen i instrumentgruppen og en indikator blinker mens systemet fortsetter å bremse. Du må handle umiddelbart.

AVBRYTE DEN INNSTILTE HASTIGHETEN



Trykk inn knappen, eller trå på bremsepedalen.

Den innstilte hastigheten slettes ikke.

GJENOPPTA INNSTILT HASTIGHET



Trykk på knappen.

Kjørehastigheten går tilbake til den tidligere hastighets- og avstandsinnstillingen. Den innstilte hastigheten vises kontinuerlig i instrumentpanelgruppen når systemet er aktivt.

Merk: *Gjenoppta hastigheten bare hvis du kjenner den innstilte hastigheten og ønsker å velge den.*

Gjenoppta innstilt hastighet fra full stans

Hvis bilen din følger et annet kjøretøy til det stopper helt og står stille i mindre enn noen sekunder, akselerer bilen din fra stillstand for å følge bilen foran.

Hvis bilen din følger et annet kjøretøy til det stopper helt og står stille i mer enn noen sekunder, vises en indikator og en melding.



Melding	Informasjon
Stanset	Den automatiske fartsholderen gjenopptas ikke automatisk når denne visningen er aktiv.
Trykk på knappen for å gjenoppta	Hvis bilen foran begynner å bevege seg, blir du bedt om å trykke på knappen for å gjenoppta. Trykk og slipp knappen eller bruk gasspedalen for å fortsette å følge etter bilen foran.
Gjenoppta automatisk	Vises ved bruk på en motorvei med begrenset tilgang etter å ha fulgt etter et kjøretøy til det stopper helt. I denne situasjonen vil bilen fortsette å følge etter bilen foran uten at du trenger å trykke på en knapp eller bruke gasspedalen. Systemet kan bli værende i modusen for automatisk gjenopptaking i ca. 30 sekunder. Etter den tid blir det ikke lenger automatisk gjenopptatt.

OVERSTYRING AV DEN INNSTILTE HASTIGHETEN

ADVARSEL: Hvis du overstyrer systemet ved å trå på gasspedalen, aktiverer ikke systemet automatisk bremsene for å opprettholde en avstand til forankjørende kjøretøy.

Når du trykker inn gasspedalen, overstyrer du den innstilte hastigheten og avstanden.

Bruk gasspedalen for å overstige den innstilte hastighetsgrensen med vilje.

Når du overstyrer systemet, vil indikatoren fortsette å lyse blått, den innstilte hastigheten dempes og ikonet for kjøretøy foran vises ikke på skjermen i instrumentgruppen.

Systemet gjenopptar driften når du slipper gasspedalen. Kjørehastigheten øker til den angitte hastigheten, eller til en lavere hastighet hvis bilen foran kjører saktere.

INDIKATORER FOR ADAPTIV CRUISE CONTROL



Lyser når du slår på funksjonen for adaptiv fartsholder. Fargen på indikatoren endres for å vise systemstatus.

Hvitt angir at systemet er på, men inaktivt.

Blått betyr at du har stilt inn hastighet og at systemet er aktivt.

VEKSLING FRA ADAPTIV CRUISE CONTROL TIL FARTSHOLDER

ADVARSEL: Vanlig automatisk fartsholder bremser ikke når bilen tar igjen andre kjøretøy. Kontroller alltid hvilken type fartsholder du har valgt, og bruk bremsene når det er nødvendig.

1. Trykk på Førerhjelp fra innstillingsmenyen. Se **Midtre skjerm** (side 603)..
2. Trykk på Fartsholder.
3. Trykk på Normal fartsholder.



Indikatorlampen for automatisk fartsholder lyser i stedet for indikatorlampen for adaptiv fartsholder når du velger vanlig automatisk fartsholder. Avstandsinnstillingen vises ikke, og systemet reagerer ikke på kjøretøy foran. Automatisk nødbremsing forblir aktivert for å opprettholde den innstilte hastigheten. Systemet husker siste innstilling når du starter bilen.

KJØREFELTSENTRERING

HVORDAN FUNGERER KJØREFELTSENTRERING

Den adaptive fartsholderen med filsentrering bruker radarføleren foran på kjøretøyet, kameraføleren i frontruten og styringsføleren.

Ut fra signalene fra disse følerne tilfører systemet kontinuerlig styreassistanse for å holde kjøretøyet midt i kjørefeltet du har valgt på motorveier.

Merk: *Avstandsinnstillingen for den adaptive fartsholderen med filsentrering fungerer på samme måte som for den vanlige adaptive fartsholderen.*

Hvis du beveger deg bort fra midten av kjørefeltet, vil systemet angi og beholde ønsket kjørefeltposisjon. Systemet gir fortløpende hjelpende styringssignaler i retning ønsket posisjon.

Merk: *Systemet kan kun angi ønsket kjørefeltposisjon innenfor kjørefeltet.*

Merk: *Hvis systemet avbrytes, slettes ønsket posisjon. Ved neste aktivering gir systemet fortløpende hjelpende styringssignaler i retning midten av kjørefeltet.*

FORHOLDSREGLER FOR BRUK AV KJØREFELTSENTRERING

ADVARSEL: Ikke bruk systemet når du kjører med tilhenger. Hvis denne instruksjonen ignoreres, kan det føre til tap av kontroll over kjøretøyet, personskade eller død.

ADVARSEL: Systemet må ikke brukes hvis det er gjort endringer eller modifikasjoner av rattet. Endringer eller modifikasjoner av rattet kan påvirke virkemåten eller ytelsen til systemet. Hvis denne instruksjonen ignoreres, kan det føre til tap av kontroll over kjøretøyet, personskade eller død.

Forholdsregler ved adaptiv automatisk fartsholder gjelder filsentrering med mindre annet er oppgitt eller motsies i en forholdsregel for filsentrering. Se **Forholdsregler for adaptiv cruise control** (side 325)..

FORUTSETNINGER FOR KJØREFELTSENTRERING

Du må holde hendene på rattet hele tiden.

Filsentrering aktiveres bare i følgende situasjoner:

- Adaptiv cruisekontroll med filsentrering er aktivert på berøringsskjermen. Se **Slå på/av filsentrering** (side 334)..
- Adaptiv cruisekontroll med stopp og start er stilt inn og aktivert.
- Styresystemet registrerer hendene dine på rattet.
- Systemet registrerer begge kjørefeltmarkeringer ved kjøring på en rett veistrekning.
- Kjøretøyet ditt sentreres innledningsvis i kjørefeltet, mellom to synlige kjørefeltmarkeringer.
- En tilhenger er ikke registrert.

Merk: *Hvis systemet ikke registrerer gyldige feltmarkeringer, vil det bli værende i ventemodus frem til gyldige feltmarkeringer er tilgjengelige.*

Merk: *Hvis systemet ikke registrerer at du har hendene på rattet, holder du litt hardere i rattet.*

BEGRENSINGER FOR KJØREFELTSENTRERING

Begrensninger ved adaptiv automatisk fartsholder gjelder filsentrering med mindre annet er oppgitt eller motsies i en begrensning for filsentrering. Se **Forutsetninger for kjørefeltsentrering** (side 334)..

Filsentrering kan kanskje ikke sentrere kjøretøyet ditt i kjørefeltet under noen av følgende forhold:

- Kjørefeltet er for smalt eller bredt.
- Svingen er for stram.
- Systemet registrerer ikke kjørefeltmarkeringene som kreves som minimum, eller om kjørefeltene går sammen eller deler seg.
- Når den nødvendige styrekraften for å holde kjøretøyet midt i kjørefeltet, overskrider grensen for filsentreringssystemet.
- Ved kjøring i områder med anleggs-/veiarbeid.
- Hvis kameraet i frontruten og/eller frontradarene er blokkert.
- Det brukes reservedekk.
- Ved krevende værforhold som f.eks. sterk vind, mye regn og tåke.
- Kjøring i direkte sollys.
- Hvis det har blitt gjort endringer i styringssystemet, innbefattet endringer av rattet.
- Når det registreres en tilhenger, deaktiverer systemet filsentreringen. Se **Forholdsregler for bruk av kjørefeltsentrering** (side 333)..

Merk: *Styreassistansen fra systemet er begrenset og vil kanskje ikke være tilstrekkelig for alle kjøresituasjoner og/eller -forhold, f.eks. ved kjøring gjennom skarpe svinger eller gjennom svinger i stor hastighet.*

Merk: *I sjeldne tilfeller kan systemet avvike fra midten av kjørefeltet.*

SLÅ PÅ/AV FILSENTRERING

Du må holde hendene på rattet hele tiden.

Kontrollene er plassert på rattet.



Trykk på knappen.

Indikatoren vises i instrumentgruppen. Når filsentreringssystemet er på, endres fargen på indikatoren for å angi systemstatusen.

Du kan når som helst overstyre systemet ved å styre kjøretøyet.

Ranger (TRA, TRB) Vehicles Built From: 01-11-2024, CG4010noNOR noNOR, Edition date: 202407, DOM

Merk: *Kravene til filsentrering må være innfridd for at du skal kunne slå på funksjonen. Se* ***Forutsetninger for kjørefeltsentrering*** *(side 334)..*

Aktivere og deaktivere filsentrering

1. Trykk på Førerhjelp fra innstillingsmenyen. Se **Midtre skjerm** (side 603)..
2. Trykk på Fartsholder.
3. Trykk på Adaptiv fartsholder.
4. Slå på eller av filsentrering.

KJØREFELTSENTRE-RINGSVARSLER

Du må holde hendene på rattet hele tiden.

Når systemet er aktivt, og systemet ikke registrerer styreaktivitet i løpet av en tidsperiode, varsler systemet deg om at du må holde begge hendene på rattet. Hvis du ikke reagerer på varslene, aktiverer systemet raskt bremsene og frigjør bremsene, aktiverer nødblinklysene og bremser kjøretøyet til stans innenfor kjørefeltet, mens rattet opprettholdes. Se **Automatisk deaktivering av kjørefeltsentrering** (side 335)..

Systemet varsler deg også hvis bilen krysser feltmarkeringer uten registrert styreaktivitet.

Merk: *Hvis du bare berører eller holder lett i rattet, kan systemet oppfatte det som at du kjører uten å ha hendene på rattet.*

AUTOMATISK DEAKTIVERING AV KJØREFELTSENTRERING

Hvis en ytre tilstand opphever systemet, for eksempel hvis det ikke er tilgjengelige kjørefeltmarkeringer, høres en varseltone og en melding vises i instrumentgruppeskjermen.

Hvis systemet avbrytes på grunn av eksterne forhold, og du ikke har hendene på rattet, får du straks beskjed fra systemet om å ta kontroll over bilen.

Hvis dette varselet ignoreres, aktiverer systemet raskt bremsene, aktiverer nødblinklysene og bremser kjøretøyet til stans innenfor kjørefeltet.

Hvis kjøretøyet bremses eller stoppes og du tar tilbake kontrollen, vises en melding der du blir bedt om å trykke på gasspedalen for å la systemet aktiveres igjen.

Merk: *Hvis systemet oppdager betydelig inaktivitet, vises en melding om kjørefeltsentrering ikke tilgjengelig i instrumentpanelet, og kjørefeltsentrering er deaktivert til neste gang du starter kjøretøyet.*

Automatisk avbrudd kan også forekomme hvis:

- Kjørefeltet blir for bredt eller for smalt.
- Systemet registrerer ingen gyldige kjørefeltmarkeringer.
- Feltmarkeringene krysser hverandre.
- Veien svinger for brått.

MANUELL DEAKTIVERING AV KJØREFELTSENTRERING

Adaptiv fartsholder med filsentrering blir koblet ut hvis:

- Bremsepedalen holdes inne.
- Knappen for adaptiv fartsholder på rattet slås av.

Filsentreringsystemet kobles ut midlertidig i følgende tilfeller:

- Retningslysspaken trykkes helt opp eller berøres bare kort.
- Du styrer kjøretøyet ut av kjørefeltet.

VARSELLAMPER FOR KJØREFELTSENTRERING



Lyser når du slår på filsentrering. Fargen på indikatoren endres for å vise systemstatus.

Grå/hvit status angir at systemet er på, men i ventemodus.

Blå status angir at systemet er aktivt og gir styreassistanse for å holde kjøretøyet midt i kjørefeltet.

Grå/hvit status med akustisk tone, indikerer automatisk avbryting av systemet.

FILSENTRERING – FEILSØKING

FILSENTRERING – INFORMASJONSMELDINGER

Merk: *Avhengig av hvilken type instrumentgruppe og hvilke tilvalg bilen er utstyrt med, kan det hende at enkelte meldinger ikke vises eller er tilgjengelige.*

Melding	Handling
Hold hendene på rattet	Du må legge hendene tilbake på rattet og gjenoppta styringen for å fjerne meldingen.
Filsentrerings- assistanse ikke tilgjengelig	Filsentrering er ikke tilgjengelig for øyeblikket på grunn av forhold som hindrer systemet i å aktiveres. For å tilbakestille systemet mens kjøretøyet står parkert, setter du girspaken i park (P) og slår av kjøretøyet. Hold så foten på bremsepedalen for å starte kjøretøyet på nytt.
Ta styringen	Adaptiv fartsholder med filsentrering er i ferd med å avbrytes. Ta straks full kontroll over kjøretøyet.
Trykk inn gass- pedalen for å fortsette	Adaptiv fartsholder med filsentrering er i ventemodus. Når det er trygt å gjøre dette, kan du gjenoppta bruken av adaptiv fartsholder med filsentrering ved å trykke på gasspedalen. Alternativt kan du aktivere den adaptive fartsholderen med filsentrering på nytt ved å trykke på knappen for gjenopptakelse på rattet.

INTELLIGENT ADAPTIV CRUISE CONTROL

HVORDAN FUNGERER ADAPTIV CRUISE CONTROL

Den intelligente adaptive fartsholderen kombinerer fartsskiltgjenkjenning og navigasjonskartdata med adaptiv fartsholder for å justere den innstilte hastigheten til kjørehastigheten som registreres av systemet for fartsskiltgjenkjenning. Angitt hastighet oppdateres så snart systemet registrerer et nytt fartsgrenseskilt.

Det finnes begrensninger som påvirker nøyaktigheten til systemet for gjenkjenning av fartsgrenseskilt, og muligheten det har til å fastslå den aktuelle fartsgrensen. Disse begrensningen gjelder også for det intelligente adaptive fartsholdersystemet.

Merk: *Avstandsinnstillingen for den adaptive fartsholderen fungerer som normalt når funksjonen er aktivert.*

FORHOLDSREGLER FOR BRUK AV INTELLIGENT ADAPTIV CRUISE CONTROL

ADVARSEL: Du er ansvarlig for å ha kontroll over kjøretøyet til enhver tid. Systemet er ment å være et hjelpemiddel, og det fritar deg ikke fra ansvaret for forsiktig og aktsom kjøring. Hvis denne instruksjonen ignoreres, kan det føre til tap av kontroll over kjøretøyet, personskade eller død.

FORUTSETNINGER FOR INTELLIGENT ADAPTIV CRUISE CONTROL

For at den adaptive automatiske fartsholderen skal være aktiv, må trafikksignalgjenkjenning slås på.

BEGRENSNINGER FOR INTELLIGENT ADAPTIV CRUISE CONTROL

Fartsgrenseinformasjonen fra kartdataene i navigasjonssystemet kan være unøyaktig eller foreldet.

Det kan være at systemet ikke registrerer og leser fartsgrenseskilt med ekstra informasjon, f.eks. om et skilt blinker, at det gjelder for bestemte tidsperioder eller når det er barn i nærheten.

Merk: *Systemet justerer ikke kjørehastigheten etter den ekstra informasjonen som vises på enkelte trafikkskilt.*

Under bestemte forhold kan det hende at systemet ikke justerer kjørehastigheten før etter at kjøretøyet har passert fartsgrenseskiltet.

Merk: *systemet vil ikke virke etter hensikten i markeder utenfor navigasjon.*

SLÅ PÅ/AV INTELLIGENT MODUS

1. Trykk på Førerhjelp fra innstillingsmenyen. Se **Midtre skjerm** (side 603)..
2. Trykk på Fartsholder.
3. Trykk på Adaptiv fartsholder.
4. Trykk på Fartsskiltgjenkjenning

VARSLER FRA INTELLIGENT ADAPTIV CRUISE CONTROL

Hvis du øker den angitte hastigheten utover fartsgrensen eller fartsgrensen pluss en positiv toleranseverdi, blinker indikatoren for angitt hastighet.

Det blir i følgende tilfeller ikke utløst varsel:

- Du overstyrer den angitte hastigheten med gasspedalen.
- Kjørehastigheten overskrider den angitte hastigheten fordi du kjører i en nedoverbakke.

VARSELLAMPER FOR INTELLIGENT ADAPTIV CRUISE CONTROL



Det vises en blå sirkel rundt den registrerte fartsgrensen i instrumentgruppen.

INTELLIGENT ADAPTIV AUTOMATISK FARTSHOLDER – FEILSØKING

INTELLIGENT ADAPTIV AUTOMATISK FARTSHOLDER – INFORMASJONSMELDINGER

Merk: *Avhengig av hvilken type instrumentgruppe og hvilke tilvalg bilen er utstyrt med, kan det hende at enkelte meldinger ikke vises eller er tilgjengelige.*

Merk: *Noen meldinger kan bli forkortet eller avkuttet avhengig av hvilken type instrumentgruppe du har.*

Melding	Informasjon
Adaptive cruisekontroll Predikativ hastighets-hjelp er ikke tilgjengelig	Det er visse forhold som gjør at systemet ikke er tilgjengelig. Kontroller at frontrutekameraet og radarsensoren for adaptiv cruisekontroll ikke er blokkert. Informasjon fra navigasjonssy-stemet er kanskje ikke tilgjengelig. Hvis denne meldingen stadig dukker opp, må du få kjøretøyet kontrollert så snart som mulig.

ADAPTIV CRUISE CONTROL – FEILSØKING

ADAPTIV CRUISE CONTROL – INFORMASJONSMELDINGER - BILER MED: STOP-AND-GO

Merk: *Avhengig av hvilken type instrumentgruppe og hvilke tilvalg kjøretøyet er utstyrt med, kan det hende at enkelte meldinger ikke vises eller er tilgjengelige.*

Merk: *Systemet kan forkorte eller kutte av visse meldinger avhengig av hvilken type instrumentgruppe du har.*

Melding	Informasjon
Adaptiv Cruise feil	En feil hindrer aktivering av den adaptive automatiske farts-holderen.
Frontsensor ikke justert	
	Kontakt en autorisert forhandler for å få kontrollert at radaren har riktig dekning og fungerer slik den skal.
Adaptiv Cruise ikke tilgjengelig	Det foreligger forhold som gjør at systemet ikke er tilgjengelig.
Adaptiv Cruise ikke tilgjengelig Sensor blok-kert Se håndbok	Radaren er blokkert på grunn av dårlig radarsikt som følge av dårlig vær eller is, søle eller vann foran føleren. Det er vanligvis tilstrekkelig å rengjøre føleren for å løse dette problemet. På grunn av følerteknologiens egenskaper kan du få varsel om blokkering selv om føleren ikke er blokkert. Det kan for eksempel skje ved kjøring i tynt befolkede eller øde områder. En falsk blokkeringstilstand slettes enten automatisk eller etter at du har startet kjøretøyet på nytt.
Cruise control aktivert Automatisk brems slått av	Du har valgt vanlig automatisk fartsholder. Systemet erstatter ikke bremsen og reagerer ikke på trafikk.
Adaptive Cruise Fører ta tilbake kontrollen	Vises når den adaptive automatiske fartsholderen vil bli avbrutt og du må ta styringen.
Adaptive Cruise Fart for lav til å aktivere	Vises når kjørehastigheten er for lav til å aktivere den adaptive automatiske fartsholderen og det ikke befinner seg noe kjøretøy innen rekkevidde foran.

Ranger (TRA, TRB) Vehicles Built From: 01-11-2024, CG4010noNOR noNOR, Edition date: 202407, DOM

HVA ER KJØREMODUSKONTROLL

Systemet gir en kjøreopplevelse ved bruk av et sett sofistikerte elektroniske kjøretøysystemer. Disse systemene forbedrer styrings-, håndterings- og drivlinjerespons. Slik kan flere innstillinger for systemytelse kontrolleres fra ett enkelt punkt.

Endring av kjøremodusene endrer funksjonaliteten av følgende systemer:

- Det elektriske servostyringssystemet justerer styrekraft og styrefølelse etter hvilken modus du har valgt. Se **Hvordan fungerer elektrisk servostyring?** (side 308)..
- Elektronisk stabilitetskontroll og antispinn hjelper deg å kontrollere kjøretøyet under vanskelige forhold eller krevende kjøring. Se **Stabilitetskontroll** (side 296)..
- Elektronisk gasspjeldkontroll forbedrer hvordan drivverket reagerer på kjøresignalene dine.
- Girkassekontrollene optimaliseres med skiftplaner justert etter hver modus.
- Innstillingene for firehjulsdrift optimaliseres og justeres til hver modus.
- Valg for elektrisk kjøretøymodus kan være begrenset.

Systemet tilpasser kjøretøykonfigurasjonen for hver modus du velger.

Merk: *Det er ikke sikkert at alle innstillinger er tilgjengelige.*

Merk: *Systemet utfører kontinuerlig kontroller som overvåker systemet, og ser til at det virker slik det skal. Hvis en modus er utilgjengelig på grunn av en systemfeil eller endret girspakstilling, settes modusen som standard til Normal.*

VELGE EN KJØREMODUS

EV-kjøremodusvalg



Trykk på knappen i midtkonsollen. Det første trykket viser menyen for valg av kjøremodus på skjermen. De etterfølgende trykk endrer valgt kjøremodus. Se **Plug-in hybrid-elektrisk kjøretøy – kjøremoduser** (side 341)..

Merk: *Knappesymbolene varierer avhengig av modell.*

Ikke-EV-kjøremodusvalg



Vri på kjøremoduskontrollen på midtkonsollen for å velge eller endre en kjøremodus. Se **Kjøremoduser** (side 344)..

Merk: *Knappesymbolene varierer avhengig av modell.*

PLUG-IN HYBRID-ELEKTRISK KJØRETØY – KJØREMODUSER

AUTO EV



Denne modusen gir automatisk bruk av strøm fra høyspenningsbatteriet under kjøring, og holder bilen i elektrisk modus når det er mulig og kobler inn motoren ved behov.

EV-LADING



Denne modusen bruker kjøretøyets motor til å lade høyspenningsbatteriet i stedet for å koble bilen til et strømnett.

Den elektriske rekkevidden som genereres via EV-lading, gjør at du kan bytte til Auto EV eller EV nå for fullstendig elektrisk drift senere langs kjøreturen. Batteriet kan ikke lades helt opp til 100 % når du er i modusen EV-lading. Hensikten med dette er å muliggjøre full drift av det regenerative bremsesystemet. Når batteriet når grensen for EV-lading, forblir kjøretøyet i modusen EV-lading og opprettholder dette ladenivået inntil du velger en annen EV-modus eller inntil du slår av kjøretøyet.

Når du aktiverer EV-lading, får du opp et hvitt ikon for EV-lading på informasjonsskjermen.

EV-lading tilbakestilles til Auto EV når du stanser motoren. Du kan velge EV-lading igjen under den neste kjøreturen.

EV SENERE



I EV senere drives kjøretøyet med motoren etter behov og sparer det meste av den tilgjengelige rekkevidden for elektrisk kjøring til bruk senere i Auto EV- eller EV nå-modus.

La oss si at du innledningsvis kjører i høy hastighet på åpne veier, men at du senere kjører i lav hastighet i byområder der kjøring med bare elektrisk drift er mest effektivt. I så fall kan du velge EV senere for den delen av turen der du kjører i høyere hastighet, og deretter velge Auto EV eller EV nå for bykjøringsdelen.

Når du aktiverer EV senere, får du opp et hvitt EV senere-ikon på informasjonsskjermen. EV senere tilbakestilles til Auto EV når du stanser motoren. Du kan velge EV senere igjen under den neste kjøreturen.

Når du har velger EV senere og kjøretøyet er fulladet eller nesten fulladet, går noe av rekkevidden for bare elektrisk kjøring med til å lade ut batteriet. Hensikten med dette er å muliggjøre full drift av det regenerative bremsesystemet.

EV NÅ



Denne modusen gir en kjøreopplevelse med bare elektrisk drift.

Ikke bruk EV nå ved kjøring med tilhenger. Systemet for elektrisk kjøring er ikke utformet for tauing.

Kjøretøyet kan akselerere langsommere og topphastigheten kan bli lavere enn i Auto EV-modus.

Du kan når som helst aktivere motoren ved å bruke én av følgende metoder:

- Trykk gasspedalen helt inn. Du får opp en pop-up-melding. Trykk på OK-knappen på rattet for å aktivere motoren. Når motordrift ikke lenger er nødvendig, går kjøretøyet tilbake til EV nå. Meldingen forsvinner når du slipper gasspedalen.
- Velg en annen EV-modus. Da avbrytes EV nå-modus og motordrift kan gjenopptas. For å gå tilbake til EV nå-modus velger du dette på nytt.

Kjøretøyet kan gå til modus for motoraktivering hvis systemforhold krever det. I så fall får du opp en melding. Dette er en helt normal systemfunksjon, og kjøretøyet går tilbake til EV nå-modus når det er mulig.

Når du aktiverer EV nå-modus, får du opp et blått EV nå-ikon på informasjonsskjermen. Hvis kjøretøyet er i modus for motoraktivering, er EV nå-ikonet gult. EV nå avbrytes når den tilgjengelige rekkevidden for elektrisk kjøring når null.

Merk: *Hos visse kjøretøy er kun oppvarmet sete og oppvarmet ratt tilgjengelig i EV nå-modus, ikke oppvarming av kupé.*

PLUG-IN HYBRID-ELEKTRISK KJØRETØY – FEILSØKING

PLUG-IN HYBRID-ELEKTRISK KJØRETØY – KJØREMODUSER/INFORMASJONSMELDINGER

Melding	Beskrivelse
Motor aktivert pga. avisings- innstilling	Kjøretøyet aktiverer motoren på grunn av klimaanlegginnstillingene for avising. Dette er normalt.
Trykk på EV- knappen for full avising	Trykk på EV-knappen og velg enten EV senere eller EV auto for å få full avisings-varme. Motoren kan startes for å generere mer varme i kupeen.
Motor aktivert for system- ytelse	Kjøretøyet aktiverer motoren for systemy-telse. Dette er normalt.
Trykk OK for å tillate motor	Du kan trykke på OK for å aktivere motoren midlertidig for å få økt ytelse i EV nå-modus.

HVA ER KJØREMODUSKONTROLL

Kjøretøyet har flere kjøremoduser som du kan velge for ulike kjøreforhold. Avhengig av den valgte kjøremodusen, justerer systemet ulike kjøretøyinnstillinger.

HVORDAN FUNGERER KJØREMODUSKONTROLL

Kjøremoduskontroll tilpasser kjøretøykonfigurasjonen for hver modus du velger.

Når du endrer kjøremodus, tilpasses styrekraften og opplevelsen av styresystemet.

Stabilitetskontrollen og antispinnsystemet hjelper deg å bevare kontrollen over kjøretøyet under vanskelige forhold eller krevende kjøring.

Gasspjeldkontrollen forbedrer hvordan drivverket reagerer, girkassekontrollene optimaliseres med skiftplaner og innstillingene for firehjulsdrift optimaliseres og justeres til hver modus.

De elektroniske differensialsperrene kan kobles inn eller ut ved endring av kjøremodus.

Når du endrer kjøremodus, endres firehjulsdriftmodusen til standardinnstillingen for den valgte kjøremodusen.

Merk: *Systemet utfører kontinuerlig kontroller som overvåker systemet, og ser til at det virker slik det skal. Hvis en modus ikke kan velges på grunn av en systemfeil, vil systemet automatisk aktivere normal kjøremodus. Når normal modus aktiveres automatisk, vil innstillingene for drivlinje være de samme som før systemfeilen.*

Merk: *Kjøretøyet settes i normal modus hver gang det startes.*

VELGE EN KJØREMODUS - BILER MED: KJØREMODUSER SOM KAN VELGES MED TRYKKNAPP



Trykk på knappen i midtkonsollen. Det første trykket viser menyen for valg av kjøremodus på skjermen. De etterfølgende trykk endrer valgt kjøremodus.

Merk: *Knappesymbolene varierer avhengig av modell.*

Merk: *Det er ikke mulig å endre modus når tenningen er slått av, eller hvis girspaken står i revers (R).*

VELGE EN KJØREMODUS - BILER MED: KJØREMODUSER SOM KAN VELGES MED DREIEBRYTER



Vri på kjøremoduskontrollen på midtkonsollen for å velge eller endre en kjøremodus.

Merk: *Knappeikonene varierer avhengig av kjøretøyet.*

KJØREMODUSER

ØKO

For effektiv kjøring. Denne modusen bidrar til maksimal drivstoffeffektivitet og økt kjørerekkevidde.

Avhengig av tilvalgene for kjøretøyet, er firehjulsdrift auto (4A) eller tohjulsdrift høy (2H) standard kjøremodus for firehjulsdrift. Firehjulsdrift lav (4L) kan ikke velges i eco-modus.

Bakre elektroniske differensialsperre er tilgjengelig under 40 km/h.

GJØRME/HJULSPOR

Til terrengkjøring. Denne modusen forbedrer kjøretøyets evne til å ta seg frem på gjørmete, oppkjørt eller ujevnt underlag.

Firehjulsdrift høy (4H) er standard firehjulsdriftmodus. Firehjulsdrift lav (4L) kan velges i gjørme-/hjulspor-modus. Avhengig av tilvalgene for kjøretøyet, er firehjulsdrift auto (4A) eller tohjulsdrift høy (2H) ikke mulig å velge i gjørme-/hjulspor-modus.

Bakre elektroniske differensialsperre er aktivert i gjørme-/hjulspor-modus og er tilgjengelig ved alle hastigheter i alle valgbare firehjulsdriftmoduser.

Merk: *Ikke bruk denne modusen på tørr, hard asfalt. Dette kan forårsake en viss vibrasjon, drivlinjefeil og potensielt høy dekk- og kjøretøyslitasje, avhengig av firehjulsdriftmodusen som er valgt.*

NORMAL

For daglig kjøring. Denne modusen gir perfekt balanse mellom spenning, komfort og nytte. Dette er standardmodus etter hver tenningssyklus. Innstillingene for drivlinje vil være de samme som før tenningssyklusen.

Avhengig av tilvalgene for kjøretøyet, er firehjulsdrift auto (4A) eller tohjulsdrift høy (2H) standard kjøremodus for firehjulsdrift. I normal modus er samtlige firehjulsdriftmoduser tilgjengelige.

Bakre elektroniske differensialsperre er tilgjengelig under 40 km/h.

Ranger (TRA, TRB) Vehicles Built From: 01-11-2024, CG4010noNOR noNOR, Edition date: 202407, DOM

Merk: *Bare elektroniske differensialsperre er tilgjengelig ved alle hastigheter ved bruk av firehjulsdrift lav (4L).*

SAND



Ved terrengkjøring på myk, tørr, sand eller i dyp snø. Denne modusen kan hjelpe deg å få løs kjøretøyet hvis det sitter fast i dyp snø eller sand.

Firehjulsdrift høy (4H) er standard firehjulsdriftmodus. Firehjulsdrift lav (4L) kan velges i sandmodus. Avhengig av tilvalgene for kjøretøyet, er firehjulsdrift auto (4A) eller tohjulsdrift høy (2H) ikke mulig å velge i sandmodus.

Bakre elektroniske differensialsperre er aktivert i sandmodus og er tilgjengelig ved alle hastigheter i alle valgbare firehjulsdriftmoduser.

Merk: *Ikke bruk denne modusen på tørr, hard asfalt. Dette kan forårsake en viss vibrasjon, drivlinjefeil og potensielt høy dekk- og kjøretøyslitasje, avhengig av firehjulsdriftmodusen som er valgt.*

Merk: *Sandmodus er ikke ment å skulle brukes på fast, glatt underlag som f.eks. asfalterte veier med snø eller is. Bruk glatt-modus ved kjøring på glatt, fast underlag.*

GLATT



For krevende kjøreforhold som is eller snø. Denne modusen kan brukes ved kjøring på fast underlag som er dekket med løst eller glatt materiale. I glatt-modus er gasspjeldresponsen redusert og giringen for glatt underlag optimaliseres.

Avhengig av tilvalgene for kjøretøyet, er firehjulsdrift auto (4A) eller firehjulsdrift høy (4H) standard kjøremodus for firehjulsdrift. Når firehjulsdrift auto (4A) er standardvalg, er tohjulsdrift høy (2H) ikke tilgjengelig.

Bakre elektroniske differensialsperre er tilgjengelig under 40 km/h.

Merk: *Bare elektroniske differensialsperre er tilgjengelig ved alle hastigheter ved bruk av firehjulsdrift lav (4L).*

Merk: *Ikke bruk denne modusen på hard asfalt mens firehjulsdrift høy (4H) eller firehjulsdrift lav (4L) er valgt. Dette kan forårsake en viss vibrasjon, drivlinjefeil og potensielt høy dekk- og kjøretøyslitasje, avhengig av firehjulsdriftmodusen som er valgt.*

TAUING/SLEPING



For bedre girkassevirkemåte under tauing av tilhenger eller tung last. Denne modusen flytter oppgiring til høyere motorturtall for å redusere frekvensen på girskiftet. Modusen gir også motorbremsing i alle forovergir, slik at kjørehastigheten reduseres og bidrar til bedre kontroll i nedoverbakker. Effekten av nedgiringsbremsing varierer avhengig av hvor mye du trår inn bremsepedalen.

Firehjulsdrift auto (4A) er standard firehjulsdriftsmodus når firehjulsdrift auto (4A) er tilgjengelig, ellers går ikke denne modusen som standard til en bestemt firehjulsdriftsmodus og beholder det forrige valget. I taue/slepe-modus er samtlige firehjulsdriftmoduser tilgjengelige.

Systemet justerer styringen for å øke kjørekomforten når du tauer eller kjører med tung last.

Bakre elektroniske differensialsperre er tilgjengelig under 40 km/h.

Merk: *Bare elektroniske differensialsperre er tilgjengelig ved alle hastigheter ved bruk av firehjulsdrift lav (4L).*

KJØREMODUSKONTROLL – FEILSØKING

KJØREMODUSKONTROLL – VARSELLAMPER



I noen kjøremoduser reduseres trekkraften og stabilitetskontrollytelsen, og varsellampen tennes i instrumentgruppen.

Merk: *Systemet utfører kontinuerlig kontroller som overvåker systemet, og ser til at det virker slik det skal. Hvis en modus ikke kan velges på grunn av en systemfeil, vil systemet automatisk aktivere normal kjøremodus. Når normal modus aktiveres automatisk, vil innstillingene for drivlinje være de samme som før systemfeilen.*

KJØREMODUSKONTROLL – INFORMASJONSMELDINGER

Melding	Informasjon
Valgt 4x4-modus ikke tilgjengelig i gjeldende kjøremodus	Du har valgt en firehjulsdriftsmodus som ikke er tilgjengelig i den aktuelle kjøremodusen. Velg en tilgjengelig firehjulsdriftmodus.

KJØREMODUSKONTROLL – VANLIGE SPØRSMÅL

Hvorfor gikk systemet over til normal modus?

- Hvis en modus ikke er tilgjengelig på grunn av systemfeil, går den som standard til normal modus og innstillingene for drivlinje forblir de samme som før feilen oppstod.

Kan jeg skifte modus mens jeg kjører?

- I de fleste tilfeller kan du skifte kjøremodus mens du kjører (hvis du opprettholder oppmerksomheten på veien), eller mens bilen står i ro. Du bør imidlertid ikke skifte til en kjøremodus som er beregnet for terreng- eller banebruk mens du kjører på en asfaltert, offentlig vei. Når du for eksempel kjører på en asfaltert motorvei, er det OK å skifte fra normal modus til økomodus, men ikke til terrengmodus.

Hvor lang tid tar det før bilen skifter modus etter at jeg har gjort et valg?

- Når du har skiftet modus, aktiveres den nye kjøremodusen i løpet av noen sekunder hvis alle nødvendige forutsetninger er oppfylt.

Hvordan finner jeg ut hvilken kjøremodus jeg bør bruke?

- Valg av kjøremodus avhenger vanligvis av hvilken kjøreopplevelse du vil ha og de aktuelle kjøreforholdene. Hvis du for eksempel vil ha en mer spennende kjøreopplevelse, kan du skifte til sportsmodus. Hvis du kjører på glatte veier, kan du skifte til glatt modus.

Påvirker kjøremodusene drivstofforbruket til kjøretøyet mitt?

- Kjøremoduser kan ha en innvirkning på kjøretøyets drivstofforbruk. I tillegg til aktiv modus kan også kjørestilen din påvirke drivstofforbruket.

HVA ER KJØREMODUSKONTROLL

Kjøretøyet har flere kjøremoduser som du kan velge for ulike kjøreforhold. Avhengig av den valgte kjøremodusen, justerer systemet ulike kjøretøyinnstillinger.

HVORDAN FUNGERER KJØREMODUSKONTROLL

Kjøremoduskontroll tilpasser kjøretøykonfigurasjonen for hver modus du velger.

Når du endrer kjøremodus, tilpasses styrekraften og opplevelsen av styresystemet.

Stabilitetskontrollen og antispinnsystemet hjelper deg å bevare kontrollen over kjøretøyet under vanskelige forhold eller krevende kjøring.

Gasspjeldkontrollen forbedrer hvordan drivverket reagerer, girkassekontrollene optimaliseres med skiftplaner og innstillingene for firehjulsdrift optimaliseres og justeres til hver modus.

De elektroniske differensialsperrene kan kobles inn eller ut ved endring av kjøremodus.

Når du endrer kjøremodus, endres firehjulsdriftmodusen til standardinnstillingen for den valgte kjøremodusen.

Merk: *Systemet utfører kontinuerlig kontroller som overvåker systemet, og ser til at det virker slik det skal. Hvis en modus ikke kan velges på grunn av en systemfeil, vil systemet automatisk aktivere normal kjøremodus. Når normal modus aktiveres automatisk, vil innstillingene for drivlinje være de samme som før systemfeilen.*

Merk: *Kjøretøyet settes i normal modus hver gang det startes.*

VELGE EN KJØREMODUS



Vri på kjøremoduskontrollen på midtkonsollen for å velge eller endre en kjøremodus.

Merk: *Knappesymbolene varierer avhengig av modell.*

Velge en styremodus

Trykk på knappen på rattet for å endre styrefølelsen. Ved første trykk kommer det opp en popup-melding i visningen for den valgte modusen i instrumentgruppen, og ved etterfølgende trykk endres den valgte modusen.

Moduser:

- Normal – laget for å støtte kjøretøyets respons under daglig kjøring.
- Sport – assistansen og dempingen er lett redusert for å forbedre styrefølelsen under sporty kjøring.
- Komfort – det gis litt mer assistanse ut fra ønskene til føreren og for å øke kjørekomforten.

Ranger (TRA, TRB) Vehicles Built From: 01-11-2024, CG4010noNOR noNOR, Edition date: 202407, DOM

Når du har valgt innstilling, kan du merke et mykt tilbakemeldingsstøt i rattet når overgangen skjer.

Merk: *Hvis du kobler fra eller fjerner batteriet, går styringssystemet tilbake til normal modus.*

Velge hjulopphengsmodus



Trykk på knappen på rattet for å endre følelsen av hjulopphenget. Ved første trykk kommer det opp en popup-melding i visningen for den valgte modusen i instrumentgruppen, og ved etterfølgende trykk endres den valgte modusen.

Moduser:

- Normal – laget for å støtte kjøretøyets respons under daglig kjøring.
- Sport – lidt fastere hjulopphenge med vekt på håndtering og kontroll.
- Terreng – maksimerer yteevnen til hjulopphenget ved ekstrem terrengkjøring.

Velge eksosmodus



Trykk på knappen på rattet for å endre eksoslyden. Ved første trykk kommer det opp en popup-melding i visningen for den valgte modusen i instrumentgruppen, og ved etterfølgende trykk endres den valgte modusen.

Moduser:

- Normal – standardinnstilling som sikrer god balanse mellom komfort og tilbakemelding.
- Sport – denne innstillingen gir litt høyere lyd enn i normal modus, og brukes ved sporty kjøring.
- Baja – dette er den høyeste innstillingen, og brukes kun ved terrengkjøring. Maksimal eksoslyd under alle kjøreforhold.
- Stille – dette er den mest lydsvake innstillingen, og sikrer maksimal komfort under alle kjøreforhold.

Stille start

Med Stille start kan du planlegge når eksosmodus skal slå på stille-innstillingen. Tidsvinduet kan stilles til mellom 1 og 24 timer

Aktivere og deaktivere Stille start:

1. Trykk på Innstillinger.
2. Trykk på Kjøretøy.
3. Trykk på Stille start.
4. Trykk på Stille start.
5. Trykk på Innstillinger.

Angi Stille tid:

1. Trykk på Innstillinger.
2. Trykk på Kjøretøy.
3. Trykk på Stille start.
4. Trykk på Angi Stille tid.
5. Angi ønsket start- og sluttid.

MyMode



Du kan bruke MyMode til å opprette en egendefinert kjøretøykonfigurasjon basert på kjøretøyets aktuelle status.

Når du har konfigurert kjøretøyet med de ønskede innstillingene, trykker du på knappen og holder den inne i noen sekunder for å lagre konfigurasjonen som MyMode.

Trykk på knappen to ganger for å aktivere din lagrede MyMode.

Du kan sjekke de lagrede MyMode-innstillingene ved å trykke én gang på knappen.

Du kan lagre følgende innstillinger som MyMode:

- Kjøremodus.
- Styremodus.
- Opphengsmodus.
- Eksosmodus.
- Firehjulsdriftmodus.
- Stopp og start på eller av.
- Bakre elektronisk differensialsperre på eller av.

Merk: *MyMode kan bare stilles inn med de tilgjengelige konfigurasjonene for hver kjøremodus. Se* ***Kjøremoduser*** *(side 344)..*

Merk: *Du kan lagre eller vise MyMode når som helst, uavhengig av kjørehastighet eller gir, forutsatt at kjøretøyet er i bevegelse og innfrir systemkravene.*

Merk: *Kjøretøyet må innfri alle forutsetningene for kjøremodusen og ulike innstillinger før MyMode kan aktiveres. Det blir vist en melding hvis systemvilkårene ikke er innfridd.*

KJØREMODUSER

BAJA



For terrengkjøring i høy hastighet. Baja-modus optimaliserer gasspjeldkontrollen for bedre respons og dreiemoment.

Firehjulsdrift høy (4H) er standard firehjulsdriftmodus. Firehjulsdrift auto (4A) kan ikke velges i baja-modus.

Fremre elektroniske differensialsperre er tilgjengelig under 40 km/h ved bruk av firehjulsdrift lav (4L). Bare elektroniske differensialsperre er tilgjengelig ved alle hastigheter i alle valgbare firehjulsdriftmoduser.

Merk: *Ikke bruk denne modusen på tørr, hard asfalt. Dette kan forårsake en viss vibrasjon, drivlinjefeil og potensielt høy dekk- og kjøretøyslitasje avhengig av firehjulsdriftmodusen som er valgt.*

GJØRME/HJULSPOR



Til terrengkjøring. Denne modusen forbedrer kjøretøyets evne til å ta seg frem på gjørmete, oppkjørt eller ujevnt underlag.

Firehjulsdrift høy (4H) er standard firehjulsdriftmodus. Firehjulsdrift lav (4L) kan velges i gjørme-/hjulspor-modus. Tohjulsdrift høy (2H) eller firehjulsdrift auto (4A) er ikke tilgjengelig i gjørme-/hjulspor-modus.

Fremre elektroniske differensialsperre er tilgjengelig under 40 km/h ved bruk av firehjulsdrift lav (4L). Bakre elektroniske differensialsperre er aktivert i gjørme-/hjulspor-modus og er tilgjengelig ved alle hastigheter i alle valgbare firehjulsdriftmoduser.

Merk: *Ikke bruk denne modusen på tørr, hard asfalt. Dette kan forårsake en viss vibrasjon, drivlinjefeil og potensielt høy dekk- og kjøretøyslitasje avhengig av firehjulsdriftmodusen som er valgt.*

NORMAL



For daglig kjøring. Denne modusen gir perfekt balanse mellom spenning, komfort og nytte. Dette er standardmodus etter hver tenningssyklus. Innstillingene for drivlinje vil være de samme som før tenningssyklusen.

Firehjulsdrift auto (4A) er standard firehjulsdriftmodus. I normal modus er samtlige firehjulsdriftmoduser tilgjengelige.

Fremre elektroniske differensialsperre er tilgjengelig under 40 km/h ved bruk av firehjulsdrift lav (4L). Bakre elektroniske differensialsperre er tilgjengelig under 40 km/h.

Merk: *Bare elektroniske differensialsperre er tilgjengelig ved alle hastigheter ved bruk av firehjulsdrift lav (4L).*

STEINETE



For terrengkjøring og optimale klatreegenskaper Klatremodus optimaliserer gasspjeldresponsen og justerer girskiftpunktene for å gi deg mer kontroll over kjøretøyet.

Firehjulsdrift lav (4L) er eneste tilgjengelige firehjulsdriftmodus i klatremodus.

Standard styringsmodus er Komfort. Samtlige styringsmoduser er tilgjengelige.

Standard hjulopphengsmodus er Terreng. Samtlige hjulopphengsmoduser er tilgjengelige.

Standard eksosmodus er Normal. Samtlige eksosmoduser er tilgjengelige.

Fremre elektroniske differensialsperre er tilgjengelig under 40 km/h ved bruk av firehjulsdrift lav (4L). Bakre elektroniske differensialsperre er aktivert i klatremodus og er tilgjengelig ved alle hastigheter.

SAND



Ved terrengkjøring på myk, tørr, sand eller i dyp snø. Denne modusen kan hjelpe deg å få løs kjøretøyet hvis det sitter fast i dyp snø eller sand.

Firehjulsdrift høy (4H) er standard firehjulsdriftmodus. Firehjulsdrift lav (4L) kan velges i sandmodus. Tohjulsdrift høy (2H) eller firehjulsdrift auto (4A) er ikke tilgjengelig i sand.

Fremre elektroniske differensialsperre er tilgjengelig under 40 km/h ved bruk av firehjulsdrift lav (4L). Bakre elektroniske differensialsperre er aktivert i sandmodus og er tilgjengelig ved alle hastigheter i alle valgbare firehjulsdriftmoduser.

Merk: *Ikke bruk denne modusen på tørr, hard asfalt. Dette kan forårsake en viss vibrasjon, drivlinjefeil og potensielt høy dekk- og kjøretøyslitasje avhengig av firehjulsdriftmodusen som er valgt.*

Merk: *Sandmodus er ikke ment å skulle brukes på fast, glatt underlag som f.eks. asfalterte veier med snø eller is. Bruk glatt-modus ved kjøring på glatt, fast underlag.*

GLATT



For krevende kjøreforhold som is eller snø. Denne modusen kan brukes ved kjøring på fast underlag som er dekket med løst eller glatt materiale. I glatt-modus er gasspjeldresponsen redusert og giringen for glatt underlag optimaliseres.

Firehjulsdrift auto (4A) er standard firehjulsdriftmodus. Tohjulsdrift høy (2H) er ikke tilgjengelig.

Fremre elektroniske differensialsperre er tilgjengelig under 40 km/h ved bruk av firehjulsdrift lav (4L). Bakre elektroniske differensialsperre er tilgjengelig under 40 km/h.

Merk: *Bare elektroniske differensialsperre er tilgjengelig ved alle hastigheter ved bruk av firehjulsdrift lav (4L).*

Merk: *Ikke bruk denne modusen på hard asfalt mens firehjulsdrift høy (4H) eller firehjulsdrift lav (4L) er valgt. Dette kan forårsake en viss vibrasjon, drivlinjefeil og potensielt høy dekk- og kjøretøyslitasje avhengig av firehjulsdriftmodusen som er valgt.*

SPORT



For sporty kjøring med bedre ytelse, håndtering og respons. Denne modusen gir økt gasspedalrespons for en sportsligere styrefølelse. Drivverksystemet holder lavere gir lenger, slik at kjøretøyet kan akselerere raskere.

Firehjulsdrift auto (4A) er standard firehjulsdriftmodus. Firehjulsdrift lav (4L) kan ikke velges i sportsmodus.

Fremre elektroniske differensialsperre er ikke tilgjengelig i sportsmodus. Bakre elektroniske differensialsperre er tilgjengelig under 40 km/h.

KJØREMODUSKONTROLL – FEILSØKING

KJØREMODUSKONTROLL – VARSELLAMPER



I noen kjøremoduser reduseres trekkraften og stabilitetskontrollytelsen, og varsellampen tennes i instrumentgruppen.

Merk: *Systemet utfører kontinuerlig kontroller som overvåker systemet, og ser til at det virker slik det skal. Hvis en modus ikke kan velges på grunn av en systemfeil, vil systemet automatisk aktivere normal kjøremodus. Når normal modus aktiveres automatisk, vil innstillingene for drivlinje være de samme som før systemfeilen.*

KJØREMODUSKONTROLL – INFORMASJONSMELDINGER

Melding	Informasjon
Valgt 4x4-modus ikke tilgjengelig i gjeldende kjøremodus	Du har valgt en firehjulsdriftsmodus som ikke er tilgjengelig i den aktuelle kjøremodusen. Velg en tilgjengelig firehjulsdriftmodus.

KJØREMODUSKONTROLL – VANLIGE SPØRSMÅL

Hvorfor gikk systemet over til normal modus?

- Hvis en modus ikke er tilgjengelig på grunn av systemfeil, går den som standard til normal modus og innstillingene for drivlinje forblir de samme som før feilen oppstod.

Kan jeg skifte modus mens jeg kjører?

- I de fleste tilfeller kan du skifte kjøremodus mens du kjører (hvis du opprettholder oppmerksomheten på veien), eller mens bilen står i ro. Du bør imidlertid ikke skifte til en kjøremodus som er beregnet for terreng- eller banebruk mens du kjører på en asfaltert, offentlig vei. Når du for eksempel kjører på en asfaltert motorvei, er det OK å skifte fra normal modus til økomodus, men ikke til terrengmodus.

Hvor lang tid tar det før bilen skifter modus etter at jeg har gjort et valg?

- Når du har skiftet modus, aktiveres den nye kjøremodusen i løpet av noen sekunder hvis alle nødvendige forutsetninger er oppfylt.

Hvordan finner jeg ut hvilken kjøremodus jeg bør bruke?

- Valg av kjøremodus avhenger vanligvis av hvilken kjøreopplevelse du vil ha og de aktuelle kjøreforholdene. Hvis du for eksempel vil ha en mer spennende kjøreopplevelse, kan du skifte til sportsmodus. Hvis du kjører på glatte veier, kan du skifte til glatt modus.

Påvirker kjøremodusene drivstofforbruket til kjøretøyet mitt?

- Kjøremoduser kan ha en innvirkning på kjøretøyets drivstofforbruk. I tillegg til aktiv modus kan også kjørestilen din påvirke drivstofforbruket.

HVA ER ØKO-VEILEDNING

Øko-veiledningen er utformet til å overvåke bestemte kjøreegenskaper, slik at du kan kjøre mer effektivt.

HVORDAN FUNGERER ØKO-VEILEDNING

Øko-veiledningen gir tilbakemelding om kjøreatferden din via skjermen i instrumentgruppen.

Merk: *Effektivitetsnivåene resulterer ikke i et definert tall for drivstofforbruk.*

Merk: *Systemet indikerer bare effektivitetsnivået for den nåværende turen. Systemet tilbakestilles hver gang du slår på tenningen.*

HVORDAN FUNGERER GJELDENDE EFFEKTIVITETSNIVÅ

Ringen på skjermen øker i størrelse etter som det gjeldende effektivitetsnivået øker, og den lyser opp når den når maksimal effektivitet. Nivået oppdateres kontinuerlig som en indikasjon på effektivitetsnivået for den nåværende turen.

VISE DET GJELDENDE EFFEKTIVITETSNIVÅET

1. Velg ***MyView*** ved hjelp av kontrollene for informasjonsskjermen på rattet.
2. Velg ***Øko-trener***.

HVORDAN FUNGERER TURSAMMENDRAG

Det beregnede tursammendraget vises som fire prosentverdier. Prosentverdiene øker etter hvert som de beregnede effektivitetsnivåene øker. Prosentverdiene angir gjennomsnittlig effektivitetsnivå for akselerasjon, nedbremsing, kjørehastighet og girskift for den samlede kjørelengden for denne turen.

Slik kan du forbedre effektiviteten din:

- Akselerasjon: Lett til moderat akselerasjon gir forbedret resultat.
- Bremsing: Vi anbefaler langsom og jevn bremsing.
- Hastighet: En fornuftig kjørehastighet gir best resultat.
- Skifte av gir: Girskift i riktig øyeblikk gir bedre resultat.
- Overholdelse: Følg anbefalingene for å forbedre poengsummen din.

Merk: *Biler med automatgir har ingen prosentverdi for girskift.*

VISNING AV TURSAMMENDRAG

1. Velg ***MyView*** ved hjelp av kontrollene for informasjonsskjermen på rattet.
2. Velg ***Øko-trener***.

Ranger (TRA, TRB) Vehicles Built From: 01-11-2024, CG4010noNOR noNOR, Edition date: 202407, DOM

HVA ER LOKAL FARE|ULYKKESINFO

Systemet er laget for å gi informasjon i tilnærmet sanntid om veien foran deg.

LOKAL FARE|ULYKKESINFO FORHOLDSREGLER

ADVARSEL: Du er ansvarlig for å ha kontroll over kjøretøyet til enhver tid. Systemet er ment å være et hjelpemiddel, og det fritar deg ikke fra ansvaret for forsiktig og aktsom kjøring. Hvis denne instruksjonen ignoreres, kan det føre til tap av kontroll over kjøretøyet, personskade eller død.

LOKAL FARE/ULYKKESINFO – INDIKATORER


Dyr i veien


Møtende kjøretøy i feil kjøreretning.


Havarert kjøretøy eller ulykke.


Havarert kjøretøy eller ulykke.


Brann.


Generelt.


Vanskelige kjøreforhold.


Gjenstander i veien


Mennesker i veien.


Veiarbeid.


Trafikkork.

Merk: *Avhengig av hvilken type instrumentgruppe og hvilke tilvalg kjøretøyet er utstyrt med, kan det hende at enkelte av de viste indikatorene ikke er tilgjengelige*

AKTIVERING AV LOKAL FARE|ULYKKESINFO

Merk: *Kontroller at modemet er aktivert. Se* ***Aktivere og deaktivere modemet*** *(side 594)..*

1. Trykk på Forbindelse i innstillingsmenyen. Se **Midtre skjerm** (side 603)..
2. Trykk på Tilkoblet kjøretøy-funksjoner.
3. Slå lokal fare/ulykkesinfo på.

KONTROLLERE STATUS FOR LOKAL FARE|ULYKKESINFO

1. Gå til hovedmenyen ved hjelp av skjermkontrollene for instrumentgruppen.
2. Velg ***Trip computer***.
3. Velg ***Lokal fare/ulykkesinfo***.

HVORDAN FUNGERER HASTIGHETSBEGRENSEREN

Med dette systemet kan du angi hvilken hastighet som skal gjelde som øvre grense. Den innstilte hastighetsgrensen bestemmer effektiv maksimumshastighet for kjøretøyet. Du kan overskride den innstilte hastigheten midlertidig ved behov, for eksempel ved forbikjøring.

Kontrollene er plassert på rattet.

FORHOLDSREGLER FOR HASTIGHETSBEGRENSER

ADVARSEL: Ved kjøring i nedoverbakke kan kjørehastigheten overskride den innstilte hastigheten. Systemet aktiverer ikke bremsene, men det vises en advarsel. Unnlatelse av å følge denne advarselen kan føre til alvorlig personskade eller dødsfall.

SLÅ HASTIGHETS-BEGRENSEREN AV/PÅ

LIM Trykk for å slå på systemet. Systemet aktiveres med gjeldende kjørehastighet som innstilt hastighet. Trykk en gang til for å slå av systemet.

STILLE INN HASTIGHETSGRENSE

SET+ SET- Trykk med begrenseren i ventemodus for å stille inn begrenseren til gjeldende kjørehastighet. Hastighetsbegrensningen aktiveres og symbolet vises i grønt i instrumentgruppen.

ENDRE INNSTILT HASTIGHETSGRENSE

SET+ SET- Du kan justere den innstilte hastigheten i små eller store trinn. Trykk knappen oppover eller nedover én gang for å justere den innstilte hastigheten i små trinn. Trykk knappen oppover eller nedover og hold den der for å justere den innstilte hastigheten i store trinn.

AVBRYTE INNSTILT HASTIGHETSGRENSE

Trykk for å avbryte begrenseren og sette den i ventemodus. Symbolet vises i grått i instrumentgruppen.

GJENOPPTA INNSTILT HASTIGHETSGRENSE

Trykk en gang til for å gjenoppta begrenseren. Symbolet vises i grønt i instrumentgruppen.

ØNSKET OVERSKRIDELSE AV INNSTILT HASTIGHETSGRENSE

Du kan slå av systemet midlertidig ved å trå bestemt på gasspedalen. Systemet aktiveres på nytt når kjørehastigheten faller under den innstilte hastigheten.

VARSELLAMPER FOR HASTIGHETSBEGRENSER



Den tennes i instrumentgruppen når systemet er aktivt eller i ventemodus.

LYDSIGNALER FOR HASTIGHETSBEGRENSER

Hvis du utilsiktet overskrider den innstilte hastighetsgrensen, blinker indikatoren for den angitte hastigheten og det høres en varsellyd.

Hvis du med vilje overskrider den innstilte hastighetsgrensen, blinker bare den angitte hastighetsindikatoren.

HVA ER IDEN INTELLIGENTE HASTIGHETSBEGRENSEREN

Med dette systemet kan du begrense kjørehastigheten til den høyeste fartsgrensen som registreres av systemet for trafikksignalgjenkjenning.

HVORDAN FUNGERER INTELLIGENT HASTIGHETSBEGRENSER

Den intelligente hastighetsbegrenseren angir en maksimumshastighet på grunnlag av data fra systemet for trafikksignalgjenkjenning. Hvis systemet for trafikksignalgjenkjenning for eksempel registrerer en fartsgrense på 80 km/h, begrenses kjørehastigheten til 80 km/h.

FORHOLDSREGLER FOR INTELLIGENT HASTIGHETSBEGRENSER

ADVARSEL: Ved kjøring i nedoverbakke kan kjørehastigheten overskride den innstilte hastigheten. Systemet aktiverer ikke bremsene, men det vises en advarsel. Unnlatelse av å følge denne advarselen kan føre til alvorlig personskade eller dødsfall.

ADVARSEL: Du er ansvarlig for å ha kontroll over kjøretøyet til enhver tid. Systemet er ment å være et hjelpemiddel, og det fritar deg ikke fra ansvaret for forsiktig og aktsom kjøring. Hvis denne instruksjonen ignoreres, kan det føre til tap av kontroll over kjøretøyet, personskade eller død.

Merk: *Systemet begrenser ikke kjørehastigheten etter fartsgrenser som vises med et underskilt.*

SLÅ DEN INTELLIGENTE HASTIGHETSBEGRENSEREN AV/PÅ

LIM

Trykk for å slå på systemet.

Systemet aktiveres med den registrerte fartsgrensen eller gjeldende kjørehastighet (hvis det ikke er registrert en fartsgrense) som innstilt hastighet. Trykk en gang til for å slå av systemet.

STILLE INN HASTIGHETSGRENSE

SET+

SET-

Trykk knappen opp- eller nedover mens systemet er i ventemodus for å stille hastighetsbegrenseren til gjeldende kjørehastighet. Den innstilte hastigheten lagres og vises i instrumentgruppen.

Merk: *Den innstilte hastigheten justeres når systemet oppdager en annen maksimal hastighetsgrense.*

Merk: *Hvis systemet ikke registrerer en maksimal hastighetsgrense, går det tilbake til ventemodus.*

ENDRE INNSTILT HASTIGHETSGRENSE





Du kan justere den innstilte hastigheten i små eller store trinn. Trykk knappen oppover eller nedover én gang for å justere den innstilte hastigheten i små trinn. Trykk knappen oppover eller nedover og hold den der for å justere den innstilte hastigheten i store trinn.

AVBRYTE INNSTILT HASTIGHETSGRENSE



Trykk for å avbryte begrenseren og sette den i ventemodus. Symbolet vises i grått i instrumentgruppen.

GJENOPPTA INNSTILT HASTIGHETSGRENSE



Trykk for å gjenoppta begrenseren. Ved gjenopptakelse vil systemet stille hastighetsbegrensningen til den maksimale hastighetsgrensen som er registrert. Symbolet vises i grønt på skjermen i instrumentgruppen.

ØNSKET OVERSKRIDELSE AV INNSTILT HASTIGHETSGRENSE

Du kan slå av systemet midlertidig med et fast trykk på gasspedalen. Systemet aktiveres på nytt når kjørehastigheten faller under den innstilte hastigheten.

VARSELLAMPER FOR INTELLIGENT HASTIGHETSBEGRENSER



Den tennes i instrumentgruppen når systemet er aktivt eller i ventemodus.

LYDSIGNALER FRA INTELLIGENT HASTIGHETSBEGRENSER

I følgende tilfeller vises et varsel i instrumentgruppen og det høres en varsellyd:

- Kjørehastigheten overskrider den nåværende innstilte hastigheten.
- Systemet registrerer en maksimal hastighetsgrense som er lavere enn din aktuelle kjørehastighet. Det høres et lydsignal når kjørehastigheten er over hastighetsgrensen i 30 sekunder.
- Du overskrider den innstilte hastigheten med vilje.

Hvis trafikksignalgjenkjenningssystemet registrerer en hastighetsgrense som ligger utenfor det normale hastighetsområdet, 24–182 km/h, høres en enkelt varsellyd, og systemet settes i ventemodus.

BYTTE FRA INTELLIGENT HASTIGHETSBEGRENSER TIL HASTIGHETSBEGRENSER

1. Trykk på Førerhjelp fra innstillingsmenyen. Se **Midtre skjerm** (side 603)..
2. Trykk på fartsgrensehjelp.
3. Slå intelligent hastighetsbegrenser av.

Merk: *Hvis du slår av den intelligente hastighetsbegrenseren, bruker systemet den vanlige hastighetsbegrenseren som standard. Du kan stille inn hastighetsbegrenseren manuelt ved hjelp av kontrollene på rattet.*

INTELLIGENT HASTIGHETSBEGRENSER – FEILSØKING

INTELLIGENT HASTIGHETSBEGRENSER – VANLIGE SPØRSMÅL

Hvorfor blir det vist en advarsel på skjermen i instrumentgruppen?

- Kjørehastigheten overskrider den nåværende innstilte hastigheten.
- Systemet registrerer en maksimal hastighetsgrense som er lavere enn den aktuelle kjørehastigheten.
- Du overskrider den innstilte hastigheten med vilje.

HVA ER KJØREFELTSTØT-TESYSTEMET

Funksjonen for filskiftevarsling varsler deg ved å gi midlertidig styreassistanse eller rattvibrasjon når det oppdages en utilsiktet kjøring ut av kjørefeltet.

HVORDAN FUNGERER KJØREFELTSTØT-TESYSTEMET

Funksjonen for filskiftevarsling overvåker kjøretøyets bevegelse i kjørefeltet ved hjelp av et forovervendt kamera som er montert på frontruten.

Hvis kameraet registrerer avdrift fra kjørefeltet, varsler filskiftevarslingen føreren gjennom rattvibrasjon eller styreassistanse ved å manøvrere bilen forsiktig tilbake i kjørefeltet.

Føreren kan velge mellom tre moduser:

- Varsel (hvis utstyrt)
- Hjelp
- Varsling + hjelp

FORHOLDSREGLER FOR KJØREFELTSTØT-TESYSTEMET

ADVARSEL: Du er ansvarlig for å ha kontroll over kjøretøyet til enhver tid. Systemet er ment å være et hjelpemiddel, og det fritar deg ikke fra ansvaret for forsiktig og aktsom kjøring. Hvis denne instruksjonen ignoreres, kan det føre til tap av kontroll over kjøretøyet, personskade eller død.

ADVARSEL: Systemet fungerer ikke hvis føleren ikke klarer å registrere kjørefeltoppmerkingen.

ADVARSEL: Føleren kan forveksle kjørefeltoppmerkingen med andre strukturer eller gjenstander. Det kan føre til falsk eller manglende varsling.

ADVARSEL: Ved kulde og ekstreme værforhold kan det hende at systemet ikke virker. Regn, snø og sprut kan redusere følerens ytelse.

ADVARSEL: Hvis føleren er blokkert, kan det hindre systemet i å fungere slik det skal. Hold frontruten fri for hindringer.

ADVARSEL: Ved skade på området umiddelbart rundt føleren bør du få kjøretøyet undersøkt snarest.

ADVARSEL: Hvis kjøretøyet er utstyrt med et hjulopphengssett som ikke er godkjent av oss, er det ikke sikkert at systemet fungerer som det skal.

ADVARSEL: Store kontraster i lyset ute kan redusere følerens ytelse.

BEGRENSNINGER FOR KJØREFELTSTØT-TESYSTEMET

Filskiftevarsling fungerer bare når kjørehastigheten er over 64 km/h.

Systemet virker så lenge kameraet registrerer minst én feltmarkering eller kanten på veien.

Merk: *Når du velger Hjelp eller Varsel og hjelp-modus og systemet ikke registrerer rattbevegelser i løpet av en kort periode, varsler systemet deg om at du må holde begge hendene på rattet. Hvis du bare berører eller holder lett i rattet, kan systemet oppfatte det som at du kjører uten å ha hendene på rattet.*

Filskiftevarsling vil kanskje ikke fungere riktig under følgende forhold:

- Filskiftevarsling registrerer ikke minst ett kjørefelt eller kanten på veien.
- Du slår på blinklyset.
- Du foretar en styremanøver, akselererer hurtig eller bremser kraftig.
- Kjørehastigheten er lavere enn 64 km/h.
- ABS-bremsene, stabilitetskontrollen eller antispinnsystemet aktiveres.
- Kjørefeltet er for smalt.
- Noe skygger for kameraet eller kameraet kan ikke registrere kjørefeltmarkeringene på grunn av miljø-, trafikk- eller kjøretøyrelaterte forhold.
- Kjøre inn eller ut av en skarp sving i høy hastighet.

Under følgende forhold er det ikke sikkert at filskiftevarslingen korrigerer kjørefeltposisjonen:

- Sterk vind.
- Ujevnt veiunderlag.
- Tung eller ujevnt fordelt last.
- Feil dekktrykk

SLÅ KJØREFELTSTØT-TESYSTEMET AV/PÅ



Trykk på knappen på rattet for å aktivere funksjonen for filskiftevarsling.

Merk: *Når du slår systemet av eller på, vises en statusmelding i instrumentgruppen.*

Merk: *Systemet settes som standard til PÅ hver gang du starter bilen.*

Merk: *Intensiteten til rattvibrasjonen kan endres via filskiftevarslingsmenyen på berøringsskjermen.*



Trykk to ganger på knappen for å deaktivere filskiftevarsling. Et ikon vises når systemet er manuelt deaktivert, eller hvis det er en funksjonsfeil.

SKIFTE MODUS FOR KJØREFELTSTØT-TESYSTEMET

1. Trykk på Førerhjelp fra innstillingsmenyen. Se **Midtre skjerm** (side 603)..
2. Trykk på Filskiftevarsling.
3. Trykk på Filskiftemodus.
4. Velg en modus.

Merk: *Systemet husker siste innstilling når du starter bilen.*

INNSTILLINGER FOR KJØREFELTSTØT-TESYSTEMET

Justering av rattvibrasjons-intensitet

1. Trykk på Førerhjelp fra innstillingsmenyen. Se **Midtre skjerm** (side 603)..
2. Trykk på Filskiftevarsling.
3. Trykk på Intensitet for Filskifte.
4. Velg en innstilling.

Merk: *Denne innstillingen er ikke tilgjengelig i alle moduser.*

Ranger (TRA, TRB) Vehicles Built From: 01-11-2024, CG4010noNOR noNOR, Edition date: 202407, DOM

STØTTEMODUS

HVA ER HJELPEMODUS

Hjelpemodus gir midlertidig styreassistanse i retning midten av kjørefeltet.

SLIK FUNGERER STØTTEMODUS

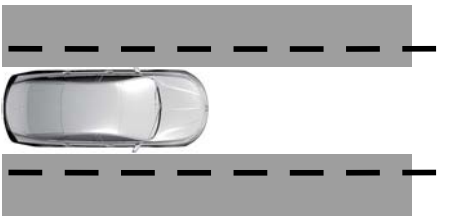

Filskiftevarsling hjelper deg hvis kjøretøyet utilsiktet forlater kjørefeltet. Systemet gir forsiktig styreassistanse for å få kjøretøyet tilbake i midten av kjørefeltet.

VARSLINGS- OG STØTTEMODUS

HVA ER VARSLINGS- OG HJELPEMODUS

Varslings- og hjelpemodus bruker flere funksjoner for å holde deg innenfor kjørefeltet ditt. Det første systemet gir forsiktig styreassistanse for å få kjøretøyet ditt tilbake i midten av kjørefeltet. Hvis bilen beveger seg for langt bort fra midten av kjørefeltet, varsler systemet deg med en vibrasjon i rattet.

HVORDAN FUNGERER VARSLINGS- OG STØTTEMODUS

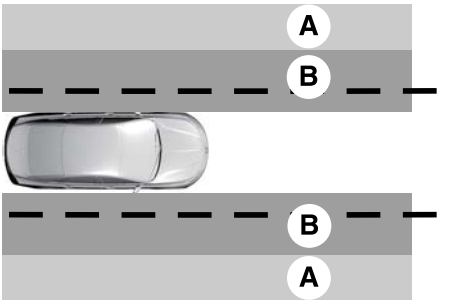

A Varsling.
B Hjelp.

Filskiftevarslingen oppdager at kjøretøyet er på vei ut av kjørefeltet. Funksjonen gir hjelp når kjøretøyet kommer til **B**, og utløser ekstra varsling ved **A**.

VARSELLAMPER FOR KJØREFELTSTØT-TESYSTEMET

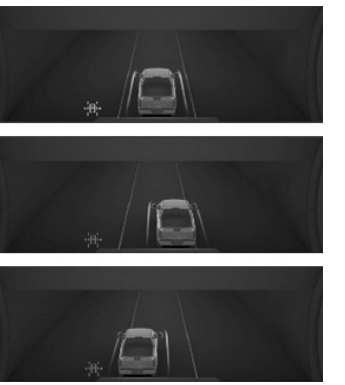

Når du slår på filskiftevarsling, vises en grafikk med kjørefeltoppmerking på skjermen i instrumentgruppen.

Når du slår av systemet, vises ikke grafikken med kjørefeltmarkeringer.

Merk: *Det grafiske bildet av kjøretøyet sett ovenfra kan fortsatt bli vist hvis adaptiv automatisk fartsholder er aktivert.*

Når filskiftevarsling er på, endres fargen på kjørefeltmarkeringene for å vise systemstatus.

Grå	Hvit	Gul	Rød
Angir at systemet midlertidig ikke kan gi varsler eller gripe inn på den viste siden.	Angir at systemet er tilgjengelig eller klart til å gi varsler eller gripe inn på den viste siden.	Angir at systemet gir eller nettopp har gitt en hjelpende inngripen for kjørefeltstøtte.	Angir at systemet gir eller nettopp har gitt et varsel for kjørefeltstøtte.

BLINDSONEOVERVÅKING

HVA ER BLINDSONEOVERVÅKING

Blindsone-assistent er en forlengelse av filskiftevarslingen.

Denne kan hjelpe deg med å oppdage kjøretøy i sidefeltet når du foretar feltskift.

Blindsoneovervåkingen sørger for blindsonevarsling og gir styreassistanse for å hjelpe deg med å oppdage og styre vekk fra kjøretøy i blindsonen din ved skifte av kjørefelt.

HVORDAN FUNGERER BLINDSONEOVERVÅKINGEN



Du kan slå på og av systemet ved hjelp av knappen for filskiftevarsling på rattet.

Blindsone-assistent aktiveres når du velger «Hjelp» eller «Varsel + Hjelp» i filskiftesystemet.

Under feltskift vil blindsone-assistenten registrere kjøretøy som befinner seg i eller nærmer seg blindsonen, og gi et varsel i tillegg til styreassistanse for å hjelpe deg tilbake i kjørefeltet.

Når systemet er aktivert, fungerer det uavhengig av bruk av retningslys eller nødblinklys.

Du må holde hendene på rattet hele tiden.

BEGRENSNINGER FOR BINDSONEOVERVÅKING

Alle systembegrensninger for filskiftevarsling gjelder også for blindsone-assistenten.

Blindsone-assistenten fungerer ikke i følgende situasjoner:

- Det registreres ingen kjørefeltmarkeringer.
- Én av eller begge radarfølerne er blokkert eller defekt.
- Sykkel- og lastestativ kan utløse falske varsler ved at de hindrer føleren.

Blindsone-assistenten kan få problemer med å registrere farer under følgende forhold:

- Hvis det nærmer seg et kjøretøy i sidefeltet med en hastighet som overskrider din kjørehastighet.
- Dårlige værforhold hemmer følerne.

Ranger (TRA, TRB) Vehicles Built From: 01-11-2024, CG4010noNOR noNOR, Edition date: 202407, DOM

BLINDSONEOVERVÅKINGSINDIKATORER

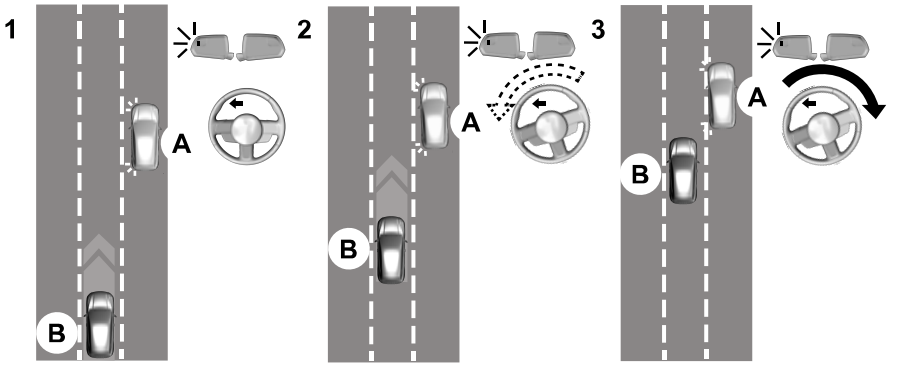

Diagram 1: Kjøretøy A aktiverer det venstre retningslyset som forberedelse til å skifte fra høyre til midtre kjørefelt. Kjøretøy B er allerede i det midtre kjørefeltet og kjørte nettopp inn i blindsonen til kjøretøy A. Det fører til at varselindikatoren for blindsoneovervåkingssystemet blinker i sidespeilet

Diagram 2: Føreren av kjøretøy A begynner å styre inn i det midtre kjørefeltet uten å være klar over kjøretøy B.

Diagram 3: Blindsoneovervåkingen styrer bilen tilbake for å varsle føreren av kjøretøy A om å manøvrere bilen tilbake i høyre kjørefelt for å unngå en mulig kollisjon med kjøretøy B.

Varsellampen for kjørefilhjelp eller gul filmarkering i instrumentpanelets skjerm indikerer aktivering av blindsonehjelp. I tillegg blinker varselindikatoren for blindsoneinformasjonssystemet på sidespeilet på samme side som registreringen. Se **Blindsoneinformasjonssystem** (side 372)..

Informasjonsmeldinger for blindsone-assistenten

Melding	Handling
Blindsone-assistent ikke tilgjengelig Tilhenger tilkoblet	Vises hvis du kobler en tilhenger til kjøretøyet.
Blindsone-assistent ikke tilgjengelig Sideføler blokkert	Vises hvis følerne for blindsoneovervåking er blokkert.
Systemfeilmelding for blindsone-assistent	Systemet har registrert en feil som krever service. Få kjøretøyet kontrollert så snart som mulig.

Melding	Handling
Tilhenger bremsemodul feil	Mistet kommunikasjon med tilhengermodulen. Blindsoneovervåking er ikke tilgjengelig før feilen er rettet.
Tilhengerlys modulfeil Se håndbok	Mistet kommunikasjon med tilhengermodulen. Blindsoneovervåking er ikke tilgjengelig før feilen er rettet.
Frontkameraet feilmelding Service påkrevd	Feil på frontkamera. Blindsonehjelpen blir deaktivert til feilen er rettet.

BLINDSONE-ASSISTENT MED DEKNING AV TILHENGER

HVA ER BLINDSONE-ASSISTENT MED DEKNING AV TILHENGER

Blindsone-assistent med tilhengerdekning er en utvidelse av filskiftevarslingen.

Denne kan hjelpe deg med å oppdage kjøretøy i sidefeltet når du foretar feltskift.

Blindsoneovervåkingen sørger for blindsonevarsling og gir styreassistanse for å hjelpe deg med å oppdage og styre vekk fra kjøretøy i blindsonen din ved skifte av kjørefelt.

Sørg for at du har konfigurert tilhengerdekningsinnstillingene riktig når du kobler til en tilhenger. Se **Blindsoneinformasjonssystem med dekning av tilhenger** (side 374)..

SLIK FUNGERER BLINDSONE-ASSISTENT MED DEKNING AV TILHENGER



Du kan slå på og av systemet ved bruk av knappen for filskiftevarsling på rattet.

Under feltskift vil blindsone-assistenten registrere kjøretøy som befinner seg i eller nærmer seg blindsonen, og gi et varsel i tillegg til styreassistanse for å hjelpe deg tilbake i kjørefeltet.

Hvis en støttet tilhenger er tilkoblet, vil funksjonen kun registrere kjøretøy på begge sider av kjøretøyet og tilhengeren, og den strekker seg bakover fra sidespeilene til enden av tilhengeren. Se **Blindsoneinformasjonssystem med dekning av tilhenger** (side 374)..

Når dette systemet er aktivert, fungerer det med eller uten bruk av retningslys og nødblinklys.

Du må holde hendene på rattet hele tiden.

BEGRENSNINGER FOR BLINDSONE-ASSISTENT MED DEKNING AV TILHENGER

Alle systembegrensninger for filskiftevarsling gjelder også for blindsone-assistenten.

Blindsone-assistenten fungerer ikke i følgende situasjoner:

- Det registreres ingen kjørefeltmarkeringer.
- Én av eller begge radarfølerne er blokkert eller defekt.
- Du har ikke konfigurert den tilkoblede tilhengeren riktig i tilhengermenyen, eller tilhengeren støttes ikke. Systemet støtter bare tilhengere med visse former og dimensjoner.

Merk: *Blindsone-assistent med tilhengerdekning kan bli mindre pålitelig hvis noen av begrensningene ovenfor er tilstede.*

Blindsone-assistenten kan få problemer med å registrere farer under følgende forhold:

- Hvis et kjøretøy som nærmer seg i sidefeltet, holder en relativ hastighet som er mye høyere enn hastigheten du holder.
- Under dårlige værforhold som hemmer følerne.
- Sykkel- og lastestativ kan utløse falske varsler ved at de hindrer føleren.

BLINDSONE-ASSISTENT MED INDIKATORER FOR DEKNING AV TILHENGER

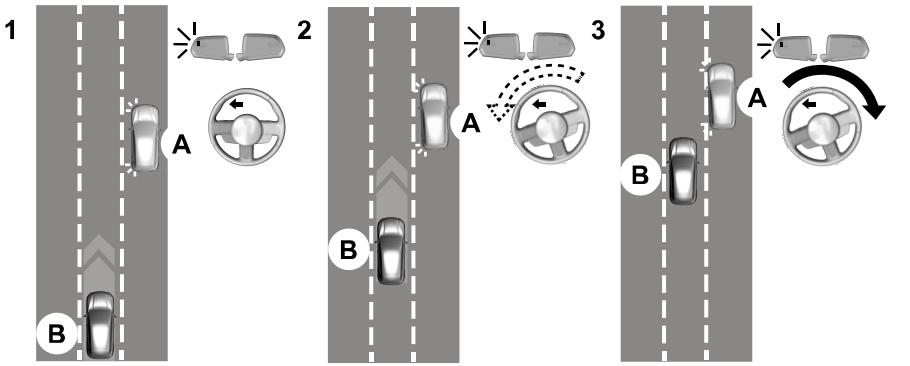

Diagram 1: Kjøretøy A aktiverer det venstre retningslyset som forberedelse til å skifte fra høyre til midtre kjørefelt. Kjøretøy B er allerede i det midtre kjørefeltet og kjørte nettopp inn i blindsonen til kjøretøy A. Det fører til at varselindikatoren for blindsoneovervåkingssystemet blinker i sidespeilet

Diagram 2: Føreren av kjøretøy A begynner å styre inn i det midtre kjørefeltet uten å være klar over kjøretøy B.

Diagram 3: Blindsoneovervåkingen styrer bilen tilbake for å varsle føreren av kjøretøy A om å manøvrere bilen tilbake i høyre kjørefelt for å unngå en mulig kollisjon med kjøretøy B.

Varsellampen for kjørefilhjelp eller gul filmarkering i instrumentpanelets skjerm indikerer aktivering av blindsonehjelp. I tillegg blinker varselindikatoren for blindsoneinformasjonssystemet på sidespeilet på samme side som registreringen. Se **Blindsoneinformasjonssystem** (side 372)..

Informasjonsmeldinger for blindsone-assistenten

Melding	Handling
Blindsone-assistent ikke tilgjengelig Tilhenger tilkoblet	Vises hvis du kobler til en tilhenger til kjøretøyet med blindsoneinformasjonssystemet slått av eller hvis du ikke har konfigurert tilhengeren.
Blindsone-assistent ikke tilgjengelig Sideføler blokkert	Vises hvis følerne for blindsoneovervåking er blokkert.
Systemfeilmelding for blindsone-assistent	Systemet har registrert en feil som krever service. Få kjøretøyet kontrollert så snart som mulig.
Tilhenger bremsemodul feil	Mistet kommunikasjon med tilhengermodulen. Blindsonehjelpen blir deaktivert til feilen er rettet.
Tilhengerlys modulfeil Se håndbok	Mistet kommunikasjon med tilhengermodulen. Blindsonehjelpen blir deaktivert til feilen er rettet.
Frontkameraet feilmelding Service påkrevd	Feil på frontkamera. Blindsonehjelpen blir deaktivert til feilen er rettet.

KJØREFELTSTØTTESYSTEMET – FEILSØKING

KJØREFELTSTØTTESYSTEMET – INFORMASJONSMELDINGER

Melding	Handling
Filskiftevarsling feilmelding Service påkrevd	Det har oppstått en feil på systemet. Få kjøretøyet kontrollert så snart som mulig.
Fremre kamera midlertidig utilgjengelig	Systemet har registrert en tilstand som har ført til at systemet er midlertidig utilgjengelig.
Fremre kamera dårlig sikt vask linsen	Systemet har oppdaget en tilstand som krever at du rengjør frontruten, slik at det kan virke slik det skal.
Frontkamera Feil Service påkrevd	Det har oppstått en feil på systemet. Få kjøretøyet kontrollert så snart som mulig.
Hold hendene på rattet	Systemet ber deg om å holde hendene på rattet.

Ranger (TRA, TRB) Vehicles Built From: 01-11-2024, CG4010noNOR noNOR, Edition date: 202407, DOM

KJØREFELTSTØTTESYSTEMET – VANLIGE SPØRSMÅL

Hvorfor er ikke funksjonen tilgjengelig (kjørefeltmarkeringene er grå) når jeg kan se kjørefeltmarkeringene på veien?
Kjørehastigheten er lavere enn 65 km/h.
Solen skinner direkte på kameralinsen.
Det har blitt foretatt et raskt, forsettlig feltskifte.
Kjøretøyet er for nært kjørefeltmarkeringene over lengre tid.
Kjøring med høy hastighet i svinger.
Det siste varslet eller den siste hjelpehendelsen skjedde for kort tid siden.
Utydelig kjørefeltoppmerking, f.eks. i veiarbeidsområder.
Rask overgang fra lys til mørke eller fra mørke til lys.
Brå forskyvninger i kjørefeltoppmerking.
ABS eller AdvanceTrac™ er aktivert.
Kameraet blokkeres av smuss, søle, dugg, is eller vann på frontruten.
Du ligger for nær bilen foran deg.
Overgang fra ingen kjørefeltmarkering til kjørefeltmarkering eller omvendt.
Det er vanndammer på veien.
Svak kjørefeltoppmerking, f.eks. delvise gul kjørefeltoppmerking på betongveier.
Kjørefeltet er for smalt eller for bredt.
Du har ikke kalibrert kameraet etter skifte av frontrute.
Kjøring på smale eller svingete veier.

Hvorfor går ikke kjøretøyet tilbake til midten av feltet som forventet i hjelpemodus eller varslings- og hjelpemodus?
Det er sterk sidevind.
Det er en stor forhøyning i veien.
Ujevne veier, spor i veibanen eller utrast veiskulder.
Tung, ujevnt fordelt last på kjøretøyet eller feil dekktrykk.
Du har skiftet dekk eller gjort endringer i hjulopphenget.

HVA ER BLINDSONEINFORMASJONSSYSTEMET

Blindsoneinformasjonssystemet registrerer kjøretøy som befinner seg i blindsonen.

SLIK FUNGERER BLINDSONEINFORMASJONSSYSTEMET

Blindsoneinformasjonssystemet bruker følere på begge sider av kjøretøyet som registrerer et område bakover fra sidespeilene til ca. 4 m bak bakre støtfanger. Registreringsområdet strekker seg til ca. 18 m bak støtfangeren bak når kjørehastigheten er over 48 km/h for å varsle deg hvis det nærmer seg et kjøretøy bakfra i stor fart.

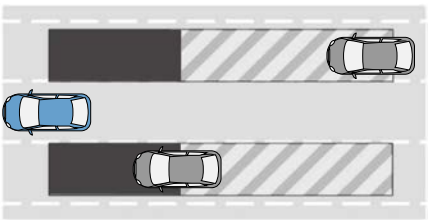

FORHOLDSREGLER FOR BLINDSONEINFORMASJONSSYSTEM

ADVARSEL: Til tross for blindsoneinformasjonssystemet må du fortsatt bruke bakspeilet og sidespeilene eller se deg over skulderen før du skifter kjørefelt.
Blindsoneinformasjonssystemet skal ikke erstatte aktsom kjøring.

ADVARSEL: Under vanskelige værforhold (f.eks. snø, is, kraftig regn og sprut) er det ikke sikkert at systemet virker slik det skal. Kjør alltid forsiktig og aktpågivende. Hvis du kjører uforsiktig, kan det føre til kollisjon.

Merk: *Blindsoneinformasjonssystemet hindrer ikke kontakt med andre kjøretøy. Det registrerer ikke parkerte kjøretøy, fotgjengere, dyr eller annen infrastruktur.*

BEGRENSNINGER FOR BLINDSONEINFORMASJONSSYSTEM

Blindsoneinformasjonssystemet fungerer ikke i parkering (P) eller revers (R).

Det kan hende at systemet ikke varsler deg dersom et kjøretøy raskt passerer gjennom deteksjonssonen under forbikjøring.

Merk: *For kjøretøy uten tilhengerdekning anbefaler vi at du slår av blindsoneinformasjonssystemet når du kobler til en tilhenger.*

Ranger (TRA, TRB) Vehicles Built From: 01-11-2024, CG4010noNOR noNOR, Edition date: 202407, DOM

KRAV TIL BLINDSONEINFORMASJONSSYSTEM

Kjøretøy med automatgir

Blindsoneinformasjonssystemet slår seg på når alle betingelsene under er innfridd:

- Du starter kjøretøyet.
- Du girer til kjør (D).
- Kjørehastigheten er høyere enn 10 km/h.

Merk: *Systemet fungerer ikke i Park (P) eller revers (R).*

Kjøretøy med manuell girkasse

Blindsoneinformasjonssystemet slår seg på når alle betingelsene under er innfridd:

- Du starter kjøretøyet.
- Kjørehastigheten er høyere enn 10 km/h.

Merk: *Systemet fungerer ikke i revers (R).*

SLÅ PÅ/AV BLINDSONEINFORMASJONSSYSTEMET

1. Trykk på Førerhjelp fra innstillingsmenyen. Se **Midtre skjerm** (side 603)..
2. Slå på eller av Blindsoneinformasjonssystem.

Når du slår av blindsoneinformasjonssystemet, tennes en varsellampe. Når du slår på eller av systemet, blinker varselindikatorene to ganger. En varsellampe i instrumentgruppen lyser også når blindsoneinformasjonen slås av i innstillingsmenyen.

Merk: *Systemet husker siste innstilling når du starter bilen.*

FINNE FØLERNE FOR BLINDSONEINFORMASJONSSYSTEMET



Følerne er plassert innenfor bremselampen på begge sider av kjøretøyet.

Merk: *Hold følerne rene for snø, is og større mengder skitt.*

Merk: *Ikke dekk over følerne med klistremerker, reparasjonsblanding eller annet.*

Merk: *Sykkel- og lastestativ kan forårsake falske varsler ved å blokkere føleren. Vi anbefaler at du slår av funksjonen når sykkel- eller lastestativ er montert.*

Merk: *Hvis følerne er blokkert, kan det føre til at systemet fungerer mindre nøyaktig.*

Hvis følerne blokkeres, blir det vist en melding på skjermen i instrumentgruppen. Se **Blindsoneinformasjonssystem – informasjonsmeldinger** (side 377).. Varsellampene tennes men du får ingen varsler fra systemet.

Ranger (TRA, TRB) Vehicles Built From: 01-11-2024, CG4010noNOR noNOR, Edition date: 202407, DOM

BLINDSONEINFORMA-SJONSSYSTEM MED DEKNING AV TILHENGER

HVA ER BLINDSONEINFORMA-SJONSSYSTEMET MED DEKNING AV TILHENGER

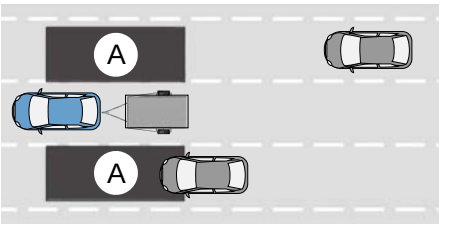

A. Deteksjonssone for tilhengerdekning.

Blindsoneinformasjonssystemet registrerer kjøretøy som befinner seg i blindsonen. Registreringsområdet er på begge sider av kjøretøyet og tilhengeren, og det strekker seg bakover fra sidespeilene og til baksiden på tilhengeren.

HVORDAN FUNGERER BLINDSONEINFORMA-SJONSSYSTEMET MED DEKNING AV TILHENGER

Blindsoneinformasjonssystemet med dekning for tilhenger er laget for å registrere kjøretøy som kan ha kommet inn i blindsonen. Registreringsområdet er på begge sider av bilen og tilhengeren, og det strekker seg bakover fra sidespeilene og til baksiden på tilhengeren. Når du kobler til en tilhenger som du har konfigurert, aktiveres blindsoneovervåkingssystemet med tilhenger når du kjører fremover med en hastighet over 10 km/h.

Du kan stille inn tilhengerlengden, velge en tilhenger eller slå av blindsoneovervåkingssystemet med tilhengerfeste.

BEGRENSNINGER FOR BLINDSONEINFORMA-SJONSSYSTEM MED DEKNING AV TILHENGER

Systemet fungerer bare med konvensjonelle tilhengere. Systemet slår seg av hvis du velger tilhengertypen femte hjul eller svanehals.

Bredden på tilhengeren må være mindre enn eller lik 2,4 m, og lengden må være mindre enn 10,1 m. Systemet slår seg av hvis målene overskrides.

Enkelte tilhengere kan forårsake en liten endring i systemytelsen:

- Store kassetilhengere kan utløse falske varsler ved kjøring ved siden av infrastruktur eller i nærheten av parkerte biler. Et falsk varsel kan også utløses ved en 90-graders sving.
- Tilhengere som er bredere enn 2,4 m i forparten, og som har en total lengde over 6 m, kan føre til forsinket varsling ved passering av et kjøretøy i høy hastighet.

Ranger (TRA, TRB) Vehicles Built From: 01-11-2024, CG4010noNOR noNOR, Edition date: 202407, DOM

- Kassetilhengere som er bredere enn 2,4 m i forparten, kan utløse for tidlige varsler når du passerer et kjøretøy.
- Skaphengere eller V-formede kassetilhengere som er bredere enn 2,4 m i forparten, kan utløse forsinkede varsler når et kjøretøy som kjører i samme hastighet som deg, fletter seg inn i kjørefeltet.

SLÅ AV OG PÅ BLINDSONEINFORMASJONSSYSTEM MED DEKNING AV TILHENGER

1.  Trykk på knappen på berøringsskjermen.
2. Trykk på ***Førerhjelp***.
3. Slå ***BLIS*** på eller av.

Merk: *Enkelte kjøretøyet har ikke mulighet til å slå funksjonen av og på.*

Når du slår av systemet, tennes en varsellampe og varselindikatorene blinker to ganger.

Merk: *Systemet slås av, og det vises en melding hvis du kobler til en tilhenger som ikke er konfigurert eller valgt.*

ANGI EN TILHENGERLENGDE

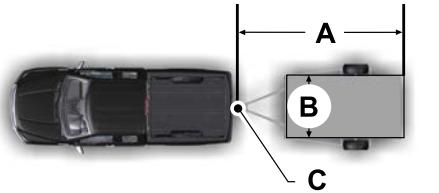

A Tilhengerlengde
B Tilhengerbredde
C Tilhengerfestekule

Du kan sette opp en tilhenger som fungerer sammen med blindsoneinformasjonssystemet via berøringsskjermen ved å bruke menyen for å legge til trailer.

1. Skriv inn navnet på tilhengeren, og lagre deretter for å fortsette tilhengeroppsettet.

Merk: *Systemet støtter bare konvensjonelle tilhengere.*

2. Måling av tilhengerlengde. Tilhengerlengden er avstanden mellom tilhengerfestekulen og bakdelen på tilhengeren. Den maksimale lengden som støttes av systemet er 10,1 m.
3. Måling av tilhengerbredde. Mål bredden foran på tilhengeren. Den skal ikke måles på tilhengerens bredeste punkt. Den maksimale bredden foran på tilhengeren som støttes av systemet er 2,4 m.

Merk: *Hvis tilhengeren er et sykkelstativ eller lastestativ med elektrisk belysning, oppgir du en lengde på ca. 1 m. Systemet for varsling av kryssende trafikk forblir aktivt for tilhengere med en lengde på inntil 1 m.*

Merk: *Systemet krever riktig måling og måleinngang for å fungere riktig.*

VELGE EN TILHENGER

Når du kobler til en tilhenger, vises menyen for tilhengerkonfigurasjon på berøringsskjermen. Fra denne menyen kan du konfigurere en ny tilhenger, eller velge oppsettet fra en tidligere konfigurert tilhenger. Hvis du ikke velger en eksisterende eller ny tilhenger, vises en varselmelding og systemet slås av.

Merk: *Varselmeldingen vises eventuelt ikke før kjørehastigheten kommer opp i 35 km/h.*

INDIKATORER FOR BLINDSONEINFORMA-SJONSSYSTEM



Når blindsoneinformasjonssystemet oppdager et kjøretøy, lyser en varselindikator i sidespeilet på den siden kjøretøyet nærmer seg. Hvis du slår på blinklyset for den siden av kjøretøyet, blinker varselindikatoren.



Når du slår av blindsoneinformasjonssystemet, tennes en varsellampe. Når du slår på eller av systemet, blinker varselindikatorene to ganger. En varsellampe i instrumentgruppen lyser også når blindsoneinformasjonen slås av i innstillingsmenyen.

BLINDSONEINFORMA-SJONSSYSTEM – FEILSØKING

BLINDSONEINFORMA-SJONSSYSTEM – VARSELLAMPER



Hvis systemet oppdager en feil, tennes varsellampen i instrumentgruppen, og det vises en melding på skjermen i instrumentgruppen. Få bilen kontrollert så snart som mulig.

Ranger (TRA, TRB) Vehicles Built From: 01-11-2024, CG4010noNOR noNOR, Edition date: 202407, DOM

BLINDSONEINFORMASJONSSYSTEM – INFORMASJONSMELDINGER

Melding	Handling
BLIS Feil	Det har oppstått en feil i systemet. Få kjøretøyet kontrollert så snart som mulig.
BLIS ikke tilgjengelig. Føler blokkert. Se håndboken.	Noe blokkerer følerne. Rengjør følerne.
BLIS deaktivert Tilhenger tilkoblet	Hvis du kobler til en tilhenger, slår systemet seg automatisk av og viser denne meldingen under følgende forhold: – Bilen din er ikke utstyrt med blindsoneinformasjonssystem med dekning av tilhenger. – Du slår av blindsoneinformasjonssystemet via berøringsskjermen. – Tilhengeren din overskrider grensene for systemet. Se **Angi en tilhengerlengde** (side 375).. Vises bare hvis kjøretøyet er utstyrt med blindsoneinformasjonssystem med dekning av tilhenger.

Merk: *Hvis du kobler til en tilhenger, kan det hende at systemet registrerer tilhengeren og slår systemet AV. Hvis systemet ikke slår seg AV automatisk, må du slå av blindsoneinformasjonssystemet manuelt. Hvis kjøretøyet ditt har blindsoneinformasjonssystemet med tilhengerdekning, vil systemet be deg om å sette opp en tilhenger som lar funksjonen fungere, dersom tilhengeren din oppfyller kravene til systemet.*

HVA ER VARSEL OM KRYSSENDE TRAFIKK

Systemet varsler deg hvis det nærmer seg kjøretøy fra siden bak kjøretøyet når du skifter til revers (R).

SLIK FUNGERER VARSEL OM KRYSSENDE TRAFIKK

Advarsel om kryssende trafikk registrerer kjøretøy som nærmer seg med en hastighet på 6–60 km/h. Dekningen reduseres hvis følerne er helt eller delvis tildekket

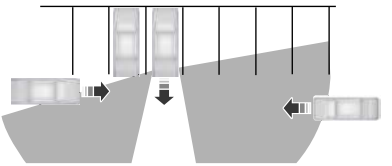

Venstre føler er bare delvis blokkert, og sonedekningen på høyre side er maksimal.

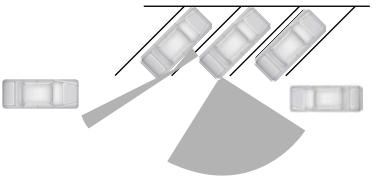

Sonedekningen avtar også når du parkerer i spiss vinkel. Venstre føler er nesten helt blokkert, og sonedekningen på denne siden er betydelig redusert.

Merk: *Du får bedre dekningsområde og effektivitet hvis du rygger langsomt.*

FORHOLDSREGLER FOR VARSEL OM KRYSSENDE TRAFIKK

ADVARSEL: Ikke bruk systemet for varsling av kryssende trafikk som en erstatning for å bruke bakspeilet og sidespeilene eller å se deg over skulderen før du rygger ut fra en parkeringsplass. Systemet for varsling av kryssende trafikk skal ikke erstatte aktsom kjøring.

ADVARSEL: Under vanskelige værforhold (f.eks. snø, is, kraftig regn og sprut) er det ikke sikkert at systemet virker slik det skal. Kjør alltid forsiktig og aktpågivende. Hvis du kjører uforsiktig, kan det føre til kollisjon.

BEGRENSNINGER FOR VARSEL OM KRYSSENDE TRAFIKK

Det kan hende at systemet ikke virker som det skal i følgende situasjoner:

- Noe blokkerer følerne.
- Følerne er blokkert av f.eks. kjøretøy som er parkert ved siden av.
- Kjøretøy nærmer seg med en hastighet på under 6 km/h eller over 60 km/h.
- Kjørehastigheten din er høyere enn 12 km/h.
- Du rygger ut av en parkeringsplass i spiss vinkel.

Begrensninger for bruk av Kryssende trafikk-funksjonen når tilhenger er tilkoblet

Hvis du kobler til en tilhenger på et kjøretøy som er utstyrt med blindsoneovervåkingssystem med dekning av tilhenger, vil systemet forbli på under følgende forhold:

- Du kobler til en tilhenger.
- Tilhengeren er et sykkel- eller lastestativ med en lengde på inntil 1 m.
- Du stiller lengden på tilhengeren til 1 m i instrumentgruppen.

Merk: *Systemet vil kanskje ikke fungere riktig når du kjører med tilhenger. På kjøretøy som er utstyrt med en tilhengerfestemodul og et tilhengerfeste som er godkjent av produsenten, slår systemet seg av når du kobler på en tilhenger. På kjøretøy med ettermontert tilhengerfestemodul eller tilhengerfeste anbefaler vi at du deaktiverer systemet når du kobler på en tilhenger.*

SLÅ PÅ/AV VARSEL OM KRYSSENDE TRAFIKK

1. Trykk på Førerhjelp fra innstillingsmenyen. Se **Midtre skjerm** (side 603)..
2. Trykk på Kryssende trafikk advarsel.
3. Slå på eller av funksjonen.

Når du slår på eller av systemet, blinker varselindikatorene to ganger.

Merk: *Systemet aktiveres hver gang du slår på tenningen.*

FINNE FØLERNE FOR VARSEL OM KRYSSENDE TRAFIKK



Følerne er plassert innenfor bremselampen på begge sider av kjøretøyet.

Merk: *Hold følerne rene for snø, is og større mengder skitt.*

Merk: *Ikke dekk over følerne med klistremerker, reparasjonsblanding eller annet.*

Merk: *Hvis følerne er blokkert, kan det føre til at systemet fungerer mindre nøyaktig.*

Hvis følerne blokkeres av noe, kan det bli vist en melding på informasjonsskjermen når du girer til revers (R).

Merk: *Sykkel- og lastestativ kan forårsake falske varsler ved å blokkere føleren. Vi anbefaler at du slår av funksjonen når sykkel- eller lastestativ er montert.*

INDIKATORER FOR VARSEL OM KRYSSENDE TRAFIKK

Når funksjonen Kryssende trafikk advarsel registrerer et kjøretøy som nærmer seg, høres det en varsellyd, en varsellampe tennes i det relevante sidespeilet, og piler på berøringsskjermen viser fra hvilken side kjøretøyet nærmer seg.

Hvis det oppstår en feil i systemet, tennes en varsellampe i instrumentgruppen, og det vises en melding på skjermen i instrumentgruppen. Få kjøretøyet kontrollert så snart som mulig.

Merk: *I enkelte tilfeller kan systemet varsle deg selv om det ikke befinner seg noe i registreringssonen, f.eks. hvis et kjøretøy passerer langt unna deg.*

VARSEL OM KRYSSENDE TRAFIKK – FEILSØKING

KRYSSENDE TRAFIKK ADVARSEL – VARSELLAMPER



Hvis det oppstår en feil i systemet, tennes varsellampen i instrumentgruppen, og det vises en melding på skjermen i instrumentgruppen. Få bilen kontrollert så snart som mulig.

VARSEL OM KRYSSENDE TRAFIKK – INFORMASJONSMELDINGER

Melding	Handling
Krysse trafikk advarsel	Vises i stedet for indikatorpilene når systemet oppdager et kjøretøy. Se etter trafikk i nærheten. Denne funksjonen er bare tilgjengelig i biler med 8-tommers skjerm.
Kryssende trafikk sensor blokkert Se håndbok	Viser at følerne til systemet for varsling om kryssende trafikk er blokkert. Rengjør følerne. Hvis denne meldingen stadig dukker opp, må du få bilen kontrollert så snart som mulig.
Kryssende trafikk systemfeil	Det har oppstått en feil på systemet. Få kjøretøyet kontrollert så snart som mulig.
Kryssende trafikk advarsel deaktivert Tilhenger tilkoblet	Vises hvis du kobler en tilhenger til kjøretøyet.

Merk: *Hvis du kobler til en tilhenger, kan det hende at systemet registrerer tilhengeren og slår systemet AV. Hvis systemet ikke slår systemet for varsling av kryssende trafikk AV automatisk, må du slå det AV manuelt. Se* ***Slå på/av varsel om kryssende trafikk*** *(side 379)..*

Ranger (TRA, TRB) Vehicles Built From: 01-11-2024, CG4010noNOR noNOR, Edition date: 202407, DOM

HVA ER KOLLISJONSHINDRINGSFUNKSJONEN

Pre-collision assist registrerer og varsler om farer som nærmer seg på veien. Systemet tilbyr hjelp på flere nivåer for å unngå en kollisjon dersom du raskt nærmer deg et annet stillestående kjøretøy, et kjøretøy eller en syklist som kjører i samme retning, eller en fotgjenger i kjørebanen.

SLIK FUNGERER KOLLISJONSHINDRINGSFUNKSJONEN

Systemet varsler om potensielle farer ved å tilby assistanse på tre nivåer.



Hvis kjøretøyet nærmer seg raskt et mulig faremoment, vil systemet gi følgende funksjonsnivåer:

1. Varsling.
2. Bremsehjelp.
3. Automatisk nødbrems.



Varsel: Hvis funksjonen er aktiv, blinker en varsellampe og det høres en varsellyd.

Bremsehjelp: Systemet bidrar til å redusere kollisjonshastigheten ved å forberede bremsesystemet på rask nedbremsing. Systemet aktiverer ikke bremsene automatisk. Hvis du trykker inn bremsepedalen, kan systemet tilføre litt ekstra til full bremsekraft, selv om du bare trykker lett på bremsepedalen.

Automatisk nødbrems: Automatisk nødbrems kan aktiveres hvis systemet fastslår at en kollisjon er nær forestående.

Merk: *Hvis du synes at systemet for kollisjonshindring varsler for ofte eller er forstyrrende, kan du redusere varselfølsomheten. Hvis du reduserer følsomheten, får du færre og senere advarsler om en mulig frontkollisjon. Produsenten anbefaler å bruke innstillingen for høy følsomhet, hvis mulig.*

Merk: *Effekten til automatisk nødbremsing berøres ikke av følsomhetsinnstillingen.*

Hvert system har ulike nivåer av registreringsevne. Se **Begrensninger for kollisjonshindringsfunksjonen** (side 382)..

FORHOLDSREGLER FOR KOLLISJONSHINDRINGSFUNKSJONEN

ADVARSEL: Du er ansvarlig for å ha kontroll over kjøretøyet til enhver tid. Systemet er ment å være et hjelpemiddel, og det fritar deg ikke fra ansvaret for forsiktig og aktsom kjøring. Unnlatelse av å følge denne instruksjonen kan føre til tap av kontroll over bilen, alvorlig eller livstruende personskade.

ADVARSEL: Systemet gir bare begrenset bremsing. Det er ikke alltid kjøretøyet klarer å bremse raskt nok ned til å unngå en kollisjon uten inngrep fra føreren. Bruk bremsene når det er nødvendig.

ADVARSEL: Systemet fungerer ikke ved sterk akselerasjon eller svinging. Uaktsomhet kan føre til kollisjon eller personskade.

ADVARSEL: Systemet kan ha redusert effekt ved kalde og krevende værforhold. Snø, is, regn, vannsprut og dugg kan påvirke systemet negativt. Hold frontkameraet og radaren fri for snø og is. Unnlatelse av å følge denne instruksjonen kan føre til tap av kontroll over bilen og alvorlig eller livstruende personskade.

ADVARSEL: Det kan hende at systemet ikke fungerer som det skal hvis kjøretøyet ditt er utstyrt med en ny frontrute som ikke er godkjent av oss.

ADVARSEL: Ikke utfør reparasjonsarbeid på frontruta rundt sidespeilet. Hvis denne anvisningen ikke følges, kan følerytelsen begrenses.

ADVARSEL: Systemytelsen bli redusert i situasjoner der kameraets registreringsmuligheter er begrenset. Eksempler på slike situasjoner er direkte eller lavt sollys, kjøretøy uten baklys om natten, ukonvensjonelle kjøretøytyper, fotgjengere eller syklist mot ujevn bakgrunn, løpende personer eller syklister i høy fart, delvis skjulte fotgjengere eller syklister som systemet ikke klarer å skille fra en gruppe. Uaktsomhet kan føre til tap av kontroll over bilen, personskade eller død.

ADVARSEL: Systemet kan ikke bidra til å hindre alle slags kollisjoner. Ikke stol blindt på systemet. Som fører av kjøretøyet er det ditt ansvar å gjøre egne vurderinger og holde trygg avstand og hastighet.

ADVARSEL: Vær ekstra forsiktig hvis kjøretøyet er tungt lastet eller du kjører med tilhenger. Systemet kan under disse omstendighetene ha redusert ytelse. Unnlatelse av å følge denne instruksjonen kan føre til tap av kontroll over bilen, alvorlig eller livstruende personskade.

Merk: *Automatisk nødbremsing kan aktiveres når en kollisjon er nært forestående. Systemet kan ikke forhindre alle kollisjoner, men kan redusere kollisjonskrafta. Ikke test automatisk nødbremsing eller kollisjonsvarsling fremover. Testing av dette systemet må kun utføres av autoriserte testanlegg som bruker spesialutstyr. Ikke bruk automatisk nødbremsing for å erstatte normal bremsing uansett grunn. Å stole på automatisk nødbremsing for å stoppe kjøretøyet kan forårsake en uventet ulykke som kan føre til alvorlig skade eller død.*

Merk: *Systemet oppdager ikke dyr.*

BEGRENSNINGER FOR KOLLISJONSHINDRINGS-FUNKSJONEN

Antikollisjonssystemet er avhengig av riktig informasjon fra kameraet og følerne. Blokkeringer eller skader på disse områdene kan begrense registreringsevnen eller hindre systemet i å fungere slik det skal. Se **Finne følerne for kollisjonshindringsfunksjonen** (side 384)..

Systemet er aktivt ved 5 km/h og over.

Merk: *Antikollisjonssystemet deaktiveres automatisk når du deaktiverer AdvanceTrac™, 4X4 lav og klatremodus (hvis tilgjengelig) manuelt.*

Ranger (TRA, TRB) Vehicles Built From: 01-11-2024, CG4010noNOR noNOR, Edition date: 202407, DOM

Merk: *Bremsestøtte og automatisk nødbrems vil være aktivert opptil kjøretøyets maksimale hastighet.*

Begrensninger for registrering av fotgjengere

Registrering av fotgjengere er aktivert ved hastigheter opptil 80 km/h.

Registreringen av fotgjengere fungerer best når de registrerte faremomentene er tydelig identifiserbare. Systemets ytelse kan bli redusert hvis fotgjengeren løper, er delvis mørklagt, befinner seg foran en uklar bakgrunn eller ikke kan skilles ut fra en gruppe.

Begrensninger for registrering av syklist

Registrering av syklister er aktivert ved hastigheter opptil 80 km/h.

Registreringen av syklister fungerer best når de registrerte faremomentene er tydelig identifiserbare. Systemets ytelse kan bli redusert hvis syklisten beveger seg raskt, er delvis mørklagt, opptrer mot en kompleks bakgrunn eller ikke kan skilles ut fra en gruppe.

Veikrysshjelp (hvis utstyrt)

Hvis kjøretøyet ditt leveres med radarføler, kan antikollisjonssystemet fungere når du svinger på tvers av en møtende kjøretøy, eller når fotgjengere krysser hverandre. Registrering av kjøretøyer som kjører i motsatt retning, er aktivert hvis du kjører i hastigheter opptil 30 km/h. Registrering av fotgjengere som krysser veien ved et veikryss, er aktivert ved kjørehastigheter opptil 30 km/h.

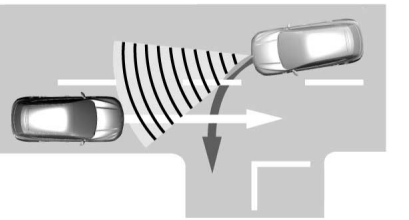

SLÅ PÅ/AV KOLLISJONSHINDRINGSFUNKSJONEN

Du kan ikke slå av systemet.

Slik justerer du innstillingene for kollisjonshindring

Du kan justere ytterligere funksjonsinnstillinger ved å bruke berøringsskjermkontrollene i menyen for assistanse før kollisjon.

Merk: *Automatisk nødbrems og unnvikende styring slås på hver gang du starter kjøretøyet.*

Merk: *Hvis du slår av automatisk nødbremsing, slås også hjelp til unnvikende styring av.*

FINNE FØLERNE FOR KOLLISJONSHINDRINGS-FUNKSJONEN

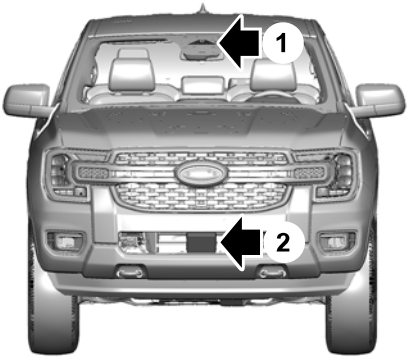

1. Kamera.
2. Radarføler.

Hvis det vises en melding om blokkert føler eller kamera i instrumentgruppen, betyr det at noe blokkerer for radarsignalene eller kamerabildene. Radarføleren er plassert bak dekselet midt på nedre grill. Hvis en føler eller kameraet er blokkert, kan systemet slutte å virke eller få nedsatt ytelse. Se **Kollisjonshindringsfunksjonen – informasjonsmeldinger** (side 388)..

Merk: *Riktig systemfunksjon krever at kameraet har klar sikt over veien. Få skader på frontruten, i området for kameraets synsfelt, reparert.*

Merk: *Hvis kjøretøyet er utstyrt med radarføler og noe treffer fronten på kjøretøyet, eller hvis det oppstår annen skade, kan radarfølersonen bli endret. Det kan føre til manglende eller falsk registrering av kjøretøy. Lever bilen til service for å få kontrollert at radaren har riktig dekning og fungerer slik den skal.*

Merk: *Hvis kjøretøyet oppdager usedvanlig sterk varme ved kameraet eller en mulig feiljustering, kan det komme opp en melding i instrumentgruppen om at føleren er midlertidig utilgjengelig. Meldingen forsvinner når driftsforholdene er normale igjen. Når for eksempel temperaturen rundt følerne synker, eller når føleren har blitt kalibrert på nytt.*

AVSTANDSREGISTRERING

HVA ER AVSTANDSRE-GISTRERING

Avstandsindikasjon viser avstanden mellom din bil og kjøretøyet foran.

Merk: *Det blir ikke vist noen grafikk hvis automatisk fartsholder eller adaptiv automatisk fartsholder er aktivert.*

Ranger (TRA, TRB) Vehicles Built From: 01-11-2024, CG4010noNOR noNOR, Edition date: 202407, DOM

Kjørehastighet	Systemfølsomhet	Farge på avstandsindikator	Fysisk avstand	Avstand i tid
100 km/h.	Normal.	Blå.	Mer enn 25 m.	Mer enn 0,9 sekunder.
		Gul.	17–25 m.	0,6–0,9 sekunder.
		Rød.	Mindre enn 17 m.	Mindre enn 0,6 sekunder.

SLÅ PÅ/AV AVSTANDSREGISTRERING

1. Trykk på Førerhjelp fra innstillingsmenyen. Se **Midtre skjerm** (side 603)..
2. Trykk på Antikollisjonssystem.
3. Trykk på Avstandsindikasjon.
4. Slå på eller av funksjonen.

INDIKATOR FOR AVSTANDSREGISTRERING

Indikatoren viser tidsavstanden mellom ditt kjøretøy og forankjørende kjøretøy.

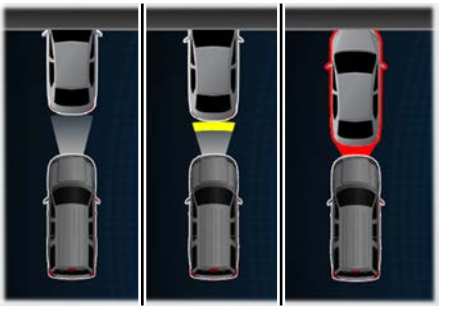

AVSTANDSVARSEL

HVA ER AVSTANDSVARSEL

Hvis det er kort avstand til kjøretøyet foran, tennes en varsellampe.

Merk: *Varsellampen tennes ikke hvis automatisk fartsholder eller adaptiv automatisk fartsholder er aktivert.*

JUSTERING AV AVSTANDSVARSLERENS FØLSOMHET

1. Trykk på Førerhjelp fra innstillingsmenyen. Se **Midtre skjerm** (side 603)..
2. Trykk på Antikollisjonssystem.
3. Trykk på alarmfølsomhet.

AUTOMATISK NØDBREMS

HVA ER AUTOMATISK NØDBREMS

Automatisk nødbremsing kan bli aktivert hvis systemet registrerer at det er overhengende fare for en kollisjon. Systemet kan bidra til å redusere skadeomfanget eller til helt å unngå sammenstøtet.

SLÅ AUTOMATISK NØDBREMS AV OG PÅ

1. Trykk på Førerhjelp fra innstillingsmenyen. Se **Midtre skjerm** (side 603)..
2. Trykk på Antikollisjonssystem.
3. Trykk på Automatisk nødbrems.
4. Slå på eller av funksjonen.

Merk: *Et signal forblir opplyst i instrumentgruppen når den automatiske nødbremsen er slått av med innstillingsmenyen.*

Ranger (TRA, TRB) Vehicles Built From: 01-11-2024, CG4010noNOR noNOR, Edition date: 202407, DOM

UNNVIKENDE STYRINGSFUNKSJON

HVA ER DEN UNNVIKENDE STYRINGSFUNKSJONEN

Hvis kjøretøyet ditt raskt nærmer seg en trafikant, vil funksjonen for unnvikende styring hjelpe deg å styre unna trafikanten.

Etter at du har vridd rattet for å unngå kollisjon med trafikanten, vil systemet tilføre ekstra styremoment for å hjelpe deg å styre unna trafikanten. Når du har passert trafikanten, vil systemet tilføre ekstra styremoment når du vrir på rattet for å komme tilbake i kjørefeltet. Systemet deaktiveres når du har kommet helt forbi trafikanten.

Merk: *Trafikanter er definert som fotgjengere eller syklister i kjøretøyets kjørebane, eller andre kjøretøy som står eller beveger seg i samme kjørefelt som deg. Se* ***Forholdsregler for kollisjonshindringsfunksjonen*** *(side 381)..*

BEGRENSNINGER FOR UNNVIKENDE STYRINGSFUNKSJON

Unnvikende styring aktiveres bare når alle kriteriene under er innfridd:

- Automatisk nødbremsing og unnvikende styring er aktivert.
- Systemet registrerer en trafikant foran deg og begynner å aktivere bremsene.
- Du vrir rattet merkbart i et forsøk på styre utenom en trafikant.

Merk: *Unnvikende styring styrer ikke automatisk utenom en trafikant. Hvis du ikke vrir på rattet, aktiveres ikke unnvikende styring.*

Merk: *Unnvikende styring aktiveres ikke hvis avstanden til trafikanten foran er for liten og systemet ikke kan forhindre en kollisjon.*

SLÅ PÅ/AV DEN UNNVIKENDE STYRINGSFUNKSJONEN

1. Trykk på Førerhjelp fra innstillingsmenyen. Se **Midtre skjerm** (side 603)..
2. Trykk på Antikollisjonssystem.
3. Trykk på Unnvikende styring.
4. Slå på eller av funksjonen.

Merk: *Hvis du slår av automatisk nødbremsing, slås også hjelp til unnvikende styring av.*

Merk: *Automatisk nødbrems og hjelp til unnvikende styring slås på hver gang du starter bilen.*

KOLLISJONSHINDRINGS-FUNKSJONEN – FEILSØKING

KOLLISJONSHINDRINGS-FUNKSJONEN – VARSELLAMPER



En varsellampe tennes på skjermen i instrumentgruppen for å angi om systemet er deaktivert, utilgjengelig eller har midlertidig nedsatt funksjon på grunn av eksterne miljøforhold.

Merk: *Hvis kontrollampa lyser uten en tilsvarende informasjonsmelding, må du kontrollere at innstillingen for automatisk nødbremsing er slått på. Se* ***Slå automatisk nødbrems av og på*** *(side 386).. Ingen handling er nødvendig med mindre en informasjonsmelding vises. Se* ***Forholdsregler for kollisjonshindringsfunksjonen*** *(side 381)..*

Ranger (TRA, TRB) Vehicles Built From: 01-11-2024, CG4010noNOR noNOR, Edition date: 202407, DOM

KOLLISJONSHINDRINGSFUNKSJONEN – INFORMASJONSMELDINGER

Melding	Handling
Før-kollisjons assisanse ikke tilgjengelig Sensor blokkert	En føler er blokkert på grunn av dårlig vær, is, søle eller vann foran radarføleren. Det er vanligvis tilstrekkelig å rengjøre føleren for å løse problemet.
Før-kollisjons assisanse ikke tilgjengelig	Det har oppstått en feil i systemet. Få kjøretøyet kontrollert så snart som mulig.

KOLLISJONSHINDRINGS-FUNKSJONEN – VANLIGE SPØRSMÅL

Problemløsning for kamera

Frontruten foran kameraet er skitten eller tildekket.

- Rengjør frontruten på utsiden, foran kameraet.

Frontruten er ren foran kameraet, men meldingen vises fortsatt i instrumentgruppen.

- Vent litt. Det kan ta flere minutter for kameraet å registrere at det ikke lenger er tildekket.

Feilsøking av radaren

Overflaten til radaren i grillen er skitten eller tildekket.

- Rengjør grilloverflaten foran radaren, eller fjern gjenstanden som tildekker.

Overflaten til radaren i grillen er ren, men meldingen vises fortsatt i instrumentgruppen.

- Vent litt. Det kan ta flere minutter for radaren å registrere at den ikke lenger er tildekket.

Kraftig regn, vannsprut eller tåke forstyrrer radarsignalene.

- Grunnet gjeldende forhold deaktiverer systemet denne funksjonen midlertidig. Pre-Collision Assist aktiveres igjen kort tid etter at værforholdene har blitt bedre.

Vannvirvler, snø eller is på veibanen forstyrrer radarsignalene.

- Grunnet gjeldende forhold deaktiverer systemet denne funksjonen midlertidig. Pre-Collision Assist aktiveres igjen kort tid etter at værforholdene har blitt bedre.

Radaren er ute av stilling på grunn av et støt mot fronten.

- Lever bilen til service for å få kontrollert at radaren har riktig dekning og fungerer slik den skal.

KOLLISJONSHINDRINGS-FUNKSJONEN – VANLIGE SPØRSMÅL - BILER MED: VEIKRYSSHJELP

Hva bør jeg gjøre hvis frontruten er skitten eller tildekket foran kameraet?

- Rengjør frontruten på utsiden, foran kameraet.

Hva hvis frontruten er ren foran kameraet, men meldingen fortsatt vises i instrumentgruppen?

- Vent litt. Det kan ta flere minutter for kameraet å registrere at det ikke lenger er tildekket.

Hva bør jeg gjøre hvis overflaten til radaren i grillen er skitten eller tildekket?

- Rengjør grilloverflaten foran radaren, eller fjern gjenstanden som tildekker.

Hva hvis overflaten til radaren i grillen er ren, men meldingen fortsatt vises i instrumentgruppen?

- Vent litt. Det kan ta flere minutter for radaren å registrere at den ikke lenger er tildekket.

Kan vær- eller veiforhold forstyrre radarsignalene?

- Ja, vær som kraftig regn, sprut eller tåke, samt vann, snø eller is på veibanen kan forstyrre radarsignalene. I slike situasjoner deaktiverer systemet denne funksjonen midlertidig. Pre-Collision Assist aktiveres igjen kort tid etter at værforholdene har blitt bedre.

Hva hvis radaren er kommet ut av stilling på grunn av et støt mot frontpartiet?

- Lever kjøretøyet til service for å få kontrollert at radaren har riktig dekning og fungerer slik den skal.

HVA ER FØRERVARSEL

Føreradvarselsfunksjonen varsler deg hvis den registrerer at du begynner å bli søvnig, eller at kjøringen din blir dårligere.

SLIK FUNGERER FØRERVARSLING

Føreradvarsel bruker en frontkameraføler bak bakspeilet for å beregne hvor årvåken du er basert på kjøreatferden din med hensyn til midtlinjemarkeringer og andre faktorer.

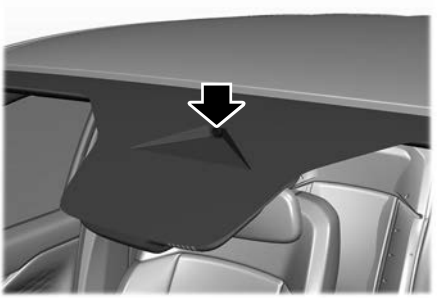

FORHOLDSREGLER FOR FØRERVARSLING

ADVARSEL: Du er ansvarlig for å ha kontroll over kjøretøyet til enhver tid. Systemet er ment å være et hjelpemiddel, og det fritar deg ikke fra ansvaret for forsiktig og aktsom kjøring. Hvis denne instruksjonen ignoreres, kan det føre til tap av kontroll over kjøretøyet, personskade eller død.

ADVARSEL: Ta regelmessige pauser hvis du er trøtt. Ikke vent på at systemet advarer deg.

ADVARSEL: Visse kjørestiler kan føre til at systemet sender et varsel selv om du ikke føler deg trøtt.

ADVARSEL: Ved kulde og ekstreme værforhold kan det hende at systemet ikke virker. Regn, snø og sprut kan redusere følerens ytelse.

ADVARSEL: Systemet fungerer ikke hvis føleren ikke klarer å registrere kjørefeltmarkeringene.

ADVARSEL: Ved skade på området umiddelbart rundt føleren bør du få kjøretøyet undersøkt snarest.

ADVARSEL: Hvis kjøretøyet har et hjulopphengssett som ikke er godkjent av oss, er det ikke sikkert at systemet fungerer slik det skal.

ADVARSEL: Hvis føleren er blokkert, kan det hindre systemet i å fungere slik det skal. Hold frontruten fri for hindringer.

Merk: *Hvis kameraet er blokkert eller frontruten er skadet, er det ikke sikkert at Føreradvarsel vil fungere.*

BEGRENSNINGER FOR FØRERVARSLING

Føreradvarselen fungerer kanskje ikke korrekt hvis:

- Føleren klarer ikke å følge kjørefeltmerkingen.
- Kjørehastigheten er under ca. 65 km/h.

Ranger (TRA, TRB) Vehicles Built From: 01-11-2024, CG4010noNOR noNOR, Edition date: 202407, DOM

SLÅ FØRERVARSLING AV/PÅ

1. Trykk på Førerhjelp fra innstillingsmenyen. Se **Midtre skjerm** (side 603)..
2. Trykk på Førervarsel.
3. Slå på eller av funksjonen.

FØRERVARSLINGSLAMPER



Hvis systemet registrerer et problem – for eksempel hvis kameraet er tildekket/forskjøvet – vises et av-symbol på skjermen i instrumentgruppen. Hvis symbolet stadig dukker opp, må du få kjøretøyet kontrollert så snart som mulig.

FØRERVARSLING – FEILSØKING

FØRERVARSLING – INFORMASJONSMELDINGER

Melding	Handling
Advarsel Trøtt fører Ta en pause	Stopp og hvil så snart det er trygt.
Advarsel Trøtt fører Ta en pause	Ta en hvilepause snart.

HVA ER GJENKJENNING AV TRAFIKKSKILT

Trafikksignalgjenkjenning registrerer trafikkskilt for å informere deg om gjeldende fartsgrense og trafikkforhold. Registrerte skilt vises på skjermen i instrumentgruppen.

SLIK FUNGERER GJENKJENNING AV TRAFIKKSKILT

Trafikksignalgjenkjenning registrerer trafikkskilt ved hjelp av en føler bak bakspeilet.

Hvis kjøretøyet er utstyrt med navigasjonssystem, kan lagrede trafikkskiltdata påvirke hvilken fartsgrense som blir vist.

Merk: *: Denne funksjonen bruker kartdata. Vi anbefaler å aktivere alle tilkoblede kjøretøyinnstillinger, slik at kartinnholdet kan oppdateres til siste versjon. Se* ***Innstillinger for tilkoblet kjøretøy*** *(side 595).. Hvis markedet ditt ikke er tilkoblet, ta med kjøretøyet til en autorisert forhandler for å utføre de periodiske oppdateringene.*

Systemet oppdager gjenkjennbare trafikkskilt som for eksempel:

- Fartsgrenseskilt.
- Forbikjøring forbudt-skilt.
- Skilt som opphever fartsgrense.
- Skilt som opphever forbikjøring forbudt.
- Stoppskilt (hvis aktuelt).
- Retningsskilt (hvis aktuelt).

FORHOLDSREGLER FOR GJENKJENNING AV TRAFIKKSKILT

ADVARSEL: Du er ansvarlig for å ha kontroll over kjøretøyet til enhver tid. Systemet er ment å være et hjelpemiddel, og det fritar deg ikke fra ansvaret for forsiktig og aktsom kjøring. Hvis denne instruksjonen ignoreres, kan det føre til tap av kontroll over kjøretøyet, personskade eller død.

ADVARSEL: Ved kulde og ekstreme værforhold kan det hende at systemet ikke virker. Regn, snø og sprut kan redusere følerens ytelse.

ADVARSEL: Hvis føleren er blokkert, kan det hindre systemet i å fungere slik det skal. Hold frontruten fri for hindringer.

ADVARSEL: Systemet fungerer kanskje ikke riktig hvis det er satt inn en frontrute som ikke er levert av Ford. Ikke utfør frontrutereparasjoner i området rundt føleren.

Merk: *Hovedlyktpærene og andre pærer må alltid skiftes ut med pærer som er i overensstemmelse med kjøretøyets spesifikasjoner. Ikke-standardmessige deler kan redusere systemets ytelse.*

Merk: *Hvis bilen har et hjulopphengssett som ikke er godkjent av Ford, kan det hende at systemet ikke fungerer som det skal.*

Ranger (TRA, TRB) Vehicles Built From: 01-11-2024, CG4010noNOR noNOR, Edition date: 202407, DOM

BEGRENSNINGER FOR GJENKJENNING AV TRAFIKKSKILT

Følgende faktorer kan gjøre at trafikksignalgjenkjenningen ikke fungerer riktig:

- Utdaterte kartdata.
- Følerne gir uriktig registrering pga. forveksling med trafikkskilt på parallelle veier eller avkjøringsramper.
- Falmede, skitne eller skadde skilt registreres ikke.

Merk: *Det kan hende at enkelte fartsgrense- og trafikkskilt enten ikke registreres, eller registreres feil av systemet.*

VARSELLAMPER FOR GJENKJENNING AV TRAFIKKSKILT



Systemet kan vise to trafikkskilt parallelt.

Du kan når som helst vise status ved hjelp av skjermen i instrumentgruppen.

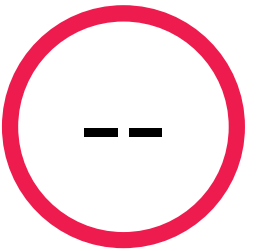

Hvis systemet ikke registrerer et fartsskilt – for eksempel hvis navigasjonskartdata er midlertidig utilgjengelig eller systemet mangler inndata – vises et fartsskilt med to bindestreker på skjermen i instrumentgruppen.

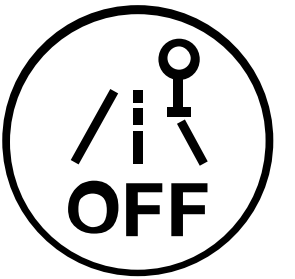

Hvis systemet registrerer et problem – for eksempel hvis navigasjonskartdata er utilgjengelig i lengre tid eller kameraet er tildekket/forskjøvet – vises et AV-symbol på skjermen i instrumentgruppen. Hvis symbolet stadig dukker opp, må du få kjøretøyet kontrollert så snart som mulig.

Systemet viser gjenkjennbare trafikkskilt i to trinn:

1. Alle nye trafikkskilt vises mer lyssterkt enn de andre på displayet.
2. Etter en forhåndsinnstilt tid vises de normalt.

Hvis systemet oppdager et underskilt, blir det vist under det tilknyttede trafikkskiltet. Ved for eksempel passering av et fartsskilt som bare gjelder kjøretøy med tilhenger.

Merk: *Hvis kjøretøyet har et navigasjonssystem, kan lagrede trafikkskiltopplysninger påvirke den angitte fartsgrensen.*

INNSTILLINGER FOR TRAFIKKSIGNAL-GJENKJENNING

1. Trykk på Hastighetsbegrenserhjelp i førerhjelpmenyen.

Du kan stille inn følgende innstillinger:

- Slå på eller av Hastighetsadvarsel.
  - Du kan angi et hastighetsvarsel slik at systemet varsler deg når kjørehastigheten overstiger fartsgrensen som er registrert av systemet.
- Slå lydsignalet for endring av fartsgrense på eller av.

LIM Trykk og hold inne knappen for å midlertidig slå av hastighetsadvarsel.

Merk: *Hastighetsadvarsel slås på automatisk hver gang tenningen slås på.*

Hvis du ser dette symbolet ved siden av et menyelement, kan du trykke på det for å vise mer informasjon.

GJENKJENNING AV TRAFIKKSKILT – FEILSØKING

GJENKJENNING AV TRAFIKKSKILT – INFORMASJONSMELDINGER

Melding	Handling
Trafiksignal Nedsatt funktion Se handbok	Trafikksignaldataene fra navigasjonssystemet er ikke tilgjengelige på grunn av svakt eller manglende signal. Vent en liten stund til signalet forbedres. Hvis denne meldingen stadig dukker opp, må du får utført en systemsjekk så snart som mulig.

GJENKJENNING AV TRAFIKKSKILT – VANLIGE SPØRSMÅL

Hvorfor endres fartsgrensen eller trafikkskiltet som blir vist, når det ikke finnes skilt på veien?

Fartsgrensen og trafikkskiltet som blir vist, endres på grunnlag av lagrede kartdata.

Hvorfor viser Trafikksignalgjenkjenning feil skilt?

Systemet kan vise feil skilt hvis kartdataene er feil/utdatert eller kameraet registrerer skilt feil.

HVA ER VARSEL OM FEIL VEI

Systemet varsler deg hvis det oppdager at du kjører feil vei på en avkjøringsrampe fra en motorvei.

SLIK FUNGERER VARSEL OM FEIL VEI

Systemet bruker en føler bak det innvendige bakspeilet til å registrere "Innkjøring forbudt"-skilt og bruker informasjon fra navigasjonssystemet.

Hvis systemet registrerer at du kjører feil vei på en avkjøringsrampe fra en motorvei, vises det en melding på skjermen i instrumentgruppen, og det høres en varsellyd. Volumet for audiosystemet dempes, og veiledningen i navigasjonssystemet settes på pause.

Merk: *Trafikkskiltopplysninger som du får fra navigasjonssystemet, inneholder informasjon som er integrert i databærerversjonen.*

FORHOLDSREGLER FOR VARSEL OM FEIL VEI

ADVARSEL: Du er ansvarlig for å ha kontroll over bilen til enhver tid. Systemet er ment å være et hjelpemiddel, og det fritar deg ikke fra ansvaret for forsiktig og aktsom kjøring. Hvis denne instruksjonen ignoreres, kan det føre til tap av kontroll over bilen, personskade eller død.

ADVARSEL: Hvis føleren er blokkert, kan det hindre systemet i å fungere slik det skal. Hold frontruten fri for hindringer.

Merk: *Ikke utfør frontrutereparasjoner i området umiddelbart rundt føleren.*

Merk: *Bruk alltid godkjente Ford-deler når du skifter hovedlyktpærer. Andre pærer kan redusere systemytelsen.*

Merk: *I sjeldne tilfeller kan systemet varsle deg selv om du ikke kjører feil vei på en avkjøringsrampe fra en motorvei.*

BEGRENSNINGER FOR VARSEL OM FEIL VEI

Det kan hende at enkelte trafikkskilt enten ikke registreres, eller at de registreres feil av systemet.

Ved bruk av et hjulopphengssett som ikke er godkjent av oss, kan det hende at systemet ikke vil virke som det skal.

Systemet fungerer ikke i enkelte land. Vi anbefaler at du sjekker systemtilgjengeligheten før bruk.

Ved kulde og ekstreme værforhold kan det hende at systemet ikke virker. Regn, snø, sprut og sterke kontraster i lyset kan føre til at føleren ikke virker som den skal.

Det kan hende at systemet ikke fungerer korrekt i områder med veiarbeid eller ny infrastruktur.

SLÅ VARSEL OM FEIL VEI AV/PÅ

1.  Trykk på knappen på berøringsskjermen.
2. Trykk på ***Førerhjelp***.
3. Slå på eller av funksjonen.

VARSEL OM FEIL VEI – FEILSØKING

VARSEL OM FEIL VEI – INFORMASJONSMELDINGER

Melding	Informasjon
Sjekk kjøreretning	Systemet registrerer at du kjører feil vei på en avkjøringsrampe fra en motorvei. Forsikre deg om at du kjører i riktig retning.

FORHOLDSREGLER VED KJØRING MED LAST

Hold kjøretøyets vekt innenfor de angitte vektgrensene enten det er koblet på en tilhenger eller ikke. Når kjøretøyet er korrekt lastet, vil kjøreegenskapene være optimale. Før du laster kjøretøyet, er det viktig at du setter deg inn i følgende begreper på dekk- og lasteinformasjonsetiketten eller sikkerhetsinformasjonsetiketten, slik at du vet kjøretøyets vektgrenser ved kjøring med/uten tilhenger.

Den totale kombinerte vekten får aldri overstige angitt GCWR.

ADVARSEL: Kjøretøyets lastekapasitet kan være begrenset enten av volumkapasitet (hvor mye plass som er tilgjengelig) eller nyttelastkapasitet (hvor mye vekt kjøretøyet tåler å frakte). Selv om det er mer plass å gå på, skal ikke kjøretøyet lastes tyngre enn maksimal nyttelast. Hvis kjøretøyet lastes for tungt eller feil, kan du miste kontroll over kjøretøyet og det er fare for velt.

ADVARSEL: Hvis de angitte vektgrensene på sikkerhetssertifikatetiketten overskrides, kan dette påvirke kjøreegenskapene negativt, forårsake skader på kjøretøyet og føre til at du mister kontroll over kjøretøyet og dermed utsetter deg selv og andre for potensielt livstruende skader.

ADVARSEL: Ikke bruk reservedekk med lavere lastekapasitet enn originaldekkene, da kjøretøyet ellers kan få lavere GVWR og GAWR. Reservedekk med høyere grense enn originaldekkene øker imidlertid ikke GVWR og GAWR.

ADVARSEL: Ikke overskrid tillatt akselvekt foran og bak på kjøretøyet.

ADVARSEL: Ikke overskrid maksimum tillatt nyttelast som er oppgitt på bilens identifikasjonsplate. Hvis du ikke følger denne instruksjonen, kan det oppstå personskade.

ADVARSEL: Hvis de angitte vektgrensene overskrides, kan dette påvirke kjøreegenskapene negativt, forårsake skader på kjøretøyet og føre til at du mister kontroll over kjøretøyet og dermed utsetter deg selv og andre for potensielt livstruende skader.

ADVARSEL: Fordel lasten jevnt når du legger den på takstativet, og pass på at tyngdepunktet kommer så lavt som mulig. Kjøretøy med last og høyere tyngdepunkt kan oppføre seg forskjellig fra kjøretøy uten last. Ta ekstra forholdsregler, som f.eks. lavere hastighet og lengre bremsestrekning, når du kjører et tungt lastet kjøretøy.

Merk: *Hvis kjøretøyet er utstyrt med skinner på lasteplanet, anbefaler vi at du fordeler lasten jevnt og ikke overskrider grensen for samlet maksimal last og lastekapasitet på 40 kg.*

LASTEHOLDERE OG - KAPASITETER

Merk: *Hvis lastholderfestet overbelastes, kan det bli skadet.*

Merk: *Sørg for at du balanserer og sikrer lasten godt. I motsatt fall kan lasten bli ustabil og festene skadet.*

Ranger (TRA, TRB) Vehicles Built From: 01-11-2024, CG4010noNOR noNOR, Edition date: 202407, DOM

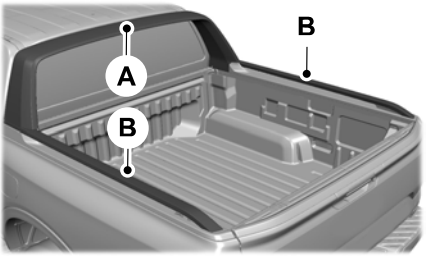

A Sportsbøyle.

B Takboksskinner.

Boksskinnene kan brukes til å feste tverrstag eller sekundært tilbehør. Maksimal belastning på boksskinnene, inkludert tverrstag eller sekundært tilbehør er 40 kg.

Merk: *Ikke sitt eller stå på sportsbøylen.*

Festepunkter på takboksskinner (dobbelt førerhus)

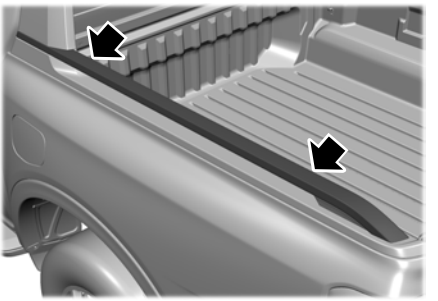

Bruk festepunktene foran og bak på boksskinnene.

Merk: *Ikke fest lasten bare midt på takskinnene.*

Merk: *Største belastning per festepunkt er 150 kg.*

Festepunkter på takboksskinner (RAP-førerhus)

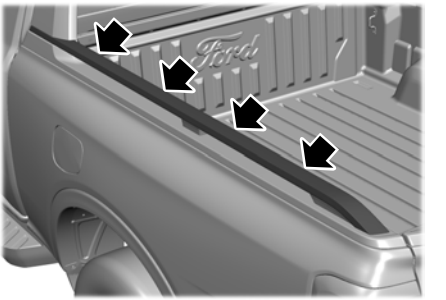

Du kan bruke festepunkter hvor som helst på takboksskinnene.

Merk: *Største belastning per festepunkt er 150 kg.*

Eksterne festeskinner (hvis utstyrt)

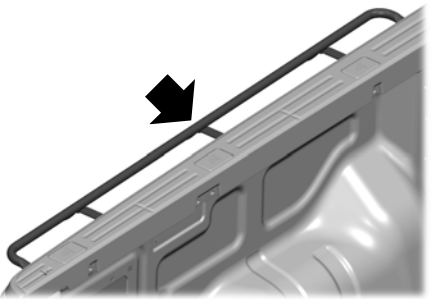

De eksterne festeskinnene kan brukes til sikring av last. Maks. vekt per skinne er 150 kg.

Lastestativ (hvis utstyrt)

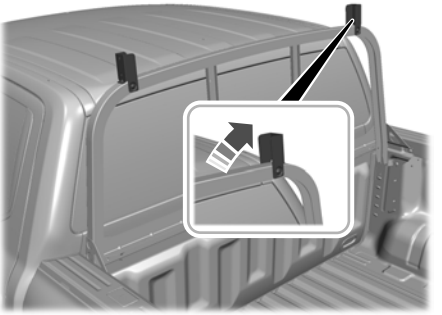

Merk: *Sikre last eller bagasje som plassert på lastestativet med lastestopperne.*

Lasteboks

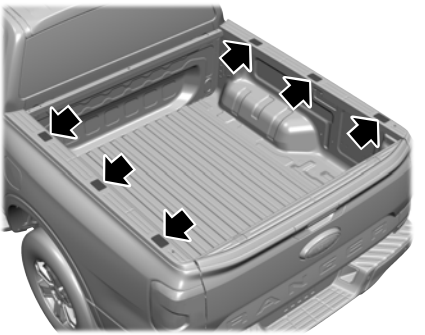

Merk: *Det øvre plastdekselet til lastekassen er ikke konstruert for nevneverdig belastning. Ikke klem direkte på denne overflaten. Fest kun til festepunktene.*

Skinner til elektrisk rullesjalusi (hvis utstyrt)

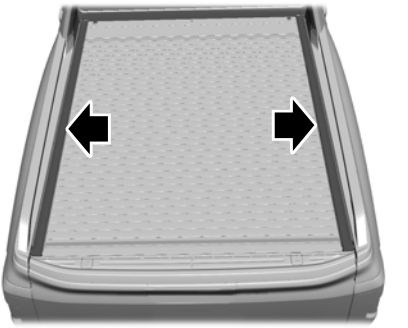

Skinnene til den elektriske rullesjalusien kan brukes til å feste tverrstenger eller sekundært tilbehør. Maksimal belastning på rullesjalusiskinnene, inkludert tverrstenger eller annet tilbehør, er 30 kg.

TAKSTATIV

FORHOLDSREGLER FOR TAKSTATIV

ADVARSEL: Les og følg produsentens anvisninger når du monterer en takgrind.

ADVARSEL: Fordel lasten jevnt når du legger den på takgrinden, og pass på at tyngdepunktet kommer så lavt som mulig. Kjøretøy med last og høyere tyngdepunkt kan oppføre seg forskjellig fra kjøretøy uten last. Ta ekstra forholdsregler, som f.eks. lavere hastighet og lengre bremsestrekning, når du kjører et tungt lastet kjøretøy.

Ranger (TRA, TRB) Vehicles Built From: 01-11-2024, CG4010noNOR noNOR, Edition date: 202407, DOM

ADVARSEL: Kjøretøyets lastekapasitet kan være begrenset enten av volumkapasitet (hvor mye plass som er tilgjengelig) eller nyttelastkapasitet (hvor mye vekt kjøretøyet tåler å frakte). Selv om det er mer plass å gå på, skal ikke kjøretøyet lastes tyngre enn maksimal nyttelast. Hvis kjøretøyet lastes for tungt eller feil, kan du miste kontroll over kjøretøyet og det er fare for velt.

ADVARSEL: Ikke overskrid den tillatte maksimalbelastningsverdien på lastholderfestene. Hvis du ikke følger denne instruksjonen, kan det oppstå personskade.

Merk: *Kjøring med takgrind øker drivstofforbruket, og kan påvirke kjøreegenskapene.*

Merk: *Plasser aldri last direkte på takpanelet. Takpanelet er ikke beregnet på å skulle bære last direkte.*

Legg lasten direkte på lastholderne som er festet til sideskinnene på takgrinden, eller alternativt lastbærende Ford-taktilbehør. Ved bruk av takgrindsystemet anbefaler vi at du benytter originale lastholdere fra Ford som er spesielt tilpasset ditt kjøretøy.

Pass på at du sikrer lasten på en trygg måte. Kontroller strammingen av lasten før du kjører og hver gang du stanser for å tanke.

DEMONTERE OG MONTERE TAKSTATIVET

Demontere takstativet



1. Fjern boltehettene på takgrinden ved å sette inn to smale verktøy for kledningsfjerning samtidig.

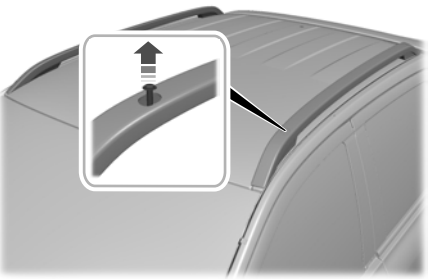

2. Bruk et Torx T40-verktøy til å demontere takgrindfestene foran. Gjenta prosessen for å demontere takgrindfestene bak.



3. Løs takgrinden ved å skyve de innvendige støttebrakettene mot midten av skinnen.



4. Fjern takgrinden fra kjøretøyet.

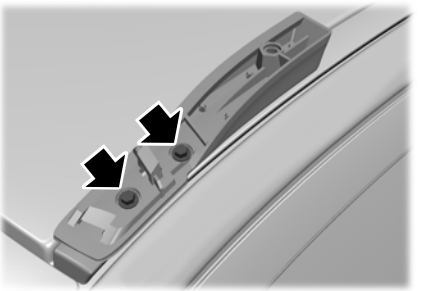

5. Fjern boltene som fremre og bakre støtte er festet med.

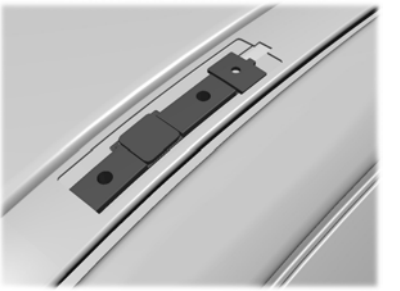

6. Fjern støttene og pakningene fra kjøretøyet for å eksponere platen for utstyrsmontering.
7. Plasser trimdekselet over monteringsplaten.

Merk: *Trimdekselet til monteringsplaten må kjøpes separat. Trimdekselet skal monteres når du fjerner takgrinden.*

Montere takgrinden

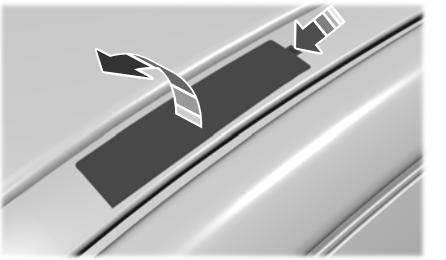

1. Bruk et verktøy for fjerning av kledning, løs klipset og ta av dekselet.
2. Ta vare på trimdekselet.

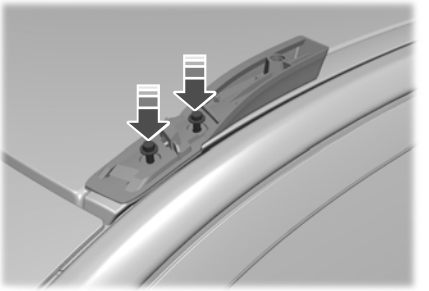

3. Plasser takgrindstøtten over monteringshullene.
4. Stram takgrindfestene foran for hånd.
5. Bruk en M6-nøkkel til å stramme takgrindfestene foran. Stram boltene med 10,5 Nm.
6. Gjenta trinnene for bakre takgrindstøtte.



7. Sett inn skyvebraketter i fremre del av takgrinden.
8. Hold braketten på plass ved å sette fingeren inn i hullet til takgrinden og justere takgrinden i forhold til støtten.
9. Fest ved å skyve braketten forover inn i forankringssporet.
10. Gjenta trinnene for bakre del av takgrinden.
11. Få midten av braketthullet til å flukte med bolthullet i støtten.

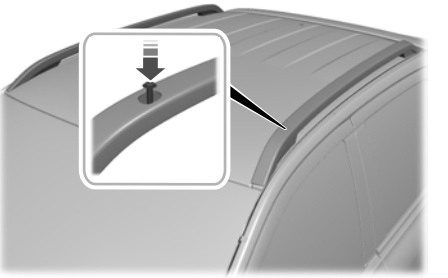

12. Monter de medfølgende M8 Torx-boltene ved hjelp av et Torx T40-verktøy. Stram boltene med 16 Nm.



13. Monter dekselet til takgrindfestet, og påse at det klikker på plass.
14. Gjenta trinn 9 til 11 for bakre takgrindfeste.

JUSTERE TVERRSTAGET TIL TAKSKINNEN

ADVARSEL: Ikke fest gjenstander på tverrstagene når de er i nedfelt stilling.

ADVARSEL: Pass på at fingrene ikke blir klemt i mekanismen når tverrstagene felles ned.

Ranger (TRA, TRB) Vehicles Built From: 01-11-2024, CG4010noNOR noNOR, Edition date: 202407, DOM

Bruk av takstativ med integrert tverrstag (hvis utstyrt)

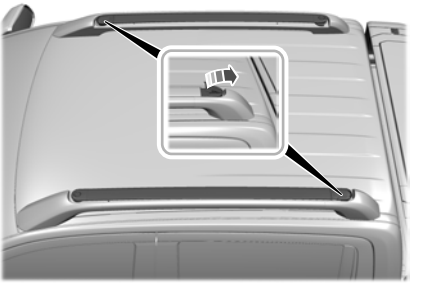

Trekk i klipset for å løsne tverrstaget og løft det opp.



Flytt tverrstaget til den nye plasseringen.

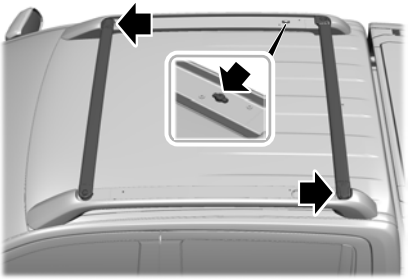

Monter tverrstagene på angitt sted.

Merk: *Fest pluggen på det gitte sekundære monteringspunktet når monteringspunktet ikke er i bruk.*

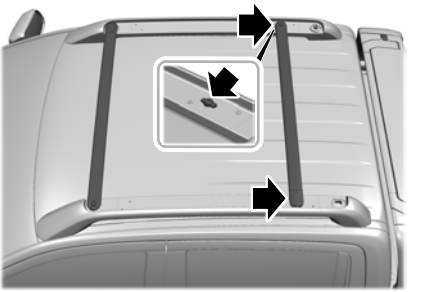

Merk: *Tverrstaget kan flyttes forover hvis det skal brukes med kortere fester. Fest pluggen i hanskerommet når du bruker tverrstangen i det sekundære monteringspunktet.*

1. Bruk av M8-nøkkelen i hanskerommet: Fjern festet ved den fastmonterte enden av tverrstaget.
2. Slik monterer du: Plasser tverrstangen over det sekundære monteringshullet.
3. Stram tverrstagfestet for hånd.
4. Stram festet til 10 Nm med M8-nøkkelen.

Merk: *Installer tverrstangen på det originale bakre monteringspunktet for å brettes tilbake inn i sideskinnen.*

Merk: *Etter at du har brukt tverrstangen, setter du pluggen tilbake i det sekundære monteringspunktet for å forhindre at rusk kommer inn i hullet. Dette gjør det vanskelig å sikre tverrstangen for senere bruk.*

Bruk av tverrstag integrert i en sportsbøyle (hvis utstyrt)

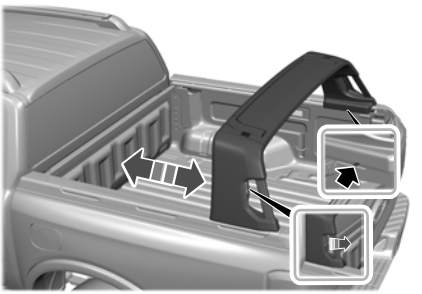

Sportsbøylen kan skyves fritt over lasteboksen når den integrerte hendelen er trykket inn.

Merk: *Et rødt flagg er synlig på hver side når sportsbøylen er i ulåst posisjon.*

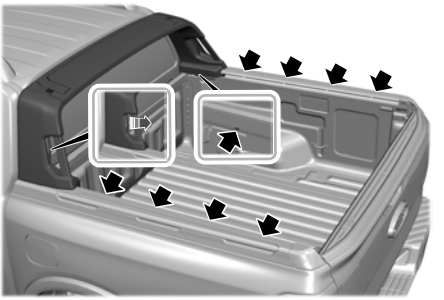

Sportsbøylen kan låses i fire ulike stillinger ved å løsne den integrerte hendelen.

Merk: *Påse at det røde flagget ikke er synlig på begge sider. Dette innebærer at sportsbøylen er låst på begge sider.*

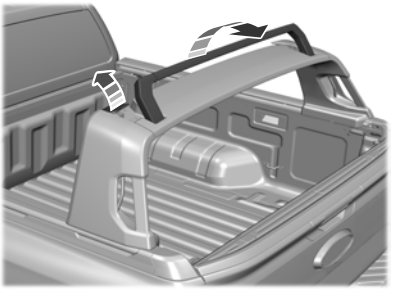

1. Trekk i spaken for å låse opp og løfte hurtigmeny-tverrstangen.
2. Trekk i spaken på nytt for å låse opp og skyv tverrstangen til sin opprinnelige posisjon.

Merk: *Bruk kun én spak om gangen på hver side for å sette ut tverrstangen på sportsbøylen.*

Merk: *Maks. vekt på tverrstagene er 80 kg.*

Merk: *Pass på at tverrstagene er i nedfelt stilling før du kjører inn i en vaskehall.*

Merk: *Når du laster lengre og bredere laster på toppen av takstativene og den justerbare tverrstangen for sportsbøyler, er det viktig at du gir rom for tilstrekkelig klaring til takantennen.*

Merk: *Legg sammen tverrstengene når de ikke brukes.*

Merk: *Ikke kjør på ujevnt underlag når du bærer lang stiv last over takstativ og fleksibelt stativsystem.*

Merk: *Når du bærer last over tverrstenger anbefales det å legge et beskyttende materiale mellom for å unngå riper/skader på overflaten.*

Merk: *Hvis det knirker på en tverrstang som knirker under bruk, rengjør fjærmekanismen med avfettingsmiddel og fyll på litiumfett. For mer informasjon og hjelp, kontakt en autorisert forhandler.*

LASTEKAPASITET TIL TAKSTATIVET

Maksimum anbefalte lastmengder

Beskrivelse	Maksimum anbefalt last	
	Ranger Raptor	Ranger-serien
Når i bevegelse	80 kg	85 kg
Når parkert	350 kg	350 kg

Beskrivelse	Takgrindsystemvekt
Dobbelt førerhus Wildtrak	5 kg
RAP-førerhus Wildtrak	3,2 kg

Merk: *Maksimum anbefalt last er basert på en jevn fordeling av lasten på lastholderne.*

Merk: *Regn med vekten på takgrinden med eventuelt montert tilbehør når du beregner maksimal nyttelast. Les og følg anvisningene fra produsenten når du monterer tilbehør på taket.*

FORHOLDSREGLER FOR PICKUP-PLAN

ADVARSEL: Ikke tillat personer eller dyr å oppholde seg på lasteplan med tilpasninger som f.eks. trekk eller overbygg, mens motoren er i gang. Eksosgasser er giftige. Unnlatelse av å følge denne instruksjonen, kan det føre til personskade eller dødsfall.

ADVARSEL: Det er svært farlig å oppholde seg i et lasterom under kjøring, enten på innsiden eller utsiden av en bil. Ved kollisjon er det større fare for at personer som oppholder seg der, blir alvorlig skadd eller omkommer. Pass på at ingen i bilen befinner seg på steder som ikke er utstyrt med sete og sikkerhetsbelte. Sørg for at alle i bilen sitter i et sete og er riktig festet med sikkerhetsbelte. Unnlatelse av å følge denne advarselen kan føre til alvorlig alvorlig eller livstruende personskade.

FESTEPUNKTER PÅ PICKUP-PLANET

FORHOLDSREGLER FOR FESTEPUNKTENE PÅ PICKUP-PLANET

ADVARSEL: Sørg alltid for at eventuell last sikres godt, slik at den ikke kan forskyve seg eller falle av kjøretøyet. I motsatt fall kan kjøretøyet bli mindre stabilt og personene i kjøretøyet eller andre trafikanter risikerer alvorlige skader.

ADVARSEL: Kjøretøyets lastekapasitet kan være begrenset enten av volumkapasitet (hvor mye plass som er tilgjengelig) eller nyttelastkapasitet (hvor mye vekt kjøretøyet tåler å frakte). Selv om det er mer plass å gå på, skal ikke kjøretøyet lastes tyngre enn maksimal nyttelast. Hvis kjøretøyet lastes for tungt eller feil, kan du miste kontroll over kjøretøyet og det er fare for velt.

ADVARSEL: Ikke bruk lastholderfester til tauing. Hvis du ikke følger denne instruksjonen, kan det oppstå personskade.

ADVARSEL: Ikke overskrid den tillatte maksimalbelastningsverdien på lastholderfestene. Hvis du ikke følger denne instruksjonen, kan det oppstå personskade.

ADVARSEL: Kontroller før bruk at lastholderfestene er i god stand. Hvis du ikke følger denne instruksjonen, kan det oppstå personskade.

FINNE FESTEPUNKTENE PÅ PICKUP-PLANET

Festepunkter på pickup-planet

Festepunktene på pickup-planet befinner seg i hvert hjørne av planet.

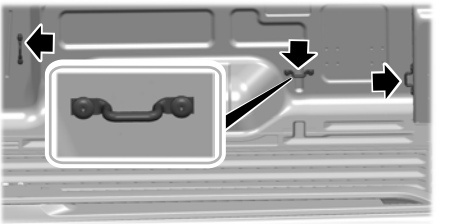

Justerbar planskinne

Skyvbare klemmer finnes på begge sider av pickup-planet.

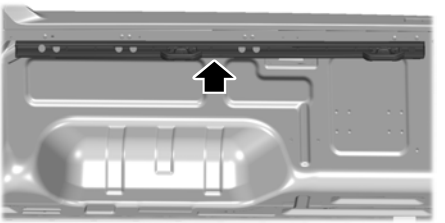

Justere de skyvbare klemmene

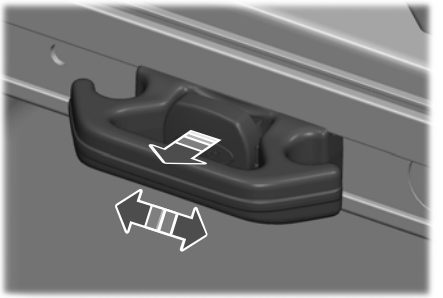

1. Dra i utløserknappen på klemmen for å løse den.
2. Flytt klemmen til ønsket posisjon.
3. Lås fast klemmen i låseposisjon på glideskinnene. Låseposisjonene kjennes igjen på hullene i skinnene.

Merk: *Utløserknappen kan kun settes i låseposisjon igjen når klemmen er riktig låst.*

Merk: *Ikke belast klemmen uten at den er riktig låst på skinnen.*

LASTEKAPASITET FOR FESTEPUNKTENE PÅ PICKUP-PLANET

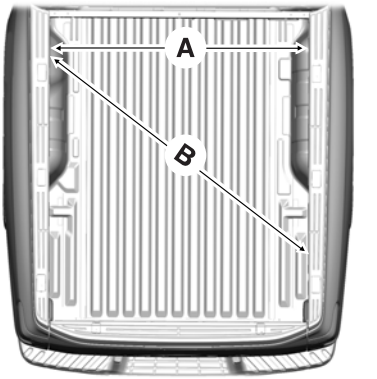

A	B
Maksimal kraft mellom direkte motstående feste-punkter 125 kg.	Maksimal kraft mellom diagonalt motstående feste-punkter 272 kg.

Merk: *Du kan skade sidene på pickup-planet hvis du overbelaster festene.*

Merk: *Pass på at du balanserer og sikrer lasten godt. Unnlatelse av å gjøre dette, kan føre at lasten blir ustabil og skade på lasterommet.*

Merk: *Ikke fest lasten med festeanordninger koblet fra festebrakettene til pickupboksfestene. Det kan føre til at bakluken løsner.*

Lastekapasitet for justerbare skyvbare klemmer

De skyvbare klemmene kan brukes til sikring av last. Anbefalt maksimumsvekt er 250 kg per klemme.

Ranger (TRA, TRB) Vehicles Built From: 01-11-2024, CG4010noNOR noNOR, Edition date: 202407, DOM

FESTESPOR PÅ PICKUP-PLANET

FINNE FESTESPORENE PÅ PICKUP-PLANET

Sporene på pickup-planet kan brukes til å plassere tømmer som støtte for ulike typer last.

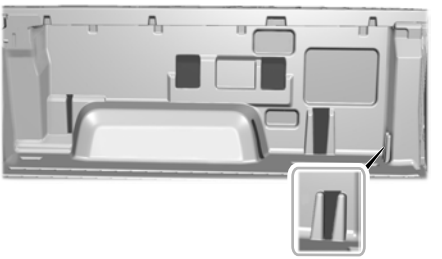

TILGANGSHETTER FOR PICKUP-PLANET

HVA ER TILGANGSHETTER FOR PICKUP-PLANET

Pickup-planet har festepunkter med en avtakbare hette som brukes til montering av uoriginalt tilbehør.

FINNE TILGANGSHETTENE PÅ PICKUP-PLANET

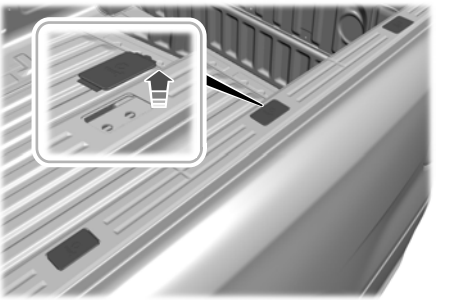

Tilgangshettene befinner seg på sidene av pickup-planet Ta av hettene for å komme til festepunktene.

Merk: *Sett tilgangshettene tilbake på plass når de strukturelle festepunktene ikke skal brukes.*

RULLESJALUSI

FORHOLDSREGLER FOR RULLESJALUSI

ADVARSEL: Ikke tillat personer eller dyr å oppholde seg på lasteplan med tilpasninger som f.eks. trekk eller overbygg, mens motoren er i gang. Eksosgasser er giftige. Unnlatelse av å følge denne instruksjonen, kan det føre til personskade eller dødsfall.

ADVARSEL: Ikke plasser gjenstander på bagasjedekselet. Hvis denne instruksjonen ikke følges, kan det føre til alvorlige eller livstruende skader i tilfelle bråbrems eller kollisjon.

Ranger (TRA, TRB) Vehicles Built From: 01-11-2024, CG4010noNOR noNOR, Edition date: 202407, DOM

Merk: *Oppsøk en autorisert forhandler for service på rullesjalusien. Se* ***Rengjøre rullesjalusien*** *(side 515)..*

Merk: *Sikre lasten på pickup-planet.*

Merk: *Hvis tetningene er frosset, er det ikke sikkert at rullesjalusien lar seg åpne eller lukke.*

Merk: *Kontroller at rullesjalusien er fri for hindringer før du åpner eller lukker den. For eksempel snø eller is.*

Merk: *Det kan komme vann og støv på pickup-planet mens rullesjalusien er lukket.*

Merk: *Hvis du betjener rullesjalusien gjentatte ganger i løpet av kort tid, kan systemet bli utilgjengelig en kort stund for å hindre skader som følge av overoppheting.*

BEGRENSNINGER FOR RULLESJALUSI

Rullesjalusien virker ikke når:

- Kjørehastigheten er over 5 km/h.
- Girspaken ikke står i parkering (P), hos kjøretøy med automatgirkasse.

ÅPNING OG LUKKING AV RULLESJALUSIET

Med fjernkontrollen



Trykk to ganger på knappen i løpet av noen sekunder.

Merk: *Hvis rullesjalusien kun fungerer ved å bruke knappen på pickup-plan og ikke fjernkontrollen, tilbakestill rullesjalusiens tilbakeslag. Dette kan skje etter en batterifrakobling eller en programvareoppdatering.*

Fra pickup-planet

Lås opp kjøretøyet og trykk deretter på de monterte bryteren på pickup-planet for å åpne eller lukke rullesjalusien.

Den elektriske rullesjalusienbryteren er plassert på strømuttaket eller på siden av plankanten.

På strømpanelet

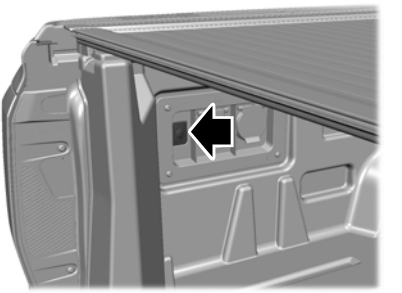

På siden av plankanten

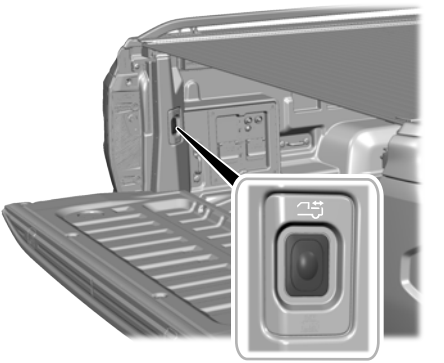

Åpne og lukke med ett trykk

Trykk inn og slipp opp den elektriske rullegardinknappen. Trykk en gang til for å stoppe rullesjalusien.

Tilbakestille Ett-trykk

Se **Tilbakestilling av returfunksjonen for rullesjalusi** (side 412)..

Ranger (TRA, TRB) Vehicles Built From: 01-11-2024, CG4010noNOR noNOR, Edition date: 202407, DOM

Fra innsiden av kjøretøyet



Trykk på knappen på instrumentpanelet.

STOPPE RULLESJALUSIEN

- Trykk to ganger på knappen for den elektriske rullesjalusien på fjernkontrollen innen noen få sekunder. For å unngå funksjonsforsinkelser bør du vente i noen sekunder før du utfører neste fjernkontrolloperasjon.
- Trykk på knappen for den elektriske rullesjalusien på instrumentpanelet.
- Bruk knappen for den elektriske rullesjalusien på pickup-planet.

Merk: *Hvis du stopper rullesjalusien ved hjelp av en knapp, vil kjøreretningen bli reversert neste gang den elektriske rullesjalusien aktiveres.*

HVA ER RETURFUNKSJONEN FOR RULLESJALUSI

Ved kontakt med en gjenstand under åpning og lukking vil rullesjalusien automatisk stoppe opp. Den går litt tilbake, slik at du kan fjerne den fastkilte gjenstanden.

Merk: *Hvis rullesjalusien stoppes av returfunksjonen, vil den fortsette i samme kjøreretning når du trykker på en av knappene for den elektriske rullesjalusien.*

OVERSTYRING AV RETURFUNKSJONEN FOR RULLESJALUSI

Hvis rullesjalusien fryser fast eller blokkeres av rusk, vil returfunksjonen hindre rullesjalusien i å åpnes eller lukkes. Du kan overstyre returfunksjonen midlertidig ved å følge trinnene under.

1. Hold inne knappen på instrumentpanelet eller pickup-planet i minst tre sekunder.
2. Hvis du vil reversere kjøreretningen for rullesjalusien, slipper du opp og trykker og holder inne knappen i minst tre sekunder.
3. Mens du holder inne knappen, beveger du rullesjalusidekselet til ønsket posisjon.
4. Når du slipper opp knappen, går rullesjalusien tilbake igjen til normal modus og returfunksjonen aktiveres på nytt.

Rengjør rullesjalusien hvis den ikke beveger seg etter at du har fullført trinnene. Hvis rullesjalusien er sterkt iset, fjerner du isen mellom gardinen og tetningene ved hjelp av en skrape.

Kontakt en autorisert forhandler hvis du trenger mer hjelp.

Ranger (TRA, TRB) Vehicles Built From: 01-11-2024, CG4010noNOR noNOR, Edition date: 202407, DOM

TILBAKESTILLING AV RETURFUNKSJONEN FOR RULLESJALUSI

Hvis batteriet blir utladet eller koblet fra kjøretøyet eller etter en programvareoppdatering, tilbakestilles rullesjalusien på følgende måte.

1. Med rullesjalusien helt åpen, trykk og hold nede knappen til rullesjalusien når halvveis åpen.
2. Trykk og hold nede knappen til rullesjalusien er helt åpen. Fortsett å trykke på knappen i minst fire sekunder.
3. Slipp opp knappen.
4. Innen ti sekunder etter at du har sluppet knappen, trykk inn og hold knappen inntil rullesjalusien lukkes helt. Fortsett å trykke på knappen i minst fire sekunder.
5. Hvis rullesjalusien ikke åpnes når du trykker på knappen, gjentar du prosedyren.

Merk: *Returfunksjonen forblir deaktivert inntil du har tilbakestilt minnet.*

Merk: *Nullstillingsprosedyren kan kun utføres med knappen på pickup-planet eller instrumentpanelet.*

Merk: *Rullesjalusien reduserer hastigheten for å unngå skaderisiko inntil minnet er tilbakestilt.*

Ranger (TRA, TRB) Vehicles Built From: 01-11-2024, CG4010noNOR noNOR, Edition date: 202407, DOM

FORHOLDSREGLER FOR TILKOBLING AV EN TILHENGER

Sjekk de nasjonale veitrafikklovene for trekking av tilhenger.

Les instruksjonene om riktig montering og justeringsspesifikasjoner som følger med tauetilbehøret.

Bilen bør leveres hyppigere til service hvis du kjører mye med en tilhenger.

Følg utleiefirmaets instruksjoner hvis du bruker en leietilhenger.

Når du kobler tilhengeren til kjøretøyet med ledning, er det viktig at ledningskontakten fungerer med kjøretøyet og tilhengerfunksjonene.

Tenk på at vekten av tilhengertilkoblingen skal tas med som del av kjøretøylasten når du beregner den totale vekten av kjøretøyet.

Ikke overskrid lastegrensene.

Merk: *Kjøretøyet er laget for å brukes uten vektfordelende tilhengerfeste.*

TILHENGERFESTE

FORHOLDSREGLER FOR TILHENGERFESTET

ADVARSEL: Ikke forsøk å kutte, bore eller tilpasse tilhengerfestet. En endring av tilhengerfestet kan gå utover dets egenskaper.

ADVARSEL: Plasser alltid tilhengerarmen på et trygt sted i bilen, slik at det ikke forvandles til et prosjektil ved en kollisjon. Unnlatelse av å følge denne instruksjonen, kan det føre til personskade eller dødsfall.

KOBLE TIL TILHENGERFESTET

Type 1

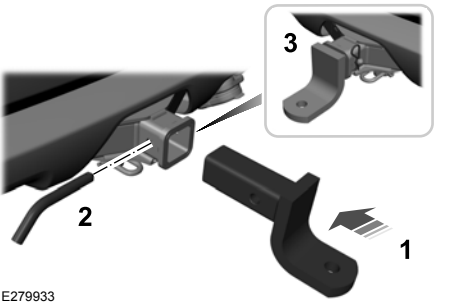

E279933

1. Sett tilhengerarmen inn i tilhengerfestet.
2. Sett inn pinnen.
3. Fest pinnen ved hjelp av klipset.

Type 2

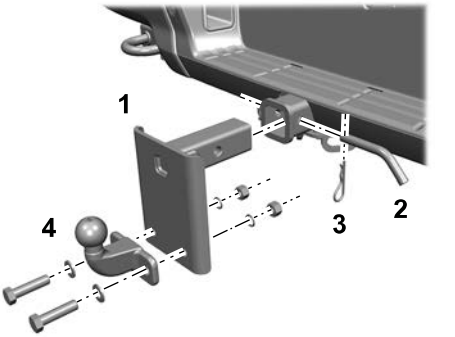

1. Sett tilhengerarmen inn i tilhengerfestet.
2. Sett inn pinnen.
3. Fest pinnen ved hjelp av klipset.
4. Trekk til boltene med 161 lb.ft (218 Nm).

Merk: *Vær nøye når du monterer tilhengerarmen, siden kjøretøyets og tilhengerens sikkerhet er avhengig av denne.*

Merk: *Ikke demonter eller reparer tilhengerarmen.*

Merk: *Det er kanskje ikke montert hengerfeste på kjøretøyet.*

Kjøre med tilhenger

Merk: *Hvis kjøretøyet ikke innfrir alle betingelsene under, skal ikke tilhengerfestet brukes før det er kontrollert av en autorisert forhandler.*

Merk: *Løsne aldri tilhengerfestet når tilhengeren er koblet til.*

Før du tar i bruk kjøretøyet:

- Kontroller at tilhengerarmen er skikkelig i inngrep og låst fast.
- Sett inn pluggen i festet, hvis aktuelt.

Fjerning av skrangleforebyggende spennbolt

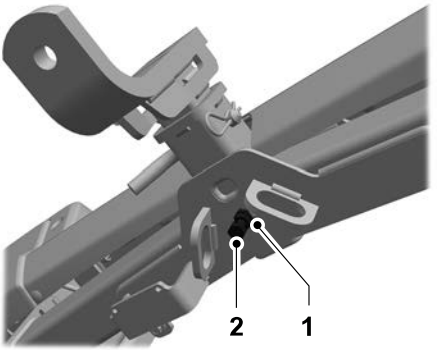

1. Løs låsemutteren for spennbolten.
2. Fjern den skrangleforebyggende spennbolten fra tilhengerfestet.

Merk: *Fjern den skrangleforebyggende spennbolten fra tilhengerfestet ved tauing.*

Merk: *Når tauingen er ferdig, setter du den skrangleforebyggende spennbolten tilbake på plass og strammer låsemutteren. Tiltrekkingsmomentet skal ikke være over 47 Nm.*

Kjøre uten tilhenger

Fjern tilhengerarmen og oppbevar den forsvarlig festet i bagasjerommet når den ikke er i bruk.

Merk: *Fjern tilhengerarmen når den ikke er i bruk.*

Merk: *Fjern adaptere fra tilhengerfestets el-kontakt når de ikke er i bruk. Hvis ikke, kan det føre til rust på kontakten.*

Vedlikehold

- Sørg for at systemet holdes rent.
- Rengjør tilhengerfestets el-kontakt jevnlig.
- Mekanismen til tilhengerfestet må smøres regelmessig med harpiksfritt smørefett eller olje, og låsen må smøres med grafitt.

TILKOBLING AV EN TILHENGER

Registrere en tilhenger

1. Koble tilhengeren og ledningskontakten til kjøretøyet.
2. Start kjøretøyet.
3. Konfigurer en profil for tilhengeren ved hjelp av berøringsskjermen

Merk: *Hvis systemet ikke registrerer tilhengeren, holder du inne bremsepedalen i noen sekunder.*

Merk: *Tilhengerprofilene lagrer informasjon om tilhengertype, dimensjon, innstillinger, kjørelengde med tilhenger og drivstofføkonomi.*

Merk: *Hvis varsling om tilhengerregistrering deaktiveres, aktiveres den standardmessige tilhengerprofilen når det registreres en tilkobling.*

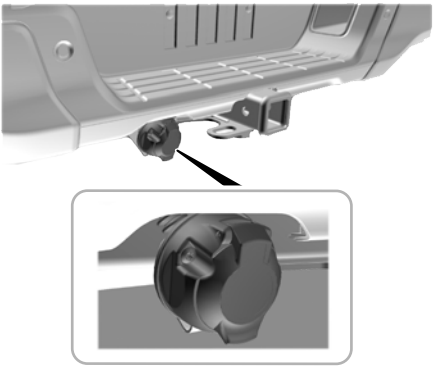

Når du kobler tilhengeren til kjøretøyet med ledning, er det viktig at ledningskontakten fungerer med kjøretøyet og tilhengerfunksjonene.

Sikkerhetskjettinger

Installer sikkerhetskjettinger på tilhengerfestet iht. anbefalingene fra produsenten. Kryss kjettingene under tilhengertilkoblingen og la det være nok slakk til at tilhengeren klarer krappe svinger Ikke la kjettingene slepe i bakken.

Merk: *Ikke fest sikkerhetskjettinger til støtfangeren. Fest alltid sikkerhetskjettingene til rammen eller krokholderne på tilhengerfestet.*

Sjekkliste for tilhengertilkobling

1. Start slepe-appen fra app-startmenyen.
2. Gå til slepeinnstillinger.
3. Trykk på ***Sjekkliste***.

Elektronisk parkeringsbrems

Setter på den elektroniske parkeringsbremsen når du girer til park (P).

Knappen for elektronisk parkeringsbrems lyser når aktivert.

Funksjonen hindrer kjøretøyet i å bevege seg når det flukter med tilhengertilkoblingen og du girer til park (P).

Merk: *Funksjonen aktiveres for gjeldende tenningssyklus.*

Du kan også trykke på en zoom-knapp for å slå på funksjonen mens du bruker kameravisningene.

KONTROLL AV TILHENGERLYS

ADVARSEL: Koble aldri tilhengerlysledninger til kjøretøyets baklysledning. Dette kan skade det elektriske systemet og forårsake brann. Hvis du trenger hjelp med å montere tilhengerledningen på riktig måte, kontakter du en autorisert forhandler så snart som mulig. Ekstra elektrisk utstyr kan være påkrevd.

Utfør en lyssekvens for tilhengerlys for å bekrefte at alle lysene fungerer ved å bruke Fords mobilapp eller kjøretøyets berøringsskjerm.

Merk: *Fords mobilapp lar én person bekrefte at alle lysene fungerer.*

Kontrollere tilhengerlysene ved hjelp av berøringsskjermen

1. Start slepe-appen fra app-startmenyen. Se **Statuslinje** (side 603)..
2. Gå til slepeinnstillinger.
3. Trykk på ***Lyssjekk tilhenger***.

4. Trykk på ***Start***.

TILHENGERBAT-TERILADNING/TILHENGERKRAV

Denne funksjonen lar tilhengerens batteri lades i følgende situasjoner:

- Kjøretøyet er i stillingen for tilbehør eller motordrift
- Hvis kjøretøyets batterispenning er i optimal tilstand, over 12,5 volt, og tilhengerens batteri fortsatt kan holde en ladning, eller er ikke for gammelt.

Strømtilførselen til tilhengeren sørger for en utgangseffekt på 12 volt via en 13-pinners kontakt når systemet registrerer en tilhenger.

Merk: *Strømtilførselen til tilhengeren kan gi en maksimal effekt på 15 ampere.*

Merk: *Det må aldri stilles mer krav til strømtilførselen til tilhengeren enn 15 ampere, da dette kan skade tilhengerlyset.*

TILKOBLING AV EN TILHENGER – FEILSØKING

TILKOBLING AV EN TILHENGER – INFORMASJONSMELDINGER

Melding	Beskrivelse
Tilhenger frakoblet	Systemet registrerer at en tilhenger kobles til og deretter frakobles, enten tilsiktet eller utilsiktet, i løpet av en gitt tenningssyklus.
Feil på tilhengerledning	Det har oppstått bestemte feil i kjøretøyledningen og tilhengerledningen eller bremsesystemet.
Tilhengerbatteriet lades ikke. Se brukerhåndboken	Kjøretøyets batterispenning er lav, det er en feil med tilhengerbatteriet eller spenningen til tilhengerbatteriet er under 8V.

FORHOLDSREGLER FOR SLEPING AV TILHENGER

ADVARSEL: Ikke overskrid maksimum tillatt kombinasjonsvekt som er oppgitt på kjøretøyets identifikasjonsplate. Hvis du ikke følger denne instruksjonen, kan det oppstå personskade.

ADVARSEL: Ikke overskrid tillatt akselvekt foran og bak på kjøretøyet.

ADVARSEL: Hvis du kobler til og kjører med en tilhenger som veier mer enn det som maksimalt er tillatt for ditt bil, er det fare for skade på motor og girkasse, strukturelle skader, tapt kontroll over bilen, velting og personskade.

ADVARSEL: Ikke overskrid høyest tillatt kapasitet for bilen eller tilhengerfestet. Overbelastning av bilen eller tilhengerfestet kan gå ut over stabiliteten og kjøreegenskapene. Unnlatelse av å følge denne instruksjonen kan føre til tap av kontroll over bilen, alvorlig eller livstruende personskade..

ADVARSEL: Pass på at den vertikale belastningen på tilhengerfestet alltid er mellom minste og høyeste anbefalte vekt. Unnlatelse av å følge denne instruksjonen kan føre til tap av kontroll over bilen, alvorlig eller livstruende personskade..

ADVARSEL: Ikke forsøk å kutte, bore eller tilpasse tilhengerfestet. En endring av tilhengerfestet kan gå utover dets egenskaper.

ADVARSEL: Ikke kjør fortere enn 100 km/h. Unnlatelse av å følge denne instruksjonen kan føre til tap av kontroll over bilen, alvorlig eller livstruende personskade..

ADVARSEL: Husk at bremsene på tilhengeren ikke omfattes av det blokkeringsfrie bremsesystemet.

ADVARSEL: Ikke bruk filsentreringssystemet når du trekker en tilhenger. Unnlatelse av å følge denne instruksjonen kan føre til tap av kontroll over bilen, alvorlig eller livstruende personskade..

Å trekke en tilhenger er også avhengig av tilleggssystemer som finnes i kjøretøyet. Se **Forholdsregler for bruk av kjørefeltsentrering** (side 333)..

Ved kjøring med tilhenger:

- Følg landsspesifikke regler for kjøring med tilhenger.
- Ikke overskrid 100 km/h, selv om enkelte land tillater høyere hastigheter.
- Plasser lasten så lavt som mulig og sentralt i forhold til akselen på tilhengeren. For å oppnå best mulig stabilitet på tilhengeren i et kjøretøy uten last, plasserer du lasten i tilhengeren mot nesen innenfor maksimal neselast.
- Reduser maksimalt tillatte kombinasjonsvekt med 10 % for hver ekstra 1.000 m i høyfjellsområder over 1.000 m.
- Bruk lavt gir når du kjører nedover en bratt bakke.
- Ikke bruk firehjulsdrift ved lengre tids sleping på tørre underlag. Se **Begrensninger for firehjulsdrift** (side 261)..

Stabiliteten til kombinasjonen av kjøretøy og tilhenger avhenger av kvaliteten til tilhengeren.

FORHOLDSREGLER FOR TILHENGERBREMS

ADVARSEL: Unngå å koble det hydrauliske bremsesystemet til en tilhenger direkte til kjøretøyets bremsesystem. Kjøretøyet ditt har kanskje ikke nok bremsekraft og risikoen for kollisjon øker betraktelig.

ADVARSEL: Tilhengere som er utstyrt med elektrisk tilhengerbrems, skal ikke slepes med mindre kjøretøyet er utstyrt med en kompatibel elektronisk tilhengerbremskontroller fra ettermarkedet. Hvis denne instruksjonen ignoreres, kan det føre til tap av kontroll over bilen, personskade eller død. For ytterligere informasjon og hjelp anbefaler vi at du kontakter en autorisert forhandler.

Elektriske bremser og manuelle/automatiske bremser eller påløpsbremser for tilhenger er sikre hvis du installerer dem korrekt og justerer dem i samsvar med spesifikasjonene fra produsenten. Tilhengerbremsene må innfri lokal og nasjonal lovgivning.

Vurderingen av bremsesystemfunksjonen til det tauende kjøretøyet baseres på den maksimale nyttelasten og ikke den totale kombinerte vekten.

I visse stater stilles det krav om at tilhengere over en bestemt vekt er utstyrt med fungerende tilhengerbremser. Sørg for å sjekke lovene og forskriftene som gjelder for denne spesifiserte vekten i den aktuelle staten.

Ford Motor Company anbefaler å bruke separat fungerende bremsesystemer for tilhengere som veier mer enn 750 kg når lastet.

BEGRENSNINGER FOR SLEPING AV TILHENGER

Lastekapasiteten til kjøretøyet er basert på vekt, ikke volum, så du kan ikke nødvendigvis bruke all tilgjengelig plass når du laster et kjøretøy eller tilhenger.

Å trekke en tilhenger er også avhengig av tilleggssystemer som finnes i kjøretøyet. Se **Forholdsregler for bruk av kjørefeltsentrering** (side 333).. Se **Forholdsregler for adaptiv cruise control** (side 325)..

Merk: *Kjøretøyet ditt kan ha redusert ytelse når du kjører i et høytliggende område og når det er tungt lastet eller sleper en tilhenger. For at kjøreytelsen i høytliggende områder skal tilsvare slik den oppfattes ved havnivå, reduser kjøretøyets totalvekt og total kombinert vekt med 2 % per 300 m høyde over havet.*

SJØSETTE ELLER TA OPP EN BÅT ELLER ET PERSONLIG FARTØY

Når du rygger ned en rampe for å sjøsette eller ta opp båt:

- Ikke la vannivået stige over den nedre kanten av den bakre støtfangeren.
- Ikke la bølger bryte høyere enn 15 cm over den nedre kanten av den bakre støtfangeren.

Hvis vannet når over 15 cm, kan det komme inn i kjøretøydeler, forårsake intern skade på komponentene og påvirke kjøreegenskaper, utslipp og pålitelighet.

Ranger (TRA, TRB) Vehicles Built From: 01-11-2024, CG4010noNOR noNOR, Edition date: 202407, DOM

Merk: *Bytt smøremiddel på bakakselen etter hver gang den har vært nedsenket i vann.*

Merk: *Koble fra ledningskontakten på tilhengeren før du rygger tilhengeren ned mot vannet.*

Merk: *Koble ledningskontakten på tilhengeren tilbake når tilhengeren er over vann.*

VEKT OG MÅL FOR SLEPING

TILHENGERFESTEKAPASITET

Tilhengerdragets belastning på kulen

Drivverk	Minste belastning fra tilhengerdrag	Største belastning fra tilhengerdrag
Alle	6 % slepevekten	210 kg

Ranger (TRA, TRB) Vehicles Built From: 01-11-2024, CG4010noNOR noNOR, Edition date: 202407, DOM

MÅL FOR TILHENGERFESTET - UNNTATT: RAPTOR

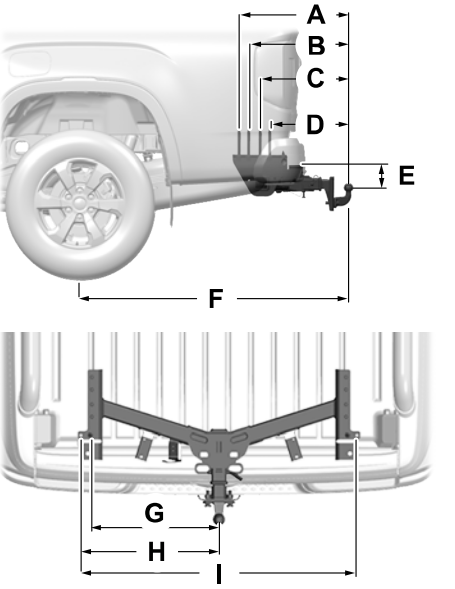

Element	Beskrivelse av mål	Dimensjoner
A	Midt på tilhengerfeste – midten av 4. festepunkt.	573,5 ± 5 mm
B	Midt på tilhengerkulen – midten av tredje festepunkt.	523,5 ± 5 mm
C	Midt på tilhengerkulen – midten av andre festepunkt.	463,5 ± 5 mm
D	Midt på tilhengerkulen – midten av første festepunkt.	413,5 ± 5 mm
E	Festepunkt – midten av tilhengerkulen.	168,8 ± 5 mm
	Festepunkt – midten av tilhengerkulen (FX4+, Wildtrack X og plug-in hybrid elektrisk kjøretøy).	196,5 ± 5 mm

Element	Beskrivelse av mål	Dimensjoner
F	Midtpunkt på hjul til midtpunkt på tilhengerkulen.	1.391,51 mm
G	Midt på tilhengerfestet – midt på festet.	513,5 ± 5 mm
H	Midten av tilhengerkulen – sidevange.	557 ± 5 mm
I	Utside av sidevange.	1.114 ± 5 mm

MÅL FOR TILHENGERFESTET - RAPTOR

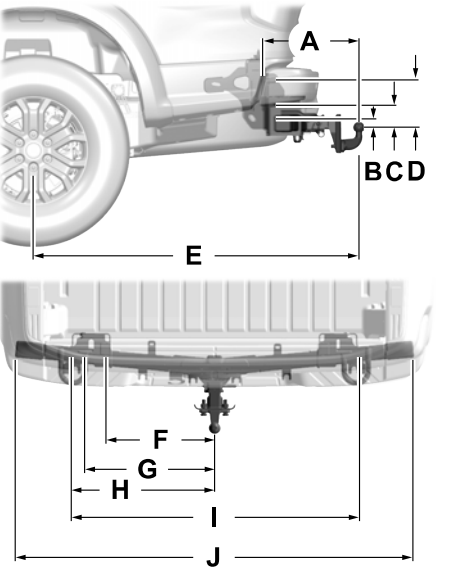

Element	Beskrivelse av mål	Dimensjoner
A	Midt på tilhengerfeste – midten av 1., 2., 3. og 4. festepunkt.	392 ± 5 mm
B	Midt på tilhengerfeste – midten av 2. og 4. festepunkt.	47,4 ± 5 mm
C	Midt på tilhengerkulen – midten av tredje festepunkt.	95,4 ± 5 mm
D	Festepunkt – midten av tilhengerkulen.	193,4 ± 5 mm
E	Midtpunkt på hjul til midtpunkt på tilhengerkulen.	1.392,07 mm
F	Midt på tilhengerfeste – midten av 1. og 2. festepunkt.	469 ± 5 mm

Element	Beskrivelse av mål	Dimensjoner
G	Midt på tilhengerfeste – midten av 3. og 4. festepunkt.	550,3 ± 5 mm
H	Midten av tilhengerkulen – sidevange.	584,9 ± 5 mm
I	Utside av sidevange.	1.169,8 ± 5 mm
J	Tilhengerfestebredde (Gass).	1.641 ± 5 mm
	Tilhengerfestebredde (Diesel).	1.649,7 ± 5 mm

SLEPING AV TILHENGER – FEILSØKING

SLEPING AV TILHENGER – INFORMASJONSMELDINGER

Melding	Informasjon
Venstre svinglamper på tilhenger, kontroller lamper	Venstre retningslys på tilhengeren trenger service.
Høyre svinglys på tilhenger, kontroller lys	Høyre retningslys på tilhengeren trenger service.
Tilhengerbatteri lader ikke Se håndboken	Kjøretøyets batterispenning er lav, det er en feil med tilhengerbatteriet eller spenningen til tilhengerbatteriet er under 8V.
Tilhengerlysmodulfeil Se håndboken	Systemet registrerer en kortslutning som skyldes tilhengerlysene. Undersøk og reparer tilhengerledningen eller få utført en systemsjekk så snart som mulig.
Feil på tilhengeres stopplys, kontroller lys	Bremselysene på tilhengeren trenger service.
Tilhenger svaier, senk farten	Tilhengerkontrollen registrerer tilhengersleng. Reduser kjørehastigheten.

HVORDAN FUNGERER KRENGNINGSKONTROLL FOR TILHENGER

Systemet aktiverer bremsene enkeltvis for hjulene og reduserer motorens dreiemoment for å opprette stabiliteten.

Hvis tilhengeren begynner å svinge frem og tilbake, blinker varsellampen for stabilitetskontrollsystemet og meldingen ***Tilhenger svaier Senk farten*** vises på informasjonsskjermen.

Stans bilen så snart det er trygt. Kontroller den loddrette belastningen på slepekulen, og fordelingen av lasten på tilhengeren.

FORHOLDSREGLER VED BRUK AV KRENGNINGSKONTROLL FOR TILHENGERVOGN

ADVARSEL: Hvis du slår av kontroll av tilhengersleng, øker faren for å miste kontroll over kjøretøyet. Dette gir økt risiko for alvorlig personskade eller død. Ford anbefaler at denne funksjonen ikke deaktiveres annet enn i situasjoner der hastighetsreduksjon er ugunstig (f.eks. ved kjøring i oppoverbakke), eller hvis føreren har betydelig erfaring med kjøring med tilhenger og kan kontrollere tilhengersleng og opprettholde sikker bruk.

Merk: *Denne funksjonene aktiveres kun ved betydelig tilhengersleng.*

Merk: *Funksjonen kan ikke forhindre tilhengersleng, men reduserer slengen.*

Merk: *Denne funksjonen kan ikke hindre alle tilhengere i å få sleng.*

Merk: *I tilfeller hvor kjørehastigheten er for høy, kan systemet aktiveres flere ganger mens det gradvis reduserer farten.*

SLÅ PÅ OG AV KRENGNINGSKONTROLL FOR TILHENGERVOGN

1. Start slepe-appen fra app-startmenyen.
2. Gå til slepeinnstillinger.
3. Slå ***Svingkontroll tilhenger*** på eller av.

Systemet slår seg på hver gang du starter kjøretøyet.

HVA ER TRAILER BACKUP ASSISTANCE?

Trailer Backup Assistance bruker betjeningsknappen på midtkonsollen til å hjelpe deg med å styre en tilhenger. Vri bryteren i den retningen du vil at tilhengeren skal kjøre, og systemet styrer kjøretøyet.

SLIK FUNGERER TRAILER BACKUP ASSISTANCE

Trailer Backup Assistance registrerer tilhengervinkelen i forhold til tauebilen ved hjelp av et klistremerke som er festet på tilhengeren, og viser instruksjoner, grafikk og kameravisninger på berøringsskjermen.

Merk: *Trailer Backup Assistance fungerer bare med konvensjonelle tilhengere, koblinger og tilhengerkuler.*

FORHOLDSREGLER VED TRAILER BACKUP ASSISTANCE

ADVARSEL: Forstyrrelser under kjøring kan føre til tap av kontroll over bilen, kollisjon og personskade. Vi anbefaler på det sterkeste å utvise ekstrem aktsomhet ved bruk av utstyr som kan ta fokus fra veien. Ditt primære ansvar er trygg bruk av bilen. Vi advarer mot bruk av håndholdte enheter under kjøring og oppfordrer til bruk av stemmestyrte systemer når det er mulig. Sørg for å gjøre deg kjent med alle aktuelle lokale bestemmelser for bruk av elektroniske enheter under kjøring.

ADVARSEL: Dette systemet bremser ikke kjøretøyet automatisk. Dette systemet er en ekstra kjøreassistanse. Du må fortsatt være oppmerksom, gjøre egne vurderinger og bremse ved behov. Hvis du ikke bruker bremsene når det er nødvendig, kan du kollidere med et annet kjøretøy eller andre gjenstander.

Merk: *Systemet begrenser kjøretøyets hastighet til 5 km/h under drift ved rygging i rett linje. Hastigheten reduseres ved rygging i sving (venstre- eller høyresving).*

Merk: *Systemet erstatter ikke sikker kjøring. Vær oppmerksom på kombinasjonen av kjøretøyet og tilhengeren, og miljøet rundt.*

Merk: *Systemet oppdager eller hindrer verken at kjøretøyet eller tilhengeren kommer i kontakt med hindringer i omgivelsene.*

Merk: *Ved endring av tilhengerretningen svinger kjøretøyets fremre del utover.*

Merk: *Under visse forhold kan tilhengeren snu raskere eller tilhengervinkelen øke mer enn antatt. Overvåk alltid klaringen mellom tilhengeren og kjøretøyet og omgivelsene.*

KONFIGURERE TRAILER BACKUP ASSISTANCE FOR EN VANLIG TILHENGER

RENGJØRING AV TILHENGEREN

Du må konfigurere en tilhenger i systemet for å bruke Trailer Backup Assistance. Dette er et engangsoppsett, og tilhengerinformasjonen lagres i systemet til neste gang du bruker tilhengeren.

Illustrasjonen nedenfor viser eksempler på konvensjonelle tilhengere. Femte hjul- og svanehalstilhengere støttes ikke.

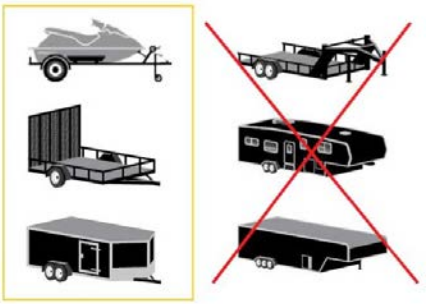

Plassere tilhengeren

Koble tilhengeren til kjøretøyet og koble til det elektriske ledningsnettet. Kontroller at ledningsnettet virker. Se **Tilkobling av en tilhenger** (side 413)..

Merk: *Trailer Backup Assistance fortsetter å virke hvis tilhengerens ledningsnett kobles fra (for eksempel før det rygges ned en båtrampe). Koble til ledningene igjen så snart som mulig.*



Parker kjøretøyet og tilhengeren på et plant underlag.

For å oppnå best mulig resultat, pass på at tilhengeren kjører på høyde med bakken når du kobler til kjøretøyet. Se **Tilkobling av en tilhenger** (side 413)..



Pass på at tilhengeren og kjøretøyet flukter med hverandre. Dette kan gjøres ved å sette girkassen i kjør (D) og dra rett fram.

Rengjøring av tilhengeren på berøringsskjermen

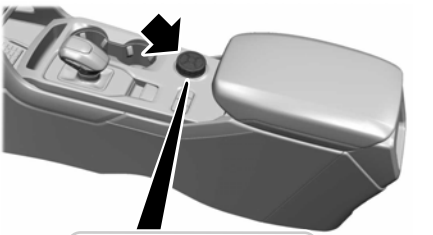

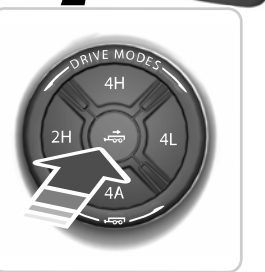

1. Trykk på knappen for å slå på systemet.
2. Trykk på ***Legg til tilhenger*** på berøringsskjermen.
3. Følg anvisningene på berøringsskjermen for å legge inn navnet på tilhengeren og tilhengertypen, og fortsett deretter med oppsett av klistremerket.

PÅFØRE KLISTREMERKET FOR TILHENGERRYGGEHJELPEN

Plasser klistremerket på et sted som er synlig for ryggekameraet. Hele klistremerket må være innenfor 10–48 cm fra midten av tilhengerkulen, som vist i følgende illustrasjon.

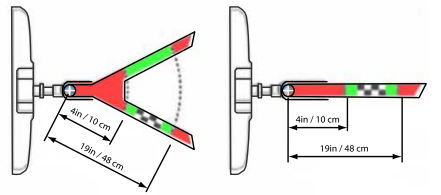

Bruk det medfølgende klistremerkekortet, et målebånd og en penn for å markere nøye området der klistremerket skal festes. Pass på at hele klistremerket befinner seg innenfor det grønne området mellom de to buene eller avstandsmarkørene på illustrasjonen, og at det også er synlig i ryggekameraets display.

Plasser klistremerket når du har funnet riktig plassering.

Merk: *Pass på at ingenting hindrer ryggekameraets visning av klistremerket, for eksempel et jekkhåndtak eller ledninger.*

Merk: *Plasser klistremerket på et plant, tørt og rent vannrett underlag. For best resultat, bruk klistremerket når temperaturen er over 0ºC.*

Merk: *Ikke flytt på klistremerkene etter at de er plassert. Ikke bruk klistremerker om igjen hvis de er fjernet.*

Merk: *Du kan kjøpe flere klistremerker hos din autoriserte forhandler.*

KALIBRERE SYSTEMET

Kalibrering av systemet krever kjøring forover og sving til venstre eller høyre. Følg anvisningene på berøringsskjermen for å avslutte kalibreringen.

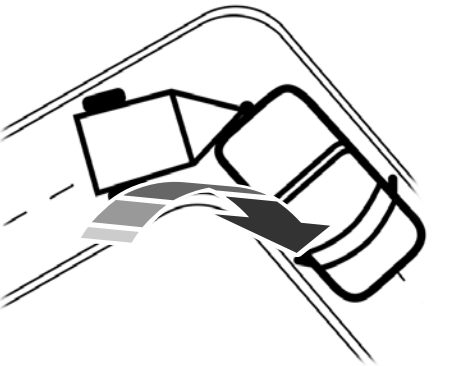

Merk: *For å kalibrere systemet trenger du et område der du trygt kan kjøre forover og svinge til venstre eller høyre. En åpen parkeringsplass er et ideelt sted å utføre kalibreringen.*

Merk: *Du må fullføre minst en 90º-sving, og lengre tilhengere kan kreve en 180º-sving. Kameratilhengerens sporing krever at systemet lokaliserer tilhengerfestets kule og bestemmer tilhengerlengden. Noen tilhengere kan kreve at du kjører rett og deretter svinger flere ganger før kalibreringen er fullført. Berøringsskjermen gir instruksjoner og varsler når kalibreringen er fullført. Hardere svinger (ved behov) hjelper kalibreringen.*

Merk: *Hold rattet rett når berøringsskjermen får beskjed om det. Hvis rattet står i vridd stilling under denne instruksjonen, avbrytes kalibreringen.*

Merk: *Under kalibreringen registrerer systemet tilhengerlengden. Systemet støtter tilhengerlengder på 1,83–6,1 m avstand fra festepunktet til midten av akselen eller akslene. Systemet er designet for å fungere med trekkstenger (tilhengerkulefester) som har et nummerskilt for å feste kulesentermåling til 26–43 cm når det er installert. Ikke bruk trekkstenger eller tilhengere som har en lengde utenfor dette området, siden systemets ytelse forringes. Det kan føre til at systemet ikke fungerer som det skal.*

Merk: *Berøringsskjermen viser om du kjører for sakte eller for fort. Kalibreringen stopper hvis hastigheten er utenfor det nødvendige området på 4–15 km/h.*

Merk: *Ikke kalibrer systemet om natten. Kalibreringsprosessen er kanskje ikke fullført, eller systemet virker ikke som forventet.*

SLÅ TRAILER BACKUP ASSISTANCE AV/PÅ



Trykk på knappen og velg den tilkoblede tilhengeren via berøringsskjermen.

Merk: *En tilhenger må konfigureres for Trailer Backup Assistance. Se* ***Rengjøring av tilhengeren*** *(side 425)..*

Merk: *Hvis du bruker rattet når du bruker Trailer Backup Assistance, slås systemet av og det vises en melding på berøringsskjermen.*

Merk: *Hvis tilhengeren ble koblet til rett før systemet ble slått på, må du kanskje kjøre forover for å initialisere systemet. Følg anvisningene på berøringsskjermen for å aktivere systemet.*

BRUK AV KONTROLLER FOR TRAILER BACKUP ASSISTANCE

Bruk betjeningsknappen for å styre tilhengeren. Fjern hendene fra rattet og vri på betjeningsknappen. Betjeningsknappen fungerer som styreinnretning for tilhengeren.

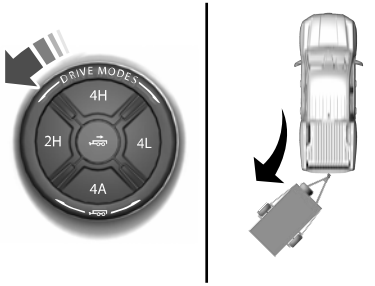

Drei og hold mot klokken for å få tilhengeren til å kjøre til venstre.

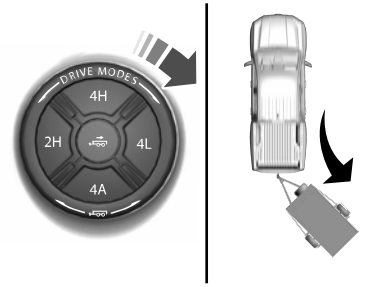

Drei og hold med klokken for å få tilhengeren til å gå til høyre.

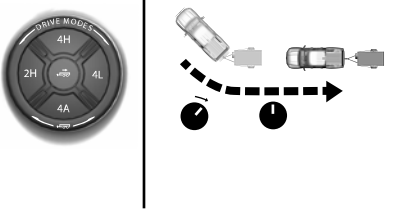

Slipp bryteren når tilhengeren kjører i ønsket retning.

Merk: *Jo mer du dreier på bryteren, desto skarpere dreier tilhengeren.*

Merk: *Rask dreiing og slipp av bryteren fører til en rykkete bevegelse.*

Merk: *Under visse forhold må du kanskje bruke bryteren for å korrigere tilhengerretningen når du forsøker å kjøre tilhengeren rett bakover.*

BRUK AV VISNINGER FOR TRAILER BACKUP ASSISTANCE

Opp til seks kameravisninger kan være tilgjengelige når du bruker Trailer Backup Assistance. Bruk visningen som hjelper deg mest ved rygging av kjøretøyet og tilhengeren.

Merk: *Ryggekameraet er tilgjengelig på alle kjøretøy med funksjonen Trailer Backup Assistance. Ytterligere visninger er tilgjengelige for kjøretøy som er utstyrt med funksjonen ryggeassistent tilhenger.*



360º kameravisning. Viser en 360º-visning på høyre side av berøringsskjermen med ryggekameravisning på venstre side av berøringsskjermen.


Visning av ryggekamera. Viser tilhengerkroken eller det som befinner seg rett bak kjøretøyet.


AUX-kameravisning for tilhenger (hvis montert). Viser et bilde av ryggekameraet av det som befinner seg bak tilhengeren.

Merk: *Denne visningen gir også en bilde-i-bilde-visning.*


Visning av ryggeassistent tilhenger. Viser en sidevisning av lastebilen og tilhengeren. I automodus forskyves denne visningen etter hvert som tilhengeren beveger seg, slik at du ikke må justere kameraet når du svinger. Venstre- og høyrepilen lar deg se andre kameravisninger.


Bilde-i-bilde-visning (hvis montert). Viser en hoved- og en sekundærvisning i visning av tilhengerens AUX-kamera.

Merk: *Bilde-i-bilde-modus er på som standard, og kan ikke slås av.*


Skifte. Trykk for å veksle mellom bilde-i-bilde-visninger.



Automatisk. Trykk for å gå tilbake til automatisk visning.

Merk: *Auto-modus er standardinnstillingen.*

Grafikk for tilkoblingsvinkel

Grafikken for tilkoblingsvinkelen viser en liten gjengivelse av lastebilen med en visuell tilbakemelding for å hjelpe deg med å overvåke tilhengeren. Grafikken viser vinkelen på tilhengerfestet i to forskjellige fargede linjer. En svart strek viser hvor tilhengeren befinner seg i forhold til kjøretøyet. Den hvite linjen angir hvor mye tilhengeren kan dreie basert på rattinngang.

Grafikken viser et gult og rødt område for tilkoblingsvinkelen for å varsle deg om en stor vinkel som kan medføre at du må kjøre forover for å redusere vinkelen. Vinkelgrensene for hver sone varierer avhengig av tilhengerlengden.

Den gule sonen viser at du nærmer deg maksimal regulerbar tilhengervinkel for systemet. Når tilhengeren kjører inn i dette området, er det vanskeligere å redusere tilhengersvingen ved rygging. Det kan være nødvendig å sette kjøretøyet i kjør (D) og trekke forover for å få lastebilen og tilhengeren på linje igjen.

Den røde sonen betyr at du har overskredet den maksimalt kontrollerbare tilhengervinkelen for systemet. Stopp ryggingen umiddelbart. Sett kjøretøyet i kjør (D) og trekk forover til tilhengeren ikke lenger befinner seg i den røde sonen.

Stille inn tilhengervinkelgrensen

1. Fra appmenyen, trykk på slepeknappen.
2. Trykk på den lagrede tilhengeren du vil endre.
3. Trykk på Pro Trailer Backup Assist.
4. Trykk på tilhengervinkelgrense.
5. Trykk på en innstilling.

Normal kontrollvinkel

Standardinnstilling. Dette gir en balansert grense som går tilbake fra en sving til rett bakover med minimal endring av tilhengerretningen.

Maks kontrollvinkel

Øker tilhengervinkelen nær den maksimalt kontrollerbare vinkelen for å gi skarpere svinger, men gir også større endring av tilhengerretningen ved utretting etter en sving.

Ranger (TRA, TRB) Vehicles Built From: 01-11-2024, CG4010noNOR noNOR, Edition date: 202407, DOM

TRAILER BACKUP ASSISTANCE – FEILSØKING

TRAILER BACKUP ASSISTANCE – INFORMASJONSMELDINGER

Melding	Beskrivelse
Finner tilhenger Vent litt ...	Viser når systemet slås på og initialiseres.
Pro Trailer Backup Assist™ Systemet er ikke tilgjengelig	Det foreligger en tilstand som gjør at systemet ikke kan slås på. Hvis meldingen fremdeles vises, må du kontakte forhandleren for å få kjøretøyet ditt kontrollert.
Pro Trailer Backup Assist™ Kjøring kreves for å initialisere styring Trykk knapp for å gå ut	Styresystemet må programmere interne parametere for å aktivere funksjonen fullt ut. Kjør kjøretøyet rett frem over 40 km/h i ca. 5 minutter.
Pro Trailer Backup Assist™ Stopp nå Maksvinkel for tilhenger Trykk knapp for å gå ut	Vises når du har nådd maksimal regulerbar tilhengervinkel for systemet. Sett kjøretøyet i kjør (D), og trekk forover for å få lastebilen og tilhengeren tilbake til rekkestilling. Hvis denne meldingen vises konstant, kan det hende du må gjenta tilhengerkalibreringen. Fjern tilhengeren fra systemet, og gjenta klargjøringen og kalibreringen.
Stans nå. Deaktivert av tilhengervinkel.	Vises når du overskrider den maksimalt kontrollerbare tilhengervinkelen for systemet. Sett kjøretøyet i kjør (D) og trekk forover for å få kjøretøyet og tilhengeren tilbake i rekkestilling. Deretter aktiverer du systemet ved å velge den tilkoblede tilhengeren og følge anvisningene på berøringsskjermen. Hvis denne meldingen vises konstant, må du kanskje gjenta klargjøringen og kalibreringen av tilhengeren. Fjern tilhengeren fra systemet, og gjenta klargjøringen og kalibreringen.
Pro Trailer Backup Assist™ Stopp nå Ta kontroll over rattet	Viser når systemet ikke lenger kan styre kjøretøyet og du må overta styringen.

Melding	Beskrivelse
Pro Trailer Backup Assist™ Tilhenger ikke funnet. Skift til parkering Trykk knapp for å gå ut	Disse meldingene vises når systemet ikke registrerer tilhengeren. Kontroller at ryggekameraet er rent, og at klistremerket er godt synlig på kamerabildet. Du kan også flytte tilhengeren forover eller bakover for å endre tilhengerstillingen og lysforholdene. Hvis disse meldingene fremdeles vises, må du kontakte forhandleren for å få kjøretøyet ditt kontrollert.
Pro Trailer Backup Assist™ Tilhenger ikke funnet. Se brukerhåndboken Trykk knapp for å gå ut	
Pro Trailer Backup Assist™ Tilhenger ikke funnet Kjør frem for å initialisere Trykk knapp for å gå ut	Denne meldingen vises når kamerasystemet ikke kan registrere tilhengeren og krever at tilhengeren beveges for å aktivere tilhengerregistreringen. Kjør forover over 3 km/h for å initialisere systemet.
Pro Trailer Backup Assist™ Stopp nå System ikke aktivt Trykk knapp for å gå ut	Viser når kjøretøyet er i rygging, men systemet ikke er aktivert. Velg den tilkoblede tilhengeren på berøringsskjermen, og følg anvisningene for å aktivere systemet. Denne meldingen vises også når du sikkerhetskopierer under kalibreringen.
Pro Trailer Backup Assist™ Kjør sakte bakover Vri knapp for å styre Trykk knapp for å gå ut	Viser når systemet slås på og er tilgjengelig for bruk.

TRAILER BACKUP ASSISTANCE – VANLIGE SPØRSMÅL

Hvorfor rygger ikke tilhengeren rett?

- Faktorer som tilhengerfeste, camber, veihelling og tilhengeroppheng kan påvirke hvor rett systemet kan reversere tilhengeren når betjeningsknappen ikke dreies. Du kan kompensere for at tilhengeren beveger seg mot høyre eller venstre ved å dreie langsomt på bryteren til tilhengeren følger ønsket bane, og deretter holde knappen i den stillingen.

Hva betyr det hvis systemet forblir på over lengre tid under kalibreringen når systemet settes opp med klistremerket?

- Kameraet kan trenge rengjøring, klistremerket kan være blokkert, trekkstangen kan være utenfor tillatt rekkevidde for 10–48 cm eller du må kanskje flytte til et annet område for å endre belysning og bakgrunn. Kontroller at klistremerket er riktig plassert. Se **Påføre klistremerket for tilhengerryggehjelpen** (side 426).. Du kan flytte til et annet område eller endre retningen du kjører eller sette opp systemet på et annet tidspunkt på dagen. Enkelte tilhengere er ikke kompatible med klistremerke- og kamerasystemet.

Hva betyr det hvis systemet stopper under kalibreringen?

- Det kan forekomme rattinngrep eller tilhengerbevegelse under den rette delen av kalibreringen.

Hva betyr det hvis systemet viser Hold styringen konstant under sving?

- En del av kalibreringsprosessen for klistremerkeoppsettet krever en jevn omdreining. Hvis du beveger rattet hele tiden under svingen, forsinkes kalibreringen. Hold rattet i samme stilling når du dreier for å aktivere kalibreringen.

Hva betyr det hvis systemet viser at det ikke er tilgjengelig?

- Det kan være et undersystem som systemet bruker som ikke virker som det skal, eller det kan være et problem med batterispenningen. Hvis systemet fremdeles viser at det ikke er tilgjengelig, kan du oppsøke din autoriserte forhandler for å få kjøretøyet kontrollert.

Hva betyr det hvis systemet viser at det er nødvendig med kjøring for å initialisere styringen?

- Styresystemet må programmere interne parametere for å slå på funksjonen helt. Kjør kjøretøyet rett frem over 40 km/h i ca. 5 minutter. Dette kan også skje når kjøretøyet er nytt, hvis det er et problem med batterispenningen, eller hvis styringen har fått service.

Hva betyr det hvis systemet krever at du drar forover for å initialisere?

- Dette skjer når kjøretøyet ikke har beveget seg under gjeldende nøkkelsyklus etter at du kobler til og velger tilhenger på berøringsskjermen eller du betjener systemet med hastigheter under 1 km/h over en lengre periode. Kjør fremover over 3 km/h og systemet indikerer når det initialiseres.

Hva betyr det hvis tilhengeren står i maksimal vinkel, eller systemet er deaktivert av tilhengervinkelen?

- Du befinner deg på maksimal kontrollerbar tilhengervinkel for systemet. Sett kjøretøyet i kjør (D), og trekk forover for å få lastebilen og tilhengeren tilbake til rekkestilling. Hvis denne meldingen vises hele tiden, kan det tyde på at klistremerket er feil plassert, at tilhengeren må kalibreres på nytt, eller at tilhengeren eller tilhengermålene ligger utenfor det tillatte området. Systemet er designet for å fungere med trekkstenger som har et nummerskilt for å feste kulesentermåling til 26–43 cm når det er installert. Systemet er designet for å fungere med tilhengere som har et festepunkt for å sentrere akselen eller akselmål på 1,83–6,1 m. Ikke bruk trekkstenger eller tilhengere som har en lengde utenfor dette området, siden systemets ytelse forringes. Det kan føre til at systemet ikke fungerer som det skal. Kontroller at riktig tilhenger er valgt på berøringsskjermen. Kontroller at klistremerket er plassert som anvist. Deretter må du slette tilhengeren fra systemet og gjenta installasjonsprosessen for å kalibrere tilhengeren.

Hva betyr det når systemet ber deg overta kontrollen over rattet?

- Systemet styrer ikke lenger kjøretøyet, og du må overta styringen. Det kan være fire årsaker til at systemet viser denne meldingen:

1. Du har berørt rattet mens systemet styrer. Unngå å berøre hjulet når systemet er i drift.
2. Du har overskredet maksimal hastighet forover på 40 km/h for at funksjonen skal aktiveres på nytt når du girer til revers.
3. Systemet registrerer ikke lenger tilhengeren.
4. Det er ikke oppfylt en intern betingelse for at systemet skal kunne betjenes, slik at det må gå tilbake til manuell kontroll av styringen.

Hva betyr det hvis systemet ikke registrerer en tilhenger som er montert med et klistremerke?

- Systemet krever fri sikt til klistremerket på tilhengeren. Du må holde kameralinsen og klistremerket rene for at systemet skal fungere som det skal. Hvis systemet ikke kan gjenkjenne tilhengeren i første omgang, kan det være nødvendig å endre lysforholdene ved å flytte kjøretøyet med tilhengeren eller vente til forholdene endrer seg. Se **Påføre klistremerket for tilhengerryggehjelpen** (side 426).. Enkelte tilhengere og koblinger er ikke kompatible med klistremerke- og kamerasystemet.

Merk: *Systemet er konstruert for bruk med samme tilhengertilkobling hver gang du velger tilhenger fra berøringsskjermen. Hvis du bruker en annet trekkstang (tilhengerkulefeste) eller et annet pinnehull på trekkstengene med mer enn en, påvirker tilkoblingen av trekkstangen til kjøretøyet tilhengerstillingen, og du må eventuelt gjenta monterings- og kalibreringsprosessen for tilhengeren.*

Ranger (TRA, TRB) Vehicles Built From: 01-11-2024, CG4010noNOR noNOR, Edition date: 202407, DOM

HVA ER RYGGEASSISTENT TILHENGER

Ryggeassistent tilhenger gir bilder og grafikk på berøringsskjermen for å hjelpe deg med å styre kjøretøyet når du rygger en tilhenger.

SLIK FUNGERER RYGGEASSISTENT TILHENGER

Ryggeassistent tilhenger registrerer tilhengervinkelen i forhold til tauebilen ved hjelp av et klistremerke som er festet på tilhengeren, og viser instruksjoner, grafikk og kameravisninger på berøringsskjermen.

Merk: *Ryggeassistent tilhenger fungerer bare på konvensjonelle tilhengere og tilkoblingsdeler, og på kjøretøy med 360-graders kamerasystem.*

RYGGEASSISTENT TILHENGER – FORHOLDSREGLER

ADVARSEL: Forstyrrelser under kjøring kan føre til tap av kontroll over bilen, kollisjon og personskade. Vi anbefaler på det sterkeste å utvise ekstrem aktsomhet ved bruk av utstyr som kan ta fokus fra veien. Ditt primære ansvar er trygg bruk av bilen. Vi advarer mot bruk av håndholdte enheter under kjøring og oppfordrer til bruk av stemmestyrte systemer når det er mulig. Sørg for å gjøre deg kjent med alle aktuelle lokale bestemmelser for bruk av elektroniske enheter under kjøring.

ADVARSEL: Dette systemet bremser ikke kjøretøyet automatisk. Dette systemet er en ekstra kjøreassistanse. Du må fortsatt være oppmerksom, gjøre egne vurderinger og bremse ved behov. Hvis du ikke bruker bremsene når det er nødvendig, kan du kollidere med et annet kjøretøy eller andre gjenstander.

Merk: *Systemet erstatter ikke sikker kjøring. Vær oppmerksom på kombinasjonen av kjøretøyet og tilhengeren, og miljøet rundt.*

Merk: *Systemet oppdager eller hindrer verken at kjøretøyet eller tilhengeren kommer i kontakt med hindringer i omgivelsene.*

Merk: *Ved endring av tilhengerretningen svinger kjøretøyets fremre del utover.*

Merk: *Under visse forhold kan tilhengeren snu raskere eller tilhengervinkelen øke mer enn antatt. Overvåk alltid klaringen mellom tilhengeren og kjøretøyet og omgivelsene.*

KONFIGURERE RYGGEASSISTENT TILHENGER FOR EN VANLIG TILHENGER

RENGJØRING AV TILHENGEREN

Du må konfigurere en tilhenger i systemet for å bruke ryggeassistent tilhenger. Dette er et engangsoppsett, og tilhengerinformasjonen lagres i systemet til neste gang du bruker tilhengeren.

Systemet fungerer kun med konvensjonelle tilhengere. Den egner seg ikke til andre typer, inkludert femte hjul- og svanehals. Illustrasjonen nedenfor viser eksempler på konvensjonelle tilhengere på venstre side.

Ranger (TRA, TRB) Vehicles Built From: 01-11-2024, CG4010noNOR noNOR, Edition date: 202407, DOM

Merk: *Visninger fra ryggeassistent tilhenger er tilgjengelig uten tilhengeroppsett. Fullstendig funksjonalitet, inkludert grafikk og automatisk visningsveksling, er imidlertid mulig via oppsett. Oppsettet er nødvendig for å aktivere Trailer Backup Assistance.*

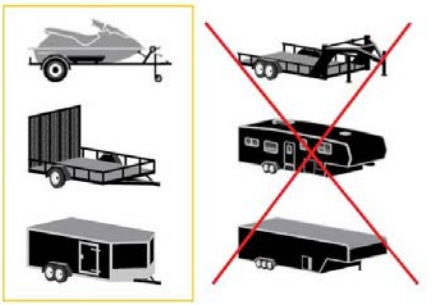

Plassere tilhengeren

Koble tilhengeren til kjøretøyet og koble til det elektriske ledningsnettet. Kontroller at ledningsnettet virker. Se **Tilkobling av en tilhenger** (side 413)..



Parker kjøretøyet og tilhengeren på et plant underlag.

For å oppnå best mulig resultat, pass på at tilhengeren kjører på høyde med bakken når du kobler til kjøretøyet. Se **Tilkobling av en tilhenger** (side 413)..

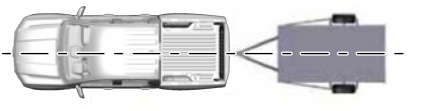

Pass på at tilhengeren og kjøretøyet flukter med hverandre. Dette kan gjøres ved å sette girkassen i kjør (D) og dra rett fram.

Rengjøring av tilhengeren på berøringsskjermen

1. Skift til revers (R).
2. Trykk på menyvisningsknappen for kamera.
3. Trykk på tilhengervisning-ikonet.
4. Trykk på ***Legg til tilhenger***.
5. Følg anvisningene på berøringsskjermen for å legge inn navnet på tilhengeren og tilhengertypen, og fortsett deretter med oppsett av klistremerket.

PÅFØRE KLISTREMERKE FOR TILHENGERRYGGEHJELP

Plasser klistremerket på et sted som er synlig for ryggekameraet. Hele klistremerket må være innenfor 10–48 cm fra midten av tilhengerkulen, som vist i følgende illustrasjon.

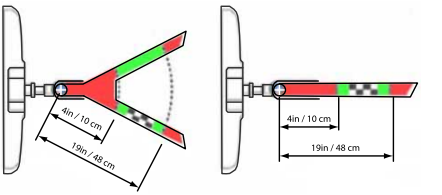

Bruk det medfølgende klistremerkekortet, et målebånd og en penn for å markere nøye området der klistremerket skal festes. Pass på at hele klistremerket befinner seg innenfor det grønne området mellom de to buene eller avstandsmarkørene på illustrasjonen, og at det også er synlig i ryggekameraets display.

Plasser klistremerket når du har funnet riktig plassering.

Merk: *Pass på at ingenting hindrer ryggekameraets visning av klistremerket, for eksempel et jekkhåndtak eller ledninger.*

Merk: *Plasser klistremerket på et plant, tørt og rent vannrett underlag. For best resultat, bruk klistremerket når temperaturen er over 0°C.*

Merk: *Ikke flytt på klistremerkene etter at de er plassert. Ikke bruk klistremerker igjen hvis de er fjernet.*

Merk: *Du kan kjøpe flere klistremerker hos din autoriserte forhandler.*

KALIBRERE SYSTEMET

Kalibrering av systemet krever kjøring forover og sving til venstre eller høyre. Følg anvisningene på berøringsskjermen for å avslutte kalibreringen.



Merk: *For å kalibrere systemet trenger du et område der du trygt kan kjøre forover og svinge til venstre eller høyre. En åpen parkeringsplass er et ideelt sted å utføre kalibreringen.*

Merk: *Hold rattet rett når berøringsskjermen får beskjed om det. Hvis rattet står i vridd stilling under denne instruksjonen, avbrytes kalibreringen.*

Merk: *Under kalibreringen registrerer systemet tilhengerlengden. Systemet støtter tilhengerlengder på 1,83–6,1 m avstand fra festepunktet til midten av akselen eller akslene. Systemet er designet for å fungere med trekkstenger (tilhengerkulefester) som har et nummerskilt for å feste kulesentermåling til 26–43 cm når det er installert. Ikke bruk trekkstenger eller tilhengere som har en lengde utenfor dette området, siden systemets ytelse forringes. Det kan føre til at systemet ikke fungerer som det skal.*

Merk: *Berøringsskjermen viser om du kjører for sakte eller for fort. Kalibreringen stopper hvis hastigheten er utenfor det nødvendige området på 4–15 km/h.*

Merk: *Du må fullføre minst en 90°-sving, og lengre tilhengere kan kreve en 180°-sving. Kameratilhengerens sporing krever at systemet lokaliserer tilhengerfestets kule og bestemmer tilhengerlengden. Noen tilhengere kan kreve at du kjører rett og deretter svinger flere ganger før kalibreringen er fullført. Berøringsskjermen gir instruksjoner og varsler når kalibreringen er fullført.*

Merk: *Ikke kalibrer systemet om natten. Kalibreringsprosessen er kanskje ikke fullført, eller systemet virker ikke som forventet.*

Ranger (TRA, TRB) Vehicles Built From: 01-11-2024, CG4010noNOR noNOR, Edition date: 202407, DOM

SLÅ RYGGEASSISTENT TILHENGER AV OG PÅ

Skift til revers (R), trykk på menyvisningsknappen for ryggekameraet for å utvide menyen, trykk på tilhengerikonet og bruk berøringsskjermen til å velge den tilkoblede tilhengeren.

Merk: *Hvis tilhengeren ble koblet til rett før systemet ble slått på, må du kanskje kjøre forover for å initialisere systemet. Følg anvisningene på berøringsskjermen for å aktivere systemet.*

BRUKE RYGGEASSISTENT TILHENGER VISNINGER

Opp til seks kameravisninger kan være tilgjengelige ved bruk av ryggeassistent tilhenger. Bruk visningen som hjelper deg mest ved rygging av kjøretøyet og tilhengeren.



360º kameravisning. Viser en 360º-visning på høyre side av berøringsskjermen med ryggekameravisning på venstre side av berøringsskjermen.



Visning av ryggekamera. Viser tilhengerkroken eller det som befinner seg rett bak kjøretøyet.



AUX-kameravisning for tilhenger. Viser et bilde av ryggekameraet av det som befinner seg bak tilhengeren.

Merk: *Denne visningen gir også en bilde-i-bilde-visning.*



Visning av ryggeassistent tilhenger. Viser en sidevisning av lastebilen og tilhengeren. I automodus forskyves denne visningen etter hvert som tilhengeren beveger seg, slik at du ikke må justere kameraet når du svinger. Venstre- og høyrepilen lar deg se andre kameravisninger.



Rett backup-modus. Viser hvilken vei du skal dreie rattet for å holde tilhengeren rett. Bruk denne visningen når du ønsker å holde tilhengeren helt på flukt med lastebilen.

Merk: *Denne visningen gir også en bilde-i-bilde-visning.*

Merk: *Det kan være nødvendig å sette kjøretøyet i kjør (D), kjøre forover og rette ut kjøretøyet og tilhengeren før du går inn i modusen for rettrygging.*



Bilde-i-bilde-visning. Viser en hoved- og en sekundærvisning i visning av tilhengerens AUX-kamera.

Merk: *Bilde-i-bilde-modus er på som standard, og kan ikke slås av.*



Skifte. Trykk for å veksle mellom bilde-i-bilde-visninger.



Dette tar deg tilbake til 360º-kamerasystemet og ut av funksjonen ryggeassistent tilhenger.

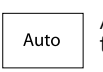

Automatisk. Trykk for å gå tilbake til automatisk visning.

Merk: *Auto-modus er standardinnstillingen.*

Grafikk for tilkoblingsvinkel

Grafikken for tilkoblingsvinkelen viser en liten gjengivelse av lastebilen med en visuell tilbakemelding for å hjelpe deg med å overvåke tilhengeren. Grafikken viser vinkelen på tilhengerfestet i to forskjellige fargede linjer. En svart strek viser hvor tilhengeren befinner seg i forhold til kjøretøyet. Den hvite linjen angir hvor mye tilhengeren kan dreie avhengig av rattstillingen.

Grafikken viser et gult og rødt område for tilkoblingsvinkelen for å varsle deg om en stor vinkel som kan medføre at du må kjøre forover for å redusere vinkelen. Vinkelgrensene for hver sone varierer avhengig av tilhengerlengden.

Den gule sonen viser at du nærmer deg maksimal regulerbar tilhengervinkel for systemet. Når tilhengeren kjører inn i dette området, er det vanskeligere å redusere tilhengersvingen ved rygging. Det kan være nødvendig å sette kjøretøyet tilbake i kjør (D) og trekke forover for å få lastebilen og tilhengeren tilbake til rekkestilling.

Den røde sonen betyr at du har overskredet den maksimalt kontrollerbare tilhengervinkelen for systemet. Stopp ryggingen umiddelbart. Sett kjøretøyet i kjør (D) og trekk forover til tilhengeren ikke lenger befinner seg i den røde sonen.

RYGGEASSISTENT TILHENGER – FEILSØKING

RYGGEASSISTENT TILHENGER – INFORMASJONSMELDINGER

Melding	Beskrivelse
Finner tilhenger Vent litt ...	Viser når systemet slås på og initialiseres.
Ryggeassistent tilhenger Systemet er ikke tilgjengelig	Det foreligger en tilstand som gjør at systemet ikke kan slås på. Hvis meldingen fremdeles vises, må du kontakte forhandleren for å få kjøretøyet ditt kontrollert.
Ryggeassistent tilhenger Krever kjøring for å initialisere styring Trykk OK for å gå ut	Styresystemet må programmere interne parametere for å aktivere funksjonen fullt ut. Kjør kjøretøyet rett frem over 40 km/h i ca. 5 minutter.
Stans nå. Deaktivert av tilhengervinkel.	Vises når du overskrider den maksimalt kontrollerbare tilhengervinkelen for systemet. Sett kjøretøyet i kjør (D) og trekk forover for å få kjøretøyet og tilhengeren tilbake i rekkestilling. Deretter aktiverer du systemet ved å velge den tilkoblede tilhengeren og følge anvisningene på berøringsskjermen. Hvis denne meldingen vises konstant, må du kanskje gjenta klargjøringen og kalibreringen av tilhengeren. Fjern tilhengeren fra systemet, og gjenta klargjøringen og kalibreringen.
Ryggeassistent tilhenger Tilhenger ikke funnet. Se brukerhåndboken. Trykk OK for å gå ut	Vises når systemet ikke registrerer tilhengeren. Kontroller at ryggekameraet er rent, og at klistremerket er godt synlig på kamerabildet. Du kan også flytte tilhengeren forover eller bakover for å endre tilhengerstillingen og lysforholdene. Hvis denne meldingen fremdeles vises, må du kontakte forhandleren for å få kjøretøyet ditt kontrollert.
Ryggeassistent tilhenger Tilhenger ikke funnet Kjør frem for å initialisere Trykk OK for å gå ut	Denne meldingen vises når kamerasystemet ikke kan registrere tilhengeren og krever at tilhengeren beveges for å aktivere tilhengerregistreringen. Kjør forover over 3 km/h for å initialisere systemet.

RYGGEASSISTENT TILHENGER – VANLIGE SPØRSMÅL

Hva betyr det hvis den samme meldingen vises lenge under kalibreringen når systemet settes opp med klistremerket?

Kameraet kan trenge rengjøring, klistremerket kan være blokkert, trekkstangen kan være utenfor tillatt rekkevidde for 10–48 cm eller du må kanskje flytte til et annet område for å endre belysning og bakgrunn. Kontroller at klistremerket er riktig plassert. Se **Påføre klistremerke for tilhengerryggehjelp** (side 436).. Du kan flytte til et annet område eller endre retningen du kjører eller sette opp systemet på et annet tidspunkt på dagen. Enkelte tilhengere er ikke kompatible med klistremerke- og kamerasystemet.

Hva betyr det hvis systemet stopper under kalibreringen?

Det kan forekomme rattinngrep eller tilhengerbevegelse under den rette delen av kalibreringen.

Hva betyr det hvis systemet viser Hold styringen konstant under sving?

En del av kalibreringsprosessen for klistremerkeoppsettet krever en jevn omdreining. Hvis du beveger rattet hele tiden under svingen, forsinkes kalibreringen. Hold rattet i samme stilling når du dreier for å aktivere kalibreringen.

Hva betyr det hvis systemet viser at det ikke er tilgjengelig?

Det kan være et undersystem som systemet bruker som ikke virker som det skal, eller det kan være et problem med batterispenningen. Hvis systemet fremdeles viser at det ikke er tilgjengelig, kan du oppsøke din autoriserte forhandler for å få kjøretøyet kontrollert.

Hva betyr det hvis systemet viser at det er nødvendig med kjøring for å initialisere styringen?

Styresystemet må programmere interne parametere for å slå på funksjonen helt. Kjør kjøretøyet rett frem over 40 km/h i ca. 5 minutter. Dette kan også skje når kjøretøyet er nytt, hvis det er et problem med batterispenningen, eller hvis styringen har fått service.

Hva betyr det hvis systemet krever at du drar forover for å initialisere?

Dette skjer når kjøretøyet ikke har beveget seg under gjeldende nøkkelsyklus etter at du kobler til og velger tilhenger på berøringsskjermen eller du betjener systemet med hastigheter under 1 km/h over en lengre periode. Kjør fremover over 3 km/h og systemet indikerer når det initialiseres.

Hva betyr det hvis tilhengeren står i maksimal vinkel, eller systemet er deaktivert av tilhengervinkelen?

Du befinner deg på maksimal kontrollerbar tilhengervinkel for systemet. Sett kjøretøyet i kjør (D), og trekk forover for å få lastebilen og tilhengeren tilbake til rekkestilling. Hvis denne meldingen vises hele tiden, kan det tyde på at klistremerket er feil plassert, at tilhengeren må kalibreres på nytt, eller at tilhengeren eller tilhengermålene ligger utenfor det tillatte området. Systemet er designet for å fungere med trekkstenger som har et nummerskilt for å feste kulesentermåling til 26–43 cm når det er installert. Systemet er designet for å fungere med tilhengere som har et festepunkt for å sentrere akselen eller akselmål på 1,83–6,1 m. Ikke bruk trekkstenger eller tilhengere som har en lengde utenfor dette området, siden systemets ytelse forringes. Det kan føre til at systemet ikke fungerer som det skal. Kontroller at riktig tilhenger er valgt på berøringsskjermen. Kontroller at klistremerket er plassert som anvist. Deretter må du slette tilhengeren fra systemet og gjenta installasjonsprosessen for å kalibrere tilhengeren.

Hva betyr det hvis systemet ikke registrerer en tilhenger som er montert med et klistremerke?

Systemet krever fri sikt til klistremerket på tilhengeren. Du må holde kameralinsen og klistremerket rene for at systemet skal fungere som det skal. Hvis systemet ikke kan gjenkjenne tilhengeren i første omgang, kan det være nødvendig å endre lysforholdene ved å flytte kjøretøyet med tilhengeren eller vente til forholdene endrer seg. Se **Påføre klistremerke for tilhengerryggehjelp** (side 436).. Enkelte tilhengere er ikke kompatible med klistremerke- og kamerasystemet.

Merk: *Systemet er konstruert for bruk med samme tilhengertilkobling hver gang du velger tilhenger fra berøringsskjermen. Hvis du bruker en annet trekkstang (tilhengerkulefeste) eller et annet pinnehull på trekkstengene med mer enn en, påvirker tilkoblingen av trekkstangen til kjøretøyet tilhengerstillingen, og du må eventuelt gjenta monterings- og kalibreringsprosessen for tilhengeren.*

GRUNNLEGGENDE TERRENGKJØ-RINGSTEKNIKKER

Kjøretips for terrengkjøring

Før kjøretøyet kjøres til terrengkjøring, utfør en grunnleggende kontroll for å kontrollere at kjøretøyet er i god stand.

Vi anbefaler at du alltid bruker minst to kjøretøy under terrengkjøring. Kompissystemet bidrar til å sikre at hjelp er i nærheten hvis et kjøretøy setter seg fast eller blir skadet. Det er også lurt å ta med seg utstyr som f.eks. førstehjelpsutstyr, vann, tauestropp og mobiltelefon.

Følgende råd for sikker terrengkjøring:

- Styr, brems og akselerér jevnt og kontrollert. Unngå rykkete, ujevn bevegelse.
- Se frem og hold øye med hindringer forut eller andre faktorer som kan tyde på endring i veigrepet, slik at du kan justere kjørehastigheten deretter og eventuelt ta en annen rute.
- Hvis for- eller bakhjulsopphenget nærmer seg bunnen, eller hvis du støter på for mye kontakt med lamellplatene, må du redusere hastigheten for å unngå mulige skader på kjøretøyet.
- Vi anbefaler at du bruker kjøretøykommunikasjon, for eksempel retningslys, bremselys og nødblinklys, for å varsle andre førere om hva du har tenkt å gjøre, og om hindringer som kan føre til potensielle skader på kjøretøyet.
- Sørg alltid for at det er tilstrekkelig bakkeklaring, og velg en rute der det er lite fare for at undersiden av kjøretøyet hektes i en hindring.
- Når du skal forsere hindringer ved lav hastighet, trår du lett på bremsen samtidig som du bruker gasspedalen. På den måten bevarer du kontrollen og unngår plutselige rykk i kjøretøyet. Bruk av lav firehjulsdrift (4L) hjelper også på dette.

Forsering av hindringer

- Undersøk alltid ruten videre før du forsøker å forsere en hindring. Det er best å se på hindringen utenfra, slik at du får en god forståelse av terrengforholdene både foran og bak hindringen.
- Kjør langsomt mot hindringer.
- Hvis du ikke kan unngå en større hindring som en stein, passer du på at du kjører over steinen med dekket og ikke understellet på kjøretøyet. Dette hindrer at kjøretøyet skades.
- Kryss grøfter og utvaskinger i en vinkel på 45º, slik at hvert hjul kan krysse hindringen uavhengig av hverandre.

Kjøring i oppoverbakke

ADVARSEL: Når du rygger ned en bakke, må du være svært forsiktig så kjøretøyet ikke får sleng.

Ikke kjør over en bakketopp uten å sjekke hvilke forhold som venter deg på den andre siden. Ikke rygg over en bakketopp uten hjelp fra en som holder utkikk.

Ranger (TRA, TRB) Vehicles Built From: 01-11-2024, CG4010noNOR noNOR, Edition date: 202407, DOM

- Forsøk alltid å kjøre opp bratte bakker vinkelrett i stedet for på tvers.
- IKKE forsøk å snu og kjøre ned igjen hvis kjøretøyet ikke klarer å ta seg opp bakken. Skift til lavt nivå og rygg forsiktig ned bakken.
- Velg et lavt gir og aktiver funksjonen for bratt nedstigning når du kjører ned en bratt bakke. Bruk gasspedalen og bremsepedalen for å kontrollere nedstigningshastigheten.

Merk: *Funksjonen for bratt nedstigning fungerer også i revers og bør brukes i denne situasjonen.*

Merk: *Unngå å svinge i bratte bakker eller hellinger. Du kan miste veigrepet, skli til siden eller at kjøretøyet velter.*

Kjøring over steiner og på grus

Ikke kjør slik at en stein passerer mellom dekkene hvis den er stor nok til å kunne slå mot akslene eller understellet. La det være et stort mellomrom mellom kjøretøyet og andre kjøretøy for å minimere risikoen for skader. Unngå støvskyer, da disse vil redusere sikten.

KJØRING I HØYE HASTIGHETER - RAPTOR

Hvis du planlegger å bruke kjøretøyet til seriøs terrengkjøring ved høy hastighet, anbefaler vi følgende:

- Utstyr kjøretøyet med sikkerhetsutstyr som er egnet for berging i terreng.
- Bruk personlig verneutstyr, inkludert en sertifisert hjelm og godkjent nakkestøttebeskyttelse.
- Observer ved lav hastighet i ukjente områder for å bli oppmerksom på eventuelle hindringer du kan møte.

Kjøretøygarantien dekker ikke skader som er forårsaket av å ha kjørt kjøretøyet utover dets kapasitet, eller i ekstreme terrengforhold. Skadene kan omfatte, men er ikke begrenset til, glideskiver, støtbeskyttere, elektriske stigtrinn og utvendige belegg samt bøyd, sprukket eller brukket karosseri, ramme- og understellsdeler.

Merk: *Kjøring av kjøretøyet i terreng i høye hastigheter krever en alternativ vedlikeholdsplan.*

KJØRING I VANN – BEGRENSNINGER

ADVARSEL: Ikke forsøk å krysse steder med sterk, dyp strøm. Unnlatelse av å følge denne instruksjonen kan føre til tap av kontroll over bilen, alvorlig eller livstruende personskade.

Fastslå dybden på vannet og hastigheten på strømmen før du forsøker å krysse en bekk/elv. Etter hvert som vannet blir dypere, reduserer du kjørehastigheten for å unngå potensielle skader på kjøretøyet.

Vanndybden, strømmen og bunnen vil være avgjørende for om det er mulig å komme seg trygt over. Hvis bunnen er myk, vil kjøretøyet synke ned, slik at vannivået rundt kjøretøyet i praksis øker. Ha dette i bakhodet når du fastslår dybden på vannet. Vær oppmerksom på at hindringer og annet kan ligge under vannets overflate.

Merk: *Kryss rennende vann i en vinkel som vender lett oppstrøms.*

Merk: *Kjør lett og unngå skader på miljøet.*

Kjør sakte når du krysser bekker/elver. Start svært sakte ved innkjøring, og øk deretter farten. Fortsett i jevn, sakte hastighet mens du trykker lett på gasspedalen. Når du er nesten over på andre siden, løfter du foten litt av gasspedalen for å redusere frontbølgen. Trå gasspedalen sakte og så langt inn som nødvendig for å ta deg over på andre siden

Merk: *Ikke forsøk å akselerere gjennom vannet.*

Hvis du holder for høy hastighet i vann eller du kjører gjennom dypt vann, kan det komme vann i motoren, girkassen, overføringshuset, akslene, elektriske komponenter eller kupeen. Sølevann kan redusere effekten til kjølesystemet gjennom avleiringer i radiatoren. Kjøretøygarantien dekker ikke vannskader.

Merk: *Ikke overstig 7 km/h når du kjører gjennom vann*

Aldri stopp opp eller slå av tenningen mens du kjører i dypt vann, med mindre det har kommet vann i luftinntaket til motoren. Ikke forsøk å starte motoren på nytt hvis den stopper. Hold dørene helt lukket når du kjører gjennom vann. Vær ekstra forsiktig ved kryssing av vann. Ikke kjør i vann med mindre det er uunngåelig. Kjør kun gjennom områder som er tildelt og godkjent. Fastslå utkjøringspunkter nedstrøms for innkjøringspunktet for å ta høyde for avdrift. Hvis du har andre kjøretøy foran deg, venter du til de er ute av vannet. Urolig vann kan gjøre det vanskeligere å krysse trygt.

Sterke strømmer kan selv på grunt vann spyle bort leire under dekkene eller skyve kjøretøyet over glatte steiner eller flater. Aldri forsøk å krysse rennende vann som er dypere enn kjøretøyets bakkeklaring. Selv ved svak strøm kan kjøretøyets karosseri bli presset nedstrøms og ut av kontroll. Ikke kryss bekker/elver med sterk strøm og stigende vassføring – vent til strømningen avtar.

Hvis du kjører i vann jevnlig, må du få kjøretøyet kontrollert med faste mellomrom for å se etter tegn på vann i kjøretøyvæskene. Hvis det oppdages vann i kjøretøyvæskene, må du kontakte en autorisert forhandler eller få utført service på kjøretøyet.

Når du har kjørt gjennom vannet, kontrollerer du – så snart det er trygt – at bremsene, hornet, lysene og rattet fortsatt fungerer riktig.

VANNPLANING - UNNTATT: RAPTOR

ADVARSEL: Ikke forsøk å krysse steder med sterk, dyp strøm. Unnlatelse av å følge denne instruksjonen kan føre til tap av kontroll over bilen, alvorlig eller livstruende personskade..

Etter hvert som vannet blir dypere, må du senke kjørehastigheten for å unngå potensielle skader på kjøretøyet.



- Forsøk alltid å bestemme dybden før kryssing av vann. Kjør aldri gjennom vann som står høyere enn nedre del av hjulnavene.
- Fortsett langsomt og unngå å sprute mer vann enn nødvendig.
- Vær oppmerksom på at hindringer og annet kan ligge under vannets overflate.
- Hold dørene helt lukket under kryssing av vann.
- Kontroller bremsene, hornet, lysene og rattet for å kontrollere at disse systemene virker som de skal etter å ha kjørt gjennom vann, og så snart det er trygt.

Merk: *Det er fare for motorskade hvis du får vann i luftfilteret.*

VANNPLANING - RAPTOR

ADVARSEL: Ikke forsøk å krysse steder med sterk, dyp strøm. Unnlatelse av å følge denne instruksjonen kan føre til tap av kontroll over bilen, alvorlig eller livstruende personskade..

Etter hvert som vannet blir dypere, må du senke kjørehastigheten for å unngå potensielle skader på kjøretøyet.



- Forsøk alltid å bestemme dybden før kryssing av vann.
- Fortsett langsomt og unngå å sprute mer vann enn nødvendig.
- Vær oppmerksom på at hindringer og annet kan ligge under vannets overflate.
- Hold dørene helt lukket under kryssing av vann.
- Kontroller bremsene, hornet, lysene og rattet for å kontrollere at disse systemene virker som de skal etter å ha kjørt gjennom vann, og så snart det er trygt.

Merk: *Det er fare for motorskade hvis du får vann i luftfilteret.*

TERRENGKJØRING – HJELP - RAPTOR

Velge offroad-kjøremodus

Riktig kjøremodus forbedrer kontrollen over kjøretøyet. Se **Kjøremoduskontroll** (side 348)..

Bruke firehjulsdrift

Kjøretøyet har et firehjulsdriftssystem som tilbyr ulike moduser for å hjelpe deg med å optimalisere trekkraften på alle terrengoverflater. Se **Firehjulsdrift** (side 261)..

Bruke kameraene under terrengkjøring

Forbedre terrengkjøringsopplevelsen med 360-graders kamera. Se **360-graders kamera** (side 319)..

Bruke den bakre differensiallåsen

Når den er aktivert, gir den bakre differensiallåsen ekstra veigrep ved å tvinge begge bakhjulene til å rotere med samme hastighet.

Merk: *Den bakre differensiallåsen er bare tilgjengelig når kjøretøyet har høy firehjulsdrift (4H) eller firehjulsdrift lav (4L). Se* ***Elektronisk differensialsperre*** *(side 270)..*

Bruke terrengkontroll

Sporkontroll lar deg manøvrere kjøretøyet uten å bruke gass- og bremsepedalene.

Systemet styrer akselerasjon og bremsing i vanskelige terrengforhold, og lar deg fokusere på styringen. Se **Terrengstyring** (side 300)..

Terrengkontroll-ytelse:

- Styrer hjulspinn for å maksimere trekkraft.
- Bremser for å maksimere veigrep i skråninger.

Bruke 1-pedals kjøring

1-pedals kjøring på ujevnt underlag gir deg mulighet til å akselerere og bremse bare med gasspedalen.

Bruk denne funksjonen for å opprettholde en konstant hastighet når du kjører over store hindringer som steiner og trestammer.

Ved firehjulsdrift høy (4H) har systemet funksjonalitet for pedalbremsing og automatisk bakkehold.

Merk: *1-pedals kjøring på ujevnt underlag er kun tilgjengelig når kjøretøyet er i firehjulsdrift høy (4H) eller firehjulsdrift lav (4L).*

ETTER Å HA BRUKT BILEN TIL TERRENGKJØRING

ADVARSEL: Etter terrengkjøring, før du kommer tilbake på veien, må du se etter skade på hjulene og dekkene. Terrengkjøring kan føre til skade på hjulene og dekkene som kan føre til dekkfeil, at du mister kontrollen over kjøretøyet, alvorlig personskade eller død.

ADVARSEL: Før kjøring må du forsikre deg om at dekkene har anbefalt dekktrykk. Anbefalt dekktrykk er angitt på dekketiketten eller på sikkerhetssertifiseringsetiketten på B-stolpen, på innsiden av førerdøren.

Se etter skader på kjøretøyet etter terrengkjøring; hvis nødvendig må du få kjøretøyet reparert så snart som mulig. Inspiser understellet til kjøretøyet ditt ved å sjekke dekk, karosseristruktur, styring, hjuloppheng og eksosanlegg for skader.

Sjekk radiatoren for søle og rusk og rengjør etter behov.

Fjern opphopninger av planter og kratt. Dette kan være en brannfare eller skjule skader på drivstoffrør, bremseslanger og drivaksler.

Når kjøretøyet er slått av, bruk en lavtrykksslange for å skylle bort søle og smårester. Du må eventuelt strekke deg forbi de aktive grillsjalusiene for å fjerne større rester.

Hvis du opplever uvanlige vibrasjoner etter kjøring i gjørme, slaps eller lignende forhold, sjekk om noe har satt seg fast i hjulene. Materiale som sitter fast kan forårsake vibrasjoner under kjøring og ubalanse i hjulene. Fjern materialet for å løse problemet.

Ranger (TRA, TRB) Vehicles Built From: 01-11-2024, CG4010noNOR noNOR, Edition date: 202407, DOM

SKJERMBILDE FOR TERRENGKJØRING

HVA ER SKJERMBILDET FOR TERRENGKJØRING

Skjermbildet for terrengkjøring viser informasjon om kjøretøyets posisjon og ytelse. Det er designet for å hjelpe deg å få mest mulig ut av kjøretøyets terrenggående egenskaper.

SLIK FUNGERER SKJERMBILDET FOR TERRENGKJØRING

Statusskjermbildet for terrengkjøring hjelper deg ved å:

- Bruke kameraene for å vise hva som befinner seg rett foran og bak kjøretøyet, slik at du kan unngå hindringer.
- Viser informasjon relatert til dekktrykk hvis kjøretøyet er utstyrt med dekktrykkovervåkingssystemet.
- Viser informasjon relatert til status for drivverk.
- Gi deg mulighet til å aktivere eller deaktivere en rekke behovsstyrte funksjoner.

SLÅ SKJERMBILDET FOR TERRENGKJØRING AV OG PÅ



Trykk inn og slipp tenningsbryteren for å aktivere. Trykk inn og slipp igjen for å deaktivere.

Skjermbildet for terrengkjøring kan også aktiveres og deaktiveres via berøringsskjermen:

1. Trykk på Kontroller i innstillingsmenyen. Se **Midtre skjerm** (side 603)..
2. Trykk på Offroad.

BRUKE SKJERMBILDET FOR TERRENGKJØRING - BILER MED: 360-GRADERS KAMERA, UNNTATT: RAPTOR

Knappene på siden i skjermbildet for terrengkjøring gir deg mulighet til å slå på og av de ulike funksjonene.

Ranger (TRA, TRB) Vehicles Built From: 01-11-2024, CG4010noNOR noNOR, Edition date: 202407, DOM

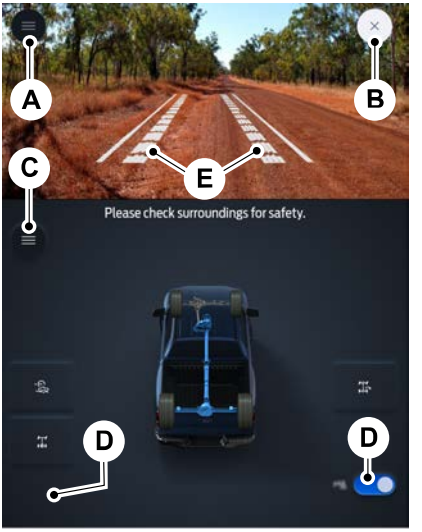

A	Visning fra terrengkjøringskameraet.
B	Lukk statusskjermbilde for terrengkjøring.
C	Informasjonsmeny.
D	Terrengfunksjonsknapper.
E	Aktive hjelpelinjer.

Terrengfunksjonsknapper.

Disse knappene aktiverer ulike terrengfunksjoner. Funksjonene varierer avhengig av kjøretøyets utstyrsnivå.

Hastighetskontroll ved bratt nedstigning. Se **Hill descent control** (side 306)..

Terrengstyring. Se **Terrengstyring** (side 300)..

Bakre differensialsperre. Se **Elektronisk differensialsperre** (side 270)..

Terrengsvinghjelp. Se **Terrengsvinghjelp** (side 304)..

Parkeringshjelp. Se **Parkeringshjelp** (side 311)..

Parkeringshjelp. Se **Parkeringshjelp** (side 311)..

Informasjon om terrengkjøring etter forespørsel

Terrengkjøringsstatus.

Pitch og rull.

Parkeringshjelpindikatorer. Se **Parkeringshjelpindikatorer** (side 314)..

Terrengkjøringskamera

Terrengkjøringskameraet viser et videobildet av området foran eller bak kjøretøyet. For tilgjengelige kameravisninger, Se **Skifte visning for 360-graderskameraet** (side 322)..

Merk: *Det er ikke sikkert at kamerasignalet starter automatisk sammen med skjermbildet for terrengkjøring. Start i så fall kamerasignalet på nytt med kameraknappen. Se* ***Slå på/av 360-graderskameraet*** *(side 321)..*

BRUKE SKJERMBILDET FOR TERRENGKJØRING - BILER MED: ANALOGT RYGGEKAMERA/ DIGITALT RYGGEKAMERA, UNNTATT: RAPTOR

Knappene på siden i skjermbildet for terrengkjøring gir deg mulighet til å slå på og av de ulike funksjonene.

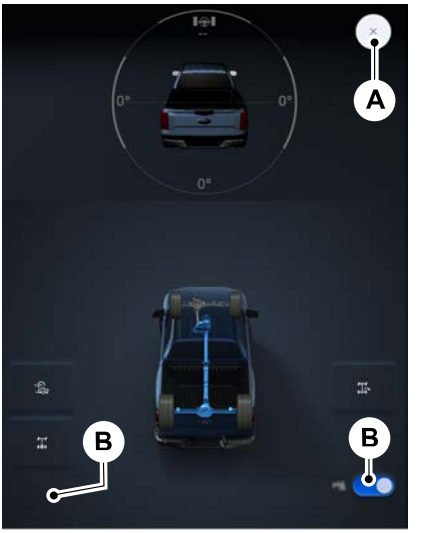

A Lukk statusskjermbilde for terrengkjøring.

B Terrengfunksjonsknapper.

Terrengfunksjonsknapper.

Disse knappene aktiverer ulike terrengfunksjoner. Funksjonene varierer avhengig av kjøretøyets utstyrsnivå.



Hastighetskontroll ved bratt nedstigning. Se **Hill descent control** (side 306)..



Terrengstyring. Se **Terrengstyring** (side 300)..



Bakre differensialsperre. Se **Elektronisk differensialsperre** (side 270)..



Terrengsvinghjelp. Se **Terrengsvinghjelp** (side 304)..



Parkeringshjelp. Se **Parkeringshjelp** (side 311)..



Parkeringshjelp. Se **Parkeringshjelp** (side 311)..

BRUKE SKJERMBILDET FOR TERRENGKJØRING - RAPTOR, BILER MED: 360-GRADERS KAMERA

Knappene på siden i skjermbildet for terrengkjøring gir deg mulighet til å slå på og av de ulike funksjonene.

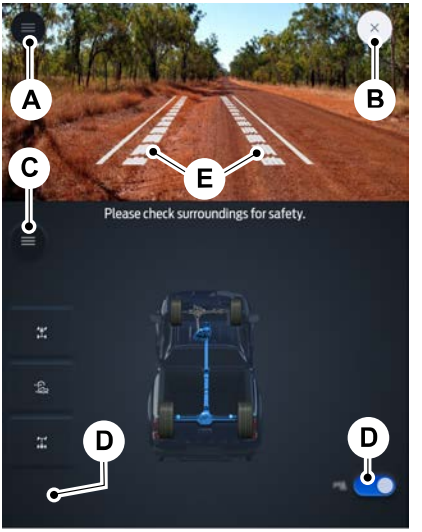

A Visning fra terrengkjøringskameraet.

B Lukk skjermbilde for terrengkjøring.

C Informasjonsmeny.

D Terrengfunksjonsknapper.

E Aktive hjelpelinjer.

Terrengfunksjonsknapper.

Disse knappene aktiverer ulike terrengfunksjoner. Funksjonene varierer avhengig av kjøretøyets utstyrsnivå.

Terrengstyring. Se **Terrengstyring** (side 300)..

Fremre differensialsperre. Se **Elektronisk differensialsperre** (side 270)..

Bakre differensialsperre. Se **Elektronisk differensialsperre** (side 270)..

Parkeringshjelp. Se **Parkeringshjelp** (side 311)..

Parkeringshjelp. Se **Parkeringshjelp** (side 311)..

Informasjon om terrengkjøring etter forespørsel

Terrengkjøringsstatus.

Pitch og rull.

Parkeringshjelpindikatorer. Se **Parkeringshjelpindikatorer** (side 314)..

Terrengkjøringskamera

Terrengkjøringskameraet viser et videobildet av området foran eller bak kjøretøyet. For tilgjengelige kameravisninger, Se **Skifte visning for 360-graderskameraet** (side 322)..

Merk: *Det er ikke sikkert at kamerasignalet starter automatisk sammen med skjermbildet for terrengkjøring. Start i så fall kamerasignalet på nytt med kameraknappen. Se **Slå på/av 360-graderskameraet** (side 321)..*

Ranger (TRA, TRB) Vehicles Built From: 01-11-2024, CG4010noNOR noNOR, Edition date: 202407, DOM

INNKJØRINGSPERIODE

Nye dekk må kjøres inn i omtrent 480 km. I løpet av denne perioden kan du oppleve noen uvanlige kjøreegenskaper.

Unngå å kjøre med for høy hastighet de første 1.600 km. Varier hastigheten og skift tidlig opp til et høyere gir. Ikke press motoren

Ikke tau andre kjøretøy i løpet av de første 1.600 km.

ØKONOMISK KJØRING

Følgende bidrar til å redusere drivstofforbruket:

- Kjør smidig, akselerer forsiktig og forutse veiforholdene lenger fremme for å unngå bråbremsing.
- Kontroller dekktrykket med jevne mellomrom og pass på at de har riktig dekktrykk.
- Følg planen for anbefalt vedlikehold og utfør de anbefalte kontrollene.
- Planlegg kjøreturen, og sjekk trafikken før du begynner å kjøre. Forsøk å kombinere flere ærender i én tur.
- Unngå å la motoren gå på tomgang ved lave temperaturer eller i lengre tid. Start motoren først når du er klar til å kjøre.
- Ikke kjør rundt med unødvendig vekt i bilen, da dette øker drivstofforbruket.
- Ikke monter unødvendig ekstrautstyr, f.eks. stigtrinn, på utsiden av bilen. Hvis du bruker et takstativ, må du huske å felle det ned eller fjerne det når det ikke er bruk.
- Ikke skift til nøytral når du bremser eller når kjørehastigheten reduseres.
- Lukk alle vinduer når du kjører i høy hastighet.
- Slå av alle elektriske systemer, f.eks. klimaanlegg, når de ikke er i bruk. Pass på å koble fra alt tilbehør fra strømuttakene når det ikke er i bruk.

KJØRE I KALDT VÆR

Funksjonell drift av enkelte komponenter og systemer kan bli påvirket ved temperaturer under ca. -25°C.

Kjøring på snø og is

ADVARSEL: Hvis du kjører under glatte forhold som krever kjettinger eller stropper, er det ytterst viktig at du kjører varsomt. Hold lav hastighet, beregn lengre bremselengder og unngå kraftige rattbevegelser for å redusere risikoen for å miste kontrollen over kjøretøyet og dermed kunne forårsake alvorlige personskader eller dødsfall. Hvis bakparten av kjøretøyet sklir ut når du svinger, må du styre i den retningen du sklir inntil du gjenvinner kontrollen.

Senk hastigheten når du kjører på is og snø. Ikke pump bremsepedalen, da kjøretøyet har firehjuls blokkeringsfrie bremser. Se **Begrensninger for blokkeringsfritt bremsesystem** (side 277)..

I snø og is har kjøretøy med firehjulsdrift fordeler i forhold til kjøretøy med tohjulsdrift, men kan likevel slakkes. Hvis du begynner å skli når du kjører på veier med snø eller is, må du styre i den retningen du sklir til du får tilbake kontrollen igjen.

På snø og is må du unngå plutselig tilførsel av strøm og unngå raske retningsendring. Trykk sakte og jevnt på gasspedalen når du skal starte etter en stopp.

Ranger (TRA, TRB) Vehicles Built From: 01-11-2024, CG4010noNOR noNOR, Edition date: 202407, DOM

Unngå brå bremsing. Et kjøretøy med firehjulsdrift kan akselerere bedre i snø og is enn en bil med tohjulsdrift. Et kjøretøy med firehjulsdrift vil imidlertid ikke stanse raskere, siden bremsing skjer på alle fire hjul. Ikke bli overmodig med hensyn til veiforholdene.

GULVMATTER

ADVARSEL: Bruk en gulvmatte som passer til fotbrønnen i bilen og ikke skaper hindringer i pedalområdet. Hvis denne instruksjonen ignoreres, kan det føre til tap av kontroll over kjøretøyet, personskade eller død.

ADVARSEL: Pedaler som ikke kan beveges fritt kan føre til tap av herredømme over kjøretøyet og øke risikoen for alvorlige personskader.

ADVARSEL: Fest gulvmatten i begge forankringspunktene, slik at den ikke kan skli ut av stilling eller komme i veien for pedalene. Hvis denne instruksjonen ignoreres, kan det føre til tap av kontroll over kjøretøyet, personskade eller død.

ADVARSEL: Ikke plasser ekstra gulvmatter eller noe annet belegg oppå de originale gulvmattene. Gulvmatten kan ellers komme i veien for pedalene. Hvis denne instruksjonen ignoreres, kan det føre til tap av kontroll over kjøretøyet, personskade eller død.

ADVARSEL: Pass alltid på at gjenstander ikke kan falle ned i fotbrønnen på førersiden mens kjøretøyet er i bevegelse. Løse gjenstander kan kile seg fast seg under pedalene og føre til tap av herredømme over kjøretøyet.



Monter gulvmattene som har øyetilkoblinger slik at disse kommer over festepunktet. Press dem ned for å låse dem på plass. Gjenta dette for alle øyetilkoblingene på gulvmattene.

Når du skal fjerne gulvmattene, gjør du alt i omvendt rekkefølge.

Merk: *Sjekk med jevne mellomrom at gulvmattene er sikkert festet.*

Ranger (TRA, TRB) Vehicles Built From: 01-11-2024, CG4010noNOR noNOR, Edition date: 202407, DOM

KJØRETØYFORHOLDSREGLER FOR HØYSPENNINGSBATTERI - PLUG-IN HYBRID-ELEKTRISK KJØRETØY (PHEV)

I tilfelle skade eller brann der et elektrisk kjøretøy eller hybrid-elektrisk kjøretøy er involvert:

- Gå ut fra at høyspenningsbatteriet og tilhørende komponenter er strømførende og fulladet.
- Ubeskyttede elektriske komponenter, ledninger og høyspenningsbatterier representerer en mulig fare for støt fra høyspent strøm.
- Ventilering og damp fra høyspenningsbatterier er potensielt giftige og brennbare.
- Fysisk skade på kjøretøyet eller høyspenningsbatteriet kan føre til øyeblikkelig eller senere utslipp av gift, brennbare gasser og til brann.

Kjøretøyinformasjon og generell sikkerhetspraksis omfatter å gå gjennom instruksjonsboken og gjøre deg kjent med kjøretøyets sikkerhetsopplysninger og anbefalte sikkerhetstiltak.

Kollisjoner

En kollisjon eller et sammenstøt som for et konvensjonelt kjøretøy er betydelig nok til at nødhjelp tilkalles, krever det samme for et elektrisk eller hybrid-elektrisk kjøretøy.

Hvis det er mulig:

1. Flytt kjøretøyet til et sikkert og nærliggende sted, og forbli på stedet.
2. Rull ned vinduene før du slår av kjøretøyet.
3. Sett girvelgerspaken i parkering (P), sett på parkeringsbremsen, slå av kjøretøyet, slå på nødblinklysene, og flytt nøklene minst 5 m unna kjøretøyet.

Alltid:

- Ring nødhjelp hvis det er nødvendig, og gi beskjed om at et elektrisk eller hybrid-elektrisk kjøretøy er involvert.
- Unngå kontakt med lekkende væsker og gasser, og hold deg unna motgående trafikk til nødhjelp kommer.
- Når nødhjelpen kommer, skal du fortelle dem at kjøretøyet som er involvert, er et elektrisk eller hybrid-elektrisk kjøretøy.

Brann

Som for alle kjøretøy, skal du ringe etter nødhjelp øyeblikkelig hvis du ser gnister, røyk eller flammer som kommer fra kjøretøyet. Hold en trygg avstand til kjøretøyet, og forsøk å unngå røyk.

1. Forlat kjøretøyet øyeblikkelig.
2. Gi beskjed til nødhjelpen om at et elektrisk eller hybrid-elektrisk kjøretøy er involvert.
3. Som for alle kjøretøy, skal du ikke inhalere røyk, damp eller gass fra kjøretøyet fordi dette kan være farlig.

Etter hendelsen

1. Ikke plasser et svært skadet kjøretøy med litium-ion-batteri inne i et byggverk eller innenfor 15 m fra et byggverk eller et kjøretøy.
2. Sørg for at passasjerkupe og bagasjerom forblir ventilert.
3. Ring nødhjelp hvis du ser væskelekkasje, gnister, røyk eller flammer, eller hører gurgling eller bobling fra høyspenningsbatteriet.

SLÅ PÅ/AV NØDBLINKLYSENE



Nødblinklys-knappen er plassert på instrumentpanelet. Trykk på knappen for å slå på nødblinklysene hvis kjøretøyet utgjør en sikkerhetsrisiko for andre trafikanter.

Når du slår på nødblinklysene, blinker alle retningslysene foran og bak.

Merk: *Nødblinklysene er aktive hvis tenningen er vridd i en hvilken som helst stilling, eller hvis nøkkelen ikke er satt i tenningen. Batteriet mister lading og vil kanskje ikke ha nok strøm til å starte kjøretøyet.*

Trykk på knappen igjen for å slå dem av.

STARTE KJØRETØYET MED STARTKABLER

FORHOLDSREGLER VED START MED STARTKABLER

ADVARSEL: Batterier inneholder vanligvis eksplosive gasser som kan forårsake personskade. Flammer, gnister eller antente stoffer må derfor ikke komme nær batteriet. Ved arbeid nær batteriet må du alltid dekke til ansiktet og beskytte øynene. Sørg alltid for riktig ventilasjon.

ADVARSEL: Oppbevar batteriet utilgjengelig for barn. Batterier inneholder svovelsyre. Unngå kontakt med hud, øyne og klær. Når du arbeider nær batteriet, må du passe på å dekke til øynene for å beskytte dem mot sprut av syreoppløsning. Hvis syre kommer i kontakt med hud eller øyne, må du øyeblikkelig skylle området med vann i minst 15 minutter, og oppsøke lege. Hvis syre svelges, må du kontakte lege umiddelbart.

ADVARSEL: Bruk startkabler med isolerte klemmer og tilstrekkelig tverrsnitt.

ADVARSEL: Forsikre deg om at kablene ligger fritt fra bevegelige deler og drivstofftilførselsdeler.

ADVARSEL: Batterier som kobles til, må ha lik nominell spenning.

ADVARSEL: Hvis startkabler brukes feil eller prosedyren for start med startkabler avsluttes fil, kan det føre til at batteriet eksploderer, noe som kan føre til alvorlige personskader.

ADVARSEL: Alt arbeid på bilbatteriet og det elektriske systemet kan forårsake alvorlige kjemiske brannskader, brann eller elektrisk støt. Les alltid advarslene og sikkerhetsinformasjonen før du utfører noen form for arbeid på batteriet

ADVARSEL: Lad aldri et 12 V-bilbatteri som har vært frosset. Utladede 12 V-bilbatterier kan fryse selv ved temperaturer på rundt 0 ºC.

ADVARSEL: Batteriet skal skiftes ut hvis det er eller har vært frosset.

ADVARSEL: En svært eksplosiv gassblanding avgis når bilbatteriet startes med startkabler. Hold alltid ild, gnister, åpen flamme og tenkte sigaretter unna bilbatteriet. Bruk aldri mobiltelefon når startkablene kobles til eller fra.

ADVARSEL: Lad alltid batteriet på et godt ventilert sted, siden batteriet avgir en svært eksplosiv gassblanding når bilen startes med startkabler.

ADVARSEL: Bland aldri sammen de negative og positive polene eller koble til startkablene feil.

ADVARSEL: Følg alltid instruksjonene fra produsenten av startkablene.

ADVARSEL: Hvis motoren kjører mens panseret er åpent, må du holde avstand til bevegelige motordeler. Unnlatelse av å følge denne advarselen kan føre til alvorlig alvorlig eller livstruende personskade.

Ikke forsøk å skyve i gang et kjøretøy med automatgirkasse. Dette kan føre til skader på girkassen.

Ikke koble fra batteriet til det havarerte kjøretøyet. Dette kan skade det elektriske systemet i kjøretøyet.

KLARGJØRE KJØRETØYET

Bruk bare en 12 V-tilførsel for å starte motoren.

Parker giverkjøretøyet nær panseret på kjøretøyet som trenger starthjelp. Forsikre deg om at de to kjøretøyene ikke berører hverandre.

STARTE KJØRETØYET MED STARTKABLER

Koble til startkablene

ADVARSEL: Den negative startkabelen må ikke kobles til en annen del på kjøretøyet. Bruk godspunktet.

Merk: *Følg instruksjonene fra produsenten hvis du bruker en startkabelpakke eller starthjelpboks.*

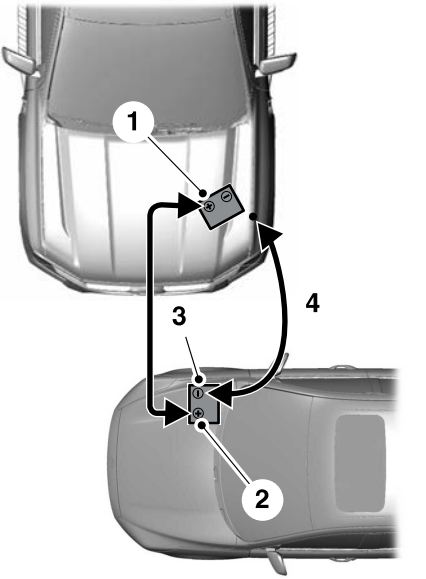

1. Løsne den røde hetten for å få tilgang til den positive polen. Koble den positive (+) startkabelen til den positive (+) polen på det utladede batteriet.

2. Den andre enden på den positive (+) startkabelen kobles til den positive (+) polen på giverbatteriet.
3. Koble den negative (-) startkabelen til den negative (-) polen på giverbatteriet.
4. Koble til slutt den negative (-) startkabelen til en eksponert metalldel på motoren til kjøretøyet med utladet batteri, som vist på bildet nedenfor, med avstand til batteriet og drivstoffinnsprøytningssystemet, eller koble den negative (-) startkabelen til et tilgjengelig godsforbindelsespunkt.

Merk: *Ikke bruk pansersperren som negativt (-) tilkoblingspunkt. Dette kan føre til at fjærer i låsen blir ødelagt og hindrer panseret i å fungere som det skal.*

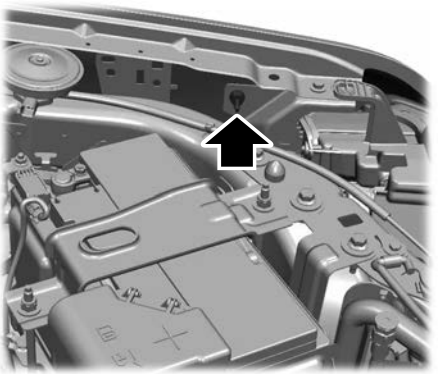

Start motoren

1. Start motoren på giverkjøretøyet, og øk motorturtallet moderat. Alternativt kan du trykke forsiktig på gasspedalen for å holde motorturtallet på mellom 2000 og 3000 RPM. Følg med på turtelleren.
2. Start motoren på kjøretøyet med utladet batteri.
3. Når du har startet kjøretøyet som trengte starthjelp, lar du motoren gå på begge kjøretøyene i ytterligere tre minutter før du kobler fra startkablene.

Koble fra startkablene

Koble fra startkablene i omvendt rekkefølge i forhold til da de ble tilkoblet.

Merk: *Ikke slå på hovedlyktene når du kobler fra kablene. Strømstøtet kan ødelegge lyspærene.*

ETTERKOLLISJONS VARSELSYSTEM

HVA ER VARSELSYSTEMET ETTER KOLLISJON

Systemet hjelper med å gjøre oppmerksom på kjøretøyet ditt ved en alvorlig kollisjon.

HVORDAN FUNGERER VARSLINGSSYSTEMET ETTER KOLLISJON

Systemet er utformet slik at det slår på nødblinklysene, tenner kupélysene, aktiverer hornet i intervaller og låser opp alle dører ved en alvorlig kollisjon med utløsing av en kollisjonspute eller sikkerhetsbeltestrammerne.

BEGRENSNINGER FOR VARSELSYSTEM ETTER KOLLISJON

Avhengig av lovene og forskriftene i landet som kjøretøyet er produsert for, kan det hende at hornet ikke aktiveres ved en alvorlig kollisjon.

SLÅ AV VARSLINGSSYSTEMET ETTER KOLLISJON

Trykk på nødblinklysbryteren, låseknappen eller panikknappen på fjernkontrollen, eller slå tenningen av/på for å slå av systemet.

Merk: *Varslingen stanser hvis bilbatteriet lades ut.*

BREMSING ETTER KOLLISJON

HVORDAN FUNGERER BREMSING ETTER KOLLISJON

Ved en moderat til alvorlig kollisjon vil bremsesystemet redusere kjørehastigheten for å hindre eller redusere skadeomfanget ved en eventuell sekundær kollisjon.

BEGRENSNINGER FOR BREMSING ETTER KOLLISJON

Bremsing etter kollisjon aktiveres ikke i følgende tilfeller:

- De blokkeringsfrie bremsene har blitt skadet under kollisjonen.
- Elektronisk stabilitetskontroll er deaktivert.

OVERSTYRING AV BREMSING ETTER KOLLISJON

Du kan overstyre bremsing etter kollisjon ved å trykke på bremse- eller gasspedalen.

INDIKATORER FOR BREMSING ETTER KOLLISJON



Den blinker når bremsing etter kollisjon er utløst.

AUTOMATISK UTKOBLING VED KOLLISJON

HVA ER AUTOMATISK UTKOBLING VED KOLLISJON

Den automatiske kollisjonsutkoblingen er utformet til å stanse drivstoffstrømmen til motoren ved en moderate eller alvorlig kollisjon.

Merk: *Ikke alle kollisjoner fører til avstenging.*

FORHOLDSREGLER FOR AUTOMATISK UTKOBLING VED KOLLISJON

ADVARSEL: Hvis kjøretøyet har vært innblandet i en kollisjon, må drivstoffsystemet kontrolleres. Unnlatelse av å følge denne instruksjonen kan føre til brann, personskade eller dødsfall.

AKTIVERE BILEN PÅ NYTT

1. Slå av tenningen.
2. Forsøk å starte kjøretøyet.
3. Slå av tenningen.
4. Forsøk å starte kjøretøyet.

Merk: *Hvis kjøretøyet ikke starter etter tredje forsøk, må du få det undersøkt snarest.*

SLEPING VED BILBERGING

TILGANG TIL FREMRE SLEPEPUNKT

ADVARSEL: Bruk av slepekrok er farlig og skal kun utføres av personer som kjenner prosedyrene for trygg bilberging. Feil bruk av slepekroker kan føre at kroken svikter eller løsner fra kjøretøyet, og det kan oppstå alvorlige personskader eller dødsfall.

ADVARSEL: Stram slepetauet sakte før du trekker. I motsatt fall kan det oppstå en vesentlig høyere belastning som kan få slepkrokene til å knekke eller slepetauet til å slitne. Dette kan forårsake alvorlig personskade eller dødsfall.

ADVARSEL: Aldri knytt sammen to slepetau med en gaffelbolt. Hvis slepetauene skulle slitne, kan disse tunge metallgjenstandene bli til prosjektiler og forårsake alvorlige personskader eller dødsfall.

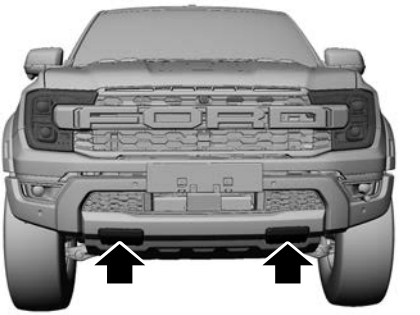

A. Slepekroker foran.

Ta av slepekrokdekslene ved hjelp av verktøyet under setet:

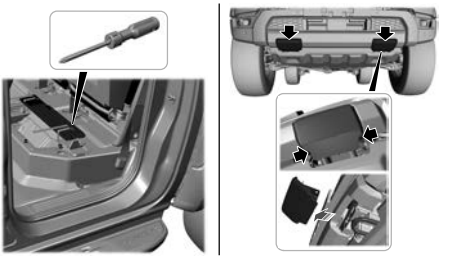

Merk: *Konfigurasjonen av de fremre slepepunktene på kjøretøyet ditt kan være litt annerledes.*

Merk: *Ikke utsett slepekrokene for belastning som overskrider kjøretøyets maksimale tillatte nyttelast.*

Før du bruker slepekroker:

- Påse at alle festepunktene er sikre og tåler belastningen de utsettes for.
- Ikke benytt kjettinger, kabler eller tauestropper med metallkrok i enden.

- Bruk kun slepetau med en bruddfasthet som er to til tre ganger høyere enn den maksimale nyttelasten til det havarerte kjøretøyet.
- Pass på at slepetauet er i god stand og ikke har synlige kutt, rifter eller skader.
- Bruke en dempende innretning som f.eks. en presenning, et tungt pledd eller en teppebit som du legger over slepetauet for å bidra til å absorbere energien hvis stroppen slitner.
- Forsikre deg om at det havarerte kjøretøyet ikke er tyngre lastet enn den maksimale nyttelasten som er angitt på sertifikatetiketten.
- Sørg for at det trekkende og det havarerte kjøretøyet står på en rett linje innenfor 10 grader.
- Sørg for at eventuelle tilskuere holder seg langs sidene av kjøretøyene og i en avstand som er minst to ganger lengden på slepetauet. Dette bidrar til å unngå skader hvis slepekroken eller slepetauet går i stykker eller et kjøretøy plutselig kommer mot tilskuerne.

TILGANG TIL BAKRE SLEPEPUNKT - RAPTOR

ADVARSEL: Bruk av slepekrok er farlig og skal kun utføres av personer som kjenner prosedyrene for trygg bilberging. Feil bruk av slepekroker kan føre at kroken svikter eller løsner fra kjøretøyet, og det kan oppstå alvorlige personskader eller dødsfall.

ADVARSEL: Stram slepetauet sakte før du trekker. I motsatt fall kan det oppstå en vesentlig høyere belastning som kan få slepkrokene til å knekke eller slepetauet til å slitne. Dette kan forårsake alvorlig personskade eller dødsfall.

ADVARSEL: Aldri knytt sammen to slepetau med en gaffelbolt. Hvis slepetauene skulle slitne, kan disse tunge metallgjenstandene bli til prosjektiler og forårsake alvorlige personskader eller dødsfall.

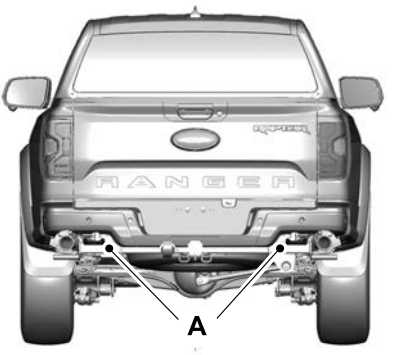

A. Bakre slepekroker.

Merk: *Ikke utsett slepekrokene for belastning som overskrider kjøretøyets maksimale tillatte nyttelast.*

Før du bruker slepekroker:

- Påse at alle festepunktene er sikre og tåler belastningen de utsettes for.
- Ikke benytt kjettinger, kabler eller tauestropper med metallkrok i enden.
- Bruk kun slepetau med en bruddfasthet som er to til tre ganger høyere enn den maksimale nyttelasten til det havarerte kjøretøyet.
- Pass på at slepetauet er i god stand og ikke har synlige kutt, rifter eller skader.
- Bruke en dempende innretning som f.eks. en presenning, et tungt pledd eller en teppebit som du legger over slepetauet for å bidra til å absorbere energien hvis stroppen slitner.

- Forsikre deg om at det havarerte kjøretøyet ikke er tyngre lastet enn den maksimale nyttelasten som er angitt på sertifikatetiketten.
- Sørg for at det trekkende og det havarerte kjøretøyet står på en rett linje innenfor 10 grader.
- Sørg for at eventuelle tilskuere holder seg langs sidene av kjøretøyene og i en avstand som er minst to ganger lengden på slepetauet. Dette bidrar til å unngå skader hvis slepekroken eller slepetauet går i stykker eller et kjøretøy plutselig kommer mot tilskuerne.

TRANSPORTERE BILEN

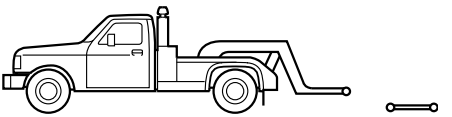

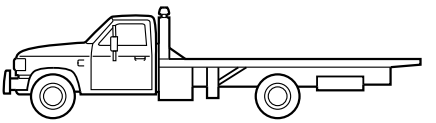

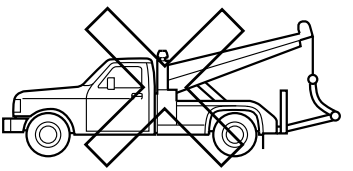

Hvis kjøretøyet må taues, kontakter du en profesjonell bilberger eller andre som tilbyr veihjelp.

Produsenten din tilbyr en tauehåndbok for alle autoriserte bilbergingsoperatører. Be bilbergingsoperatøren om å bruke denne håndboken for å se hvilke feste- og taueprosedyrer som anbefales.

Det bør brukes hjulløfter og tralle eller flatvogn under tauing av bilen. Kjøretøyet bli skadet hvis det taues feil, eller på andre måte.

Forhjuls- og bakhjulsdrevne kjøretøy skal ha drivhjulene løftet klar av bakken uavhengig av taueretning. Bruk slepevogner for å unngå skade på girkassen.

Kjøretøy med firehjulsdrift krever at alle hjulene må heves klar av bakken ved hjelp av utstyr som en hjulløfter og tralle eller en flatvogn. Det hindrer at girkassen og firehjulsdriftsystemet skades.

Merk: *Du må skru på tenningen for å låse opp rattlåsen.*

Merk: *Kontroller rattstammen før tauing. Den kan låse seg hvis batteriet er tomt.*

KJØLING I NØDMODUS

HVA ER KJØLING I NØDMODUS

Med feilsikker kjøling kan du kjøre midlertidig videre før det er fare for at komponenter skades på grunn av overoppheting.

Den feilsikre avstanden avhenger av utetemperaturen, hvor mye last du har og veiforholdene.

HVORDAN FUNGERER KJØLING I NØDMODUS

Hvis motoren når en forhåndsinnstilt temperaturgrense, skifter den automatisk til drift med vekslende sylindre. Hver deaktivert sylinder fungerer som luftpumpe og avkjøler motoren.

Du kan fortsette kjøringen, men:

- Motoreffekten er begrenset.
- Klimaanlegget slås av.

Ved fortsatt drift økes motortemperaturen, og motoren stanser helt. I denne situasjonen blir det tyngre å styre og bremse.

Når motortemperaturen er sunket, kan du starte motoren på nytt.

Merk: *Få kjøretøyet kontrollert så snart som mulig for å begrense eventuell motorskade.*

KJØRING NÅR NØDMODUS ER AKTIVERT

ADVARSEL: Feilsikker modus skal bare brukes i nødstilfeller. Kjør i feilsikker modus bare så lenge det er absolutt nødvendig for å få kjøretøyet til et trygt sted. Få kjøretøyet reparert umiddelbart. I feilsikker modus har kjøretøyet begrenset effekt. Det kan ikke opprettholde høy hastighet, og motoren kan stanse uten varsel. I tillegg til eventuelt nedsatt motoreffekt, kan servostyringen og -bremsehjelpen falle bort, og dette kan øke risikoen for en kollisjon med alvorlige personskader til følge.

ADVARSEL: Ikke ta av dekslet på kjølevæskebeholderen mens motoren går eller kjølesystemet er varmt. Vent i 10 minutter, slik at kjølesystemet får kjølt seg ned. Dekk over lokket med en tykk klut for å unngå forbrenning, og fjern deretter lokket langsomt. Hvis du ikke følger denne instruksjonen, kan det oppstå personskade.

Ved fortsatt drift økes motortemperaturen, og motoren stanser helt. I denne situasjonen blir det tyngre å styre og bremse.

Når motortemperaturen er sunket, kan du starte motoren på nytt. Få kjøretøyet kontrollert så snart som mulig for å begrense eventuell motorskade.

Motoreffekten i feilsikker modus er begrenset, så kjør forsiktig. Kjørehastigheten blir redusert og motoren kan fungere dårligere.

Husk at motoren kan slå seg av automatisk for å unngå motorskade. I en slik situasjon gjør du følgende:

1. Sving av veien så snart det er trygt og stans motoren.
2. Hvis du har medlemskap i en veihjelpstjeneste, anbefaler vi at du kontakter dette.
3. Hvis dette ikke er mulig, venter du en liten stund til motoren har kjølt seg ned.
4. Sjekk nivået på kjølevæsken. Etterfyll ferdigblandet kjølevæske så snart som mulig hvis væskenivået er ved eller under minimumsmerket.
5. Når motortemperaturen er sunket, kan du starte motoren på nytt. Få kjøretøyet kontrollert så snart som mulig for å begrense eventuell motorskade.

Merk: *Hvis du fortsetter å kjøre uten å få kjøretøyet reparert, øker risikoen for motorskader.*

VARSELLAMPER FOR KJØLING I NØDMODUS



Hvis motoren er i ferd med å overopphetes, beveger temperaturmåleren for kjølevæsken seg mot det røde området.



En varsellampe tennes, og det kan bli vist en melding på skjermen i instrumentgruppen.

FORHOLDSREGLER FOR TAUING AV KJØRETØYET

Følg retningslinjene nedenfor når du skal taue kjøretøyet. Hvis du ikke følger denne instruksjonen, kan det føre til skade på kjøretøyet som ikke dekkes av garantien.

Merk: *Sørg for at kjøretøyet festes trygt til kjøretøyet det skal taues av.*

Merk: *Kontakt en autorisert forhandler hvis du er usikker på om kjøretøyets konfigurasjon.*

TAUING I NØDSTILFELLE - AUTOMATGIR

Hvis kjøretøyet er i ikke-kjørbar stand og uten tilgang til hjulløftearmer eller lastebil for biltransport, kan det slepes med alle hjulene på bakken uavhengig av driftsmodul- eller girkassekonfigurasjon, under følgende betingelser:

- Kjøretøyet er vendt forover for sleping i retning forover.
- Bruk prosedyren for manuell utløsning fra parkeringsgir. Hvis ikke kan det oppstå skade på girkassen.
- Maks hastighet er 56 km/h.
- Maks kjørelengde er 80 km.

TAUING I NØDSTILFELLE - MANUELL GIRKASSE

ADVARSEL: Ved sleping av kjøretøyet må giret stå i nøytral stilling (N).

Hvis kjøretøyet er i ikke-kjørbar stand og uten tilgang til hjulløftearmer eller lastebil for biltransport, kan det slepes med alle hjulene på bakken uavhengig av driftsmodul- eller girkassekonfigurasjon, under følgende betingelser:

- Kjøretøyet er vendt forover for sleping i retning forover.
- Maks hastighet er 56 km/h.
- Maks kjørelengde er 80 km.

PLASSERING AV ET FØRSTEHJELPSSETT

Enkelt førerhus

Et førstehjelpssett kan oppbevares i hanskerommet.

Dobbelt førerhus

Et førstehjelpssett kan oppbevares under baksetet.

PLASSERING AV ET BRANNSLUKNINGSAPPARAT

1 KG Brannslukningsapparat

Brannslukningsapparatet kan oppbevares under passasjersetet foran.

2 KG Brannslukningsapparat

Brannslukningsapparatet kan oppbevares under andre seterad.

PLASSERING AV EN VARSELTREKANT

Enkelt førerhus

Du kan oppbevare en varseltrekant bak forsetene.

Dobbelt førerhus

Du kan oppbevare en varseltrekant under passasjersetet.

FORHOLDSREGLER FOR SIKRINGER

ADVARSEL: Batteriet må alltid kobles fra før det utføres service på høyspentsikringer

ADVARSEL: For å redusere faren for elektrisk støt, bør du alltid sette på plass dekselet til strømfordelingsboksen før du kobler til batteriet igjen eller etterfyller væskebeholdere.

ADVARSEL: Når du skifter en sikring, må du alltid sette inn en ny med riktig amperestyrke. Hvis du setter inn en sikring med høyere amperestyrke, kan det føre til alvorlig skade på ledninger og fare for brann.

SIKRINGSBOKS UNDER PANSERET

PLASSERING AV SIKRINGSBOKSEN UNDER PANSERET

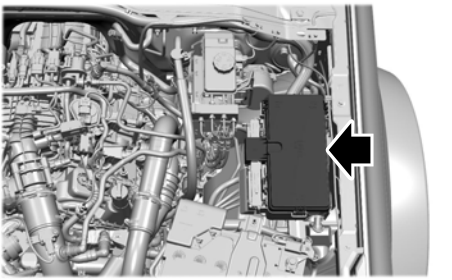

TILGANG TIL SIKRINGSBOKSEN UNDER PANSERET

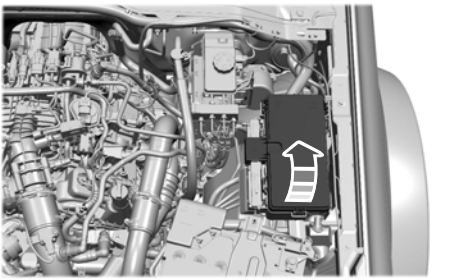

IDENTIFISERE SIKRINGENE I SIKRINGSBOKSEN UNDER PANSERET

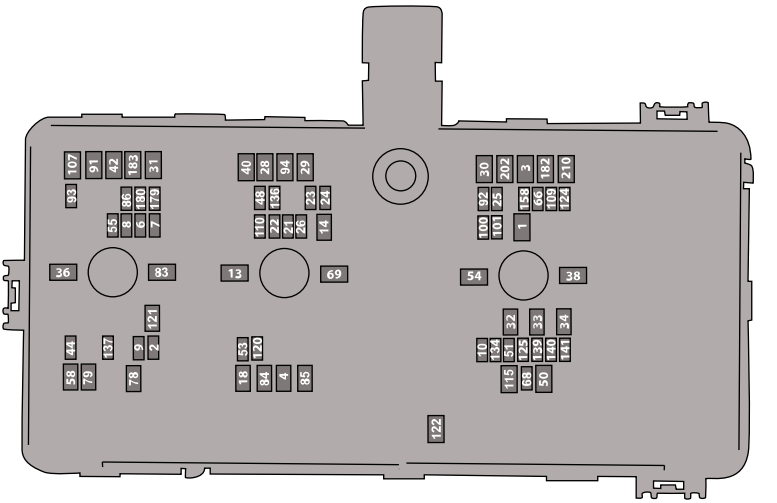

Element	Belastning	Beskyttet komponent
1	30 A	Karosserikontrollmodul 1.
2	20 A	Varmeapparat til veivhusventilasjon (2.0L, 3.0L diesel).
3	30 A	Karosserikontrollmodul 2.
4	30 A	Drivstoffpumpe
5	—	Ikke i bruk.
6	25 A	Strøm til driftsmodul.
7	30 A	Omløpsventil til eksosresirkulering (3.0L diesel). Variable kamakseltider (2.3L, 3.0L bensin). Kamakselstillingsføler (3.0L bensin). Solenoidventil til vakuum (2.0L).

Element	Belastning	Beskyttet komponent
		Eksosfølere (2.3L bensin). Beholdertømmeventil (2.3L bensin).
8	20 A	Positiv veivhusventilasjonsventil til varmeapparat (3.0L diesel). Variabel oljepumpe (3.0L diesel). Vannpumpe (3.0L bensin). Omløpsventil til turbolader (3.0L bensin). Tenningscoiler (2.3L bensin). Motor til aktivt grillspjeld. Kjøleviftereleer. A/C-clutchsolenoid. Ekstra vannpumpe. Ventilasjonsventilstyring. Ekstra vannpumpemotor (3.0L bensin).
9	20 A	Tenningscoiler (3.0L bensin) Glødepluggens kontrollmodul (diesel). Partikkelføler (diesel). Nitrogenoksidføler (diesel). Oljepumpesolenoid (2.3L bensin). Pumpeventil til turbolader (2.3L bensin). Omløpsventil til motorkjølevæske (2.3L bensin). 4x4-reléspole.
10	20 A	Kontrollventil for drivstoffvolum (3.0L diesel). Girkassekontrollmodul.
11	—	Ikke i bruk.
12	—	Ikke i bruk.
13	40 A	Fremre viftemotor.
14	20 A	Oljepumpe til automatisk girkasse (diesel).

Element	Belastning	Beskyttet komponent
15	—	Ikke i bruk.
16	—	Ikke i bruk.
17	—	Ikke i bruk.
18	30 A	Startmotor
19	—	Ikke i bruk.
20	—	Ikke i bruk.
21	10 A	Automatisk nivåregulering av hovedlykt.
22	10 A	Ikke i bruk (reserve).
23	10 A	Modul for blokkeringsfrie bremser.
24	10 A	Driftsmodul Glødepluggens kontroll-modul (2.0L, 3.0L diesel) Elektronisk servostyring.
25	20 A	Styringsmodul for drivlinje. Ryggekamera.
26	15 A	Girkassekontrollmodul. Oljepumpe for girkasse. Oljepumpe til automatisk girkasse (diesel).
27	—	Ikke i bruk.
28	60 A	Ventiler for blokkeringsfrie bremser.
29	60 A	Pumpe for blokkeringsfritt bremsesystem.
30	40 A	Elektrisk justerbart sete på venstre side.
31	40 A	Elektrisk justerbart sete på høyre side.
32	20 A	Strømuttak – første rad.
33	20 A	Strømuttak – bakre konsoll.

Element	Belastning	Beskyttet komponent
34	20 A	Strømuttak i bakre lasterom – strømuttak i bedliner.
35	—	Ikke i bruk.
36	60 A	Vekselretter.
37	—	Ikke i bruk.
38	40 A	Kontrollmodul for seteoppvarming.
39	15 A	Modul for kjøretøydynamikk (3.0L bensin).
40	30 A	Ikke i bruk (reserve).
41	—	Ikke i bruk.
42	30 A	Modul for tilhengerbrems.
43	—	Ikke i bruk.
44	10 A	Bremsebryter.
45	—	Ikke i bruk.
46	—	Ikke i bruk.
47	—	Ikke i bruk.
48	30 A	Modul for oppvarmet baksete – høyre.
49	—	Ikke i bruk.
50	40 A	Oppvarmet bakrute.
51	15 A	Ikke i bruk (reserve).
52	—	Ikke i bruk.
53	15 A	Bakre elektronisk differensialsperre.
54	40 A	Styringsmodul for drivlinje.
55	30 A	Parkeringslampe for tilhengertauing.
56	—	Ikke i bruk.

Element	Belastning	Beskyttet komponent
57	—	Ikke i bruk.
58	15 A	Reservelampe for tilhenger-tauing.
59	—	Ikke i bruk.
60	—	Ikke i bruk.
61	—	Ikke i bruk.
62	—	Ikke i bruk.
63	—	Ikke i bruk.
64	—	Ikke i bruk.
65	—	Ikke i bruk.
66	10 A	Ikke i bruk (reserve).
67	—	Ikke i bruk.
68	20 A	Rattstammelås.
69	30 A	Viskermotor.
70	—	Ikke i bruk.
71	—	Ikke i bruk.
72	—	Ikke i bruk.
73	—	Ikke i bruk.
74	—	Ikke i bruk.
75	—	Ikke i bruk.
76	—	Ikke i bruk.
77	—	Ikke i bruk.
78	50 A	Avising av frontrute på venstre side.
79	50 A	Avising av frontrute på høyre side.
80	—	Ikke i bruk.
81	—	Ikke i bruk.

Element	Belastning	Beskyttet komponent
82	—	Ikke i bruk.
83	50 A	Positiv temperaturkoeffisientvarmer 1 (3.0L diesel).
84	50 A	Positiv temperaturkoeffisientvarmer 2 (3.0L diesel).
85	50 A	Positiv temperaturkoeffisientvarmer 3 (3.0L diesel).
86	15 A	Varmer for selektivt katalytisk reduksjonssystem 2 (2.0L, 3.0L diesel).
87	—	Ikke i bruk.
88	—	Ikke i bruk.
89	—	Ikke i bruk.
90	—	Ikke i bruk.
91	40 A	Tilhengerfestemodul.
92	10 A	Tilbehør.
93	5 A	Ikke i bruk (reserve).
94	20 A	Ikke i bruk (reserve).
95	—	Ikke i bruk.
96	—	Ikke i bruk.
97	—	Ikke i bruk.
98	—	Ikke i bruk.
99	—	Ikke i bruk.
100	20 A	Hovedlykter på venstre side.
101	20 A	Hovedlykter på høyre side.
102	—	Ikke i bruk.
103	—	Ikke i bruk.
104	—	Ikke i bruk.
105	—	Ikke i bruk.

Element	Belastning	Beskyttet komponent
106	—	Ikke i bruk.
107	30 A	Tilhengerfestemodul – batterilader.
108	—	Ikke i bruk.
109	20 A	Forsterker.
110	30 A	Ekstra tilhengertauing.
111	—	Ikke i bruk.
112	—	Ikke i bruk.
113	—	Ikke i bruk.
114	—	Ikke i bruk.
115	30 A	Elektrisk rullesjalusi.
116	—	Ikke i bruk.
117	—	Ikke i bruk.
118	—	Ikke i bruk.
119	—	Ikke i bruk.
120	10 A	Reléspoler for vann i drivstoffvarmer (diesel).
121	40 A	Vann i drivstoffvarmer (diesel).
122	30 A	Kontrollmodul for overføringshus.
123	—	Ikke i bruk.
124	5 A	Regnføler.
125	10 A	Ikke i bruk (reserve).
126	—	Ikke i bruk.
127	—	Ikke i bruk.
128	—	Ikke i bruk.
129	—	Ikke i bruk.

Element	Belastning	Beskyttet komponent
130	—	Ikke i bruk.
131	—	Ikke i bruk.
132	—	Ikke i bruk.
133	—	Ikke i bruk.
134	25 A	Ikke i bruk (reserve).
135	—	Ikke i bruk.
136	30 A	Modul for oppvarmet baksete – venstre.
137	20 A	Avansert førerhjelpsystem.
138	—	Ikke i bruk.
139	5 A	Ikke i bruk (reserve).
140	5 A	USB-smartladeport – bakkonsoll.
141	5 A	USB-smartladeport – toppen.
142	—	Ikke i bruk.
143	—	Ikke i bruk.
145	—	Ikke i bruk.
146	—	Ikke i bruk.
147	—	Ikke i bruk.
148	—	Ikke i bruk.
149	—	Ikke i bruk.
150	—	Ikke i bruk.
151	—	Ikke i bruk.
152	—	Ikke i bruk.
153	—	Ikke i bruk.
154	—	Ikke i bruk.
155	—	Ikke i bruk.

Element	Belastning	Beskyttet komponent
156	—	Ikke i bruk.
157	—	Ikke i bruk.
158	10 A	Ikke i bruk (reserve).
159	—	Ikke i bruk.
160	—	Ikke i bruk.
161	—	Ikke i bruk.
162	—	Ikke i bruk.
163	—	Ikke i bruk.
164	—	Ikke i bruk.
165	—	Ikke i bruk.
166	—	Ikke i bruk.
167	—	Ikke i bruk.
168	—	Ikke i bruk.
169	—	Ikke i bruk.
170	—	Ikke i bruk.
171	—	Ikke i bruk.
172	—	Ikke i bruk.
173	—	Ikke i bruk.
174	—	Ikke i bruk.
175	—	Ikke i bruk.
176	—	Ikke i bruk.
177	—	Ikke i bruk.
178	—	Ikke i bruk.
179	15 A	Varmer for selektivt katalytisk reduksjonssystem 1 (diesel).

Element	Belastning	Beskyttet komponent
180	10 A	Varmer for selektivt katalytisk reduksjonssystem 3 (diesel).
181	—	Ikke i bruk.
182	60 A	Førerdørmodul.
183	60 A	Passasjerdørmodul.
192	—	Ikke i bruk.
202	60 A	Hovedkontrollmodul B+.
210	30 A	Hovedkontrollmodul – start/stopp.

BATTERISIKRINGSBOKS

PLASSERING AV BATTERISIKRINGSBOKSEN

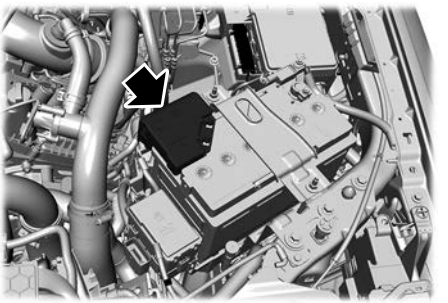

TILGANG TIL BATTERISIKRINGSBOKSEN

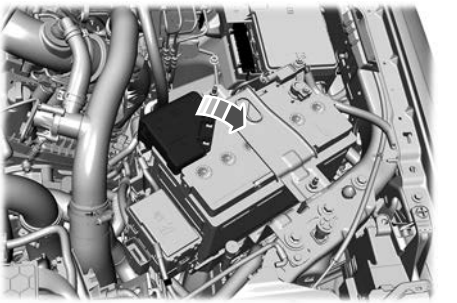

IDENTIFISERE SIKRINGENE I BATTERISIKRINGSBOKSEN

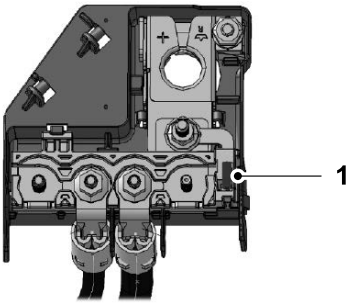

Element	Belastning	Beskyttet komponent
1	3 A	Batteriover-våkingssy-stem.

KAROSSERIMO-DULSIKRINGSBOKS

PLASSERING AV BCM-SIKRINGSBOKSEN

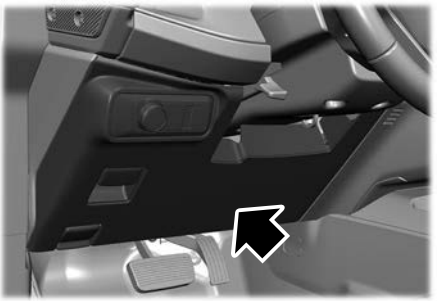

TILGANG TIL BCM-SIKRINGSBOKSEN

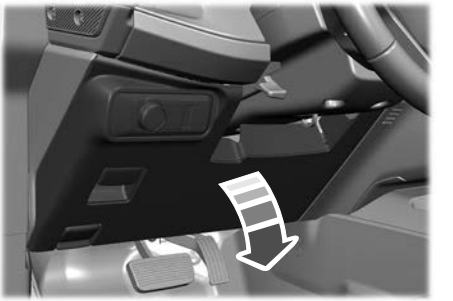

IDENTIFISERE SIKRINGENE I BCM-SIKRINGSBOKSEN



Element	Belastning	Beskyttet komponent
1	—	Ikke i bruk.
2	10 A	Vekselretter. Dørlåsbryter. Bryter for elektrisk vindu.
3	7,5 A	Lademodul for trådløst tilbehør.
4	—	Ikke i bruk.
5	—	Ikke i bruk.
6	10 A	Alarmhornet. Batterireservealarm.
7	10 A	Ikke i bruk (reserve).
8	5 A	Telematikkmodem.
9	5 A	Kombinert følermodul.
10	—	Ikke i bruk.
11	—	Ikke i bruk.

Element	Belastning	Beskyttet komponent
12	7,5 A	Varme- og ventilasjons-modul. Girskiftmodul. Forbedret sentral nettport-modul.
13	7,5 A	Rattstammekontrollmodul. Instrumentpanel
14	15 A	Ikke i bruk.
15	15 A	Kontakt for ombordfeilsø-king. SYNC.
16	—	Ikke i bruk.
17	7,5 A	Bryter til tilhengerbrems. Adaptivt frontlysmodul.
18	7,5 A	Tilbehørsbryter. Fartsskriver
19	5 A	Hovedlyktbryterenhet.
20	5 A	Tenningsbryter Trykknappbryter.
21	5 A	Ikke i bruk (reserve).
22	5 A	Ikke i bruk (reserve).
23	30 A	Ikke i bruk (reserve).
24	30 A	Ikke i bruk (reserve).
25	20 A	Ikke i bruk (reserve).
26	30 A	Ikke i bruk (reserve).
27	30 A	Ikke i bruk (reserve).
28	30 A	Ikke i bruk (reserve).
29	15 A	Skjerm. Fartsskriver
30	5 A	Bremsebryter.
31	10 A	Terrenghåndteringsbryter. Integrert kontrollmodul.

Element	Belastning	Beskyttet komponent
		Modul for førerstatusovervåkning. Modul for radiofrekvensmottaker.
32	20 A	Lydkontrollmodul.
33	—	Ikke i bruk.
34	30 A	Kjør/start-relé.
35	5 A	Ikke i bruk (reserve).
36	15 A	Parkeringshjelpmodul. Baksetemodul.
37	20 A	Elektrokromatisk speil. Kontrollmodul for oppvarmet ratt.
38	30 A	Bryter for elektrisk vindu.

IDENTIFISERE SIKRINGSTYPER

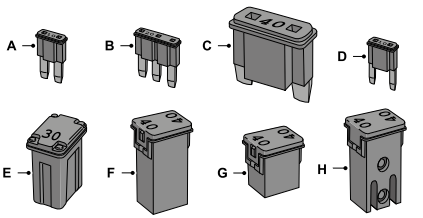

A Micro 2.
B Micro 3.
C Maxi.
D Mini.
E M Case.
F J Case.
G J Case lav profil.
H M Case med spor.

SIKRINGER – FEILSØKING

SIKRINGER – VANLIGE SPØRSMÅL

Når må jeg sjekke en sikring?

- Hvis elektriske komponenter i kjøretøyet ikke fungerer.

Når må jeg skifte en sikring?

- Hvis en sikring har gått.

Hvordan ser jeg om en sikring har gått?

- Sikringen er gåen hvis tråden inni er brutt.

KONTROLL AV BREMSESYSTEM

Du bør kontrollere bremseklossene og sjekke at de har tilstrekkelig friksjonsbelegg for sikker kjøring.

Kontroll og verifisering

Merk: *Bremseklosser må skiftes som akselsett. Du kan ikke skifte en enkelt bremsekloss eller begge bremseklossene på bare én bremsekaliper.*

1. Bruk et egnet verktøy, f. eks. et inspeksjonsspeil, og se gjennom inspeksjonshullet på baksiden av skivebremskaliperne.
2. Undersøk de indre og ytre bremseklossene for å bekrefte at de har et friksjonsbelegg på 1,5 mm eller mer.

Merk: *Oppsøk en autorisert forhandler hvis ett eller flere skivebremsebelegg har en tykkelse på under 1,5 mm.*

Undersøk om det er tegn til rust, slitasje eller skade på bremsekaliperne og festebrakettene.

Slitasjejustering

Automatisk justering av friksjonsbelegget under bremsing skjer på følgende måte:

- Stemplet skyves til en ny stilling i boringen og kompenserer for bremsekloss-slitasjen.
- Bremsekaliperen beveger seg på styrepinnene og kompenserer for bremsekloss-slitasjen.

FORHOLDSREGLER FOR VEDLIKEHOLD

Kjøretøyet bør leveres inn til service regelmessig for å opprettholde sikkerheten og andrehåndsverdien. Det finnes et stort nettverk av autoriserte forhandlere som tilbyr profesjonell serviceekspertise. Det spesialutdannede personalet hos Ford-forhandlerne er best kvalifisert til å foreta riktig og grundig service på kjøretøyet. De har et omfattende spekter av spesialverktøy og utstyr som er beregnet spesielt på Ford-kjøretøy.

Hvis kjøretøyet trenger profesjonell service, kan du kontakte en autorisert forhandler for å få nødvendige deler og service. Sjekk garantiinformasjonen for å finne ut hvilke deler og typer service som dekkes.

Bruk bare anbefalte væsker og servicedeler som oppfyller spesifikasjonene. Se **Spesifikasjoner** (side 559)..

ADVARSEL: Skru av tenningen, og trekk til håndbremsen.

ADVARSEL: Ikke berør delene i det elektroniske tenningssystemet etter at du har slått på tenningen, eller mens motoren er i gang. Systemet drives med høy spenning. Unnlatelse av å etterkomme denne advarselen kan føre til alvorlig personskade eller dødsfall.

ADVARSEL: Hold hender og klær unna kjøleviften.

ÅPNE OG LUKKE PANSERET

Åpne panseret



1. Trekk i panserutløserspaken.

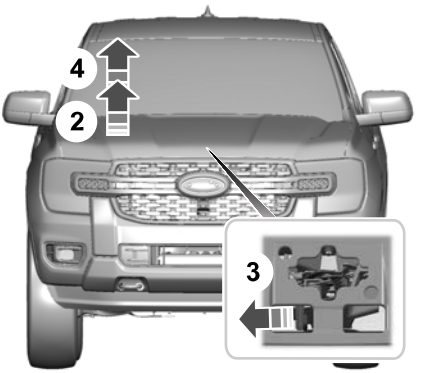

2. Løft litt på panseret.
3. Løsne pansersperren ved å skyve den sekundære utløserspaken mot venstre.

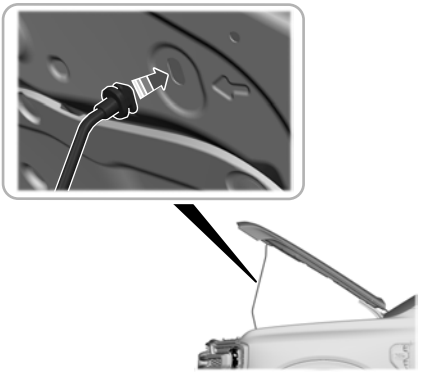

4. Åpne panseret og støtt det med støttearmen.

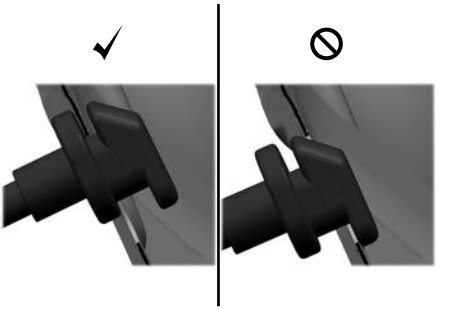

5. Se til at endedekselet på støttearmen går i inngrep med panseret.

Lukke panseret

ADVARSEL: Pass på at panseret er helt i lås før du kjører. Unnlatelse av å følge denne instruksjonen, kan det føre til personskade eller dødsfall.

1. Pass på å stue bort støttearmen før du lukker panseret.
2. Lukk ved å senke panseret og forsikre deg om at det går i inngrep.

Merk: *Kontroller at panseret er helt lukket.*

OVERSIKT UNDER PANSERET - 2.0L DIESEL

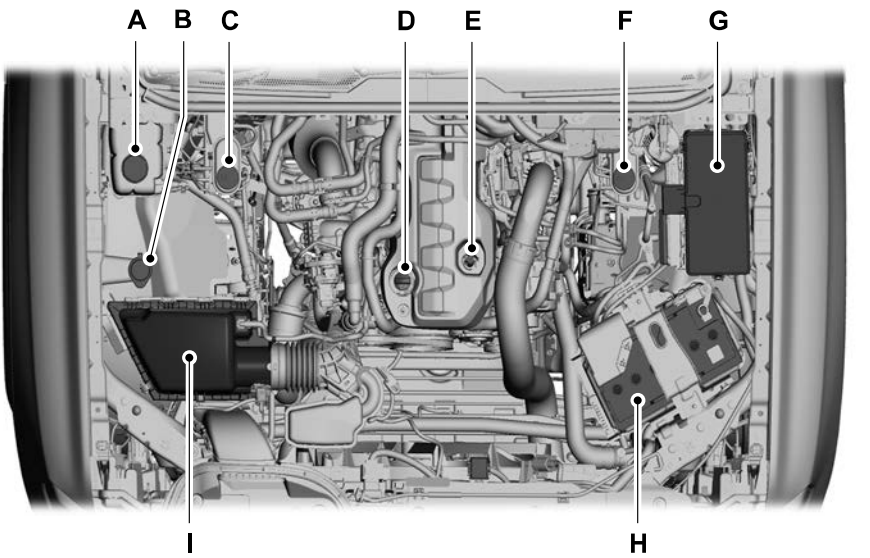

A Beholder for motorens kjølevæske Se **Kontrollere kjølevæsken** (side 489)..

B Spylervæske. Se **Spylervæskespesifikasjon** (side 583)..

C Bremsevæskebeholder – høyrestyrte kjøretøy. Se **Kontroll av bremsevæske** (side 277)..

D Påfyllingslokk for motorolje. Se **Etterfylle motorolje** (side 488)..

E Oljepeilepinne. Se **Kontrollere motoroljenivået** (side 487)..

F Bremsevæskebeholder – venstrestyrte kjøretøy. Se **Kontroll av bremsevæske** (side 277)..

G Sikringsboks i motorrommet Se **Identifisere sikringene i sikringsboksen under panseret** (side 466)..

H Batteri. Se **Skifte 12-voltsbatteriet** (side 499)..

I Luftfilter. Se **Skifte motorens luftfilter** (side 494)..

Ranger (TRA, TRB) Vehicles Built From: 01-11-2024, CG4010noNOR noNOR, Edition date: 202407, DOM

OVERSIKT UNDER PANSERET - 2.3L, HYBRID-ELEKTRISK KJØRETØY (HEV)

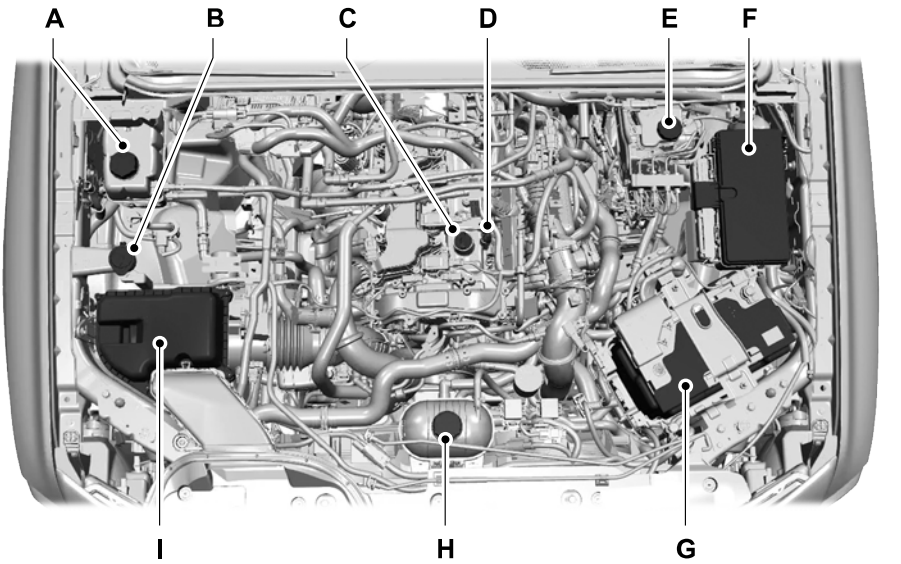

A Beholder for motorkjølevæske. Se **Kontrollere kjølevæsken** (side 489)..
B Spylervæskebeholder. Se **Tilsette spylervæske** (side 100)..
C Påfyllingslokk for motorolje. Se **Etterfylle motorolje** (side 488)..
D Oljepeilepinne. Se **Kontrollere motoroljenivået** (side 487)..
E Bremsevæskebeholder. Se **Kontroll av bremsevæske** (side 277)..
F Sikringsboks i motorrommet Se **Identifisere sikringene i sikringsboksen under panseret** (side 466)..
G Batteri. Se **Skifte 12-voltsbatteriet** (side 499)..
H Sekundær kjølevæskebeholder. Se **Kontrollere kjølevæsken** (side 489)..
I Luftfilterenhet. Se **Skifte motorens luftfilter** (side 494)..

OVERSIKT UNDER PANSERET - 3.0L ECOBOOST™

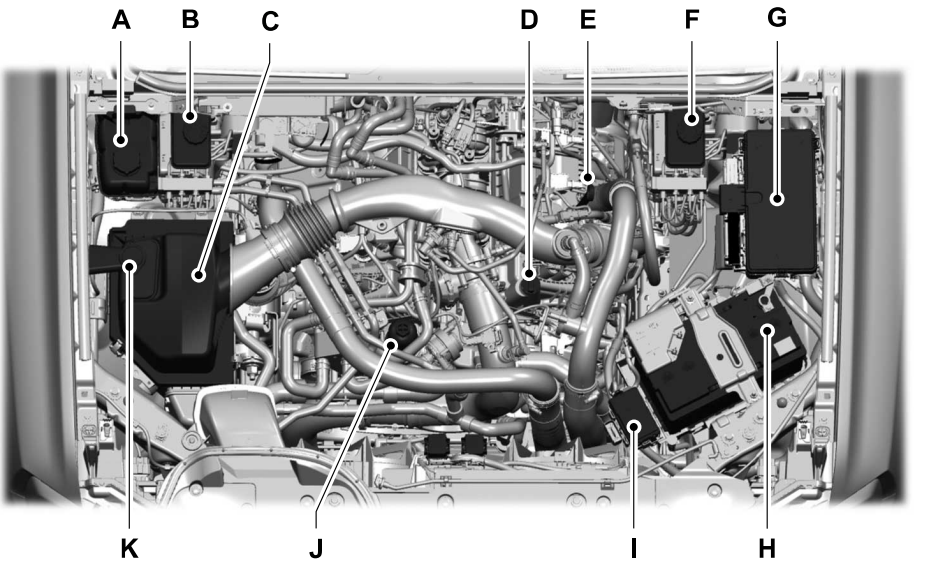

A Beholder for motorens kjølevæske Se **Kontrollere kjølevæsken** (side 489)..

B Bremsevæskebeholder – høyrestyrte kjøretøy. Se **Kontroll av bremsevæske** (side 277)..

C Luftfilter. Se **Skifte motorens luftfilter** (side 494)..

D Påfyllingslokk for motorolje. Se **Etterfylle motorolje** (side 488)..

E Oljepeilepinne. Se **Kontrollere motoroljenivået** (side 487)..

F Bremsevæskebeholder – venstrestyrte kjøretøy. Se **Kontroll av bremsevæske** (side 277)..

G Sikringsboks i motorrommet Se **Sikringer** (side 465)..

H Batteri. Se **Skifte 12-voltsbatteriet** (side 499)..

I Ekstra sikringsboks i motorrommet. Se **Sikringer** (side 465)..

J Oljefilter.

K Spylervæske. Se **Tilsette spylervæske** (side 100)..

Ranger (TRA, TRB) Vehicles Built From: 01-11-2024, CG4010noNOR noNOR, Edition date: 202407, DOM

OVERSIKT UNDER PANSERET - 3.0L DIESEL

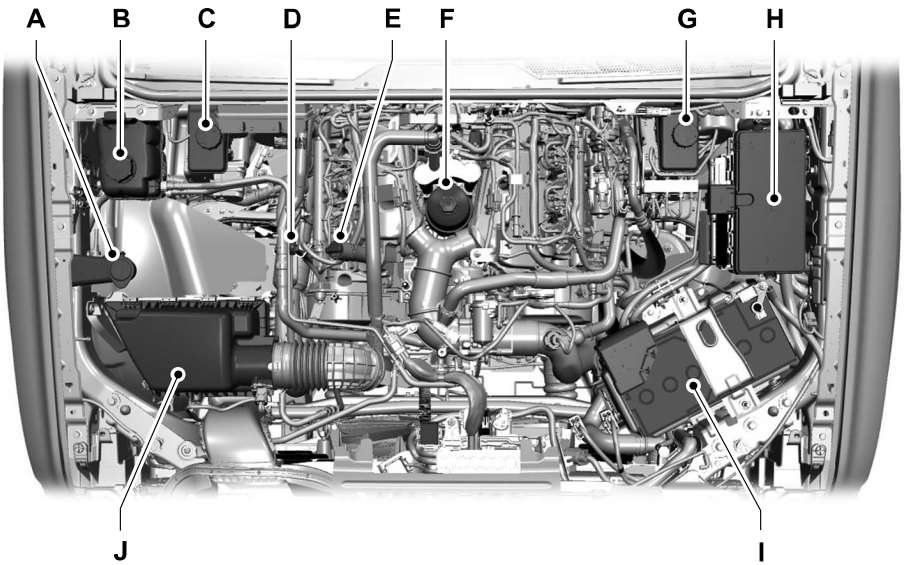

A Spylervæske. Se **Tilsette spylervæske** (side 100)..

B Beholder for motorkjølevæske. Se **Kontrollere kjølevæsken** (side 489)..

C Bremsevæskebeholder – høyrestyrte kjøretøy. Se **Kontroll av bremsevæske** (side 277)..

D Oljepeilepinne. Se **Kontrollere motoroljenivået** (side 487)..

E Påfyllingslokk for motorolje. Se **Etterfylle motorolje** (side 488)..

F Oljefilter.

G Bremsevæskebeholder – venstrestyrte kjøretøy. Se **Kontroll av bremsevæske** (side 277)..

H Sikringsboks i motorrommet Se **Sikringer** (side 465)..

I Batteri. Se **Skifte 12-voltsbatteriet** (side 499)..

J Luftfilter. Se **Motorluftfilter** (side 493)..

Ranger (TRA, TRB) Vehicles Built From: 01-11-2024, CG4010noNOR noNOR, Edition date: 202407, DOM

MOTOROLJE

OVERSIKT OVER OLJEPEILEPINNE - 2.0L DIESEL



A Minimum.
B Maksimum.

OVERSIKT OVER OLJEPEILEPINNE - 2.3L ECOBOOST™/3.0L ECOBOOST™

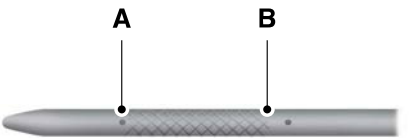

A Minimum.
B Maksimum.

OVERSIKT OVER OLJEPEILEPINNE - 3.0L DIESEL

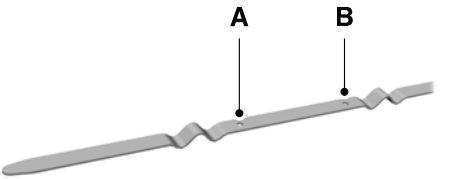

A Minimum.
B Maksimum.

KONTROLLERE MOTOROLJENIVÅET

1. Pass på at kjøretøyet står på vannrett underlag.
2. Sjekk oljenivået før du starter motoren, eller slå av motoren etter oppvarming og vent 15 minutter på at oljen renner ned i bunnpannen.

Merk: *For tidlig sjekk av oljenivået kan føre til unøyaktig avlesning.*

3. Ta ut peilepinnen og tørk den med en ren, lofri fille.
4. Sett inn peilepinnen på nytt, og pass på at den når helt inn.
5. Ta ut peilepinnen igjen og kontroller oljenivået.

Merk: *Avles begge sidene på peilepinnen, og bruk det laveste oljenivået som riktig avlesing.*

Merk: *Oljenivået er akseptabelt hvis det ligger mellom minimum- og maksimum-merkene. Ikke etterfyll olje.*

6. Fyll på olje umiddelbart hvis oljenivået er ved minimum-merket.
7. Sett inn peilepinnen igjen. Pass på at den når helt inn.

Merk: *Oljeforbruket til nye motorer normaliseres etter ca. 5.000 km.*

Merk: *Økninger i oljenivået kan oppstå etter hyppige korte turer der motoren ikke når opp i driftstemperatur, samt hyppig tomgang eller kjøring med lav hastighet over lengre perioder.*

Merk: *Hvis oljenivået stadig er over maksimumsmerket, bør du få bilen kontrollert så snart som mulig.*

ETTERFYLLE MOTOROLJE

ADVARSEL: Ikke ta av lokket mens motoren er i gang.

ADVARSEL: Ikke fyll på motorolje mens motoren er varm. Hvis du ikke følger denne instruksjonen, kan det oppstå personskade.

Ikke bruk tilsetningsstoffer i motoroljen. De er unødvendige og kan føre til motorskader som bilens garanti ikke dekker.

1. Rengjør området rundt motorens oljepåfyllingslokk før du tar det av.
2. Fjern oljepåfyllingslokket.
3. Etterfyll med motorolje som oppfyller våre spesifikasjoner. Se **Spesifikasjoner** (side 559)..
4. Sett på igjen oljepåfyllingslokket. Drei med urviseren til du kjenner sterk motstand.

Merk: *Ikke fyll på olje til mer enn maksimum-merket. Oljenivåer over maksimum-merket kan føre til motorskade.*

Merk: *Eventuelt oljesøl må tørkes opp umiddelbart med en absorberende klut.*

INTELLIGENT FUNKSJON FOR OVERVÅKNING AV OLJELEVETID

Under visse forhold kan den intelligente overvåkningen av oljelevetid fastslå at oljen i kjøretøyet må skiftes før det er tid for generell service. I slike tilfeller anbefales det at du skifter oljen innen to uker eller 800 km fra du får varselet.

Din autoriserte forhandler kan gi deg råd om hvorvidt du kun trenger å skifte motorolje og filter, eller om kjøretøyet trenger generell service i tillegg til skifte av olje og oljefilter.

TILBAKESTILLE PÅMINNELSE OM SKIFTE AV MOTOROLJE - BENSIN

Overvåkingssystemet for oljelevetid skal bare nullstilles etter at motoroljen og oljefilteret er skiftet.

1. Trykk på menyknappen på rattet for å åpne hovedmenyen på skjermen i instrumentgruppen.
2. Velg ***Kjøretøyvedlikehold***.
3. Velg ***Oljeskift***.
4. Trykk og hold inne ***OK***-knappen til det blir vist en melding som bekrefter systemtilbakestillingen.

Ranger (TRA, TRB) Vehicles Built From: 01-11-2024, CG4010noNOR noNOR, Edition date: 202407, DOM

MOTOROLJE – INFORMASJONSMELDINGER

Melding	Handling
Bytt motorolje snart	Vises når motoroljen nesten er i ferd med å nå endt levetid. Skift motoroljen så snart som mulig.
Oljeskift påkrevd	Vises når motoroljen nesten har nådd endt levetid. Skift motoroljen så snart som mulig.
Lavt nivå på motoroljen Etterfyll olje	Vises når motoroljenivået er for lavt. Fyll motorolje så snart som mulig. Se **Etterfylle motorolje** (side 488)..

KONTROLLERE KJØLEVÆSKEN

Kontroller konsentrasjonen og nivået til kjølevæsken når motoren er kald ved intervallene som er angitt i vedlikeholdsplanen.

Merk: *Kjølevæskenivået skal være mellom minimum- og maksimum-merkene på kjølevæskebeholderen.*

Merk: *Kjølevæsken utvider seg når den blir varm. Nivået kan stige over **MAX**-merket.*

Etterfyll ferdigblandet kjølevæske så snart som mulig hvis væskenivået er ved eller under minimumsmerket.

La kjølevæskekonsentrasjonen være på mellom 48 % og 50 %. Dette svarer til et frysepunkt på mellom -34°C og -37°C. Kjølevæskekonsentrasjonen bør sjekkes med et refraktometer. Vi anbefaler ikke å måle kjølevæskekonsentrasjonen ved hjelp av hydrometre eller teststrimler for kjølevæske.

Fylle på kjølevæske

ADVARSEL: Hold hender og klær unna kjøleviften.

ADVARSEL: Ikke ta av dekslet på kjølevæskebeholderen mens motoren går eller kjølesystemet er varmt. Vent i 10 minutter, slik at kjølesystemet får kjølt seg ned. Dekk over lokket med en tykk klut for å unngå forbrenning, og fjern deretter lokket langsomt. Hvis du ikke følger denne instruksjonen, kan det oppstå personskade.

ADVARSEL: Ikke tilsett kjølevæske mens kjøretøyet er slått på eller kjølesystemet er varmt. Hvis du ikke følger denne instruksjonen, kan det oppstå personskade.

ADVARSEL: Ikke fyll på kjølevæske høyere opp enn til ***MAX***-merket.

ADVARSEL: Ikke fyll kjølevæske på spylervæskebeholderen. Kjølevæske som sprutes ut over frontruten, kan forringe sikten vesentlig.

ADVARSEL: Ikke la væsken komme i kontakt med huden eller øynene. Dersom det skulle skje, må du skylle de berørte områdene umiddelbart med rikelig med vann og kontakte lege.

Ranger (TRA, TRB) Vehicles Built From: 01-11-2024, CG4010noNOR noNOR, Edition date: 202407, DOM

Merk: *Ikke bruk radiatorpellets, tetningsmidler eller ikke-spesifiserte tilsetningsstoffer for kjølesystemer, da disse kan skade motorens kjøle- og varmesystemer. Eventuell komponentskade som oppstår, dekkes kanskje ikke av garantien for bilen.*

Merk: *Ikke bland ulike kjøretøyvæsker.*

Det er svært viktig å bruke ferdigblandet kjølevæske som oppfyller spesifikasjonene for å unngå at de trange kjølevæskekanalene i kjølesystemet stoppes til. Se **Spesifikasjoner** (side 559).. Ikke bland kjølevæsker med forskjellige farger eller typer. Blanding av kjølevæsker eller bruk av feil kjølevæske kan føre til at komponenter i motoren eller kjølesystemet får skader som kanskje kan ugyldiggjøre kjøretøygarantien.

Merk: *Hvis du ikke har tilgang til ferdigblandet kjølevæske, kan du bruke en godkjent konsentrert kjølevæske og blande den med avionisert eller destillert vann i forholdet 50/50. Se **Spesifikasjoner** (side 559).. Hvis du bruker vann som ikke har blitt avionisert, kan det dannes avleiringer og korrosjon og de trange kjølevæskekanalene i kjølesystemet kan bli tilstoppet.*

Slik etterfyller du kjølevæske:

1. Skru lokket sakte løs. Alt trykk slippes ut når du skrur av lokket.
2. Tilsett nok ferdigblandet kjølevæske slik at den kommer opp til riktig nivå.

Merk: *Vi anbefaler ikke bruk av resirkulert kjølevæske.*

3. Sett på lokket på kjølevæskebeholderen. Vri lokket mot urviseren til det stopper.
4. Kontroller væskenivået i kjølevæskebeholderen de neste par gangene du skal kjøre. Gjenta trinn 2 ved behov.

Hvis du må fylle på mer enn 1 L motorkjølevæske per måned, må du få bilen undersøkt så snart som mulig. Hvis motoren kjøres med for lite kjølevæske, er det fare for overoppheting og mulig motorskade.

I nødsfall kan du fylle på store mengder rent vann uten tilsatt kjølevæske, slik at du kan kjøre til et serviceverksted. Lever kjøretøyet til service snarest mulig.

Hvis du bare bruker vann uten motorkjølevæske, kan det oppstå skader på motoren som følge av korrosjon, overoppheting eller frost.

Ikke bruk følgende som erstatning for kjølevæske, da dette kan forårsake motorskade på grunn av overoppheting eller frost.

- Sprit.
- Metanol.
- Saltoppløsning.
- Alle typer kjølevæske som er blandet med sprit- eller metanolholdig frostvæske.

Ikke tilsett ekstra hemmere eller tilsetningsstoffer i kjølevæsken. Disse kan være skadelige og redusere rustbeskyttelsen til kjølevæsken.

Vanskelige klimaforhold

Det kan være nødvendig å øke kjølevæskekonsentrasjonen til over 50 % hvis du kjører i ekstremt kaldt klima.

Merk: *En kjølevæskekonsentrasjon på 60 % gir lavere frysepunkt. Kjølevæske med konsentrasjon over 60 % reduserer væskens beskyttelsesegenskaper mot overoppheting og kan forårsake motorskade.*

Det kan være nødvendig å redusere kjølevæskekonsentrasjonen til under 40 % hvis du kjører i ekstremt varmt klima.

Ranger (TRA, TRB) Vehicles Built From: 01-11-2024, CG4010noNOR noNOR, Edition date: 202407, DOM

Merk: *En kjølevæskekonsentrasjon på 40 % gir økt beskyttelse mot overoppheting. Kjølevæske med konsentrasjon under 40 % reduserer væskens beskyttelsesegenskaper mot rust og overoppheting, og kan forårsake motorskade.*

Skifte kjølevæske

ADVARSEL: Ikke avhend kjølevæske sammen med husholdningsavfall, og ikke tøm den ut i det offentlige avløpssystemet. Lever det på et godkjent sted for avfallshåndtering.

Skift kjølevæsken ved angitte kjørelengdeintervaller. Se informasjonen om planlagt vedlikehold.

Merk: *Brukt kjølevæske må avhendes på forskriftsmessig vis.*

Følg lokale forskrifter og standarder for resirkulering og avhending av kjøretøyvæsker.

Feilsikker kjøling

Med feilsikker kjøling kan du inntil videre kjøre et stykke før det oppstår risiko for komponentskader. Den feilsikre avstanden avhenger av utetemperaturen, hvor mye last du har og veiforholdene.

Slik fungerer feilsikker kjøling

ADVARSEL: Hvis du fortsetter å kjøre når motoren er i ferd med å overopphetes, kan motoren stoppe uten forvarsel. Hvis denne instruksjonen ignoreres, kan det føre til tap av kontroll over bilen.

Hvis motoren er i ferd med å overopphetes, beveger temperaturmåleren for kjølevæsken seg mot det røde området:

En varsellampe begynner å lyse, og det kan bli vist en melding på informasjonsskjermen.

Hvis motoren når en forhåndsinnstilt temperaturgrense, skifter den automatisk til drift med vekslende sylindre. Hver deaktivert sylinder fungerer som luftpumpe og avkjøler motoren.

Du kan fortsette kjøringen, men:

- Motoreffekten er begrenset.
- Klimaanlegget slås av.

Ved fortsatt drift økes motortemperaturen, og motoren stanser helt. I denne situasjonen blir det tyngre å styre og bremse.

Når motortemperaturen er sunket, kan du starte motoren på nytt. Få kjøretøyet kontrollert så snart som mulig for å begrense eventuell motorskade.

Når feilsikker modus aktiveres

ADVARSEL: Feilsikker modus skal bare brukes i nødstilfeller. Kjør i feilsikker modus bare så lenge det er absolutt nødvendig for å få kjøretøyet til et trygt sted. Få kjøretøyet reparert umiddelbart. I feilsikker modus har kjøretøyet begrenset effekt. Det kan ikke opprettholde høy hastighet, og motoren kan stanse uten varsel. I tillegg til eventuelt nedsatt motoreffekt, kan servostyringen og -bremsehjelpen falle bort, og dette kan øke risikoen for en kollisjon med alvorlige personskader til følge.

Ranger (TRA, TRB) Vehicles Built From: 01-11-2024, CG4010noNOR noNOR, Edition date: 202407, DOM

ADVARSEL: Ikke ta av dekslet på kjølevæskebeholderen mens motoren går eller kjølesystemet er varmt. Vent i 10 minutter, slik at kjølesystemet får kjølt seg ned. Dekk over lokket med en tykk klut for å unngå forbrenning, og fjern deretter lokket langsomt. Hvis du ikke følger denne instruksjonen, kan det oppstå personskade.

Motoreffekten i feilsikker modus er begrenset, så kjør forsiktig. Kjørehastigheten blir redusert og motoren kan fungere dårligere.

Husk at motoren kan slå seg av automatisk for å unngå motorskade. I en slik situasjon gjør du følgende:

1. Sving av veien så snart det er trygt og stans motoren.
2. Hvis du har medlemskap i en veihjelpstjeneste, anbefaler vi at du kontakter dette.
3. Hvis dette ikke er mulig, venter du en liten stund til motoren har kjølt seg ned.
4. Sjekk nivået på kjølevæsken. Etterfyll ferdigblandet kjølevæske så snart som mulig hvis væskenivået er ved eller under minimumsmerket.
5. Når motortemperaturen er sunket, kan du starte motoren på nytt. Få kjøretøyet kontrollert så snart som mulig for å begrense eventuell motorskade.

Merk: *Hvis du fortsetter å kjøre i nødmodus uten å reparere kjøretøyet, vil motoren ta skade.*

Kjølevæsketemperaturstyring

ADVARSEL: For å redusere risikoen for kollisjon og personskade kan det hende at kjørehastigheten blir redusert, og at bilen ikke kan akselerere med full kraft før kjølevæsketemperaturen har sunket.

Hvis du kjører med en tilhenger, kan motortemperaturen stige midlertidig ved hard belastning, for eksempel når du kjører oppover en lang eller bratt helling ved høy utetemperatur.

Du vil da eventuelt se at nålen til kjølevæsketemperaturmåleren beveger seg mot det røde området, og det kan dukke opp en melding på informasjonsskjermen.

Du kan oppleve at kjørehastigheten synker på grunn av redusert motoreffekt for å kontrollere kjølevæsketemperaturen. Kjøretøyet kan skifte til denne modusen under visse forhold med høy temperatur og høy belastning. Hvor mye hastigheten reduseres med, avhenger av hvor mye last du har og utetemperaturen. Det er ikke nødvendig å stoppe bilen hvis dette skulle skje. Du kan fortsette å kjøre.

Under vanskelige kjøreforhold kan klimaanlegget slå seg av og på automatisk for å hindre overoppheting av motoren. Når motorkjølevæsken har fått normal driftstemperatur, aktiveres klimaanlegget igjen.

Hvis kjølevæsketemperaturmåleren beveger seg helt inn i det røde området, eller det blir vist en varselmelding om kjølevæsketemperatur eller motorservice på informasjonsskjermen, må du gjøre følgende:

1. Stans bilen så snart det er trygt. Sett på parkeringsbremsen og skift til parkering (P) eller nøytral (N).

2. La motoren gå inntil nålen til kjølevæsketemperaturmåleren er tilbake i normal stilling. Hvis det har gått flere minutter og temperaturen fortsatt ikke faller, følger du resten av trinnene:
3. Stans motoren og la den kjøle seg ned. Sjekk nivået på kjølevæsken.
4. Etterfyll ferdigblandet kjølevæske så snart som mulig hvis væskenivået er ved eller under minimumsmerket.
5. Hvis kjølevæskenivået er normalt, kan du starte motoren på nytt og fortsette.

MOTORLUFTFILTER

SKIFTE MOTORENS LUFTFILTER - 2.3L ECOBOOST™, HYBRID-ELEKTRISK KJØRETØY (HEV)

ADVARSEL: For å redusere risikoen for skade på kjøretøyet og brannskader på personer er det viktig at du ikke starter motoren når luftfilteret er fjernet, og at du ikke fjerner luftfilteret mens motoren går.

Skift luftfilterelementet ved riktig serviceintervall.

Bruk luftfilterelementer med riktig spesifikasjon.

Merk: *Dersom du ikke bruker riktig luftfilterelement, kan dette føre til alvorlig skade på motoren. Eventuell komponentskade som oppstår, dekkes kanskje ikke av garantien for kjøretøyet.*

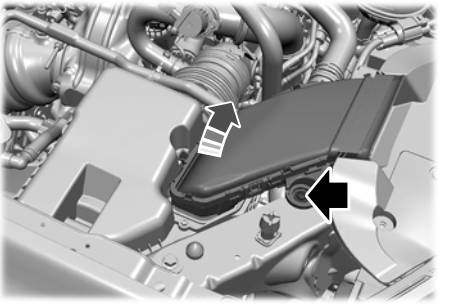

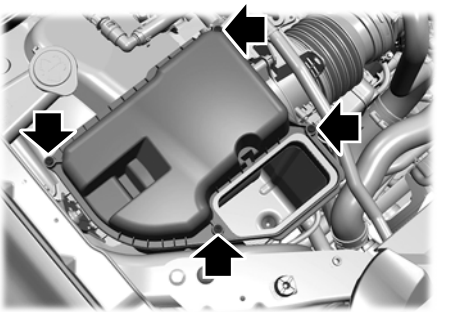

1. Fjern festet og luftinntakskanalen.
2. Ta ut skruene i dekselet på luftfilterhuset.
3. Løft forsiktig av dekselet på luftfilterhuset. Pass på å unngå andre omkringliggende komponenter mens du løfter.
4. Ta ut luftfilterelementet fra luftfilterhuset.
5. Tørk av skitt og smuss på luftfilterhuset og dekselet for å sikre best mulig forsegling og hindre at det kommer skitt i motoren.

6. Sett inn et nytt luftfilterelement. Pass på at ikke kantene på filterelementet kommer i krøll mellom luftfilterhuset og dekselet.
7. Sett på dekselet på luftfilterhuset.
8. Stram festene til 2,8 Nm.
9. Monter luftinntakskanalen, stram festene til 11 Nm.

SKIFTE MOTORENS LUFTFILTER - 3.0L ECOBOOST™

ADVARSEL: For å redusere risikoen for skade på kjøretøyet og brannskader på personer er det viktig at du ikke starter motoren når luftfilteret er fjernet, og at du ikke fjerner luftfilteret mens motoren går.

Skift luftfilterelementet ved de angitte intervallene.

Når du skifter luftfilterelementet, må du bare bruke det oppførte filterelementet. Se **Spesifikasjoner** (side 559)..

Merk: *Bruk av feil type filterelement kan forårsake alvorlige motorskader som kanskje ikke dekkes av kjøretøygarantien.*

Merk: *Pass på at det ikke kommer fremmedmateriale inn i luftinnblåsingssystemet når det utføres service på luftfilteret. Selv små partikler kan føre til skader på motoren.*

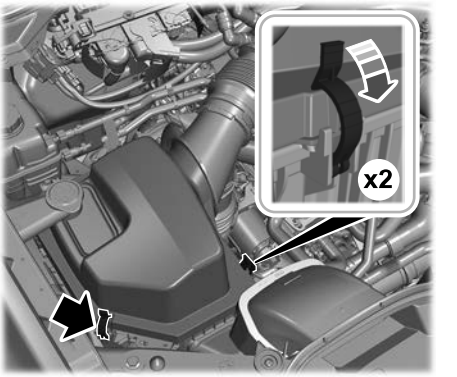

1. Løsne de to klipsene som fester luftfilterdekselet til luftfilterhuset.
2. Løft forsiktig av dekselet på luftfilterhuset.
3. Ta ut luftfilterelementet fra luftfilterhuset.
4. Monter delene i omvendt rekkefølge.

SKIFTE MOTORENS LUFTFILTER - DIESEL

ADVARSEL: For å redusere risikoen for skade på kjøretøyet og brannskader på personer er det viktig at du ikke starter motoren når luftfilteret er fjernet, og at du ikke fjerner luftfilteret mens motoren går.

Skift luftfilterelementet ved riktig serviceintervall.

Bruk luftfilterelementer med riktig spesifikasjon.

Merk: *Dersom du ikke bruker riktig luftfilterelement, kan dette føre til alvorlig skade på motoren. Eventuell komponentskade som oppstår, dekkes kanskje ikke av garantien for kjøretøyet.*

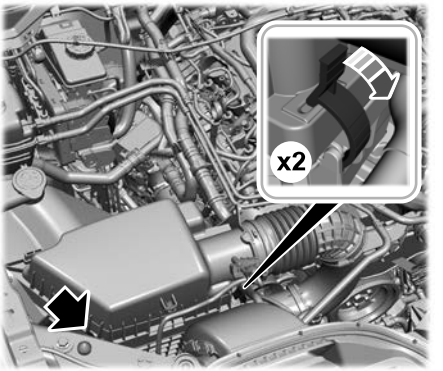

1. Løsne klemmene som holder luftfilterdekselet fast i luftfilterhuset.
2. Løsne ledningsnettet fra luftrenserlokket.
3. Løft forsiktig av dekselet på luftfilterhuset. Pass på å unngå andre omkringliggende komponenter mens du løfter.

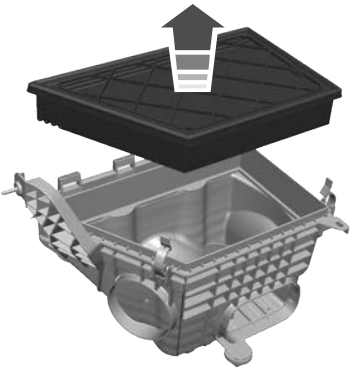

4. Ta ut luftfilterelementet fra luftfilterhuset.
5. Tørk av skitt og smuss på luftfilterhuset og dekselet for å sikre best mulig forsegling og hindre at det kommer skitt i motoren.
6. Sett inn et nytt luftfilterelement. Pass på at ikke kantene på filterelementet kommer i krøll mellom luftfilterhuset og dekselet.
7. Sett på dekselet på luftfilterhuset.
8. Monter tilbake ledningsnettklipsen til luftfilterhuset.
9. Lukk klipsene for å feste dekselet på luftfilterhuset.

TAPPING AV DRIVSTOFFILTER - DIESEL

ADVARSEL: Ikke tøm vann- og drivstoffseparatoren mens motoren går. Unnlatelse av å følge denne advarselen kan føre til brann, alvorlig skade, dødsfall eller skader på materiell.

ADVARSEL: Ikke kasser drivstoff sammen med husholdningsavfall eller hell det i det offentlige avløpssystemet. Lever det på et godkjent sted for avfallshåndtering.

Drivstoffsystemet i kjøretøyet har et drivstoffilter og en vannutskiller for å fjerne vann fra drivstoffet.

Hvis varsellampen for vann i drivstoffet lyser når motoren går, stopp kjøretøyet så snart som mulig, slå av motoren og tøm deretter vann- og drivstoffseparatoren.

Merk: *Hvis vann ikke fjernes fra drivstoffsystemet etter at varsellampen for vann i drivstoffet tennes, kan det oppstå stor skade eller feil i drivstoffinnsprøytingssystemet.*

Vannlåsen befinner seg under rammeskinnen under førersiden av kjøretøyet.

Sørg for at tenningen er slått av før du utfører følgende trinn.

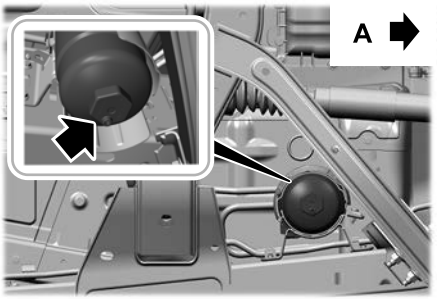

A Foran på kjøretøyet.

1. Skru tappepluggen ca. halvannen omgang ut.
2. La vannet renne ut.
3. Skru igjen tappepluggen til du kjenner sterk motstand.
4. Skru på tenningen i 30 sekunder, slå den så av igjen. Gjenta to ganger.
5. Start motoren.
6. Se etter lekkasjer.

Merk: *Varsellampen for vann i drivstoff slukkes etter omtrent to sekunder når motoren går.*

Merk: *Den interne pumpen i tanken slår seg av automatisk etter ca. 30 sekunder.*

BYTTE DRIVSTOFFILTERET - DIESEL

Drivstoffiltrene må skiftes ved riktig serviceintervall eller når du får melding om lavt drivstofftrykk. Se planlagt vedlikehold for riktig serviceintervall.

BYTTE DRIVSTOFFILTERET - BENSIN

Bytt drivstoffilteret på kjøretøyet i tråd med serviceintervallet som er angitt. Se informasjonen om planlagt vedlikehold.

OVERSIKT OVER DRIVREIMFØRING - 2.0L DIESEL

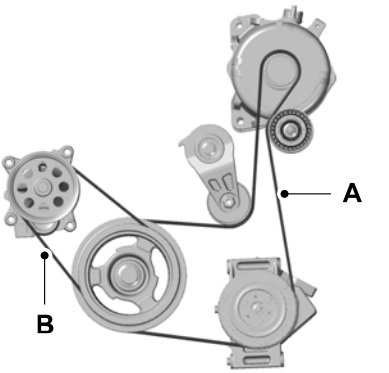

A. Den lange drivreimen er plassert i det første reimskivesporet nærmest motoren.

B. Den korte drivreimen er plassert i det andre reimskivesporet lengst unna motoren.

OVERSIKT OVER DRIVREIMFØRING - 2.3L ECOBOOST™

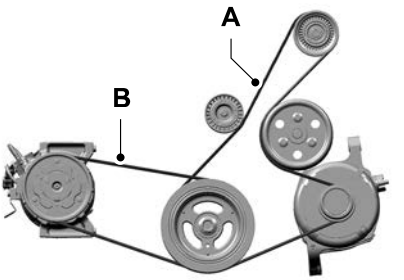

A. Den lange drivreimen er plassert i det første reimskivesporet nærmest motoren.

B. Den korte drivreimen er plassert i det andre reimskivesporet lengst unna motoren.

OVERSIKT OVER DRIVREIMFØRING - 3.0L ECOBOOST™

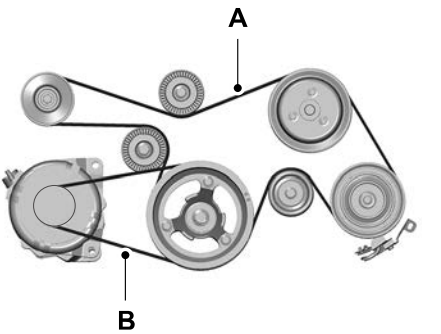

A. Den lange drivreimen er plassert i det første reimskivesporet nærmest motoren.

B. Den korte drivreimen er plassert i det andre reimskivesporet lengst unna motoren.

OVERSIKT OVER DRIVREIMFØRING - 3.0L DIESEL

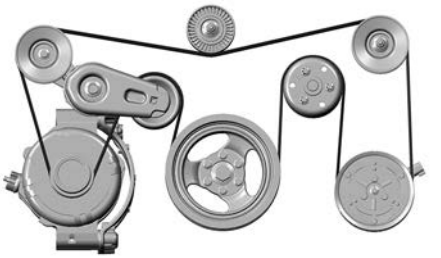

12 V-BATTERI

FORHOLDSREGLER FOR 12 V-BATTERI

ADVARSEL: Batterier inneholder vanligvis eksplosive gasser som kan forårsake personskade. Flammer, gnister eller antente stoffer må derfor ikke komme nær batteriet. Ved arbeid nær batteriet må du alltid dekke til ansiktet og beskytte øynene. Sørg alltid for riktig ventilasjon.

ADVARSEL: Når et batteri i plasthus løftes, kan det store trykket på kortveggene føre til at det kommer syre ut gjennom ventilasjonshettene. Dette kan forårsake personskade og skade på kjøretøyet eller batteriet. Løft batteriet med en batteriholder eller med hendene plassert i motsatte hjørner.

ADVARSEL: Oppbevar batteriet utilgjengelig for barn. Batterier inneholder svovelsyre. Unngå kontakt med hud, øyne og klær. Når du arbeider nær batteriet, må du passe på å dekke til øynene for å beskytte dem mot sprut av syreoppløsning. Hvis syre kommer i kontakt med hud eller øyne, må du øyeblikkelig skylle området med vann i minst 15 minutter, og oppsøke lege. Hvis syre svelges, må du kontakte lege umiddelbart.

ADVARSEL: Batteripoler, tilkoblingspunkter og tilknyttet utstyr inneholder bly og blyforbindelser, kjemikalier som i delstaten California ansees å forårsake kreft og reproduksjonsskader. **Vask hendene etter kontakt**.

ADVARSEL: Kjøretøyet kan ha mer enn ett batteri. Hvis du bare fjerner batteriledningene fra ett batteri, blir ikke det elektriske systemet i kjøretøyet koblet fra. Sørg for at du kobler fra batteriledningene fra samtlige batterier når du kobler fra strømmen. I motsatt fall oppstår risiko for alvorlig personskade eller skade på eiendom.

ADVARSEL: For batteri i kjøretøy med Auto-Start-Stop-funksjon gjelder andre krav. Når du skifter batteri, må du sette inn et som har nøyaktig samme spesifikasjoner.

HVA ER BATTERISTY-RINGSSYSTEMET

Batteristyringssystemet overvåker batteritilstanden og iverksetter tiltak for å forlenge levetiden til batteriet.

SLIK FUNGERER BATTERISTYRINGSSYSTEMET

Hvis det blir registrert at batteriet er overbelastet, deaktiverer systemet midlertidig enkelte systemer for å beskytte batteriet.

Dette gjelder følgende systemer:

- Oppvarmet bakrute.
- Oppvarmede seter.
- Klimakontroll.
- Oppvarmet ratt.
- Radio.
- Navigasjonssystem.

Det vises eventuelt en melding på informasjonsskjermen om at det er iverksatt tiltak for å beskytte batteriet. Denne meldingen vises bare for å gi beskjed om at det er iverksatt tiltak. Den er ikke en indikasjon på et elektrisk problem eller at batteriet må skiftes.

BEGRENSNINGER FOR BATTERISTYRINGSSYSTEMET

Når du har skiftet batteri, eller i enkelte tilfeller etter lading av batteriet med en ekstern lader, krever batteristyringssystemet at bilen må hvile i åtte timer for å omprogrammere ladestatusen for batteriet. I løpet av dette tidsrommet må bilen være fullstendig låst med tenningen slått av.

Merk: *Før omprogrammering av batteriets ladestatus, kan batteristyringssystemet eventuelt midlertidig deaktivere noen av de elektriske systemene.*

Montering av elektrisk tilbehør

For å sikre at batteristyringssystemet fungerer på riktig måte, må du ikke jorde noe elektrisk apparat direkte til batteriets negative pol. Dette kan gi unøyaktige målinger av batteriets tilstand og potensiell feilaktig systemdrift.

Merk: *Hvis du monterer nytt elektrisk tilbehør eller komponenter i bilen, kan det gå utover batteriets effekt og holdbarhet. Det kan eventuelt også påvirke ytelsen til andre elektriske systemer i bilen.*

SKIFTE 12-VOLTSBATTERIET

Batteriet er plassert i motorrommet. Se **Vedlikehold** (side 481)..

Kjøretøyet har et vedlikeholdsfritt batteri. Det er ikke nødvendig å etterfylle vann ved service.

Hvis kjøretøybatteriet har et deksel, må du huske å sette det riktig på plass etter at batteriet er rengjort eller skiftet ut.

For å få lengre, problemfri drift skal du holde toppen av batteriet rent og tørt og batterikablene godt festet til batteripolene. Hvis det er korrosjon på batteriet eller batteripolene, skal du koble fra kablene og rengjøre batteripolene med en stålbørste. Du kan nøytralisere syren med en løsning av bakepulver og vann.

Du bør koble den negative batteriklemmen fra batteriet hvis du har tenkt å la bilen stå ubrukt i lengre tid.

Merk: *Hvis du kobler fra bare den negative batteriklemmen, må du sørge for å isolere den eller plassere den unna batteripolen, slik at utilsiktet kontakt hindres.*

Ranger (TRA, TRB) Vehicles Built From: 01-11-2024, CG4010noNOR noNOR, Edition date: 202407, DOM

Hvis du kobler fra eller skifter batteri i et kjøretøy med automatisk girkasse, må girkassen omprogrammeres med den adaptive strategien. På grunn av dette kan girkassen skifte fast under første kjøretur. Dette er normalt mens girkassen oppdaterer skifteoperasjonen til best mulige skiftefølelse.

Ta ut batteriet

1. Sett på parkeringsbremsen og slå av tenningen.
2. Slå av alt elektrisk utstyr, som for eksempel lys og radio.
3. Vent i minst to minutter før du kobler fra batteriet.

Merk: *Motorstyringssystemet har en strømbevaringsfunksjon, og får tilført strøm en tid etter at du har slått av tenningen. Dette er for at feilsøkingstabeller og adaptive tabeller skal kunne lagres. Frakobling av batteriet uten forutgående ventetid, kan føre til skader som ikke dekkes av bilens garanti.*

4. Koble fra og isoler den negative batteripolen.
5. Koble fra og isoler den positive batteriklemmen.
6. Ta av batteriets festeklemme.
7. Demonter batteriet.

Hvis du kobler fra eller skifter bilbatteriet, må du initialisere følgende funksjoner:

- Returfunksjonen for de elektriske vinduene. Se **Returfunksjonen for vindu** (side 117)..
- Klokkeinnstillinger.
- Forhåndsinnstilte radiokanaler.

Skifte batteri

Merk: *Sørg for at tenningen er slått av før du kobler til batteriet.*

Når du skifter batteri, må du sette inn et som har nøyaktig samme spesifikasjoner.

Monter delene i omvendt rekkefølge.

Merk: *Kontroller at batteripoldekslene, batteridekslet og batterikabelpolene er riktig montert.*

TILBAKESTILLING AV BATTERIFØLEREN

Når du installerer et nytt batteri, initialiserer du batteriføleren ved å gjøre følgende:

1. Slå på tenningen, men la motoren være avslått.

Merk: *Fullfør trinn 2 og 3 innen 10 sekunder.*

2. Blink fem ganger med fjernlysene og avslutt med å slå dem av.
3. Trykk inn og slipp bremsepedalen tre ganger.

Batterivarsellampen blinker tre ganger for å bekrefte at initialiseringen var vellykket.

RESIRKULERING OG AVHENDING AV 12 V-BATTERIET



Sørg for at du avhender gamle batterier på en miljøvennlig måte. Be om råd fra dine lokale myndigheter om resirkulering av gamle batterier.

12 V-BATTERI – FEILSØKING

12 V-BATTERI – VARSELLAMPER



Hvis den tennes under kjøring, tyder dette på feil på ladesystemet. Slå av alt unødvendig elektrisk utstyr, og få kjøretøyet kontrollert umiddelbart.

12 V-BATTERI – INFORMASJONSMELDINGER

Melding	Informasjon
Lav spenning på batteri	Ladesystemet trenger service. Hvis varsellampen fremdeles lyser eller fortsetter å slå seg på, må kjøretøyet kontrolleres så snart som mulig.
Lader system Service snart	Ladesystemet trenger service. Hvis varsellampen fremdeles lyser eller fortsetter å slå seg på, må kjøretøyet kontrolleres så snart som mulig.
Lader system Service påkrevd nå	Ladesystemet trenger service. Få kjøretøyet kontrollert umiddelbart.
Batteri ladetilstand lav	Batteristyringssystemet fastslår at 12 V-batteriets ladetilstand er lav. Start motoren for å lade batteriet, eller lad batteriet med en batterilader fra ettermarkedet. Bruk alltid jordingspunktet på kjøretøyet når du kobler den negative kabelen til den eksterne batteriladeren. Se **Starte kjøretøyet med startkabler** (side 456).. Denne meldingen forsvinner straks du har startet bilen på nytt og batteriets ladetilstand er gjenopprettet. Ikke slå på tenningen mens batteriet lades med batterilader.
Slå av strøm. for å spare batteri	Batteristyringssystemet fastslår at batteriets ladetilstand er lav. Slå av tenningen så snart som mulig for å beskytte batteriet. Denne meldingen blir slettet straks motoren startes på nytt og ladenivået til batteriet er gjenopprettet. Hvis du slår av alle unødvendige elektriske strømbrukere, gjenopprettes ladenivået til batteriet raskere.
Strømsparing aktiv Noen funksjoner slått av Se håndboken	Vises hvis batteristyringssystemet registrerer en uvanlig lav spenning. Diverse kjøretøyfunksjoner deaktiveres for å bevare batteriet. Koble ut mest mulig av den elektriske belastningen snarest for å forbedre systemspenningen. Når systemspenningen er gjenopprettet, virker de avslåtte strømbrukerne som normalt igjen.

JUSTERE HOVEDLYKTENE

Vertikal justering

Kjøretøyets hovedlykter er korrekt innstilt på monteringsfabrikken. Hvis kjøretøyet har vært innblandet i en ulykke, må du kontakte en autorisert forhandler for å få kontrollert og justert hovedlyktene.

Justeringsmål for hovedlykt

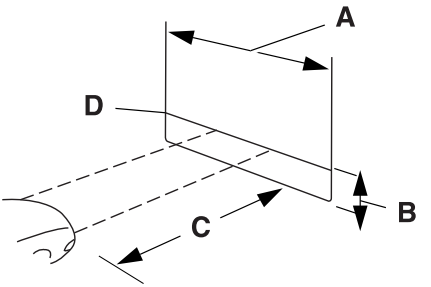

A 15 feet (4,5 m).

B Lyktas midtstilling i forhold til bakken (mål B er i forhold til kjøretøyets høyde).

C 35 feet (10 m).

D B-høyde minus 100 mm.

1. Parker kjøretøyet rett foran en vegg eller en jevn flate, ca. 10 m unna.
2. Mål høyden fra midten av nærlyset og ned til bakken. Trekk så fra 4 tommer (10 cm) og legg til en referanselinje med en bredde på 15 fot (4,5 m) på en loddrett vegg eller skjerm i denne høyden. Bruk gjerne maskeringsteip.

Merk: *Det kan være et merke på linsen for å hjelpe deg med å finne midten av nærlyset.*

3. Slå på nærlyset for å lyse opp veggen eller flaten, og åpne panseret. Dekk til én av hovedlyktene, slik at lyset ikke treffer veggen.



4. På veggen eller skjermen kan du se et lysmønster med en tydelig horisontal kant mot høyre. Hvis denne kanten ikke ligger på den horisontale referanselinjen, justerer du strålen inntil kanten er på høyde med horisontale referanselinjen.

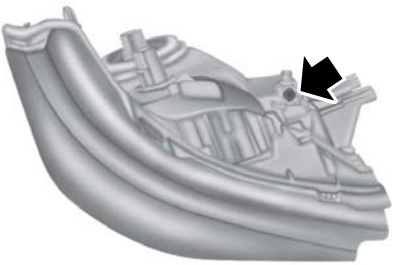

5. Finn den vertikale justeringsinnretningen på hver hovedlykt. Ved hjelp av en skrutrekker dreier du justeringsinnretningen enten mot eller med urviseren for å justere hovedlykten vertikalt.
6. Gjenta trinn 3–7 for å justere den andre hovedlykten.
7. Lukk panseret, og slå av hovedlyktene.

Horisontal justering

Horisontal justering er ikke nødvendig for dette kjøretøyet, og innstillingen kan ikke justeres.

UTVENDIGE PÆRER

TABELL OVER SPESIFIKASJONER FOR UTVENDIGE PÆRER

Erstatningspærer er spesifiserte i diagrammet nedenfor. Korrekte pærer sikrer belysning av høy kvalitet over lengre tid, skader ikke lysenheten og sikrer at garantien forblir gyldig.

Lampe	Spesifikasjoner	Strøm (watt)
Midtre høytmontert lasteromslampe. Kjøretøy med pickupboks.	LED-lys	LED-lys
Kjørelys.	Lav serie – W21/5W Mellomhøy og høy serie – LED	Lav serie – 21W Mellomhøy og høy serie – LED
Posisjonslys foran.	Lav – W21/5W (lamper med DTRL) Lav – W5W (lamper uten DTRL) Mellomhøy og høy – LED	Lav – 5W Mellomhøy og høy – LED
Fremre retningslys.	Lav og mellomhøy serie – PY21W Høy serie – LED	Mellomhøy og lav serie – 21W Høy serie – LED
Tåkelys foran.	Lav serie – H11 Mellomhøy og høy serie – LED	Lav serie – 55W Mellomhøy og høy serie – LED
Nærlys hovedlykt.	Lav serie – H7 Mellomhøy og høy serie – LED	Lav serie – 55W Mellomhøy og høy serie – LED
Hovedlys.	Lav serie – HB3 Mellomhøy og høy serie – LED	Lav serie – 65W Mellomhøy og høy serie – LED
Nummerskiltlys.	Lav serie – W5W Mellomhøy og høy serie – LED	Lav serie – 5W Mellomhøy og høy serie – LED
Bakkelys.	LED-lys	LED-lys
Bakre lasteromslampe.	LED-lys	LED-lys

Ranger (TRA, TRB) Vehicles Built From: 01-11-2024, CG4010noNOR noNOR, Edition date: 202407, DOM

Lampe	Spesifikasjoner	Strøm (watt)
Retningslys bak.	Lav og mellomhøy serie – WY21W Høy serie – LED	Lav og mellomhøy serie – 21W Høy serie – LED
Baklys, stopplys.	Lav serie – W21/5W Mellomhøy og høy serie – LED	Lav serie – 21W Mellomhøy og høy serie – LED
Posisjonslys bak.	Lav serie – W21/5W Mellomhøy og høy serie – LED	Lav serie – 5W Mellomhøy og høy serie – LED
Ryggelys.	Lav og mellomhøy serie – W16W Høy serie – LED	Lav og mellomhøy serie – 16W Høy serie – LED
Bakre tåkelys	Lav og mellomhøy serie – W21W Høy serie – LED	Lav og mellomhøy serie – 21W Høy serie – LED

Merk: *LED-lamper kan ikke repareres. Kontakt en autorisert forhandler hvis det oppstår feil på dem.*

DEMONTERE EN BAKLYKTENHET

1. Hovedlys og baklys må være slått av.
2. Åpne bakluken for å komme til baklysenhetene.

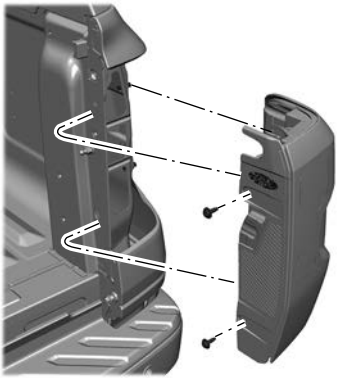

3. Skru ut de to boltene i baklysenheten. Trekk lysenheten forsiktig fra baklukestolpen.
4. Koble fra kontakten fra pæren.
5. Monter delene i omvendt rekkefølge.

SKIFTE EN HOVEDLYKTPÆRE

ADVARSEL: Forsikre deg om at pærene er avkjølt før du tar dem ut. Unnlatelse av å følge denne advarselen kan føre til alvorlig personskade.

Få tilkomst til og skifte nærlyspæren

1. Hovedlyktene må være slått av.
2. Fjern panelklipset fra panelet for kjøleravskjerming.
3. Demonter panelet for kjøleravskjerming.

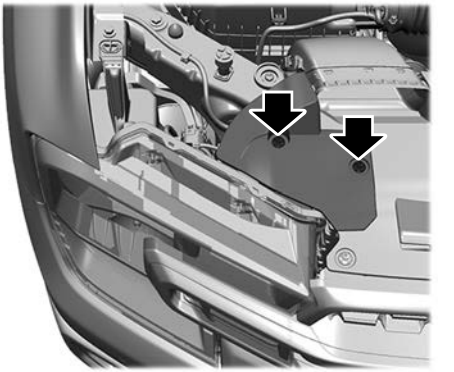

4. Fjern panelklipset fra forskjermen og festedelene fra støtten.

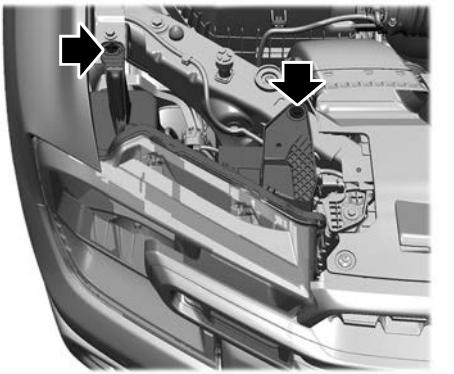

5. Skru de tre skruene to hele omdreininger med en skruetrekker for å løse dem, men ikke fjern dem.

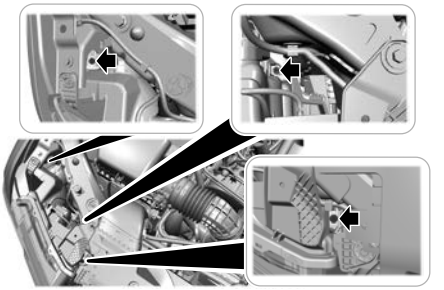

6. Skyv hovedlyktenheten ca. 30 mm frem uten å fjerne hovedlykten. Vær forsiktig så den skarpe kanten på skjermen ikke skader hovedlykten.

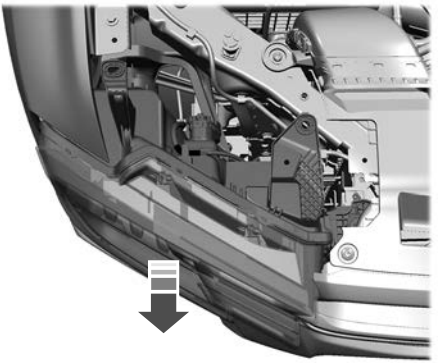

7. Vri hetten på nærlyspæren mot urviseren og fjern den fra kjøretøyet.

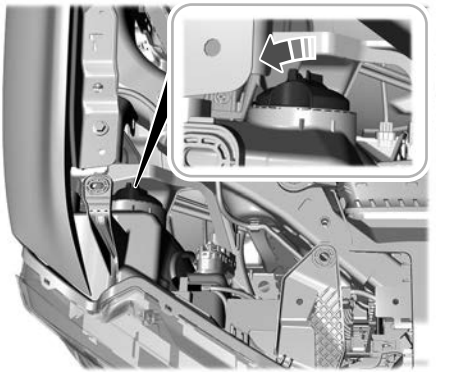

8. Koble fra kontakten fra pæren.
9. Stikk hånden bak hovedlykten, og skyv holderen mot lampen og ned.
10. Flytt pæreholderen unna pæren, og ta ut pæren.



11. Utfør demonteringstrinnene i omvendt rekkefølge for å montere pæren.

Merk: *Vær forsiktig når du håndterer halogenpærer og hold dem utilgjengelige for barn. Ta i plastsokkelen på pæren uten å berøre glasset. Fett fra hånden kan få pæren til å knuse neste gang du slår på hovedlyktene.*

Merk: *Hvis du tar på pæren ved et uhell, vasker du den med rensesprit før du monterer den.*

Få tilkomst til og skifte fjernlyspæren

1. Hovedlyktene må være slått av.
2. Fjern panelklipset fra panelet for kjøleravskjerming.
3. Demonter panelet for kjøleravskjerming.

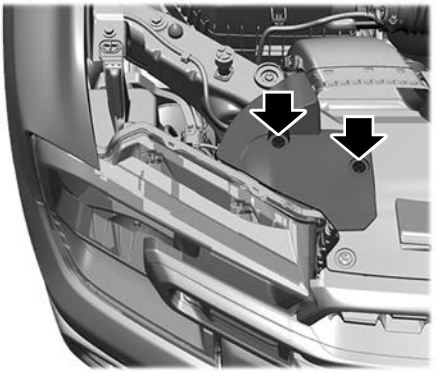

4. Fjern panelklipset fra forskjermen og festedelene fra støtten.

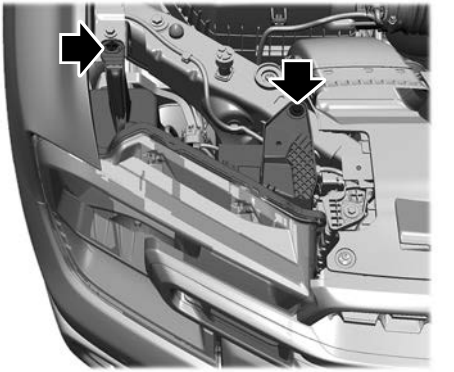

5. Skru de tre skruene to hele omdreininger med en skruetrekker for å løse dem, men ikke fjern dem.

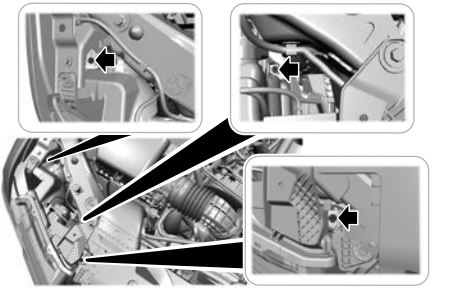

6. Skyv hovedlyktenheten ca. 30 mm frem uten å fjerne hovedlykten. Vær forsiktig så den skarpe kanten på skjermen ikke skader hovedlykten.

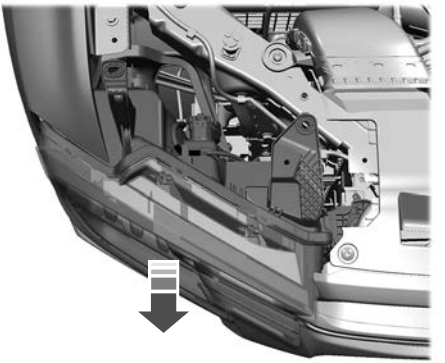

7. Grip inn i rommet under nærlyssokkelen.

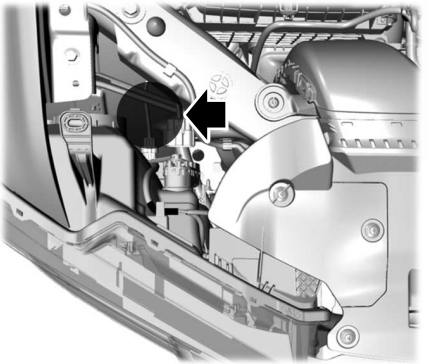

8. Koble fra kontakten fra pæren.
9. Vri fjernlyspæreholderen mot urviseren og ta ut fjernlyspæren.

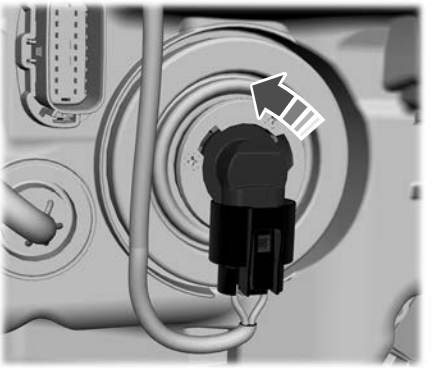

10. Utfør demonteringstrinnene i omvendt rekkefølge for å montere pæren.

Merk: *Vær forsiktig når du håndterer halogenpærer og hold dem utilgjengelige for barn. Ta i plastsokkelen på pæren uten å berøre glasset. Fett fra hånden kan få pæren til å knuse neste gang du slår på hovedlyktene.*

Merk: *Hvis du tar på pæren ved et uhell, vasker du den med rensesprit før du monterer den.*

SKIFTE PÆRE I FREMRE RETNINGSLYS

ADVARSEL: Forsikre deg om at pærene er avkjølt før du tar dem ut. Unnlatelse av å følge denne advarselen kan føre til alvorlig personskade.

Bytte fremre retningslyspære med halogenhovedlykter

1. Hovedlys og fremre retningslys må være slått av.
2. Fjern panelklipset fra panelet for kjøleravskjerming.

3. Demonter panelet for kjøleravskjerming.

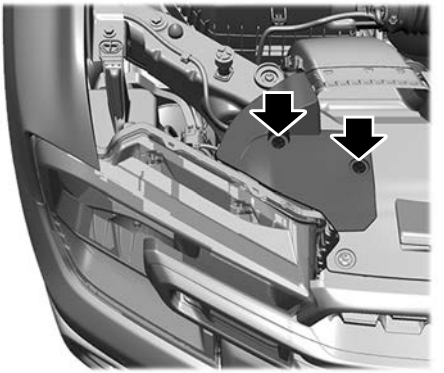

4. Stikk inn hånden bak hovedlyktenheten og vri pæreholderen mot urviseren for å fjerne den fra hovedlyktenheten.
5. Ta pæren ut av holderen.

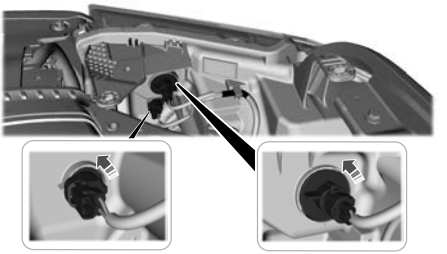

6. Utfør demonteringstrinnene i omvendt rekkefølge for å montere pæren.

Bytte fremre retningslyspære med hovedlykter på midtre utstyrsnivå

1. Hovedlys og fremre retningslys må være slått av.
2. Fjern panelklipset fra panelet for kjøleravskjerming.
3. Demonter panelet for kjøleravskjerming.

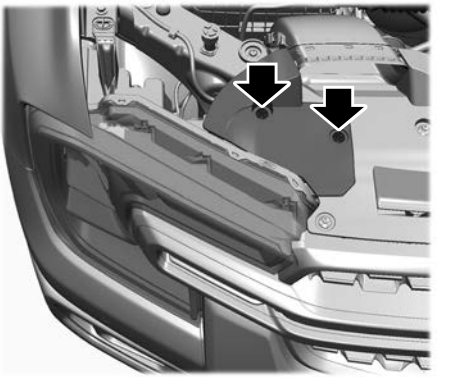

4. Vri hetten på nærlyspæren mot urviseren og ta den ut av hovedlyktenheten.

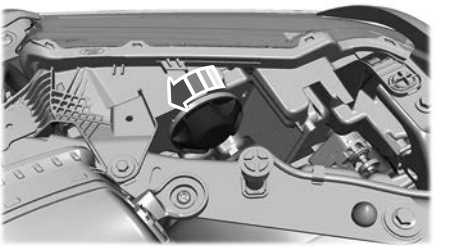

5. Stikk inn hånden bak hovedlyktenheten og vri pæreholderen mot urviseren for å fjerne den fra hovedlyktenheten.
6. Ta pæren ut av holderen.

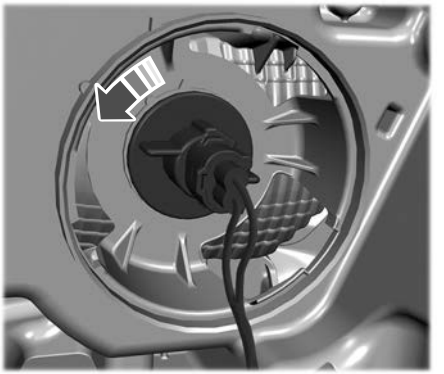

7. Utfør demonteringstrinnene i omvendt rekkefølge for å montere pæren.

SKIFTE PÆRE I FREMRE SIDEMARKERINGSLYS

1. Vri rattet til motsatt side av pæren som skal skiftes.

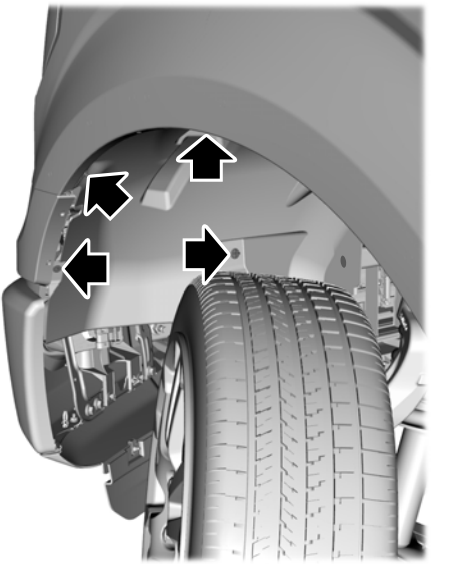

2. Fjern skruene og festepinnene fra forsiden av hjulskjermen.
3. Skyv hjulkasseforingene tilbake mot dekket for å komme til pæren.

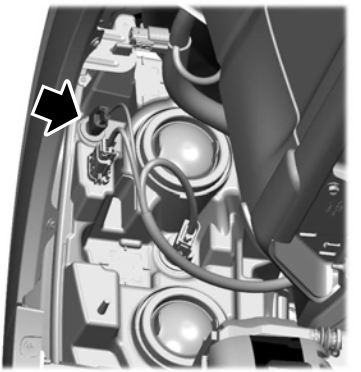

4. Fjern pæreholderen fra lykteenheten ved å vri den mot urviseren og trekke den rett ut.
5. Koble fra pæren fra kontakten.
6. Monter delene i omvendt rekkefølge.

SKIFTE PÆRE I FREMRE TÅKELYS

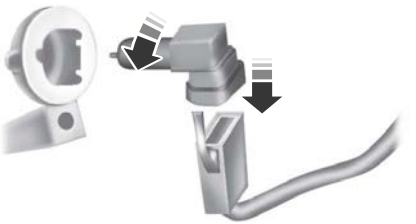

1. Tåkelysene må være slått av.
2. Koble fra kontakten fra tåkelyspæren.
3. Vri pæren mot klokken, og fjern den fra tåkelyset.

4. Monter delene i omvendt rekkefølge.

SKIFTE PÆRE I BAKLYS

Lav serie

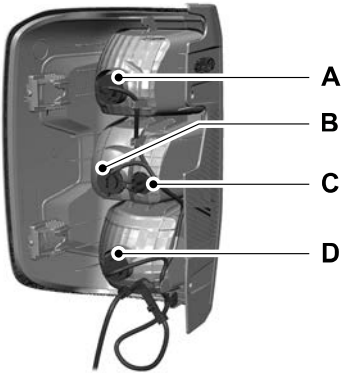

A Baklys- og bremselyspære.
B Retningslyspære.
C Ryggelyspære.
D Bakre tåkelyspære.

Mellomhøy serie

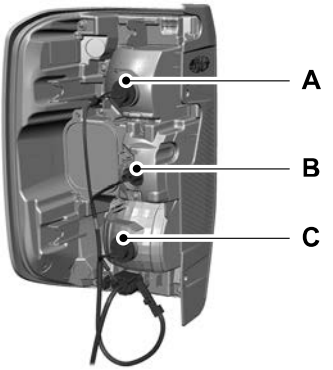

A Retningslyspære.
B Ryggelyspære.
C Bakre tåkelyspære.

1. Demonter baklyktenheten. Se **Demontere en baklyktenhet** (side 505)..
2. Vri pæreholderen mot urviseren og ta den ut av baklysenheten.
3. Ta pæren ut av pæreholderen.
4. Monter delene i omvendt rekkefølge.

INNVENDIGE PÆRER

TABELL OVER SPESIFIKASJONER FOR INNVENDIGE PÆRER

Kjøretøyet er utstyrt med LED-lamper. Det er ikke mulig å utføre service på disse. Kontakt en autorisert forhandler hvis det oppstår feil på dem.

RENGJØRE EKSTERIØRET

FORHOLDSREGLER FOR RENGJØRING AV UTVENDIGE DELER

På grunn av kjøretøyets dekkbredde og sporvidde, må du ikke kjøre gjennom en automatisk bilvask. Vask kjøretøyet for hånd eller ved å bruke en berøringsfri vaskehall uten mekaniske skinner på gulvet.

Merk: *Hvis du har tenkt å parkere kjøretøyet i en lengre periode etter rengjøring, kjør det i noen minutter før parkering. Dette reduserer risikoen for korrosjon på bremseskiver, bremsepedaler og fôringer.*

RENGJØRING AV FRONT- OG BAKLYKTER

Vi anbefaler at front- og baklyktene kun rengjøres med kaldt/lunkent vann tilsatt bilsjampo.

Ikke skrap på lyktene.

Ikke tørk av lampene når de er tørre.

RENGJØRING AV VINDUER OG VISKERBLADER

Slik rengjør du frontruten og viskerbladene:

- Rengjør frontruten med glassrengjøringsmiddel uten slipemidler.

Merk: *Når du rengjør frontrutens innside, skal du unngå å få glassrens på instrumentpanelet eller dørpanelene. Tørk av eventuell glassrens på disse overflatene umiddelbart.*

- Rengjør viskerbladene med spylervæske eller vann påført med en myk svamp eller klut.

Merk: *Ikke bruk barberblad eller en annen skarp gjenstand til å rengjøre eller fjerne merker fra innsiden av den oppvarmede bakruten. Det kan føre til skade som ikke dekkes av bilens garanti.*

Merk: *Vi anbefaler å at du rengjør den elektriske skyveruten bak med jevne mellomrom for å unngå opphopning av støv og rusk for å gi riktig funksjon.*

RENGJØRING AV KROM, ALUMINIUM OG RUSTFRITT STÅL

Vi anbefaler at støtfangerne og andre deler av krom, aluminium eller rustfritt stål kun vaskes med bilsjampo, en myk klut og vann.

Merk: *For ytterligere informasjon og hjelp anbefaler vi at du kontakter en autorisert forhandler.*

Merk: *Skyll området godt etter rengjøring.*

Merk: *Bruk ikke slipende materialer som f.eks. stålull eller plastklosser, da disse kan ripe opp overflaten.*

Merk: *Ikke bruk krom-/metallrengjøringsmiddel eller poleringsmiddel på hjul og hjulkapsler.*

RENGJØRING AV HJUL

Bruk kun et anbefalt hjul- og dekkrengjøringsmiddel til å rengjøre hjulene. For ytterligere informasjon og hjelp anbefaler vi at du kontakter en autorisert forhandler.

1. Bruk en svamp til å fjerne større avleiringer av skitt og bremsestøv.
2. Skyll godt etter rengjøring.

Merk: *Ikke bruk rengjøringskjemikalier på varme felger og hjulkapsler*

Ranger (TRA, TRB) Vehicles Built From: 01-11-2024, CG4010noNOR noNOR, Edition date: 202407, DOM

Hvis du har tenkt å parkere kjøretøyet i en lengre periode etter rengjøring av hjulene, kjør det i noen minutter før parkering. Dette reduserer risikoen for korrosjon på bremseskiver, bremsepedaler og fôringer.

Ikke rengjør hjulene mens de er varme.

Merk: *Enkelte vaskeautomater kan skade hjulfelger og -kapsler.*

Merk: *Bruk av ikke-anbefalte rengjøringsmidler, sterke rengjøringsprodukter, rengjøringsmidler for krom eller slipende materialer kan skade hjulfelger og -kapsler.*

RENGJØRING AV MOTORROMMET

Bruk en støvsuger til å fjerne smuss fra ristområdet nedenfor frontruten.

Merk: *Hvis du ikke har god kjennskap til delene rundt motoren, skal du ikke vaske motorrommet. Unngå hyppig vask av motoren.*

Ved rengjøring av motorrommet:

- Aldri vask eller skyll motoren mens den er varm eller kjører.
- Aldri vask eller skyll verken tenningscoiler, tennpluggledninger eller tennpluggbrønner.
- Dekk til batteriet, strømfordelingsboksen og luftfilterenheten for å unngå vannskader.

Merk: *Hvis kjøretøyet har et motordeksel, fjerner du dette før du påfører motorvask og avfettingsmiddel.*

- Spray et godkjent motorvaskemiddel og avfettingsmiddel på alle deler som skal rengjøres, og skyll med vann.

Merk: *Følg produsentens instruksjoner for bruk av motorsjampo og avfettingsmiddel.*

RENGJØRING AV STRIPER OG GRAFIKK

Høytrykksvann kan skade klistremerker.

Det anbefales å vaske kjøretøyet for hånd, men trykkspyling er mulig under følgende betingelser:

- Bruk en dyse med minimum 40º bred sprøytevinkel.
- Hold dysen i en avstand på 30 cm og i en vinkel på 90º i forhold til kjøretøyet.
- Ikke bruk vanntrykk på over 6.895 kPa.
- Ikke bruk vann som er varmere enn 23ºC.

Merk: *Hvis dysen på trykkspyleren rettes skrått mot overflaten på kjøretøyet, kan det skade grafikken og løsne kantene.*

RENGJØRING AV KAMERALINSER OG -FØLERE

Vi anbefaler at kameralinsen og følerne kun rengjøres med lunkent/kaldt vann og en myk klut.

Merk: *Ikke bruk høytrykksspyler på kameralinsen og følerne.*

RENGJØRING AV UNDERSTELLET

Spyl hele undersiden av kjøretøyet regelmessig. Hold karosseri- og dørdreneringshull fri for stivnet søle.

Komponentene i bakhjulsopphenget og hele karosseriet bør rengjøres regelmessig med en høytrykkspyler, eller renses grundig med en kraftig vannstråle hvis kjøretøyet har vært brukt ute ved kysten eller i områder med mye støv eller søle. De bakre bladfjærene og andre opphengskomponenter kan avgi pipende eller knitrende støy under kjøring hvis det kommer partikler som smuss, steiner eller annet rusk inn i komponentene.

Merk: *Hvis du har tenkt å parkere kjøretøyet i en lengre periode etter rengjøring av understellet, kjør det i noen minutter før du parkerer. Dette reduserer risikoen for korrosjon på bremseskiver, bremsepedaler og fôringer.*

RENGJØRE RULLESJALUSIEN

Følg de beskrevne anbefalingene om vedlikehold hvis den elektriske rullesjalusien fungerer tregt, lager mye støy eller spretter tilbake av seg selv under kjøring. Regelmessig vedlikehold sørger for at rullesjalusien fungerer smidig og korrekt.

Vi anbefaler at du rengjør og smører rullesjalusien som følger:

- Rengjør tetningene, profilene og sideskinnene med en myk klut fuktet med mildt såpevann.
- Tørk rullesjalusien godt før du påfører smøremiddelet.
- Smør sideskinnene og begge beholderendepanelene på rullesjalusien jevnlig med silikonspray i minst 5 sekunder ved hjelp av en strådyse som føres inn i hjørnene mellom toppdekselet og hovedprofilene.

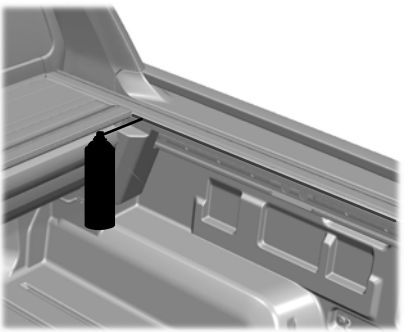

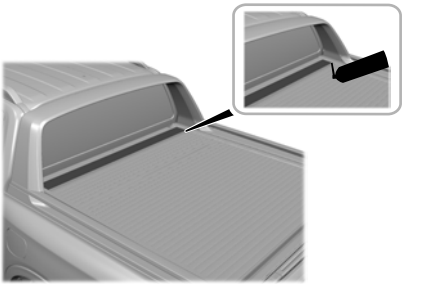

Merk: *Rullesjalusien bør deretter åpnes og lukkes etter behov for å fordele smøremiddelet gjennom hele systemet.*

Merk: *For ytterligere informasjon og hjelp anbefaler vi at du kontakter en autorisert forhandler.*

RENGJØRE INTERIØRET

RENGJØRING AV INSTRUMENTPANELET

ADVARSEL: For å unngå kontaminering av kollisjonsputesystemet er det viktig at du ikke bruker kjemiske løsemidler eller sterke rengjøringsmidler når du rengjør rattet eller instrumentpanelet.

Vi anbefaler at instrumentpanelet og glasset i instrumentpanelgruppen kun rengjøres med en fuktet, myk klut. Tørk av området med en ren og myk klut.

For ytterligere informasjon og hjelp anbefaler vi at du kontakter en autorisert forhandler.

Merk: *Unngå rengjørings- og poleringsmidler som gjør øvre del av instrumentpanelet mer skinnende. Den matte finishen er med på å hindre at du blendes av lys som reflekteres fra frontruten.*

RENGJØRING AV PLAST

Vi anbefaler at du kun bruker en myk klut fuktet med mildt såpevann. Tørk av området med en ren og myk klut.

RENGJØRING AV SKJERMER OG RUTER

Vi anbefaler at du fjerner fingeravtrykk eller støv ved hjelp av en mikrofiberklut som du tørker med i sirkelbevegelser.

Merk: *Ikke sprut eller hell sprit på berøringsskjermen.*

Merk: *Ikke bruk noen form for rengjøringsmidler eller løsemidler for å rengjøre berøringsskjermen.*

RENGJØRING AV STOFF

ADVARSEL: Bruk ikke kjemiske løsemidler eller sterke rengjøringsmidler på kjøretøy som er utstyrt med setemonterte kollisjonsputer. Slike produkter kan forurense sidekollisjonsputesystemet og påvirke ytelsen til sidekollisjonsputen under en kollisjon.

Vi anbefaler at stoffer bare rengjøres på følgende måte:

1. Fjern støv og løst smuss med en støvsuger.
2. Tørk av overflaten med en myk klut fuktet med mildt såpevann. Tørk av området med en ren og myk klut.
3. For ytterligere informasjon og hjelp anbefaler vi at du kontakter en autorisert forhandler.

Bruk punktrengjøring for å få bort hardnakkede flekker. Hvis det dannes en ring på stoffet, rengjør du straks hele området. Unngå imidlertid å bruke for mye væske, da ringen ellers kan feste seg.

RENGJØRING AV SKINN

ADVARSEL: Bruk ikke kjemiske løsemidler eller sterke rengjøringsmidler på kjøretøy som er utstyrt med setemonterte kollisjonsputer. Slike produkter kan forurense sidekollisjonsputesystemet og påvirke ytelsen til sidekollisjonsputen under en kollisjon.

Vi anbefaler at skinnoverflatene bare rengjøres på følgende måte:

1. Fjern støv og løst smuss med en støvsuger.
2. Tørk av overflaten med en myk klut fuktet med mildt såpevann. Tørk av området med en ren og myk klut.
3. Forsikre deg om at skinnet er tørt, og påfør en liten mengde behandlingsmiddel på en ren, tørr klut.
4. Gni behandlingsmiddelet inn i skinnet til det absorberes. La middelet tørke, og gjenta deretter prosessen i hele interiøret. Hvis det oppstår en film, tørker du den av med en tørr, ren klut.
5. For ytterligere informasjon og hjelp anbefaler vi at du kontakter en autorisert forhandler.

Ranger (TRA, TRB) Vehicles Built From: 01-11-2024, CG4010noNOR noNOR, Edition date: 202407, DOM

RENGJØRING AV VINYL

ADVARSEL: Bruk ikke kjemiske løsemidler eller sterke rengjøringsmidler på kjøretøy som er utstyrt med setemonterte kollisjonsputer. Slike produkter kan forurense sidekollisjonsputesystemet og påvirke ytelsen til sidekollisjonsputen under en kollisjon.

Vi anbefaler at vinyloverflatene bare rengjøres på følgende måte:

1. Fjern støv og løst smuss med en støvsuger.
2. Tørk av overflaten med en myk klut fuktet med mildt såpevann. Tørk av området med en ren og myk klut.
3. For ytterligere informasjon og hjelp anbefaler vi at du kontakter en autorisert forhandler.

RENGJØRING AV TEPPER OG GULVMATTER

Vi anbefaler at tepper kun rengjøres som følger:

1. Fjern støv og løst smuss med en støvsuger.
2. Tørk av overflaten med en myk klut fuktet med mildt såpevann. Tørk av området med en ren og myk klut.
3. For ytterligere informasjon og hjelp anbefaler vi at du kontakter en autorisert forhandler.

Bruk punktrengjøring for å få bort hardnakkede flekker. Hvis det dannes en ring på stoffet, rengjør du straks hele området. Unngå imidlertid å bruke for mye væske, da ringen ellers kan feste seg.

Vi anbefaler at gulvmatter kun rengjøres som følger:

1. Fjern støv og løst smuss med en støvsuger.
2. Vask gulvmatter av gummi med lunkent/kaldt, mildt såpevann.
3. La gulvmattene få tørke helt før du legger dem tilbake i kjøretøyet.

RENGJØRING AV SIKKERHETSBELTER

ADVARSEL: Ikke bruk rengjørende løsemidler, bleke- eller fargestoffer på setebeltene i kjøretøyet. Slike midler kan svekke beltestoffet.

1. Tørk av overflaten med en myk og fuktig klut med en mild løsning av såpe og vann. Tørk området med en ren og myk klut.

REPARERE MINDRE LAKKSKADE

Vi anbefaler at du kontakter en autorisert forhandler for å få identifisert kjøretøyets fargekode. Autoriserte forhandlere har reparasjonslakk som matcher fargen på kjøretøyet ditt.

Før du reparerer mindre lakkskader, bruker du et rengjøringsmiddel for å fjerne partikler som fugleskitt, sevje, insektrester, tjæreflekker, veisalt og industriutslipp.

Les instruksjonene før du bruker rengjøringsprodukter.

POLERING AV BILEN

Den forhåndsrengjorte høyglansede lakkoverflaten bør poleres med voks én til to ganger i året.

Vi anbefaler at du kun bruker en godkjent kvalitetsvoks som ikke inneholder slipemidler. Følg produsentens instruksjoner for påføring og fjerning av voksen. For ytterligere informasjon og hjelp anbefaler vi at du kontakter en autorisert forhandler.

Parker bilen i skyggen eller på et sted uten direkte sollys før du vasker og polerer bilen.

Merk: *Unngå polering av ulakkerte eller lavglansede sortlakkerte deler, da de kan misfarges over tid.*

KLARGJØRE KJØRETØYET FOR OPPBEVARING

Hvis du planlegger å lagre kjøretøyet i 30 dager eller mer, sørger følgende vedlikeholdsanbefalinger for at kjøretøyet forblir i god driftstilstand.

Under ulike forhold kan lengre tids oppbevaring føre til feil eller nedsatt motorytelse hvis du ikke tar nødvendige forholdsregler for å beskytte kjøretøyet.

Generelt

- Alle kjøretøy bør lagres på et tørt og ventilert sted.
- Kjøretøy som lagres utendørs, krever jevnlig vedlikehold for å beskytte dem mot rust og skader som skyldes vær og vind.
- Forsikre deg om at alle koblinger, kabler, hendler og pinner under kjøretøyet er smurt inn med fett, slik at det ikke oppstår rust.
- Kjør kjøretøyet minst 7,5 m med 15 dagers mellomrom for å smøre bevegelige deler og forebygge rust.
- Fyll tanken med drivstoff av god kvalitet inntil pumpepistolen stanser automatisk for første gang.

Motor

- Skift motorolje og -filter før lagring, da gammel motorolje inneholder forurensninger som kan føre til motorskade.
- Start motoren hver 15. dag i minst 15 minutter. Still klimaanlegget på avising, og kjør motoren på rask tomgang til den har nådd normal driftstemperatur.
- Hold foten på bremsen og skift gjennom alle girene mens motoren går.

Karosseri

- Rengjør kjøretøyet grundig for å fjerne skitt, fett, olje, tjære eller søle fra utvendige overflater, bakhjulbuene og under forskjermene.
- Vask kjøretøyet regelmessig hvis det står på et utsatt sted.
- Poler utsatt eller grunnet metall for å forebygge rust.
- Dekk alle forkrommede og rustfrie deler med et tykt lag av poleringsvoks for å forhindre misfarging. Legg på ny voks ved behov etter vask av kjøretøyet.
- Smør alle panser-, dør- og bagasjeromshengslene samt låsene med en tyntflytende olje.
- Dekk til innvendig bekledning for å hindre bleking.
- Hold alle gummideler fri for olje og løsemidler.

12 V-batteri

- Når du oppbevarer kjøretøyet i mer enn 30 dager, bør batteriets ladetilstand være omtrent 50 %. Vi anbefaler i tillegg at du kobler fra 12 V-batteriet for å redusere systembelastningen på batteriet. Hvis bilen skal oppbevares over en lengre periode, kan du eventuelt bruke en vedlikeholdslader.
- Kontroller og lad ved behov. Hold tilkoblingene rene.

Merk: *Hvis batterikablene kobles fra, må minnefunksjonene tilbakestilles.*

Dekk

- Opprettholde anbefalt lufttrykk.
- Alle fire dekk bør fylles til anbefalt trykk for kalde dekk for å redusere flate punkter. Trykkverdiene er angitt på sikkerhetssertifiserings- eller dekketiketten på bilen. Når kjøretøyet tas ut fra lagringssted, skal dekktrykket etterfylles til det anbefalte nivået som er angitt på sikkerhetssertifiserings- eller dekketiketten som sitter på kjøretøyet.

Merk: *Hvis kjøretøyet står lagret på et sted med lav omgivelsestemperatur, skal instruksjonene for vedlikehold av sommerdekk følges.*

Bremser

Pass på at bremser og parkeringsbrems er helt utløst.

Merk: *Hvis du har tenkt å parkere kjøretøyet i en lengre periode etter rengjøring, kjør det i noen minutter før parkering. Dette reduserer risikoen for korrosjon på bremseskiver, bremsepedaler og fôringer.*

HENTE KJØRETØYET FRA OPPBEVARING

Når du er klar til å hente kjøretøyet fra oppbevaring, må du gjøre følgende:

- Vi anbefaler at du skifter motoroljen før du bruker kjøretøyet igjen.
- Vask kjøretøyet for å fjerne eventuell smuss- eller fettfilm som har dannet seg på vindusoverflater.
- Kontroller om frontruteviskerne er forringet.
- Se etter fremmedmateriale som f.eks. mus-/ekornreir under panseret.
- Se etter fremmedmateriale i eksosrøret.
- Kontroller dekktrykket og fyll på med luft iht. etiketten med lufttrykk.
- Kontroller om bremsepedalen virker som den skal. Korroderte bremsrotorer kan forårsake bremsestøy. Ta en 10 minutters kjøretur med kjøretøyet mens du bruker bremsene forsiktig gjentatte ganger for å fjerne rust fra bremsene.
- Kontroller væskenivåer (inkludert kjølevæske, olje og gass) for å sikre at det ikke er noen lekkasjer, og at væskene er på anbefalt nivå.
- Hvis du fjerner batteriet, rengjør du endene på batterikablene og sjekker om de er skadet.

Kontakt en autorisert forhandler hvis du har spørsmål eller trenger hjelp med et problem.

LOKALISERE DEKKETIKETTEN

Dekketiketten er plassert på B-stolpen på førersiden eller på kanten til førerdøren. Den inneholder informasjon om anbefalt dekktrykk foran og bak.

INFORMASJON PÅ DEKKETS SIDEVEGG

Informasjon på dekk av P-typen

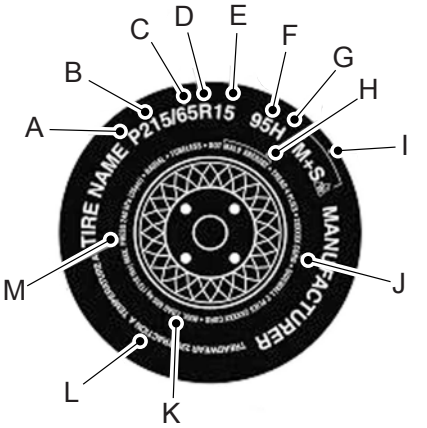

P215/65R15 95H er et eksempel på dekkdimensjon, belastningsindeks og hastighetsspesifikasjon. Disse er definert nedenfor. (Vær oppmerksom på at dekkdimensjonen, belastningsindeksen og hastighetsspesifikasjonen for kjøretøyet kan avvike fra dette eksempelet.)

(A) **P:** Indikerer et dekk, iht. Tire and Rim Association, som kan brukes på biler, SUV-er, minibusser og lette lastebiler. **Merk:** Hvis dimensjonen på ditt dekk ikke begynner med en bokstav, kan det innebære at den er angitt av enten en europeisk dekk- og felgorganisasjon eller den japanske dekkproduksjonsorganisasjonen.

B. **215:** Indikerer dekkets nominale bredde i millimeter fra sideveggkant til sideveggkant. Generelt gjelder at jo større tallet er, desto bredere er dekket.

C. **65:** Indikerer profilforholdet, dvs. dekkets høyde i forhold til bredden.

D. **R:** Indikerer at det er et radialdekk.

E. **15:** Indikerer hjul- eller felgdiameter i tommer. Hvis du endrer hjuldimensjonen, må du kjøpe nye dekk som passer til den nye hjuldiameteren.

F. **95:** Indikerer dekkets belastningsindeks. Denne indeksen viser til hvor mye vekt et dekk kan bære. Denne informasjonen kan finnes i instruksjonsboken. Hvis ikke, kontakter du en lokal dekkforhandler.

Merk: *Denne informasjonen finnes kanskje ikke på alle dekk, siden det ikke kreves av nasjonal lovgivning.*

G. **H:** Indikerer dekkets hastighetsspesifikasjon. Hastighetsspesifikasjonen viser hvilken hastighet dekket er konstruert for å kjøre i over lengre tid under normale veiforhold og med normalt dekktrykk. Dekkene på ditt kjøretøy fungerer kanskje under andre veiforhold og med annet dekktrykk. Disse hastighetsspesifikasjonene kan måtte justeres etter de avvikende forholdene. Spesifikasjonene strekker seg fra 130 km/h til 300 km/h. Spesifikasjonene er angitt i diagrammet nedenfor.

Merk: *Denne informasjonen finnes kanskje ikke på alle dekk, siden det ikke kreves av nasjonal lovgivning.*

Ranger (TRA, TRB) Vehicles Built From: 01-11-2024, CG4010noNOR noNOR, Edition date: 202407, DOM

Bokstavspesifikasjon	Hastighetsspesifikasjon
M	130 km/h
N	140 km/h
Q	160 km/h
R	170 km/h
S	180 km/h
R	190 km/h
U	200 km/h
H	210 km/h
V	240 km/h
W	270 km/h
Y	300 km/h

Merk: *For dekk som kan kjøre ved en maksimumshastighet på over 240 km/t (149 mph), bruker dekkprodusentene noen ganger bokstavene ZR. For dekk som kan kjøre ved en maksimumshastighet på over 299 km/t (186 mph), bruker dekkprodusentene alltid bokstavene ZR.*

H. **Dekkidentifikasjonsnummer (TIN):** En kode som identifiserer produksjonsanlegget og annen informasjon om dekket. Det kan inneholde bokstavene "DOT", og kalles også DOT-kode. De siste fire tallene angir uken og året dekket ble produsert. Tallet 2501 betyr f.eks. den 25. uken i 2001. Bokstavene og tallene imellom er identifikasjonskoder som brukes til sporing. Denne informasjonen brukes til å kontakte kunder hvis en feil krever at dekket tilbakekalles.

I. **M+S eller M/S:** Gjørme og snø, eller

AT: Terreng, eller

AS: Helårs.

J. **Dekksammensetning og brukt material:** Indikerer antallet sjikt eller antallet lag med gummibelagt tekstil i dekkmønsteret og sideveggen. Dekkprodusenten må også angi materialet i dekket og sideveggen, som kan være stål, nylon, polyester og andre materialer.

K. **Maksimal belastning:** Indikerer maksimumsvekten i kg og pund som dekket kan bære. Se informasjonen om riktig dekktrykk for kjøretøyet på dekketiketten (festet på dørhengselstolpen, dørlåsstammen eller der kanten på døren treffer den bakre stolpen ved førersetet).

L. **Mønsterslitasje-, trekkraft- og temperaturklasser:**

***Mønsterslitasje:** Mønsterslitasjeklassifiseringen er en relativ spesifikasjon basert på slitasjenivået når dekket er testet under kontrollerte forhold på en spesifisert offentlig godkjent testbane. Et dekk med klassifisering 150 skal f.eks. tåle halvannen gang så mye slitasje på en offentlig testbane enn et dekk med klassifisering 100.

***Trekkraft:** Trekkraftsklassifiseringen fra høyest til lavest er AA, A, B og C. Klassifiseringene tilsvarer dekkets evne til å stoppe på våt asfalt målt under kontrollerte forhold på spesifiserte statlige testbaner av asfalt og betong. Et dekk med merkingen C kan ha dårlig trekkraftytelse.

***Temperatur:** Temperaturklassifiseringene er A (høyest), B og C, som tilsvarer dekkets motstandskraft mot varmegenerering og dets evne til å avlede varme når det testes under kontrollerte forhold på et spesifisert laboratorietesthjul innendørs.

M. **Maksimalt dekktrykk:** Indikerer maksimalt tillatt trykk angitt av dekkprodusenten, eller ved hvilket trykk dekket klarer å bære maksimumsvekten. Dette trykket er normalt høyere enn produsentens anbefalte dekktrykk for kalde dekk, som du finner på dekketiketten (festet på dørhengselstolpen, dørlåsstammen eller der kanten på døren treffer den bakre stolpen ved førersetet). Dekktrykket for kalde dekk bør aldri angis lavere enn det anbefalte trykket på etiketten i bilen.

Dekkprodusenten kan ha ytterligere merking, merknader eller advarsler, f.eks. om standardbelastning eller radialt uten slange.

Ytterligere informasjon på dekkets sidevegg for dekk av LT-typen

Merk: *Kvalitetsklassifiseringer brukes ikke for denne dekktypen.*

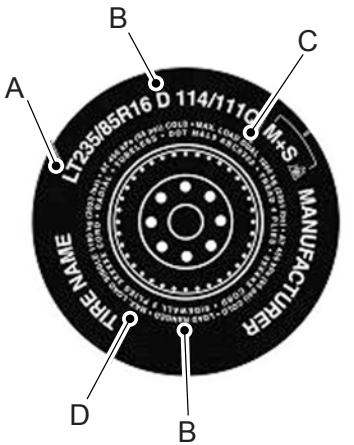

Dekk av LT-type har ytterligere informasjon utover den for dekk av P-type. Disse forskjellene er beskrevet nedenfor.

(A) **LT:** Indikerer et dekk, iht. Tire and Rim Association, som er ment for bruk på lette lastebiler.

B. **Belastningsklasse og dekktrykksgrenser ved belastning:** Indikerer lastekapasitet og dets dekktrykksgrenser.

C. **Maksimumsbelastning dobbelthjul lb (kg) ved psi (kPa) kaldstart:** Indikerer maksimumsbelastning og dekktrykk når dekket brukes som tvillinghjul, dvs. fire dekk på bakakselen (totalt seks eller flere dekk på kjøretøyet).

D. **Maksimumsbelastning enkelthjul lb (kg) ved psi (kPa) kaldstart:** Indikerer maksimumsbelastning og dekktrykk når dekket brukes som enkelthjul, dvs. to dekk (totalt) på bakakselen.

Informasjon på dekk av T-typen

T145/80D16 er et eksempel på dekkdimensjon.

Merk: *Dimensjonen på det midlertidige dekket for ditt kjøretøy kan være annerledes enn i dette eksempelet. Kvalitetsklassifiseringer brukes ikke for denne dekktypen.*

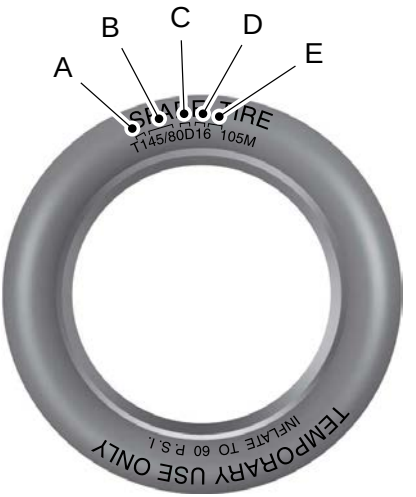

Dekk av T-typen har ytterligere informasjon utover den for dekk av P-type. Disse forskjellene er beskrevet nedenfor:

(A) **T**: Indikerer et dekk, iht. Tire and Rim Association, som er ment for midlertidig bruk på biler, minibusser og lette lastebiler.

B. **145:** Indikerer dekkets nominale bredde i millimeter fra sideveggkant til sideveggkant. Generelt gjelder at jo større tallet er, desto bredere er dekket.

C. **80:** Indikerer profilforholdet, dvs. dekkets høyde i forhold til bredden. Tall på 70 eller lavere indikerer en kort sidevegg.

D. **D:** Indikerer at det er et diagonaldekk.

R: Indikerer at det er et radialdekk.

E. **16:** Indikerer hjul- eller felgdiameter i tommer. Hvis du endrer hjuldimensjonen, må du kjøpe nye dekk som passer til den nye hjuldiameteren.

TERMINOLOGILISTE FOR DEKK

*__Dekketikett:__ En etikett som viser originalutstyrsdekkets dimensjoner, anbefalt dekktrykk og maksimumsvekten som kjøretøyet kan tåle.

*__Dekkidentifikasjonsnummer (TIN):__ Et nummer på sideveggen til hvert dekk som informerer om dekkmerke og produksjonsfabrikk, dekkstørrelse og produksjonsdato. Kalles også DOT-kode.

*__Dekktrykk:__ Et mål på mengden luft i et dekk.

*__Standardbelastning:__ En klasse av P-metriske eller metriske dekk som er konstruert for å bære en maksimalbelastning ved innstilt dekktrykk. For eksempel: 2,4 bar for P-metriske dekk og 2,5 bar for metriske dekk. En økning av dekktrykket til over dette trykket vil ikke gi dekket større lastekapasitet.

*__Ekstra belastning:__ En klasse av P-metriske eller metriske dekk som er konstruert for å være en tyngre maksimalbelastning ved 2,9 bar. En økning av dekktrykket til over dette trykket vil ikke gi dekket større lastekapasitet.

*__kPa:__ Kilopascal, en metrisk enhet for dekktrykk.

*__PSI:__ Pund per kvadrattomme, en standardenhet for dekktrykk.

*__Dekktrykk for kaldt dekk:__ Dekktrykket når kjøretøyet har stått stille og beskyttet mot direkte sollys i minst en time og før kjøretøyet er kjørt i 1,6 km.

*__Anbefalt dekktrykk:__ Dekktrykket for kalde dekk står på dekketiketten (festet på dørhengselstolpen, dørlåsstammen eller der kanten på døren treffer den bakre stolpen ved førersetet).

* __B-stolpe:__ Strukturen på siden av kjøretøyet bak fordøren.

*__Dekkets vulstområde:__ Område på dekket ved siden av felgen.

* __Dekkets sidevegg:__ Området mellom vulstområdet og mønstret.

*__Mønsterområde:__ Området rundt dekkets omkrets som er i kontakt med veien når dekket er montert på kjøretøyet.

*__Felg:__ Metallstøtten (hjulet) for et dekk eller en enhet av dekk og slange der dekkvulstene er festet.

KRAV TIL DEKKBYTTE

Bilen din er utstyrt med dekk som er utformet for trygg kjøring og manøvrering.

ADVARSEL: Bruk kun erstatningsdekk og hjul som er av samme størrelse som de som opprinnelig ble levert til kjøretøyet ditt. De nødvendige dekk- og hjuldimensjonene, sammen med minimumskravet for last- og hastighetsmerking, finnes på dekketiketten på dørkarmen på førersiden eller kanten av førerdøren. Kontakt en autorisert forhandler for andre alternativer eller hvis du ikke finner disse opplysningene på stedene som er angitt. Bruk av ikke-anbefalte dekk eller hjul kan påvirke sikkerheten og ytelsen til bilen, og kan øke risikoen for å velte eller miste kontroll over bilen, med fare for alvorlig eller livstruende skade.

ADVARSEL: For å redusere risikoen for alvorlig personskadeskade ved skifte av dekk og hjul, må det maksimale trykket som er angitt på dekkets sidevegg ikke overskrides ved tilpasning av vulsten uten ytterligere forholdsregler, som angitt nedenfor. Hvis vulsten ikke fester seg ved angitt maks. trykk, må du smøre det igjen og prøve på nytt.

ADVARSEL: Hvis monteringstrykket er mer enn 1,38 bar over maks. trykk bør monteringen utføres av en Ford-forhandler eller annen profesjonell dekkservicevirksomhet.

ADVARSEL: Dekk med stålstamme må alltid pumpes opp med en ekstern pumpe, og personen som foretar påfyllingen må stå minst 3,66 m unna hjul- og dekkenheten.

ADVARSEL: Bruk bare de viste jekkepunktene. Hvis du jekker opp kjøretøyet på andre steder, kan du skade komponenter som bremserør osv.

ADVARSEL: Hvis dekket fylles med luft opp til et monteringstrykk som er inntil 1,38 bar høyere enn maks. trykk som angitt på dekkets sidevegg, må følgende forholdsregler iverksettes for å beskytte personen som monterer dekket:

- Kontroller alltid att du har korrekt dekk- og hjuldimensjon.
- Smør dekkvulsten og festeområdet på hjulet igjen.
- Stå minst 3,66 m unna hjul- og dekkenheten.
- Bruk både øye- og ørebeskyttelse.

Viktig: Husk å skifte ut hjulventilskaftet når dekkene byttes ut på kjøretøyet.

Ranger (TRA, TRB) Vehicles Built From: 01-11-2024, CG4010noNOR noNOR, Edition date: 202407, DOM

Vi anbefaler at fordekkene eller bakdekkene som hovedregel bør byttes ut parvis, hvis de slitte dekkene fremdeles har en brukbar mønsterdybde.

For å unngå feil eller skade på systemet for allhjulsdrift (AWD) anbefaler vi at du skifter alle de fire dekkene i stedet for å blande tydelig slitte dekk med nye dekk.

Dekktrykkfølerne som er montert i originalhjulene, er ikke utformet for bruk i andre hjul.

Bruk av hjul eller dekk som ikke er anbefalt av Ford Motor Company, kan påvirke dekktrykkovervåkningssystemet.

Hvis varsellampen for dekktrykkovervåkningssystemet blinker, er det en feil i systemet. Det nye dekket kan være inkompatibelt med dekktrykkovervåkningssystemet, eller så er en komponent i systemet skadet.

Aldring

ADVARSEL: Dekk svekkes over tid avhengig av ulike faktorer som vær, oppbevaringsforhold og bruksforhold (last, hastighet, trykk).
Generelt bør dekkene skiftes ut etter seks år, uavhengig av mønsterslitasjen. I varme klima eller hvis dekkene utsettes for stor belastning, kan aldringen gå raskere, og dekkene kan måtte skiftes ut hyppigere.
Du bør skifte ut reservehjulet når du skifter ut de ordinære dekkene, eller etter seks år, siden det eldes selv om det ikke er i bruk.

BRUK AV SNØKJETTINGER

ADVARSEL: Ikke kjør fortere enn 50 km/h. Hvis denne instruksjonen ignoreres, kan det føre til tap av kontroll over bilen, personskade eller død.

ADVARSEL: Ikke bruk snøkjettinger når veien er fri for snø.

ADVARSEL: Snøkjettinger skal bare brukes på spesifiserte dekk.

ADVARSEL: Hvis kjøretøyet er utstyrt med hjulkapsler, bør disse fjernes før det settes på snøkjettinger.

ADVARSEL: Hvis du skal montere vinterdekk på kjøretøyet, må de ha samme dimensjon, konstruksjon og belastningsområde som originaldekkene som er oppført på dekkskiltet, og du må ha vinterdekk på alle fire hjulene. Hvis du blander dekk med ulik dimensjon eller konstruksjon på kjøretøyet, kan det føre til nedsatte kjøreegenskaper og bremsing og tap av kontroll over kjøretøyet.

ADVARSEL: Hjulene og dekkene må ha samme dimensjon, bæreevne og hastighetsspesifikasjon som de som opprinnelig var montert på bilen. Bruk av andre typer dekk eller hjul kan påvirke bilens sikkerhet og ytelse. I tillegg kan bruk av ikke-anbefalte dekk og hjul føre til problemer med styringen, fjæringen, akslene, overføringshuset eller kraftoverføringsenheten. Bruk dekktrykket som er anbefalt på sikkerhetssertifikatetiketten eller dekktrykketiketten på B-stolpen eller kanten av førerdøren. Hvis denne instruksjonen ikke tas til følge, kan det føre til tap av kontroll over bilen, velt og personskader eller dødsfall.

Ranger (TRA, TRB) Vehicles Built From: 01-11-2024, CG4010noNOR noNOR, Edition date: 202407, DOM

Bare bruk snøkjettinger på bakhjulene. Snøkjettinger skal monteres parvis. Ikke bruk selvstrammende snøkjettinger.

Bruk kun snøkjettinger på dekkstørrelsene som er oppført på dekketiketten/samsvarssertifikatet. Bruk kun 15 mm snøkjettinger i S-klassen.

Vi anbefaler at du bruker stålfelger med samme størrelse og spesifikasjon hvis snøkjettinger må brukes, fordi kjettinger kan lage kutt i aluminiumsfelger.

Følg disse retningslinjene når du kjører med vinterdekk og veigrepsutstyr:

- Unngå full last hvis mulig.
- Snøkjettingene du anskaffer deg, må være tydelig merket fra produsenten med begrensninger mht. dekkdimensjon.
- Når du kjører med snøkjettinger, må du passe på å ikke overskride 50 km/h eller den maksimale hastigheten som kjettingprodusenten anbefaler (avhengig av hva som er minst).
- Kjør forsiktig. Hvis du hører at snøkjettingene gnisser eller slår mot kjøretøyet, må du stanse og stramme dem. Hvis dette ikke hjelper, må du fjerne snøkjettingene for å unngå skade på bilen.
- Fjern snøkjettingene når det ikke lenger er behov for dem. Ikke kjør med snøkjettinger på tørr vei.
- Hvis det er satt på et midlertidig reservehjul, skal det ikke brukes snøkjettinger på akselen med det midlertidige reservehjulet.

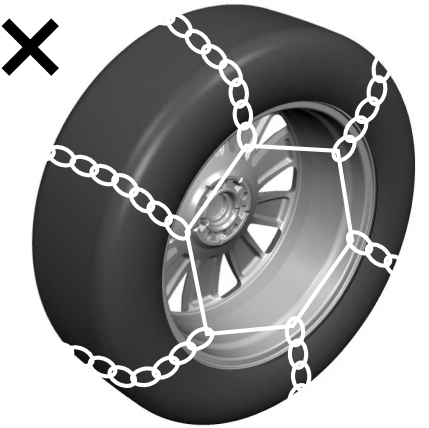

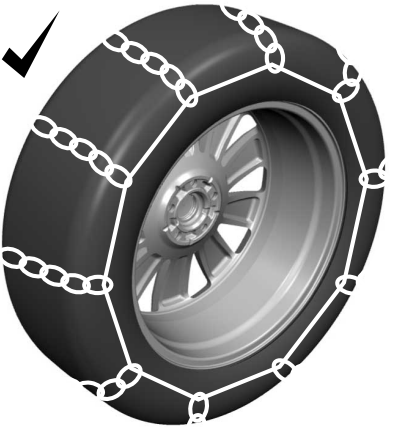

Bruk snøkjettinger som passer mot dekkets sidevegg for å forhindre at kjettingene berører hjulfelgene eller opphenget. Se forrige illustrasjon.

Hvis du har spørsmål om snøkjettinger, kan du henvende deg til en autorisert forhandler.

KONTROLLERE DEKKTRYKK

Riktig dekktrykk er en forutsetning for trygg bruk av bilen. Kontroller dekktrykket daglig før kjøring.

Inspiser alle dekk og kontroller dekktrykket med en dekktrykksmåler minst én gang i måneden og før hver langtur. Sørg for at alle dekkene har anbefalt lufttrykk. Se **Pumpe opp dekkene** (side 528)..

PUMPE OPP DEKKENE

ADVARSEL: For lavt dekktrykk er den vanligste årsaken til dekksvikt og kan føre til alvorlige sprekker i dekk eller mønster eller punktering med overraskende tap av kontroll over kjøretøyet og høyere risiko for skader. For lavt dekktrykk får dekksiden til å gi etter og øker rullemotstanden, som fører til akkumulering av temperatur og intern skade på dekket. Det kan også føre til unødvendig belastning på dekket, ujevn slitasje, tap av kontroll over kjøretøyet og ulykker. Et dekk kan tape opptil halvparten av lufttrykket uten at det ser punktert ut!

ADVARSEL: Ikke bruk dekktrykket som vises på informasjonsskjermen som en dekktrykkmåler. Unnlatelse av å følge denne instruksjonen, kan det føre til personskade eller dødsfall.

Bruk anbefalt dekktrykk for kalde dekk for optimal dekkytelse og -slitasje. For lavt eller for høyt dekktrykk kan forårsake ujevn mønsterslitasje.

Pump opp dekkene til anbefalt trykk, uavhengig av om dette er lavere enn det maksimale dekktrykket som er angitt på dekket. Du finner dekketiketten med anbefalt dekktrykk ved siden av dekkstørrelsen på B-stolpen eller kanten av førerdøren.

Anbefalt dekktrykk er angitt også på sikkerhetsinformasjonsetiketten. Denne er festet enten på dørhengselstolpen, dørlåsstammen, der dørkanten møter dørlåsen på B-stolpen, eller på kanten av førerdøren.

Hvis du ikke følger anbefalingene for riktig dekktrykk, kan det føre til ujevn slitasje av dekkmønsteret og dårligere kjøreegenskaper.

Når temperaturen endres, endres også dekktrykket. En temperaturreduksjon på 6 ºC eller 10 ºF kan føre til tilsvarende reduksjon på 7 kPa for dekktrykket. Kontroller dekktrykket ofte og juster det til det korrekte trykket som er angitt på sikkerhets- eller dekkinformasjonsetiketten.

DEKKTRYKKSPESIFIKASJONER - UNNTATT: RAPTOR

ADVARSEL: Bruk kun dekk og hjul av samme type og med samme dimensjon, bæreevne og hastighetsspesifikasjon som dem som fulgte med kjøretøyet. Anbefalt dekk- og hjulstørrelse står på dekketiketten på dørrammen på førersiden eller på kanten av førerdøren. Kontakt en autorisert forhandler for andre alternativer eller hvis du ikke finner disse opplysningene

på stedene som er angitt. Bruk av ikke-anbefalte dekk eller hjul kan påvirke sikkerheten og ytelsen til kjøretøyet, og kan øke risikoen for å velte eller miste kontroll over kjøretøyet, med fare for alvorlig eller livstruende skade.

Anbefalt dekktrykk er angitt på dekkinformasjonsetiketten på B-stolpen på førersiden.

Kontroller trykket i alle dekkene og reservehjulet når de er kalde, minst én gang annenhver uke.

Merk: *Ta reservehjulet ut av reservehjulsbrønnen for å kontrollere dekktrykket.*

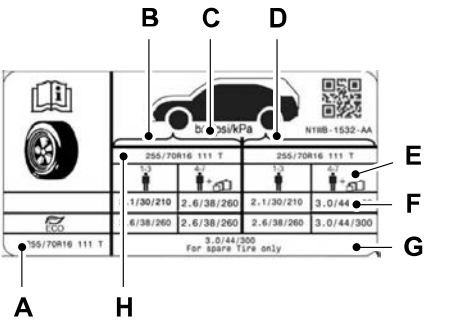

A Størrelse på reservehjuldekket.
B Dekktrykk i forhjul.
C Måleenhet.
D Dekktrykk i bakhjul.
E Kjøretøyets last.
F Lufttrykk i dekk.
G Dekktrykk for reservehjul.
H Dekkdimensjon.

Dekkdimensjon	Normal last		Eco		Full last	Full last
	Foran	Bak	Foran	Bak	Foran	Bak
	bar	bar	bar	bar	bar	bar
215/70R16 C 108/106 T	2,4	2,4	2,6	2,6	2,6	3,7
255/70R16 111 T	2,1	2,1	2,6	2,6	2,6	3
255/70R17 112 T	2,1	2,1	2,6	2,6	2,6	3
LT265/70R17 112/109T	2,1	2,1	2,6	2,6	2,6	3

Dekkdimensjon	Normal last		Eco		Full last	Full last
	Foran	Bak	Foran	Bak	Foran	Bak
	bar	bar	bar	bar	bar	bar
255/65R18 111 T	2,1	2,1	2,6	2,6	2,6	3
255/65R18 111 H	2,1	2,1	2,6	2,6	2,6	3
255/55R20 110 V	2,4	2,4	2,6	2,6	2,6	3
255/65R17 114 H	2,4	2,4	2,6	2,6	2,6	3,5
255/65R18 115 H	2,1	2,1	2,6	2,6	2,6	3,5

Merk: *Se dekkinformasjonsetiketten for nærmere opplysninger om dekktrykk og -dimensjon.*

Øko-dekktrykk anbefales for optimalt drivstofforbruk.

Snøkjettinger kan monteres på dimensjonene over bare på bakakselen.

DEKKTRYKKSPESIFIKASJONER - RAPTOR

ADVARSEL: Bruk kun dekk og hjul av samme type og med samme dimensjon, bæreevne og hastighetsspesifikasjon som dem som fulgte med kjøretøyet. Anbefalt dekk- og hjulstørrelse står på dekketiketten på dørrammen på førersiden eller på kanten av førerdøren. Kontakt en autorisert forhandler for andre alternativer eller hvis du ikke finner disse opplysningene på stedene som er angitt. Bruk av ikke-anbefalte dekk eller hjul kan påvirke sikkerheten og ytelsen til kjøretøyet, og kan øke risikoen for å velte eller miste kontroll over kjøretøyet, med fare for alvorlig eller livstruende skade.

Anbefalt dekktrykk er angitt på dekkinformasjonsetiketten på B-stolpen på førersiden.

Kontroller trykket i alle dekkene og reservehjulet når de er kalde, minst én gang annenhver uke.

Merk: *Ta reservehjulet ut av reservehjulsbrønnen for å kontrollere dekktrykket.*

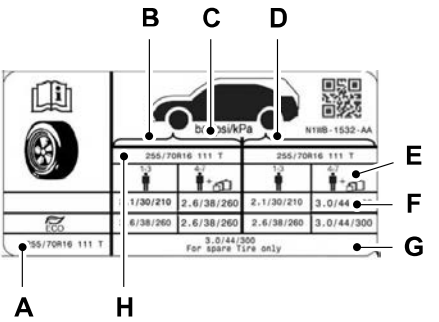

A Størrelse på reservehjuldekket.
B Dekktrykk i forhjul.
C Måleenhet.
D Dekktrykk i bakhjul.
E Kjøretøyets last.
F Lufttrykk i dekk.
G Dekktrykk for reservehjul.
H Dekkdimensjon.

Dekkdimensjon	Normal last		Eco		Full last	Full last
	Foran	Bak	Foran	Bak	Foran	Bak
	bar	bar	bar	bar	bar	bar
LT285/70R17 116/113S	2,5	2,5			2,5	2,8

Merk: *Se dekkinformasjonsetiketten for nærmere opplysninger om dekktrykk og -dimensjon.*

Øko-dekktrykk anbefales for optimalt drivstofforbruk.

Snøkjettinger kan monteres på dimensjonene over bare på bakakselen.

INSPISERE DEKKET FOR SLITASJE

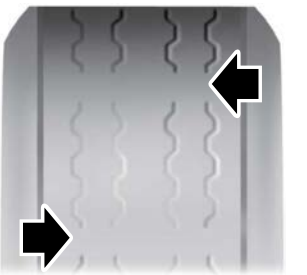

Når dekkmønsteret er slitt ned til 2/32 tommer (1,6 mm), må dekkene skiftes for å unngå at bilen sklir eller får vannplaning. Innebygde dekkmønsterslitasjeindikatorer, eller slitasjelinjer som ser ut som smale gummistriper på tvers av dekkmønsteret, vises på dekket når mønsteret er slitt ned til 2/32 tommer (1,6 mm).

Nå dekkmønsteret slites ned til samme høyde som disse slitasjelinjene, er dekket slitt og må skiftes ut.

Dekkene skal også balanseres jevnlig. Hvis dekk-/hjulenheten ikke er balansert, kan det føre til ujevn dekkslitasje.

Inspiser jevnlig dekkmønster med hensyn til ujevn eller kraftig slitasje, og fjern objekter som steiner, spiker eller glass som kan ha festet seg i dekksporene.

INSPISERE DEKKET FOR SKADE

ADVARSEL: Ikke skrubb sideveggene på dekket når du parkerer.

Kontroller dekkets sidevegger med hensyn til sprekker, kuttskader, støtskader og andre tegn på skader eller kraftig slitasje. Hvis det er mistanke om at dekket har innvendig skade, må det demonteres og kontrolleres for å fastslå om det må repareres eller skiftes. Av sikkerhetshensyn må dekk som er skadd eller viser tegn til mye slitasje ikke brukes, da det øker sannsynligheten for en punktering eller at det blir ubrukelig.

Kontroller jevnlig dekkmønsteret og sideveggene for skade, f.eks. buler i mønsteret eller sideveggene, sprekker i mønstersporet eller mellom mønsteret og sidevegg. Få dekket undersøkt hos et verksted ved tegn til eller mistanke om skade.

Skade

Kontroller jevnlig dekkmønsteret og sideveggene for skade, f.eks. buler i mønsteret eller sideveggene, sprekker i mønstersporet eller mellom mønsteret og sidevegg. Hvis du registrerer eller har mistanke om skade, bør du la et verksted undersøke dekket. Dekk kan skades av kjøring utenfor vei, så vi anbefaler derfor at du kontrollerer dekkene etter slik kjøring.

Aldring

ADVARSEL: Dekk svekkes over tid avhengig av ulike faktorer som vær, oppbevaringsforhold og bruksforhold (last, hastighet, trykk).

ADVARSEL: Generelt bør dekkene skiftes ut etter seks år, uavhengig av mønsterslitasjen. I varme klima eller hvis dekkene utsettes for stor belastning, kan aldringen gå raskere, og dekkene kan måtte skiftes ut hyppigere.

ADVARSEL: Du bør skifte ut reservehjulet når du skifter ut de ordinære dekkene, eller etter seks år, siden det eldes selv om det ikke er i bruk.

Sikkerhetstiltak

ADVARSEL: Hvis bilen blir stående fast i snø, gjørme eller sand, bør du unngå hurtig hjulspinn. Hjulspinn kan slite ut dekket og føre til at det eksploderer. Det kan ta så lite som tre til fem sekunder før et dekk eksploderer.

ADVARSEL: Unngå hjulspinn ved en hastighet over 55 km/h. Hvis hjulene svikter, kan passasjerene og eventuelle personer i nærheten bli skadet.

Farer på motorvei

Uansett hvor aktsomt du kjører, er det alltid en risiko for å punktere på motorveien. Kjør sakte til nærmeste trygge sted, unna trafikken. Det kan føre til ytterligere skade på det punkterte dekket, men din sikkerhet er viktigere.

Sett ned farten umiddelbart hvis du merker plutselig vibrasjon eller risting under kjøring, eller hvis du har mistanke om skade på dekket eller bilen. Kjør forsiktig til du kan svinge trygt av veien. Stopp og se etter skade på dekkene. Hvis et dekk har for lite luft eller er skadet, må du tappe ut luften, demontere hjulet og montere reservehjulet. Hvis du ikke finner en årsak, må bilen taues til nærmeste verksted eller dekkforhandler for å få den kontrollert.

Dekk- og hjulinnstilling

Hvis du kjører borti en fortauskant eller over et slaghull, kan det harde støtet gjøre at fordekkene skades eller kommer ut av stilling. Hvis du føler at bilen trekker mot en side under kjøring, kan det skyldes feil hjulinnstilling. La en autorisert forhandler kontrollere hjulinnstillingen jevnlig.

Feilinnstilling av for- eller bakhjulene kan medføre ujevn eller rask dekkslitasje, og må korrigeres av en autorisert forhandler.

KONTROLLERE HJULETS VENTILSKAFT

Kontroller dekk og ventilstamme med hensyn til hull, sprekker eller kuttskader som kan gi luftlekkasje.

DEKKROTASJON

ADVARSEL: Hvis dekkmerket viser ulikt dekktrykk for fremre og bakre dekk og kjøretøyet er utstyrt med dekktrykkovervåkningssystem, må du oppdatere innstillingene for systemfølerne. Utfør alltid prosedyren for tilbakestilling etter dekkrotasjon. Hvis du ikke tilbakestiller systemet, blir det kanskje ikke gitt varsel ved lavt dekktrykk.

Ved å rotere dekkene ved anbefalt intervall vil dekkene bli slitt mer jevnt, yte bedre og vare lengre.

Merk: *Hvis dekkene viser tegn til ujevn slitasje, skal du få hjulinnstillingen kontrollert av en autorisert forhandler før du roterer dekkene.*

Merk: *Et ulikt reservehjul og -dekk skal bare brukes midlertidig, og bør ikke brukes ved dekkrotasjon.*

Merk: *Når du har rotert dekkene, må du kontrollere dekktrykket og justere det i henhold til spesifikasjonene.*

Dekkrotasjonsdiagram

Følg diagrammet som angir korrekt plassering av dekkene ved rotering av dekkene.

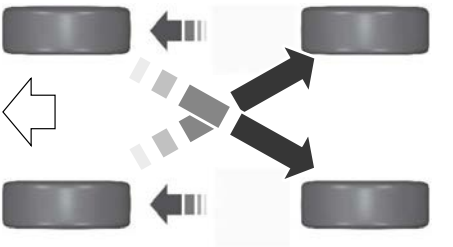

HVA ER DEKKTRYKKOVERVÅKINGSSYSTEM

Dekktrykkovervåkingssystemet måler trykket i dekkene. En varsellampe lyser hvis systemet registrerer at ett eller flere av dekkene har mye for lavt trykk, eller hvis det foreligger en feil i systemet.

FORHOLDSREGLER FOR DEKKTRYKKOVERVÅKINGSSYSTEMET

ADVARSEL:
Dekktrykkovervåkingssystemet er ikke en erstatning for manuell kontroll av dekktrykket. Du bør kontrollere dekktrykket regelmessig med en trykkmåler. Hvis trykket i dekkene ikke holdes på riktig nivå, kan dette føre til risiko for ødelagte dekk, tap av kontroll, velt og personskade.

ADVARSEL: Ikke bruk dekktrykket som vises på informasjonsskjermen som en dekktrykkmåler. Hvis denne instruksjonen ikke tas til følge, kan det føre til personskade eller dødsfall.

Merk: *Bruk av dekktetningsmidler kan før til skade på dekktrykkovervåkingssystemet.*

Merk: *Hvis føleren for dekktrykkovervåking blir skadet, kan den slutte å virke.*

BEGRENSNINGER FOR DEKKTRYKKOVERVÅKINGSSYSTEMET

Ved betraktelig fall i utetemperaturen kan dekktrykket falle. Varsellampen for lavt dekktrykk kan da bli aktivert.

Varsellampen kan også tennes når du kjører med reservehjul eller har brukt dekktetningsmiddel fra dekkreparasjonssettet.

Merk: *Regelmessig kontroll av dekktrykket kan redusere muligheten for at varsellampen tennes på grunn av endringer i omgivelseslufttemperaturen.*

Merk: *Etter at du har pumpet opp dekkene til anbefalt trykk, må du kjøre i 32 km/h i opptil to minutter før varsellampen slukner.*

VISE DEKKTRYKKET - BILER MED: 8 TOMMERS SKJERM

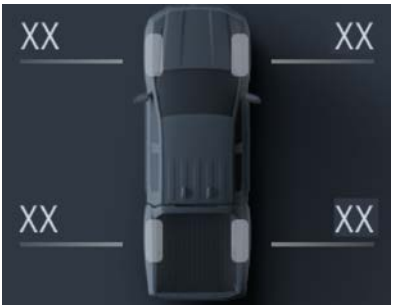

Bruk informasjons- eller berøringsskjermen for å vise det aktuelle dekktrykket.

VISE DEKKTRYKKET - BILER MED: 12-TOMMERS SKJERM



Bruk informasjons- eller berøringsskjermen for å vise det aktuelle dekktrykket.

TILBAKESTILLE DEKKTRYKKOVERVÅ-KINGSSYSTEMET

Du må utføre prosedyren for tilbakestilling av systemet etter hvert dekkbytte eller justering av dekktrykk.

For å opprettholde lasteevnen kan det eventuelt være nødvendig å ha ulikt dekktrykk i de fremre og bakre dekkene. I så fall tenner systemet varsellampen ved ulikt trykk i for- og bakdekkene.

Hvis du skifter om på plasseringen av hjulene, må du tilbakestille systemet for å programmere plasseringen til hjulfølerne på nytt. Systemet vet ikke hvor de enkelte hjulfølerne er plassert, og antar at du har justert dekktrykket riktig.

Kjøring av tilbakestillings-prosedyren:

1. Slå på tenningen.
2. Naviger til dekkovervåkingsmenyen på informasjonsskjermen. Se **Dekktrykkovervåkingssystem – informasjonsmeldinger** (side 537)..
3. Trykk inn og hold OK-knappen til det vises en bekreftelse. Hvis kjøretøyet har en tilbakestillingsknapp for dekktrykkovervåkingssystemet, kan du holde knappen inne til det vises en bekreftelse.

DEKKTRYKKOVERVÅ-KINGSSYSTEM – FEILSØKING

DEKKTRYKKOVERVÅ-KINGSSYSTEM – VARSELLAMPER



Varsellampen for lavt dekktrykk varsler både når dekkene trenger mer luft, og når systemet ikke lenger fungerer slik det skal.

Varsellampe	Mulig årsak	Handling påkrevd
Varsellampen lyser	Trykket i ett eller flere dekk er altfor lavt	Når du har pumpet opp dekkene til trykket som produsenten anbefaler på dekktrykketiketten – plassert på kanten av førerdøren eller på B-stolpen – må du kjøre i minst to minutter over 32 km/h før lampen slukner.
Varsellampen lyser eller blinker	Midlertidig reservehjul er i bruk	Reparer det skadde hjulet og dekket, og monter det på kjøretøyet igjen for å gjenopprette systemdriften.
	Feil i dekktrykkovervåkingssystemet	Hvis dekkene har anbefalt trykk og det midlertidige reservehjulet ikke er i bruk, har systemet oppdaget en feil som krever service. Få kjøretøyet kontrollert så snart som mulig.

DEKKTRYKKOVERVÅKINGSSYSTEM – INFORMASJONSMELDINGER

Melding	Handling
Dekktrykk lavt	Når du har pumpet opp dekkene til anbefalt trykk iht. produsentens dekktrykketikett på kanten av førerdøren eller på B-stolpen, må du kjøre i minst to minutter over 32 km/h før lampen slukkes.
Dekktrykk monitorfeil	Systemet har registrert en feil som krever service. Få kjøretøyet kontrollert så snart som mulig.
Dekktrykk sensorfeil	Systemet har oppdaget en feil som krever service, eller et reservehjul er i bruk. Få kjøretøyet kontrollert så snart som mulig.

SKIFTE ET PUNKTERT DEKK - UNNTATT: RAPTOR

Unngå å trå hardt på bremsen hvis du punkterer et dekk under kjøring. Reduser i stedet hastigheten gradvis, hold godt i rattet, og kjør sakte til en trygg plass på siden av veien.

Få det flate dekket reparert av en autorisert forhandler for å unngå skade på systemfølerne. Se **Forholdsregler for dekktrykkovervåkingssystemet** (side 534).. Reservehjulet må erstattes med et vanlig hjul så snart som mulig. Ved reparasjon eller skifte av et flatt dekk, må du få en autorisert forhandler til å undersøke systemføleren med tanke på skade.

Merk: *Bruk av dekktetningsmiddel kan skade dekktrykkovervåkingssystemet og bør bare brukes i nødstilfelle under kjøring.*

Merk: *Indikatorlampen for dekktrykkovervåkingssystemet lyser når reservehjulet er i bruk. For å gjenopprette full funksjonalitet for overvåkingssystemet, må alle hjul som er utstyrt med følere for dekktrykkovervåking, være montert på kjøretøyet.*

Informasjon om reservehjul med ulik størrelse og dekkmontering

ADVARSEL: Hvis du unnlater å følge disse retningslinjene, kan det føre til økt risiko for tap av kontroll over kjøretøyet og eventuelt personskade eller dødsfall.

ADVARSEL: Ikke kjør fortere enn 80 km/h hvis du er usikker på hvilken type reservehjul du har.

Hvis reservehjulet er forskjellig fra de monterte hjulene, kan det ha en varseletikett som angir den aktuelle maksimale hastighetsgrensen. Kjør forsiktig nå du har et montert reservehjul og -dekk av ulik størrelse.

Ulik reservehjulsmontasje i full størrelse med etikett på hjulet

Det er en etikett på hjulet med innskriften: THIS WHEEL AND TIRE ASSEMBLY FOR TEMPORARY USE ONLY.

Et reservehjul og -dekk av ulik størrelse er bare for midlertidig bruk. Kjør kortest mulig strekning, og få det ødelagte hjulet og dekket reparert eller skiftet ut så snart som mulig. Hvis reservehjulet eller -dekket av ulik størrelse blir skadet, må det erstattes med et nytt.

Når du bruker et reservehjul og -dekk av ulik størrelse, kan det føre til svekkelse av følgende:

- Håndtering, stabilitet og bremseytelse.
- Komfort og støynivå.
- Bakkeklaring og parkering ved kantstein.
- Kjøreegenskaper på vinterføre.
- Kjøreegenskaper i regnvær.
- Kjøreegenskaper ved firehjulsdrift.

Hvis du kjører med denne typen ulikt reservehjul:

- Ikke overskrid den maksimale hastigheten som står på etiketten.
- Ikke last kjøretøyet med mer enn det som er angitt som maksimal last på sikkerhetsetiketten.
- Ikke kjør med tilhenger.
- Ikke bruk snøkjettinger på den enden av kjøretøyet der reservehjulet er montert.
- Ikke bruk mer enn ett ulikt reservehjul av gangen.
- Ikke bruk et bilvaskeanlegg.

Ranger (TRA, TRB) Vehicles Built From: 01-11-2024, CG4010noNOR noNOR, Edition date: 202407, DOM

Ulik reservehjulsmontasje i full størrelse uten etikett på hjulet

Du kan bytte ut det aktuelle hjulet med et reservehjul og kjøre videre som normalt.

Fremgangsmåte ved dekkskift

ADVARSEL: For å redusere faren for at kjøretøyet beveger seg når du skifter hjul må du sette girspaken i park (P) og sette på parkeringsbremsen. Hjulet som er diagonalt motsatt av hjulet du skal skifte, må sikres med en passende kloss eller hjulblokk. Hvis du for eksempel skal skifte venstre forhjul, blokkerer du høyre bakhjul med en passende hjulkloss eller hjulblokk.

ADVARSEL: Jekken som følger med kjøretøyet, må bare brukes til å skifte hjul i et nødstilfelle. Ikke forsøk å utføre annet arbeid på kjøretøyet når den er støttet opp av jekken, da det er fare for den kan skli av. Unnlatelse av å følge denne instruksjonen kan føre til personskade eller dødsfall.

ADVARSEL: Ikke forsøk å skifte dekk på den siden av kjøretøyet som vender ut mot trafikken. Kjør så langt som mulig ut til siden for å ikke være i veien for trafikken og for å unngå å bli påkjørt mens du jekker opp kjøretøyet eller skifter hjulet.

ADVARSEL: Bruk bare jekken som fulgte med som originalutstyr til kjøretøyet.

ADVARSEL: Aldri beveg deg inn under et kjøretøy som er støttet opp med jekk.

ADVARSEL: Ikke la noen ha deler av kroppen under et kjøretøy som er støttet opp med jekk.

ADVARSEL: Jekken som følger med kjøretøyet, må bare brukes til å skifte hjul i et nødstilfelle. Ikke forsøk å utføre annet arbeid på kjøretøyet når den er støttet opp av jekken, da det er fare for den kan skli av. Unnlatelse av å følge denne instruksjonen kan føre til personskade eller dødsfall.

ADVARSEL: Sikre at skruegjengene er tilstrekkelig smurt før bruk.

ADVARSEL: Jekken skal brukes på et jevnt, fast underlag der det er mulig.

ADVARSEL: Plasser aldri noe mellom jekken og bakken.

ADVARSEL: Plasser aldri noe mellom jekken og kjøretøyet.

ADVARSEL: Hvis kjøretøyet ditt har en manuell girkasse, legger du inn første- eller reversgiret (R), trekker til parkeringsbremsen og slår av kjøretøyet.

ADVARSEL: Hvis kjøretøyet ditt har automatgirkasse, girer du til parkering (P), setter på parkeringsbremsen og slår av kjøretøyet.

ADVARSEL: Det anbefales at hjulene på kjøretøyet sikres med klosser og at ingen befinner seg i kjøretøyet når det jekkes opp.

ADVARSEL: Slå av de elektriske stigtrinnene før du jekker opp kjøretøyet eller legger gjenstander under kjøretøyet. Ikke stikk hånden mellom de utslåtte stigtrinnene og kjøretøyet. Et elektrisk stigtrinn i bevegelse kan forårsake skade.

1. Parker kjøretøyet på et jevnt, fast underlag og slå på nødblinklysene.

2. Sett på parkeringsbremsen, slå av motoren og sett opp en varseltrekant.

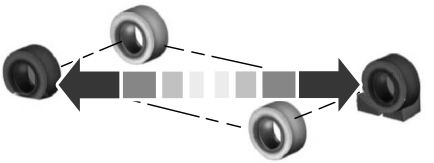

3. Blokker hjulet som er diagonalt i forhold til dekket som har punktert. Hvis det for eksempel er det venstre forhjulet som er flatt, blokkerer du det høyre bakhjulet.

Merk: *Passasjerer bør ikke oppholde seg i kjøretøyet mens det jekkes opp.*

Fjerne kjøretøyjekken og verktøyposen

Jekken, hjulavtageren og jekkhåndtaket befinner seg i førerhuset.

Merk: *Ikke alle førerhuskonfigurasjoner er tilgjengelige på alle markeder.*

Enkelt førerhus



1. Fell venstre seterygg forover.
2. Fjern låsestroppen og ta ut verktøyene.



1. Fell høyre seterygg forover.
2. Løsne jekken, fjern bolten og ta ut jekken.

Super Cab

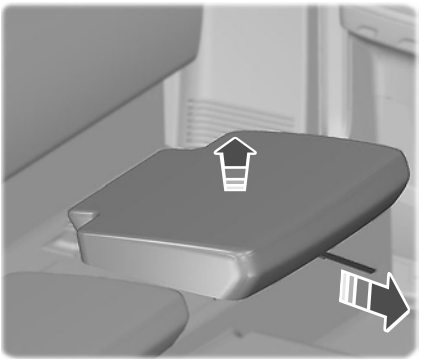

1. Trekk i utløserstroppen.
2. Ta ut baksetene.

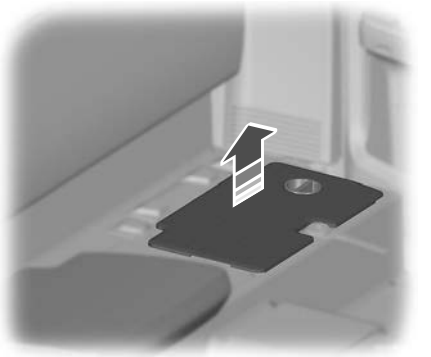

3. Fjern dekslet.

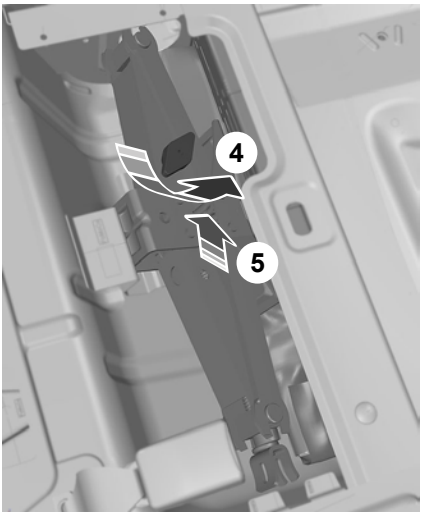

4. Fjern bolten og vri ledeskruen i enden mot urviseren for å skru den av.
5. Fjern jekken.
6. Fjern verktøyet.

Dobbelt førerhus

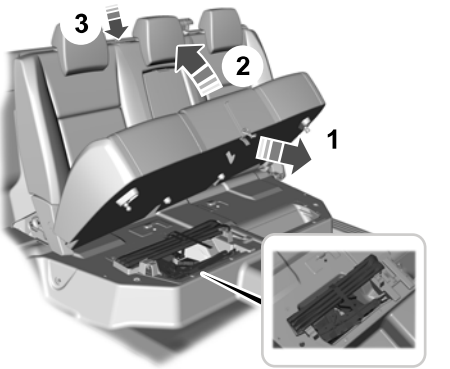

1. Trekk ut utløserstroppen.

2. Løft opp seteputen.
3. Bruk festestroppen for å sikre seteputen.
4. Fjern låsestroppen.
5. Fjern jekken og verktøyene

Ta av reservehjulet

ADVARSEL: Ikke kjør fortere enn 80 km/h hvis du er usikker på hvilken type reservehjul du har.

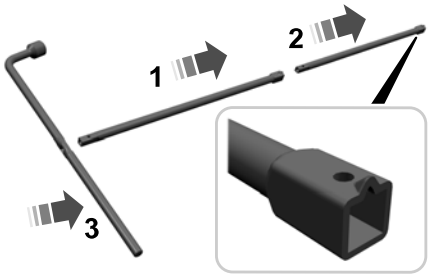

1. Sett sammen håndtaket.

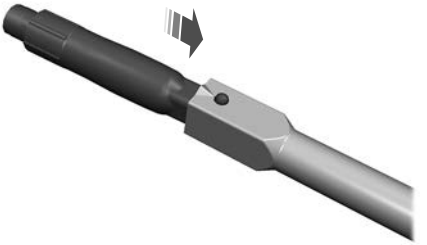

2. Hvis reservehjulet i kjøretøyet er låst, finner du nøkkelen i hanskerommet og fester den til fremre del av jekken.

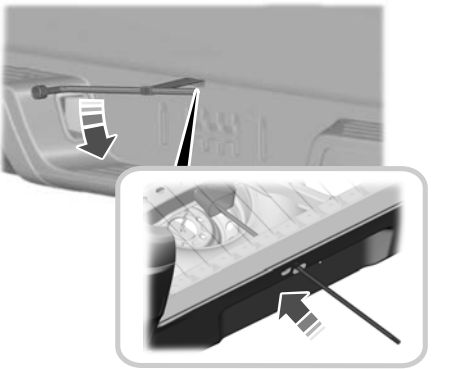

3. Sett jekkhåndtaket inn i føringshullet. Drei mot urviseren til hjulet hviler på bakken og vaieren er slakk.

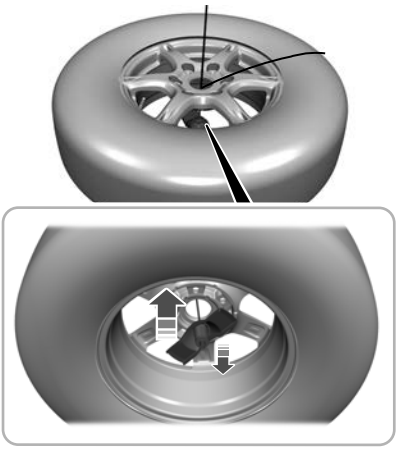

4. Før braketten og vaieren gjennom hjulåpningen.



5. Hvis kjøretøyet er utstyrt med vinsjkabelbeskyttelse, fjerner du denne ved å trekke av hele metallplaten med innsatsklemmer. Det er ikke nødvendig å fjerne innsatsklemmene separat.

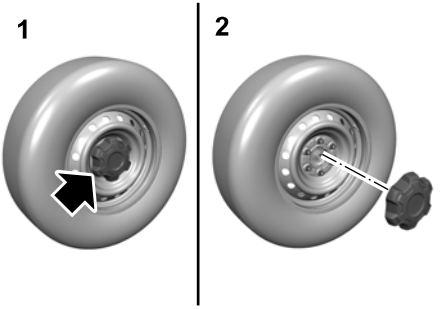

6. På et kjøretøy med stålfelger fjerner du navlokket ved å dra av dekselet eller lirke det løs med et verktøy. Løsne deretter hjulmutterne en halv omdreining mot urviseren, men ikke fjern dem før hjulet er jekket opp fra bakken.

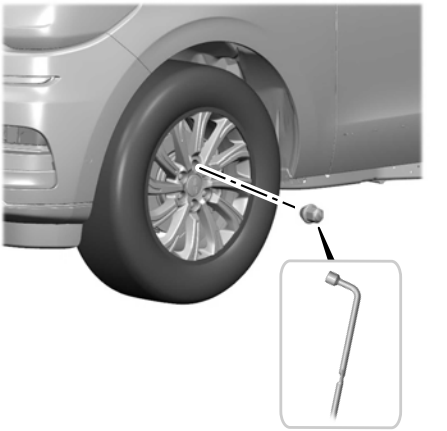

7. På et kjøretøy med aluminiumhjul løser du hver hjulmutter en halv omdreining mot urviseren, men venter med å ta dem ut til hjulet er jekket opp fra bakken.

Merk: *Hvis reservehjulet ikke er av samme type og størrelse som de andre hjulene på kjøretøyet, kjører du med det kortest mulig.*

Merk: *Ikke kjør med mer enn ett reservehjul av gangen.*

Merk: *Unngå å bruke et reservehjul eller -dekk som er ulikt de andre, da dette kan virke negativt inn på kjøreegenskapene, stabiliteten, bremseytelsen, komforten og støynivået.*

Merk: *Ikke aktiver firehjulsdriftmodus mens du kjører med et reservehjul, med mindre du trenger det for å komme deg løs.*

Merk: *Reservehjulet er plassert bak på undersiden av kjøretøyet.*

Merk: *Ikke bruk elektroverktøy på reservehjulvinsjen.*

Ranger (TRA, TRB) Vehicles Built From: 01-11-2024, CG4010noNOR noNOR, Edition date: 202407, DOM

Demontere hjul

ADVARSEL: Bruk bare de viste jekkepunktene. Hvis du jekker opp kjøretøyet på andre steder, kan du skade komponenter som bremserør osv.

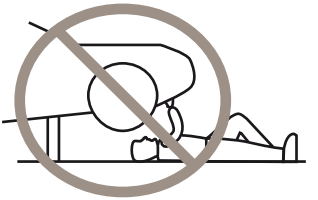

Merk: *Jekken skulle ikke trenge vedlikehold eller ekstra smøring i løpet av kjøretøyets levetid.*

Merk: *Bruk bare de merkede oppjekkingspunktene for å unngå skade på kjøretøyet når du jekker det opp.*

Merk: *Bruk jekken kun på de spesifiserte oppjekkingspunktene og nærmest mulig det berørte hjulet.*

Oppjekkingspunkter foran uten drivstoffilter

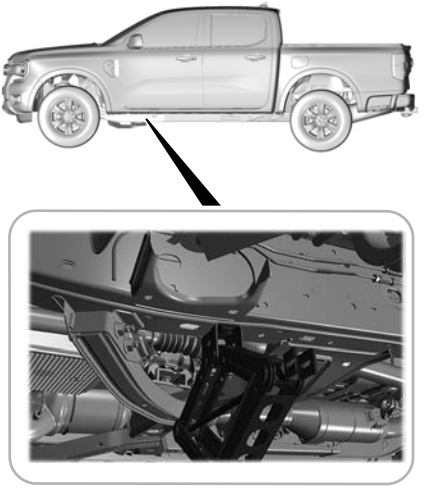

Oppjekkingspunkter foran med drivstoffilter og høy klaring

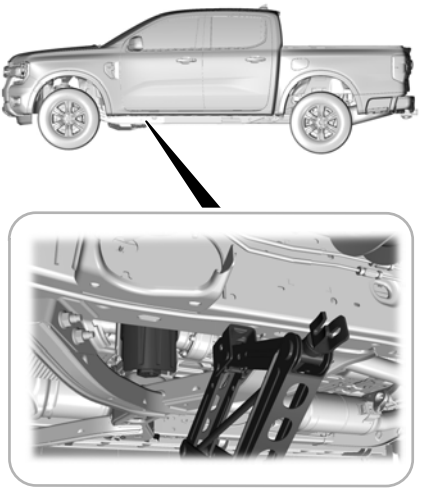

Oppjekkingspunkter foran med drivstoffilter og lav klaring

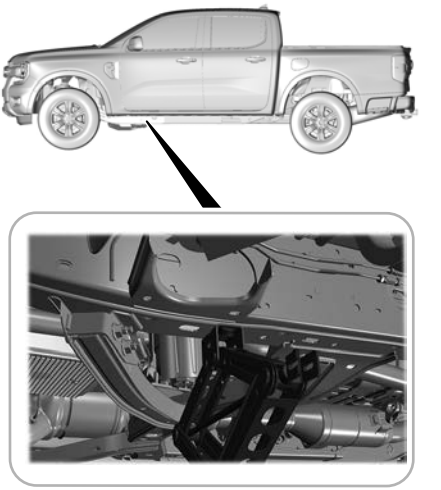

Oppjekkingspunkter bak

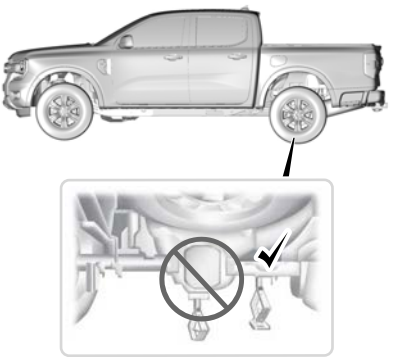

1. Plasser kjøretøyjekken ved oppjekkingspunktet som er nærmest hjulet som skal skiftes.

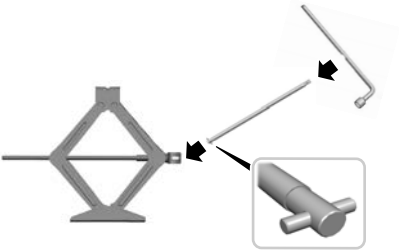

Merk: *Når du skal skifte et flatt fordekk, fester du jekkhåndtaket på jekken. Betjen jekkhåndtaket med hjulmutternøkkelen.*

2. Monter jekkhåndtaket, innbefattet de nødvendige forlengerrørene avhengig av posisjonen du bruker jekken på, og vri jekkhåndtaket med urviseren inntil hjulet er løftet helt opp fra bakken.

Merk: *Når du skifter et flatt bakdekk, kobler du sammen alle håndtakene for å forlenge jekkhåndtaket.*

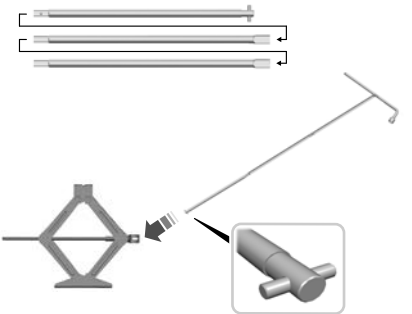

3. Hev kjøretøyet til dekket kommer klar av bakken.
4. Løs den låsbare hjulmutteren ved bruk av hjulmutternøkkelpipen.
5. Fjern hjulmutrene og ta av hjulet.

Montere et hjul

ADVARSEL: Bruk bare godkjente dekk- og felgdimensjoner. Andre dimensjoner kan ødelegge kjøretøyet.

ADVARSEL: Ikke monter punkteringsfrie dekk på kjøretøy som ikke opprinnelig er utstyrt med slike. Ta kontakt med en autorisert forhandler hvis du vil vite mer om kompatibilitet.

ADVARSEL: Pass på at det ikke finnes fett eller olje på gjengene eller overflaten mellom hjulboltene og hjulmutrene. Dette kan føre til at hjulmutrene løsner under kjøring.

ADVARSEL: Ikke monter aluminiumfelger med hjulmutre beregnet på stålfelger.

ADVARSEL: Kontroller så raskt som mulig at hjulmutterne er skikkelig trukket til, og at dekktrykket er korrekt.

Merk: *Pass på at kontaktflatene på felg og nav, gjenger og bolter ikke inneholder fremmedlegemer.*

Merk: *Pass på at konusen på låsemutrene vender mot hjulet.*

1. Monter hjulet.
2. Skru inn og stram låsemutrene for hånd.
3. Sett på hjulmutternøkkelpipen.

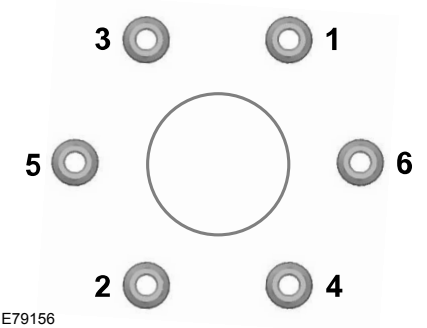

E79156

4. Senk kjøretøyet og fjern jekken.
5. Trekk til alle låsemutterne helt i vist rekkefølge. Se **Låsemuttere** (side 558)..

Oppbevare det punkterte dekket eller reservehjulet



1. Hvis kjøretøyet er utstyrt med vinsjkabelbeskyttelse, justerer du innsatsklemmene på vinsjkabelbeskyttelsen ut fra hjulmutterhullene og skyver deretter metallplaten inntil den er helt festet til baksiden av hjulet.
2. Legg dekket flatt på bakken, bak kjøretøyet og pass på at siden med ventilstammen vender opp.
3. Skyv hjulet delvis under kjøretøyet, og monter holderen og festet gjennom midten av hjulet. Hvis navlokk er montert, må du kanskje ta det av før du trykker holderen gjennom midten av hjulet. For å fjerne navlokket trykker du det av med jekken fra innsiden av hjulet. Trekk i kabelen slik at komponentene i enden av kabelen flukter.
4. Sett håndtaket inn i føringshullet og aktiver vinsjen.

Merk: *Hvis reservehjulet i kjøretøyet er låst, finner du nøkkelen i hanskerommet og fester den til fremre del av jekken.*

5. Vri skrunøkkelen med urviseren inntil dekket er hevet til oppbevaringsposisjonen under kjøretøyet. Nøkkelen blir tyngre å vri og reservehjulsvinsjen skrangler eller glir når dekket er hevet til maksimal posisjon. En klikkelyd fra vinsjen angir at dekket er riktig plassert.

Merk: *Ideelt sett bør tre klikk være tilstrekkelig for oppbevaring av reservehjul.*

6. Legg alle verktøyene forsiktig tilbake på plass i verktøysettposen.
7. Sett verktøysettposen tilbake der den skal være.
8. Sett jakken tilbake i braketten og fest skjermmutteren.
9. Fjern blokkeringene fra hjulet. Legg varseltrekanten tilbake på plass i kjøretøyet.

Merk: *Ikke bruk elektroverktøy på reservehjulvinsjen.*

Merk: *Hjulbrønnen skal kun brukes til oppbevaring av dekk- og hjulkombinasjonen som fulgte med kjøretøyet. Andre dekk- og hjulkombinasjonen kan ødelegge hjulbrønnen.*

SKIFTE ET PUNKTERT DEKK - RAPTOR

Unngå å trå hardt på bremsen hvis du punkterer et dekk under kjøring. Reduser i stedet hastigheten gradvis, hold godt i rattet, og kjør sakte til en trygg plass på siden av veien.

Få det flate dekket reparert av en autorisert forhandler for å unngå skade på systemfølerne. Se **Forholdsregler for dekktrykkovervåkingssystemet** (side 534).. Erstatt reservehjulet med et vanlig hjul snarest. Ved reparasjon eller skifte av et flatt dekk, må du få en autorisert forhandler til å undersøke systemføleren med tanke på skade.

Merk: *Bruk av dekktetningsmiddel kan skade dekktrykkovervåkingssystemet og bør bare brukes i nødstilfelle under kjøring.*

Merk: *Indikatorlampen for dekktrykkovervåkingssystemet lyser når reservehjulet er i bruk. For å gjenopprette full funksjonalitet for overvåkingssystemet, må alle hjul som er utstyrt med følere for dekktrykkovervåking, være montert på kjøretøyet.*

Informasjon om montert reservehjul og -dekk av ulik størrelse

ADVARSEL: Hvis du unnlater å følge disse retningslinjene, kan det føre til økt risiko for tap av kontroll over kjøretøyet og eventuelt personskade eller dødsfall.

ADVARSEL: Ikke kjør fortere enn 80 km/h hvis du er usikker på hvilken type reservehjul du har.

Hvis reservehjulet er forskjellig fra de monterte hjulene, kan det ha en varseletikett som angir den aktuelle maksimale hastighetsgrensen. Kjør forsiktig nå du har et montert reservehjul og -dekk av ulik størrelse.

Ulik reservehjulsmontasje i full størrelse med etikett på hjulet

Etiketteksten på hjulet lyder: THIS WHEEL AND TIRE ASSEMBLY FOR TEMPORARY USE ONLY (denne hjul- og dekkenheten er bare for midlertidig bruk).

Et reservehjul og -dekk av ulik størrelse er bare for midlertidig bruk. Kjør kortest mulig distanse, og få det ødelagte hjulet og dekket reparert eller skiftet ut så snart som mulig. Hvis reservehjulet eller -dekket av ulik størrelse blir skadet, må det erstattes med et nytt.

Når du bruker et reservehjul og -dekk av ulik størrelse, kan det føre til svekkelse av følgende:

- Håndtering, stabilitet og bremseytelse.
- Komfort og støynivå.
- Bakkeklaring og parkering ved kantstein.
- Kjøreegenskaper på vinterføre.
- Kjøreegenskaper i regnvær.
- Kjøreegenskaper ved firehjulsdrift.

Hvis du kjører med denne typen ulikt reservehjul:

- Ikke overskrid den maksimale hastigheten som står på etiketten.
- Ikke last bilen med mer enn det som er angitt som maksimal last på sikkerhetsetiketten.
- Ikke kjør med tilhenger.
- Ikke bruk snøkjettinger på den enden av kjøretøyet der reservehjulet er montert.

- Ikke bruk mer enn ett ulikt reservehjul av gangen.
- Ikke bruk et bilvaskeanlegg.

Ulik reservehjulsmontasje i full størrelse uten etikett på hjulet

Du kan bytte ut det aktuelle hjulet med et reservehjul og kjøre videre som normalt.

Fremgangsmåte ved dekkskift

ADVARSEL: For å redusere faren for at bilen beveger seg når du skifter hjul, må du sette girspaken i Park (P) og trekke til parkeringsbremsen. Hjulet som er diagonalt motsatt (på den andre siden av bilen) i forhold til hjulet du skal skifte, må sikres med en passende kloss eller hjulblokk. Hvis du for eksempel skal skifte venstre forhjul, blokkerer du høyre bakhjul med en passende hjulkloss eller hjulblokk.

ADVARSEL: Jekken som følger med bilen, må bare brukes til å skifte hjul i et nødstilfelle. Ikke forsøk å utføre annet arbeid på bilen når den er støttet opp av jekken, da det er fare for den kan skli av. Unnlatelse av å følge denne instruksjonen, kan det føre til personskade eller dødsfall.

ADVARSEL: Ikke forsøk å skifte dekk på den siden av kjøretøyet som vender ut mot trafikken. Kjør så langt som mulig ut til siden for å ikke være i veien for trafikken og for å unngå å bli påkjørt mens du jekker opp bilen eller skifter hjulet.

ADVARSEL: Bruk bare jekken som fulgte med som originalutstyr til bilen.

ADVARSEL: Aldri beveg deg inn under et kjøretøy som er støttet opp med jekk.

ADVARSEL: Du må aldri ha kroppsdeler under et kjøretøy som bare er støttet opp med jekk.

ADVARSEL: Jekken som følger med bilen, må bare brukes til å skifte hjul i et nødstilfelle. Ikke forsøk å utføre annet arbeid på bilen når den er støttet opp av jekken, da det er fare for den kan skli av. Unnlatelse av å følge denne instruksjonen, kan det føre til personskade eller dødsfall.

ADVARSEL: Sikre at skruegjengene er tilstrekkelig smurt før bruk.

ADVARSEL: Jekken skal brukes på et jevnt, fast underlag der det er mulig.

ADVARSEL: Plasser aldri noe mellom jekken og bakken.

ADVARSEL: Plasser aldri noe mellom jekken og bilen.

ADVARSEL: Hvis kjøretøyet ditt har en manuell girkasse, legger du inn første- eller reversgiret (R), trekker til parkeringsbremsen og slår av kjøretøyet.

ADVARSEL: Hvis kjøretøyet ditt har automatgirkasse, girer du til parkering (P), setter på parkeringsbremsen og slår av kjøretøyet.

ADVARSEL: Det anbefales at hjulene på kjøretøyet sikres med klosser og at ingen befinner seg i kjøretøyet når det jekkes opp.

ADVARSEL: Slå av stigtrinnene før du jekker opp bilen eller legger gjenstander under bilen. Ikke stikk hånden mellom de utslåtte stigtrinnene og bilen. Et stigtrinn i bevegelse kan forårsake skade.

Ranger (TRA, TRB) Vehicles Built From: 01-11-2024, CG4010noNOR noNOR, Edition date: 202407, DOM

1. Parker kjøretøyet på et jevnt, fast underlag og slå på nødblinklysene.
2. Sett på parkeringsbremsen, slå av motoren og sett opp en varseltrekant.

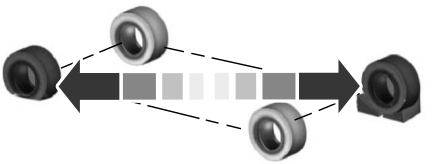

3. Blokker hjulet som er diagonalt i forhold til dekket som har punktert. Hvis det for eksempel er det venstre forhjulet som er flatt, blokkerer du det høyre bakhjulet.

Merk: *Passasjerer bør ikke oppholde seg i kjøretøyet mens det jekkes opp.*

Fjerne kjøretøyjekken og verktøyposen

Jekken, hjulavtageren og jekkhåndtaket befinner seg i førerhuset.

Merk: *Ikke alle førerhuskonfigurasjoner er tilgjengelige på alle markeder.*

Enkelt førerhus

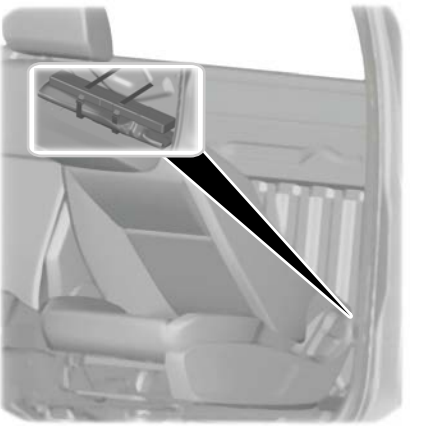

1. Fold venstre seterygg forover.
2. Fjern låsestroppen og ta ut verktøyet.



1. Fold høyre seterygg forover.
2. Løsne jekken, fjern bolten og ta ut jekken.

Super Cab

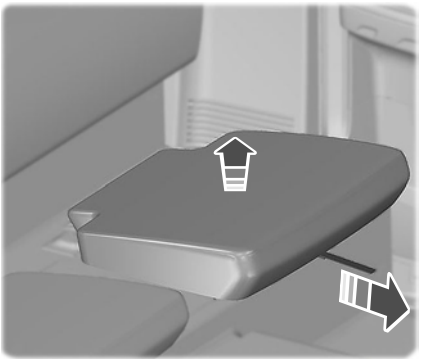

1. Trekk i utløserstroppen.
2. Ta ut baksetene.

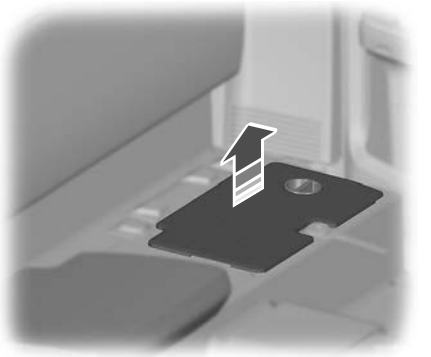

3. Fjern dekslet.

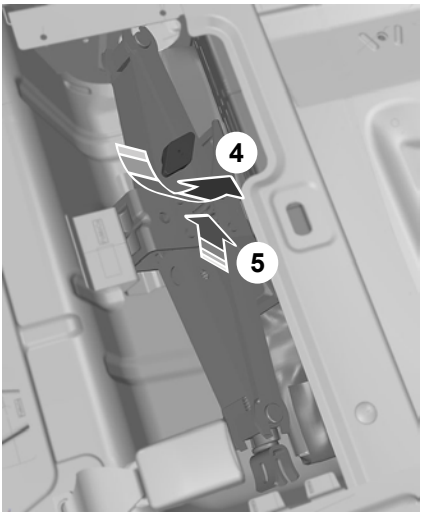

4. Fjern bolten og vri ledeskruen i enden mot urviseren for å skru den av.
5. Fjern jekken.
6. Fjern verktøyet.

Dobbelt førerhus

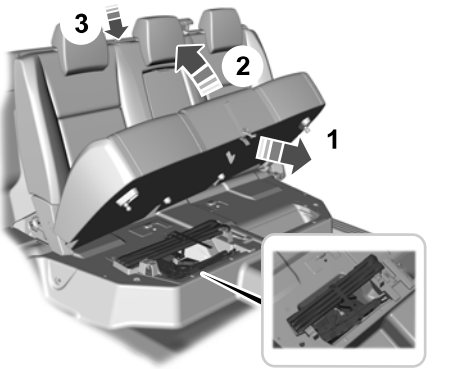

1. Trekk ut utløserstroppen.

2. Løft opp seteputen.
3. Bruk festestroppen for å sikre seteputen.
4. Fjern låsestroppen.
5. Fjern jekken og verktøyene

Ta av reservehjulet

ADVARSEL: Ikke kjør fortere enn 80 km/h hvis du er usikker på hvilken type reservehjul du har.

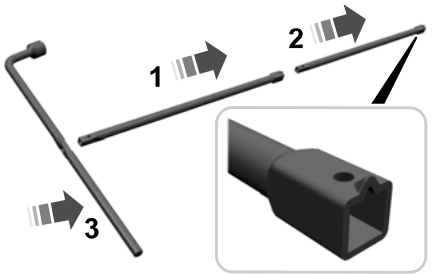

1. Sett sammen håndtaket.

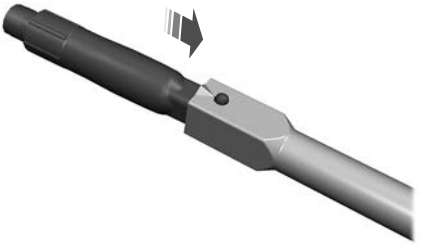

2. Hvis reservehjulet i kjøretøyet er låst, finner du nøkkelen i hanskerommet og fester den til fremre del av jekken.

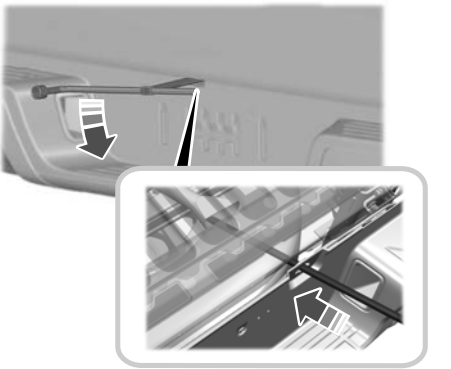

3. Sett jekkhåndtaket inn i føringshullet. Drei mot urviseren til hjulet hviler på bakken og vaieren er slakk.

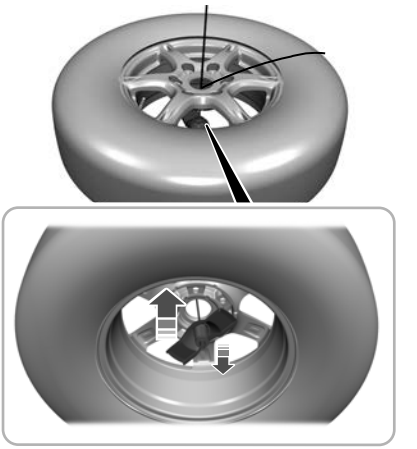

4. Før braketten og vaieren gjennom hjulåpningen.



5. Hvis kjøretøyet er utstyrt med vinsjkabelbeskyttelse, fjerner du denne ved å trekke av hele metallplaten med innsatsklemmer. Det er ikke nødvendig å fjerne innsatsklemmene separat.

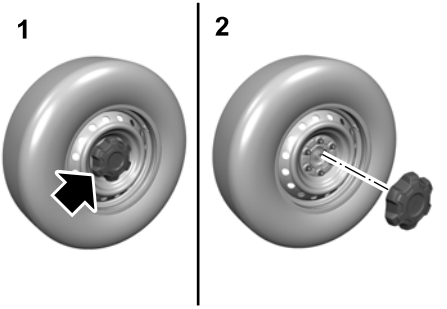

6. På et kjøretøy med stålfelger fjerner du navlokket ved å dra av dekselet eller lirke det løs med et verktøy. Løsne deretter hjulmutterne en halv omdreining mot urviseren, men ikke fjern dem før hjulet er jekket opp fra bakken.

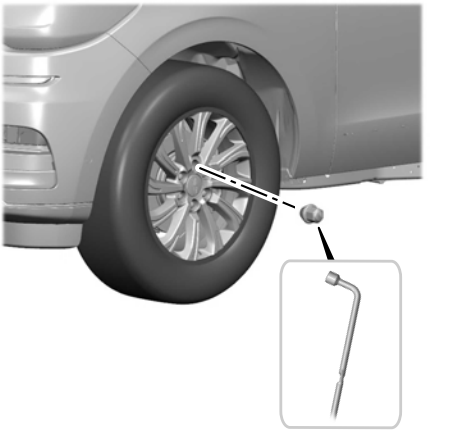

7. På et kjøretøy med aluminiumshjul løser du hver hjulmutter en halv omdreining mot urviseren, men venter med å ta dem ut til hjulet er jekket opp fra bakken.

Merk: *Hvis reservehjulet ikke er av samme type og størrelse som de andre hjulene på kjøretøyet, kjører du med det kortest mulig.*

Merk: *Ikke kjør med mer enn ett reservehjul av gangen.*

Merk: *Unngå å bruke et reservehjul eller -dekk som er ulikt de andre, da dette kan virke negativt inn på kjøreegenskapene, stabiliteten, bremseytelsen, komforten og støynivået.*

Merk: *Ikke aktiver firehjulsdriftmodus mens du kjører med et reservehjul, med mindre du trenger det for å komme deg løs.*

Merk: *Reservehjulet er plassert bak på undersiden av bilen.*

Merk: *Ikke bruk elektroverktøy på reservehjulvinsjen.*

Ranger (TRA, TRB) Vehicles Built From: 01-11-2024, CG4010noNOR noNOR, Edition date: 202407, DOM

Demontere hjul

ADVARSEL: Bruk bare de viste jekkepunktene. Hvis du jekker opp bilen på andre steder, kan du skade komponenter som bremserør osv.

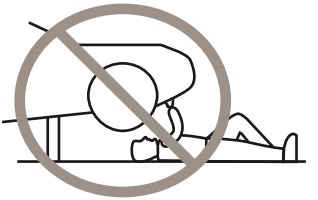

Merk: *Jekken trenger ikke vedlikehold eller ekstra smøring i løpet av bilens levetid.*

Merk: *Bruk bare de merkede stedene for å unngå skade på bilen når du jekker det opp.*

Merk: *Bruk jekken kun på de spesifiserte oppjekkingspunktene og nærmest mulig det berørte hjulet.*

Oppjekkingspunkter foran uten drivstoffilter

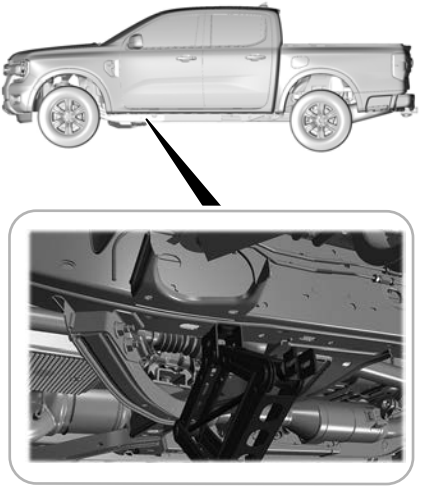

Oppjekkingspunkter foran med drivstoffilter og høy klaring

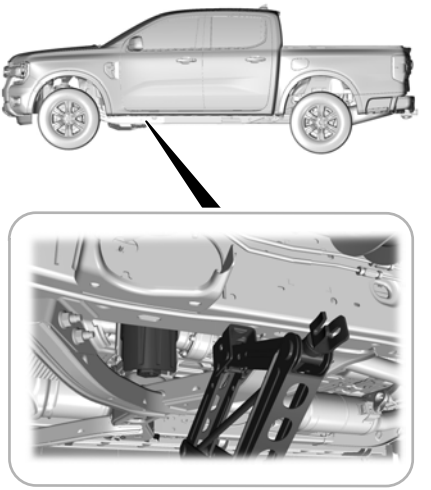

Oppjekkingspunkter foran med drivstoffilter og lav klaring

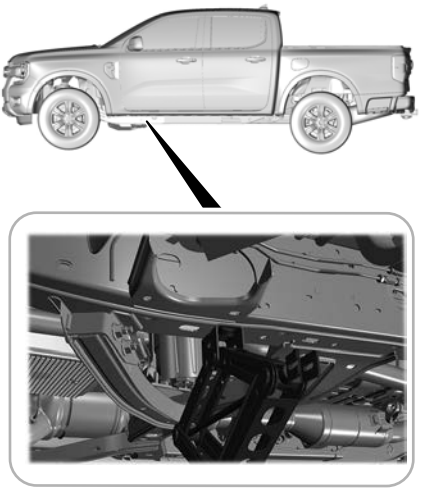

Jekkepunkter bak

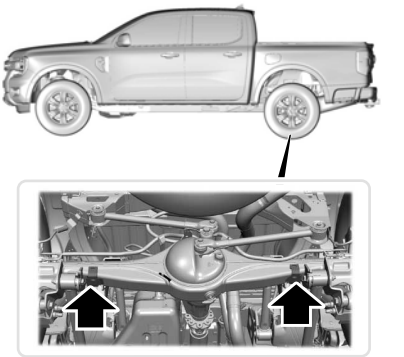

1. Plasser kjøretøyjekken ved oppjekkingspunktet som er nærmest hjulet som skal skiftes.

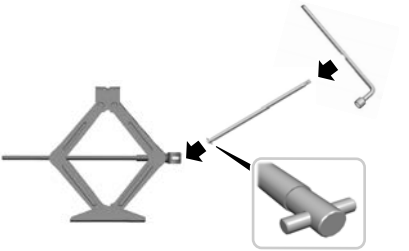

Merk: *Når du skal skifte et flatt fordekk, fester du jekkhåndtaket på jekken. Betjen jekkhåndtaket med hjulmutternøkkelen.*

2. Monter jekkhåndtaket, innbefattet de nødvendige forlengerrørene avhengig av posisjonen du bruker jekken på, og vri jekkhåndtaket med urviseren inntil hjulet er løftet helt opp fra bakken.

Merk: *Når du skifter et flatt bakdekk, kobler du sammen alle håndtakene for å forlenge jekkhåndtaket.*

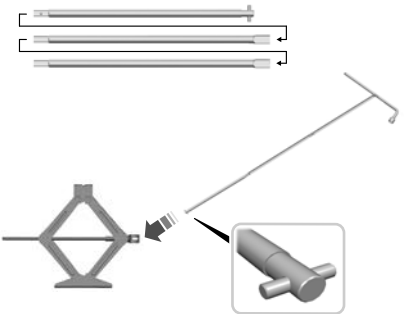

3. Hev bilen til dekket kommer klar av bakken.
4. Løs den låsbare hjulmutteren ved hjelp av hjulmutternøkkelpipen.
5. Fjern hjulmutrene og ta av hjulet.

Montere et hjul

ADVARSEL: Bruk bare godkjente dekk- og felgdimensjoner. Andre dimensjoner kan ødelegge kjøretøyet.

ADVARSEL: Ikke monter punkteringsfrie dekk på kjøretøy som ikke opprinnelig er utstyrt med slike. Ta kontakt med en autorisert forhandler hvis du vil vite mer om kompatibilitet.

ADVARSEL: Pass på at det ikke finnes fett eller olje på gjengene eller overflaten mellom hjulboltene og hjulmutrene. Dette kan føre til at hjulmutrene løsner under kjøring.

ADVARSEL: Ikke monter aluminiumsfelger med hjulmutre beregnet på stålfelger.

ADVARSEL: Kontroller så raskt som mulig at hjulmutterne er skikkelig trukket til, og at dekktrykket er korrekt.

Merk: *Pass på at kontaktflatene på felg og nav, gjenger og bolter ikke inneholder fremmedlegemer.*

Merk: *Pass på at konusen på låsemutrene vender mot hjulet.*

1. Monter hjulet.
2. Skru inn og stram låsemutrene for hånd.
3. Sett på hjulmutternøkkelpipen.

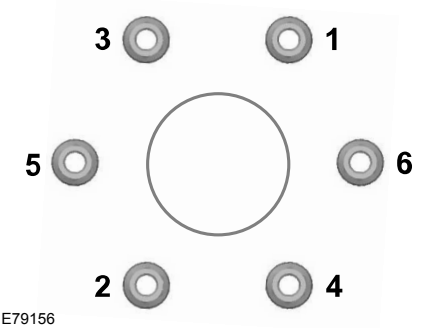

E79156

4. Senk bilen og fjern jekken.
5. Trekk til alle låsemutterne helt i vist rekkefølge. Se **Låsemuttere** (side 558)..

Oppbevare det punkterte dekket eller reservehjulet



1. Hvis kjøretøyet er utstyrt med vinsjkabelbeskyttelse, justerer du innsatsklemmene på vinsjkabelbeskyttelsen ut fra hjulmutterhullene og skyver deretter metallplaten inntil den er helt festet til baksiden av hjulet.
2. Legg dekket flatt på bakken, bak kjøretøyet og pass på at siden med ventilstammen vender opp.
3. Skyv hjulet halvveis under kjøretøyet, og monter festet gjennom midten av hjulet. Du må kanskje ta det av før du trykker holderen gjennom midten av hjulet. For å fjerne navlokket trykker du det av med jekken fra innsiden av hjulet. Trekk i kabelen slik at komponentene i enden av kabelen flukter.
4. Sett håndtaket inn i føringshullet og aktiver vinsjen.

Merk: *Hvis reservehjulet i kjøretøyet er låst, finner du nøkkelen i hanskerommet og fester den til fremre del av jekken.*

5. Vri skrunøkkelen med urviseren inntil dekket er hevet til oppbevaringsposisjonen under kjøretøyet. Nøkkelen blir tyngre å vri og reservehjulsvinsjen skrangler eller glir når dekket er hevet til maksimal posisjon. En klikkelyd fra vinsjen angir at dekket er riktig plassert.

Merk: *Ideelt sett bør tre klikk være tilstrekkelig for oppbevaring av reservehjul.*

6. Legg alle verktøyene forsiktig tilbake på plass i verktøysettposen.
7. Sett verktøysettposen tilbake der den skal være.
8. Sett jakken tilbake i braketten og fest skjermmutteren.
9. Fjern blokkeringene fra hjulet. Legg varseltrekanten tilbake på plass i kjøretøyet.

Merk: *Ikke bruk elektroverktøy på reservehjulvinsjen.*

Merk: *Hjulbrønnen skal kun brukes til oppbevaring av dekk- og hjulkombinasjonen som fulgte med kjøretøyet. Andre dekk- og hjulkombinasjonen kan ødelegge hjulbrønnen.*

LÅSEMUTTERE

ADVARSEL: Før du monterer et hjul, bør du fjerne eventuell rust, smuss og fremmedlegemer på hjulets monteringsflater og på overflaten til hjulnavet, bremsetrommelen eller bremseskivene som kommer i kontakt med hjulet. Sørg for å sikre festene som fester rotoren til navet, slik at de ikke kommer i veien for monteringsflatene på hjulet. Unnlatelse av å følge disse trinnene ved montering av hjul, kan føre til at hjulmutrene løsner og at hjulet faller av under kjøring. Det kan føre til at du mister kontrollen over kjøretøyet, med fare for alvorlig eller livstruende personskade.

Boltstørrelse	Nm [1]
M12 x 1,5	135 Nm

[1] Tiltrekkingsmomentene gjelder for mutter- og boltgjenger uten skitt og rust. Bruk kun hjulmuttere og/eller hjulbolter som vi anbefaler.

Trekk til hjulmutrene med riktig tiltrekkingsmoment innenfor 160 km etter en hjulbehandling, for eksempel dekkrotering, skifte av punktert dekk, demontering av hjul.



A Navets styreboring.

Undersøk hjulets styreboring og monteringsflate før montering. Fjern all synlig korrosjon og løse partikler.

Låsbare hjulmuttere

Hjulmutternøkkelpipen er plassert i hanskerommet eller ved siden av jekken.

Du kan skaffe nye låsbare hjulmuttere eller ny hjulmutternøkkelpipe ved å bruke sertifikatet med referansenummeret.

MOTORSPESIFIKASJONER - 2.0L DIESEL

Motor	Spesifikasjoner
Kompresjonsforhold – enkel turbo.	16,3:1
Kompresjonsforhold – bi-turbo.	15,8:1
Slagvolum.	1,996 L
Tenningsrekkefølge.	1-3-4-2
Tenningssystem	Diesel kompresjonstenning
Nødvendig drivstoff.	Diesel

MOTORSPESIFIKASJONER - 2.3L ECOBOOST™, PLUG-IN HYBRID-ELEKTRISK KJØRETØY (PHEV)

Motor	Spesifikasjoner
Kompresjonsforhold.	10,0:1
Slagvolum.	2.261 cm^3
Tenningsrekkefølge.	1-3-4-2
Tenningssystem	Coil på plugg
Elektrodeavstand.	0,7 mm - 0,8 mm

MOTORSPESIFIKASJONER - 3.0L ECOBOOST™

Motor	Spesifikasjoner
Kompresjonsforhold.	10,5:1
Slagvolum.	2.956 cm^3
Tenningsrekkefølge.	1-4-2-5-3-6
Tenningssystem	Coil på plugg
Nødvendig drivstoff.	Minst 95 oktan
Elektrodeavstand.	0,7 mm - 0,8 mm

MOTORSPESIFIKASJONER - 3.0L DIESEL

Motor	Spesifikasjoner
Kompresjonsforhold.	16:1
Slagvolum.	2,99 L
Tenningsrekkefølge.	1-4-2-5-3-6
Tenningssystem	Diesel kompresjonstenning
Nødvendig drivstoff.	Diesel

MÅL FOR KJØRETØY - ENKELT FØRERHUS

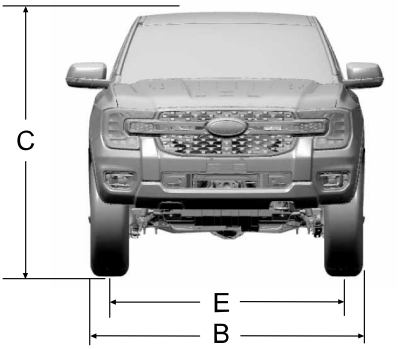

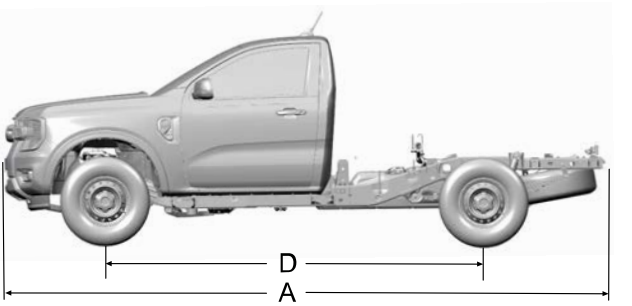

Bildeforklaring	Beskrivelse av mål	mm
A	Maksimal lengde	5.225 mm
B	Total bredde medregnet sidespeil.	2.014 mm
C	Samlet høyde.	1.884 mm
D	Akselavstand.	3.270 mm
E	Tilhengerbredde.	1.620 mm

MÅL FOR KJØRETØY - DOBBELT FØRERHUS

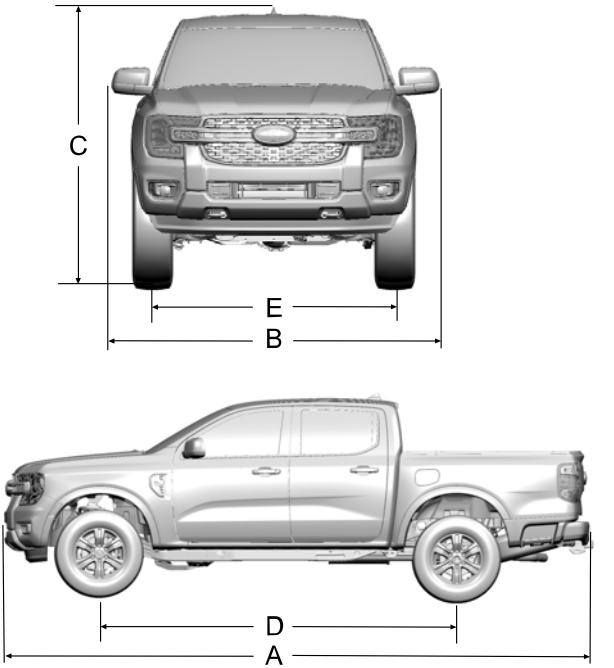

Bildeforklaring	Beskrivelse av mål – grunn-modell	mm
A	Største lengde.	5.370 mm
B	Total bredde, medregnet utvendige speil.	2.208 mm
C	Samlet høyde.	1.886 mm
D	Akselavstand.	3.270 mm
E	Tilhengerbredde.	1.620 mm

Bildeforklaring	Beskrivelse av mål – Wildtrak/Tremor	mm
A	Største lengde.	5.370 mm
B	Total bredde, medregnet utvendige speil.	2.208 mm
C	Total høyde med takskinne.	1.932 mm
C	Total høyde uten takskinne.	1.916 mm
D	Akselavstand.	3.270 mm
E	Tilhengerbredde.	1.650 mm

MÅL FOR KJØRETØY - ENKELT FØRERHUS

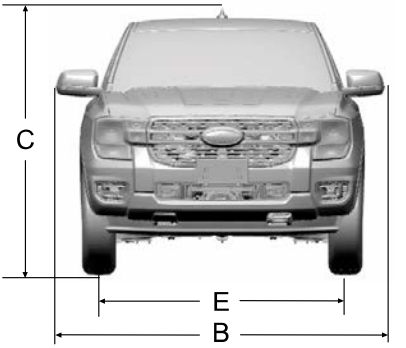

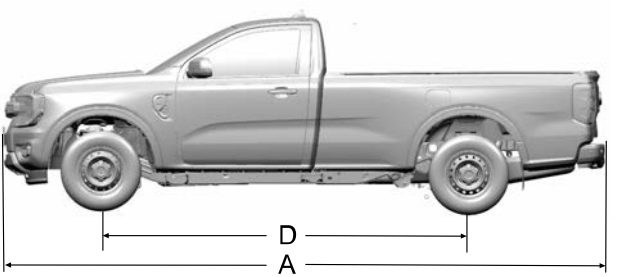

Bildeforklaring	Beskrivelse av mål	mm
A	Maksimal lengde	5.370 mm
B	Total bredde medregnet sidespeil.	2.208 mm
C	Samlet høyde.	1.884 mm
D	Akselavstand.	3.270 mm
E	Tilhengerbredde.	1.620 mm

MÅL FOR KJØRETØY - SUPERCAB

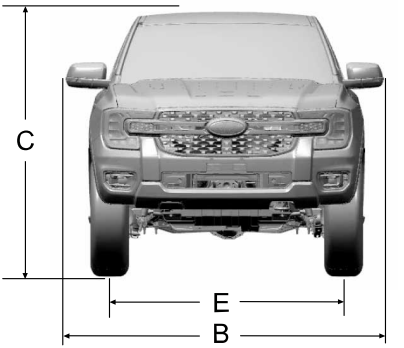

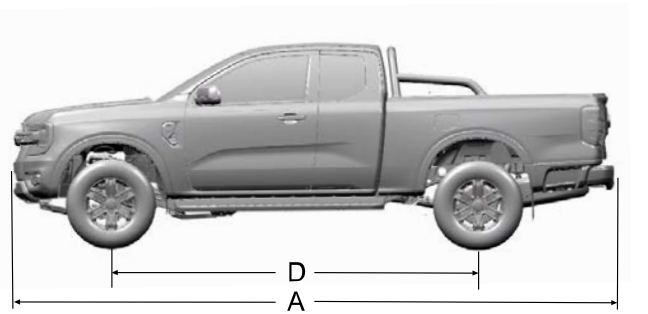

Bildeforklaring	Beskrivelse av mål	mm
A	Maksimal lengde medregnet nummerskilt og brakett.	5.370 mm
B	Total bredde medregnet sidespeil.	2.208 mm
C	Vekt og samlet høyde i kjøreklar stand.	1.874 mm
D	Akselavstand.	3.270 mm
E	Sporvidde foran.	1.560 mm

MOTOROLJEKAPASITET OG - SPESIFIKASJON - 2.0L DIESEL

Bruk olje som innfrir den angitte spesifikasjonen og viskositetsgraden.

Bruk av olje som ikke innfrir den angitte spesifikasjonen og viskositetsgraden, kan føre til:

- Komponentskade som ikke dekkes av kjøretøygarantien.
- Langvarig kjøring av startmotoren.
- Økte utslipp.
- Redusert kjøretøyytelse.
- Redusert drivstofføkonomi.

Vi anbefaler Motorcraft-motorolje til kjøretøyet ditt. Hvis Motorcraft-olje ikke er tilgjengelig, må du bruke motorolje med anbefalt viskositetsgrad som oppfyller ACEA A5/B5-kravene.

Ikke bruk ekstra tilsetningsstoffer. Disse er ikke nødvendige og kan forårsake motorskader som ikke dekkes av kjøretøygarantien.

Påfyllingsmengder

Variant	Inkludert oljefilteret
Alle.	8,1 L

Materialer

Komponent	Spesifikasjon
Motorolje - SAE 5W-30	WSS-M2C913-D

Etterfylling av motorolje

Hvis du ikke finner en motorolje som innfrir spesifikasjonene i WSS-M2C913-D, kan du bruke en SAE 5W-30-motorolje etter spesifikasjonene i ACEA A5/B5.

Merk: *Ikke bruk mer enn 1 L alternativ motorolje mellom planlagte serviceintervaller.*

MOTOROLJEKAPASITET OG - SPESIFIKASJON - 2.3L ECOBOOST™, PLUG-IN HYBRID-ELEKTRISK KJØRETØY (PHEV)

Bruk olje som innfrir den angitte spesifikasjonen og viskositetsgraden.

Bruk av olje som ikke innfrir den angitte spesifikasjonen og viskositetsgraden, kan føre til:

- Komponentskade som ikke dekkes av kjøretøygarantien.
- Langvarig kjøring av startmotoren.
- Økte utslipp.
- Redusert kjøretøyytelse.
- Redusert drivstofføkonomi.

Vi anbefaler Motorcraft-motorolje til kjøretøyet ditt. Hvis motorcraft-olje ikke er tilgjengelig, bruk motorolje med anbefalt viskositetsgrad som oppfyller kravene for ACEA C2.

Ikke bruk ekstra tilsetningsstoffer. Disse er ikke nødvendige og kan forårsake motorskader som ikke dekkes av kjøretøygarantien.

Påfyllingsmengder

Malliversio	Inkludert oljefilteret
Alle.	5,3 L

Materialer

Komponent	Spesifikasjon
Motorolje - SAE 0W-30	WSS-M2C950-A

Etterfylling av motorolje

Hvis du ikke finner en motorolje som oppfyller spesifikasjonene i WSS-M2C950-A, kan du bruke en SAE 0W-30-motorolje som oppfyller spesifikasjonene i ACEA C2.

Merk: *Ikke bruk mer enn 1 L alternativ motorolje mellom planlagte serviceintervaller.*

MOTOROLJEKAPASITET OG - SPESIFIKASJON - 3.0L ECOBOOST™

Bruk olje som innfrir den angitte spesifikasjonen og viskositetsgraden.

Bruk av olje som ikke innfrir den angitte spesifikasjonen og viskositetsgraden, kan føre til:

- Komponentskade som ikke dekkes av kjøretøygarantien.
- Langvarig kjøring av startmotoren.
- Økte utslipp.
- Redusert kjøretøyytelse.
- Redusert drivstofføkonomi.

Vi anbefaler Motorcraft-motorolje til kjøretøyet ditt. Hvis motorcraft-olje ikke er tilgjengelig, bruk motorolje med anbefalt viskositetsgrad som oppfyller kravene for ACEA C2.

Ikke bruk ekstra tilsetningsstoffer. Disse er ikke nødvendige og kan forårsake motorskader som ikke dekkes av kjøretøygarantien.

Påfyllingsmengder

Malliversio	Inkludert oljefilteret
Alle.	6,62 L

Materialer

Komponent	Spesifikasjon
Motorolje - SAE 0W-30	WSS-M2C950-A

Etterfylling av motorolje

Hvis du ikke finner en motorolje som oppfyller spesifikasjonene i WSS-M2C950-A, kan du bruke en SAE 0W-30-motorolje som oppfyller spesifikasjonene i ACEA C2.

Merk: *Ikke bruk mer enn 1 L alternativ motorolje mellom planlagte serviceintervaller.*

MOTOROLJEKAPASITET OG - SPESIFIKASJON - 3.0L DIESEL

Bruk olje som innfrir den angitte spesifikasjonen og viskositetsgraden.

Bruk av olje som ikke innfrir den angitte spesifikasjonen og viskositetsgraden, kan føre til:

- Komponentskade som ikke dekkes av kjøretøygarantien.
- Langvarig kjøring av startmotoren.
- Økte utslipp.
- Redusert kjøretøyytelse.
- Redusert drivstofføkonomi.

Vi anbefaler Motorcraft-motorolje til kjøretøyet ditt. Hvis Motorcraft-olje ikke er tilgjengelig, må du bruke motorolje med anbefalt viskositetsgrad som oppfyller ACEA A5/B5-kravene.

Ikke bruk ekstra tilsetningsstoffer. Disse er ikke nødvendige og kan forårsake motorskader som ikke dekkes av kjøretøygarantien.

Påfyllingsmengder

Variant	Inkludert oljefilteret
Alle.	8,9 L

Materialer

Komponent	Spesifikasjon
Motorolje - SAE 5W-30	WSS-M2C913-D

Etterfylling av motorolje

Hvis du ikke finner en motorolje som innfrir spesifikasjonene i WSS-M2C913-D, kan du bruke en SAE 5W-30-motorolje etter spesifikasjonene i ACEA A5/B5.

Merk: *Ikke bruk mer enn 1 L alternativ motorolje mellom planlagte serviceintervaller.*

KJØLESYSTEMKAPASITET OG -SPESIFIKASJON - 2.0L DIESEL

Bruk kjølevæske som innfrir den angitte spesifikasjonen.

Bruk av kjølevæske som ikke innfrir den angitte spesifikasjonen, kan føre til redusert kjøretøyytelse eller komponentskader som ikke dekkes av kjøretøygarantien.

Påfyllingsmengder

Variant	Mengde
Kjøretøy med bi-turbo uten motorvarmer.	9 L
Kjøretøy med enkel turbo og automatgirkasse uten motorvarmer	8,4 L
Kjøretøy med enkel turbo og manuell girkasse uten motorvarmer	8 L
Kjøretøy med motorvarmer.	9,6 L
Kjøretøy med drivstoffdrevet varmeapparat.	9,7 L

Materialer

Komponent	Spesifikasjon
Frostvæske	WSS-M97B57-A2

WSS-M97B57-A2 er gul kjølevæske. Gul kjølevæske kan i enkelte kjølesystemer se ut som den er fluorescerende grønn, noe som er en normal egenskap.

Merk: *Ikke bland kjølevæsker med forskjellige farger eller typer i kjøretøyet. Det reduserer effektiviteten til kjølevæsken og kan gjøre garantien ugyldig.*

KJØLESYSTEMKAPASITET OG -SPESIFIKASJON - 2.3L ECOBOOST™, PLUG-IN HYBRID-ELEKTRISK KJØRETØY (PHEV)

Bruk kjølevæske som innfrir den angitte spesifikasjonen.

Bruk av kjølevæske som ikke innfrir den angitte spesifikasjonen, kan føre til:

- Komponentskade som ikke dekkes av kjøretøygarantien.
- Redusert kjøretøyytelse.

Påfyllingsmengder

Malliversio	Mengde
Med automatisk girkasse.	9,9 L
Med manuell girkasse.	9,5 L

Materialer

Komponent	Spesifikasjon
Frostvæske	WSS-M97B57-A2

KJØLESYSTEMKAPASITET OG -SPESIFIKASJON - 3.0L ECOBOOST™

Bruk kjølevæske som innfrir den angitte spesifikasjonen.

Bruk av kjølevæske som ikke innfrir den angitte spesifikasjonen, kan føre til redusert kjøretøyytelse eller komponentskader som ikke dekkes av kjøretøygarantien.

Påfyllingsmengder

Malliversio	Mengde
Alle	10,7 L

Materialer

Komponent	Spesifikasjon
Frostvæske	WSS-M97B57-A2

WSS-M97B57-A2 er gul kjølevæske. Gul kjølevæske kan i enkelte kjølesystemer se ut som den er fluorescerende grønn, noe som er en normal egenskap.

Merk: *Ikke bland kjølevæsker med forskjellige farger eller typer i kjøretøyet. Det reduserer effektiviteten til kjølevæsken og kan gjøre garantien ugyldig.*

KJØLESYSTEMKAPASITET OG -SPESIFIKASJON - 3.0L DIESEL

Bruk kjølevæske som innfrir den angitte spesifikasjonen.

Bruk av kjølevæske som ikke innfrir den angitte spesifikasjonen, kan føre til:

- Komponentskade som ikke dekkes av kjøretøygarantien.
- Redusert kjøretøyytelse.

Påfyllingsmengder

Malliversio	Mengde
Kjøretøy med motorvarmer.	10 L
Kjøretøy med drivstoffdrevet varmeapparat.	10,1 L

Materialer

Komponent	Spesifikasjon
Frostvæske	WSS-M97B57-A2

WSS-M97B57-A2 er gul kjølevæske. Gul kjølevæske kan i enkelte kjølesystemer se ut som den er fluorescerende grønn, noe som er en normal egenskap.

Merk: *Ikke bland kjølevæsker med forskjellige farger eller typer i kjøretøyet. Det reduserer effektiviteten til kjølevæsken og kan gjøre garantien ugyldig.*

DRIVSTOFFTANKKAPASITET - 2.0L DIESEL

Påfyllingsmengder

Malliversio	Mengde
Ikke-Raptor.	80 L
Raptor.	76,5 L

DRIVSTOFFTANKKAPASITET - PLUG-IN HYBRID-ELEKTRISK KJØRETØY (PHEV)

Påfyllingsmengder

Malliversio	Mengde
Alle.	80 L

DRIVSTOFFTANKKAPASITET

Påfyllingsmengder

Malliversio	Mengde
Alle	77 L

DRIVSTOFFTANKKAPASITET - 3.0L DIESEL

Påfyllingsmengder

Malliversio	Mengde
Alle	80 L

KLIMAANLEGGKAPASITETOG -SPESIFIKASJON - 2.0L DIESEL, BILER MED: R1234YF-KJØLEMIDDEL

ADVARSEL: Klimaanleggets kjølemiddelsystem inneholder kjølemiddel som er under høyt trykk. Service på klimaanleggets kjølemiddelsystem må bare utføres av kvalifisert personell. Det kan oppstå personskader ved åpning av klimaanleggets kjølemiddelsystem.

Påfyllingsmengder

Variant	Kjølemiddeltype.	Kjølemiddel	Kjølemiddelolje
2.0L Enkel turbo	R1234YF	0,51 ± 0,025 kg	100 ml
2.0L Bi-turbo	R1234YF	0,575 ± 0,025 kg	130 ml

Materialer

Komponent	Spesifikasjon
Kjølemiddel – R-1234yf	WSS-M17B21-A
A/C Kompressorolje DE-12 FU7J-M2C300-AA	WSS-M2C300-A2

KLIMAANLEGGKAPASITETOG -SPESIFIKASJON - 2.0L DIESEL, BILER MED: R134A-KJØLEMIDDEL

ADVARSEL: Klimaanleggets kjølemiddelsystem inneholder kjølemiddel som er under høyt trykk. Service på klimaanleggets kjølemiddelsystem må bare utføres av kvalifisert personell. Det kan oppstå personskader ved åpning av klimaanleggets kjølemiddelsystem.

Påfyllingsmengder

Malliversio	Kjølemiddeltype.	Kjølemiddel	Kjølemiddelolje
2.0L Enkel turbo	R134A	0,58 ± 0,025 kg	100 ml
2.0L Bi-turbo	R134A	0,63 ± 0,025 kg	130 ml

Materialer

Komponent	Spesifikasjon
Kjølemiddel – R-134A	WSH-M17B19-A
Kompressorolje - Aircondition 6U7J-M1C231-CA	WSH-M1C231-B

KLIMAANLEGGKAPASITETOG -SPESIFIKASJON - PLUG-IN HYBRID-ELEKTRISK KJØRETØY (PHEV)

ADVARSEL: Klimaanleggets kjølemiddelsystem inneholder kjølemiddel som er under høyt trykk. Service på klimaanleggets kjølemiddelsystem må bare utføres av kvalifisert personell. Det kan oppstå personskader ved åpning av klimaanleggets kjølemiddelsystem.

Påfyllingsmengder

Kjølemiddel	Kjølemiddelolje
0,7 kg	80 ml

Materialer

Komponent	Spesifikasjon
Kjølemiddel – R-134A	WSH-M17B19-A
Kompressorolje - Aircondition 6U7J-M1C231-CA	WSH-M1C231-B

KLIMAANLEGGKAPASITETOG -SPESIFIKASJON - PLUG-IN HYBRID-ELEKTRISK KJØRETØY (PHEV)

ADVARSEL: Klimaanleggets kjølemiddelsystem inneholder kjølemiddel som er under høyt trykk. Service på klimaanleggets kjølemiddelsystem må bare utføres av kvalifisert personell. Det kan oppstå personskader ved åpning av klimaanleggets kjølemiddelsystem.

Bruk kjølevæske og olje som innfrir de angitte spesifikasjonene.

Bruk av kjølevæske og olje som ikke innfrir de angitte spesifikasjonene, kan føre til:

- Komponentskade som ikke dekkes av kjøretøygarantien.
- Redusert kjøretøyytelse.

Påfyllingsmengder

Kjølemiddel	Kjølemiddelolje
0,625 kg	160 cm^3

Materialer

Komponent	Spesifikasjon
Kjølemiddel – R-1234yf	WSS-M17B21-A
A/C Kompressorolje DE-BEV DU7J-M2C31-BA	WSS-M2C31-B2

KLIMAANLEGGKAPASITETOG -SPESIFIKASJON - 3.0L ECOBOOST™

ADVARSEL: Klimaanleggets kjølemiddelsystem inneholder kjølemiddel som er under høyt trykk. Service på klimaanleggets kjølemiddelsystem må bare utføres av kvalifisert personell. Det kan oppstå personskader ved åpning av klimaanleggets kjølemiddelsystem.

Bruk kjølevæske og olje som innfrir de angitte spesifikasjonene.

Bruk av kjølevæske og olje som ikke innfrir de angitte spesifikasjonene, kan føre til:

- Komponentskade som ikke dekkes av kjøretøygarantien.
- Redusert kjøretøyytelse.

Påfyllingsmengder

Malliversio	Kjølemiddel	Kjølemiddelolje
Alle	0,63 kg	80 ml

Materialer

Komponent	Spesifikasjon
Kompressorolje - Aircondition 6U7J-M1C231-CA	WSH-M1C231-B
Kjølemiddel – R-134A	WSH-M17B19-A

KLIMAANLEGGKAPASITETOG -SPESIFIKASJON - 3.0L DIESEL

ADVARSEL: Klimaanleggets kjølemiddelsystem inneholder kjølemiddel som er under høyt trykk. Service på klimaanleggets kjølemiddelsystem må bare utføres av kvalifisert personell. Det kan oppstå personskader ved åpning av klimaanleggets kjølemiddelsystem.

Bruk kjølevæske og olje som innfrir de angitte spesifikasjonene.

Bruk av kjølevæske og olje som ikke innfrir de angitte spesifikasjonene, kan føre til:

- Komponentskade som ikke dekkes av kjøretøygarantien.
- Redusert kjøretøyytelse.

Påfyllingsmengder

Kjølemiddeltype.	Kjølemiddel	Kjølemiddelolje
R1234YF	0,575 ± 0,025 kg	130 ml

Materialer

Komponent	Spesifikasjon
Kjølemiddel – R-1234yf	WSS-M17B21-A
A/C Kompressorolje DE-12 FU7J-M2C300-AA	WSS-M2C300-A2

SPYLERVÆSKESPESIFIKASJON

Påfyllingsmengder

Malliversio	Mengde
Alle	Fyll opp ved behov.

Materialer

Komponent	Spesifikasjon
Spylervæske - Vinter Premium 55 PU7J-19C544-**	WSS-M8B18-A2

ADBLUE®-KAPASITET OG -SPESIFIKASJON

Påfyllingsmengder

Malliversio	Mengde
Sokkel.	19,3 L
Raptor.	18 L

Materialer

Komponent	Spesifikasjon
AdBlue® HAMJ-M99C130-xx	WSS-M99C130-A

Merk: *ADBLUE er bare for motorer med selektivt katalytisk reduksjonssystem.*

GIROLJEKAPASITET OG -SPESIFIKASJON FOR MANUELL GIRKASSE

Bruk væske som innfrir den angitte spesifikasjonen og viskositetsgraden.

Bruk av væske som ikke innfrir den angitte spesifikasjonen og viskositetsgraden, kan føre til:

- Komponentskade som ikke dekkes av kjøretøygarantien.
- Redusert kjøretøyytelse.
- Redusert drivstofføkonomi.

Påfyllingsmengder

Malliversio	Mengde
5-trinns	2 L [1]
6-trinns	2,4 L [1]

[1] Omtrentlig samlet oljevolum/-kapasitet. Faktisk mengde kan variere for hver gang det skiftes væske.

Merk: *Girolje er "fylt for livstid" – det er ikke nødvendig å skifte girolje.*

Materialer

Komponent	Spesifikasjon
Gearolje 75W MX KU7J-M2C955-AA	WSS-M2C955-A1

CLUTCHVÆSKEKAPASITET OG -SPESIFIKASJON

Bruk bare væske som er godkjent av Ford.

Materialer

Komponent	Spesifikasjon
Bremsevæske DOT 4 LV High Performance RU7J-M6C65-xxxx	WSS-M6C65-A2

AUTOMATGIROLJEKAPASITET OG -SPESIFIKASJON

Bruk væske som innfrir den angitte spesifikasjonen og viskositetsgraden.

Bruk av væske som ikke innfrir den angitte spesifikasjonen og viskositetsgraden, kan føre til:

- Komponentskade som ikke dekkes av kjøretøygarantien.
- Redusert kjøretøyytelse.
- Redusert drivstofføkonomi.

Merk: *Bruk utelukkende MERCON ULV-girolje i automatgirkasser som krever MERCON ULV-girolje. Bruk av annen girolje kan gi skade på girkassen.*

Påfyllingsmengder

Malliversio	Mengde
10R80: Nivå 4–5 på peilepinnen.	12 L [1]
10R60: Nivå 3–4 på peilepinnen.	12,39 L [1]

[1] Omtrentlig tørrfyllingskapasitet. Faktisk mengde kan variere ved væskeendringer.

Materialer

Komponent	Spesifikasjon
Olje til automatgear P-ULV HU7J-M2C949-AB,HU7J-M2C949-BA	WSS-M2C949-A,

Påfyllingsmengder

Malliversio	Mengde
6R80: Nivå til venstre påfyllingsplugg	11,47 L [1]

[1] Omtrentlig tørrfyllingskapasitet. Faktisk mengde kan variere ved væskeendringer.

Materialer

Komponent	Spesifikasjon
Olje til automatgear C-ML5 7U7J-M2C938-AC	WSS-M2C938-A

BREMSEVÆSKESPE-SIFIKASJON

Bruk væske som innfrir den angitte spesifikasjonen og viskositetsgraden.

Bruk av væske som ikke innfrir den angitte spesifikasjonen og viskositetsgraden, kan føre til:

- Komponentskade som ikke dekkes av kjøretøygarantien.
- Redusert bremseeffekt.

Merk: *Vi anbefaler deg å bruk bremsevæsken Dot 4 med lav viskositet (LV) og høy effekt, eller en tilsvarende som oppfyller WSS-M6C65-A2-spesifikasjonene eller ISO 4925 klasse 6-standard. Bruk av annen væske enn det som er anbefalt, kan føre til redusert bremseeffekt og gjøre at ytelsesstandardene våre ikke oppfylles. Oppbevar bremsevæsken rent og tørt. Forurensing fra smuss, vann, petroleumsprodukter eller andre materialer kan resultere i skade på bremsesystemet og mulige feil.*

Påfyllingsmengder

Malliversio	Mengde
Alle	Fyll opp ved behov.

Materialer

Komponent	Spesifikasjon
Bremsevæske DOT 4 LV High Performance RU7J-M6C65-xxxx	WSS-M6C65-A2

OVERFØRINGSHUSVÆS-KEKAPASITET OG -SPESIFIKASJON

Bruk væske som innfrir den angitte spesifikasjonen og viskositetsgraden.

Bruk av væske som ikke innfrir den angitte spesifikasjonen og viskositetsgraden, kan føre til:

- Komponentskade som ikke dekkes av kjøretøygarantien.
- Redusert kjøretøyytelse.

Påfyllingsmengder

Malliversio	Mengde
Firehjulsdrift (elektronisk shift on the fly).	1,2 L
Automatisk firehjulsdrift.	1,55 L

Materialer

Komponent	Spesifikasjon
Olje til automatgear C-ML5 7U7J-M2C938-AC	WSS-M2C938-A

FORAKSELVÆSKEKAPASITET OG -SPESIFIKASJON - UNNTATT: RAPTOR

Bruk væske som innfrir den angitte spesifikasjonen og viskositetsgraden.

Bruk av væske som ikke innfrir den angitte spesifikasjonen og viskositetsgraden, kan føre til:

- Komponentskade som ikke dekkes av kjøretøygarantien.
- Redusert kjøretøyytelse.

Påfyllingsmengder

Variant	Mengde
Uten elektronisk differensialsperre og uten frakobling av foraksel.	705 ± 25 ml

Materialer

Komponent	Spesifikasjon
Bakakslings olje SAE 80W-90 C2 4U7J-M2C197-BA	WSP-M2C197-A

FORAKSELVÆSKEKAPASITET OG-SPESIFIKASJON - RAPTOR

Bruk væske som innfrir den angitte spesifikasjonen og viskositetsgraden.

Bruk av væske som ikke innfrir den angitte spesifikasjonen og viskositetsgraden, kan føre til:

- Komponentskade som ikke dekkes av kjøretøygarantien.
- Redusert kjøretøyytelse.

Påfyllingsmengder

Malliversio	Mengde
Med elektronisk differensialsperre.	775 ± 25 ml

Materialer

Komponent	Spesifikasjon
Bakakslings olje SAE 80W-90 C2 4U7J-M2C197-BA	WSP-M2C197-A

BAKAKSELVÆSKEKAPASITET OG -SPESIFIKASJON - UNNTATT: RAPTOR

Bruk væske som innfrir den angitte spesifikasjonen og viskositetsgraden.

Bruk av væske som ikke innfrir den angitte spesifikasjonen og viskositetsgraden, kan føre til:

- Komponentskade som ikke dekkes av kjøretøygarantien.
- Redusert kjøretøyytelse.

Påfyllingsmengder

Malliversio	Spesifikasjoner	Mengde
Standardaksel med høy klaring.	80W90	1,6 ± 0,03 L
Standardaksel med lav klaring.	80W90	1,19 ± 0,03 L
Låseaksel med høy klaring.	80W90	1,54 ± 0,03 L

Materialer

Komponent	Spesifikasjon
Bakakslings olje SAE 80W-90 C2 4U7J-M2C197-BA	WSP-M2C197-A

BAKAKSELVÆSKEKAPASITET OG-SPESIFIKASJON - RAPTOR

Bruk væske som innfrir den angitte spesifikasjonen og viskositetsgraden.

Bruk av væske som ikke innfrir den angitte spesifikasjonen og viskositetsgraden, kan føre til:

- Komponentskade som ikke dekkes av kjøretøygarantien.
- Redusert kjøretøyytelse.

Påfyllingsmengder

Malliversio	Spesifikasjoner	Mengde
Raptor.	75W85	3,35 ± 0,1 L

Materialer

Komponent	Spesifikasjon
Bakakslings olje SAE 75W-85 EU7J-M2C942-AA	WSS-M2C942-A

UNDERSTELLSNUMMER

LOKALISERING AV UNDERSTELLSNUMMERET

Enkelt førerhus

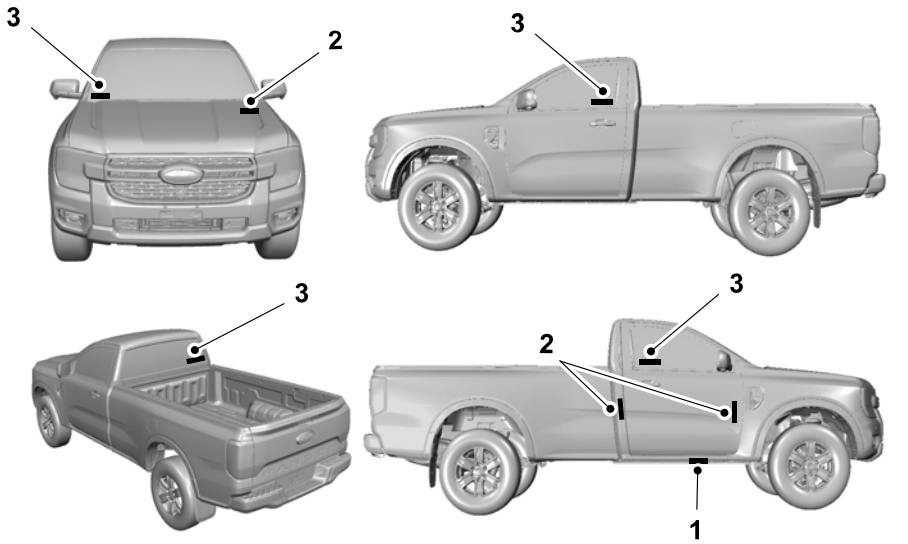

1 Inngravering av understellsnummer – sidevange på høyre side av karosseriet.

2 Etikett med kjøretøyidentifikator – inni motorrommet, venstre side. A- eller B-stolpe, høyre side. På gulvet under førersetet.

3 Kjøretøyidentifikator inngravert i glass – frontrute, dørvinduer og bakrute.

Merk: *Klistreetikettene og inngraveringen i glasset angir de åtte tegnene fra kjøretøyidentfikatoren.*

Merk: *Plasseringen av etikettene avhenger av markedskravene.*

Dobbelt førerhus

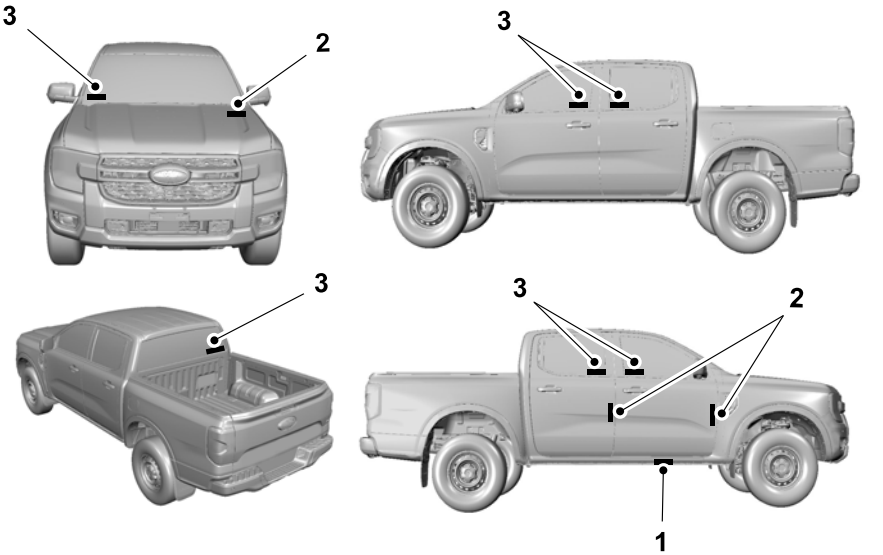

1 Inngravering av understellsnummer – sidevange på høyre side av karosseriet.

2 Etikett med kjøretøyidentifikator – inni motorrommet, venstre side. A- eller B-stolpe, høyre side. På gulvet under førersetet.

3 Kjøretøyidentifikator inngravert i glass – frontrute, dørvinduer og bakrute.

Merk: *Klistreetikettene og inngraveringen i glasset angir de åtte tegnene fra kjøretøyidentfikatoren.*

Merk: *Plasseringen av etikettene avhenger av markedskravene.*

RAP-førerhus

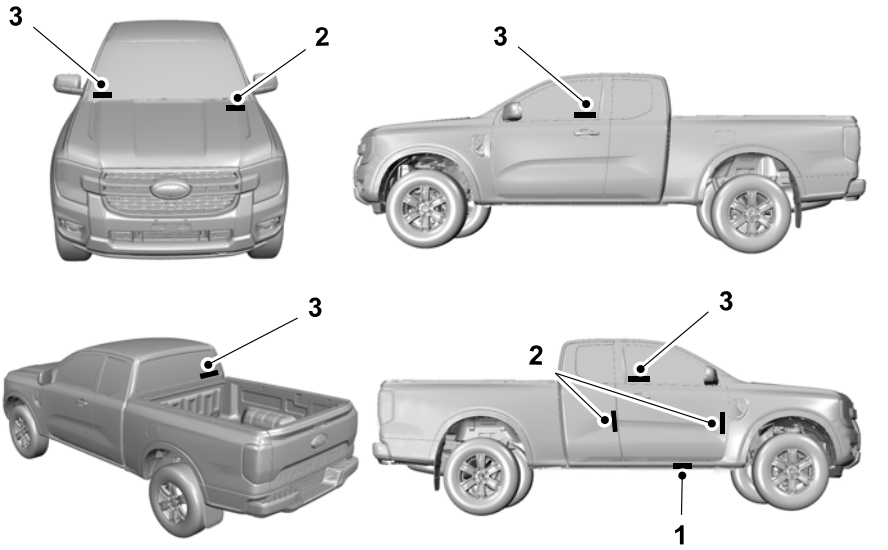

1 Inngravering av understellsnummer – sidevange på høyre side av karosseriet.

2 Etikett med kjøretøyidentifikator – inni motorrommet, venstre side. A- eller B-stolpe, høyre side. På gulvet under førersetet.

3 Kjøretøyidentifikator inngravert i glass – frontrute, dørvinduer og bakrute.

Merk: *Klistreetikettene og inngraveringen i glasset angir de åtte tegnene fra kjøretøyidentfikatoren.*

Merk: *Plasseringen av etikettene avhenger av markedskravene.*

BILENS IDENTIFIKA-SJONSPLATE

OVERSIKT OVER UNDERSTELLSNUMMERPLATEN

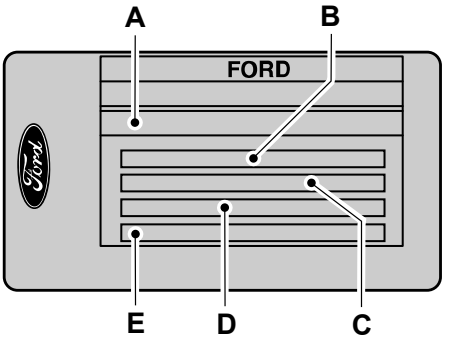

E85610

A	Kjøretøyets identifikasjonsnummer.
B	Kjøretøyets totalvekt.
C	Kjøretøy og tilhengers totalvekt.
D	Største forakseltrykk.
E	Største bakakseltrykk.

Kjøretøyets identifikasjonsplate med understellsnummer og maskimalvekter sitter nederst på låssiden i passasjerdøråpningen.

Merk: *Utformingen av understellsnummerplaten kan være annerledes enn det som er vist.*

Merk: *Hvilke opplysninger som står på understellsnummerplaten, avhenger av markedskravene.*

HVA ER ET TILKOBLET KJØRETØY

Et kjøretøy med tilkoblingsteknologi gir deg mulighet til å koble til et mobilnettverk for å få tilgang til ulike funksjoner. Når den brukes sammen med Ford-mobilappen, kan den tillate deg å overvåke og kontrollere kjøretøyet ytterligere, for eksempel sjekke dekktrykket, drivstoffnivået og kjøretøyets plassering. Du finner mer informasjon om dette på Fords lokale nettsted.

KRAV TIL TILKOBLET KJØRETØY

Nettbaserte tjenester og funksjoner forutsetter et kompatibelt kjøretøynettverk.

Enkelte fjernstyrte funksjoner krever aktivering av en tilleggstjeneste. Logg på Ford-kontoen din for mer informasjon. Restriksjoner, tredjepartsvilkår og meldings- eller datakostnader kan gjelde.

BEGRENSNINGER FOR TILKOBLET KJØRETØY

Nye forskrifter samt videreutvikling av teknologi og mobilnettverk kan påvirke funksjonalitet og tilgjengelighet og føre til brudd i leveringen av visse funksjoner. Det kan også skje at enkelte funksjoner slutter å virke.

KOBLE KJØRETØYET TIL ET MOBILT NETTVERK

HVA ER MODEMET



Modemet gir tilgang til en rekke funksjoner som er integrert i kjøretøyet.

AKTIVERE OG DEAKTIVERE MODEMET

1. Trykk på Forbindelse i innstillingsmenyen. Se **Midtre skjerm** (side 603)..
2. Trykk på Tilkoblet kjøretøy-funksjoner.
3. Slå på eller av kjøretøyets forbindelse.

KOBLE FORDPASS TIL MODEMET

1. Bruk menyen for kjøretøyinnstillinger for å kontrollere at modemet er aktivert.
2. Åpne FordPass-appen på enheten, og logg deg på.
3. Legg til kjøretøyet ditt eller velg det hvis det allerede er lagt til.
4. Velg alternativet for å aktivere kjøretøyet.
5. Kontroller at navnet på skjermen stemmer overens med det som vises i FordPass-kontoen din.
6. Kontroller at FordPass-kontoen er koblet til modemet.

KOBLE KJØRETØYET TIL ET WI-FI-NETTVERK

1. Trykk på Forbindelse i innstillingsmenyen. Se **Midtre skjerm** (side 603)..
2. Trykk på Wi-Fi.

Ranger (TRA, TRB) Vehicles Built From: 01-11-2024, CG4010noNOR noNOR, Edition date: 202407, DOM

3. Slå på Wi-Fi.
4. Velg Vis tilgjengelig nettverk.
5. Velg et tilgjengelig Wi-Fi-nettverk.

Merk: *Angi nettverkspassordet for å koble til et sikkert nettverk.*

INNSTILLINGER FOR TILKOBLET KJØRETØY

Du kan justere en rekke innstillinger under menyen Tilkoblet kjøretøy-funksjoner på berøringsskjermen, deriblant:

- Kjøretøyforbindelse.
- Delte kjøretøyopplysninger.
- Delt kjøretøyposisjon.
- Dele kjøredata.

Merk: *Det kan variere avhengig av kjøretøyet ditt hvilke alternativer som er tilgjengelige.*

Merk: *Hvis du redigerer innstillingene for forbindelse, kan det føre til problemer med eller bortfall av visse funksjoner. Når du redigerer innstillingene for forbindelse, kan det bli vist pop-up-meldinger om at tjenester ikke vil fungere uten denne innstillingen. Hvis du slår på en funksjon, kan det komme opp pop-up-meldinger om innstillingene som dermed aktiveres. Noen funksjoner, for eksempel førerhjelpfunksjoner, bruker kartdata. Vi anbefaler å aktivere alle tilkoblede kjøretøyinnstillinger, slik at kartinnholdet kan oppdateres til siste versjon.*



Trykk på knappen ved siden av et menyalternativ for å vise mer informasjon.

TILKOBLET KJØRETØY – FEILSØKING

TILKOBLET KJØRETØY – VANLIGE SPØRSMÅL

Hvorfor kobles ikke Ford-mobilappen til kjøretøyet mitt?

- Modemet er ikke aktivert. Slå på bilens forbindelse.
- Wi-Fi-signalet er for svakt. Flytt bilen til et sted der signalet ikke er blokkert.

Hvorfor får jeg ikke koblet meg til et Wi-Fi-nettverk?

- Du har angitt feilnettverkspassord. Angi riktig passord.
- Wi-Fi-signalet er for svakt. Flytt bilen nærmere Wi-Fi-ruteren, eller finn et sted der signalet ikke er blokkert.
- Det finnes tilgangspunkter med samme nettverksnavn innenfor rekkevidde. Velg et unikt navn for nettverket. Unngå å bruke standardnavnet, med mindre det inneholder en unik identifikator, f.eks. del av en MAC-adresse.

Hvorfor kobles Wi-Fi-tilkoblingen fra så snart det er opprettet forbindelse?

- Wi-Fi-signalet er for svakt. Flytt bilen nærmere Wi-Fi-ruteren, eller finn et sted der signalet ikke er blokkert.

Hva kan gjøre hvis jeg er nær en Wi-Fi-ruter, men signalstyrken likevel er svak?

- Hvis bilen din har oppvarmet frontrute, bør du plassere den slik at frontruten ikke peker mot Wi-Fi-ruteren.

- Hvis det er metallisk film på alle vinduer unntatt frontruten, plasserer du bilen slik at frontruten peker i retning av Wi-Fi-ruteren, eller åpner vinduene som peker i retning ruteren.
- Hvis alle vinduene i bilen har metallisk film, åpner du vinduene som peker mot ruteren.
- Hvis bilen står i en garasje, og garasjeporten er lukket, bør du åpne porten da den kan blokkere signalet.

Hvorfor ser jeg ikke det nettverket jeg forventer å finne i listen over tilgjengelige nettverk?

- Nettverket er skjult. Gjør nettverket synlig og forsøk på nytt, eller legg til et nettverk manuelt i menyen for Wi-Fi-innstillinger.
- Enkelte typer nettverkssikkerhet, deriblant WEP, støttes ikke.

Hvorfor tar det så lang tid å laste ned ny programvare?

- Wi-Fi-signalet er for svakt. Flytt bilen nærmere Wi-Fi-ruteren, eller finn et sted der signalet ikke er blokkert.
- Wi-Fi-nettverket er hardt belastet eller har begrenset båndbredde. Bruk et mer pålitelig Wi-Fi-nettverk.

Hvorfor utføres ikke programvare-oppdateringen når systemet ser ut til å være koblet til et Wi-Fi-nettverk og signalstyrken er utmerket?

- Det finnes ingen tilgjengelige oppdateringer på dette tidspunktet.
- Velg alternativet for automatiske oppdateringer i innstillingsmenyen, eller kontakt en autorisert forhandler.
- Det kan være et tilkoblingsproblem. Test nettverket med en annen enhet.

OPPRETTE EN TRÅDLØS WI-FI-SONE I KJØRETØYET

Du kan opprette et Wi-Fi-hotspot i bilen og tillate at enheter kobler seg til dette for Internett-tilgang.

1. Trykk på Forbindelse i innstillingsmenyen. Se **Midtre skjerm** (side 603)..
2. Velg Wi-Fi hotspot.

Merk: *Standardinnstillingen for Wi-Fi hotspot er på.*

3. Trykk på Innstillinger under menyen Wi-Fi hotspot.
4. Trykk Rediger.
5. Slå på eller av innstillingen for Wi-Fi-synlighet.

Merk: *Standardinnstillingen for Wi-Fi-synlighet er på.*

Finne navnet på og passordet til Wi-Fi-hotspotet

1. Trykk på Forbindelse i innstillingsmenyen. Se **Midtre skjerm** (side 603)..
2. Velg Wi-Fi hotspot.
3. Trykk på Innstillinger under menyen Wi-Fi hotspot.

Merk: *Nettverksnavnet er navnet på hotspotet.*

4. Slå på eller av visning av passord.

Koble en enhet til Wi-Fi-hotspotet

1. Slå på Wi-Fi på enheten, og velg hotspotet på listen over tilgjengelige Wi-Fi-nettverk.
2. Angi passordet når du blir bedt om det.

Kjøpe et dataabonnement

1. Koble en enhet til hotspotet.

Merk: *Portalen til operatøren av kjøretøynettverket åpnes på enheten.*

2. Hvis portalen ikke åpnes på enheten din, åpner du et nettsted for å bli viderekoblet til den aktuelle portalen.

Merk: *Du blir ikke viderekoblet fra sikre nettsteder.*

3. Følg instruksjonene i operatørportalen for å kjøpe et abonnement.

Merk: *Hvis du har et aktivt abonnement, vil ikke systemet viderekoble til portalen til operatøren av kjøretøynettverket når du kobler til en enhet. Besøk nettstedet til operatøren av kjøretøynettverket for å kjøpe mer data.*

Merk: *Databruken som eventuelt blir angitt i menyen for bilens hotspot, vil være omtrentlig.*

Merk: *Kjøretøyet ditt blir ikke fjernet fra kontoen til operatøren av kjøretøynettverket selv om du utfører en systemtilbakestilling. Kontakt operatøren av kjøretøynettverket for å få fjernet bilen fra kontoen.*

Merk: *Operatøren av kjøretøynettverket tilbyr Wi-Fi hotspot-tjenester avhengig av inngått avtale, dekning og tilgjengelighet.*

ENDRE NAVN ELLER PASSORD TIL KJØRETØYETS TRÅDLØSE WI-FI-SONE

1. Trykk på Forbindelse i innstillingsmenyen. Se **Midtre skjerm** (side 603)..
2. Velg Wi-Fi hotspot.
3. Trykk på Innstillinger under menyen Wi-Fi hotspot.
4. Trykk Rediger.
5. Velg Endre navn på nettverk.
6. Angi navnet på nettverket.

Ranger (TRA, TRB) Vehicles Built From: 01-11-2024, CG4010noNOR noNOR, Edition date: 202407, DOM

7. Trykk på enter for å lagre navnet på nettverket.
8. Velg Endre passord.
9. Angi passordet.
10. Trykk på enter for å lagre passordet.

Endre frekvensen for Wi-Fi-hotspotet

Frekvensbåndet til Wi-Fi-hotspotet kan velges avhengig av enhetsfunksjonene. Du kan ikke koble enheten til kjøretøyets Wi-Fi hotspot hvis den ikke støtter det valgte frekvensbåndet.

1. Trykk på Forbindelse i innstillingsmenyen. Se **Midtre skjerm** (side 603)..
2. Velg Wi-Fi hotspot.
3. Trykk på Innstillinger under menyen Wi-Fi hotspot.
4. Trykk Rediger.
5. Velg frekvens.

TRÅDLØS WI-FI-SONE I KJØRETØYET – FEILSØKING

TRÅDLØS WI-FI-SONE I KJØRETØYET – VANLIGE SPØRSMÅL

Hvorfor ser jeg ikke navnet på Wi-Fi-sonen når jeg søker etter Wi-Fi-nettverk på mobiltelefonen eller en annen enhet?

- Kontroller at Wi-Fi-synlighet er aktivert.
- Systemet tilbyr ikke Wi-Fi-hotspot på nåværende tidspunkt.
- Gå til innstilingsmenyen og sjekk hvilken frekvens trådløssonen bruker. Hvis frekvensen er 5 GHz og enheten din ikke oppdager nettverket, kan du forsøke å endre frekvensen til 2,4 GHz.

FORHOLDSREGLER FOR AUDIOSYSTEMET

ADVARSEL: Forstyrrelser under kjøring kan føre til tap av kontroll over kjøretøyet, kollisjon og personskade. Vi anbefaler på det sterkeste å utvise ekstrem aktsomhet ved bruk av utstyr som kan ta fokus fra veien. Ditt primære ansvar er trygg bruk av kjøretøyet. Vi advarer mot bruk av håndholdte enheter under kjøring og oppfordrer til bruk av stemmestyrte systemer når det er mulig. Sørg for å gjøre deg kjent med alle aktuelle lokale bestemmelser for bruk av elektroniske enheter under kjøring.

Hvis du lytter til høy lyd over lengre tid, risikerer du hørselsskader.

SLÅ AUDIOENHETEN AV/PÅ

Trykk på knappen på volumkontrollen.

VELGE LYDKILDE

1. Trykk på ønsket lydkilde.

Merk: *De tilgjengelige lydkildene er oppført øverst på radioskjermen.*

KNAPPER FOR MEDIESTYRING

Trykk for å spille av et spor. Trykk en gang til for å sette sporet på pause.

Merk: *Ikke alle kilder kan pauses.*

Trykk på knappen for å hoppe til neste spor.

Trykk og hold inne knappen for å spole forover i sporet.

Trykk én gang på knappen for å gå tilbake til begynnelsen av et spor. Trykk flere ganger på knappen for å gå tilbake til tidligere spor.

Trykk og hold inne knappen for å spole bakover i sporet.

Trykk på knappen på berøringsskjermen for å slå på eller av miksemodus.

Merk: *Ikke alle kilder har miksemodus.*

Trykk på knappen på berøringsskjermen for å endre repetisjonsmodus.

Merk: *Ikke alle kilder har gjentakelsesmodus.*

JUSTERING AV LYDSTYRKEN

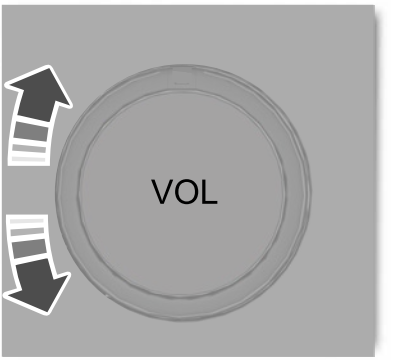

Vri for å justere lydstyrken.

Bruk av rattet

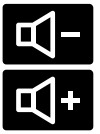

Trykk på knappene for å justere volumet.

STILLE INN EN FORHÅNDSLAGRET KANAL

1. Velg en radiokanal.
2. Trykk på en forhåndsinnstillings for minne på berøringsskjermen, og hold den inne.

Merk: *Lyden forsvinner forbigående mens systemet lagrer forhåndsinnstillingen, og vender tilbake når kanalen er lagret.*

Merk: *Du kan lagre forhåndsinnstillinger fra en rekke radiofrekvensbånd på linjen for forhåndsinnstillinger.*

JUSTERING AV LYDINNSTILLINGER

Slik åpner du menyen for lydinnstillinger:

1. Trykk på Lyd i innstillingsmenyen. Se **Midtre skjerm** (side 603)..

Du kan tilpasse følgende fra menyen:

- Toneinnstillinger.
- Balanse og fading.
- Volumtilpassing.
- Voluminnstillinger.
- Lydmodus/DSP-lytteposisjon

Merk: *Avhengig av kjøretøyalternativene er ikke alle innstillingene tilgjengelige.*

STILLE INN KLOKKESLETT OG DATO

1. Trykk på Generelt i innstillingsmenyen. Se **Midtre skjerm** (side 603)..
2. Bla til Klokke.
3. Still klokken.

Merk: *Alternativene AM og PM er ikke tilgjengelige hvis 24-timersmodus er slått på.*

Slå på/av automatiske tidsoppdateringer

1. Trykk på Generelt i innstillingsmenyen. Se **Midtre skjerm** (side 603)..
2. Bla til Klokke.
3. Slå automatisk tidsoppdatering på eller av.

FM-RADIO

BEGRENSINGER FOR FM-RADIO

Jo lenger du fjerner deg fra en FM-sender, desto svakere blir signalet og mottaket.

Bakker, fjell, høye bygninger, broer, tunneler, motorveioverføringer, parkeringshus, tette trekroner og tordenvær kan forstyrre mottaket.

Hvis du kjører forbi en forsterkermast til en bakkebasert sender, kan et sterkere signal overdøve et svakere og føre til at lyden i audiosystemet blir borte.

VELGE EN FM-RADIOKANAL

Manuelt valg av en radiokanal



Trykk på knappen på tuneren for å søke oppover i radiofrekvensbåndet.


Trykk på knappen på tuneren for å søke nedover i radiofrekvensbåndet.

Bruke søkefunksjonen


Trykk på knappen for å søke oppover til neste kanal på frekvensbåndet.

Trykk og hold inne for å søke raskt oppover på frekvensbåndet.


Trykk på knappen for å søke nedover til neste kanal på frekvensbåndet.

Trykk og hold inne for å søke raskt nedover på frekvensbåndet.

Bruke kanallisten

1. Trykk på søkeknappen på radioskjermen.
2. Trykk på en radiokanal på listen.

DAB-RADIO

HVA ER DAB-RADIO

Digital Audio Broadcasting (DAB) er en digital radiostandard for kringkasting av digitale radiolydtjenester. Radioen gir deg mulighet til å lytte til DAB-radiokanaler.

BEGRENSNINGER FOR DAB-RADIO

Dekningen varierer fra område til område, og påvirker mottakskvaliteten. Det blir kringkastet nasjonalt, regionalt og lokalt. Dekningen kan variere avhengig av værforhold og terreng.

Merk: *Dette kan føre til at lyden faller ut.*

HVA ER TJENESTEKOBLING

Hvis du forlater dekningsområdet for en DAB-radiokanal, vil systemet bytte til tilsvarende FM-radiokanal hvis tilgjengelig.

SLÅ TJENESTEKOBLING AV/PÅ

1. Trykk på Radio fra appmenyen. Se **Midtre skjerm** (side 603)..
2. Trykk på DAB.
3. Trykk på Innstillinger.
4. Slå Service Linking på eller av.

VELGE EN DAB-RADIOKANAL

Manuelt valg av en radiokanal


Trykk på knappen på tuneren for å søke oppover i radiofrekvensbåndet.


Trykk på knappen på tuneren for å søke nedover i radiofrekvensbåndet.

Bruk av søkefunksjonen


Trykk på knappen for å søke oppover til neste kanal på frekvensbåndet.

Trykk og hold inne for å søke raskt oppover på frekvensbåndet.


Trykk på knappen for å søke nedover til neste kanal på frekvensbåndet.

Trykk og hold inne for å søke raskt nedover på frekvensbåndet.

Velge en radiokanal fra en liste

1. Trykk på søkeknappen på radioskjermen.
2. Trykk på en radiokanal på listen.

Ranger (TRA, TRB) Vehicles Built From: 01-11-2024, CG4010noNOR noNOR, Edition date: 202407, DOM

INNSTILLINGER FOR DAB-RADIO

Diasvisning

Når denne funksjonen er slått på og tilgjengelig, viser berøringsskjermen de aktuelle bildene i stedet for kanalens logo. Bildene kan forstørres ved å berøre dem.

Elektronisk programoversikt

Når denne funksjonen er aktivert og tilgjengelig, viser berøringsskjermen det som spilles for øyeblikket og hva som blir spilt etterpå på den valgte kanalen.

Logo for kanal

Når denne funksjonen er slått på og tilgjengelig, viser berøringsskjermen logoen for den aktuelle FM- eller DAB-kanal.

Nyhetsmeldinger

Når denne funksjonen er slått på, kan lydkilden du hører på bli avbrutt av nyhetsmeldinger. Det vises et symbol på radioskjermen når nyhetsmeldinger er aktivert. Et symbol på statuslinjen angir når en melding er aktiv.

Regionalt

Når den er slått på, forblir radioen innstilt på den valgte regionale FM- eller DAB-kanalen. Når den slås av, kan radioen skifte til et regionalt alternativ på den valgte kanalen avhengig av mottak.

Rekkefølge på kanalliste

Gjør det mulig å sortere listen med DAB-kanaler etter navn eller nettverk.

TRAFIKKMELDINGER

SLÅ TRAFIKKMELDINGER AV/PÅ

TA Trykk på knappen på radioskjermbildet.

Når denne funksjonen er slått på, kan lydkilden du hører på bli avbrutt av trafikkmeldinger. Det vises et symbol på radioskjermen når trafikkmeldinger er aktivert. Et symbol på statuslinjen angir når en melding er aktiv.

OVERSIKT OVER MIDTRE SKJERM

ADVARSEL: Forstyrrelser under kjøring kan føre til tap av kontroll over bilen, kollisjon og personskade. Vi anbefaler på det sterkeste å utvise ekstrem aktsomhet ved bruk av utstyr som kan ta fokus fra veien. Ditt primære ansvar er trygg bruk av bilen. Vi advarer mot bruk av håndholdte enheter under kjøring og oppfordrer til bruk av stemmestyrte systemer når det er mulig. Sørg for å gjøre deg kjent med alle aktuelle lokale bestemmelser for bruk av elektroniske enheter under kjøring.

Av hensyn til din egen sikkerhet, blir funksjoner som ikke er absolutt nødvendige gjort utilgjengelige når kjørehastigheten er 8 km/h eller høyere.

Merk: *De viste illustrasjonene er generelt utformet, og noe av det være annerledes på bilen din.*

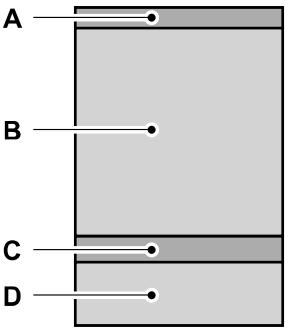

A Statuslinje. Se **Statuslinje** (side 603)..

B Åpne app-området.

C App-linje.

D Klimakontroll.

STATUSLINJE

Statuslinjen vises øverst på skjermen. Følgende knapper og symboler kan bli vist på statuslinjen.

Merk: *Enkelte knapper og symboler blir ikke brukt på bilen din, eller vises kanskje ikke nøyaktig som på illustrasjonen.*

App-startmeny

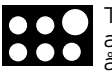

Trykk for å vise en liste med apper. Velg hvilken app du vil åpne.

Innstillinger



Trykk for å åpne innstillingsmenyen. Se **Innstillinger** (side 604)..

Apple CarPlay og Android Auto



Trykk for å åpne Apple CarPlay eller Android Auto. Se **Slå Apple CarPlay av/på** (side 613).. Se **Slå Android Auto™ av/på** (side 613)..

Innebygd Alexa



Trykk for å konfigurere Alexa. Se **Alexa er innebygd** (side 608)..

Kamera



Trykk for å gå til kameraskjermen.

Ranger (TRA, TRB) Vehicles Built From: 01-11-2024, CG4010noNOR noNOR, Edition date: 202407, DOM

Tilkoblet enhet


Automatisk kollisjonsvarslingssystem av.


Enhetssignalstyrke.


Enhetssignal-roaming.


Enhetssignal ikke tilgjengelig.

Kjøretøydata og -posisjon


Deling av kjøretøydata på.


Deling av kjøretøydata av.


Deling av kjøretøyposisjon på.


Deling av kjøretøydata og -posisjon på.

Kjøretøysignal


Kjøretøysignalstyrke.


Kjøretøysignal-roaming.


Kjøretøysignal ikke tilgjengelig.


Wi-Fi tilkoblet.

Trafikkmeldinger


Trafikkmeldinger er slått på, men støttes ikke av den valgte kanalen.


Trafikkmeldinger er slått på og støttes av den valgte kanalen, men er ikke aktivert.


Trafikkmeldinger er aktivert.

Merk: *Hvis det ikke vises trafikkmeldingssymboler, er funksjonen slått av.*

Trådløs lading


Trådløs lading aktiv.


Enheten er tilkoblet, men lader ikke.

Personlige profiler


Trykk for å endre eller legge til en profil.

INNSTILLINGER

1.  Trykk for å åpne innstillingsmenyen.
2. Velg et element på sidemenyen for å komme til ulike innstillinger. Hovedområdet endres etter hver som du velger ulike elementer fra sidemenyen.
3. Trykk en gang til på symbolet for å lukke listen med innstillinger.

Under Generelt-menyen kan du endre visningsspråk og andre måleenheter.

Ranger (TRA, TRB) Vehicles Built From: 01-11-2024, CG4010noNOR noNOR, Edition date: 202407, DOM


Hvis du ser dette symbolet ved siden av et menyelement, kan du trykke på det for å utvide menyen og vise flere innstillinger.


Hvis du ser dette symbolet ved siden av et menyelement, kan du trykke på det for å vise mer informasjon.

Visningsinnstillinger

Fra skjermmenyen kan du gjøre følgende:

- Slå på rolig skjerm.
- Juster skjermens lysstyrke manuelt.
- Still inn visningsmodus.

Berøringsskjermens lysstyrke

For å justere skjermens lysstyrke manuelt, bruk pluss- eller minusknappene.

Merk: *Displayets lysstyrke er begrenset hvis innstillingene til instrumentpanelets lysstyrke er satt til høyeste eller laveste innstilling.*

STARTE MIDTKONSOLLSKJERMEN PÅ NYTT

Du kan starte midtre skjerm på nytt ved hjelp av kontrollene på rattet.

1. Trykk og hold inne søk forover- og volum ned-knappen samtidig i 10 sekunder.

FORD-ASSISTENT

BRUKE FORD-ASSISTENT

Med den digitale assistenten kan du styre kjøretøyfunksjoner ved hjelp av enkle kommandoer.

For å starte stemmestyring ved hjelp av aktiveringsordet sier du først aktiveringsordet og deretter en kommando.



Trykk på stemmestyringsknappen på rattet. Du hører en tone før du kan si kommandoen din.

Merk: *Det kan hende du må aktivere modemet i kjøretøyet for å bruke enkelte stemmekommandoer. Se* ***Aktivere og deaktivere modemet*** *(side 594)..*

Eksempler på stemmekommandoer

For å se eksempler på hvilke stemmekommandoer du kan bruke med forskjellige funksjoner:

1. Trykk på Ford-assistent i innstillingsmenyen. Se **Midtre skjerm** (side 603)..
2. Trykk på Hjelp for talestyring.
3. Velg en funksjon.

INNSTILLINGER FOR FORD-ASSISTENT

Slik åpner du innstillingsmenyen:

1. Trykk på Ford-assistent i innstillingsmenyen. Se **Midtre skjerm** (side 603)..

Du kan gjøre følgende fra innstillingsmenyen:

- Slå på eller av Lytt etter aktiveringsord.
- Angi ditt foretrukne aktiveringsord.
- Slå på eller av avansert modus.
- Slå på eller av telefonbekreftelse.
- Slå på eller av kommandolisten.
- Se hjelpemenyen for kommandoer.



Trykk på knappen ved siden av et menyalternativ for å vise mer informasjon.

FORD-ASSISTENT – VANLIGE SPØRSMÅL

Hvorfor forstår ikke systemet hva jeg sier?

- Du begynner å snakke for tidlig. Når du bruker knappen på rattet, venter du med å snakke til du hører tonen.

Hvorfor forstår ikke systemet navnet på et spor eller en artist?

- **Bluetooth®** støtter ikke stemmekommandoer. Koble enheten til en USB-port.
- Du uttaler ikke navnet slik det er vist på enheten. Uttal navnet på sporet eller artisten slik det er vist på enheten. Uttal fullformen av eventuelle forkortelser i navnet.
- Systemet gjenkjenner ikke spesialtegn som f.eks. *, - eller + i navnet på sangen eller artisten. Gi filene på enheten nytt navn, eller bruk berøringsskjermen for å velge og spille av sporet.

Ranger (TRA, TRB) Vehicles Built From: 01-11-2024, CG4010noNOR noNOR, Edition date: 202407, DOM

Hvorfor forstår ikke systemet navnet på kontakten i telefonboken på enheten min og ringer i stedet til feil kontakt?

- Du uttaler ikke navnet slik det er vist på enheten. Si for- og etternavnet til kontakten slik det er vist på enheten. Uttal fullformen av eventuelle forkortelser i navnet.
- Navnet inneholder spesialtegn, f.eks. *, - eller +. Gi kontakten på enheten nytt navn, eller bruk berøringsskjermen for å velge og ringe til kontakten.

Hvorfor forstår ikke systemet navnene på utenlandske kontakter i telefonboken på enheten min?

- Kontaktnavnene som er lagret i telefonboken på enheten din, blir uttalt i tråd med de fonetiske uttalereglene for det valgte språket. Velg navnet på kontakten på berøringsskjermen, og bruk funksjonen Hear It for å høre hvordan systemet forventer at du uttaler navnet.

Hvorfor blir systemtalemeldinger og enkelte ord uttalt feil eller rart?

- Systemet bruker tekst-til-tale-teknologi og en kunstig generert stemme i stedet for en forhåndsinnspilt menneskestemme.

HVA ER INNEBYGD ALEXA

Innebygd Alexa gir deg muligheten til å bruke Alexa i kjøretøyet ditt for autospesifikke brukstilfeller på veien og gir deg tilgang til et stadig utviklende antall ferdigheter som bidrar til å gjøre livet ditt mer produktivt, underholdende og tilkoblet mens du bruker kjøretøyet ditt.

KRAV TIL INNEBYGD ALEXA

Følgende betingelser må være oppfylt for å bruke Alexa:

- Modemet i bilen er aktivert.
- Du er logget på en eksisterende Amazon-konto.
- Kjøretøyposisjonstjenester er aktivert.
- Tilkoblet bil og deling av kjøretøydata er aktivert.

Merk: *Støtte og funksjonalitet kan variere avhengig av landet der din FordPass-konto er registrert.*

LOGGE PÅ KONTOEN DIN

Trykk på knappen på statuslinjen og følg instruksjonene på skjermen.

Logge på via Innstillinger-menyen:

1. Trykk på Amazon Alexa i innstillingsmenyen. Se **Midtre skjerm** (side 603)..
2. Trykk på Kom i gang.
3. Logg deg på Amazon-kontoen ved å skanne koden eller taste inn koden for å komme til Amazon-nettstedet.
4. Følg deretter instruksjonene på skjermen.
5. Du får en beskjed om at Alexa er klar til bruk i bilen din.

Logge Av kontoen din

1. Trykk på Amazon Alexa i innstillingsmenyen. Se **Midtre skjerm** (side 603)..
2. Trykk på Logg ut.

BRUKE DEN INNEBYGDE ALEXA

For å bruke Alexa kan du si "Alexa" eller trykke på stemmestyringsknappen på rattet og si "Alexa" for å få Alexa til å begynne å lytte.

Merk: *Hvis aktiveringsordet ikke er aktivert, kan du bare bruke stemmestyringsknappen.*

Du kan bruke Alexa til blant annet følgende funksjoner:

- Underholdning.
- Håndfri ringing.
- Trafikk og navigasjon.
- Kjøretøykontroller.
- Smart hjem-enhetskontroll.
- Værinformasjon og nyheter.

INNSTILLINGER FOR INNEBYGD ALEXA

Aktivering av aktiveringsordet

1. Trykk på Amazon Alexa i innstillingsmenyen. Se **Midtre skjerm** (side 603)..
2. Slå på eller av Lytt etter aktiveringsord.

Merk: *Hvis aktiveringsordet ikke er aktivert, kan du bare bruke stemmestyringsknappen.*

Kontaktliste

Viser en liste over tilkoblede telefoner og kontaktdelingsstatus for hver enkelt telefon.

Slik endrer du kontaktdelingsstatus:

Ranger (TRA, TRB) Vehicles Built From: 01-11-2024, CG4010noNOR noNOR, Edition date: 202407, DOM

1. Trykk på Amazon Alexa i innstillingsmenyen. Se **Midtre skjerm** (side 603)..
2. Trykk på Kontaktliste.
3. Aktiver eller deaktiver deling for hver enkelt telefon.

Merk: *Du kan dele kontakter fra mer enn én telefon samtidig.*

Ting du bør forsøke

Lær mer om hva du kan gjøre med Alexa ved å bla gjennom tingene du kan forsøke.

1. Trykk på Amazon Alexa i innstillingsmenyen. Se **Midtre skjerm** (side 603)..
2. Trykk på Ting å prøve.

FORHOLDSREGLER FOR TELEFON

ADVARSEL: Forstyrrelser under kjøring kan føre til tap av kontroll over kjøretøyet, kollisjon og personskade. Vi anbefaler på det sterkeste å utvise ekstrem aktsomhet ved bruk av utstyr som kan ta fokus fra veien. Ditt primære ansvar er trygg bruk av kjøretøyet. Vi advarer mot bruk av håndholdte enheter under kjøring og oppfordrer til bruk av stemmestyrte systemer når det er mulig. Sørg for å gjøre deg kjent med alle aktuelle lokale bestemmelser for bruk av elektroniske enheter under kjøring.

KOBLE TIL EN TELEFON

Når du kobler til telefonen, lagres kontakt- og anropsopplysninger i kjøretøyet.

Merk: *Fjerning av paringen med telefonen din fjerner kontakt- og anropsdata fra kjøretøyet.*

Gå til innstillingsmenyen på enheten og slå på ***Bluetooth®***.

1. Trykk på Telefonliste i innstillingsmenyen. Se **Midtre skjerm** (side 603)..
2. Velg Legg til telefon.
3. Følg instruksjonene på berøringsskjermen for å pare enheten.

TELEFONMENY


Trykk for å vise favorittkontaktene dine.


Trykk for å vise nylige anrop.


Trykk for å vise kontaktene dine


Trykk for å bruke talltastaturet på telefonen.


Trykk for å vise nylige tekstmeldinger.


Trykk for å vise nylige e-poster.

Trykk på pil ned for å vise ytterligere elementer for en tilkoblet enhet.


Trykk for å starte en stemmestyringsøkt.


Trykk for å bytte til en annen tilkoblet enhet.


Trykk for å slå av lyden på varslinger.

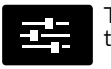
Trykk for å åpne telefoninnstillingene.

Ranger (TRA, TRB) Vehicles Built From: 01-11-2024, CG4010noNOR noNOR, Edition date: 202407, DOM

RINGE TIL NOEN ELLER MOTTA ET ANROP

Ringe

Hvis du vil ringe til et nummer på listen over kontakter, velger du følgende:

Menyelement	Handling og beskrivelse
Kontakter	Du kan deretter velge navnet på kontakten du vil ringe til. Eventuelle numre som er lagret for denne kontakten, blir vist sammen med eventuelle lagrede bilder av kontakten. Du kan deretter velge nummeret du vil ringe. Systemet utfører anropet.

Hvis du vil ringe til et nummer fra listen over nylige anrop, velger du følgende:

Menyelement	Handling og beskrivelse
Recent Call list	Du kan deretter velge en oppføring du vil ringe til. Systemet utfører anropet.

Hvis du vil ringe til et nummer fra favorittene dine, velger du:

Menyelement	Handling og beskrivelse
Favourites	Du kan deretter velge en oppføring du vil ringe til. Systemet utfører anropet.

Hvis du vil ringe til et nummer som ikke er lagret på telefonen, velger du følgende:

Menyelement	Handling og beskrivelse
Phone Keypad	Tast inn tallene i telefonnummeret du vil ringe.
Ring	Systemet utfører anropet.

Hvis du trykker på Tilbake-knappen, slettes det siste tallet du tastet inn.

Motta anrop

Ved et innkommende anrop høres en tone. Eventuell anroperinformasjon vises på skjermen.

Hvis du vil besvare anropet, velger du følgende:

Menyelement
Accept

Merk: *Du kan også besvare anropet ved å trykke på telefonknappen på rattet.*

Hvis du vil avvise anropet, velger du følgende:

Menyelement
Reject

Ignorer anropet ved ikke å gjøre noe. Systemet loggfører det som et tapt anrop.

Under et anrop

Under et anrop blir navnet og nummeret til kontakten vist på skjermen sammen med anropets varighet.

Elementene for telefonstatus blir også vist:

- Signalstyrke.
- Batteri.

Under et aktivt telefonanrop kan du velge følgende:

Element	
Avslutt samtale	Avslutt et telefonanrop umiddelbart. Du kan også trykke på knappen på rattet.
Taster	Trykk på denne for å åpne talltastaturet på telefonen.

Element	
Demp	Du kan slå av mikrofonen slik at anroperen ikke hører deg.
Hndsfree off	Overfør samtalen til mobiltelefonen eller tilbake til berøringsskjermen.

SENDE OG MOTTA EN TEKSTMELDING

Menyelement	Beskrivelse
Hør den	Hør tekstmeldingen.
Vis	Vis tekstmeldingen.
Ring	Ring til avsenderen.
Svar	Svar på tekstmeldingen med en standardtekstmelding.

SLÅ TEKSTMELDINGSVARSLING AV/PÅ

Innstillingene på enheten din må være aktivert for at du skal kunne motta tekstmeldingsvarslinger på midtre skjerm. Sjekk enhetsinnstillingene dine for å aktivere disse funksjonene.

AKTIVERE APPER PÅ EN MOBILENHET

Når du starter en app ved bruk av systemet for første gang, kan du bli bedt om å innvilge bestemte tillatelser. Du kan når som helst se og endre de innvilgede tillatelsene når kjøretøyet står stille. Vi anbefaler at du kontrollerer abonnementet ditt før du bruker appene via systemet. Bruk av dem kan føre til ekstrakostnader. I tillegg anbefaler vi at du sjekker appleverandørens vilkår og personvernretningslinjer før du bruker appen. Forsikre deg om at du har en aktiv konto for apper som du ønsker å bruke via systemet. Enkelte apper fungerer uten konfigurasjon. Andre krever at du konfigurerer enkelte personlige innstillinger før du kan bruke dem.

Aktivere apper på en iOS-enhet

1. Følg instruksjonene for å pare og koble til enheten din via ***Bluetooth***® eller med en USB-kabel.

Merk: *Enkelte apper kan kjøre via Apple CarPlay hvis dette er aktivert.*

2. Start en kompatibel app på enheten din.

Merk: *Appen må være åpnet på enheten din for at du skal kunne bruke den via berøringsskjermen.*

3. Åpne systemappene.
4. Velg på berøringsskjermen hvilken app du vil bruke.

Aktivere apper på en Android-enhet

1. Par enheten din med ***Bluetooth***®.

Merk: *Enkelte apper kan kjøre via Android Auto hvis dette er aktivert.*

2. Start en kompatibel app på enheten din.

Merk: *Appen må være åpnet på enheten din for at du skal kunne bruke den via berøringsskjermen.*

3. Åpne systemappene.
4. Velg på berøringsskjermen hvilken app du vil bruke.

SLÅ APPLE CARPLAY AV/PÅ

1. Sammenkoble enheten din.
2. Trykk på Telefonliste i innstillingsmenyen. Se **Midtre skjerm** (side 603)..
3. Velg enheten din.
4. Trykk på Apple CarPlay-ikonet for å slå Apple CarPlay på eller av.

SLÅ ANDROID AUTO™ AV/PÅ

1. Sammenkoble enheten din.
2. Trykk på Telefonliste i innstillingsmenyen. Se **Midtre skjerm** (side 603)..
3. Velg enheten din.
4. Trykk på Android Auto-symbolet for å slå Android Auto av og på.

Ranger (TRA, TRB) Vehicles Built From: 01-11-2024, CG4010noNOR noNOR, Edition date: 202407, DOM

KOBLE TIL EN BLUETOOTH®-ENHET

1. Trykk på Telefonliste i innstillingsmenyen. Se **Midtre skjerm** (side 603)..
2. Trykk på Legg til telefon.

Merk: *Du blir bedt om å søke etter bilen på enheten.*

1. Velg bilen på enheten.

Merk: *Det blir vist et tall på enheten og berøringsskjermen.*

2. Bekreft at tallet på enheten er det samme som på berøringsskjermen.

Merk: *Berøringsskjermen angir at paringen av enheten var vellykket.*

Bluetooth®-merkenavnet og logoene er registrerte varemerker som tilhører ***Bluetooth SIG, Inc.***, og all bruk av disse av Ford Motor Company er lisensbeskyttet. Andre varemerker og handelsmerker tilhører sine respektive eiere.

AVSPILLING AV MEDIER VIA BLUETOOTH®

ADVARSEL: Forstyrrelser under kjøring kan føre til tap av kontroll over bilen, kollisjon og personskade. Vi anbefaler på det sterkeste å utvise ekstrem aktsomhet ved bruk av utstyr som kan ta fokus fra veien. Ditt primære ansvar er trygg bruk av bilen. Vi advarer mot bruk av håndholdte enheter under kjøring og oppfordrer til bruk av stemmestyrte systemer når det er mulig. Sørg for å gjøre deg kjent med alle aktuelle lokale bestemmelser for bruk av elektroniske enheter under kjøring.

Koble til enheten din.

Trykk på Appstarter på berøringsskjermen. Trykk på Media-app. Se **Midtre skjerm** (side 603)..



Trykk på ***Bluetooth***®-alternativet.

Merk: *Hvis Bluetooth-enheten ikke var den forrige kilden.*



Trykk for å spille av et spor. Trykk en gang til for å sette sporet på pause.



Trykk for å hoppe til neste spor.

Trykk og hold for å spole forover i sporet.



Trykk en gang til for å gå tilbake til starten av et spor. Trykk flere ganger for å gå tilbake til tidligere spor.

Trykk og hold for å spole bakover i sporet.

Bla gjennom mediebiblioteket

Når en kompatibel mobilenhet er koblet til kjøretøyet, har du tilgang til mediebiblioteket ditt via berøringsskjermen. På berøringsskjermen kan du bla gjennom sanger, albumer, artister og spillelister som befinner seg på den mobile enheten.

Merk: *Denne funksjonen avhenger av den tilkoblede mobile enheten og medie-appen som brukes.*

Merk: *Bla gjennom-funksjonen kan være begrenset under kjøring.*

TILGANG TIL NAVIGASJON

1. Åpne appskuffen på berøringsskjermen.
2. Trykk på navigasjonsknappen.

Merk: *Som fører må du være oppmerksom på alle lokale trafikkregler og veiforhold, og sørge for at du kjører trygt og lovlig.*

KARTOPPDATERINGER FOR NAVIGASJONSSYSTEMET

Merk: *Hvis du oppdager feil på kartene, kan du rapportere dem direkte på www.here.com/mapcreator.*

JUSTERE KARTET

ZOOME KARTET INN OG UT

Du kan zoome inn og ut med knipebevegelser. Plasser to fingrer på skjermen og beveg dem fra hverandre for å zoome inn. Plasser to fingrer på skjermen og beveg dem sammen for å zoome ut.

ENDRE KARTFORMAT



Trykk på kartformatknappen til venstre i kartskjermbildet for å veksle mellom de tilgjengelige formatene.

TRAFIKKMELDINGER I SANNTID

HVA ER TRAFIKKMELDINGER I SANNTID

Når Live Traffic er aktivert, kan du følge med på trafikkøer i sanntid.

SLÅ TRAFIKKMELDINGER I SANNTID AV/PÅ

1. Trykk på verktøyknappen i kartskjermbildet.
2. Trykk på Navigasjonsinnstillinger.
3. Trykk på Trafikk-knappen.
4. Slå på eller av Trafikk.

STILLE INN ET REISEMÅL

STILLE INN ET REISEMÅL VIA TEKSTSKJERMEN

1. Trykk på søkefeltet øverst på skjermen.
2. Legg inn destinasjonen din ved hjelp av tastaturet.
3. Trykk på søkeknappen.
4. Velg en destinasjon på listen.
5. Følg instruksjonene på skjermen for å starte navigasjonen.

STILLE INN ET REISEMÅL VIA KARTSKJERMEN

Trykk på kartet for å åpne roaming- og visningsskjermen. Trykk en gang til på det stedet på kartet du vil plassere en stift. Skjermen viser informasjon om stedet der stiften er plassert. Trykk på knappen Kjør! for å starte navigasjon til stiften.

DEFINERE ET REISEMÅL VED HJELP AV NYLIG REISEMÅL

1. Trykk på søkefeltet øverst i skjermbildet.
2. Trykk på siste-knappen.
3. Velg en destinasjon på listen.
4. Følg instruksjonene på skjermen for å starte navigasjonen.

Ranger (TRA, TRB) Vehicles Built From: 01-11-2024, CG4010noNOR noNOR, Edition date: 202407, DOM

DEFINERE ET REISEMÅL VED HJELP AV ET LAGRET REISEMÅL

1. Trykk på søkefeltet.
2. Trykk på Favoritter.
3. Velg en lagret destinasjon.

Merk: *Når du viser detaljert informasjon om et sted, kan du trykke på stjerneikonet ved siden av for å lagre stedet.*

STILLE INN ET REISEMÅL VED HJELP AV INTERESSANTE PUNKTER

Trykk på et interessested-ikon på kartet. Skjermen viser informasjon om interessestedets beliggenhet. Trykk på knappen Kjør! for å starte navigasjon til interessestedet.

VEIPUNKTER

LEGGE TIL ET VEIPUNKT

1. Start navigasjon til en destinasjon.
2. Bruk søkefeltet for å finne veipunktet ditt.
3. Trykk på Kjør!
4. Trykk på Legg til for å legge til veipunktet på reisen.

REDIGERE VEIPUNKTER

1. Trykk på søkefeltet i kartskjermbildet.
2. Trykk på Mine turer.
3. Trykk på Gjeldende tur.
4. Bruk menyen for å legge til, fjerne eller omorganisere destinasjoner.

RUTEVEILEDNING

JUSTERE VEILEDNINGSVOLUMET

Juster lydstyrken ved å vri på volumkontrollen mens det blir gitt en veiledningskommando.

GJENTA EN INSTRUKSJON

Trykk på retningslysknappen for å høre den siste taleinstruksjonen.

AVBRYTE RUTEVEILEDNING



Trykk på knappen for å avbryte ruteveiledningen til stedet som er valgt.

SLEPING AV TILHENGER – NAVIGASJON

Systemet beregner den beste ruten for kjøring med tilhenger, og unngår farlige veiforhold basert på størrelsen til tilhengeren.

Merk: *Denne funksjonen er bare tilgjengelig hvis du kobler tilhengeren riktig til kjøretøyet.*

Slå Smart tilhengernavigasjon på og av

1. Åpne appskuffen på berøringsskjermen.
2. Trykk på navigering.
3. Trykk på navigasjonsmenyknappen.
4. Trykk på Innstillinger.
5. Trykk på veiledning.
6. Trykk på smart trailernavigering.
7. Slå veiledning for sleping PÅ eller AV.

Ranger (TRA, TRB) Vehicles Built From: 01-11-2024, CG4010noNOR noNOR, Edition date: 202407, DOM

Angi målene til tilhengeren

1. Åpne appskuffen på berøringsskjermen.
2. Trykk på navigasjon.
3. Trykk på navigasjonsmenyknappen.
4. Trykk på Innstillinger.
5. Trykk på veiledning.
6. Trykk på smart trailernavigering.
7. Trykk på den aktive tilhengeren.
8. Følg instruksjonene på skjermen for å velge en aktiv trailer eller legge til en ny.

SLIK FUNGERER GEOFENCING

Geofencing kan endre kjøretøyinnstillingene automatisk for å bidra til å redusere utslippene når du kjører gjennom en lavutslippssone, basert på hvor kjøretøyet ditt befinner seg.

SLIK FUNGERER GEOFENCING

Ved hjelp av GPS-koordinatene oppdager geofencing at kjøretøyet nærmer seg en lavutslippssone og varsler deg om tilgangsforholdene.

Når kjøretøyet kommer inn i en sone med lavt eksosutslipp, går systemet inn i en miljøvennlig kjøremodus, og varsler deg om dette i instrumentgruppeskjermen. Mens du kjører i lavutslippssonen, bruker kjøretøyet ditt bare elektrisk modus så mye som mulig. Når kjøretøyet kommer ut av sonen med lavt eksosutslipp, går systemet tilbake til den opprinnelige kjøremodusen og varsler deg om dette i instrumentgruppeskjermen.

Du kan overstyre funksjonen ved å velge en annen kjøremodus mens du kjører i en sone med lavt utslipp.

Merk: *Hvis du overstyrer funksjonen, forblir kjøretøyet i den valgte kjøremodusen, selv etter å ha forlatt lavutslippssonen.*

Merk: *Denne funksjonen bruker kartdata. Vi anbefaler å aktivere alle tilkoblede kjøretøyinnstillinger, slik at kartinnholdet kan oppdateres til siste versjon. Se* ***Innstillinger for tilkoblet kjøretøy*** *(side 595).. Hvis markedet ditt ikke er tilkoblet, ta med kjøretøyet til en autorisert forhandler for å utføre de periodiske oppdateringene.*

GEOFENCING-FORHOLDSREGLER

ADVARSEL: Forstyrrelser under kjøring kan føre til tap av kontroll over bilen, kollisjon og personskade. Vi anbefaler på det sterkeste å utvise ekstrem aktsomhet ved bruk av utstyr som kan ta fokus fra veien. Ditt primære ansvar er trygg bruk av bilen. Vi advarer mot bruk av håndholdte enheter under kjøring og oppfordrer til bruk av stemmestyrte systemer når det er mulig. Sørg for å gjøre deg kjent med alle aktuelle lokale bestemmelser for bruk av elektroniske enheter under kjøring.

Merk: *Geofencing bruker kjøretøyklokken til å definere faktiske tilgangsforhold for en tidsbegrenset lavutslippssone. Det er ditt ansvar å sørge for at kjøretøyklokken er riktig stilt inn.*

GEOFENCING-BEGRENSINGER

Geofencing kan bare overstyre følgende kjøremoduser:

- Normal.
- Sport.

Hvis kjøretøyet er i en annen kjøremodus når du kjører inn i en sone med lavt utslipp, vil ikke systemet overstyre dette.

GEOFENCING-INDIKATORER

Geofencing-indikatorer

EV nå

Vises når kjøretøyet kjører inn i en lavutslippssone. I denne modusen bruker kjøretøyet bare høyspenningsbatteriet.

ECO-modus



Vises når kjøretøyet kjører inn i en lavutslippssone. I denne modusen, hjelper kjøretøyet med å maksimere drivstoffeffektiviteten og øker rekkevidden. Se **Øko** (side 344)..

Begge modusene kan føre til redusert akselerasjon, topphastighet og klimakontroll for å maksimere avstanden som kjøretøyet kan tilbakelegge.

Innstillinger for geofencing

Slå på og av effektiv kjøremodus

1. Trykk på ***Funksjoner*** på berøringsskjermen.
2. Trykk på ***Førerhjelp***.
3. Trykk på ***EV-sone modus***.
4. Slå ***Endring av kjøremodus*** på eller av.

Merk: *Hvis du slår av **Endring av kjøremodus**, endrer ikke kjøretøyet kjøremodus når du går inn eller ut av lavutslippssoner.*

Slå klyngevarsling på og av

1. Trykk på ***Funksjoner*** på berøringsskjermen.
2. Trykk på ***Førerhjelp***.
3. Trykk på ***EV-sone modus***.
4. Slå ***Varsling i instrumentgruppen*** på eller av.

Merk: *Hvis du slår av **Varsling i instrumentgruppen**, viser ikke kjøretøyet varslingspopup-vinduer når du nærmer deg, går inn i eller går ut av lavutslippssoner.*

Disse programvareoppdateringene introduserer nye funksjoner eller tilbyr oppdateringer av programvaresystemene i kjøretøyet. For å motta oppdateringer anbefaler vi at du slår på automatiske oppdateringer, angir en gjentagende tidsplan for oppdateringer og kobler kjøretøyet til Wi-Fi. Oppdateringer kan ta lengre tid eller ikke lastes ned i det hele tatt hvis Wi-Fi ikke er tilkoblet. Se **Koble kjøretøyet til et Wi-Fi-nettverk** (side 594)..

Kjøretøyet ditt kan motta kjørbare programvareoppdateringer, ikke-kjørbare programvareoppdateringer eller begge deler. Kjørbare programvareoppdateringer skjer under normal bruk av kjøretøyet. Hvis automatiske oppdateringer er aktivert, utføres oppdateringene uten at du må foreta deg noe. Hvis automatiske oppdateringer er deaktivert, vises et programvareoppdatering-ikon på berøringsskjermen og kunden blir bedt om å gi samtykke.

Ikke-kjørbare programvareoppdateringer krever at du legger inn en planlagt starttid. Du blir varslet på berøringsskjermen og tilkoblet enhet før en ikke-kjørbar oppdatering.

De fleste oppdateringer utføres på under 30 minutter, men noen kan ta opptil noen få timer.

Du blir varslet om programvareoppdateringsstatusen øverst til venstre på berøringsskjermen og på den tilkoblede enheten. Se **Indikatorer for programvareoppdatering** (side 621)..

Merk: *Noen oppdateringer kan bli levert når automatiske oppdateringer er på, mens andre oppdateringer lastes ned og du må planlegge eller trykke på oppdater nå.*

Forutsetninger for oppdatering av programvaren i kjøretøyet

Ikke-kjørbare programvareoppdateringer installeres ikke i følgende tilfeller:

- Kjøretøyet kjører.
- Kjøretøyet ditt er slått på.
- Kjøretøyet er ikke parkert.
- Batterinivået 12 V er for lavt.
- Nødblinklysene er slått på.
- Alarmhornet lyder.
- Dørene er åpne.
- Parkeringslysene er slått på.
- Du tråkker på bremsepedalen.
- Det foretas et nødanrop.
- Kjøretøyet er i nøddriftsmodus.

Begrensninger for oppdatering av programvaren i kjøretøyet

Når en ikke-kjørbar programvareoppdatering starter, kan du ikke:

- Avbryte oppdateringen.
- Sett deg i kjøretøyet med mindre du har et nøkkelblad.
  - Du kan åpne dørene ved hjelp av den mekaniske låsemekanismen hvis barnesikringen ikke er slått på.
- Låse, låse opp eller starte kjøretøyet med fjernkontrollen.
- Kjøre kjøretøyet.

INNSTILLINGER FOR PROGRAMVARE-OPPDATERING

For å åpne programvareoppdateringsmenyen:

1. Trykk på Innstillinger.
2. Trykk på Programvareoppdateringer.

Ranger (TRA, TRB) Vehicles Built From: 01-11-2024, CG4010noNOR noNOR, Edition date: 202407, DOM

Du kan gjøre følgende i programvareoppdateringsmenyen:

- Slå på og av automatiske oppdateringer.
- Planlegge og installere programvareoppdateringer.
- Se detaljer om programvareoppdateringer.



Trykk på knappen ved siden av et menyalternativ for å vise mer informasjon.

Slå på/av automatiske oppdateringer

Kjøretøyet ditt kan leveres med automatiske oppdateringer slått på eller av.

Slå på automatiske oppdateringer. Når Automatisk oppdatering er satt til på, godtar du at programvareoppdateringer kan bli levert automatisk uten at du får beskjed på forhånd eller blir bedt om å gi samtykke.

For å sikre at kjøretøyet ditt alltid har den nyeste programvaren, som kan forbedre sikkerhet eller annet, anbefaler vi å slå på automatiske oppdateringer.

Merk: *Hvis automatiske oppdateringer er slått av, må programvareoppdateringer godkjennes før nedlasting og installasjon.*

Planlegge og installere programvareoppdateringer.

Planlegge programvareoppdateringer

Fra programvareoppdateringsmenyen:

1. Trykk på Planlegg oppdateringer.
2. Å velge fra en liste over tilgjengelige tidspunkter eller tilpasse blir automatisk lagret.

Merk: *Avhengig av kjøretøyalternativene har noen kjøretøyer alternativet Lagre.*

Jo flere dager som legges inn i tidsplanen, desto oftere installerer kjøretøyet nye oppdateringer. Vi anbefaler å velge et tidspunkt du vanligvis ikke bruker kjøretøyet.

Merk: *Tidsplanen du velger er gjentagende. Hvis automatiske oppdateringer er på, installeres ikke-kjørbare oppdateringer etter denne tidsplanen når de er tilgjengelige, med mindre du endrer den. Du blir varslet på berøringsskjermen før en ikke-kjørbar oppdatering, med mulighet for å omplanlegge den.*

Installere programvareoppdateringer

Via statuslinjen

1. Trykk på varsel om programvareoppdatering på berøringsskjermen når det kommer opp.
2. Følg instruksjonene på berøringsskjermen.

Via berøringsskjermen

Fra programvareoppdateringsmenyen:

1. Trykk på Oppdateringsdetaljer.
2. Trykk på Oppdater nå.

Se detaljer om programvareoppdateringer

Fra menyen Programvareoppdateringer, trykker du på Oppdater detaljer.

INDIKATORER FOR PROGRAMVARE-OPPDATERING

Du kan trykke på symbolene på statuslinjen når de vises for mer informasjon.



Påminnelse om kjøretøyoppdatering, planlegging påkrevd, bekreftelse av standard planlegging påkrevd eller samtykke påkrevd.



Kjøretøyoppdatering avbrutt, oppdatering ikke utført eller betingelser ikke oppfylt.



Kjøretøyoppdatering utført.

FORETA EN SYSTEMTILBAKESTILLING

1. Trykk på ***Innstillinger*** på berøringsskjermen.
2. Trykk på ***Generelt***.
3. Trykk på ***Nullstille***.

Fra denne menyen kan du utføre flere tilbakestillinger.



Trykk på knappen ved siden av et menyalternativ for å vise mer informasjon.

HVA ER TILBEHØRSBRYTERNE

Det ekstra bryterpanelet i takkonsollen forenkler ettermontering av utstyr med seks forhåndskoblede brytere som er tilkoblet strømfordelingsboksen. Alle kretsene er sikringsbeskyttet for sikker tilkobling av elektrisk tilbehør. For mer informasjon om tilkobling av tilbehør til tilleggsbryterne, kan du kontakte forhandleren eller se monteringsanvisningen for karosseri og utstyr (BEMM) hvis tilgjengelig.

Merk deg følgende informasjon når du skal koble tilbehør eller utstyr til bilen uten at det går utover bilens ytelse.

- Når du laster bilen din med tilbehør, utstyr, passasjerer og bagasje, må du passe på at den totale vektkapasiteten til kjøretøyet eller for- og bakakselen ikke overskrides (GVWR eller GAWR som angitt på sikkerhetssertifiseringsetiketten). Kontakt en autorisert forhandler for nærmere informasjon om vekt.
- Det er ditt ansvar å forsikre deg om at alt utstyr du har montert oppfyller kravene i aktuell lokal lovgivning.
- Mobilkommunikasjonssystemer må monteres av en autorisert forhandler. Feil montering kan gå utover driften av kjøretøyet, spesielt hvis produsenten ikke har utformet mobilkommunikasjonssystemet for bruk i bil.
- Hvis elektrisk eller elektronisk tilbehør eller komponenter som ikke er produsert av oss monteres i bilen av deg eller en autorisert forhandler, kan det få negativ innvirkning på batteriets ytelse og holdbarhet. Det kan også påvirke ytelsen til andre elektriske systemer i bilen.

LOKALISERE TILBEHØRSBRYTERNE

Bryterne er merket fra AUX 1 til AUX 6.

Tilbehørsbryterne fungerer bare når tenningen er slått på eller av og tilbehørsforsinkelse er aktivert – enten motoren kjører eller ikke.

Vi anbefaler at du lar motoren gå for å spare batteriet når du bruker bryterne i lengre tid eller du benytter tilbehør som krever mye strøm.

Når en bryter slås på, tennes indikatorlampen i bryteren og kretsen tilfører strøm til enheten som er koblet til bryteren.



LOKALISERE LEDNINGSNETTET TIL TILBEHØRSBRYTEREN

Det finnes tre sett med stumpe, forseglede kretser:

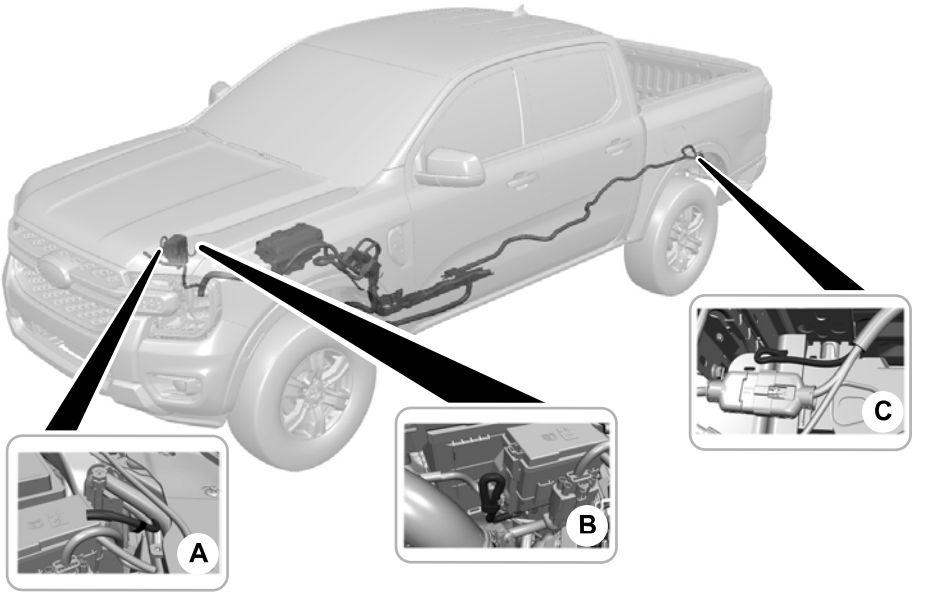

A	Krets til radiator-støtte.	Plassering av Aux 6-ledning
B	Krets nær den ekstra sikrings-boksen.	Plassering av Aux 1-ledning Plassering av Aux 2-ledning Plassering av Aux 5-ledning
C	Krets til tilhenger-feste.	Plassering av Aux 3-ledning Plassering av Aux 4-ledning

Kretsene fra sikringsboksen under panseret tilføres strøm. De øvrige kretsene er ikke tilkoblet i begge ender.

Du finner mer informasjon om sikringer og reléplasseringer. Kontakt en autorisert forhandler for å få service.

IDENTIFISERE LEDNINGSNETTET TIL TILBEHØRSBRYTEREN

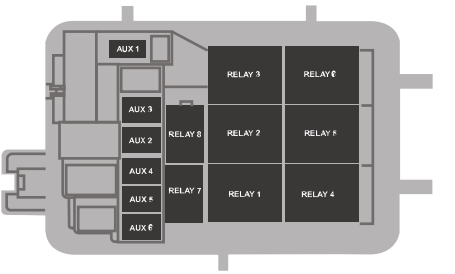

Releene er kodet som følger:

Takkonsoll i kupeen	Ledningsfarge	Ledningsstørrelse	Sikring	Beskyttet komponent	Plassering av stumpt avskåret ledning
AUX 1	Fiolett/grønn	1,5 mm²	5 A	Relé 1	Kjøretøyposisjon B
AUX 2	Blå/oransje	1,5 mm²	15 A	Relé 2	Kjøretøyposisjon B
AUX 3	Gul/oransje	1,5 mm²	15 A	Relé 3	Kjøretøyposisjon C
AUX 4	Brun	1,5 mm²	15 A	Relé 4	Kjøretøyposisjon C
AUX 5	Grønn/brun	2,5 mm²	25 A	Relé 5 (kjørelys)	Kjøretøyposisjon B
AUX 6	Gul	2,5 mm²	25 A	Relé 6 (kjørelys)	Kjøretøyposisjon A

Beskyttet komponent	Formål
Relé 7	Ikke i bruk
Relé 8	Strøm til tilbehørsbryter

Jordingsinformasjon:

Strømfordelings-boks	Ledningsfarge	Ledningsstørrelse	Plassering
AUX 3	Svart/grå	1,5 mm^2	Kjøretøyposisjon C
AUX 4	Svart/grønn	1,5 mm^2	Kjøretøyposisjon C
AUX 6	Svart/gul	2,5 mm^2	Kjøretøyposisjon A

AUTORISERT FORHANDLERKATALOG

navn	Telefon	Adresse	By
GİZERLER	(322) 346 80 80	Levent Mah. Eski Ceyhan Yolu Üzeri 5. Km No: 210 Yüreğir/Adana	Adana
OTOKOÇ ADANA	(322) 441 17 17	Mersin Yolu Üzeri 9. Km Sarı Hamzalı Köyü Mevkii Merkez/Adana	Adana
İNTERTEKS	(416) 227 24 01	Adıyaman Gölbaşı Karayolu Üzeri Küçük Sanayi Sitesi Karşısı Merkez/Adıyaman	Adıyaman
GLS GELİŞİM OTOMOTİV	(382) 245 44 14	Bahçesaray Mahallesi 135. Cadde No: 216 Aksaray	Aksaray
BAŞER	(312) 269 80 00	Ayaş Yolu Çatalkara Sokak No:199 Sincan/Ankara	Ankara
KARTAŞ	(312) 583 85 60	Tevfik İleri Mh. Özal Bulvarı No: 55 Pursaklar/Ankara	Ankara
OTOKOÇ ANKARA	(312) 207 47 00	Eskişehir Yolu 12. Km No:350 Ümitköy/Ankara	Ankara
TAN OTO	(312) 591 34 34	Fatih Sultan Mehmet Bulvarı No:252 Macunköy,Yenimahalle/Ankara	Ankara
BİLALLER	(242) 259 33 70	Sarısu Mah. 121. Sk. No:30/A-B Konyaaltı/Antalya	Antalya
OTOKOÇ ALANYA	(242) 515 13 80	Çevreyolu Üzeri No: 1 Tosmur Beldesi Alanya/Antalya	Antalya
OTOKOÇ ANTALYA	(242) 340 26 85	Altınova Sinan Mah. Tilkopling av Yolu Üzeri Merkez/Antalya	Antalya
KAHYAOĞULLARI	(256) 633 10 01	Söke Yolu Üzeri 3. Km Kuşadası/Aydın	Aydın
ZAFER	(256) 219 40 00	Aydın-Izmir Karayolu 1.Km (Aymas Bitişiği) Merkez/Aydın	Aydın
AKOTO EDREMİT	(266) 374 06 65	İzmir Yolu Üzeri 2. Km. Ilıcalar Mevkii Edremit/Balıkesir	Balıkesir

navn	Telefon	Adresse	By
AKOTO Merkez	(266) 283 00 10	İzmir Yolu 8. Km Osb Kavşağı Merkez/Balıkesir	Balıkesir
MUSLUBAŞLAR	(266) 721 21 21	600 Evler Mah. Ataturk Cad. No: 95 Bandırma/Balıkesir	Balıkesir
OĞUZCAN	(488) 218 02 23	Gültepe Mahallesi Demokrasi Bulvarı No: 401 Merkez/ Batman	Batman
OTOKOÇ BURSA	(224) 270 39 00	29 Ekim Mah. İzmir Yolu Cad. No:380/A Nilüfer/Bursa	Bursa
SÖNMEZ KOÇ	(224) 261 22 44	Yeni Yalova Yolu 9. Km Sönmez Asf. Merkez/Bursa	Bursa
ARSLANLAR	(286) 263 06 25	İzmir Yolu 5. Km Merkez/ Çanakkale	Çanakkale
EVLÜCE OTO	(364) 235 02 12	Ankara Asfaltı 7. Km Merkez/ Çorum	Çorum
YARGÜL	(258) 371 23 79	Akçeşme Mevkii Menderes Bulvarı No: 161 Gümüşler/ Denizli	Denizli
DİYARBAKIR OTO	(412) 255 04 45	Şanlıurfa Yolu Üzeri 4 Km Merkez/Diyarbakır	Diyarbakır
GÖRÜR	(380) 537 53 15	Taşköprü Köyü E-5 Mahallesi No: 55 Düzce	Düzce
TUZCULAR	(284) 763 11 23	Ford Plaza Istanbul Yolu 7. Km Merkez/Edirne	Edirne
ÇETİNKAYALAR	(424) 247 40 31	Malatya Yolu 8. Km Baskil Yol Kavşağı Merkez/Elazığ	Elazığ
CİNDİLLİ OTOMOTİV	(442) 242 00 13	Tortum Yolu Üzeri 3. Km Cindilli Ford Plaza Erzurum	Erzurum
OTOKOÇ ESKİŞEHİR	(222) 335 10 10	Şirintepe Mh. İsmet İnönü 2. Cad. No: 64 Tepebaşı Merkez/ Eskişehir	Eskişehir
DOĞANLAR	(342) 323 23 13	Mücahitler Mahallesi Sani Konukoğlu Bulvarı No:28/A Şehitkamil/Gaziantep	Gaziantep

Din autoriserte forhandler - Tyrkia

navn	Telefon	Adresse	By
OVALI ANTAKYA	(326) 221 61 65	İskenderun Yolu Üzeri 5. Km Antakya/Hatay	Hatay
OVALI İSKEN-DERUN	(326) 618 38 38	İsmet İnönü Mah.İbrahim Karaoğlanoğlu Cad.No: 38 Hatay/İskenderun	Hatay
SÜRKİT OTOM.	(476) 210 11 38	Söğütlü Mevkii Çevre Yolu Üzeri Ford Plaza Merkez/Iğdır	Iğdır
GÜRSOY	(232) 464 02 50	Merkez Mah. Gazi Mustafa Kemal Bulvari Blv. Gürsoy Oto. Gürsoy No: 872 Mezitli/Mersin	İçel
ASF	(216) 427 37 47	Soğanlik Yeni Mah. Soğanlik D-100 Kuzey Yanyol Cad. 30 B/Kartal/İstanbul	Istanbul
ATILGAN SANCAK-TEPE	(216) 498 98 00	Veysel Karani Mahallesi, Aşık Reyhani Caddesi No: 14 Sancaktepe/İstanbul	Istanbul
AYDOĞANLAR	(212) 665 84 84	Yenibosna Merkez Mah. Kavak Sokak Ser Plaza No: 3/1-2, Bodrum Kat Bahçelievler/ Istanbul	Istanbul
ÇETAŞ B.ÇEKMECE	(212) 863 84 10	Mimarsinan Merkez Mah.E-5 Londra Asfaltı No:57 B. Çekmece Istanbul	Istanbul
ÇETAŞ MAHM-UTBEY	(212) 454 40 00	Göztepe Mah. Rahim Sok. nr: 2-4 Bağcılar/İstanbul	Istanbul
GÜRBAŞLAR	(216) 465 33 61	Göztepe Mah. Atatürk Cad. No:12 Migros karşısı A.Hisarı/ İstanbul	Istanbul
KAR OTOMOTİV	(212) 612 49 49	Defterdar Mah. Fethi Çelebi Cad. nr: 23/1 Eyüp/Istanbul	Istanbul
KELEŞLER	(212) 417 39 15	Uluyol Cad. No: 25/A Bayrampaşa/Istanbul	Istanbul
KENT OTOMOTİV	(212) 423 53 00	Saadetdere Mah. 68. Sok. No: 40 Esenyurt/İstanbul	Istanbul
OTOKOÇ İSTANBUL İSTİNYE	(212) 229 95 55	İstinye Mah. Sarıyer Cad. No: 70/C Yeniköy/Istanbul	Istanbul

navn	Telefon	Adresse	By
OTOKOÇ İSTANBUL ATAŞEHİR	(216) 574 38 32	Kayışdağı Cd. No: 3 Flora Plaza Küçükbakkalköy, Ataşehir/İstanbul	Istanbul
OTOKOÇ İSTANBUL TAŞDELEN	(216) 430 12 00	Çamlık Mah. Çobandere Mevkii Sırrı Çelik Bulvarı No: 9A/9B, Şile Otobanı 11. Km Taşdelen, Çekmeköy/İstanbul	Istanbul
TEPRETOĞULLARI	(216) 545 03 33	Acıbadem Mah Köftüncü Sokak No: 1/3 Kadıköy/ İstanbul	Istanbul
ARKAS IZMİR	(232) 399 34 34	Anadolu Cad. No: 687/C Karsıyaka/Izmır Karşıyaka/ Izmir	Izmir
ÇETAŞ IZMİR	(232) 478 07 07	Ankara Cad. Naldöken Mah. No: 319 Bornova/İzmir	Izmir
İZKAR	(232) 254 38 00	Akçay Cad. No: 49 Gaziemir/ Izmir	Izmir
OTOKOÇ İZMİR	(232) 498 90 00	Kazım Dirik Mah. 296. Sokak No: 1 Bornova/Izmir	Izmir
METİNLER	(352) 224 54 54	Konaklar Mevkii Sivas Cad. No: 244 Kayseri	Kayseri
ÜNAL	(352) 311 55 00	Anbar Mahallesi Osman Kavuncu Bulvarı No: 498 Anbar, Melikgazi/Kayseri	Kayseri
ÇANGAR	(392) 227 05 55	Soyak Evleri Mevkii, Küçükkaymaklı Mah. Şehit Mustafa Ruso Cad. Lefkoşe/Kıbrıs	Kıbrıs
ACAMAR	(262) 606 10 10	Köşklü Çeşme Mah. Istanbul Cad. No:87 41400 Gebze/ Kocaeli	Kocaeli
ESOTO	(262) 335 43 15	Sanayi Mah. D-130 Yanyol Cad. No: 79 Merkez/Kocaeli	Kocaeli
OTOKOÇ KONYA	(332) 255 42 33	İstanbul Yolu Üzeri Sancak Mah. Büyükırmak Sk. No:1 Selçuklu Merkez/Konya	Konya

Din autoriserte forhandler - Tyrkia

navn	Telefon	Adresse	By
ILICAK	(422) 444 59 55	1.OSB Mahallesi Havaalanı Yolu 2.Cadde No: 14/1 Yeşilyurt/MALATYA	Malatya
ÇETAŞ MANİSA	(236) 233 84 00	Güzelyurt Mah. Menemen Cad. No:15/A Manisa	Manisa
ÇETAŞ SALİHLİ	(236) 716 16 00	Ankara Asfaltı 3. km. Salihli/ Manisa	Manisa
NAS OTO	(482) 312 04 44	Havaalanı Yanı 47100 Merkez/ Mardin	Mardin
HELVACIOĞLU BODRUM	(252) 358 68 38	Açık Kırlar Mevkii Atatürk Bulvarı No: 289 Konacık, Bodrum/Muğla	Muğla
HELVACIOĞLU FETHİYE	(252) 646 57 77	Karaçulha Belediyesi Cumhuriyet Cad. No: 199 Fethiye/ Muğla	Muğla
HELVACIOĞLU Merkez	(252) 212 80 00	Orhaniye Mah. Uğur Mumcu Bulvarı No: 17 Merkez/Muğla	Muğla
ALTAŞ	(452) 234 19 20	Cumhuriyet Mah. Mustafa Kemal Bulvarı No: 102 Merkez/ Ordu	Ordu
ATILGAN RİZE	(464) 226 01 85	Cumhuriyet Çay Fabrikası Karşısı Gündoğdu Rize	Rize
AKGÜN	(264) 276 72 10	Hanlıköy Mahallesi Eskişehir Caddesi No: 93/A Arifiye/ Sakarya	Sakarya
OTOKOÇ SAMSUN	(362) 266 61 12	Samsun-Trabzon Karayolu 10. Km Kutlukent Tekkeköy/ Samsun	Samsun
KURT	(346) 502 58 58	Yeşilyurt Mah. Sultanşehir Blv. 146 Merkez/Sivas	Sivas
ŞANLIURFA OTO	(414) 316 62 27	Mardin Yolu 3.Km Jandarma Karşısı Merkez/Şanlıurfa	Şanlıurfa
DÖNÜŞÜM	(486) 616 76 16	Nusaybin Yolu Üzeri Cizre Çıkışı 8. Km Habur Tesisleri Yanı Nerme Mevkii Çavuşlu Köyü, Cizre/Şırnak	Şırnak

navn	Telefon	Adresse	By
VOLKAN Çorlu	(282) 685 42 90	E-5 Karayolu Üzeri Önerler Mevkii Mücavir Mah. Istanbul Cad. 43/A, Çorlu/Tekirdağ	Tekirdağ
VOLKAN Tekirdağ	(282) 293 38 82	Hürriyet Mah. Sami Efendi Sok. No:2 Süleymanpaşa/ Tekirdağ	Tekirdağ
ORUÇLAR	(356) 214 41 43	Yeniyurt Mah. Vali Zekai Gümüşdiş Blv. No: 55/A Tokat	Tokat
TUNALAR	(462) 248 12 00	Tunalar Ford Plaza Yıldızlı/ Trabzon	Trabzon
AKKÖPRÜLÜ	(434) 217 17 17	Şabaniye Mah. İpekyolu 4. Km Merkez/Van	Varebil
ERDEĞER	(226) 351 73 50	Kılıç Köyü Şakşak Mevkii Çiftlikköy/Yalova	Yalova
AZİM OTO	(372) 323 98 40	Muammer Aksoy Cad. No: 38 Karadeniz Ereğli/Zonguldak	Zonguldak

SERVICEINTERVALLER

Modell	Serviceintervall (Det som inntreffer først)	
• Alle personbiler. • Ranger • Tourneo Connect. • Tourneo Courier. • Transit Connect. • Transit Courier.	1 år	15.000 km
• Tourneo Custom. • Transit. • Transit Custom.	1 år	20.000 km

Merk: *Serviceintervaller kan variere avhengig av motoralternativer. For informasjon om serviceintervalldetaljene for kjøretøyet ditt, vennligst se det lokale Ford-nettstedet.*

VARSEL OM VELT

ADVARSEL: Nyttekjøretøy har en vesentlig større risiko for å velte enn andre typer kjøretøy.

ADVARSEL: Kjøretøy med høyere tyngdepunkt (nyttekjøretøy og kjøretøy med firehjulsdrift) har andre kjøreegenskaper enn kjøretøy med lavere tyngdepunkt (personbiler). Unngå skarpe svinger, høy hastighet og brå manøvre når du kjører slike kjøretøy. Hvis du ikke kjører varsomt, øker risikoen for tap av kontroll over kjøretøyet, velt, personskade og død.

ADVARSEL: Ved en ulykke med velting vil de som har festet sikkerhetsbeltet, ha vesentlig større sjanse til å overleve enn de som ikke har festet sikkerhetsbeltet.

ADVARSEL: Ikke ha overdreven tillit til kjøreegenskapene til kjøretøy med firehjulsdrift. Selv om et kjøretøy med firehjulsdrift kan akselerere bedre enn et med tohjulsdrift når det er dårlig veigrep, stanser det ikke raskere enn kjøretøy med tohjulsdrift. Kjør alltid med en trygg hastighet.

Nyttekjøretøy og lastebiler oppfører seg annerledes enn personbiler under ulike kjøreforhold du kommer ut for på gater, motorveier og ved terrengkjøring. Nyttekjøretøy og lastebiler er ikke utformet til å kunne kjøre like fort i svinger som personbiler, like lite som lavtbygde sportsbiler egner seg til terrengkjøring.

BEKREFTELSE AV OPPHAVSRETT FOR PROGRAMVARE FRA TREDJEPART

Kjøretøyet ditt kan inneholde komponenter der det brukes programvare med åpen kildekode. Se *http://corporate.ford.com/ford-open-source.html* for mer informasjon.

SAMSVARSERKLÆRING

Kjøretøyet ditt kan ha komponenter som sender og mottar radiobølger, og kan derfor være underlagt myndighetenes forskrifter.

Disse komponentene må godta enhver interferens, inkludert interferens som kan føre til uønsket drift. Du finner sertifiseringsetiketter og samsvarserklæringer på *www.wirelessconformity.ford.com*.

REACH

Vi er opptatt av å fremme ansvarlig produksjon, behandling og bruk av produktene våre, og støtter de underliggende målene i ***REACH*** – en EU-forordning for registrering, vurdering, godkjenning og restriksjoner av kjemikalier.

Vi støtter særlig EU-forordning 1907/2006 artikkel 33(1), som gjelder godkjente stoffer som gir grunn til svært alvorlig bekymring.

Hvis et produkt inneholder slike stoffer, er det viktig å garantere trygg bruk. Hensikten med forordningen er derfor å gi deg mulighet til å iverksette egnede risikoforebyggende tiltak.

Søk etter ***REACH*** på Fords lokale nettsted hvis du vil vite mer om ***REACH***-direktivet.

Merk: *Gå til https://corporate.ford.com/operations/locations/global-links.html for å finne ditt lokale Ford-nettsted.*

SERTIFISERINGSMERKE FOR RADIOFREKVENS

LYDENHET

Enhet	Leverandør	Typebetegnelse
Hovedlydenhet	Visteon	AHUD001

Den europeiske union EU

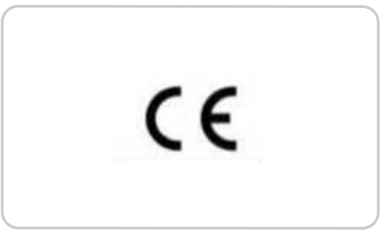

Jamaica

This product has been Type Approved by Jamaica: SMA - AHUD001.

Mexico.

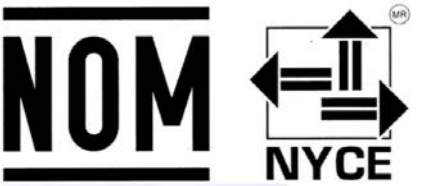

Serbia



Sør-Korea

R-R-VC1-AHUD001

Ukraina

UA.TR.001

De forente arabiske emirater (U.A.E.)

TDRA

ER29556/24
United Arab Emirates

Storbritannia

UK CA

USA og Canada

This equipment generates, uses, and can radiate radio frequency energy and may cause harmful interference to radio communications. There is no guarantee that interference will not occur in a particular installation. If this equipment does cause harmful interference to radio or television reception, please consult the dealer.

This product is not end-user serviceable.

RF Radiation Exposure Statement: This equipment complies with FCC RF Radiation exposure limits set forth for an uncontrolled environment. This device and its antenna must not be co-located or operating in conjunction with any other antenna or transmitter. This equipment should be installed and operated with a minimum distance of 20cm between the radiator and your body.

This device complies with Part 15 of the FCC Rules and with Innovation, Science and Economic Development Canada's licence-exempt RSS(s). Operation is subject to the following two conditions:

1. This device may not cause harmful interference, and
2. This device must accept any interference received, including interference that may cause undesired operation.

Le présent appareil est conforme aux CNR d'Industrie Canada applicables aux appareils radio exempts de licence. L'exploitation est autorisée aux deux conditions suivantes:

1. *L'appareil ne doit pas produire debrouillage;*
2. *L'appareil doit accepter tout brouillage radioélectrique subi, même si le brouillage est susceptible d'en compromettre le fonctionnement.*

LYDENHET

Enhet	Leverandør	Typebetegnelse
Hovedlydenhet	Visteon	AHUE001

Den europeiske union EU



Moldova



Serbia



Ukraina



Sør-Afrika



Storbritannia



USA og Canada

This equipment generates, uses, and can radiate radio frequency energy and may cause harmful interference to radio communications. There is no guarantee that interference will not occur in a particular installation. If this equipment does cause harmful interference to radio or television reception, please consult the dealer.

This product is not end-user serviceable.

RF Radiation Exposure Statement: This equipment complies with FCC RF Radiation exposure limits set forth for an uncontrolled environment. This device and its antenna must not be co-located or operating in conjunction with any other antenna or transmitter. This equipment should be installed and operated with a minimum distance of 20cm between the radiator and your body.

This device complies with Part 15 of the FCC Rules and with Innovation, Science and Economic Development Canada's licence-exempt RSS(s). Operation is subject to the following two conditions:

1. This device may not cause harmful interference, and
2. This device must accept any interference received, including interference that may cause undesired operation.

Le présent appareil est conforme aux CNR d'Industrie Canada applicables aux appareils radio exempts de licence. L'exploitation est autorisée aux deux conditions suivantes:

1. *L'appareil ne doit pas produire debrouillage;*
2. *L'appareil doit accepter tout brouillage radioélectrique subi, même si le brouillage est susceptible d'en compromettre le fonctionnement.*

FØLERE FOR BLINDSONEINFORMASJONSSYSTEM

Enhet	Leverandør	Typebetegnelse
SRR5 BLIS Corner Radar (RRU2)	Aptiv	2F5TR

Argentina

H-28070

Brasil

15375-23-12270

Kina

CMIIT ID: 2023LJ10407

Den europeiske union, EU

Ghana

NCA APPROVED: 7E6-M0-XDF-TME

Jamaica

This product has been Type Approved by Jamaica: SMA - 2F5TR.

Paraguay

NR: 2022-04-I-0255

Taiwan

CCAI23LP0640T2

De forente arabiske emirater (U.A.E.)

ER10085/22
United Arab Emirates

Storbritannia

UK CA

USA og Canada

ADVARSEL: Endringer eller tilpasninger som ikke uttrykkelig er godkjent av parten som er ansvarlig for overholdelse, kan ugyldiggjøre brukerens rett til å bruke utstyret. "IC:" før radiosertifiseringsnummeret angir ganske enkelt at de tekniske spesifikasjonene til Industry Canada er oppfylt.

FCC ID: L2C2F5TR

IC: 3432A-2F5TR

Denne enheten er i samsvar med del 15 i FCC-forskriftene og med lisensfritakene (RSS) til Innovation, Science and Economic Development Canada. Driften er underlagt følgende to betingelser:

1. Enheten får ikke skape skadelig interferens.
2. Enheten må akseptere all mottatt interferens, inkludert interferens som kan føre til uønsket drift.

Vietnam

Ford Vietnam
A00182015

ICT

FØLERE FOR BLINDSONEINFORMASJONSSYSTEM

Enhet	Leverandør	Typebetegnelse
SRR5 BLIS Corner Radar	Aptiv	F5TR

Argentina

CNC COMISIÓN NACIONAL DE COMUNICACIONES

CNC ID: H-24708

Den europeiske union, EU

CE

Brasil

ANATEL
Agência Nacional de Telecomunicações
17075-21-12270

Ghana

NCA APPROVED: SRO-1M-7E4-X0E

Kina

CMIIT ID: 2022LP14250

Djibouti

AGREE PAR LE MCPT (REPUBLIQUE DE DJIBOUTI)
Numéro d'agrément : 195/MCPT/DDTIC
Date d'agrément : 06/09/2021

Indonesia

Sertifikat Nomor: 90715/SDPPI/2023
PLG ID: 13493

Jamaica

This product has been Type Approved by Jamaica: SMA – FSTR.

Mauritania

AGREE PAR L'ANE MAURITANIE
Numéro d'agrément : 0985/ARE/2021
Date d'agrément : 24/08/2021

Mexico.

IFETEL: RCPAPF520-0480

Marokko

AGREE PAR L'ANRT MAROC
Numéro d'agrément : MR00030033ANRT2021
Date d'agrément : 16/09/2021

Paraguay



NR: 2020-10-I-0753

Singapore

Complies with IMDA Standards

DA 00461

Sør-Afrika

TA-2021/2119

ICASA APPROVED

Sør-Korea

R-C-1Ap-F5TR

Taiwan

CCAI20LP1990T7

Thailand

(1)เครื่องโทรคมนาคมและอุปกรณ์นี้ มีความสอดคล้องตามข้อกำหนดของ กทช.

(2)เครื่องวิทยุคมนาคมนี้มีระดับการแผ่คลื่นแม่เหล็กไฟฟ้าสอดคล้องตามมาตรฐานความปลอดภัยต่อสุขภาพของมนุษย์จากการใช้เครื่องวิทยุคมนาคมที่คณะกรรมการกิจการโทรคมนาคมแห่งชาติประกาศกำหนด

Ukraina

UA.TR.028

De forente arabiske emirater (U.A.E.)

TDRA

ER19231/23
United Arab Emirates

Storbritannia

UK CA

USA og Canada

FCC ID: L2CF5TR
IC: 3432A-F5TR

This device complies with Part 15 of the FCC Rules and with Innovation, Science and Economic Development Canada's licence-exempt RSS(s). Operation is subject to the following two conditions:

1. This device may not cause harmful interference, and
2. This device must accept any interference received, including interference that may cause undesired operation.

L'émetteur/récepteur exempt de licence contenu dans le présent appareil est conforme aux CNR d'Innovation, Sciences et Développement économique Canada applicables aux appareils radio exempts de licence. L'exploitation est autorisée aux deux conditions suivantes:

1. L'appareil ne doit pas produire de brouillage;
2. L'appareil doit accepter tout brouillage radioélectrique subi, même si le brouillage est susceptible d'en compromettre le fonctionnement.

Note: Changes or modifications not expressly approved by the party responsible for compliance could void the user's authority to operate the equipment.

Nota: Tout changement apporté au dispositif sans l'approbation expresse des autorités compétentes pourrait révoquer le droit de l'utilisateur d'en faire usage.

Vietnam



KAROSSERIKONTROLLMODUL

Enhet	Leverandør	Typebetegnelse
BCM GEN1M	Continental	M3NA2C766336

Argentina



Ghana



Brasil



Jamaica

This product has been Type Approved by Jamaica: SMA - M3NA2C766336.

Paraguay

CONATEL

2019-01-I-000076

Moldova

024

Serbia

И011 20

Marokko

AGREE PAR L'ANRT MAROC
Numéro d'agrément: MR 20148 ANRT 2019
Date d'agrément: 19/06/2019

Singapore

Complies with IMDA Standards

DA 00461

Sør-Afrika



Ukraina



De forente arabiske emirater (U.A.E.)



Storbritannia



USA og Canada

ADVARSEL: Endringer eller tilpasninger som ikke uttrykkelig er godkjent av parten som er ansvarlig for overholdelse, kan ugyldiggjøre brukerens rett til å bruke utstyret. "IC:" før radiosertifiseringsnummeret angir ganske enkelt at de tekniske spesifikasjonene til Industry Canada er oppfylt.

FCC ID: M3NA2C766336

IC: 7812A-A2C766336

Denne enheten er i samsvar med del 15 i FCC-forskriftene og med lisensfritakene (RSS) til Innovation, Science and Economic Development. Driften er underlagt de følgende to betingelsene:

1. Denne enheten kan ikke skape skadelig interferens, og
2. Denne enheten må akseptere all mottatt interferens, inkludert interferens som kan føre til uønsket drift.

Vietnam



Zambia



CRUISE CONTROL MODUL

Enhet	Leverandør	Typebetegnelse
MRR3 Medium Range Radar	Aptiv	F3TR

Argentina

CNC COMISIÓN NACIONAL DE COMUNICACIONES

CNC ID: H-24707

Brasil

ANATEL
Agência Nacional de Telecomunicações
15830-21-12270

Djibouti

AGREE PAR LE MCPT (REPUBLIQUE DE DJIBOUTI)
Numéro d'agrément : 059/DDTIC/2020
Date d'agrément : 01/10/2020

EAC-merking – Russland, Belarus, Kazakhstan

EAC

Den europeiske union, EU

CE

Ghana

NCA APPROVED: SRO-1M-7E4-X13

Den uavhengige staten Samoa

SMO
Samoa

Indonesia

Sertifikat Nomor: 90714/SDPPI/2023
PLG ID: 13493

Israel

1. מספר אישור התאמה מטעם משרד התקשורת: 51-82320
2. חל איסור לבצע פעולות במכשיר שיש בהן כדי לשנות את תכונותיו האלחוטיות של המכשיר, ובכלל זה שינוי תוכנה, החלפת אנטנה מקורית או הוספת אפשרות לחיבור לאנטנה חיצונית, בלא קבלת אישור משרד התקשורת, בשל החשש להפרעות אלחוטיות.

Jamaica

This product has been Type Approved by Jamaica: SMA – F3TR.

Malaysia

MCMC

HIDF16000009

Mauritania

AGREE PAR L'ANE MAURITANIE
Numéro d'agrément : 0835/ARE/2020
Date d'agrément : 31/08/2020

Mexico.

IFT: RCPAPF320-0479

Moldova



Marokko

AGREE PAR L'ANRT MAROC

Numéro d'agrément: MR00030034ANRT2021

Date d'agrément: 16/09/2021

Pakistan



Paraguay



NR: 2020-10-I-0752

Sierra Leone



TAN: 2021-002-0028

Singapore

Complies with IMDA Standards

DA 00461

Sør-Afrika

TA-2021/2321

ICASA APPROVED

Sør-Korea

R-C-1Ap-F3TR

Taiwan

CCAI20LP1150T2

Thailand

(1)เครื่องโทรคมนาคมและอุปกรณ์นี้ มีความสอดคล้องตามข้อกำหนดของ กทช.

(2)เครื่องวิทยุคมนาคมนี้จะต้องไม่ลดความแข็งแกร่งในการป้องกันการรบกวนที่เป็นอันตราย และต้องยอมรับการรบกวนใดๆ ที่ได้รับ รวมถึงการรบกวนที่อาจทำให้การทำงานไม่พึงประสงค์

Ukraina

UA.TR.028

De forente arabiske emirater (U.A.E.)

TDRA

ER19344/23
United Arab Emirates

Storbritannia

UK CA

USA og Canada

FCC ID: L2CF3TR
IC: 3432A-F3TR

This device complies with Part 15 of the FCC Rules and with Innovation, Science and Economic Development Canada's licence-exempt RSS(s). Operation is subject to the following two conditions:

1. This device may not cause harmful interference, and
2. This device must accept any interference received, including interference that may cause undesired operation.

L'émetteur/récepteur exempt de licence contenu dans le présent appareil est conforme aux CNR d'Innovation, Sciences et Développement économique Canada applicables aux appareils radio exempts de licence. L'exploitation est autorisée aux deux conditions suivantes:

1. L'appareil ne doit pas produire de brouillage;
2. L'appareil doit accepter tout brouillage radioélectrique subi, même si le brouillage est susceptible d'en compromettre le fonctionnement.

Note: Changes or modifications not expressly approved by the party responsible for compliance could void the user's authority to operate the equipment.

Nota: Tout changement apporté au dispositif sans l'approbation expresse des autorités compétentes pourrait révoquer le droit de l'utilisateur d'en faire usage.

Zambia

ZICTA
ZMB/ZICTA/TA/2020/9/69

INTEGRERT NØKKELSENDER

Enhet	Leverandør	Typebetegnelse
Integrert nøkkelhodesender (IKT).	Valeo	A08TAA

Argentina

H-25217

CNC COMISIÓN NACIONAL DE COMUNICACIONES

RAMATEL

H-25217

Brasil



Jamaica

This product has been Type Approved by Jamaica: SMA – N5F-A08TAA

Paraguay



NR: 2018-07-I-000317

NR: 2023-08-I-0539

Taiwan

Fireknapper

CCAB14LP5630T2

Tre knapper

CCAB14LP563AT4

USA og Canada

FCC ID: N5F-A08TAA

IC ID: 3248A-A08TAA

This device complies with Part 15 of the FCC Rules and with Innovation, Science and Economic Development Canada's licence-exempt RSS(s). Operation is subject to the following two conditions:

1. This device may not cause harmful interference, and
2. This device must accept any interference received, including interference that may cause undesired operation.

L'émetteur/récepteur exempt de licence contenu dans le présent appareil est conforme aux CNR d'Innovation, Sciences et Développement économique Canada applicables aux appareils radio exempts de licence. L'exploitation est autorisée aux deux conditions suivantes:

1. L'appareil ne doit pas produire de brouillage;
2. L'appareil doit accepter tout brouillage radioélectrique subi, même si le brouillage est susceptible d'en compromettre le fonctionnement.

Note: Changes or modifications not expressly approved by the party responsible for compliance could void the user's authority to operate the equipment.

Nota: Tout changement apporté au dispositif sans l'approbation expresse des autorités compétentes pourrait révoquer le droit de l'utilisateur d'en faire usage.

INTEGRERT NØKKELSENDER

Enhet	Leverandør	Typebetegnelse
Integrert nøkkelhodesender (IKT).	Valeo	A08TBB

Argentina H-13305

RAMATEL

CNC COMISIÓN NACIONAL DE COMUNICACIONES

CNC ID: H-13305

Den demokratiske republikken Kongo

Agréé par l'ARPTC

Nº d'homologation: HIR - 00135/2014

Date d'homologation: 29/01/2015

Djibouti

AGREE PAR LE MCPT (REPUBLIQUE DE DJIBOUTI)

Numéro d'agrément:

127/DDTIC/2021

Date d'agrément:

07/09/2021

Indonesia

Sertifikat Nomor: 90413/SDPPI/2023
PLG ID: 13493

Israel

1. מספר אישור התאמה מטעם משרד התקשורת: 51-96885
2. חל איסור לבצע פעולות במכשיר שיש בהן כדי לשנות את תכונותיו האלחוטיות של המכשיר, ובכלל זה שינויי תוכנה, החלפת אנטנה מקורית או הוספת אפשרות לחיבור לאנטנה חיצונית, כלא קבלת אישור משרד התקשורת, בשל החשש להפרעות אלחוטיות.

Malaysia

MCMC

HIDF16000009

Mauritania

AGREE PAR L'ANE MAURITANIE

Numéro d'agrément: 0858/ARE/2020

Date d'agrément: 02/11/2020

Mexico.

NOM NYCE

IFT: RLVVAA017-0749

Moldova



Marokko

AGREE PAR L'ANRT MAROC
Numéro d'agrément:
MR 00041096 ANRT 2023
Date d'agrément:
25/12/2023

Pakistan



Paraguay



NR: 2017-10-I-0334
NR: 2022-60-I-0397

Serbia

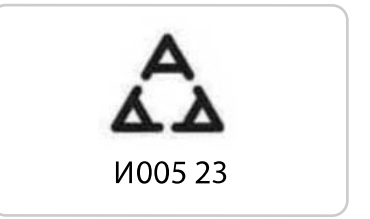

Sør-Afrika



E272859

Taiwan

CCAB17LP1990T0

Thailand

(1).เครื่องโทรคมนาคมและอุปกรณ์นี้ มีความสอดคล้องตามข้อกำหนดของ กทช.

(2).เครื่องวิทยุคมนาคมนี้มีระดับการแผ่คลื่นแม่เหล็กไฟฟ้าสอดคล้องตามมาตรฐานความปลอดภัยต่อสุขภาพของมนุษย์จากการใช้เครื่องวิทยุคมนาคมที่คณะกรรมการกิจการโทรคมนาคมแห่งชาติประกาศกำหน

Ukraina

UA.TR.028

De forente arabiske emirater (U.A.E)

TDRA

ER49357/16
United Arab Emirates

Vietnam



Zambia



E272868

INTEGRERT NØKKELSENDER

Enhet	Leverandør	Typebetegnelse
Integrert nøkkelhodesender (IKT).	Valeo	A08TDB

Argentina



H-25218

Jamaica

This product has been Type Approved by Jamaica: SMA – NF5-A08TDA

USA og Canada

FCC ID: N5F-A08TDA

IC ID: 3248A-A08TDA

This device complies with Part 15 of the FCC Rules and with Innovation, Science and Economic Development Canada's licence-exempt RSS(s). Operation is subject to the following two conditions:

1. This device may not cause harmful interference, and
2. This device must accept any interference received, including interference that may cause undesired operation.

L'émetteur/récepteur exempt de licence contenu dans le présent appareil est conforme aux CNR d'Innovation, Sciences et Développement économique Canada applicables aux appareils radio exempts de licence. L'exploitation est autorisée aux deux conditions suivantes:

1. L'appareil ne doit pas produire de brouillage;
2. L'appareil doit accepter tout brouillage radioélectrique subi, même si le brouillage est susceptible d'en compromettre le fonctionnement.

Note: Changes or modifications not expressly approved by the party responsible for compliance could void the user's authority to operate the equipment.

Nota: Tout changement apporté au dispositif sans l'approbation expresse des autorités compétentes pourrait révoquer le droit de l'utilisateur d'en faire usage.

PASSIVT TYVERISIKRINGSSYSTEM

Enhet	Leverandør	Typebetegnelse
Sender-/mottakermodul for innbrudd	Omron/Nidec	OUC26006559

Argentina





Brasil



Ghana

NCA APPROVED: 1R3-1M-7E1-115

Europa

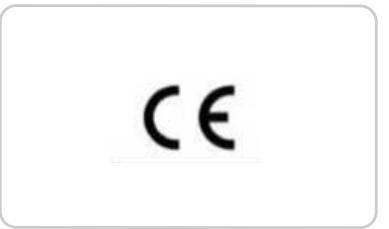



Israel

1. מספר אישור התאמה מטעם משרד התקשורת: 51-63481
2. חל איסור לבצע פעולות במכשיר שיש בהן כדי לשנות את תכונותיו האלחוטיות של המכשיר, ובכלל זה שינוי תוכנה, החלפת אנטנה מקורית או הוספת אפשרות לחיבור לאנטנה חיצונית, בלא קבלת אישור משרד התקשורת, כשל החשש להפרעות אלחוטיות.

Jamaica

This product has been Type Approved by Jamaica:
SMA - OUC26006559.

Moldova



Marokko

AGREE PAR L'ANRT MAROC
Numéro d'agrément : MR 14721 ANRT 2017
Date d'agrément : 12/09/2017

Paraguay



NR: 2018-04-I-000175

Serbia

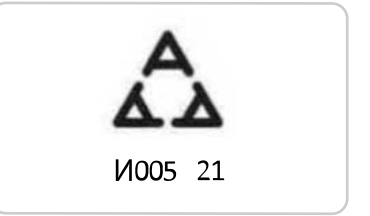

Singapore

Complies with IMDA Standards

N0650-18

Sør-Afrika



Sør-Korea



MSIP- R-RMM-OAC-OUC26006559

Taiwan



Ukraina



De forente arabiske emirater (U.A.E.)



USA og Canada

ADVARSEL: Endringer eller tilpasninger som ikke uttrykkelig er godkjent av parten som er ansvarlig for overholdelse, kan ugyldiggjøre brukerens rett til å bruke utstyret. "IC:" før radiosertifiseringsnummeret angir ganske enkelt at de tekniske spesifikasjonene til Industry Canada er oppfylt.

FCC ID: OUC26006559

IC: 850K-26006559

Denne enheten er i samsvar med del 15 i FCC-forskriftene og med lisensfritakene (RSS) til Innovation, Science and Economic Development. Driften er underlagt de følgende to betingelsene:

1. Denne enheten kan ikke skape skadelig interferens, og
2. Denne enheten må akseptere all mottatt interferens, inkludert interferens som kan føre til uønsket drift.

Zambia

ZICTA

ZMB/ZICTA/TA/2017/12/14

PASSIV NØKKEL

Enhet	Leverandør	Typebetegnelse
Passiv nøkkel	Continental	A3C054341

Argentina



H-25995

Den demokratiske republikken Kongo

Agréé par l'ARPTC

Nº d'homologation:

HER - 0180/Décembre/2022

Date d'homologation:

22/12/2022

Djibouti

AGREE PAR LE MCPT (REPUBLIQUE DE DJIBOUTI)

Numéro d'agrément:

032/DDTIC/2020

Date d'agrément:

07/06/2020

Ghana

NCA PRODUCT IDENTIFIERS: SRO-1M-7E4-X9A

Indonesia

Sertifikat Nomor: 90460/SDPPI/2023
PLG ID: 13493



Israel

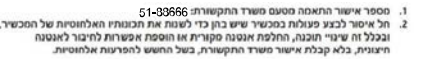
1. מספר אישור התאמה מטעם משרד התקשורת: 51-33666
2. חל איסור לבצע פעולות במכשיר שיש בהן כדי לשנות את תכונותיו האלחוטיות של המכשיר, ובכלל זה שינוי תוכנה, החלפת אנטנה מקורית או הוספת אפשרות לחיבור לאנטנה חיצונית, בלא קבלת אישור משרד התקשורת, בשל החשש להפרעות אלחוטיות.

Jamaica

This product has been Type Approved by Jamaica: SMA – A3C054341

Malaysia

HIDF16000009

Mauritania

AGREE PAR L'ANE MAURITANIE

Numéro d'agrément:

0804/ARE/2020

Date d'agrément:

03/06/2020

Mexico.

IFT: RLVCOA322-2509

Marokko

AGREE PAR L'ANRT MAROC

Numéro d'agrément:

MR 24103 ANRT

Date d'agrément:

18/05/2020

Paraguay

NR: 2020-09-I-000617

Serbia



Singapore

Complies with IMDA Standards
DA 00461

Sør-Afrika



Thailand

(1)เครื่องโทรคมนาคมและอุปกรณ์นี้ มีความสอดคล้องตามข้อกำหนดของ กทช.

(2)เครื่องวิทยุคมนาคมนี้มีระดับการแผ่คลื่นแม่เหล็กไฟฟ้าสอดคล้องตามมาตรฐานความปลอดภัยต่อสุขภาพของมนุษย์จากการใช้เครื่องวิทยุคมนาคมที่คณะกรรมการกิจการโทรคมนาคมแห่งชาติประกาศกำหนด

Ukraina



De forente arabiske emirater (U.A.E)



Storbritannia



Vietnam



Zambia

ZMB/ZICTA/TA/2020/6/248

PASSIV NØKKEL

Enhet	Leverandør	Typebetegnelse
Passiv nøkkel med bevegel-sesføler	Continental	A3C054342

Argentina

H-25996

Ghana

NCA APPROVED: SRO-1M-7E4-107

Israel

1. מספר אישור התאמה מטעם משרד התקשורת: 51-74154
2. חל איסור לבצע פעולות במכשיר שיש בהן כדי לשנות את תכונותיו האלחוטיות של המכשיר, ובכלל זה שינוי תוכנה, החלפת אנטנה מקורית או הוספת אפשרות לחיבור לאנטנה חיצונית, בלא קבלת אישור משרד התקשורת, בשל החשש להפרעות אלחוטיות.

Marokko

AGREE PAR L'ANRT MAROC

Numéro d'agrément:
MR00027379ANRT2021

Date d'agrément: 10/02/2021

Paraguay

NR: 2020-09-I-0618

Serbia

И005 21

Sierra Leone

TAN: 2021-002-0049

Singapore

Complies with IMDA Standards

Dealer License Number:

DA 00461

Sør-Korea

R-C-TAL-A3C054342

De forente arabiske emirater (U.A.E.)

TRA REGISTERED No:

ER81340/20

DEALER No:

DA88113/20

Storbritannia

UKCA

PASSIV NØKKEL

Enhet	Leverandør	Typebetegnelse
Passiv nøkkel	Continental	A2C93142100

Argentina

H-16355

RAMATEL

CNC COMISIÓN NACIONAL DE COMUNICACIONES

H-16355

Den europeiske union EU

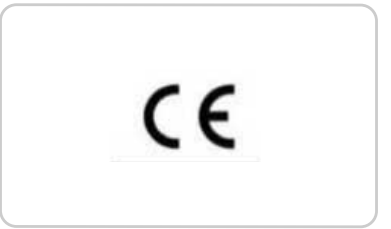

Den demokratiske republikken Kongo

Agréé par l'ARPTC

Nº d'homologation:

HIR - 0053/2016

Date d'homologation:

20/05/2016

Djibouti

AGREE PAR LE MCPT (REPUBLIQUE DE DJIBOUTI)

Numéro d'agrément:

074/DDTIC/MCPT

Date d'agrément:

20/05/2021

Ghana

NCA APPROVED: 2R9-1H-7E0-01A

Indonesia

Sertifikat Nomor: 90461/SDPPI/2023
PLG ID: 13493



Israel

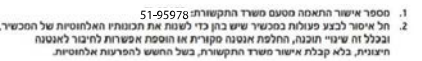

Jamaica

This product has been Type Approved by Jamaica: SMA – A2C93142100

Malaysia



HIDF16000009

Mauritania

AGREE PAR L'ANE MAURITANIE

Numéro d'agrément:

0919/ARE/2021

Date d'agrément:

18/02/2021

Mexico.

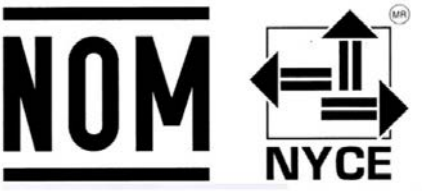

IFT: RLVCOA220-2687

Moldova



Marokko

AGREE PAR L'ANRT MAROC

Numéro d'agrément:

MR 12433 ANRT 2016

Date d'agrément:

31/08/2016

Pakistan



NR: 2016-9-I-000220

NR: 2021-60-I-0358

Serbia



И011 16

Paraguay



Singapore

Complies with IMDA Standards

DA 00461

Sør-Afrika



Thailand

(1)เครื่องโทรคมนาคมและอุปกรณ์นี้ มีความสอดคล้องตามข้อกำหนดของ กทช.

(2)เครื่องวิทยุคมนาคมนี้ระดับการแผ่คลื่นแม่เหล็กไฟฟ้าสอดคล้องตามมาตรฐานความปลอดภัยต่อสุขภาพของมนุษย์จากการใช้เครื่องวิทยุคมนาคมที่คณะกรรมการกิจการโทรคมนาคมแห่งชาติประกาศกำหนด

Ukraina



De forente arabiske emirater (U.A.E)



Storbritannia



Vietnam



Zambia

ZICTA
ZMB/ZICTA/TA/2016/10/9

PASSIV NØKKEL

Enhet	Leverandør	Typebetegnelse
Passiv nøkkelsender	Continental	A2C931423

Argentina

H-24101

CNC COMISIÓN NACIONAL DE COMUNICACIONES

RAMATEL

H-24101

Brasil

ANATEL
Agência Nacional de Telecomunicações

02444-16-01821

Jamaica

This product has been Type Approved by Jamaica: SMA – M3N-A2C931423

Paraguay

CONATEL

NR: 2016-9-I-000223

Taiwan

Fireknapper

CCAB16LP284CT7

Tre knapper

CCAB16LP284DT9

USA og Canada

FCC ID: M3N-A2C931423

IC: 7812A-A2C931423

This device complies with Part 15 of the FCC Rules and with Innovation, Science and Economic Development Canada's licence-exempt RSS(s). Operation is subject to the following two conditions:

1. This device may not cause harmful interference, and
2. This device must accept any interference received, including interference that may cause undesired operation.

L'émetteur/récepteur exempt de licence contenu dans le présent appareil est conforme aux CNR d'Innovation, Sciences et Développement économique Canada applicables aux appareils radio exempts de licence. L'exploitation est autorisée aux deux conditions suivantes:

1. L'appareil ne doit pas produire de brouillage;
2. L'appareil doit accepter tout brouillage radioélectrique subi, même si le brouillage est susceptible d'en compromettre le fonctionnement.

Note: Changes or modifications not expressly approved by the party responsible for compliance could void the user's authority to operate the equipment.

Nota: Tout changement apporté au dispositif sans l'approbation expresse des autorités compétentes pourrait révoquer le droit de l'utilisateur d'en faire usage.

RADIOSENDER-/MOTTAKERMODUL

Enhet	Leverandør	Typebetegnelse
Radiomottakermodul	Aptiv	FO1-RX315UDA

Jamaica

This product has been Type Approved by Jamaica: FO1-RX315UDA

USA

FCC ID: L2C0082R

Taiwan



CCAB20LP0770T9

This device complies with Part 15 of the FCC Rules and with Innovation, Science and Economic Development Canada's licence-exempt RSS(s). Operation is subject to the following two conditions:

1. This device may not cause harmful interference, and
2. This device must accept any interference received, including interference that may cause undesired operation.

L'émetteur/récepteur exempt de licence contenu dans le présent appareil est conforme aux CNR d'Innovation, Sciences et Développement économique Canada applicables aux appareils radio exempts de licence. L'exploitation est autorisée aux deux conditions suivantes:

1. L'appareil ne doit pas produire de brouillage;
2. L'appareil doit accepter tout brouillage radioélectrique subi, même si le brouillage est susceptible d'en compromettre le fonctionnement.

Note: Changes or modifications not expressly approved by the party responsible for compliance could void the user's authority to operate the equipment.

Nota: Tout changement apporté au dispositif sans l'approbation expresse des autorités compétentes pourrait révoquer le droit de l'utilisateur d'en faire usage.

RADIOSENDER-/MOTTAKERMODUL

Enhet	Leverandør	Typebetegnelse
Modul for radiosending og -mottak (RTM)	Aptiv	FO2-RX433UDA

Den demokratiske republikken Kongo

Agréé par l'ARPTC

Nº d'homologation:

HER - 0151/Septembre/2022

Date d'homologation:

22/09/2022

Djibouti

AGREE PAR LE MCPT (REPUBLIQUE DE DJIBOUTI)

Numéro d'agrément:

033/DDTIC/2020

Date d'agrément:

07/06/2020

Den europeiske union, EU

CE

Ghana

NCA PRODUCT IDENTIFIERS: SRO-1M-7E4-108

Jamaica

This product has been Type Approved by Jamaica: SMA – FO2-RX433UDA

Den uavhengige staten Samoa

SMO Samoa

Israel

1. מספר אישור התאמה מטעם משרד התקשורת: 51-86227
2. חל איסור לבצע פעולות במכשיר שיש בהן כדי לשנות את תכונותיו האלחוטיות של המכשיר, ובכלל זה שינויי תוכנה, החלפת אנטנה מקורית או הוספת אפשרות לחיבור לאנטנה חיצונית, בלא קבלת אישור משרד התקשורת, בשל החשש להפרעות אלחוטיות.

1. מספר אישור התאמה מטעם משרד התקשורת: 56-03001
2. חל איסור לבצע פעולות במכשיר שיש בהן כדי לשנות את תכונותיו האלחוטיות של המכשיר, ובכלל זה שינויי תוכנה, החלפת אנטנה מקורית או הוספת אפשרות לחיבור לאנטנה חיצונית, בלא קבלת אישור משרד התקשורת, בשל החשש להפרעות אלחוטיות.

Malaysia

HIDF16000009

Mauritania

AGREE PAR L'ANE MAURITANIE

Numéro d'agrément:

0803/ARE/2020

Date d'agrément:

03/06/2020

Mexico.

IFT: RCPAPFO21-0004

Moldova

Marokko

AGREE PAR L'ANE MAROC
Numéro d'agrément : MR 24102 ANRT 2020
Date d'agrément : 18/05/2020

Pakistan



Taiwan

CCAB22LP1370T1

Thailand

เครื่องโทรคมนาคมและอุปกรณ์นี้ มีความสอดคล้องตามข้อกำหนดของ กทช.

Serbia



Ukraina



Sør-Afrika



Storbritannia

UKCA

De forente arabiske emirater (U.A.E.)

TDRA

ER20328/23
United Arab Emirates

Zambia

ZICTA

ZMB/ZICTA/TA/2020/6/247

RADIOSENDER-/MOTTAKERMODUL

Enhet	Leverandør	Typebetegnelse
Radiomottakermodul	Aptiv	FO3-RX315UDA

Jamaica

This product has been Type Approved by Jamaica: FO3-RX315UDA

Taiwan



CCAB23LP0970T2

USA

FCC ID: L2C0087R

This device complies with Part 15 of the FCC Rules and with Innovation, Science and Economic Development Canada's licence-exempt RSS(s). Operation is subject to the following two conditions:

1. This device may not cause harmful interference, and
2. This device must accept any interference received, including interference that may cause undesired operation.

L'émetteur/récepteur exempt de licence contenu dans le présent appareil est conforme aux CNR d'Innovation, Sciences et Développement économique Canada applicables aux appareils radio exempts de licence. L'exploitation est autorisée aux deux conditions suivantes:

1. L'appareil ne doit pas produire de brouillage;
2. L'appareil doit accepter tout brouillage radioélectrique subi, même si le brouillage est susceptible d'en compromettre le fonctionnement.

Note: Changes or modifications not expressly approved by the party responsible for compliance could void the user's authority to operate the equipment.

Nota: Tout changement apporté au dispositif sans l'approbation expresse des autorités compétentes pourrait révoquer le droit de l'utilisateur d'en faire usage.

RADIOSENDER-/MOTTAKERMODUL

Enhet	Leverandør	Typebetegnelse
Modul for radiosending og -mottak (RTM)	Aptiv	FO3-RX433UDA

Den demokratiske republikken Kongo

Agréé par l'ARPTC

Nº d'homologation:

HER - 028/Juillet/2023

Date d'homologation:

21/07/2023

Ghana

NCA PRODUCT IDENTIFIERS: 7M-7E7-XC8-DSR

Israel

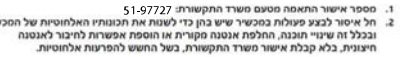

Mauritania

AGREE PAR L'ANE MAURITANIE

Numéro d'agrément:

1308/ARE/2023

Date d'agrément:

04/07/2023

Marokko

AGREE PAR L'ANRT MAROC

Numéro d'agrément:

MR00039249ANRT2023

Date d'agrément:

20/07/2023

Sierra Leone



TAN: 2024-002-0004

Sør-Afrika



Thailand

(1)เครื่องโทรคมนาคมและอุปกรณ์นี้ มีความสอดคล้องตามข้อกำหนดของ กทช.

(2)เครื่องวิทยุคมนาคมนี้มีระดับการแผ่คลื่นแม่เหล็กไฟฟ้าสอดคล้องตามมาตรฐานความปลอดภัยต่อสุขภาพของมนุษย์จากการใช้เครื่องวิทยุคมนาคมที่คณะกรรมการกิจการโทรคมนาคมแห่งชาติประกาศกำหนด

Ukraina



De forente arabiske emirater (U.A.E.)



Storbritannia

UK CA

USA og Canada

FCC ID: L2C0088R

CAN RSS-Gen/CNR-Gen

This device complies with Part 15 of the FCC Rules and with Innovation, Science and Economic Development Canada's licence-exempt RSS(s). Operation is subject to the following two conditions:

1. This device may not cause harmful interference, and
2. This device must accept any interference received, including interference that may cause undesired operation.

L'émetteur/récepteur exempt de licence contenu dans le présent appareil est conforme aux CNR d'Innovation, Sciences et Développement économique Canada applicables aux appareils radio exempts de licence. L'exploitation est autorisée aux deux conditions suivantes:

1. L'appareil ne doit pas produire de brouillage;
2. L'appareil doit accepter tout brouillage radioélectrique subi, même si le brouillage est susceptible d'en compromettre le fonctionnement.

Note: Changes or modifications not expressly approved by the party responsible for compliance could void the user's authority to operate the equipment.

Nota: Tout changement apporté au dispositif sans l'approbation expresse des autorités compétentes pourrait révoquer le droit de l'utilisateur d'en faire usage.

SYNC

Enhet	Leverandør	Typebetegnelse
SYNC	Ford	SYNC-G4 SYNC-G4L

Argentina

CNC COMISIÓN NACIONAL DE COMUNICACIONES

CNC ID: C-24008

CNC COMISIÓN NACIONAL DE COMUNICACIONES

CNC ID: C-24009

Brasil



08657-19-01505

Este equipamento não tem direito à proteção contra interferência prejudicial e não pode causar interferência em sistemas devidamente autorizados.



08658-19-01505

Este equipamento não tem direito à proteção contra interferência prejudicial e não pode causar interferência em sistemas devidamente autorizados.

Djibouti

AGREE PAR LE MCPT (REPUBLIQUE DE DJIBOUTI)
Numéro d'agrément : 124/DDTIC/2019
Date d'agrément : 07/08/2019

AGREE PAR LE MCPT (REPUBLIQUE DE DJIBOUTI)
Numéro d'agrément : 125/DDTIC/2019
Date d'agrément : 07/08/2019

Den europeiske union EU



Ghana

NCA APPROVED: ZRO-1H-7E3-182

NCA APPROVED: ZRO-1H-7E3-180

Indonesia

Model: SYNC-G4
Sertifikat Nomor: 80700/SDPPI/2022
PLG ID: 13493

Model: SYNC-G4L
Sertifikat Nomor: **81116**/SDPPI/2022
PLG ID: 13493

Jamaica

This product has been Type Approved by Jamaica: SMA – SYNC-G4.

This product has been Type Approved by Jamaica: SMA – SYNC-G4L.

Malaysia

MCMC

HIDF16000009

Mauritania

AGREE PAR L'ANE MAURITANIE
Numéro d'agrément : 0692/ARE/2018
Date d'agrément : 08/08/2019

AGREE PAR L'ANE MAURITANIE
Numéro d'agrément : 0691/ARE/2018
Date d'agrément : 08/08/2019

AGREE PAR L'ANRT MAROC
N° D'AGRÉMENT: MR 20606 ANRT 2019
07 AOUT 2019

Moldova



Pakistan



Marokko

AGREE PAR L'ANRT MAROC
N° D'AGRÉMENT: MR 20608 ANRT 2019
07 AOUT 2019

Paraguay



2020-03-I-00192
2020-03-I-00193

Serbia

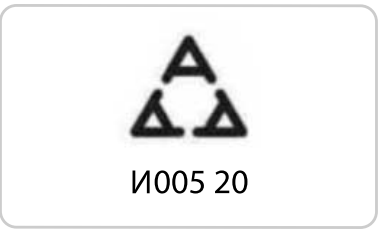



Singapore

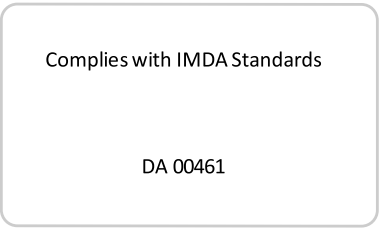

Sør-Korea



MSIP-R-C-FDM-SYNCG4



MSIP-R-C-FDM-SYNCG4L

Taiwan

Sør-Afrika





Ukraina

CCAB20LP0300T1

UA.TR.028

De forente arabiske emirater (U.A.E.)

TDRA

ER74903/19
United Arab Emirates

TDRA

ER74902/19
United Arab Emirates

Storbritannia

UK CA

USA og Canada

ADVARSEL: Endringer eller tilpasninger som ikke uttrykkelig er godkjent av parten som er ansvarlig for overholdelse, kan ugyldiggjøre brukerens rett til å bruke utstyret. "IC:" før radiosertifiseringsnummeret angir ganske enkelt at de tekniske spesifikasjonene til Industry Canada er oppfylt.

FCC ID: KMH-SYNCG4

FCC ID: KMH-SYNCG4L

IC: 1422A-SYNCG4

IC: 1422A-SYNCG4L

Denne enheten er i samsvar med del 15 i FCC-forskriftene og med lisensfritakene (RSS) til Innovation, Science and Economic Development Canada. Driften er underlagt de følgende to betingelsene:

1. Denne enheten kan ikke skape skadelig interferens, og
2. Denne enheten må akseptere all mottatt interferens, inkludert interferens som kan føre til uønsket drift.

Zambia

ZICTA
ZMB/ZICTA/TA/2019/11/41

ZICTA
ZMB/ZICTA/TA/2019/11/40

TELEMATIKKSTYREENHET

Enhet	Leverandør	Typebetegnelse
Telematikkontrollenhet	Ford	FB5-TCU

Argentina



C-28150

Brasil



Den europeiske union, EU

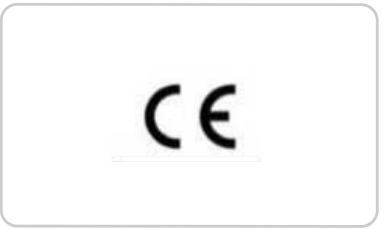

Malaysia



HIDF16000009

Mexico.

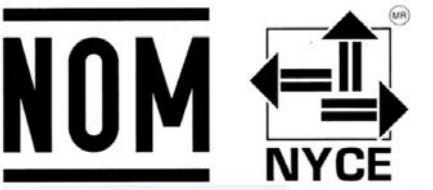

Sør-Afrika

TA-2020/6952
ICASA
APPROVED

Taiwan

CCAB224G0040T8

Vi anbefaler at avstanden mellom antennen til telematikkstyringsenheten og brukeren er større enn 35 cm ved bruk av telematikkstyringsenheten.

De forente arabiske emirater (U.A.E.)

TDRA

ER87741/20
United Arab Emirates

Storbritannia

UK
CA

USA og Canada

FCC ID: KMH-14H074-NA1
IC: 1422A-14H074NA1

This device complies with Part 15 of the FCC Rules and with Innovation, Science and Economic Development Canada's licence-exempt RSS(s). Operation is subject to the following two conditions:

1. This device may not cause harmful interference, and
2. This device must accept any interference received, including interference that may cause undesired operation.

L'émetteur/récepteur exempt de licence contenu dans le présent appareil est conforme aux CNR d'Innovation, Sciences et Développement économique Canada applicables aux appareils radio exempts de licence. L'exploitation est autorisée aux deux conditions suivantes:

1. L'appareil ne doit pas produire de brouillage;
2. L'appareil doit accepter tout brouillage radioélectrique subi, même si le brouillage est susceptible d'en compromettre le fonctionnement.

Note: Changes or modifications not expressly approved by the party responsible for compliance could void the user's authority to operate the equipment.

Nota: Tout changement apporté au dispositif sans l'approbation expresse des autorités compétentes pourrait révoquer le droit de l'utilisateur d'en faire usage.

Vietnam

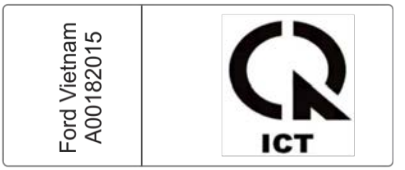

FØLERE FOR DEKKTRYKKOVERVÅKINGSSYSTEM - BILER MED: 315 MHZ-FØLERE

Enhet	Leverandør	Typebetegnelse
315 Faradays TPMS-føler	Schrader/Sensata	AG2SZ3

Argentina

RAMATEL

H-29761

Brasil

ANATEL
Agência Nacional de Telecomunicações
02109-14-08001

Israel

1. נתוני היצרן:	
יצרן :	Schrader Electronics Limited
דגם :	AG2SZ3
סיווג :	
השרות :	יבשתי נייד
אופי ציוד :	נייד

תחום תדרים (מה"ז)		הספק (האפ)	רוחב פס (קה"ז)	סוג אמצע
315.0000	315.0000	0.000006	170.00	ASK FSK

2. אישור זה בתוקף עד ליום 08/12/2022 אלא אם יבוטל/יחודש ע"י משרד התקשורת.

Jamaica

This product has been Type Approved by Jamaica: SMA – AG2SZ3

Mexico.

IFT: RLVSCFP15-1249

"La operación de este equipo está sujeta a las siguientes dos condiciones: (1) es posible que este equipo o dispositivo no cause interferencia perjudicial y (2) este equipo o dispositivo debe aceptar cualquier interferencia, incluyendo la que pueda causar su operación no deseada."

Paraguay

CONATEL

NR: 2014-07-1-000191

Taiwan

CCAM14LP0460T0

本產品符合低功率電波輻射性電機管理辦法 第十二條、第十四條等條文規定
1. 經型式認證合格之低功率射頻電機，非經許可，公司、商號或使用者均不得擅自變更頻率、加大功率或變更原設計之特性及功能。

2. 低功率射頻電機之使用不得影響飛航安全及干擾合法通信；經發現有干擾現象時，應立即停用，並改善至無干擾時方得繼續使用。
前項合法通信，指依電信法規定作業之無線電通信。
低功率射頻電機須忍受合法通信或工業、科學及醫療用電波輻射性電機設備之干擾。

Storbritannia

UK CA

USA og Canada

FCC ID: MRXAG2SZ3

IC: 2546A-AG2SZ3

This device complies with Part 15 of the FCC Rules and with Innovation, Science and Economic Development Canada's licence-exempt RSS(s). Operation is subject to the following two conditions:

1. This device may not cause harmful interference, and
2. This device must accept any interference received, including interference that may cause undesired operation.

L'émetteur/récepteur exempt de licence contenu dans le présent appareil est conforme aux CNR d'Innovation, Sciences et Développement économique Canada applicables aux appareils radio exempts de licence. L'exploitation est autorisée aux deux conditions suivantes:

1. L'appareil ne doit pas produire de brouillage;
2. L'appareil doit accepter tout brouillage radioélectrique subi, même si le brouillage est susceptible d'en compromettre le fonctionnement.

Note: Changes or modifications not expressly approved by the party responsible for compliance could void the user's authority to operate the equipment.

Nota: Tout changement apporté au dispositif sans l'approbation expresse des autorités compétentes pourrait révoquer le droit de l'utilisateur d'en faire usage.

FØLERE FOR DEKKTRYKKOVERVÅKINGSSYSTEM - BILER MED: 433 MHZ-FØLERE

Enhet	Leverandør	Typebetegnelse
434 Faradays TPMS-føler	Schrader/Sensata	AG2SZ4

Argentina

CNC COMISIÓN NACIONAL DE COMUNICACIONES

CNC ID: H-13498

Brasil

ANATEL
Agência Nacional de Telecomunicações

18962-22-08001

Kina

CMIIT ID:2014DJ1923

Den demokratiske republikken Kongo

Agréé par l'ARPTC

Nº d'homologation: HIR -0051/4/2014

Date d'homologation: 16/4/2014

Djibouti

AGREE PAR LE MCPT (REPUBLIQUE DE DJIBOUTI)
Numéro d'agrément : 198/MCPT/DDTCC
Date d'agrément : 7/9/2021

Den europeiske union (EU)

CE

Radiodirektivet 2014/53/EU (erstatter radio- og teleterminaldirektiv 1999/5/EC av 13 .juni 2016) fastslår uttrykkelig at instruksjonene for utstyr som tilsiktet sender ut radio-bølger, innbefatter referanse til "(a) frekvensbåndet/-båndene som radioutstyret brukes i; og (b) maksimal radiofrekvenseffekt overført i frekvensbåndet/-båndene som radioutstyret brukes i". I tillegg blir de generelle driftsinstruksjonene og kravene til Samsvarserklæring videreført fra radio- og teleterminaldirektivet.

Schrader Electronics Ltd. erklærer herved at radioutstyret av type AG2SZ4 innfrir direktiv 2014/53/EU. Du finner den komplette EU-samsvarserklæringen på følgende nettadresse:

https://www.schradertpms.com/en-gb/downloads

f=433.92MHz

P<10mW (e.i.r.p)

Schrader Electronics Ltd. 11 Technology Park, Belfast Road, Antrim BT41 1QS, Northern Ireland, United Kingdom.

Ghana

NCA APPROVED: 3R88M14030

Den uavhengige staten Samoa



Indonesia

Sertifikat Nomor: 90379/SDPPI/2023
PLG ID: 13493



Israel

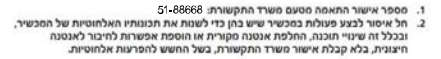
1. מספר אישור התאמה מטעם משרד התקשורת: 51-88668
2. חל איסור לבצע פעולות במכשיר שיש בהן כדי לשנות את תכונותיו האלחוטיות של המכשיר, ובכלל זה שינוי תוכנה, התלפת אנטנה מקורית או הוספת אפשרות לחיבור לאנטנה חיצונית, בלא קבלת אישור משרד התקשורת, בשל החשש להפרעות אלחוטיות.

Mauritania

AGREE PAR L'ANE MAURITANIE
Numéro d'agrément : 0842/ARE/2020
Date d'agrément : 21/09/2020

Jamaica

This product has been Type Approved by Jamaica: SMA - AG2SZ4

Mexico.

IFT: RLVSCMR15-1238

Moldova



Malaysia



HIDF16000009

Marokko

AGREE PAR L'ANRT MAROC
Numéro d'agrément: MR9098
ANRT 2014
Date d'agrément: 14/03/2014

Nigeria

Connection and use of this communications equipment is permitted by the Nigerian Communications Commission

Oman

OMAN TRA

TA-R/1752/14

D090258

Paraguay

CONATEL

NR: 2022-01-I-0032

Pakistan

Pakistan Telecommunication Authority

PTA

Approved by PTA 2020

Russland

EAC

Sierra Leone

NATCOM

TAN: 2017-002-0035

Serbia

И005 20

Singapore

Complies with IMDA Standards
DA 00461

Sør-Afrika

ICASA

TA-2014/064

Approved

Sør-Korea

MSIP-CRM-SRD-AG2SZ4

Taiwan

CCAM14LP0090T3

Thailand

(1)เครื่องโทรคมนาคมและอุปกรณ์นี้ มีความสอดคล้องตามข้อกำหนดของ กทช.

(2)เครื่องวิทยุคมนาคมนี้มีระดับการแผ่คลื่นแม่เหล็กไฟฟ้าสอดคล้องตามมาตรฐานความปลอดภัยต่อสุขภาพของมนุษย์จากการใช้เครื่องวิทยุคมนาคมที่คณะกรรมการกิจการโทรคมนาคมแห่งชาติประกาศกำหนด

Ukraina

UA.TR.028

De forente arabiske emirater (U.A.E)

TDRA

ER19543/23
United Arab Emirates

Storbritannia

UK CA

USA og Canada

FCC ID: MRXAG2SZ4
IC: 2546A-AG2SZ4

This device complies with Part 15 of the FCC Rules and with Innovation, Science and Economic Development Canada's licence-exempt RSS(s). Operation is subject to the following two conditions:

1. This device may not cause harmful interference, and
2. This device must accept any interference received, including interference that may cause undesired operation.

L'émetteur/récepteur exempt de licence contenu dans le présent appareil est conforme aux CNR d'Innovation, Sciences et Développement économique Canada applicables aux appareils radio exempts de licence. L'exploitation est autorisée aux deux conditions suivantes:

1. L'appareil ne doit pas produire de brouillage;
2. L'appareil doit accepter tout brouillage radioélectrique subi, même si le brouillage est susceptible d'en compromettre le fonctionnement.

Note: Changes or modifications not expressly approved by the party responsible for compliance could void the user's authority to operate the equipment.

Nota: Tout changement apporté au dispositif sans l'approbation expresse des autorités compétentes pourrait révoquer le droit de l'utilisateur d'en faire usage.

Vietnam



Zambia



LADEMODUL FOR TRÅDLØST TILBEHØR

Enhet	Leverandør	Typebetegnelse
Trådløs lader (WCM)	LG/BH EVS	WCFDM00N2A1 WCFDM00N2A3 WCFDM00N2A5

Argentina

CNC COMISIÓN NACIONAL DE COMUNICACIONES

CNC ID: H-26491

CNC COMISIÓN NACIONAL DE COMUNICACIONES

CNC ID: H-26492

CNC COMISIÓN NACIONAL DE COMUNICACIONES

CNC ID: H-26493

Brasil

ANATEL

Agência Nacional de Telecomunicações

12804-21-14208

Den demokratiske republikken Kongo

Agréé par l'ARPTC

Nº d'homologation: HER-062/Avril/2023

Date d'homologation: 28/4/2023

Den europeiske union

CE

Ghana

Model: WCFDM00N2A5
Sertifikat Nomor: 80112/SDPPI/2022
PLG ID: 13493

NCA APPROVED: 7ES-7M-XB1-RDR

Indonesia

Model: WCFDM00N2A1
Sertifikat Nomor: 80110/SDPPI/2022
PLG ID: 13493

Model: WCFDM00N2A3
Sertifikat Nomor: 80111/SDPPI/2022
PLG ID: 13493

Israel

1. מספר אישור התאמה מטעם משרד התקשורת : 51-80014
2. חל איסור לבצע פעולות במכשיר שיש בהן כדי לשנות את תכונותיו האלחוטיות של המכשיר, ובכלל זה שינויי תוכנה, החלפת אנטנה מקורית או הוספת אפשרות לחיבור לאנטנה חיצונית, בלא קבלת אישור משרד התקשורת, בשל החשש להפרעות אלחוטיות

1. מספר אישור התאמה מטעם משרד התקשורת : 51-80015
2. חל איסור לבצע פעולות במכשיר שיש בהן כדי לשנות את תכונותיו האלחוטיות של המכשיר, ובכלל זה שינויי תוכנה, החלפת אנטנה מקורית או הוספת אפשרות לחיבור לאנטנה חיצונית, בלא קבלת אישור משרד התקשורת, בשל החשש להפרעות אלחוטיות

1. מספר אישור התאמה מטעם משרד התקשורת : 51-80013
2. חל איסור לבצע פעולות במכשיר שיש בהן כדי לשנות את תכונותיו האלחוטיות של המכשיר, ובכלל זה שינויי תוכנה, החלפת אנטנה מקורית או הוספת אפשרות לחיבור לאנטנה חיצונית, בלא קבלת אישור משרד התקשורת, בשל החשש להפרעות אלחוטיות

Jamaica

This product has been Type Approved by Jamaica:
SMA - WCFDM00N2A.

AGREE PAR L'ANE MAURITANIE
Numéro d'agrément : 0934/ARE/2021
Date d'agrément : 23/03/2021

Malaysia

MCMC

AGREE PAR L'ANE MAURITANIE
Numéro d'agrément : 0933/ARE/2021
Date d'agrément : 23/03/2021

HIDF16000009

Mauritania

AGREE PAR L'ANE MAURITANIE
Numéro d'agrément : 0935/ARE/2021
Date d'agrément : 23/03/2021

Moldova

024

Marokko

AGREE PAR L'ANRT MAROC
Numéro d'agrément : MR 00027924ANRT 2021
Date d'agrément : 25/03/2021

AGREE PAR L'ANRT MAROC
Numéro d'agrément : MR 00027925ANRT 2021
Date d'agrément : 25/03/2021

AGREE PAR L'ANRT MAROC
Numéro d'agrément : MR 00027923ANRT 2021
Date d'agrément : 25/03/2021

Paraguay

CONATEL

NR: 2021-04-I-0202
NR: 2021-04-I-0203
NR: 2021-04-I-0204

Russland

EAC

Serbia

И005 21

Sierra Leone

NATCOM

TAN: 2021-002-0099

Sør-Afrika

TA-2021/0360

ICASA APPROVED

Singapore

Complies with IMDA Standards

DA 00461

Sør-Korea

R-R-LGE-WCFDM00N2A1

Taiwan

CCAB21LP050AT3

CCAB21LP0500T1

CCAB21LP050BT5

品名(Product name): 無線充電座
型號 (Type Designation): WCFDM00N2A1, WCFDM00N2A3, WCFDM00N2A5 產地 (Origin): 馬來西亞
額定電壓(Input rating): 12V
製造日期 (Approval date): 2021.04.21

R43208
Rolls

申請廠商名稱(Approval name): 福特六和汽車股份有限公司
申請廠商地址(Approval address): 桃園市中壢區中華路一段705號

Ukraina

UA.TR.028

Storbritannia

UKCA

De forente arabiske emirater (U.A.E.)

TDRA

ER98638/21
United Arab Emirates





USA og Canada

FCC ID: BEJWCFDM00N2A

IC: 2703H-WCFDM00N2A

This equipment generates, uses, and can radiate radio frequency energy and may cause harmful interference to radio communications. There is no guarantee that interference will not occur in a particular installation. If this equipment does cause harmful interference to radio or television reception, please consult the dealer.

This product is not end-user serviceable.

RF Radiation Exposure Statement: This equipment complies with FCC RF Radiation exposure limits set forth for an uncontrolled environment. This device and its antenna must not be co-located or operating in conjunction with any other antenna or transmitter. This equipment should be installed and operated with a minimum distance of 20cm between the radiator and your body.

This device complies with Part 15 of the FCC Rules and with Innovation, Science and Economic Development Canada's licence-exempt RSS(s). Operation is subject to the following two conditions:

1. This device may not cause harmful interference, and
2. This device must accept any interference received, including interference that may cause undesired operation.

Le présent appareil est conforme aux CNR d'Industrie Canada applicables aux appareils radio exempts de licence. L'exploitation est autorisée aux deux conditions suivantes:

1. *L'appareil ne doit pas produire debrouillage;*
2. *L'appareil doit accepter tout brouillage radioélectrique subi, même si le brouillage est susceptible d'en compromettre le fonctionnement.*

Vietnam



Zambia



ANBEFALING FOR RESERVEDELER

Kjøretøyet ditt er produsert ut fra de høyeste standarder ved bruk av kvalitetsdeler. Du bør alltid kreve at det brukes ekte Ford- og Motorcraft-deler når kjøretøyet trenger planlagt vedlikehold eller reparasjon. Du kan tydelig gjenkjenne ekte Ford- og Motorcraft-deler ved å se etter merkene Ford, FoMoCo eller Motorcraft på delene eller emballasjen.

Planlagt vedlikehold og mekaniske reparasjoner

En av de beste måtene å sørge for at kjøretøyet virker godt på i mange år, er å vedlikeholde det i tråd med våre anbefalinger, og ved å bruke deler som stemmer med våre spesifikasjoner slik de er angitt i denne instruksjonsboken.

Ekte Ford- og Motorcraft-deler oppfyller eller overgår disse spesifikasjonene.

Kollisjonsreparasjoner

Vi håper at du aldri får oppleve en kollisjon, men ulykker skjer i blant.

Originale Ford-kollisjonsreservedeler oppfyller våre strenge krav til tilpasning, finish, strukturell helhet, rustbeskyttelse og bulkmotstand. Under utviklingen av kjøretøyene våre kontrollerer vi at disse delene gir tilstrekkelig beskyttelse som samlet system. En sikker måte å få vite at du får denne grad av beskyttelse på, er å bruke ekte Ford kollisjonsreservedeler.

Garanti på reservedeler

Ekte Ford og Motorcraft reservedeler er de eneste reservedeler som har fordelen av en Ford-garanti.

Fords garanti dekker kanskje ikke kjøretøyskader som skyldes feil på deler fra andre produsenter enn Ford.

Du finner flere opplysninger i betingelsene og vilkårene for Ford-garantien.

UTSTYR FOR MOBILKOMMUNIKASJON

ADVARSEL: Forstyrrelser under kjøring kan føre til tap av kontroll over kjøretøyet, kollisjon og personskade. Vi anbefaler på det sterkeste å utvise ekstrem aktsomhet ved bruk av utstyr som kan ta fokus fra veien. Ditt primære ansvar er trygg bruk av kjøretøyet. Vi advarer mot bruk av håndholdte enheter under kjøring og oppfordrer til bruk av stemmestyrte systemer når det er mulig. Sørg for å gjøre deg kjent med alle aktuelle lokale bestemmelser for bruk av elektroniske enheter under kjøring.

Bruk av mobilt kommunikasjonsutstyr blir stadig mer viktig både i forretningslivet og på det private området. Men du må ikke risikere din egen eller andres sikkerhet når du bruker slikt utstyr. Mobil kommunikasjon kan gi bedre personlig trygghet og sikkerhet ved riktig bruk, spesielt i nødssituasjoner. Sikkerhet må ha første prioritet ved bruk av mobilt kommunikasjonsutstyr for ikke å forringe disse fordelene. Mobilt kommunikasjonsutstyr omfatter, men er ikke begrenset til, mobiltelefoner, personsøkere, bærbare e-postenheter, utstyr for tekstmeldinger og bærbare to-veis radioer.

BRUKERINFORMASJON FOR ECALL

eCall-brukerinformasjon i henhold til direktiv (EU) 2017/78, vedlegg I, del 3

1 BESKRIVELSE AV DET KJØRETØYINTERNE ECALL-SYSTEMET

1,1, Oversikt over det 112-baserte kjøretøyinterne eCall-systemet, hvordan det brukes og hvilke funksjoner det har: Se **Hva er eCall** (side 71)..

1,2, Den 112-baserte eCall-tjenesten er en offentlig gratistjeneste av allmenn interesse.

1,3, Det 112-baserte kjøretøyinterne eCall-systemet er som standard aktivert. Det aktiveres automatisk via følerne i kjøretøyet hvis det inntreffer en alvorlig ulykke. Det aktiveres også automatisk hvis kjøretøyet er utstyrt med et TPS-system som viser seg å ikke fungere når det inntreffer en alvorlig ulykke.

1,4, Det 112-baserte kjøretøyinterne eCall-systemet kan også ved behov aktiveres manuelt. Instruksjoner for manuell aktivering av systemet: Se **Utføre nødanrop manuelt** (side 71)..

1,5, Hvis det oppstår en kritisk systemsvikt som deaktiverer det 112-baserte kjøretøyinterne eCall-systemet, vil personene i kjøretøyet motta følgende varsel: Se **Indikatorer for nødanrop** (side 72)..

2 INFORMASJON OM DATABEHANDLING

2,1, Enhver behandling av personopplysninger i det 112-baserte kjøretøyinterne eCall-systemet må oppfylle personvernretningslinjene i Europaparlamentets og Europarådets direktiv 95/46/EF (1) og 2002/58/EF (2), og må spesielt ta hensyn til behovet for å beskytte fysiske personers grunnleggende interesser, jf. artikkel 7(d), i direktiv 95/46/EF (3).

2,2, Behandling av slike data er strengt begrenset til å sikre håndtering av eCall-nødanrop til det felleseuropeiske alarmnummeret 112.

2,3, Typer data og mottakere av dataene.

2,3,1, Det 112-baserte kjøretøyinterne eCall-systemet kan bare samle inn og behandle følgende data:

- Understellsnummer
- Kjøretøytype (personbiler eller lette kommersielle kjøretøy).
- Type drivstoff i kjøretøyet (bensin/diesel/CNG/LPG/elektrisk/hydrogen).
- De tre siste geografiske posisjonene og kjøreretningen til kjøretøyet.

– Loggfil for automatisk aktivering av systemet og tilhørende tidsstempel.
– Eventuell tilleggsdata (hvis aktuelt): Se **Nødoppringingssystemdata** (side 31)..

2,3,2, Mottakerne av data som behandles av det 112-baserte kjøretøyinterne eCall-systemet, er de aktuelle alarmsentralene som av offentlige myndigheter i det gjeldende landet der området er lokalisert, er utpekt til å være de første som mottar og håndterer eCall til det felleseuropeiske alarmnummeret 112.
Tilleggsinformasjon (hvis tilgjengelig): –

2,4, Rutiner for databehandling.

2,4,1, Det 112-baserte kjøretøyinterne eCall-systemet er utformet slik at det sikrer at data i systemets minne ikke er tilgjengelige utenfor systemet før et eCall-anrop utløses.
Eventuelle tilleggsmerknader: –

2,4,2, Det 112-baserte kjøretøyinterne eCall-systemet er utformet slik at det ikke kan spores, og det er ikke underlagt kontinuerlig sporing i normal driftstilstand.
Eventuelle tilleggsmerknader: –

2,4,3, Det 112-baserte kjøretøyinterne eCall-systemet er utformet slik at data i systemets internminne slettes automatisk og fortløpende.

2,4,3,1, Kjøretøyets stillingsdata overskrives løpende i systemets internminne, slik at maksimalt tre av kjøretøyets siste stillinger lagres for å sikre systemets normale funksjon.

2,4,3,2, Loggfilen med aktivitetsdata i det 112-baserte kjøretøyinterne eCall-systemet blir ikke lagret lengre enn nødvendig for håndteringen av eCall-nødanropet og aldri lengre enn 13 timer etter at nødanropet ble utløst.
Eventuelle tilleggsmerknader: –

2,5, Muligheter for den registrerte til å utøve sine rettigheter.

2,5,1, Den registrerte (kjøretøyets eier) har rett til å få tilgang til opplysninger og ved behov korrigere, slette eller blokkere opplysninger som omhandler egen person, og som ikke er behandlet i overensstemmelse med bestemmelsene i direktiv 95/46/EF. En eventuell tredjepart som har gått videreformidlet slike opplysninger, underrettes om enhver korrigering, sletting eller blokkering som er foretatt i overensstemmelse med det nevnte direktivet, med mindre dette viser seg å være umulig eller medfører uforholdsmessig mye arbeid.

2,5,2, Den registrerte har rett til å klage til den kompetente personvernmyndigheten hvis vedkommende vurderer det slik at egne rettigheter er krenket som følge av behandlingen av personopplysninger.

2,5,3, Kontakt den serviceansvarlige for håndtering av tilgangsforespørsler (hvis slike foreligger): Kontakt den ansvarlige for personvern ved din lokale alarmsentral.

(1) Europaparlamentets og Europarådets direktiv 95/46/EF av 24. oktober 1995 om beskyttelse av fysiske personer i forbindelse med behandling av personopplysninger og om fri utveksling av slike opplysninger (EFT L 281 av 23.11.1995, s. 31).

(2) Europaparlamentets og Europarådets direktiv 2002/58/EF av 12. juli 2002 om behandling av personopplysninger og beskyttelse av personvernet i den elektroniske kommunikasjonssektoren (Direktivet om personvern og elektronisk kommunikasjon) (EFT L 201 av 31.7.2002, s. 37).

(3) Direktivet 95/46/EF oppheves ved Europaparlamentets og Europarådets forordning (EU) 2016/679 av 27. april 2016 om beskyttelse av fysiske personer i forbindelse med behandling av personopplysninger og om fri utveksling av slike opplysninger (Personvernforordningen) (EFT L 119 av 4.5.2016, s. 1). Forordningen trer i kraft 25. mai 2018.

3 INFORMASJON OM TREDJEPARTSTJENESTER ELLER ANDRE TILLEGGSTJENESTER (HVIS MONTERT)

3,1, Beskrivelse av bruken av og funksjonene i TPS-systemet/ekstratjenesten: Kjøretøyet kan være utstyrt med et modem som gir mulighet for nødanrop (eCall), automatiske programvareoppdateringer og andre tjenester. Se informasjonen i denne instruksjonsboken eller i FordPass-appen for en beskrivelse av tjenestene. Vi tilbyr et 112-basert kjøretøyinternt eCall-system, men ikke et TPS eCall-system.

3,2, Enhver behandling av personopplysninger via TPS-systemet/andre ekstratjenester må være i overensstemmelse med personvernretningslinjene i direktiv 95/46/EF og 2002/58/EF.

3,2,1, Juridisk grunnlag for bruken av TPS-systemet og/eller ekstratjenester samt databehandling via disse: Informasjon om det juridiske grunnlaget for behandling av personlige opplysninger via ekstratjenester finner du i personvernretningslinjene for de aktuelle tjenestene du abonnerer på. Du finner disse personvernopplysningene i FordPass-appen eller på ditt lokale Ford-nettsted.

3,3, TPS-systemet og/eller andre ekstratjenester kan bare behandle personopplysninger etter den registrertes uttrykkelige samtykke (kjøretøyets eier(e)).

3,4, Metoder for databehandling via TPS-systemet og/eller andre ekstratjenester, herunder eventuelle nødvendige tilleggsopplysninger om sporbarhet, sporing og behandling av personopplysninger: Se personvernopplysningene i FordPass-appen eller på det lokale Ford-nettstedet.

3,5, Eieren av et kjøretøy som er utstyrt med et TPS eCall-systemet og/eller andre ekstratjenester ut over det 112-baserte kjøretøyinterne eCall-systemet, har rett til å velge å bruke det 112-baserte kjøretøyinterne eCall-systemet i stedet for TPS eCall-systemet og de andre ekstratjenestene.

3,5,1, Kontaktopplysninger for håndtering av forespørsel om deaktivering av TPS eCall-systemet: Det er mulig å deaktivere alle ekstratjenester unntatt eCall. Hvis du vil vite mer om hvordan du deaktiverer alle merverditjenester med unntak av eCall, kan du søke i Ask Ford på det lokale Ford-nettstedet, sende en e-post til Fords kundestøtte via FordPass-appen, eller skrive til e-postadressen som står på det lokale Ford-nettstedet.

LISENSAVTALE

LISENSAVTALE FOR SLUTTBRUKER (EULA) FOR KJØRETØYPROGRAMVARE

- Du ("du" eller "din") har anskaffet et kjøretøy der flere enheter, herunder SYNC ® og ulike kontrollmoduler (ENHETER) inkluderer programvare som er lisensiert eller eid av Ford Motor Company samt datterselskaper (FORD MOTOR COMPANY). Disse programvareproduktene fra FORD MOTOR COMPANY, samt tilhørende medier, trykt materiale og "online" eller elektronisk dokumentasjon (PROGRAMVARE) er beskyttet av internasjonale lover og avtaler om åndsverk. PROGRAMVAREN blir lisensiert, ikke solgt. Med enerett.
- PROGRAMVAREN kan brukes sammen med og/eller kommunisere med, eller kan senere bli oppgradert til å brukes sammen med og/eller kommunisere med tilleggsprogramvare og/eller systemer levert av FORD MOTOR COMPANY.

IKKE BRUK ENHETENE ELLER KOPIER PROGRAMVAREN HVIS DU IKKE AKSEPTERER DENNE LISENSAVTALEN FOR SLUTTBRUKERE ("EULA"). EVENTUELL BRUK AV PROGRAMVAREN, HERUNDER BRUK PÅ ENHETEN, TOLKES SOM AT DU AKSEPTERER DENNE LISENSAVTALEN FOR SLUTTBRUKERE (ELLER STADFESTER TIDLIGERE SAMTYKKE).

INNVILGELSE AV PROGRAMVARELISENS: Gjennom denne lisensavtalen for sluttbrukere innvilges du følgende lisens:

- Du kan bruke PROGRAMVAREN slik den er installert på ENHETENE, og slik den på annen måte samhandler med systemer og/eller tjenester levert av eller via FORD MOTOR COMPANY eller tredjeparts leverandører av programvare og tjenester.

Beskrivelse av andre rettigheter og begrensninger.

- **Talegjenkjenning:** Hvis PROGRAMVAREN omfatter komponenter for talegjenkjenning, må du være oppmerksom på at talegjenkjenning er en statistisk prosess der det uunngåelig vil forekomme gjenkjenningsfeil. Verken FORD MOTOR COMPANY eller dets leverandører er ansvarlig for eventuelle skader som måtte oppstå på grunn av feil i talegjenkjenningsprosessen. Det er ditt ansvar å overvåke eventuelle talegjenkjenningsfunksjoner i systemet.
- **Begrensninger med hensyn til omvendt utvikling, dekompilering og demontering:** Det er ikke tillatt verken for deg eller andre å dekompilere, oversette, dekonstruere eller foreta omvendt utvikling av PROGRAMVAREN, eller forsøke å avdekke eventuell kildekode eller ideer/algoritmer som ligger til grunn for PROGRAMVAREN. Dette gjelder unntatt i den grad slik aktivitet er uttrykkelig tillatt iht. gjeldende lov til tross for denne begrensningen, eller i den grad som tillates iht. lisensvilkårene for eventuelle åpne kildekomponenter som er inkludert i PROGRAMVAREN.
- **Begrensninger for distribuering, kopiering, endring og oppretting av avledede arbeider:** Det er ikke tillatt å distribuere, kopiere, foreta endringer i eller lage avledede arbeider basert på PROGRAMVAREN, unntatt og kun i den grad slik aktivitet er uttrykkelig tillatt iht. gjeldende lov til tross for denne begrensningen, eller i den grad som tillates iht. lisensvilkårene for eventuelle åpne kildekomponenter som er inkludert i PROGRAMVAREN.
- **Enkel lisensavtale for sluttbrukere:** Sluttbrukerdokumentasjonen for ENHETENE og tilhørende systemer og tjenester kan inneholde flere lisensavtaler for sluttbrukere, for eksempel flere oversettelser og/eller flere medieversjoner (f.eks. i brukerdokumentasjonen og i programvaren). Selv om du mottar flere lisensavtaler for sluttbrukere, får du lisens for bruk av bare én (1) kopi av PROGRAMVAREN.
- **Overføring av PROGRAMVARE:** Du kan bare overføre rettighetene dine permanent under denne lisensavtalen for sluttbrukere i forbindelse med et salg eller en overføring av ENHETENE, forutsatt at du ikke beholder noen kopier, at du overfører all PROGRAMVARE (medregnet alle komponentdeler, medier og trykt materiale, alle oppgraderinger, og hvis aktuelt, alle sertifikater for ekthet), og at mottaker aksepterer vilkårene i denne lisensavtalen for sluttbrukere. Hvis PROGRAMVAREN er en oppgradering, må en overføring omfatte alle tidligere versjoner av PROGRAMVAREN.
- **Oppsigelse:** Uten å berøre andres rettigheter kan FORD MOTOR COMPANY si opp denne lisensavtalen for sluttbrukere hvis du ikke overholder vilkårene og betingelsene i denne EULA.
- **Internett-baserte tjenestekomponenter:** PROGRAMVAREN kan inneholde komponenter som aktiverer og legger til rette for bruk av bestemte Internett-baserte tjenester. Du bekrefter og godtar at FORD MOTOR COMPANY, tredjeparts leverandører av programvare og tjenester, datterselskaper og/eller utpekte agenter automatisk kan kontrollere

versjonen av PROGRAMVAREN og/eller tilhørende komponenter du bruker, og at de kan levere oppgraderinger eller tilegg til PROGRAMVAREN, som kan lastes ned automatisk til ENHETENE.

- **Ekstra programvare/tjenester:** PROGRAMVAREN kan tillate at FORD MOTOR COMPANY, tredjeparts leverandører av programvare og tjenester, datterselskaper og/eller utpekte agent leverer eller gjør tilgjengelig for deg PROGRAMVARE-oppdateringer, supplementer, tilleggskomponenter eller Internett-baserte tjenestekomponenter for PROGRAMVAREN etter den datoen da du får den første kopien av PROGRAMVAREN (Supplerende komponenter). PROGRAMVARE-oppdateringer kan medføre tilleggskostnader fra leverandøren av trådløstjenester. Hvis FORD MOTOR COMPANY eller tredjeparts leverandører av programvare og tjenester leverer eller gjør tilgjengelig for deg supplerende komponenter, og ingen andre EULA-vilkår leveres sammen med de supplerende komponentene, gjelder vilkårene i denne EULA-en. FORD MOTOR COMPANY, datterselskaper og/eller utpekte agenter forbeholder seg retten til å avbryte, uten ansvar, alle Internett-baserte tjenester som leveres eller gjøres tilgjengelig for deg gjennom bruken av PROGRAMVAREN.
- **Koblinger til tredjeparts nettsteder:** PROGRAMVAREN kan gi deg mulighet til å koble til tredjeparts nettsteder. Tredjeparts nettsteder kontrolleres ikke av FORD MOTOR COMPANY eller selskapets datterselskaper og/eller utpekte agenter. FORD MOTOR COMPANY samt datterselskaper og/eller utpekte agenter kan ikke holdes ansvarlig for (i) innholdet på tredjeparts nettsteder, koblinger på tredjeparts nettsteder, eller endringer eller oppdateringer på tredjeparts nettsteder, eller (ii) webcasting eller annen form for overføring fra tredjeparts nettsteder. Hvis PROGRAMVAREN har koblinger til tredjeparts nettsteder, leveres disse koblingene til deg som et hjelpemiddel, og er ikke å tolke som at FORD MOTOR COMPANY samt datterselskaper og/eller utpekte agenter støtter det aktuelle tredjeparts nettstedet.
- **Forpliktelse til å kjøre ansvarlig:** Du anerkjenner din forpliktelse til å kjøre ansvarlig og til å ha oppmerksomheten rettet mot veien. Les og følg bruksanvisningene for ENHETENE. Disse er viktige for sikkerheten, og du overtar all risiko knyttet til bruk av ENHETENE.

MEDIER FOR OPPGRADERINGER OG GJENOPPRETTING: Hvis FORD MOTOR COMPANY leverer PROGRAMVAREN atskilt fra ENHETENE (f.eks. på en ROM-brikke / CD ROM-plate eller via nedlasting fra Internett) og den er merket med "Bare for oppgradering" eller "Bare for gjenoppretting", kan du installere én (1) kopi av PROGRAMVAREN på ENHETENE. Denne blir da en erstatningskopi for den eksisterende PROGRAMVAREN, og må brukes i samsvar med denne EULA-en og eventuelle EULA-tilleggsvilkår som følger med PROGRAMVAREN for oppdatering.

ÅNDSVERKSRETTIGHETER: Alle utgivelses- og åndsverksrettigheter i og for PROGRAMVAREN (herunder alle bilder, fotografier, animasjoner, videoer og all lyd, musikk, tekst og appleter som inngår i PROGRAMVAREN), det medfølgende trykte materialet, og alle kopier av PROGRAMVAREN eies av FORD MOTOR COMPANY eller selskapets datterselskaper eller leverandører. PROGRAMVAREN blir lisensiert, ikke solgt. Du kan ikke kopiere det trykte materialet som følger med PROGRAMVAREN. Alle utgivelses- og åndsverksrettigheter i og for innhold som det gis tilgang til ved bruk av PROGRAMVAREN, er de respektive innholdseiernes eiendom og kan være beskyttet av gjeldende opphavsrett eller andre lover og avtaler for åndsverk. Denne EULA-en gir deg ingen rettigheter til å bruke dette innholdet utover tiltenkt bruk. Alle rettigheter som ikke innvilges spesifikt under denne EULA-en, er forbeholdt FORD MOTOR COMPANY, selskapets datterselskaper, og tredjeparts leverandører av programvare og tjenester. Bruk av nettbaserte tjenester som kan nås via PROGRAMVAREN, kan være underlagt de respektive vilkårene for bruk av slike tjenester. Hvis denne PROGRAMVAREN inneholder dokumentasjon som er levert bare i elektronisk form, kan du skrive ut én kopi av denne dokumentasjonen.

EKSPORTRESTRIKSJONER: Du erkjenner at PROGRAMVAREN er underlagt amerikansk eksportjurisdiksjon og EU-eksportjurisdiksjon. Du godtar å følge alle gjeldende internasjonale og nasjonale lover som gjelder for PROGRAMVAREN, medregnet USA. Eksportadministrasjonsforskrifter, så vel som sluttbruker- og sluttbruksrestriksjoner og restriksjoner for bestemmelsessted gitt av USA og andre regjeringer.

VAREMERKER: Denne EULA-en gir deg ingen rettigheter i forbindelse med varemerker eller tjenestemerker for FORD MOTOR COMPANY, selskapets datterselskaper og tredjeparts leverandører av programvare eller tjenester.

PRODUKTSTØTTE: Se instruksjonene fra FORD MOTOR COMPANY, som følger med dokumentasjonen for ENHETENES produktstøtte – f.eks. instruksjonsboken.

Hvis du har spørsmål angående denne EULA-en, eller ønsker å kontakte FORD MOTOR COMPANY av andre årsaker, kan du bruke adressen som er oppført i dokumentasjonen for ENHETENE.

Ikke ansvar for visse skader: MED UNNTAK AV DET SOM ER FORBUDT VED LOV, KAN FORD MOTOR COMPANY, SELSKAPETS DATTERSELSKAPER ELLER TREDJEPARTS LEVERANDØRER AV PROGRAMVARE ELLER TJENESTER IKKE HOLDES ANSVARLIG FOR INDIREKTE SKADER, SPESIELLE SKADER, FØLGESKADER ELLER TILFELDIGE SKADER SOM FØLGE AV ELLER I FORBINDELSE MED BRUKEN AV ELLER YTELSEN TIL PROGRAMVAREN. DENNE BEGRENSNINGEN GJELDER SELV OM ALLE BOTEMIDLER MISLYKKES MED SIN GRUNNLEGGENDE HENSIKT. DET GIS INGEN GARANTIER UTOVER DEM SOM ER UTTRYKKELIG GITT FOR DET NYE KJØRETØYET.

SYNC® Viktige sikkerhetsopplysninger om kjøretøyet. Les og følg instruksjonene:

- Før du bruker SYNC®-systemet, må du lese og følge alle instruksjoner og sikkerhetsopplysninger som gis i denne sluttbrukerhåndboken (Instruksjonsboken). Hvis forholdsreglene i instruksjonsboken ikke tas hensyn til, kan det føre til en ulykke eller alvorlige personskader.

Ranger (TRA, TRB) Vehicles Built From: 01-11-2024, CG4010noNOR noNOR, Edition date: 202407, DOM

Generell betjening

- **Stemmekommandokontroll**: Enkelte funksjoner i SYNC®-systemet kan bare utføres ved bruk av stemmekommandoer. Ved å bruke stemmekommandoer under kjøring kan du betjene systemet uten å ta hendene fra rattet eller ta blikket av veien.
- **Se lenge på skjermen:** Ikke bruk noen funksjoner som krever at du ser lenge på skjermen under kjøring. Kjør til side på en trygg og sikker måte før du bruker en funksjon i systemet, som krever lengre oppmerksomhet.
- **Innstilling av lydstyrke:** Ikke sett lydstyrken svært høyt. Hold lydstyrken på et nivå som gjør at du fortsatt kan høre trafikk og uttrykningssirener mens du kjører. Hvis du kjører uten å kunne høre slike lyder, kan det forårsake ulykker.
- **Navigasjonsfunksjoner:** Alle navigasjonsfunksjoner i systemet har til hensikt å gi detaljerte instruksjoner, slik at du kommer til ønsket reisemål. Sørg for at alle personer som skal bruke systemet, leser instruksjonene og sikkerhetsinformasjonen godt og følger dem.
- **Forstyrrelsesrisiko:** Alle navigasjonsfunksjoner kan kreve manuelt (ikke muntlig) oppsett. Forsøk på å utføre slikt oppsett eller å legge inn data under kjøring, kan avlede oppmerksomheten din. Dette kan forårsake ulykker eller alvorlig personskade. Stopp kjøretøyet på en trygg og lovlig måte før du foretar slike handlinger.
- **Bruk skjønn:** Alle navigasjonsfunksjoner tilbys kun som hjelpemidler. Du må selv avgjøre hvordan du vil kjøre basert på dine observasjoner av lokale forhold og eksisterende trafikkforskrifter. Ingen funksjoner er ment å skulle erstatte bruken av skjønn. Ingen ruteforslag fra systemet erstatter lokale trafikkregler eller din personlige vurdering av eller kunnskap om sikker kjøring.
- **Rutesikkerhet:** Ikke følg ruteforslagene hvis de fører til en usikker eller ulovlig manøver, hvis de kan bringe deg i en utrygg situasjon, eller hvis det vil føre deg til et område som du anser som usikkert. Det er føreren som har det endelige ansvaret for sikker bruk av kjøretøyet, og som derfor må vurdere om det er trygt å følge de foreslåtte ruteforslagene.
- **Mulige unøyaktigheter i kart:** Kart som brukes av dette systemet, kan være unøyaktige på grunn av endrede veier, trafikkontroller eller kjøreforhold. Foreta en nøye vurdering og bruk sunn fornuft når du følger de foreslåtte rutene.
- **Nødhjelpstjenester:** Ikke stol blindt på navigasjonsfunksjonene i systemet når du trenger nødhjelp. Spør lokale myndigheter eller en operatør for nødhjelpstjenesten om hvor disse stedene ligger. Det er ikke sikkert at alle nødhjelpstjenester, som for eksempel politi, brannstasjoner, sykehus og klinikker, ligger i kartdatabasen for slike navigasjonsfunksjoner.

Ansvar og risikoovertakelse fra din side

- Du samtykker i følgende:(a) Ikke bruk PROGRAMVAREN under kjøring på en måte som er i strid med loven eller gjør at du distraheres.(b) Ikke bruk PROGRAMVAREN med for høy lydstyrke, da dette medfører en betydelig risiko for hørselsskader.(c) Det er ikke sikkert at PROGRAMVAREN er kompatibel med nye eller andre versjoner av et operativsystem eller tredjeparts programvare/tjenester, og PROGRAMVAREN kan potensielt føre til kritisk svikt i operativsystemet eller tredjeparts programvare/tjenester.(d) Eventuelle tredjeparts tjenester du får tilgang til gjennom PROGRAMVAREN, eller eventuell tredjeparts programvare du bruker sammen med PROGRAMVAREN, (i) kan kreve en ekstra tilgangsavgift, (ii) vil kanskje ikke fungere riktig / kontinuerlig / feilfritt, (iii) kan endre streamingformater eller avbryte drift, (iv) kan inneholde erotisk, blasfemisk eller støtende innhold, og (v) kan inneholde trafikk-, vær-, finans-, sikkerhetsinformasjon eller annet innhold som er unøyaktig, feil eller villedende, og(e) Bruk av PROGRAMVAREN kan medføre tilleggskostnader fra leverandøren av trådløstjenester (WSP). Eventuelle data- eller minuttmålere som er inkludert i programvaren, er bare for referanse, og kan ikke garanteres å være nøyaktige.
- Når du bruker PROGRAMVAREN, overtar du fullt ansvar for og all risiko knyttet til punktene som presenteres under punkt (a) – (e) ovenfor.

Fraskrivelse av garantiansvar

DU ANERKJENNER OG GODTAR UTTRYKKELIG AT BRUKEN AV ENHETENE OG PROGRAMVAREN UTELUKKENDE FOREGÅR PÅ EGEN RISIKO OG AT HELE RISIKOEN HVA ANGÅR TILFREDSSTILLENDE KVALITET, YTELSE, KOMPATIBILITET, NØYAKTIGHET OG INNSATS, LIGGER HOS DEG. TIL DEN YTTERSTE GRAD DET ER TILLATT VED GJELDENDE LOV, LEVERES PROGRAMVAREN OG ALL TREDJEPARTSPROGRAMVARE ELLER TREDJEPARTSTJENESTER "SOM DE ER" OG "SOM TILGJENGELIG", MED ALLE EVENTUELLE DEFEKTER OG UTEN NOEN FORM FOR GARANTI, OG FORD MOTOR COMPANY FRASIER SEG HERVED ALLE GARANTIER OG FORHOLD RELATERT TIL PROGRAMVAREN, TREDJEPARTSPROGRAMVARE OG TREDJEPARTSTJENESTER, ENTEN DE ER UTTRYKT, ANTATT ELLER LOVFESTET, MEN IKKE BEGRENSET TIL DE UTTRYKTE GARANTIENE OG/ELLER BETINGELSENE FOR SALGBARHET, FOR TILFREDSSTILLENDE KVALITET, FOR EGNETHET FOR EN SPESIELL HENSIKT, FOR STILLE BENYTTELSE OG IKKE-KRENKELSE AV TREDJEPARTSRETTIGHETER. FORD MOTOR COMPANY GARANTERER IKKE (a) MOT INTERFERENS I DIN BRUKEROPPLEVELSE AV PROGRAMVAREN, TREDJEPARTSPROGRAMVARE ELLER TREDJEPARTSTJENESTER, (b) AT PROGRAMVAREN, TREDJEPARTSPROGRAMVARE ELLER TREDJEPARTSTJENESTER OPPFYLLER KRAVENE DINE, (c) AT BRUKEN AV PROGRAMVAREN, TREDJEPARTSPROGRAMVARE ELLER TREDJEPARTSTJENESTER KOMMER TIL Å VÆRE UAVBRUTT ELLER FEILFRI, (d) ELLER AT DEFEKTER I PROGRAMVAREN, TREDJEPARTSPROGRAMVARE ELLER

TREDJEPARTSTJENESTER KOMMER TIL Å BLI RETTET OPP. INGEN MUNTLIG ELLER SKRIFTLIG INFORMASJON ELLER RÅDGIVNING GITT AV FORD MOTOR COMPANY, ELLER AUTORISERTE REPRESENTANTER, SKAL UTGJØRE EN GARANTI. SKULLE PROGRAMVAREN, TREDJEPARTSPROGRAMVARE ELLER TREDJEPARTSTJENESTER VISE SEG Å VÆRE DEFEKTE, PÅTAR DU DEG HELE KOSTNADEN FOR ALLE NØDVENDIGE SERVICEHANDLINGER, REPARASJONER ELLER KORREKSJONER. ENKELTE JURISDIKSJONER TILLATER IKKE ANSVARSFRASKRIVELSER AV ANTATTE GARANTIER ELLER BEGRENSNINGER AV FORBRUKERES GJELDENDE LOVFESTEDE RETTIGHETER. DET ER DERFOR IKKE SIKKERT AT ANSVARSFRASKRIVELSEN OVENFOR GJELDER FOR DEG. DEN ENESTE GARANTIEN SOM FORD MOTOR COMPANY GIR DEG, ER ANGITT I GARANTIINFORMASJONEN SOM FØLGER MED INSTRUKSJONSBOKEN. I DEN GRAD DET FINNES NOEN KONFLIKTER MELLOM VILKÅRENE I DETTE AVSNITTET OG GARANTIHEFTET, SKAL GARANTIHEFTET STYRE.

Gjeldende lov, møtested, jurisdiksjon

- Denne lisensavtalen for sluttbrukere og din bruk av PROGRAMVAREN er underlagt lovene som gjelder i den amerikanske delstaten Michigan. Din bruk av PROGRAMVAREN kan også være underlagt andre lokale, statlige, nasjonale eller internasjonale lover. Alle søksmål som oppstår på grunn av, eller relatert til, denne lisensavtalen for sluttbrukere, skal utelukkende fremlegges og behandles i en domstol for staten Michigan, som befinner seg i Wayne County, eller i United States District Court for det østre distriktet i Michigan. Du samtykker herved i å underordne deg den personlige jurisdiksjonen til en domstol for staten Michigan, som befinner seg i Wayne County, og United States District Court for det østre distriktet i Michigan for alle tvister som oppstår som følge av denne lisensavtalen for sluttbrukere.

Bindende voldgift og fraskrivelse av gruppesøksmål

(a) Anvendelse. Dette avsnittet gjelder for all tvister MED UNNTAK AV AT DET IKKE INKLUDERER TVISTER RELATERT TIL BRUDD PÅ OPPHAVSRETT, ELLER FOR HÅNDHEVELSE ELLER VALIDERING AV DINE, FORD MOTOR COMPANYS ELLER NOEN AV FORD MOTOR COMPANYS LISENSINNEHAVERES ÅNDSVERKSRETTIGHETER. Tvist betyr alle tvister, handlinger eller andre kontroverser mellom deg og FORD MOTOR COMPANY, med unntak av unntakene som er ført opp ovenfor, angående PROGRAMVAREN (inkludert prisen) eller denne lisensavtalen for sluttbrukere, enten dette gjelder kontrakt, garanti, tort, vedtekter, reguleringer, forordninger eller på annen rimelig basis.

(b) Varsel om tvistemål. I tilfelle det skulle forekomme et tvistemål, må du eller FORD MOTOR COMPANY gi den andre parten et varsel om tvistemål, som er en skriftlig erklæring med navnet, adressen og kontaktinformasjonen til parten som gir den, faktaene som utgjør bakgrunnen for tvistemålet og godtgjørelsen som kreves. Du og FORD MOTOR COMPANY vil prøve å løse alle tvistemål ved hjelp av uformelle forhandlinger i løpet av 60 dager fra datoen varselet om tvistemål ble sendt ut. Etter 60 dager kan du eller FORD MOTOR COMPANY begynne voldgiften.

(c) Forliksråd. Du kan også gå til sak med alle tvistemål i forliksrådet i fylket du bor i eller FORD MOTOR COMPANYS hovedsete for forretningsdrift, hvis tvistemålet oppfyller alle kravene for en høring i forliksrådet. Du kan gå til sak i forliksrådet uavhengig av om du meglet uformelt først.

(d) Bindende voldgift. Hvis du og FORD MOTOR COMPANY ikke løser eventuelle tvistemål med uformell megling eller i forliksrådet, blir alle andre forsøk på å løse tvistemål utelukkende utført med bindende voldgift. Du frasier deg retten til å rettsforfølge (eller delta som part eller gruppemedlem) tvistemål i domstoler foran en dommer eller jury. Alle tvistemål skal i stedet løses med en nøytral voldgiftsmann. Denne avgjørelsen er endelig med unntak av en begrenset ankerett under Federal Arbitration Act. Alle domstoler med jurisdiksjon over partene kan håndheve voldgiftsdommen.

(e) Fraskrivelse av gruppesøksmål. Alle prosedyrer som inngås for å løse eller saksforfølge tvistemål av noen slag, skal utelukkende utføres på en individuell basis. Verken du eller FORD MOTOR COMPANY kommer til å få noen tvistemål hørt som gruppesøksmål, som et privat fellesskapelig søksmål eller i noen andre prosedyrer der noen part handler eller foreslår å handle på en representativ måte. Ingen voldgift eller prosedyre kan kombineres med en annen uten skriftlig forhåndsgodkjenning fra alle partene i alle påvirkede voldgifter eller prosedyrer.

(f) Voldgiftsprosedyre. All voldgift skal utføres av American Arbitration Association (AAA) under sine kommersielle voldgiftsregler. Hvis du er en privatperson og bruker PROGRAMVAREN til personlig bruk eller kjøretøysbruk, eller hvis verdien på tvistemålet er på USD 75 000 eller mindre, uavhengig av om du er en privatperson eller hvordan du bruker PROGRAMVAREN, gjelder også AAAs tilleggsprosedyrer for forbrukerrelaterte tvistemål. For å starte en voldgift må du sende inn et Commercial Arbitration Rules Demand for Arbitration-skjema til AAA. Du kan be om en høring via telefon eller personlig ved å følge reglene til AAA. Ved tvistemål som gjelder USD 10 000 eller mindre, foregår alle høringer over telefon hvis ikke voldgiftsmannen har en god grunn for å holde en personlig høring istedenfor. Du finner mer informasjon på adr.org eller du kan ringe 1-800-778-7879. Du samtykker i å bare starte voldgift i landet du bor i eller FORD MOTOR COMPANYS hovedsete for forretningsdrift. Voldgiftsmannen kan idømme deg individuelt samme erstatningskrav som en domstol kan. Voldgiftsmannen kan bare avgi dommer om deklaratoriske eller midlertidige forføyninger til deg individuelt, og bare i den grad det er påkrevd for å oppfylle ditt individuelle krav.

(g) Voldgiftsgebyr og insentiver.

- I. Tvistemål som gjelder USD 75 000 eller mindre. FORD MOTOR COMPANY kommer hurtig til å tilbakebetale saksomkostningene dine og betale avgiftene og omkostningene til AAA og voldgiftsmann. Hvis du avslår FORD MOTOR COMPANYS siste skriftlige forlikstilbud som ble fremlagt før voldgiftsmannen ble utpekt (siste skriftlige tilbud), tvistemålet går hele veien til en voldgiftsmanns avgjørelse (kalt erstatning), og voldgiftsmannen tildeler deg en større erstatning enn det siste skriftlige tilbudet, gir FORD MOTOR COMPANY deg tre insentiver: (1) betale den største erstatningen eller USD 1000; (2) betale det dobbelte av dine advokatomkostninger; og (3)

tilbakebetale alle kostnader (inkludert omkostninger for ekspertvitner) som advokaten på en rimelig måte akkumulerer for å undersøke, forberede og forfølge kravet ditt i voldgiften. Voldgiftsmannen avgjør beløpene.

- ii. Tvistemål som gjelder mer enn USD 75 000. AAA-reglene styrer betalingen av saksomkostninger og avgiftene og omkostningene til AAA og voldgiftsmann.
- iii. Tvistemål som involverer alle beløp. I alle voldgifter startet av deg kommer FORD MOTOR COMPANY bare til å søke å få tilbake sine avgifter og omkostninger for AAA eller voldgiftsmann, eller dine saksomkostninger hvis disse er blitt tilbakebetalt, hvis voldgiftsmannen vurderer voldgiften som useriøs eller fremlagt for en upassende hensikt. Ved alle voldgifter som blir startet av FORD MOTOR COMPANY, betaler selskapet alle kostnader relatert til saksomkostninger, AAA og voldgiftsmann. Det vil ikke søke om tilbakebetaling av sine advokatutgifter fra deg for noen voldgifter. Avgifter og utgifter blir ikke tatt med i beregningen for hvor mye et tvistemål omfatter.

(h) Eventuelle krav eller tvistemål må sendes inn i løpet av ett år. I den grad det er tillatt ved lov, må alle krav eller tvistemål under denne lisensavtalen for sluttbrukere som denne delen gjelder, sendes inn i løpet av ett år til forliksrådet (del c) eller til voldgift (del D). Ettårsperioden begynner når kravet eller tvisten først sendes inn. Hvis slike krav eller tvistemål ikke sendes inn innen ett år, blir de permanent blokkert.

(i) Ugyldighet. Hvis fraskrivelsen av gruppesøksmål (del e) viser seg å være ulovlig eller umulig å håndheve i alle eller noen deler av tvistemålet, skal ikke den delen av del e gjelde for disse delene. Disse delene skal i stedet gjøres ugyldige og videreføres til en domstol mens de gjenværende delene fortsetter i voldgift. Hvis noen annen forordning i den delen av del e viser seg å være ulovlig eller ugjennomførlig, skal den forordningen gjøres ugyldig mens resten av del e forblir rettskraftig.

Sluttbrukeravtale for TeleNav-programvaren

Les disse vilkårene og betingelsene grundig før du bruker TeleNav-programvaren. Ved å bruke TeleNav-programvaren, viser du at du godtar disse vilkårene og betingelsene. Hvis du ikke godtar disse vilkårene og betingelsene, må du ikke bryte seglet på pakken, og ikke starte eller på annen måte bruke TeleNav-programvare. TeleNav kan omarbeide denne avtalen og retningslinjene for personvern, med eller uten varsel til deg. Du godtar å gå til http://www.telenav.com av og til for å lese gjennom den til enhver tid gjeldende versjonen av denne avtalen og retningslinjene for personvern.

1. Sikker og lovlig bruk

Du er bevisst på at det å rette oppmerksomhet mot TeleNav-programvaren kan utgjøre en risiko for skade eller død for deg og andre i situasjoner som ellers krever din fulle oppmerksomhet, og du godtar derfor å rette deg etter følgende ved bruk av TeleNav-programvaren:

(a) Følg alle trafikkregler og ellers kjør forsiktig.

(b) Foreta dine egne vurderinger under kjøringen. Hvis du føler at en rute som anbefales av TeleNav-programvaren instruerer deg til å gjøre en usikker eller ulovlig manøver, setter deg i en utrygg situasjon eller fører deg til et område som du anser som usikkert, må du ikke følge ruteforslagene.

(c) Ikke legg inn mål, eller på annen måte manipuler TeleNav-programvaren med mindre kjøretøyet står stille og er parkert.

(d) Ikke bruk TeleNav-programvaren til noen ulovlig, uautorisert, utilsiktet, utrygg, farlig eller ulovlig hensikt, eller på noen måte som er i strid med denne avtalen.

(e) Plasser alle GPS- og trådløsenheter samt alle ledninger som trengs for bruk av TeleNav-programvaren, på en trygg måte i kjøretøyet, slik at de ikke kommer i veien for kjøringen, og ikke hindrer funksjonaliteten for sikkerhetsenheter (f.eks. kollisjonsputer).

Du godtar å verne og holde TeleNav sakesløs mot alle krav som følger av farlig eller på annen måte uhensiktsmessig bruk av TeleNav-programvare i noe kjøretøy i bevegelse, inkludert bruk som skyldes at du unnlater å etterkomme instruksjonene ovenfor.

2. Kontoopplysninger

Du godtar: (a) at ved registrering av TeleNav-programvaren, å gi TeleNav sanne, nøyaktige, aktuelle og komplette opplysninger om deg selv, og (b) informere TeleNav med det samme om alle endringer i slike opplysninger, og å holde dem sanne, nøyaktige, aktuelle og komplette.

3. Programvarelisens

- Avhengig av at du samtykker i vilkårene i denne avtalen, gir TeleNav deg hermed en personlig, ikke eksklusiv, ikke overførbar lisens (unntatt som uttrykkelig tillatt nedenfor i forbindelse med en permanent overføring av TeleNav-programvarelisens fra deg), uten rett til å underlisensiere og til å bruke TeleNav-programvaren (bare i objektkodeform) for å få tilgang til og bruke TeleNav-programvaren. Lisensen opphører ved opphør eller utløp av denne avtalen. Du godtar at du bare skal bruke TeleNav-programvaren til personlig bruk eller fritidsbruk, og ikke til å levere kommersielle navigasjonstjenester til andre parter.

3.1 Lisensbegrensninger

- **(a)** foreta omvendt utvikling, dekompilere, demontere, oversette, moderere, endre eller på annen måte forandre TeleNav-programvaren eller deler av denne, **(b)** forsøke å utlede kildekoden, lydbiblioteket eller strukturen av TeleNav-programvaren uten forutgående og uttrykkelig skriftlig samtykke fra TeleNav, **(c)** fjerne varemerker, varenavn eller logoer for TeleNav eller selskapets leverandører, merknader om patent- eller opphavsrettsbeskyttelse, andre merknader eller merkinger fra TeleNav-programvaren, **(d)** distribuere, underlisensiere eller på annen måte overføre TeleNav-programvaren til andre, unntatt som en permanent overføring av TeleNav-programvaren, eller **(e)** bruke TeleNav-programvaren på en måte som

I. krenker åndsverks- eller eiendomsretten, publiseringsretten, personvernet eller andre aktuelle rettigheter en annen part har,

ii. er i strid med gjeldende lover, vedtekter, bestemmelser eller forskrifter, herunder lover og forskrifter knyttet til spamming, personvern og beskyttelse av forbrukere og barn, uanstendighet, ærekrenkelse, eller

iii. er sjenerende, truende, uhøflig, sjikanerende, villedende, nedsettende, vulgær, uanstendig, injurierende eller på annen måte støtende, og (f) lease ut, leie ut eller på annen måte tillate uautorisert tilgang for tredjepart til TeleNav-programvaren uten skriftlig forhåndstillatelse fra TeleNav.

4. Ansvarsfraskrivelser

- I den grad det er tillatt etter gjeldende lov, skal ikke i noe fall TeleNav, dets lisensgivere og leverandører, eller agenter eller ansatte i noe av det forannevnte, være ansvarlig for avgjørelser tatt eller handlinger utført av deg eller noen andre som er avhengige av informasjon levert av TeleNav-programvaren. TeleNav gir heller ingen garantier for nøyaktigheten i kartet eller andre data som brukes av TeleNav-programvaren. Det er ikke sikkert at slike data alltid gjenspeiler virkeligheten, noe som blant annet skyldes stengte veier, konstruksjoner, vær, nye veier og andre foranderlige forhold. Du er ansvarlig for all risiko som følger av din bruk av TeleNav-programvaren. Du godtar for eksempel, uten begrensning, å ikke stole på TeleNav-programvaren ved kritisk navigering i områder der velvære eller overlevelse for deg eller andre er avhengig av nøyaktigheten ved navigasjonen. Dette fordi kartet eller funksjonaliteten til TeleNav-programvaren ikke er beregnet for bruk ved slik høyrisikobruk, særlig ikke i fjernere geografiske områder.
- TELENAV FRASKRIVER SEG UTTRYKKELIG OG UTELUKKER ALLE GARANTIER I FORBINDELSE MED TELENAV-PROGRAMVAREN, ENTEN LOVBESTEMT, UTTRYKT ELLER UNDERFORSTÅTT, MEDREGNET ALLE GARANTIER SOM KAN FØLGE AV HANDLING, PRAKSIS ELLER HANDEL, OG MEDREGNET, MEN IKKE BEGRENSET TIL, UNDERFORSTÅTTE GARANTIER OM SALGBARHET, EGNETHET FOR ET BESTEMT FORMÅL, OG IKKE-KRENKELSER AV TREDJEPARTS RETTIGHETER LOVBRUDD NÅR DET GJELDER TELENAV-PROGRAMVAREN.
- Enkelte jurisdiksjoner tillater ikke ansvarsfraskrivelser for bestemte garantier, så det er ikke sikkert at denne begrensningen gjelder for deg.

5. Ansvarsbegrensning

- I DEN GRAD DET ER TILLATT ETTER GJELDENDE LOV, SKAL IKKE I NOE TILFELLE TELENAV ELLER DETS LISENSGIVERE OG LEVERANDØRER VÆRE ANSVARLIG OVERFOR DEG ELLER NOEN TREDJEPART FOR NOEN INDIREKTE, UTILSIKTEDE, KONSEKVENSMESSIGE, SPESIELLE ELLER TYPISKE SKADER (MEDREGNET FOR HVER TILFELLE, MEN IKKE BEGRENSET TIL, SKADER SOM SKYLDES MANGLENDE MULIGHET TIL Å BRUKE UTSTYRET ELLER FÅ TILGANG TIL DATA, TAP AV DATA, TAP AV FORRETNINGSMULIGHETER, TAP AV FORTJENESTE, DRIFTSAVBRUDD ELLER LIGNENDE) SOM FØLGE AV BRUK AV, ELLER MANGLENDE

MULIGHET TIL BRUK AV TELENAV-PROGRAMVAREN, SELV OM TELENAV HAR HATT KJENNSKAP TIL MULIGHETEN FOR SLIKE SKADER. TIL TROSS FOR SKADER SOM DU KAN RAMMES AV, UANSETT AV HVILKEN GRUNN (INKLUDERT, MEN IKKE BEGRENSET TIL, ALLE SKADER DET ER HENVIST TIL HER, OG ALLE DIREKTE ELLER GENERELLE SKADER BASERT PÅ KONTRAKT, SKADEVOLDENDE HANDLING (OGSÅ UAKTSOMHET) ELLER ANNET), SKAL ALL GARANTI FRA TELENAV OG ALLE TELENAVS LEVERANDØRER VÆRE BEGRENSET TIL DET BELØP DU FAKTISK HAR BETALT FOR TELENAV-PROGRAMVAREN. ENKELTE STATER OG JURISDIKSJONER TILLATER IKKE UTELATELSE ELLER BEGRENSNING AV UTILSIKTEDE SKADER ELLER FØLGESKADER. DET ER DERFOR IKKE SIKKERT AT BEGRENSNINGENE ELLER UTELUKKELSENE OVENFOR GJELDER FOR DEG.

6. Voldgift og regulerende lov

- Du godtar at alle tvister, krav eller kontroverser som følger av eller er knyttet til denne avtalen eller TeleNav-programvaren, skal avgjøres ved uavhengig voldgift som involverer en nøytral voldgiftsmann, og som administreres av American Arbitration Association i den administrative enheten under Santa Clara, California. Voldgiftsmannen skal følge Commercial Arbitration Rules of the American Arbitration Association, og voldgiftsdommen som avsies av voldgiftsmannen, kan gjelde for enhver domstol som har jurisdiksjon. Legg merke til at det ikke er noen dommer eller jury i en voldgiftsprosedyre og at voldgiftsmannens avgjørelse er bindende for begge parter. Du godtar uttrykkelig å gi avkall på retten din til en juryprosess. Denne avtalen og gjennomføringen av denne skal administreres av og fortolkes i henhold til lovene i delstaten California, uten å gi gyldighet til dens konflikter av lovbestemmelser. I den grad rettslige skritt blir nødvendig i forbindelse med den bindende voldgiften, godtar både TeleNav og du å henvise til den eksklusive jurisdiksjonen av domstolen i den administrative enheten for Santa Clara, California. De forente nasjoners konvensjon om kontrakter for internasjonalt salg av varer gjelder ikke.

7. Overdragelse

- Du kan ikke videreselge, overdra eller overføre denne avtalen eller noen av rettighetene eller forpliktelsene dine, bortsett fra i forbindelse med en helhetlig og permanent overføring av TeleNav-programvaren, og uttrykkelig betinget av at den nye brukeren av TeleNav-programvaren godtar å være bundet av vilkårene og betingelsene i denne avtalen. Alt slikt salg, overdragelse eller overføring som ikke uttrykkelig er tillatt etter denne paragraf, vil umiddelbart føre til oppsigelse av denne avtalen uten ansvar for TeleNav, og i så fall også at du og alle andre parter umiddelbart må slutte å bruke TeleNav-programvaren. Til tross for det ovennevnte kan TeleNav overdra denne avtalen til en hvilken som helst annen part uten varsel, forutsatt at stedfortrederen blir bundet av denne avtalen.

8. Diverse

8,1

Denne avtalen utgjør hele avtalen mellom TeleNav og deg med hensyn til det ovenfor nevnte.

8,2

Med unntak for den begrensede lisensen som uttrykkelig er innvilget i denne avtalen, beholder TeleNav alle rettigheter, utgivelser og andeler i og for TeleNav-programvaren, medregnet, men ikke begrenset til alle tilknyttede åndsverksrettigheter. Ingen lisenser eller andre rettigheter som ikke uttrykkelig er innvilget i denne avtalen, er ment for, eller skal bli, innvilget eller gitt underforstått, lovfestet, oppmuntret, avkortet eller på annen måte. TeleNav og selskapets leverandører og lisensgivere forbeholder seg hermed alle respektive rettigheter unntatt lisensene som uttrykkelig er innvilget i denne avtalen.

8,3

Ved å bruke TeleNav-programvaren samtykker du i å motta fra TeleNav all kommunikasjon, medregnet merknader, avtaler, juridisk nødvendige overleveringer eller annen informasjon i forbindelse med TeleNav-programvaren (samlet kalt Merknader) elektronisk. TeleNav kan levere slike merknader ved å legge dem opp på TeleNavs nettsted eller ved å laste ned slike merknader til den trådløse enheten din. Hvis du ønsker å trekke tilbake samtykket om å motta merknader elektronisk, må du avslutte bruken av TeleNav-programvaren.

8,4

Hvis TeleNav eller du unnlater å kreve at noen av bestemmelsene gjennomføres skal ikke det påvirke verken den partens rett til å kreve gjennomførelse på ethvert senere tidspunkt, eller la en fraskrivelse av mislighold av denne avtalen utgjøre en fraskrivelse av etterfølgende brudd eller mislighold eller en oppgivelse av selve bestemmelsen.

8,5

Hvis en av disse bestemmelse her anses som ikke rettskraftig, vil en slik bestemmelse bli endret for å gjenspeile partenes intensjon, og de øvrige bestemmelsene i denne avtalen forbli i full kraft og effekt.

8,6

Overskriftene i denne avtalen er bare ment som en enkel referanse, de skal ikke anses å være en del av denne avtalen, og vil ikke bli referert til i forbindelse med struktur eller tolkning av denne avtalen. Slik de er brukt i denne avtalen, skal ordene "inkludere" og "inkludert" og varianter av disse, ikke anses å være av betydningen begrensning, men skal heller anses å være etterfulgt av ordene "uten begrensning".

9. Andre leverandørvilkår og -betingelser

- TeleNav-programvaren benytter kart og andre data som er lisensiert til TeleNav av tredjepartsleverandører til fordel for deg og andre sluttbrukere. Denne avtalen omfatter sluttbrukervilkår som gjelder disse firmaene (oppført på slutten av denne avtalen), og dermed er din bruk av TeleNav-programvaren underlagt slike vilkår. Du samtykker i å overholde følgende tilleggsvilkår og -betingelser som gjelder for TeleNavs tredjeparts leverandørlisensgivere.

9.1 Sluttbrukervilkår forlangt av HERE North America, LLC

Dataene (Data) leveres bare for ditt personlige, interne bruk, og ikke for videresalg. De er beskyttet av opphavsrett, og er underlagt følgende vilkår og betingelser som både du og TeleNav (TeleNav) samt selskapets lisensgivere (medregnet deres lisensgivere og leverandører) har godtatt.

` 2013 HERE. Med enerett.

Data for områder i Canada omfatter informasjon som er innhentet med tillatelse fra canadiske myndigheter, inkludert ©: Her Majesty the Queen in Right of Canada, © Queen's Printer for Ontario, © Canada Post Corporation, GeoBase®, © Department of Natural Resources Canada.

HERE innehar en ikke-eksklusiv lisens fra United States Postal Service® til å publisere og selge ZIP+4®-informasjon.

`United States Postal Service® 2014. Priser er ikke fastsatt, kontrollert eller godkjent av United States Postal Service®. Følgende varemerker og registreringer tilhører USPS: United States Postal Service, USPS og ZIP+4.

Data for Mexico omfatter visse data fra Instituto Nacional de Estadística y Geografía.

9.2 Sluttbrukervilkår forlangt av NAV2 (Shanghai) Co., Ltd

Dataene (Data) leveres bare for ditt personlige, interne bruk, og ikke for videresalg. De er beskyttet av opphavsrett, og er underlagt følgende vilkår og betingelser som både du og NAV2 (Shanghai) Co., Ltd (NAV2) samt selskapets lisensgivere (medregnet deres lisensgivere og leverandører) har godtatt. 20xx. Med enerett

Vilkår og betingelser

Tillatt bruk. Du samtykker til å bare bruke disse dataene sammen med TeleNav-programvaren til de interne forretningene og personlige formålene som du er lisensiert for, og ikke for servicebyrå, tidsdeling eller andre lignende formål. Følgelig, men med forbehold om begrensninger som er anført i de følgende paragrafene, samtykker du til å på ingen måte reprodusere, kopiere, endre, dekompilere, demontere, opprette utledede arbeider av, eller foreta omvendt utvikling av noen deler av disse dataene, og ikke overføre eller distribuere dem på noen som helst måte, bortsett fra i den grad det er tillatt i gjeldende lovgivning.

Begrensninger. Med mindre du har fått uttrykkelig tillatelse av TeleNav til å gjøre det, og uten å begrense det foregående ledd, kan du ikke bruke disse dataene (a) sammen med produkter, systemer eller programmer som er installert eller på annen måte er koblet til eller kommuniserer med kjøretøy som kan foreta navigasjon og posisjonsbestemmelse, forsendelse, ruteplanlegging i sanntid, bilparkadministrasjon eller lignende programmer, eller (b) med, eller i kommunikasjon med noen posisjoneringsenheter eller mobile eller trådløst tilkoblede elektroniske enheter eller databehandlingsenheter, medregnet, men ikke begrenset til mobiltelefoner, bærbare datamaskiner, håndholdte datamaskiner, personsøkere, personlige digitale assistenter eller PDA-er.

Advarsel. Dataene kan inneholde uriktige eller ufullstendige opplysninger på grunn av tiden som er gått, skiftende omstendigheter, benyttede kilder og måten de omfattende geografiske dataene innsamles på.

Ingen garanti. Disse dataene leveres til deg "som de er," og du samtykker i å bruke dem på egen risiko. TeleNav og selskapets lisensgivere (og deres lisensgivere og leverandører) gir ingen løfter eller garantier av noe slag, direkte eller indirekte, som oppstår ved lov eller annen måte, inkludert, men ikke begrenset til, innhold, kvalitet, nøyaktighet, fullstendighet, effektivitet, pålitelighet, egnethet for et bestemt formål, brukbarhet, bruk eller resultater som kan oppnås fra disse dataene, eller at disse dataene eller serveren vil være avbrudds- eller feilfri.

Fraskrivelse av garantiansvar: TELENAV OG DETS LISENSGIVERE (INKLUDERT DERES LISENSGIVERE OG LEVERANDØRER) FRASKRIVER SEG ALLE GARANTIER, DIREKTE ELLER INDIREKTE, PÅ KVALITET, YTELSE, SALGBARHET, EGNETHET FOR ET SPESIELT FORMÅL ELLER UKRENKELIGHET. Noen delstater, områder og land tillater ikke visse garantifraskrivelser, slik at det i en viss utstrekning kan hende at unntaket ovenfor ikke gjelder for deg.

Ansvarsfraskrivelse: TELENAV OG DETS LISENSGIVERE (INKLUDERT DERES LISENSGIVERE OG LEVERANDØRER) ER IKKE ANSVARLIG OVERFOR DEG I FORBINDELSE MED EVENTUELLE KRAV, FORDRINGER ELLER HANDLINGER, UAVHENGIG AV UTGANGSPUNKTET FOR ÅRSAKEN TIL KRAVET, FORDRINGEN ELLER HANDLINGEN SOM GRUNNLAG FOR TAP, PERSONSKADE ELLER ANDRE SKADER, DIREKTE ELLER INDIREKTE SOM KAN OPPSTÅ VED BRUK ELLER BESITTELSE AV INFORMASJONEN, ELLER FOR TAP AV FORTJENESTE, INNTEKT, KONTRAKTER ELLER OPPSPARTE MIDLER, ELLER NOEN ANDRE DIREKTE, INDIREKTE, SPESIELLE SKADER ELLER FØLGESKADER SOM FØLGE AV DIN BRUK AV ELLER MANGLENDE BRUK AV DENNE INFORMASJONEN, EVENTUELLE MANGLER I INFORMASJONEN, ELLER BRUDD PÅ DISSE VILKÅR ELLER BETINGELSER, ENTEN I EN KONTRAKTFESTET HANDLING ELLER SKADE, ELLER BASERT PÅ EN GARANTI, SELV OM TELENAV ELLER DETS LISENSGIVERE HAR BLITT GJORT OPPMERKSOM PÅ MULIGHETEN FOR SLIKE SKADER. Noen delstater, områder og land tillater ikke visse ansvarsfraskrivelser eller skadebegrensninger, slik at det i en viss utstrekning kan hende at unntaket ovenfor ikke gjelder for deg.

Eksportkontroll. Du må ikke eksportere fra noe sted noen deler av dataene eller eventuelle direkte produkter av disse, unntatt i samsvar med, og med alle nødvendige lisenser og godkjenninger nedenfor, gjeldende eksportlover, bestemmelser og forskrifter, inkludert, men ikke begrenset til, bestemmelser og forskrifter som er fastsatt av USAs Office of Foreign Assets Control. USAs Department of Commerce og Bureau of Industry and Security. Department of Commerce. I den grad slike eksportlover, -bestemmelser eller -forskrifter hindrer HERE i å overholde sine forpliktelser, inkludert å levere eller distribuere data, skal slik unnlatelse aksepteres og utgjør ikke et brudd på denne avtalen.

Hele avtalen. Disse vilkårene og betingelsene utgjør den hele avtalen mellom TeleNav (og dets lisensgivere, inkludert deres lisensgivere og leverandører) og deg knyttet til dette forholdet, og erstatter i sin helhet enhver og alle skriftlige eller muntlige avtaler som tidligere er inngått mellom oss med hensyn til et slikt saksforhold.

Regulerende lov. Vilkårene og betingelsene ovenfor skal være underlagt lovgivningen til delstaten Illinois [legg inn Nederland der europeiske HERE-data brukes], uten å ha virkning for (i) dens konflikt med lovbestemmelser, eller (ii) FN-konvensjonen for kontrakter for internasjonalt salg av varer, som er eksplisitt ekskludert. Du samtykker i å være underlagt jurisdiksjonen for delstaten Illinois [legg inn Nederland der europeiske HERE-Data brukes] for alle eventuelle tvister, krav og hendelser som oppstår fra eller i forbindelse med dataene som er levert til deg under denne.

Offentlige sluttbrukere. Hvis dataene innhentes av eller på vegne av USAs regjering eller en annen enhet som søker eller bruker rettigheter tilsvarende dem som normalt påberopes av USAs regjering, er disse dataene en "kommersiell artikkel" slik dette begrepet defineres i 48 C.F.R. (FAR) 2.101, lisensiert i samsvar med disse sluttbrukervilkårene. Alle kopier av data som er levert eller på annen måte overført, må merkes og integreres i tråd med følgende Merknad for bruk, og må behandles i samsvar med nevnte merknad:

MERKNAD FOR BRUK
KONTRAKTØR (PRODUSENT/LEVERANDØR) NAVN: HERE
KONTRAKTØR (PRODUSENT/LEVERANDØR) ADRESSE: c/o Nokia, 425 West Randolph Street, Chicago, Illinois 60606
Disse dataene er en kommersiell artikkel slik det er definert i FAR 2.101, og er gjenstand for disse sluttbrukervilkårene som disse dataene ble levert under.
© 1987 – 2014 HERE – Med enerett.

Hvis kontraktsansvarlig, en offentlig myndighet eller en offentlig representant nekter å bruke forklaringen som er angitt her, må den kontraktsansvarlige, den offentlige myndigheten eller den offentlige representanten varsle HERE før det søkes om ytterligere eller alternative rettigheter til dataene.

I. USA / kanadisk territorium

A. Data for USA. Sluttbrukervilkår for alle programmer som inneholder Data for USA må ha med følgende merknader:

HERE innehar en ikke-eksklusiv lisens fra United States Postal Service® til å publisere og selge ZIP+4®-informasjon.

©United States Postal Service® 20XX. Priser er ikke fastsatt, kontrollert eller godkjent av United States Postal Service®. Følgende varemerker og registreringer tilhører USPS: United States Postal Service, USPS og ZIP+4."

B. Data for Canada. Følgende bestemmelser gjelder for Data for Canada, som kan ha med eller gjenspeile data fra tredjeparts lisensgivere (Tredjeparts Data), medregnet Her Majesty the Queen in Right of Canada (Her Majesty), Canada Post Corporation (Canada Post), og Department of Natural Resources of Canada (NRCan):

1. Fraskrivelser og begrensninger: Klienter samtykker til at deres bruk av tredjeparts Data er gjenstand for følgende bestemmelser:

a. Fraskrivelse: Tredjeparts Data er lisensiert "som de er". Lisensgiverne av slike data, medregnet Her Majesty, Canada Post og NRCan, gir ingen kvalitetsgarantier, løfter eller reparasjonsgarantier angående slike data, verken direkte eller indirekte, som oppstår ved lov eller på annen måte, medregnet, men ikke begrenset til, effektivitet, fullstendighet, nøyaktighet eller egnethet for et bestemt formål.

b. Ansvarsbegrensning: Tredjeparts Data-lisensgivere, inkludert Her Majesty, Canada Post og NRCan, er ikke ansvarlige; (i) i forbindelse med eventuelle krav, fordringer eller handlinger, uavhengig av utgangspunktet for årsaken til kravet, fordringen eller handlingen som det hevdes er grunnlag for tap, personskade eller andre skader, direkte eller indirekte, som kan oppstå ved bruk eller besittelse av slike Data; eller (ii) for tap av fortjeneste, kontrakter eller noen andre derav følgende tap som er resultat av eventuelle feil i Data.

2. Merknad om opphavsrett: I forbindelse med hver enkelt kopi av alle eller deler av Data for det kanadiske territorium, må klienten feste, på en lett synlig måte, følgende merknad om opphavsrett på minst én av: (i) merkelappen for kopiens oppbevaringsmedium; (ii) kopiens emballasje; eller (iii) annet materiale som følger med kopien, som for eksempel brukerhåndbøker eller avtaler angående sluttbrukerlisens: "This data includes information taken with permission from Canadian authorities, including © Her Majesty the Queen in Right of Canada, © Queen's Printer for Ontario, © Canada Post Corporation, GeoBase®, © The Department of Natural Resources Canada. Med enerett."

3. Sluttbrukervilkår: Såfremt ikke annet er avtalt av partene, må klienten i forbindelse med levering av noen del av dataene for det kanadiske territorium til sluttbrukere slik det er godkjent etter avtalen, levere til slik sluttbruker, på en godt synlig måte, vilkår (oppført med andre sluttbrukervilkår som det kreves skal leveres etter avtalen, eller som på annen måte kan bli levert, av klienten) som skal ha med følgende bestemmelser på vegne av tredjeparts data-lisensgiver, medregnet Her Majesty, Canada Post og NRCan:

Data kan omfatte eller gjenspeile data for lisensgivere, medregnet Her Majesty the Queen in the Right of Canada (Her Majesty), Canada Post Corporation (Canada Post) og Department of Natural Resources Canada (NRCan). Slike data lisensieres "slik de er". Lisensgiverne, medregnet Her Majesty, Canada Post og NRCan, gir ingen kvalitetsgarantier, løfter eller reparasjonsgarantier angående slike data, verken direkte eller indirekte, som oppstår ved lov eller på annen måte, medregnet, men ikke begrenset til effektivitet, fullstendighet, nøyaktighet eller egnethet for et bestemt formål. Lisensgiverne, medregnet Her Majesty, Canada Post og NRCan, er ikke ansvarlige i forbindelse med eventuelle krav, fordringer eller handlinger, uavhengig av utgangspunktet for årsaken til kravet, fordringen eller handlingen som det hevdes er grunnlag for tap, personskade eller andre skader, direkte eller indirekte, som kan oppstå ved bruk eller besittelse av disse dataene. Lisensgiverne, medregnet Her Majesty, Canada Post og NRCan er ikke på noen måte ansvarlige for tap av inntekter eller kontrakter, eller for tap av fortjeneste, kontrakter eller noen andre derav følgende tap som skyldes eventuelle feil i disse dataene.

Sluttbruker skal holde lisensgiver, medregnet Her Majesty, Canada Post og NRCan og deres funksjonærer, ansatte og agenter skadesløse og sakesløse mot alle krav, fordringer og handlinger, uavhengig av utgangspunktet for årsaken til kravet, fordringen eller handlingen som det hevdes er grunnlag for tap, kostnader, utgifter eller personskader (også personskader som fører til død), som følge av bruk eller besittelse av disse dataene.

4. Tilleggsbestemmelser: Vilkårene i denne delen er et tillegg til alle rettigheter og forpliktelser partene har etter avtalen. I den grad noen av bestemmelsene i denne delen er uforenlige med, eller i konflikt med, noen andre bestemmelser i avtalen, skal bestemmelsene i denne delen gjelde.

II. Mexico. Følgende bestemmelser gjelder for Data for Mexico, som omfatter bestemte data fra Instituto Nacional de Estadística y Geografía ("INEGI"):

A. Alle kopier av dataene og forpakningen som inneholder Data for Mexico, skal ha med følgende merknad: "Fuente: INEGI (Instituto Nacional de Estadística y Geografía)"

III. Latin-Amerikansk territorium

A. Tredjeparts merknader. Alle kopier av disse dataene og/eller forpakningene knyttet til disse, skal ha med de respektive tredjeparters merknader som er oppført nedenfor, og de skal brukes som beskrevet i henhold til området (eller deler av det), i slik tekst:

Område	Merknad
Argentina	IGN "INSTITUTO GEOGRAFICO NACIONAL ARGENTINO"
Ecuador	"INSTITUTO GEOGRAFICO MILITAR DEL ECUADOR AUTORIZACION Nº IGM-2011-01- PCO-01 DEL 25 DE ENERO DE 2011" "kilde: © IGN 2009 - BD TOPO ®"
Guadeloupe, Fransk Guyana og Martinique Mexico	"Fuente: INEGI (Instituto Nacional de Estadística y Geografía)"

IV. Midtøstenområdet

A. Tredjeparts merknader. Alle kopier av disse dataene og/eller forpakningene knyttet til disse, skal ha med de respektive tredjeparters merknader som er oppført nedenfor, og de skal brukes som beskrevet i henhold til området (eller deler av det), i slik tekst:

Land	Merknad
Jordan	"© Royal Jordanian Geographic Centre". Det forannevnte merknadskravet for Data for Jordan er et viktig vilkår i avtalen. Hvis klienten eller noen av dens tillatte

underlisesinnehavere (om gjeldende) ikke retter seg etter disse kravene, har HERE rett til å terminere klientens lisens i tilknytning Data for Jordan.

B. Data for Jordan. Klienten og dennes eventuelle godkjente underlisenshavere er begrenset fra å lisensiere og på annen måte distribuere HEREs database for landet Jordan ("Data for Jordan") for bruk i foretaksprogrammer til (i) ikke-jordanske enheter for bruk av Data for Jordan bare i Jordan eller (ii) bare for Jordan-baserte kunder. I tillegg er klienten, dennes godkjente underlisenshavere og sluttbrukere begrenset fra å bruke Data for Jordan i foretaksprogrammer hvis slik part er (i) en ikke-jordansk enhet som bare bruker Data for Jordan i Jordan, eller (ii) en Jordan-basert kunde. For formål som nevnt ovenfor, skal "Foretaksprogrammer" bety Geomarketing-programmer, GIS-programmer, mobile programmer for administrasjon av forretningsverdier, telefonsentralprogrammer, telematikk-programmer, Internett-programmer for offentlige organisasjoner eller for levering av geokodingstjenester.

V. Europeisk område

A. Bruk av bestemte trafikkoder i Europa

1. Generelle begrensninger som gjelder for trafikkoder. Klienten erkjenner og godtar at i bestemte land i det europeiske området må klienten skaffe rettigheter direkte fra tredjeparts RDS-TMC kodeleverandører for å kunne motta og bruke trafikkoder i disse Data og for å kunne levere til sluttbrukere transaksjoner på en hvilken som helst måte som er utledet fra eller basert på slike trafikkoder. For slike land skal HERE levere Data som omfatter trafikkoder til klienten, bare etter å ha mottatt sertifisering fra klienten om at slike rettigheter er anskaffet.

2. Vise påskrifter om tredjeparts rettigheter for Belgia. Klienten skal for hver transaksjon som bruker trafikkoder for Belgia, gi følgende merknad til sluttbrukeren: "Traffic Codes for Belgium are provided by the Ministerie van de Vlaamse Gemeenschap and the Ministère de l'Equipement et des Transports."

B. Papirkart. Når det gjelder alle lisenser som er tildelt klienten, og som gjelder produksjon, salg og distribusjon av papirkart (dvs. et kart festet til papir eller et papirlignende medium): (a) slik lisens når det gjelder Data for britisk territorium, er betinget av at klienten inngår og følger en separat, skriftlig avtale med Ordnance Survey ("OS") for å kunne lage og selge papirkart, av at klienten betaler til OS alle aktuelle papirkarthonorarer, og at klienten følger OS opphavsrettighetskrav i merknaden; (b) slik lisens for salg eller annen distribusjon mot betaling når det gjelder Data for tsjekkisk territorium er betinget av at klienten får skriftlig forhåndstillatelse fra Kartografie a.s.; (c) slik lisens for salg og distribusjon når det gjelder Data for sveitsisk territorium er betinget av at klienten skaffer tillatelse fra Bundesamt für Landestopografie of Switzerland; (d) klienten er begrenset fra å bruke data for fransk territorium til å lage papirkart med en skala på mellom 1:5000 og 1:250 000; og (e) Klienten er begrenset fra å bruke noe Data til å lage, selge eller distribuere papirkart som er like, eller vesentlig like, i betydningen datainnhold og bestemt bruk av farger, symboler og målestokk på papirkart publisert av

europeiske nasjonale byråer, medregnet, men uten begrensning, Landervermessungämter of Germany, Topografische Dienst of the Netherlands, Nationaal Geografisch Instituut of Belgium, Bundesamt für Landestopografie of Switzerland, Bundesamt für Eich-und Vermessungswesen of Austria og National Land Survey of Sweden.

C. OS-håndhevelse. Uten å begrense del IV(B) ovenfor når det gjelder Data for britisk territorium, erkjenner og godtar klienten at Ordnance Survey ("OS") kan gå til direkte handling mot klienten for å fremtvinge samsvar med OS' opphavsrettsmerknad (se del IV(D) nedenfor) og krav for papirkart (se del IV(B) ovenfor) i denne avtalen.

D. Tredjeparts merknader. Alle kopier av disse dataene og/eller forpakningene knyttet til disse, skal ha med de respektive tredjeparters merknader som er oppført nedenfor, og de skal brukes som beskrevet i henhold til området (eller deler av det), i slik tekst:

Land	Merknad
Østerrike	"© Bundesamt für Eich- und Vermessungswesen"
Kroatia Kypros, Estland, Latvia, Litauen, Moldova, Polen, Slovenia og Ukraina	"© EuroGeographics"
Frankrike	"kilde: © IGN 2009 – BD TOPO ®"
Tyskland	"Die Grundlagendaten wurden mit Genehmigung der zuständigen Behörden entnommen"
Storbritannia	"Contains Ordnance Survey data © Crown copyright and database right 2010 Contains Royal Mail data © Royal Mail copyright and database right 2010"
Hellas	"Copyright Geomatics Ltd."
Ungarn	"Copyright © 2003; TopMap Ltd."
Italia	"La Banca Dati Italiana è stata prodotta usando quale riferimento anche cartografia numerica ed al tratto prodotta e fornita dalla Regione Toscana."
Norge	"Copyright © 2000; Norwegian Mapping Authority"
Portugal	"Kilde: IgeoE – Portugal"
Spania	"Información geográfica propiedad del CNIG"
Sverige	"Based upon electronic data © National Land Survey Sweden."
Sveits	"Topografische Grundlage: © Bundesamt für Landestopographie.

E. Respektiv landdistribusjon. Klienten godtar at HERE ikke har fått tillatelser til å distribuere kartdata for følgende land i de respektive landene: Albania, Hviterussland, Kirgisistan og Usbekistan. HERE kan komme til å oppdatere en slik liste fra tid til annen. Lisensrettighetene

som er gitt til klienten under denne TL, når det gjelder dataene for slike land, er betinget av klientens samtykke til alle gjeldende lover og bestemmelser, medregnet, men uten begrensning, alle nødvendige lisenser eller tillatelser til å distribuere programmet, eller tillatelser til å distribuere programmet med slike data tatt med i de respektive land.

VI. Australsk territorium

A. Tredjeparts merknader. Alle kopier av disse dataene og/eller forpakningene knyttet til disse, skal ha med de respektive tredjeparters merknader som er oppført nedenfor, og de skal brukes som beskrevet i henhold til området (eller deler av det), i slik tekst:

Copyright. Based on data provided under license from PSMA Australia Limited (www.psma.com.au). Product incorporates data which is ` 20XX Telstra Corporation Limited, GM Holden Limited, Intelematics Australia Pty Ltd and Continental Pty Ltd.

B. Tredjeparts merknader for Australia. I tillegg til det foregående skal sluttbrukervilkårene for alle programmer som inneholder RDS-TMC trafikkoder for Australia, ha med følgende merknad: "Product incorporates traffic location codes which is © 20XX Telstra Corporation Limited and its licensors."

AT&T Overlevering av telematikk fra operatør av kjøretøynettverk

SLUTTBRUKERE FOR FORMÅLENE I DETTE AVSNITTET BETYR DEG OG DINE ETTERFØLGERE, UTFØRENDE, JURIDISKE PERSONLIGE REPRESENTANTER OG TILLATTE DELEGERTE. I FORBINDELSE MED DETTE AVSNITTET OMFATTER "UNDERLIGGENDE OPERATØR AV TRÅDLØSE TJENESTER" DENNES SAMARBEIDSPARTNERE OG UNDERLEVERANDØRER OG DERES RESPEKTIVE LEDERE, DIREKTØRER, ANSATTE, ETTERFØLGERE OG DELEGERTE. SLUTTBRUKER HAR INGEN KONTRAKTSMESSIG FORBINDELSE MED DEN UNDERLIGGENDE OPERATØREN AV TRÅDLØSE TJENESTER, OG SLUTTBRUKER ER IKKE EN BEGUNSTIGET TREDJEPART I NOEN AVTALER MELLOM FORD OG DEN UNDERLIGGENDE OPERATØREN. SLUTTBRUKER ER INNFORSTÅTT MED OG SAMTYKKER I AT DEN UNDERLIGGENDE OPERATØREN IKKE HAR NOEN JURIDISKE, RETTFERDIGE ELLER ANNEN FORM FOR ANSVAR OVERFOR SLUTTBRUKER. I ALLE TILFELLER, UAVHENGIG AV FORM FOR HANDLING, ENTEN DET GJELDER BRUDD PÅ KONTRAKT, GARANTI, UAKTSOMHET, ABSOLUTT ANSVAR I ERSTATNINGSRETTSLIGE FORHOLD ELLER PÅ ANNEN MÅTE, ER SLUTTBRUKERENS ENESTE KOMPENSASJON FOR KRAV SOM PÅ EN ELLER ANNEN MÅTE OPPSTÅR I FORBINDELSE MED DENNE AVTALEN, UANSETT ÅRSAK, INKLUDERT, MEN IKKE BEGRENSET TIL EVENTUELLE FEIL ELLER AVBRUDD I DEN LEVERTE TJENESTEN, BEGRENSET TIL BETALING FOR SKADER MED ET BELØP SOM IKKE SKAL OVERSTIGE BELØPET SOM ER BETALT AV SLUTTBRUKEREN FOR TJENESTEN I LØPET AV EN TO-MÅNEDERS PERIODE FØR DATOEN KRAVET OPPSTOD.

(ii) SLUTTBRUKER SAMTYKKER I Å SIKRE OG HOLDE DEN UNDERLIGGENDE OPERATØREN AV TRÅDLØSE TJENESTER, SAMT DENNES LEDERE, ANSATTE OG AGENTER SKADESLØSE OVERFOR ALLE KRAV, INKLUDERT, MEN IKKE BEGRENSET TIL KRAV SOM SKYLDES INJURIER, BAKTALELSER, ELLER SKADE PÅ EIENDOM, PERSONSKADE ELLER DØD, SOM OPPSTÅR PÅ EN ELLER ANNEN MÅTE, DIREKTE ELLER INDIREKTE,

I FORBINDELSE MED DENNE AVTALEN ELLER BRUK, MANGLENDE BRUK, ELLER MANGLENDE EVNE TIL Å BRUKE ENHETEN, UNNTATT HVIS SKADERESULTATET SKYLDES GROV ELLER FORSETTLIG UAKTSOMHET FRA OPERATØREN. DENNE SKADESLØSHETEN GJELDER OGSÅ ETTER EN EVENTUELL OPPSIGELSE AV AVTALEN.

(iii) SLUTTBRUKER HAR INGEN EIENDOMSRETT TIL EVENTUELLE NUMRE KNYTTET TIL ENHETEN.

(iv) SLUTTBRUKER ER INNFORSTÅTT MED AT FORD OG DEN UNDERLIGGENDE OPERATØREN IKKE KAN GARANTERE SIKKERHETEN TIL TRÅDLØSE OVERFØRINGER, OG AT DE IKKE ER ANSVARLIGE FOR MANGLENDE SIKKERHET I FORBINDELSE MED BRUK AV TJENESTENE.

TJENESTEN GJELDER BARE FOR [SLUTTBRUKERS] BRUK, OG SLUTTBRUKER KAN IKKE VIDERESELGE TJENESTEN TIL EN TREDJEPART. SLUTTBRUKER ER INNFORSTÅTT MED AT DEN UNDERLIGGENDE OPERATØREN IKKE KAN GARANTERE SLUTTBRUKER UAVBRUTT TJENESTE ELLER DEKNING. DEN UNDERLIGGENDE OPERATØREN ER IKKE ANSVARLIG FOR AT SLUTTBRUKER KAN ELLER VIL BLI LOKALISERT VED BRUK AV TJENESTEN. DEN UNDERLIGGENDE OPERATØREN ER IKKE ANSVARLIG, DIREKTE ELLER INDIREKTE, FOR SALGBARHET ELLER EGNETHET FOR ET SPESIELT FORMÅL, EGNETHET ELLER YTELSE I FORBINDELSE MED TJENESTER ELLER PRODUKTER, OG UNDER INGEN OMSTENDIGHETER ER AT&T ANSVARLIG, UANSETT OM DET SKYLDES EGEN UAKTSOMHET, FOR EVENTUELL: (A) HANDLING ELLER UTELATELSE AV HANDLING FRA EN TREDJEPART, (B) TABBER, UTELATELSER, AVBRUDD, FEIL, OVERFØRINGSPROBLEMER, FORSINKELSER ELLER DEFEKTER I TJENESTEN SOM LEVERES AV ELLER VIA DEN UNDERLIGGENDE OPERATØREN, (C) SKADE ELLER PERSONSKADE SOM SKYLDES UTELUKKELSE ELLER OPPSIGELSE FRA DEN UNDERLIGGENDE OPERATØREN, ELLER (D) SKADE ELLER PERSONSKADE SOM SKYLDES FEIL ELLER FORSINKELSE I TILKOBLING AV ET ANROP TIL EN ENHET, INKLUDERT 113 ELLER EN ANNEN NØDETAT. SÅ LANGT LOVEN TILLATER, FRITAR SLUTTBRUKER DEN UNDERLIGGENDE OPERATØR FRA ANSVAR OG HOLDER HAN/HUN SKADESLØS FRA OG MOT ALLE EVENTUELLE KRAV FRA PERSONER ELLER INSTANSER FOR ALLE FORMER FOR SKADER SOM PÅ EN ELLER MÅTE KAN OPPSTÅ VED ELLER I FORBINDELSE MED, DIREKTE ELLER INDIREKTE, BRUK AV TJENESTER SOM LEVERES AV DEN UNDERLIGGENDE OPERATØREN ELLER ANDRE PERSONERS BRUK AV DISSE, HERUNDER KRAV SOM BEGRUNNES HELT ELLER DELVIS MED PÅSTÅTT UAKTSOMHET FRA DEN UNDERLIGGENDE OPERATØREN.

VII. Kinesisk territorium

Bare til personlig bruk

Du samtykker i å bruke disse dataene sammen med [legg inn navn på klientprogram] bare til personlige, ikke-kommersielle formål som du er lisensiert for, og ikke for servicebyrå, tidsdeling eller andre lignende formål. Følgelig, men med forbehold om begrensningene som er anført i de følgende paragrafene, kan du kopiere disse dataene bare når det er nødvendig for personlig bruk for å (i) se dem, og (ii) lagre dem, gitt at du ikke fjerner noen synlige opphavsrettsmerknader og at du ikke endrer dataene på noe vis. Du samtykker til å ikke på annen måte reprodusere,

kopiere, endre, dekompilere, dekonstruere eller foreta omvendt utvikling av noen deler av disse dataene, og ikke overføre eller distribuere dem på noen som helst måte, bortsett fra i den grad det er tillatt etter gjeldende lovgivning.

Begrensninger

Med mindre du har fått uttrykkelig tillatelse til å gjøre det av NAV2, og uten å begrense det foregående ledd, kan du ikke (a) bruke disse dataene sammen med noen produkter, systemer eller programmer som er installert eller på annen måte er koblet til eller kommuniserer med kjøretøy som kan foreta navigasjon og posisjonsbestemmelse, forsendelse, ruteplanlegging i sanntid eller bilparkadministrering eller lignende programmer, eller (b) med, eller i kommunikasjon med noen posisjoneringsenheter eller mobile eller trådløst tilkoblede elektroniske enheter eller databehandlingsenheter, medregnet, men ikke begrenset til mobiltelefoner, bærbare datamaskiner, håndholdte datamaskiner, personsøkere, personlige digitale assistenter eller PDA-er. Du samtykker til å slutte å bruke disse dataene hvis du ikke kan oppfylle disse vilkårene og betingelsene.

Begrenset garanti

NAV2 garanterer at (a) dataene i det vesentlige vil være i overensstemmelse med det medfølgende skrevne materialet i en periode på nitti (90) dager etter mottakelse, og (b) at alle støttetjenester fra NAV2 i det vesentlige skal være som beskrevet i anvendelige, skrevne materialer gitt deg av NAV2, og at NAV2s støtteteknikere gir kommersielt rimelige forsøk på å løse alle problemer.

Kundens rettsmidler

NAV2 og deres leverandørers samlede ansvar og ditt eksklusive rettsmiddel er, etter NAV2s eget skjønn, enten (a) å tilbakebetale eventuelt betalt beløp, eller (b) å reparere eller skifte data som ikke oppfyller NAV2s begrensede garanti, og som er returnert til NAV2 med kopi av kvitteringen din. Denne begrensede garantien er ugyldig hvis feil i dataene skyldes uhell, misbruk eller feil bruk. Alle erstatningsdata garanteres for den gjenværende tiden for den opprinnelige garantitiden eller i tretti (30) dager. Verken disse rettsmidlene eller noen produktstøttetjeneste fra NAV2 er tilgjengelig uten kjøpsbevis fra en godkjent internasjonal kilde.

Ingen annen garanti:

MED UNNTAK FOR DEN BEGRENSEDE GARANTIEN SOM ER OPPFØRT OVENFOR, OG I DEN GRAD DET ER TILLAT ETTER GJELDENDE LOV, FRASKRIVER NAV2 OG DERES LISENSGIVERE (MEDREGNET DERES LISENSGIVERE OG LEVERANDØRER) SEG ALLE GARANTIER, UTTRYKT ELLER UNDERFORSTÅTT, FOR KVALITET, YTELSE, SALGBARHET, EGNETHET FOR ET BESTEMT FORMÅL, EIERSKAP ELLER UKRENKELIGHET. Enkelte garantiunntak er muligens ikke tillatt etter gjeldende lov, så i en viss utstrekning kan det hende at unntaket ovenfor ikke gjelder for deg.

Begrenset ansvar:

I DEN GRAD DET ER TILLATT ETTER GJELDENDE LOV, SKAL NAV2 OG DETS LISENSGIVERE (INKLUDERT DERES LISENSGIVERE OG LEVERANDØRER) IKKE VÆRE ANSVARLIG OVERFOR DEG I FORBINDELSE MED EVENTUELLE KRAV, FORDRINGER ELLER HANDLINGER, UAVHENGIG AV UTGANGSPUNKTET FOR ÅRSAKEN TIL KRAVET, FORDRINGEN ELLER HANDLINGEN SOM GRUNNLAG

FOR TAP, PERSONSKADE ELLER ANDRE SKADER, DIREKTE ELLER INDIREKTE, SOM KAN OPPSTÅ VED BRUK ELLER BESITTELSE AV INFORMASJONEN, ELLER FOR TAP AV FORTJENESTE, INNTEKT, KONTRAKTER ELLER OPPSPARTE MIDLER, ELLER NOEN ANDRE DIREKTE, INDIREKTE, SPESIELLE SKADER ELLER FØLGESKADER SOM FØLGE AV DIN BRUK AV, ELLER MANGLENDE BRUK AV, DENNE INFORMASJONEN, EVENTUELLE MANGLER I INFORMASJONEN, ELLER BRUDD PÅ DISSE VILKÅR ELLER BETINGELSER, ENTEN I EN KONTRAKTFESTET HANDLING ELLER SKADE, ELLER BASERT PÅ EN GARANTI, SELV OM NAV2 ELLER DETS LISENSGIVERE HAR BLITT GJORT OPPMERKSOM PÅ MULIGHETEN FOR SLIKE SKADER. IKKE UNDER NOEN OMSTENDIGHET SKAL NAV2s ELLER DETS LEVERANDØRERS ANSVAR OVERSTIGE DET BETALTE BELØP. Enkelte ansvarsunntak er muligens ikke tillatt etter gjeldende lov, så i en viss utstrekning kan det hende at unntaket ovenfor ikke gjelder for deg.

Eksportkontroll

Du samtykker til å ikke eksportere til noe sted noen del av de data som er gitt deg, eller noe direkte produkt av disse, unntatt i samsvar med, og med alle lisenser og tillatelser som kreves etter gjeldende eksportlover, regler og regelverk.

IP-beskyttelse

Dataene eies av NAV2 eller dets leverandører, og de er beskyttet av gjeldende opphavsrett og andre åndsverkslover og traktater. Dataene er levert utelukkende på basis av en brukslisens, og ikke en salgslisens.

Hele avtalen

Disse vilkårene og betingelsene utgjør hele avtalen mellom NAV2 (og selskapets lisensgivere, inkludert deres lisensgivere og leverandører) og deg knyttet til dette forholdet, og erstatter i sin helhet enhver skriftlig eller muntlig avtale som tidligere er inngått mellom oss med hensyn til et slikt saksforhold.

Regulerende lov.

Vilkårene og betingelsene ovenfor er underlagt lovgivningen i Folkerepublikken Kina, uten å ha virkning for (i) dens konflikt med lovbestemmelser, eller (ii) FN-konvensjonen for kontrakter for internasjonalt salg av varer, som er eksplisitt ekskludert. Alle tvister som følger av eller er knyttet til data som er levert til deg skal sendes til Shanghai International Economic and Trade Arbitration Commission for voldgift.

Gracenote® opphavsrett

CD og musikkrelaterte data fra Gracenote, Inc., opphavsrett©

2000-2007 Gracenote. Gracenote-programvare, opphavsrett © 2000-2007 Gracenote. Dette produktet og tjenesten kan benyttes under én eller flere av følgende U.S.- Patenter 5,987,525; 6,061,680; 6,154,773; 6,161,132; 6,230,192; 6,230,207; 6.240,459; 6,330,593 og andre utstedte eller registrerte patenter. Noen tjenester levert under lisens fra Open Globe, Inc. for USA. Patent 6,304,523.

Gracenote og CDDB er registerte varemerker til Gracenote. Gracenote-logoen og -logotypen og Powered by Gracenote™-logoen er varemerker som tilhører Gracenote.

Gracenote® Lisensavtale for sluttbrukere (EULA)

Dette apparatet inneholder programvare fra Gracenote, Inc. 2000 Powell Street Emeryville, California 94608 (Gracenote).

Med programvaren fra Gracenote (Gracenote-programvaren) kan denne enheten utføre disk- og musikkfilidentifisering, hente musikkrelatert informasjon, inkludert navn, artist, spor og tittelinformasjon (Gracenote-data) fra servere på nettet (Gracenote-servere) og utføre andre funksjoner. Du må bare bruke Gracenote-data slik som det er ment i sluttbrukerfunksjonene til dette apparatet. Dette apparatet kan inneholde ting som tilhører Gracenotes leverandører. Hvis det er tilfelle, gjelder alle begrensninger som er oppført her med hensyn til Gracenote-data også for slikt innhold, og slike innholdsleverandører er berettiget til alle fordelene og beskyttelsene som er oppført her som er tilgjengelige for Gracenote. Du samtykker i at du bare vil bruke innholdet fra Gracenote (Gracenote-innhold), Gracenote-data, Gracenote-programvaren og Gracenote-serverne til ditt eget personlige, ikke-kommersielle bruk. Du samtykker i å ikke tildele, kopiere eller overføre Gracenote-innhold, Gracenote-programvare eller alle Gracenote-data (unntatt i et merke som er knyttet til en musikkfil) til en tredjepart. DU SAMTYKKER I Å IKKE BRUKE ELLER UTNYTTE GRACENOTE-INNHOLD, GRACENOTE-DATA, GRACENOTE-PROGRAMVAREN ELLER GRACENOTE-SERVERE UNNTATT SOM UTTRYKKELIG TILLATT HER.

Du samtykker i at dine ikke-eksklusive lisenser til å bruke Gracenote-innhold, Gracenote-data, Gracenote-programvaren og Gracenote-servere vil opphøre hvis du bryter disse begrensningene. Hvis dine lisenser opphører, samtykker du i å avslutte all bruk av Gracenote-innhold, Gracenote-data, Gracenote-programvaren og Gracenote-servere.

Gracenote vil på sin side forbeholde seg alle rettigheter til Gracenote-data, Gracenote-programvaren og Gracenote-serverne samt Gracenote-innhold, inkludert alle eierrettigheter. Under ingen omstendigheter vil Gracenote heller ikke være ansvarlig for å betale deg for eventuell informasjon du leverer, inkludert alt opphavsrettsbeskyttet materiell eller musikkfilinformasjon. Du samtykker i at Gracenote kan utøve sine respektive rettigheter, samlet eller hver for seg, under denne avtalen, direkte i hvert selskaps eget navn.

Gracenote bruker en unik ID for å spore spørsmål for statistiske formål. Formålet med en tilfeldig tildelt nummerisk ID er å la Gracenote telle forespørsler uten å vite noe om hvem du er. For mer informasjon, kan du se nettsiden på www.gracenote.com for Gracenotes retningslinjer for personvern.

GRACENOTE-PROGRAMVAREN, HVERT ELEMENT AV GRACENOTE-DATA OG GRACENOTE-INNHOLD BLIR LISENSIERT TIL DEG "SOM DET ER". GRACENOTE GIR HELLER INGEN LØFTER ELLER GARANTIER, DIREKTE ELLER INDIREKTE, MED HENSYN TIL NØYAKTIGHETEN TIL NOEN AV GRACENOTE-DATAENE FRA GRACENOTE-SERVERNE ELLER GRACENOTE-INNHOLD. GRACENOTE FORBEHOLDER SEG RETTEN, SAMLET OG FOR HVER ENKELT, TIL Å SLETTE DATA OG/ELLER INNHOLD FRA SELSKAPETS RESPEKTIVE SERVERE ELLER, I GRACENOTE SITT TILFELLE,

ENDRE DATAKATEGORIER AV ENHVER ÅRSAK SOM GRACENOTE ANSER Å VÆRE TILSTREKKELIG. DET GIS INGEN GARANTIER MOT AT VERKEN GRACENOTE-INNHOLD ELLER GRACENOTE-PROGRAMVARE ELLER GRACENOTE-SERVERE ER FEILFRIE ELLER AT FUNKSJONEN TIL GRACENOTE-PROGRAMVARE ELLER -SERVERE VIL VÆRE UTEN AVBRUDD. GRACENOTE ER IKKE FORPLIKTET TIL Å LEVERE FORBEDREDE ELLER NYE DATATYPER TIL DEG SOM GRACENOTE KAN VELGE Å LEVERE I FREMTIDEN, OG HAR RETT TIL Å AVSLUTTE SINE NETTBASERTE TJENESTER PÅ ET HVILKET SOM HELST TIDSPUNKT. GRACENOTE FRASKRIVER SEG ALLE GARANTIER, DIREKTE ELLER INDIREKTE, INKLUDERT, MEN IKKE BEGRENSET TIL, INDIREKTE GARANTIER OM SALGBARHET, EGNETHET FOR ET SPESIELT FORMÅL, TITTEL OG UKRENKELIGHET. GRACENOTE GARANTERER HELLER IKKE RESULTATENE SOM KAN OPPNÅS VED AT DU BRUKER GRACENOTE-PROGRAMVAREN ELLER EN GRACENOTE-SERVER. GRACENOTE ER UNDER INGEN OMSTENDIGHET ANSVARLIG FOR EVENTUELLE FØLGESKADER ELLER UTILSIKTEDE SKADER, FOR TAP AV FORTJENESTE ELLER TAPTE INNTEKTER, UAVHENGIG AV ÅRSAK. © Gracenote 2007.

Taiwansk område

I samsvar med "Tekniske spesifikasjoner for radiofrekvent utstyr med lav effekt" fastsatt av National Communications and Communication Committee of the Executive Yuan: 3.8.2. Når det gjelder sertifisert radiofrekvent utstyr med lav effekt, kan verken selskapet, firmaet eller bruker endre frekvensen, øke effekten eller endre egenskaper eller funksjoner i forhold til den originale utformingen uten autorisasjon.

Bruk av radiofrekvent utstyr med lav effekt må ikke påvirke flysikkerheten eller forstyrre lovlig kommunikasjon. Hvis systemet registrerer forstyrrelser, må du umiddelbart slutte å bruke det til det ikke lenger er noen forstyrrelser.

Den nevnte juridiske kommunikasjonen refererer til trådløs kommunikasjon som drives i samsvar med bestemmelsene i den aktuelle telekommunikasjonslovgivningen. Radiofrekvent utstyr med lav effekt må tåle forstyrrelser fra lovlig kommunikasjon eller radiobølgestråling fra elektrisk utstyr for industrielt, vitenskapelig og medisinsk bruk.

SUNA TRAFIKKANAL – VILKÅR OG BETINGELSER

Ved å aktivere, bruke og/eller gå inn på SUNA-trafikkanalen, SUNA Predictive eller annet innhold eller materiale levert av Intelematics (samlet, **SUNA-produkter og/eller -tjenester**) må du godta visse vilkår og betingelser. Det følgende er en kort oppsummering av vilkårene og betingelsene som gjelder for deg. Vor å vise de fullstendige vilkårene og betingelse som er relevante for din bruk av SUNA-produktene og/eller -tjenestene, ser du:

Nettsted
www.sunatraffic.com.au/termsandconditions/

1. Godkjenning

Ved å bruke SUNA-produkter og/eller -tjenester anses det som at du har godtatt og samtykket i å være underlagt vilkårene og betingelsene som er lagt fram i detalj på:

Nettsted
www.sunatraffic.com.au/termsandconditions/

2. Åndsverk

SUNA-produkter og/eller -tjenester er til personlig bruk. Du kan ikke gjøre opptak av eller videresende innholdet, og du kan heller ikke bruke innholdet i forbindelse med noen annen trafikkinformasjon eller ruteveiledningstjeneste eller -enhet som ikke er godkjent av Intelematics. Du får ingen rettighet til eierskap i noen åndsverksrettigheter (inkludert opphavsrett) for dataene som brukes til å levere SUNA-produkter og/eller tjenester.

3. Forskriftsmessig bruk

SUNA-produkter og/eller -tjenester er tiltenkt å fungere som en hjelp for personlig kjøring og reiseplanlegging, og gir ikke alltid omfattende eller nøyaktig informasjon. Ved enkelte tilfeller kan du oppleve ytterligere forsinkelser som et resultat av bruken av SUNA-produkter og/eller -tjenester. Du anerkjenner at det ikke er meningen, eller passende, for bruk i alle bruksområder der ankomsttid eller kjøreretning kan påvirke offentlig sikkerhet eller din egen sikkerhet.

4. Bruk av SUNA-produkter og -tjenester under kjøring

Du, og andre godkjente sjåfører av kjøretøyet som SUNA-produkter og/eller -tjenester er tilgjengelige eller monterte og aktive i, er alltid ansvarlig for å overholde alle relevante lover og regler for trygg kjøring. Du samtykker spesielt i at du bare aktivt betjener SUNA-produkter og/eller -tjenester når kjøretøyet står helt stille og det er trygt å gjøre det.

5. Servicekontinuitet og mottak av SUNA-trafikkanalen

Vi vil gjøre vårt beste for å holde SUNA-trafikkanalen tilgjengelig 24 timer i døgnet, 365 dager i året. SUNA-trafikkanalen kan av og til være utilgjengelig grunnet tekniske årsaker eller planlagt vedlikehold. Vi prøver å utføre vedlikehold når det er lite trafikk. Vi forbeholder oss retten til å trekke tilbake SUNA-produkter og/eller -tjenester når som helst.

Vi kan heller ikke garantere uavbrutt mottak av RDS-TMC-signalet til SUNA-trafikkanalen ved noen spesiell lokasjon.

6. Ansvarsbegrensning

Verken Intelematics eller dens leverandører eller produsenten av enheten (“**leverandørene**”) kan holdes ansvarlig overfor deg eller noen annen tredjepart for skader, enten direkte, indirekte, tilfeldige, konsekvensmessige eller andre, som oppstår som følge av bruken av, eller manglende evne til å bruke, SUNA-produkter og/eller -tjenester, uavhengig av om en leverandør har blitt informert om muligheten for slike skader. Du anerkjenner også at verken Intelematics eller noen leverandør garanterer eller utsteder noen garanti som forholder seg til tilgjengeligheten, nøyaktigheten eller fullstendigheten til SUNA-produkter og/eller -tjenester, og, til den grad det er tillatt å gjøre det, ekskluderer både Intelematics og hver leverandør alle garantier som ellers kan være antydet av eventuell statlig eller føderal lovgivning relatert til SUNA-produkter og/eller -tjenester.

7. Merk

Denne håndboken er utarbeidet med største omhu. På grunn av den kontinuerlig produktutviklingen, kan deler av informasjonen likevel være utdatert. Informasjonen i dette dokumentet kan endres uten varsel.

KONVERTERING ELLER MODIFISERING AV KJØRETØYET

Se håndboken for montering av karosseri og utstyr på *https://www.fordpro-specialvehicles.com* hvis du bygger om eller endrer kjøretøyet i forhold til produktspesifikasjonen.

ELEKTROMAGNETISK KOMPATIBILITET

ADVARSEL: Ikke plasser gjenstander eller monteringsutstyr på eller nær kollisjonsputedekslet, på siden av for-/bakseteryggene eller i områder der de kan bli truffet av en kollisjonspute som utløses. Hvis du ikke følger disse instruksjonene, kan det øke risikoen for personskader ved en eventuell kollisjon.

ADVARSEL: Legg antenne- og strømledninger minst 10 cm utenom elektroniske moduler og kollisjonsputer.

Merk: *Vi tester og sertifiserer kjøretøyet ditt iht. gjeldende lovgivning om elektromagnetisk kompatibilitet. Det er ditt ansvar å sikre at eventuelt utstyr du får montert på kjøretøyet av en autorisert forhandler, innfrir gjeldende lovgivning og andre krav. Enkelte ettermonterte elektroniske enheter kan redusere ytelsen til kjøretøyfunksjoner som bruker radiofrekvenssignaler, som radioen, dekktrykkovervåkingssystemet, trykknapp-start- og* ***Bluetooth****®-tilkoblingsfunksjonen eller satellittnavigasjonen.*

Merk: *Alt radiofrekvenssendeutstyr i kjøretøyet ditt, som f.eks. mobiltelefoner og amatørradiosendere, må overholde parametrene i følgende illustrasjoner og tabell. Det finnes ingen andre spesielle regler eller forutsetninger for montering eller bruk.*

Bil

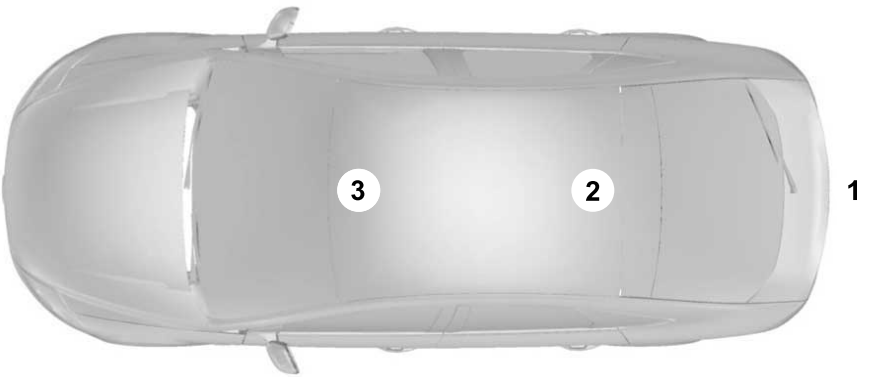

Varebil



Lastebil

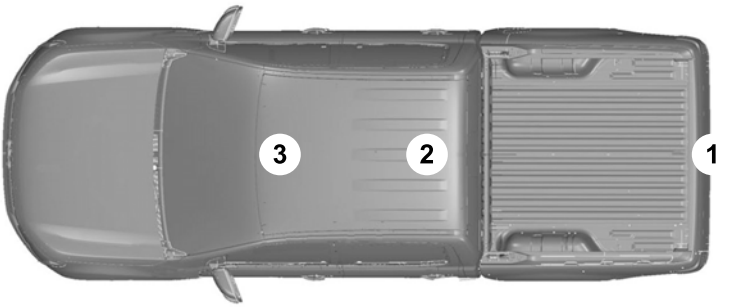

Frekvensbånd MHz	Maksimal utgangseffekt i watt (topp RMS)	Antenneposisjoner
1-30	50	1
50-54	50	2. 3
68-88	50	2. 3
142-176	50	2. 3
380-512	50	2. 3
806-870	10	2. 3

1

12 V-batteri....498
Begrensninger for batteristyringssystemet....499
Forholdsregler for 12 V-batteri....498
Hva er batteristyringssystemet....498
Resirkulering og avhending av 12 V-batteriet....500
Skifte 12-voltsbatteriet....499
Slik fungerer batteristyringssystemet....499
Tilbakestilling av batteriføleren....500
12 V-batteri – feilsøking....500
12 V-batteri – informasjonsmeldinger....501
12 V-batteri – varsellamper....500

3

360-graders kamera....319
Innstillinger for 360-graders kamera....321

4

4WD
Se: Firehjulsdrift....261

A

A/C
Se: Klimaregulering - Biler med: Automatisk temperaturkontroll....143
Se: Klimaregulering - Biler med: Manuell temperaturkontroll....148
ABS
Se: Bremser....277
AC-lading....240
Lade hjemme....240
Lading på offentlig ladestasjon....241
Adaptiv cruise control....325
Adaptiv cruise control – feilsøking....339
Filsentrering – feilsøking....336
Intelligent adaptiv automatisk fartsholder – feilsøking....338
Intelligent adaptiv cruise control....337
Kjørefeltsentrering....333
Adaptiv cruise control – feilsøking....339
Adaptiv cruise control – informasjonsmeldinger....339
Adaptivt frontlys....111
Bruk av adaptive frontlykter....111
Slå på/av adaptivt frontlys....112
Slå på/av hovedlyktene for kjøring på venstre eller høyre side av veien....112
AdBlue®-kapasitet og -spesifikasjon....228
AdBlue®-måler - Diesel, Biler med: 12-tommers skjerm....127
AdBlue®-måler - Diesel, Biler med: 8 tommers skjerm....127
Airconditioning
Se: Klimaregulering - Biler med: Automatisk temperaturkontroll....143
Se: Klimaregulering - Biler med: Manuell temperaturkontroll....148
Aktivere/deaktivere antispinn....294
Aktivere/deaktivere Enkel inngang og utgang....88
Aktivere/deaktivere parkeringshjelp....311
Aktivere/deaktivere ryggebremsehjelp....288
Aktivere/deaktivere stabilitetskontroll....297
Aktivere/dekatere Auto Hold....292
Aktivere apper på en mobilenhet....613
Aktivere fjernstart....141
Aktivering av Lokal fare|ulykkesinfo....355
Alexa er innebygd....608
Anbefaling for reservedeler....716
Antispinn....294
Antispinn – feilsøking....294
Antispinn – feilsøking....294
Antispinn – informasjonsmeldinger....295
Antispinn – varsellamper....294
Arbeidsoverflate på bakluken....89
Auto Hold....292
Automatgirkasse....254
Stillinger for automatisk girkasse....254
Automatgiroljekapasitet og -spesifikasjon....585
Automatisk deaktivering av adaptiv cruise control....329

Automatiske hovedlykter.....103
Hva er automatiske hovedlykter.....103
Innstillinger for automatiske hovedlykter.....103
Automatiske viskere.....97
Hva er automatiske viskere.....97
Innstillinger for automatiske viskere.....97
Justering av regnfølerens følsomhet.....98
Automatisk fartsholder
Se: Cruise control.....323
Automatisk gjentatt låsing.....84
Hvordan fungerer automatisk gjentatt låsing.....84
Automatisk gjentatt opplåsing.....83
Hva er automatisk opplåsing.....83
Krav til automatisk opplåsing.....83
Slå automatisk opplåsing av/på.....83
Automatisk motorstans.....194
Overstyre automatisk motorstans.....194
Slik fungerer automatisk motorstans.....194
Slå automatisk motorstans Av og På.....194
Automatisk nødbrems.....386
Hva er automatisk nødbrems.....386
Slå automatisk nødbrems av og på.....386
Automatisk retur til Park (P).....258
Automatisk utkobling ved kollisjon.....458
Aktivere bilen på nytt.....458
Forholdsregler for automatisk utkobling ved kollisjon.....458
Hva er automatisk utkobling ved kollisjon.....458
Auto-modus.....145
Indikatorer for auto-modus.....145
Slå auto-modus på/av.....145
Slå dobbel modus av og på.....146
Autorisert forhandlerkatalog.....628
Auto-Start-Stop.....203
Auto-Start-Stop – feilsøking.....205
Auto-Start-Stop – feilsøking.....205
Auto-Start-Stop – informasjonsmeldinger.....205
Auto-Start-Stop – vanlige spørsmål.....205
Auto-Start-Stop-indikatorer.....204
Avbryte den innstilte hastigheten.....301
Avbryte innstilt hastighetsgrense.....356
Avspilling av medier via Bluetooth®.....614
Avspilling av medier via USB-porten.....172
Avstandsregistrering.....384
Hva er avstandsregistrering.....384
Indikator for avstandsregistrering.....386
Slå på/av avstandsregistrering.....386
Avstandsvarsel.....386
Hva er avstandsvarsel.....386
Justering av avstandsvarslerens følsomhet.....386

B

Bagasjeromslås
Se: Åpne og lukke panseret.....481
Bakakselvæskekapasitet og -spesifikasjon - Raptor.....589
Bakakselvæskekapasitet og -spesifikasjon - Unntatt: Raptor.....588
Bakkestarthjelp.....291
Bakkestarthjelp – feilsøking.....291
Bakkestarthjelp – feilsøking.....291
Bakkestarthjelp – informasjonsmeldinger.....291
Bakluke.....89
Åpne bakluken.....89
Bakparten utvendig - Raptor.....46
Bakparten utvendig - Unntatt: Raptor.....45
Bakre parkeringshjelp.....312
Begrensninger for bakre parkeringshjelp.....312
Finne de bakre parkeringshjelpfølerne.....312
Hva er den bakre parkeringshjelpen.....312
Lydsignaler fra bakre parkeringshjelp.....312
Bakseter.....165
Manuelle seter.....165
Barnesikkerhet.....48
Barnesikring.....50
Festepunkter for barnesikring.....49
Montere barnesikring.....53
Barnesikring.....50
Anbefalinger for barneseter.....53
Informasjon om plassering av barneseter.....50
Barnesikringslåser - Biler med: Låser med fjernstyrt barnesikring.....61

Barnesikringslåser - Biler med: Låser med mekanisk barnesikring....60
Batterisikringsboks....475
Identifisere sikringene i batterisikringsboksen....476
Plassering av batterisikringsboksen....475
Tilgang til batterisikringsboksen....475
Begerholdere....187
Plassering av koppholderne....187
Begrensninger for adaptiv cruise control....326
Begrensninger for blindsoneinformasjonssystem....372
Begrensninger for dekktrykkovervåkingssystemet....534
Begrensninger for firehjulsdrift - Raptor....263
Begrensninger for firehjulsdrift - Unntatt: Raptor....261
Begrensninger for fjernkontroll....74
Begrensninger for fjernstart....141
Begrensninger for førervarsling....391
Begrensninger for gjenkjenning av trafikkskilt....394
Begrensninger for kjørefeltstøttesystemet....361
Begrensninger for kollisjonshindringsfunksjonen....382
Begrensninger for nødanrop....71
Begrensninger for nøkkelfri inngang....86
Begrensninger for parkeringsvarmer....153
Begrensninger for sleping av tilhenger....418
Begrensninger for Terrengsvinghjelp....304
Begrensninger for tilkoblet kjøretøy....594
Begrensninger for tilleggsvarmer....152
Begrensninger for varsel om feil vei....396
Begrensninger for varsel om kryssende trafikk....378
Begrensninger for varslingssystemet for passasjerer i baksetet....168
Begrensninger i terrengstyring....300
Bekreftelse av opphavsrett for programvare fra tredjepart....635
Bensinpartikkelfilter....231
Bensinpartikkelfilter – feilsøking....232
Bensinpartikkelfilter – feilsøking....232
Bensinpartikkelfilter – informasjonsmeldinger....232
Bensinpartikkelfilter – varsellamper....232
Beskyttelse av miljøet....32
Betjene dørene fra innsiden av bilen....83
Opplåsing og låsing av dørene via sentrallåssystemet....83
Åpne dørene fra innsiden av kjøretøyet....83
Betjene dørene fra utsiden av bilen....82
Dobbeltlåsing av dørene med fjernkontrollen....82
Dobbeltlåsing av dørene med nøkkelbladet....82
Opplåsing og låsing av dørene via fjernkontrollen....82
Opplåsing og låsing av dørene via nøkkelbladet....82
Bilens identifikasjonsplate....593
Oversikt over understellsnummerplaten....593
Bilen stell....513
Rengjøre eksteriøret....513
Rengjøre interiøret....515
Blendingsfritt lys....109
Begrensninger for blendingsfritt lys....110
Bruk av blendingsfritt lys....109
Forholdsregler for blendingsfritt lys....109
Forutsetninger for blendingsfritt lys....109
Indikatorer for blendingsfritt lys....110
Overstyring av blendingsfritt lys....110
Slå blendingsfritt lys på og av....110
Blendingsfritt lys – feilsøking....111
Blendingsfritt lys – informasjonsmeldinger....111
Blindsone-assistent med dekning av tilhenger....366
Begrensninger for blindsone-assistent med dekning av tilhenger....366
Blindsone-assistent med indikatorer for dekning av tilhenger....367
Hva er blindsone-assistent med dekning av tilhenger....366

Slik fungerer blindsone-assistent med dekning av tilhenger....366
Blindsoneinformasjonssystem....372
Blindsoneinformasjonssystem – feilsøking....376
Blindsoneinformasjonssystem med dekning av tilhenger....374
Blindsoneinformasjonssystem – feilsøking....376
Blindsoneinformasjonssystem – informasjonsmeldinger....377
Blindsoneinformasjonssystem – varsellamper....376
Blindsoneinformasjonssystem med dekning av tilhenger....374
Angi en tilhengerlengde....375
Begrensninger for blindsoneinformasjonssystem med dekning av tilhenger....374
Hva er blindsoneinformasjonssystemet med dekning av tilhenger....374
Hvordan fungerer blindsoneinformasjonssystemet med dekning av tilhenger....374
Slå av og på blindsoneinformasjonssystem med dekning av tilhenger....375
Velge en tilhenger....376
Blindsoneovervåking....364
Begrensninger for bindsoneovervåking....364
Blindsoneovervåkingsindikatorer....365
Hva er blindsoneovervåking....364
Hvordan fungerer blindsoneovervåkingen....364
Blokkeringsfritt bremsesystem....277
Begrensninger for blokkeringsfritt bremsesystem....277
Indikatorer for blokkeringsfritt bremsesystem....277
Bluetooth®....614
Bremse over gasspedal....277
Bremser....277
Blokkeringsfritt bremsesystem....277
Bremser – feilsøking....278
Bremser – feilsøking....278
Bremser – informasjonsmeldinger....279
Bremser – vanlige spørsmål....280
Bremser – varsellamper....278
Bremsevæskespesifikasjon....278
Bremsing etter kollisjon....458
Begrensninger for bremsing etter kollisjon....458
Hvordan fungerer bremsing etter kollisjon....458
Indikatorer for bremsing etter kollisjon....458
Overstyring av bremsing etter kollisjon....458
Brilleholder....188
Plassering av glassholderen....188
Bruk av denne publikasjonen....21
Bruk av eCall....71
Bruk av fjernkontrollen....74
Bruk av kjøretøyappen og lading....248
Bruk av kontroller for Trailer Backup Assistance....429
Bruk av nøkkelfri inngang....86
Bruk av parkeringsmodus....80
Bruk av snøkjettinger....526
Bruk av visninger for Trailer Backup Assistance....429
Bruke Auto Hold....292
Bruke den elektriske parkeringsbremsen - Automatgir....283
Bruke den elektriske parkeringsbremsen i nødstilfeller....284
Bruke den elektriske parkeringsbremsen - Manuell girkasse....283
Bruke den innebygde Alexa....608
Bruke parkeringsbremsen - Automatgir....281
Bruke parkeringsbremsen - Manuell girkasse....281
Brukerinformasjon for eCall....717
Bruke Ryggeassistent tilhenger visninger....438
Bruke skjermkontrollene for instrumentgruppen - Biler med: 12-tommers skjerm....128
Bruke skjermkontrollene for instrumentgruppen - Biler med: 8 tommers skjerm....128
Bruke valg av progressivt område....260
Bytte drivstoffilteret - Bensin....496
Bytte drivstoffilteret - Diesel....496

Bytte fra intelligent hastighetsbegrenser til hastighetsbegrenser.....359

C

Clutchvæskekapasitet og -spesifikasjon.....253
Cruise control.....323

D

DAB-radio.....601
Begrensninger for DAB-radio.....601
Hva er DAB-radio.....601
Hva er tjenestekobling.....601
Innstillinger for DAB-radio.....602
Slå tjenestekobling av/på.....601
Velge en DAB-radiokanal.....601
Data fra mobilenheter.....30
Dekkrotasjon.....533
Dekktrykkovervåkingssystem.....534
Dekktrykkovervåkingssystem – feilsøking.....535
Dekktrykkovervåkingssystem – feilsøking.....535
Dekktrykkovervåkingssystem – informasjonsmeldinger.....537
Dekktrykkovervåkingssystem – varsellamper.....535
Dekktrykkspesifikasjoner
Se: Dekktrykkspesifikasjoner - Raptor.....530
Se: Dekktrykkspesifikasjoner - Unntatt: Raptor.....528
Dekktrykkspesifikasjoner - Raptor.....530
Dekktrykkspesifikasjoner - Unntatt: Raptor.....528
Dekkvedlikehold.....528
Dieselpartikkelfilter.....219
Dieselpartikkelfilter – feilsøking.....222
Manuell regenerering av dieselpartikkelfilteret.....220
Dieselpartikkelfilter – feilsøking.....222
Dieselpartikkelfilter – informasjonsmeldinger.....222
Dieselpartikkelfilter – varsellamper.....222
Din autoriserte forhandler.....628
Drivstoffkvalitet.....207
Velge riktig drivstoff.....207
Drivstoffmåler.....125
Begrensninger for drivstoffmåleren.....125
Hva betyr kjørelengde til tom tank.....125
Hva er en drivstoffmåler.....125
Hva er påminnelse om lavt drivstoffnivå.....125
Plassering av tanklokket.....125
Drivstoff og påfylling.....207
Drivstoffkvalitet.....207
Drivstoff og -påfylling – feilsøking.....218
Drivstoffpåfylling.....210
Slipper opp for drivstoff.....209
Drivstoff og -påfylling – feilsøking.....218
Drivstoff og -påfylling – informasjonsmeldinger.....218
Drivstoff og -påfylling – varsellamper.....218
Drivstoffpåfylling.....210
Fylle opp tanken.....210
Oversikt over påfyllingssystemet.....210
Åpne tanklokket manuelt.....214
Drivstofftankkapasitet - 2.0L diesel.....575
Drivstofftankkapasitet - 3.0L diesel.....578
Drivstofftankkapasitet.....215
Drivstofftankkapasitet - Plug-in hybrid-elektrisk kjøretøy (PHEV).....576
Dører og låser.....82
Automatisk gjentatt låsing.....84
Automatisk gjentatt opplåsing.....83
Betjene dørene fra innsiden av bilen.....83
Betjene dørene fra utsiden av bilen.....82
Dører og låser – feilsøking.....84
Feillåsing.....83
Dører og låser – feilsøking.....84
Dører og låser – informasjonsmeldinger.....84
Dører og låser – vanlige spørsmål.....85
Dører og låser – varsellamper.....84
Dørlåsindikatorer.....84

E

eCall.....71
eCall – feilsøking.....73
eCall – feilsøking.....73
eCall – informasjonsmeldinger.....73

Ekstra varmeapparat....152
Elektriske seter....161
Fjerne nakkestøtten....162
Flytte setet forover og bakover....162
Justere korsryggstøtten....163
Justere nakkestøtten....161
Justere setehøyden....163
Justere seteputen....162
Justere seteryggen....162
Montere nakkestøtten....162
Nakkestøttekomponenter....161
Elektrisk parkeringsbrems....283
Elektrisk parkeringsbrems – feilsøking....285
Elektrisk parkeringsbrems – feilsøking....285
Elektrisk parkeringsbrems – informasjonsmeldinger....286
Elektrisk parkeringsbrems – vanlige spørsmål....286
Elektrisk parkeringsbrems – varsellamper....285
Elektrisk servostyring....308
Forholdsregler for elektrisk servostyring....308
Hvordan fungerer elektrisk servostyring?....308
Elektrisk økonomi - Plug-in hybrid-elektrisk kjøretøy (PHEV)....138
Elektromagnetisk kompatibilitet....748
Elektronisk differensialsperre....270
Elektronisk differensialsperre – feilsøking....274
Elektronisk differensialsperre – feilsøking....274
Elektronisk differensialsperre – informasjonsmeldinger....274
Endre innstilt hastighetsgrense....356
Endre navn eller passord til kjøretøyets trådløse Wi-Fi-sone....597
Enkel inn- og utgang....88
Erstatte en mistet nøkkel eller fjernkontroll....78
Etterkollisjons varselsystem....457
Begrensninger for varselsystem etter kollisjon....457
Hva er varselsystemet etter kollisjon....457
Hvordan fungerer varslingssystemet etter kollisjon....457
Slå av varslingssystemet etter kollisjon....458
Etter å ha brukt bilen til terrengkjøring....447
EV-veiledning - Plug-in hybrid-elektrisk kjøretøy (PHEV)....137

F

Feillåsing....83
Feillåsing – begrensninger....83
Hva er feillåsing....83
Slå feillåsing av/på....83
Feste og løsne sikkerhetsbeltene....62
Festepunkter for barnesikring....49
Hva er festepunktene for barnesikring....49
Plassering av de nedre festepunktene til barnesikringen....49
Plassering av de øvre festepunktene til barnesikringen....49
Festepunkter på Pickup-planet....407
Finne festepunktene på Pickup-planet....407
Forholdsregler for festepunktene på Pickup-planet....407
Lastekapasitet for festepunktene på Pickup-planet....408
Festespor på pickup-planet....409
Finne festesporene på Pickup-planet....409
Filsentrering – feilsøking....336
Filsentrering – informasjonsmeldinger....336
Finne beholderen for bremsevæske....277
Finne følerne for blindsoneinformasjonssystemet....373
Finne følerne for kollisjonshindringsfunksjonen....384
Finne følerne for varsel om kryssende trafikk....379
Finne ryggekameraet....316
Finne strømuttaket....174
Finne uttakene....178

Firehjulsdrift – feilsøking.....267
Firehjulsdrift – informasjonsmeldinger.....268
Firehjulsdrift – varsellamper.....267
Firehjulsdrift.....261
Firehjulsdrift – feilsøking.....267
Firehjulsdrift moduser.....266
Firehjulsdrift moduser.....266
Firehjulsdrift auto.....266
Firehjulsdrift høy.....267
Firehjulsdrift lav.....267
Tohjulsdrift høy.....266
Fjernstart.....141
Fjernstart og -stans av kjøretøyet.....141
FM-radio.....600
Begrensinger for FM-radio.....600
Velge en FM-radiokanal.....600
Forakselvæskekapasitet og -spesifikasjon - Raptor.....587
Forakselvæskekapasitet og -spesifikasjon - Unntatt: Raptor.....587
Ford-assistent.....606
Bruke Ford-assistent.....606
Ford-assistent – vanlige spørsmål.....606
Innstillinger for Ford-assistent.....606
Ford Performance.....19
Foreta en systemtilbakestilling.....623
Forholdsregler for 360-graders kamera.....319
Forholdsregler for adaptiv cruise control.....325
Forholdsregler for audiosystemet.....599
Forholdsregler for bakkestarthjelp.....291
Forholdsregler for bakluken.....89
Forholdsregler for bakspeil.....119
Forholdsregler for bensinpartikkelfilter.....231
Forholdsregler for blindsoneinformasjonssystem.....372
Forholdsregler for bremsing.....277
Forholdsregler for dekktrykkovervåkingssystemet.....534
Forholdsregler for det selektive katalytiske reduksjonssystemet.....224
Forholdsregler for dieselpartikkelfilteret.....219
Forholdsregler for drivstoff og -påfylling.....207
Forholdsregler for fjernstart.....141
Forholdsregler for forsete.....158
Forholdsregler for førervarsling.....391
Forholdsregler for gjenkjenning av trafikkskilt.....393
Forholdsregler for hastighetsbegrenser.....356
Forholdsregler for hill descent control.....306
Forholdsregler for høyspenningsbatteri.....233
Forholdsregler for intelligent hastighetsbegrenser.....358
Forholdsregler for katalysator.....230
Forholdsregler for kjørefeltstøttesystemet.....361
Forholdsregler for kollisjonshindringsfunksjonen.....381
Forholdsregler for kollisjonsputer.....67
Forholdsregler for lader for trådløst tilbehør.....185
Forholdsregler for ladeutstyr.....235
Forholdsregler for minnefunksjonen.....171
Forholdsregler for omborddynamoen.....177
Forholdsregler for parkeringsvarmer.....153
Forholdsregler for Pickup-plan.....407
Forholdsregler for ryggekamera.....316
Forholdsregler for sikkerhetsbelte.....62
Forholdsregler for sikringer.....465
Forholdsregler for sleping av tilhenger.....417
Forholdsregler for tauing av kjøretøyet.....463
Forholdsregler for telefon.....610
Forholdsregler for Terrengsvinghjelp.....304
Forholdsregler for tilhengerbrems.....418
Forholdsregler for tilkobling av en tilhenger.....413
Forholdsregler for tilleggsvarmer.....152
Forholdsregler for varsel om feil vei.....396
Forholdsregler for varsel om kryssende trafikk.....378

Forholdsregler for varslingssystemet for passasjerer i baksetet....168
Forholdsregler for vedlikehold....481
Forholdsregler ved bruk av Auto-Start-Stop - Automatgir....203
Forholdsregler ved bruk av Auto-Start-Stop - Manuell girkasse....203
Forholdsregler ved bruk av krengningskontroll for tilhengervogn....424
Forholdsregler ved kjøring med last....398
Forholdsregler ved Trailer Backup Assistance....425
Forlengelse av fjernstartsvarigheten....142
Forsete....158
Elektriske seter....161
Manuelle seter....159
Oppvarmede seter....163
Ventilerte seter....164
Forskrifter for drivstofforbruk....215
Forutsetninger for det selektive katalytiske reduksjonssystemet....224
Forutsetninger for dieselpartikkelfilteret....220
Fremre parkeringshjelp....312
Begrensninger for fremre parkeringshjelp....313
Finne de fremre parkeringshjelpfølerne....313
Hva er den fremre parkeringshjelpen....312
Lydsignal fra fremre parkeringshjelp....313
Fronten utvendig - Raptor....44
Fronten utvendig - Unntatt: Raptor....43
Fylle opp reduksjonsmiddeltanken til det selektive katalytiske reduksjonssystemet....225
Fylle opp reduksjonsmiddeltanken til det selektive katalytiske reduksjonssystemet med en bærbar beholder....227
Fylle opp reduksjonsmiddeltanken til det selektive katalytiske reduksjonssystemet via en bensinstasjonspumpe....226
Fylle opp reduksjonsmiddeltanket til det selektive katalytiske reduksjonssystemet i kaldt vær....225
Følersystem for forsetepassasjer....67
Forholdsregler for følersystem for forsetepassasjer....70
Hva er følersystem for forsetepassasjer....67
Slik fungerer følersystemet for forsetepassasjer....68
Varsellamper til følersystem for forsetepassasjer....70
Førervarsling – feilsøking....392
Førervarsling – informasjonsmeldinger....392
Førervarsling....391
Førervarsling – feilsøking....392
Førervarslingslamper....392

G

Geofencing-begrensinger....618
Geofencing-forholdsregler....618
Geofencing....618
Geofencing-indikatorer....618
Giroljekapasitet og -spesifikasjon for manuell girkasse....253
Gjenkjenning av trafikkskilt – feilsøking....395
Gjenkjenning av trafikkskilt – informasjonsmeldinger....395
Gjenkjenning av trafikkskilt – vanlige spørsmål....395
Gjenoppta innstilt hastighet....324
Gjenoppta innstilt hastighetsgrense....356
Global åpning og lukking....116
Bruk av global lukking....117
Bruk av global åpning....116
Hva er global åpning og lukking....116
Slå på/av global lukking....117
Slå på/av global åpning....117
Grunnleggende terrengkjøringsteknikker....443
Gulvmatter....453

H

Hanskerom....187
Åpning av hanskerommet....187
Hastighetsbegrenser....356

Hendelsesdata.....29
Hente en forhåndsinnstilt stilling.....171
Hente kjøretøyet fra oppbevaring.....520
Her finner du minnefunksjonsknappene.....171
Her finner du påfyllingstrakten.....208
Her finner du USB-portene.....172
Hill descent control – feilsøking.....307
Hill descent control – informasjonsmeldinger.....307
Hill descent control.....306
Hill descent control – feilsøking.....307
Hjelpelinjer i 360-graders kamera.....320
Hjelpelinjer i ryggekameraet.....317
Horn.....95
Hovedlykter – feilsøking.....102
Hovedlykter – vanlige spørsmål.....102
Hovedlykter.....101
Bruk av fjernlyset.....101
Indikatorer for hovedlykt.....102
Justere nivået på hovedlyktene.....101
Slå på/av utsatt slukking av hovedlykter.....101
Hovedmeny på instrumentgruppeskjermen - Biler med: 12-tommers skjerm, Unntatt: Raptor.....133
Hovedmeny på instrumentgruppeskjermen - Biler med: 8 tommers skjerm.....131
Hovedmeny på instrumentgruppeskjermen - Plug-in hybrid-elektrisk kjøretøy (PHEV).....129
Hovedmeny på instrumentgruppeskjermen - Raptor.....135
Hva er 360-graders kameraet.....319
Hva er antispinn.....294
Hva er Auto-Start-Stop.....203
Hva er bakkestarthjelp.....291
Hva er bensinpartikkelfilter.....231
Hva er blindsoneinformasjonssystemet.....372
Hva er cruise control.....323
Hva er dekktrykkovervåkingssystem.....534
Hva er den elektriske parkeringsbremsen.....283
Hva er den elektroniske differensialsperren - Raptor.....270
Hva er den elektroniske differensialsperren - Unntatt: Raptor.....270
Hva er det selektive katalytiske reduksjonssystemet.....224
Hva er eCall.....71
Hva er ekstra varmeapparat.....152
Hva er en giroljetemperaturmåler - Biler med: 12-tommers skjerm.....127
Hva er en giroljetemperaturmåler - Biler med: 8 tommers skjerm.....127
Hva er en høyspenningsbatterimåler - Plug-in hybrid-elektrisk kjøretøy (PHEV).....126
Hva er en motorkjølevæsketemperaturmåler.....126
Hva er en motoroljetrykkmåler - Biler med: 12-tommers skjerm.....126
Hva er en motoroljetrykkmåler - Biler med: 8 tommers skjerm.....126
Hva er en turteller.....124
Hva er et dieselpartikkelfilter.....219
Hva er et speedometer.....124
Hva er et tilkoblet kjøretøy.....594
Hva er et tursammendrag - Plug-in hybrid-elektrisk kjøretøy (PHEV).....139
Hva er fjernstart.....141
Hva er førervarsel.....391
Hva er gjenkjenning av trafikkskilt.....393
Hva er hill descent control.....306
Hva er høyspenningsbatteriet.....233
Hva er iden intelligente hastighetsbegrenseren.....358
Hva er innebygd Alexa.....608
Hva er katalysator.....230
Hva er kjørefeltstøttesystemet.....361
Hva er kjøremoduskontroll.....340
Hva er kollisjonshindringsfunksjonen.....381
Hva er kupéluftfilteret.....157
Hva er Lokal fare|ulykkesinfo.....355
Hva er minnefunksjonen.....171
Hva er nøkkelfri inngang?.....86
Hva er omborddynamoen.....177
Hva er parkeringsvarmeren.....153
Hva er Ryggeassistent tilhenger.....435

Hva er ryggebremsehjelp.....287
Hva er ryggekameraet - Biler med: Analogt ryggekamera.....316
Hva er ryggekameraet - Biler med: Digitalt ryggekamera.....316
Hva er strømuttaket.....174
Hva er terrengstyring.....300
Hva er Terrengsvinghjelp.....304
Hva er tilbehørsbryterne.....624
Hva er Trailer Backup Assistance?.....425
Hva er trådløs lading av tilbehør.....185
Hva er varsel om feil vei.....396
Hva er varsel om kryssende trafikk.....378
Hva er varslingssystemet for passasjerer i baksetet.....168
Hva er visning av rekkevidde - Plug-in hybrid-elektrisk kjøretøy (PHEV).....125
Hva er Øko-veiledning.....354
Hvordan fungerer adaptiv cruise control.....325
Hvordan fungerer adaptiv cruise control med stopp og kjør.....325
Hvordan fungerer antispinnsystemet.....294
Hvordan fungerer Auto Hold.....292
Hvordan fungerer bakkestarthjelpen.....291
Hvordan fungerer gjeldende effektivitetsnivå.....354
Hvordan fungerer hastighetsbegrenseren.....356
Hvordan fungerer hill descent control.....306
Hvordan fungerer intelligent hastighetsbegrenser.....358
Hvordan fungerer kjørefeltstøttesystemet.....361
Hvordan fungerer kjøremoduskontroll.....343
Hvordan fungerer krengningskontroll for tilhenger.....424
Hvordan fungerer ryggebremsehjelpen.....287
Hvordan fungerer stabilitetskontrollen.....296
Hvordan fungerer tursammendrag.....354
Hvordan fungerer varslingssystemet for passasjerer i baksetet.....168
Hvordan fungerer Øko-veiledning.....354
Høyspenningsbatteriets temperaturmåler - Plug-in hybrid-elektrisk kjøretøy (PHEV).....126
Høyspenningsbatteri – feilsøking.....233
Høyspenningsbatteri – Varsellamper.....233
Høyspenningsbatteri.....233
Høyspenningsbatteri – feilsøking.....233

I

Identifisere ledningsnettet til tilbehørsbryteren.....626
Identifisere sikringstyper.....479
Identifisering av klimakontrollenheten.....143
Identifiseringssymboler for ladeutstyr.....248
Ikoner
Se: Symboloversikt.....24
Ikonoversikt
Se: Symboloversikt.....24
Indikatorer for adaptiv cruise control.....332
Indikatorer for blindsoneinformasjonssystem.....376
Indikatorer for cruise control.....324
Indikatorer for elektronisk differensialsperre - Raptor.....273
Indikatorer for elektronisk differensialsperre - Unntatt: Raptor.....273
Indikatorer for firehjulsdrift.....267
Indikatorer for ladeport.....239
Indikatorer for ladeutstyr.....237
Indikatorer for nødanrop.....72
Indikatorer for programvareoppdatering.....621
Indikatorer for terrengstyring.....301
Indikatorer for Terrengsvinghjelp.....304
Indikatorer for varsel om kryssende trafikk.....379
Indikatorer for varslingssystemet for passasjerer i baksetet.....169
Indikatorer på fjernkontrollen til parkeringsvarmeren.....155
Indikator for antispinn.....294
Indikator for hill descent control.....307

Indikator for stabilitetskontroll.....298
Indikatorlamper for Auto Hold.....293
Informasjon om hjul og dekk.....521
Informasjon om kollisjon og havari.....454
Automatisk utkobling ved kollisjon.....458
Bremsing etter kollisjon.....458
Etterkollisjons varselsystem.....457
Kjøling i nødmodus.....461
Sleping ved bilberging.....459
Starte kjøretøyet med startkabler.....455
Informasjon på dekkets sidevegg.....521
Innkjøring
Se: Innkjøringsperiode.....452
Innkjøringsperiode.....452
Innledning.....20
Innstilling av avstand for adaptiv cruise control.....330
Innstilling av hastighet for adaptiv cruise control.....329
Innstilling av temperaturen - Biler med: Varmer.....150
Innstilling av temperaturen - Biler uten: Varmer.....149
Innstilling av temperaturen.....144
Innstilling av viftemotorhastigheten.....144
Innstillinger for 360-graders kamera.....321
Skifte visning for 360-graderskameraet.....322
Slå på/av 360-graderskameraet.....321
Innstillinger for fjernstart.....142
Innstillinger for innebygd Alexa.....608
Innstillinger for kjørefeltstøttesystemet.....362
Innstillinger for nøkkelfri inngang.....86
Innstillinger for parkeringsvarmeren.....153
Innstilling av parkeringsvarmertidtaker.....153
Slå på Fortsatt oppvarming.....153
Innstillinger for programvareoppdatering.....620
Innstillinger for ryggekamera.....317
Skifte visning for ryggekameraet.....318
Slå ryggekameraforsinkelsen Av og På.....318
Zoome ryggekameraet inn og ut.....317
Innstillinger for tilkoblet kjøretøy.....595
Innstillinger for trafikksignalgjenkjenning.....395
Innstillinger for varslingssystem for passasjerer i baksetet.....169
Innstillinger.....604
Innstillingsdata.....30
Innvendige pærer.....512
Tabell over spesifikasjoner for innvendige pærer.....512
Innvendig speil med automatisk dimming.....119
Begrensninger for bakspeil med automatisk nedblending.....119
Hva er innvendig speil med automatisk dimming.....119
Inspisere dekket for skade.....532
Inspisere dekket for slitasje.....531
Instrumentgruppe.....122
Drivstoffmåler.....125
Instrumentgruppeskjerm.....128
Instrumentpanelet - Høyrestyrt, Unntatt: Raptor.....36
Instrumentpanelet - Raptor, Høyrestyrt.....38
Instrumentpanelet - Raptor, Venstrestyrt.....37
Instrumentpanelet - Venstrestyrt, Unntatt: Raptor.....35
Intelligent adaptiv automatisk fartsholder – feilsøking.....338
Intelligent adaptiv automatisk fartsholder – informasjonsmeldinger.....338
Intelligent adaptiv cruise control.....337
Begrensninger for intelligent adaptiv cruise control.....337
Forholdsregler for bruk av intelligent adaptiv cruise control.....337
Forutsetninger for intelligent adaptiv cruise control.....337
Hvordan fungerer adaptiv cruise control.....337
Slå på/av intelligent modus.....337
Varsellamper for intelligent adaptiv cruise control.....338
Varsler fra intelligent adaptiv cruise control.....338

Intelligent hastighetsbegrenser – feilsøking....360
Intelligent hastighetsbegrenser – vanlige spørsmål....360
Intelligent hastighetsbegrenser....358
Intelligent hastighetsbegrenser – feilsøking....360
Interiørspeil....119
Innvendig speil med automatisk dimming....119

J

Justere hovedlyktene....501
Justere kartet....615
Endre kartformat....615
Zoome kartet inn og ut....615
Justere rattet....95
Justere sikkerhetsbeltene ved graviditet....62
Justering av hovedlykt
Se: Justere hovedlyktene....501
Justering av lydinnstillinger....600
Justering av lydstyrken....599
Justering av lysstyrken til belysningen av instrumentpanelet....114
Justering av sidespeil....120

K

Karosserimodulsikringsboks....476
Identifisere sikringene i BCM-sikringsboksen....477
Plassering av BCM-sikringsboksen....476
Tilgang til BCM-sikringsboksen....476
Kartoppdateringer for navigasjonssystemet....615
Katalysator – feilsøking....230
Katalysator – varsellamper....230
Katalysator....230
Katalysator – feilsøking....230
Kjølesystemkapasitet og -spesifikasjon - 2.0L diesel....572
Kjølesystemkapasitet og -spesifikasjon - 2.3L EcoBoost™, Plug-in hybrid-elektrisk kjøretøy (PHEV)....573
Kjølesystemkapasitet og -spesifikasjon - 3.0L diesel....574
Kjølesystemkapasitet og -spesifikasjon - 3.0L EcoBoost™....573
Kjøling i nødmodus....461
Hva er kjøling i nødmodus....461
Hvordan fungerer kjøling i nødmodus....461
Kjøring når nødmodus er aktivert....462
Varsellamper for kjøling i nødmodus....462
Kjørecomputer....140
Kjørefeltsentrering....333
Automatisk deaktivering av kjørefeltsentrering....335
Begrensinger for kjørefeltsentrering....334
Forholdsregler for bruk av kjørefeltsentrering....333
Forutsetninger for kjørefeltsentrering....334
Hvordan fungerer kjørefeltsentrering....333
Kjørefeltsentreringsvarsler....335
Manuell deaktivering av kjørefeltsentrering....335
Slå på/av filsentrering....334
Varsellamper for kjørefeltsentrering....336
Kjørefeltstøttesystemet – feilsøking....369
Kjørefeltstøttesystemet – informasjonsmeldinger....369
Kjørefeltstøttesystemet – vanlige spørsmål....370
Kjørefeltstøttesystemet....361
Blindsone-assistent med dekning av tilhenger....366
Blindsoneovervåking....364
Kjørefeltstøttesystemet – feilsøking....369
Støttemodus....363
Varslings- og støttemodus....363
Kjøre i kaldt vær....452
Kjøremoduser....344
Baja....350
Gjørme/hjulspor....344
Glatt....345
Normal....344
Sand....345
Sport....352
Steinete....351
Tauing/Sleping....345
Øko....344

Kjøremoduskontroll – feilsøking.....346
Kjøremoduskontroll – informasjonsmeldinger.....346
Kjøremoduskontroll – vanlige spørsmål.....347
Kjøremoduskontroll – varsellamper.....346
Kjøremoduskontroll.....340
Kjøremoduser.....344
Kjøremoduskontroll – feilsøking.....346
Plug-in hybrid-elektrisk kjøretøy – feilsøking.....342
Plug-in hybrid-elektrisk kjøretøy – kjøremoduser.....341
Kjøretips.....452
Kjøretøyet innvendig - Høyrestyrt, Unntatt: Raptor.....40
Kjøretøyet innvendig - Raptor, Høyrestyrt.....42
Kjøretøyet innvendig - Raptor, Venstrestyrt.....41
Kjøretøyet innvendig - Venstrestyrt, Unntatt: Raptor.....39
Kjøretøyforholdsregler for høyspenningsbatteri - Plug-in hybrid-elektrisk kjøretøy (PHEV).....454
Kjøring i høye hastigheter - Raptor.....444
Kjøring i vann – begrensninger.....444
Klargjøre kjøretøyet for oppbevaring.....519
Klimaregulering.....143
Auto-modus.....145
Klimaanleggkapasitet og -spesifikasjon - 2.0L diesel, Biler med: R1234YF-kjølemiddel.....579
Klimaanleggkapasitet og -spesifikasjon - 2.0L diesel, Biler med: R134A-kjølemiddel.....579
Klimaanleggkapasitet og -spesifikasjon - 3.0L diesel.....582
Klimaanleggkapasitet og -spesifikasjon - 3.0L EcoBoost™.....582
Klimaanleggkapasitet og -spesifikasjon - Plug-in hybrid-elektrisk kjøretøy (PHEV).....580
Klimaanlegg – varsellamper.....147
Knapper for mediestyring.....599
Koble kjøretøyet til et mobilt nettverk.....594
Aktivere og deaktivere modemet.....594
Hva er modemet.....594
Koble FordPass til modemet.....594
Koble kjøretøyet til et Wi-Fi-nettverk.....594
Koble til en Bluetooth®-enhet.....614
Koble til en telefon.....610
Kollisjonsforberedelse.....381
Automatisk nødbrems.....386
Avstandsregistrering.....384
Avstandsvarsel.....386
Kollisjonshindringsfunksjonen – feilsøking.....387
Unnvikende styringsfunksjon.....387
Kollisjonshindringsfunksjonen – feilsøking.....387
Kollisjonshindringsfunksjonen – informasjonsmeldinger.....388
Kollisjonshindringsfunksjonen – vanlige spørsmål.....389
Kollisjonshindringsfunksjonen – varsellamper.....387
Kollisjonsputer.....65
Følersystem for forsetepassasjer.....67
Konfigurere kjørecomputeren - Biler med: 8 tommers skjerm.....140
Konfigurere Ryggeassistent tilhenger for en vanlig tilhenger.....435
Kalibrere systemet.....437
Påføre klistremerke for tilhengerryggehjelp.....436
Rengjøring av tilhengeren.....435
Konfigurere Trailer Backup Assistance for en vanlig tilhenger.....425
Kalibrere systemet.....427
Påføre klistremerket for tilhengerryggehjelpen.....426
Rengjøring av tilhengeren.....425
Kontroll av automatisk fjernlys – feilsøking.....108
Kontroll av automatisk fjernlys – informasjonsmeldinger.....108
Kontroll av bremsesystem.....480
Kontroll av bremsevæske.....277
Kontroll av clutchvæskenivået.....253

Kontroll av giroljenivået i en manuell girkasse....253
Kontroll av kjørelys....106
Automatiske kontrollindikatorer for fjernlys....108
Begrensninger for automatisk kontroll av fjernlys....107
Bruk av automatisk kontroll av fjernlys....106
Forholdsregler for automatisk kontroll av fjernlys....107
Forutsetninger for automatisk kontroll av fjernlys....107
Overstyring av kontroll av automatisk fjernlys....108
Slå kontroll av automatiske fjernlys på og av....108
Kontroll av systemstatus for det selektive katalytiske reduksjonssystemet....228
Kontroll av tilhengerlys....415
Kontrollere dekktrykk....528
Kontrollere hjulets ventilskaft....533
Kontrollere kjølevæsken....489
Kontrollerer sikkerhetsbeltene....63
Kontrollere status for Lokal fare|ulykkesinfo....355
Kontrollere viskerbladene....98
Kontroll for utvendig belysning....101
Konvertering eller modifisering av kjøretøyet....747
Korrekt sittestilling....158
Krav for nødanrop....71
Krav til bensinpartikkelfilter....231
Krav til blindsoneinformasjonssystem....373
Krav til dekkbytte....525
Krav til innebygd Alexa....608
Krav til tilkoblet kjøretøy....594
Krengningskontroll for tilhengervogn....424
Kundeinformasjon....635
Sertifiseringsmerke for radiofrekvens....636
Kupébelysning – feilsøking....115
Kupébelysning – vanlige spørsmål....115
Kupébelysning....114
Kupébelysning – feilsøking....115
Kupélysfunksjon....114
Miljøbelysning....115
Kupélysfunksjon....114
Hva er kupélysfunksjonen....114
Slå på/av kupélysfunksjonen....114
Kvalitet på luften i kupeen....157

L

Ladeinnstillinger....244
Lade kjøretøyet....235
AC-lading....240
Lading av bilen – feilsøking....250
Lader for trådløst tilbehør....185
Ladestatus for kjøretøyet - Plug-in hybrid-elektrisk kjøretøy (PHEV)....139
Ladetilkobling, manuell frigjøring....243
Lading av bilen – feilsøking....250
Lade kjøretøyet – informasjonsmeldinger....250
Lade kjøretøyet – vanlige spørsmål....251
Lading av en enhet....173
Lading av en trådløs enhet....185
Lagre en forhåndsinnstilt stilling....171
Lagringsplass under sete....188
Plassering av oppbevaringsrommet under setet....188
Lastbærende....398
Takstativ....400
Lasteholdere og -kapasiteter....398
Lisensavtale....720
Logge på kontoen din....608
Lokal fare/ulykkesinfo – indikatorer....355
Lokal fare|ulykkesinfo Forholdsregler....355
Lokal fare|ulykkesinfo....355
Lokalisere dekketiketten....521
Lokalisere ladeporten....239
Lokalisere ledningsnettet til tilbehørsbryteren....624
Lokalisere tilbehørsbryterne....624
Lydsignaler for dører og låser....84
Lydsignaler for hastighetsbegrenser....357
Lydsignaler for varslingssystemet for passasjerer i baksetet....170

Ranger (TRA, TRB) Vehicles Built From: 01-11-2024, CG4010noNOR noNOR, Edition date: 202407, DOM

Lydsignaler fra intelligent hastighetsbegrenser....359
Lydsignal for elektrisk parkeringsbrems....284
Lydsignal for parkeringsbrems....281
Lydsystem....599
DAB-radio....601
FM-radio....600
Trafikkmeldinger....602
Lydvarsler for automatisk girkasse - Biler med: Elektronisk skifte....260
Lydvarsler for automatisk girkasse - Biler med: Mekanisk skifte....260
Løse den elektriske parkeringsbremsen manuelt....284
Løsne den elektriske parkeringsbremsen automatisk....284
Løsne den elektriske parkeringsbremsen hvis bilbatteriet er utladet....284
Løsne parkeringsbremsen....281
Låsemuttere....558
Låse og låse opp bakluken....89
Låse rattet - Biler med: Trykknappstart....95
Låse rattet - Biler uten: Trykknappstart....95
Låsing av bakrutekontrollene....118

M

Manuell dimming av bakspeil....119
Manuelle seter....159
Felle ned setene....167
Felle ned seteryggen....166
Fjerne nakkestøtten....159
Flytte setet forover og bakover....160
Folde setene....166
Folde seteryggen....166
Folde ut armlenet....167
Justere korsryggstøtten....161
Justere nakkestøtten....159
Justere setehøyden....161
Justere seteryggen....160
Montere nakkestøtten....159
Nakkestøttekomponenter....159
Manuell girkasse – forholdsregler....252
Manuell girkasse – girindikatorer....252
Manuell girkasse....252
Manuell regenerering av dieselpartikkelfilteret....220
Begrensninger for manuell regenerering av dieselpartikkelfilteret....221
Forholdsregler for manuell regenerering av dieselpartikkelfilteret....220
Forutsetninger for manuell regenerering av dieselpartikkelfilteret....220
Slik fungerer manuell regenerering av dieselpartikkelfilteret....220
Starte manuell regenerering av dieselpartikkelfilteret....221
Manuell skifting av gir - Raptor....257
Manuell skifting av gir - Unntatt: Raptor....256
Midlertidig nøytral modus....258
Midtkonsoll....188
Åpning av midtkonsollen....188
Midtre skjerm....603
Miljøbelysning....115
Justerer omgivelsesbelysningen....115
Slå omgivelsesbelysning Av/På....115
Miljø....32
Minnefunksjon....171
Modus for lav motorbruk....202
Montere barnesikring....53
Bruke festestropper....57
Bruke sikkerhetsbelter....53
Motorluftfilter....493
Skifte motorens luftfilter....493
Motoroljekapasitet og -spesifikasjon - 2.0L diesel....569
Motoroljekapasitet og -spesifikasjon - 2.3L EcoBoost™, Plug-in hybrid-elektrisk kjøretøy (PHEV)....570
Motoroljekapasitet og -spesifikasjon - 3.0L diesel....571
Motoroljekapasitet og -spesifikasjon - 3.0L EcoBoost™....570
Motorolje....487
Etterfylle motorolje....488
Intelligent funksjon for overvåkning av oljelevetid....488
Kontrollere motoroljenivået....487
Motorolje – informasjonsmeldinger....489
Oversikt over oljepeilepinne....487
Tilbakestille påminnelse om skifte av motorolje....488

Motorspesifikasjoner - 2.0L diesel.....559
Motorspesifikasjoner - 2.3L EcoBoost™, Plug-in hybrid-elektrisk kjøretøy (PHEV).....560
Motorspesifikasjoner - 3.0L diesel.....562
Motorspesifikasjoner - 3.0L EcoBoost™.....561
Mål for kjøretøy - Dobbelt førerhus.....564
Mål for kjøretøy - Enkelt førerhus.....563
Mål for kjøretøy - SuperCab.....568

N

Navigasjon.....615
Justere kartet.....615
Ruteveiledning.....616
Stille inn et reisemål.....615
Trafikkmeldinger i sanntid.....615
Veipunkter.....616
Nødoppringingssystemdata - Biler med: eCall.....31
Nødutstyr.....464
Nøkkelfri inngang – feilsøking.....87
Nøkkelfri inngang – vanlige spørsmål.....87
Nøkkelfri inngang.....86
Nøkkelfri inngang – feilsøking.....87
Nøkler og fjernkontroller – Feilsøking.....81
Nøkler og fjernkontroller – Informasjonsmeldinger.....81
Nøkler og fjernkontroller.....74
Nøkler og fjernkontroller – Feilsøking.....81

O

Omborddynamoens indikatorer.....179
Omborddynamo – feilsøking.....182
Omborddynamo – informasjonsmeldinger.....182
Omborddynamo – vanlige spørsmål.....183
Omborddynamo.....177
Omborddynamo – feilsøking.....182
Om denne publikasjonen.....20
Om oss.....19
Oppbevaring av kjøretøyet.....519
Oppbevaring.....187
Begerholdere.....187
Brilleholder.....188
Hanskerom.....187
Lagringsplass under sete.....188
Midtkonsoll.....188
Opprette en trådløs Wi-Fi-sone i kjøretøyet.....597
Oppvarmede seter.....163
Forholdsregler ved oppvarmede seter.....163
Slå oppvarmede seter av og på.....163
OTA
Se: Innstillinger for programvareoppdatering.....620
Se: Programvareoppdateringer for kjøretøyet.....620
Overføringshusvæskekapasitet og -spesifikasjon.....267
Oversikt over drivreimføring - 2.0L diesel.....496
Oversikt over drivreimføring - 2.3L EcoBoost™.....497
Oversikt over drivreimføring - 3.0L diesel.....498
Oversikt over drivreimføring - 3.0L EcoBoost™.....497
Oversikt over instrumentgruppen - Biler med: 12-tommers skjerm.....124
Oversikt over instrumentgruppen - Biler med: 8 tommers skjerm.....123
Oversikt over instrumentgruppen - Plug-in hybrid-elektrisk kjøretøy (PHEV).....122
Oversikt over ladeutstyr.....236
Oversikt over midtre skjerm.....603
Oversikt under panseret - 2.0L diesel.....483
Oversikt under panseret - 2.3L, Hybrid-elektrisk kjøretøy (HEV).....484
Oversikt under panseret - 3.0L diesel.....486
Oversikt under panseret - 3.0L EcoBoost™.....485
Overstyre ryggebremsehjelp.....288
Overstyring av den innstilte hastigheten.....332

P

Panserlås
Se: Åpne og lukke panseret....481
Parkeringsbrems – feilsøking....281
Parkeringsbrems – informasjonsmeldinger....282
Parkeringsbrems – varsellamper....281
Parkeringsbrems....281
Parkeringsbrems – feilsøking....281
Parkeringshjelp – feilsøking....315
Parkeringshjelp – informasjonsmeldinger....315
Parkeringshjelp – forholdsregler....311
Parkeringshjelpindikatorer....314
Parkeringshjelp....311
Bakre parkeringshjelp....312
Fremre parkeringshjelp....312
Parkeringshjelp – feilsøking....315
Parkeringsvarmer – Feilsøking....156
Parkeringsvarmer – Informasjonsmeldinger....156
Parkeringsvarmer....153
Innstillinger for parkeringsvarmeren....153
Parkeringsvarmer – Feilsøking....156
Passivt tyverisikringssystem....91
Hva er elektronisk startsperre....91
Hvordan fungerer elektronisk startsperre....91
Personvern....28
Pickup-plan....407
Festepunkter på Pickup-planet....407
Festespor på pickup-planet....409
Rullesjalusi....409
Tilgangshetter for pickup-planet....409
Plassering 360-graders kameraer....319
Plassering av en varseltrekant....464
Plassering av et brannslukningsapparat....464
Plassering av et førstehjelpssett....464
Plassering av laderen for trådløst tilbehør....185
Plug-in hybrid-elektrisk kjøretøy – feilsøking....342
Plug-in hybrid-elektrisk kjøretøy – kjøremoduser/informasjonsmeldinger..342
Plug-in hybrid-elektrisk kjøretøy – informasjon....200
Plug-in hybrid-elektrisk kjøretøy – kjøremoduser....341
Auto EV....341
EV-lading....341
EV nå....341
EV senere....341
Polering av bilen....517
Power-Up
Se: Innstillinger for programvareoppdatering....620
Se: Programvareoppdateringer for kjøretøyet....620
Programmering av fjernkontrollen - Biler med: Foldenøkkel....79
Programmering av fjernkontrollen - Biler med: Trykknappstart....79
Programvareoppdateringer for kjøretøyet....620
Programvareoppdatering
Se: Innstillinger for programvareoppdatering....620
Se: Programvareoppdateringer for kjøretøyet....620
Pumpe opp dekkene....528
Punktering
Se: Skifte et punktert dekk - Raptor....548
Se: Skifte et punktert dekk - Unntatt: Raptor....538
Punktert dekk
Se: Skifte et punktert dekk - Raptor....548
Se: Skifte et punktert dekk - Unntatt: Raptor....538

R

Ratt - Raptor....34
Ratt....95
Ratt - Unntatt: Raptor....33
REACH....635
Rengjøre eksteriøret....513
Forholdsregler for rengjøring av utvendige deler....513
Rengjøre rullesjalusien....515
Rengjøring av front- og baklykter....513
Rengjøring av hjul....513
Rengjøring av kameralinser og -følere....514

Rengjøring av krom, aluminium og rustfritt stål....513
Rengjøring av motorrommet....514
Rengjøring av striper og grafikk....514
Rengjøring av understellet....514
Rengjøring av vinduer og viskerblader....513
Rengjøre interiøret....515
Rengjøring av instrumentpanelet....515
Rengjøring av plast....516
Rengjøring av sikkerhetsbelter....517
Rengjøring av skinn....516
Rengjøring av skjermer og ruter....516
Rengjøring av stoff....516
Rengjøring av tepper og gulvmatter....517
Rengjøring av vinyl....517
Reparere mindre lakkskade....517
Resirkulering og avhending av høyspenningsbatteriet....233
Retningslinjer for det selektive katalytiske reduksjonssystemet....225
Returfunksjonen for vindu....117
Hva er returfunksjonen for vindu....117
Overstyring av returfunksjonen for vindu....117
Ringe til noen eller motta et anrop....611
Rullesjalusi....409
Begrensninger for rullesjalusi....410
Forholdsregler for rullesjalusi....409
Hva er returfunksjonen for rullesjalusi....411
Overstyring av returfunksjonen for rullesjalusi....411
Stoppe rullesjalusien....411
Tilbakestilling av returfunksjonen for rullesjalusi....412
Åpning og lukking av rullesjalusiet....410
Ruteveiledning....616
Avbryte ruteveiledning....616
Gjenta en instruksjon....616
Justere veiledningsvolumet....616
Ryggeassistent tilhenger – feilsøking....440
Ryggeassistent tilhenger – informasjonsmeldinger....440
Ryggeassistent tilhenger – vanlige spørsmål....441
Ryggeassistent tilhenger – forholdsregler....435
Ryggeassistent tilhenger....435
Konfigurere Ryggeassistent tilhenger for en vanlig tilhenger....435
Ryggeassistent tilhenger – feilsøking....440
Ryggebremsehjelp – feilsøking....289
Ryggebremsehjelp – Informasjonsmeldinger....289
Ryggebremsehjelp – vanlige spørsmål....290
Ryggebremsehjelp – Forholdsregler....287
Ryggebremsehjelp....287
Ryggebremsehjelp – feilsøking....289
Ryggebremsehjelp – Varsellamper....288
Ryggekamera....316
Innstillinger for ryggekamera....317

S

Sammenfelling av sidespeilene - Biler med: Elektriske innfellbare sidespeil....121
Sammenfelling av sidespeilene - Biler med: Manuelt innfellbare speil....120
Samsvarserklæring....635
Selektivt katalytisk reduksjonssystem – feilsøking....228
Selektivt katalytisk reduksjonssystem – informasjonsmeldinger....229
Selektivt katalytisk reduksjonssystem – varsellamper....228
Selektivt katalytisk reduksjonssystem....224
Fylle opp reduksjonsmiddeltanken til det selektive katalytiske reduksjonssystemet....225
Selektivt katalytisk reduksjonssystem – feilsøking....228
Sende og motta en tekstmelding....612
Sertifiseringsmerke for radiofrekvens....636
Cruise control modul....650
Følere for blindsoneinformasjonssystem....640
Følere for dekktrykkovervåkingssystem....698

Ranger (TRA, TRB) Vehicles Built From: 01-11-2024, CG4010noNOR noNOR, Edition date: 202407, DOM

Integrert nøkkelsender....656
Karosserikontrollmodul....647
Lademodul for trådløst tilbehør....707
Lydenhet....636
Passiv nøkkel....667
Passivt tyverisikringssystem....663
Radiosender-/mottakermodul....681
SYNC....689
Telematikkstyreenhet....695
Servicedata....29
Serviceintervaller....634
Setebelter....62
Setebeltevarsel....63
Setebeltevarsel....63
Indikator for sikkerhetsbeltevarsler....63
Kontrollere sikkerhetsbeltestatus....63
Lydsignaler for sikkerhetsbeltevarsler....63
Slå på/av sikkerhetsbeltevarsleren....63
Sidespeil....120
Sikkerhet – feilsøking....93
Sikkerhet – informasjonsmeldinger....93
Sikkerhet – vanlige spørsmål....94
Sikkerhetsforholdsregler for barn....48
Sikkerhet....91
Passivt tyverisikringssystem....91
Sikkerhet – feilsøking....93
Tyverialarmsystem....91
Tyverialarmsysteminnstillinger....92
Sikringer – feilsøking....479
Sikringer – vanlige spørsmål....479
Sikringer....465
Batterisikringsboks....475
Karosserimodulsikringsboks....476
Sikringer – feilsøking....479
Sikringsboks under panseret....465
Sikringsboks under panseret....465
Identifisere sikringene i sikringsboksen under panseret....466
Plassering av sikringsboksen under panseret....465
Tilgang til sikringsboksen under panseret....465
Sjøsette eller ta opp en båt eller et personlig fartøy....418
Skifte batteri på fjernkontrollen - Biler med: Foldenøkkel....77
Skifte batteri på fjernkontrollen - Biler med: Trykknappstart....75
Skifte batteri på fjernkontrollen for parkeringsvarmer....155
Skifte et punktert dekk - Raptor....548
Skifte et punktert dekk - Unntatt: Raptor....538
Skifte hjul....538
Skifte kupéluftfilteret....157
Skifte modus for kjørefeltstøttesystemet....362
Skifte reservebatteriet....73
Skifte til Revers (R)....252
Skifte viskerbladene foran....98
Skjermbilde for terrengkjøring....448
Bruke skjermbildet for terrengkjøring....448
Hva er skjermbildet for terrengkjøring....448
Slik fungerer skjermbildet for terrengkjøring....448
Slå skjermbildet for terrengkjøring av og på....448
Slepe en tilhenger....417
Sleping av tilhenger – feilsøking....423
Vekt og mål for sleping....419
Sleping av tilhenger – feilsøking....423
Sleping av tilhenger – informasjonsmeldinger....423
Sleping av tilhenger – navigasjon....616
Sleping ved bilberging....459
Tilgang til bakre slepepunkt....460
Tilgang til fremre slepepunkt....459
Slik finner du kjøretøyet....75
Slik fungerer 360-graderskameraet....319
Slik fungerer bensinpartikkelfilteret....231
Slik fungerer blindsoneinformasjonssystemet....372
Slik fungerer bremsehjelpen - Plug-in hybrid-elektrisk kjøretøy (PHEV)....138
Slik fungerer de fremre kollisjonsputene....65
Slik fungerer det selektive katalytiske reduksjonssystemet....224
Slik fungerer dieselpartikkelfilteret....219
Slik fungerer dynamomodus....180
Slik fungerer Enkel inn- og utgangs....88
Slik fungerer firehjulsdriften - 4x4 med delvis innkobling....261

Slik fungerer firehjulsdriften - Avansert 4x4 med 4A-modus....261
Slik fungerer førervarsling....391
Slik fungerer geofencing....618
Slik fungerer gjenkjenning av trafikkskilt....393
Slik fungerer knekollisjonsputene....66
Slik fungerer kollisjonshindringsfunksjonen....381
Slik fungerer modus for utstigning ved tomgang - Biler med: Foldenøkkel....180
Slik fungerer Ryggeassistent tilhenger....435
Slik fungerer sidekollisjonsgardinene....66
Slik fungerer sidekollisjonsputene....65
Slik fungerer Trailer Backup Assistance....425
Slik fungerer varsel om feil vei....396
Slik fungerer varsel om kryssende trafikk....378
Slipper opp for drivstoff....209
Fylle drivstoff fra en bærbar drivstofftank....209
Fylle opp en bærbar drivstoffbeholder....209
Slå Android Auto™ av/på....613
Slå Apple CarPlay av/på....613
Slå audioenheten av/på....599
Slå Auto-Start-Stop av/på....203
Slå av/på alle kupélysene....114
Slå av/på de bakre kupélysene....114
Slå av/på de fremre kupélysene....114
Slå av og på bakkestarthjelpen - Automatgir....291
Slå av og på bakkestarthjelpen - Manuell girkasse....291
Slå cruise control av og på....323
Slå den elektroniske differensialsperren av og på - Raptor....272
Slå den elektroniske differensialsperren av og på - Unntatt: Raptor....271
Slå den intelligente hastighetsbegrenseren av/på....358
Slå førervarsling av/på....392
Slå hastighetsbegrenseren av/på....356
Slå kjørefeltstøttesystemet av/på....362
Slå klimakontrollen av/på....143
Slå klimaanlegget av/på....143
Slå maksimal avising av/på....143
Slå maksimal kjøling av/på....143
Slå oppvarmede speil av/på....144
Slå oppvarmet bakrute av/på....144
Slå oppvarmet frontrute av/på....143
Slå parkeringsvarmeren av og på med fjernkontrollen....154
Slå på/av adaptiv cruise control....328
Slå på/av blindsoneinformasjonssystemet....373
Slå på/av dynamomodus....180
Slå på/av firehjulsdriften....264
Slå på/av hill descent control....306
Slå på/av kollisjonshindringsfunksjonen....383
Slå på/av modusen for utstigning ved tomgang - Biler med: Foldenøkkel....180
Slå på/av nødblinklysene....455
Slå på/av varsel om kryssende trafikk....379
Slå på og av krengningskontroll for tilhengervogn....424
Slå på og av Terrengsvinghjelp....304
Slå på og av tilleggsvarmeren....152
Slå rattoppvarming av/på - Biler med: Oppvarmet ratt....96
Slå resirkulert luft av/på....143
Slå Ryggeassistent tilhenger Av og På....438
Slå strømuttakene av/på....179
Slå tekstmeldingsvarsling av/på....613
Slå terrengstyring på og av....300
Slå Trailer Backup Assistance av/på....428
Slå Varsel om feil vei av/på....396
Solskjermer....189
Automatisk motorstans....194
Stanse motoren....192
Starte motoren....190
Start og stans av motoren – feilsøking....195
Spesielle funksjoner....47
Spesielle merknader - Tyrkia....22
Spesifikasjoner....559

Spylere....99
Bruk av frontrutespyleren....99
Forholdsregler for spyler....99
Slå på/av etterviskning....99
Spylervæskespesifikasjon....100
Tilsette spylervæske....100
Spylere
Se: Viskere og spylere....97
Spylervæskespesifikasjon....583
Stabilitetskontroll – feilsøking....299
Stabilitetskontroll – informasjonsmeldinger....299
Stabilitetskontroll....296
Stabilitetskontroll – feilsøking....299
Stanse motoren - Automatgir....204
Stanse motoren - Manuell girkasse....203
Stanse motoren....192
Stans av motoren mens kjøretøyet er i bevegelse....193
Stanse motoren når kjøretøyet står stille....192
Starte kjøretøyet med startkabler....455
Forholdsregler ved start med startkabler....455
Klargjøre kjøretøyet....456
Starte kjøretøyet med startkabler....456
Starte midtkonsollskjermen på nytt....605
Starte motoren på nytt - Automatgir....204
Starte motoren på nytt - Manuell girkasse....204
Starte motoren....190
Starte en bensinmotor....190
Starte en dieselmotor....190
Starte et hybrid-elektrisk kjøretøysystem....191
Starte motoren på nytt etter å ha stanset den....192
Starte og stanse motoren – forholdsregler....189
Starterbryter
Se: Tenningsbryter....189
Startknapptenningsbryter....190
Start og stans av motoren – feilsøking....195
Start og stans av motoren – informasjonsmeldinger....196
Start og stans av motoren – vanlige spørsmål....197
Start og stans av motoren – varsellamper....195
Statuslinje....603
Stemmestyring....606
Ford-assistent....606
Stille inn en forhåndslagret kanal....600
Stille inn et reisemål....615
Definere et reisemål ved hjelp av et lagret reisemål....616
Definere et reisemål ved hjelp av nylig reisemål....615
Stille inn et reisemål ved hjelp av interessante punkter....616
Stille inn et reisemål via kartskjermen....615
Stille inn et reisemål via tekstskjermen....615
Stille inn hastighet for cruise control....323
Stille inn hastighet for terrengstyring....300
Stille inn hastighetsgrense....356
Stille inn hastighet ved bratt nedstigning....306
Stille inn klokkeslett og dato....600
Stillinger for automatisk girkasse....254
Forholdsregler for automatisk girkasse....254
Kjør (D)....255
Manuell (M)....255
Nøytral (N)....255
Park (P)....254
Revers (R)....255
Slik setter du bilen i gir....254
Stillingsindikatorer for automatisk girkasse....256
Strømuttaksbegrensninger....174
Strømuttaksforholdsregler....174
Strømuttaksindikatorer....175
Strømuttak....174
Styring av luftstrømmen....145

Ranger (TRA, TRB) Vehicles Built From: 01-11-2024, CG4010noNOR noNOR, Edition date: 202407, DOM

Styring – feilsøking....308
Styring – informasjonsmeldinger....309
Styring – vanlige spørsmål....310
Styring – varsellamper....308
Styring....308
Elektrisk servostyring....308
Styring – feilsøking....308
Støttemodus....363
Hva er hjelpemodus....363
Slik fungerer støttemodus....363
Støtteputer....60
SVT....19
Symboler som brukes på instrumentgruppen....24
Symboloversikt....24
Systemoppdatering
Se: Innstillinger for programvareoppdatering....620
Se: Programvareoppdateringer for kjøretøyet....620

T

Ta det stillestående kjøretøyet ut av parkering (P)....259
Takstativ....400
Demontere og montere takstativet....401
Forholdsregler for takstativ....400
Justere tverrstaget til takskinnen....403
Lastekapasitet til takstativet....406
Tall for drivstofforbruk - 2.0L diesel....215
Tall for drivstofforbruk - 2.3L, Plug-in hybrid-elektrisk kjøretøy (PHEV)....216
Tall for drivstofforbruk - 3.0L diesel....218
Tall for drivstofforbruk - 3.0L EcoBoost™....217
Tapping av drivstoffilter - Diesel....495
Tauing av kjøretøyet....463
Tauing i nødstilfelle - Automatgir....463
Tauing i nødstilfelle - Manuell girkasse....463
Ta ut nøkkelbladet - Biler med: Trykknappstart....75
Team RS....19
Tekniske spesifikasjoner
Se: Spesifikasjoner....559
Telefonmeny....610
Telefon....610
Tenningsbryter....189
Terminologiliste for dekk....524
Terrengkjøring – hjelp - Raptor....446
Terrengkjøring....443
Skjermbilde for terrengkjøring....448
Terrengstyring – feilsøking....302
Terrengstyring – informasjonsmeldinger....302
Terrengstyring....300
Terrengstyring – feilsøking....302
Terrengsvinghjelp – feilsøking....305
Terrengsvinghjelp – informasjonsmeldinger....305
Terrengsvinghjelp – vanlige spørsmål....305
Terrengsvinghjelp....304
Terrengsvinghjelp – feilsøking....305
Test av nødalarmen....75
Tilbakestille dekktrykkovervåkingssystemet....535
Tilbakestille individuelle turverdier - Biler med: 8 tommers skjerm....140
Tilbakestille kjørecomputeren....140
Tilbakestilling av jordfeildeteksjon....181
Tilbakestilling av kjøretøysystem....623
Tilbakestilling av kretsbryteren - Biler med: Strømuttak på 220–240 V, 6,9 kW....181
Tilbehørsbrytere....624
Tilgangshetter for pickup-planet....409
Finne tilgangshettene på pickup-planet....409
Hva er tilgangshetter for pickup-planet....409
Tilgang til kjørecomputeren....140
Tilgang til navigasjon....615
Tilgang til reservestilling for passiv nøkkel....194
Tilhengerfeste....413
Forholdsregler for tilhengerfestet....413
Koble til tilhengerfestet....413
Tilkoblet kjøretøydata....30
Tilkoblet kjøretøy – feilsøking....595
Tilkoblet kjøretøy – vanlige spørsmål....595

Tilkoblet kjøretøy.....594
Koble kjøretøyet til et mobilt nettverk.....594
Tilkoblet kjøretøy – feilsøking.....595
Tilkobling av en tilhenger – feilsøking.....416
Tilkobling av en tilhenger – informasjonsmeldinger.....416
Tilkobling av en tilhenger.....414
Tilhengerfeste.....413
Tilkobling av en tilhenger – feilsøking.....416
Tilnærmingsregistrering
Se: Slå på/av velkomstlyset.....105
Tilpasse skjermen i instrumentgruppen - Biler med: 12-tommers skjerm.....137
Tilpasse skjermen i instrumentgruppen - Biler med: 8 tommers skjerm.....137
Tips for bruk av klimakontrollene.....146
Trafikkmeldinger i sanntid.....615
Hva er trafikkmeldinger i sanntid.....615
Slå trafikkmeldinger i sanntid av/på.....615
Trafikkmeldinger.....602
Slå trafikkmeldinger av/på.....602
Trafikksignalgjenkjenning.....393
Gjenkjenning av trafikkskilt – feilsøking.....395
Trailer Backup Assistance – feilsøking.....431
Trailer Backup Assistance – informasjonsmeldinger.....431
Trailer Backup Assistance – vanlige spørsmål.....433
Trailer Backup Assistance.....425
Konfigurere Trailer Backup Assistance for en vanlig tilhenger.....425
Trailer Backup Assistance – feilsøking.....431
Transportere bilen.....461
Tretthetsovervåker
Se: Førervarsling.....391
Trådløs
Se: Innstillinger for programvareoppdatering.....620
Se: Programvareoppdateringer for kjøretøyet.....620
Trådløs Wi-Fi-sone i kjøretøyet – feilsøking.....598
Trådløs Wi-Fi-sone i kjøretøyet – vanlige spørsmål.....598
Trådløs Wi-Fi-sone i kjøretøyet.....597
Trådløs Wi-Fi-sone i kjøretøyet – feilsøking.....598
Tyverialarmsysteminnstillinger.....92
Hva er alarmsikkerhetsnivåer.....92
Hva er Spør ved utgang.....92
Innstille alarmsikkerhetsnivå.....92
Slå på/av Spør ved utgang.....92
Tyverialarmsystem.....91
Aktivere tyverialarmsystemet.....92
Deaktivere tyverialarmsystemet.....92
Hva er innbruddsalarm.....91
Hva er krengningsfølere.....91
Hva er kupéfølere.....91
Hva er reservebatterialarm.....92
Hva er tyverialarmsystem.....91
Slik fungerer tyverialarmsystemet.....91

U

Understellsnummer.....590
Bilens identifikasjonsplate.....593
Lokalisering av understellsnummeret.....590
Understellsnummer.....590
Unnvikende styringsfunksjon.....387
Begrensninger for unnvikende styringsfunksjon.....387
Hva er den unnvikende styringsfunksjonen.....387
Slå på/av den unnvikende styringsfunksjonen.....387
USB-porter.....172
Utføre nødanrop manuelt.....71
Utstyr for mobilkommunikasjon.....716
Utvendig belysning.....101
Adaptivt frontlys.....111
Automatiske hovedlykter.....103
Blendingsfritt lys.....109
Blendingsfritt lys – feilsøking.....111
Bruk av den utvendige belysningen.....105
Hovedlykter.....101
Hovedlykter – feilsøking.....102
Hva er utvendig belysning.....105

Kontroll av automatisk fjernlys – feilsøking....108
Kontroll av kjørelys....106
Utvendig belysning....105
Utvendige lys....103
Utvendige lys....103
Indikatorer for utvendig lys....105
Lydsignal for utvendige lys på....105
Slå på/av de bakre tåkelysene....104
Slå på/av de fremre tåkelysene....104
Slå på/av kjørelysene....104
Slå på/av retningslysene....103
Slå på/av velkomstlyset....105
Slå på lasteromslampene....104
Utvendige pærer....503
Demontere en baklyktenhet....505
Skifte en hovedlyktpære....505
Skifte pære i baklys....511
Skifte pære i fremre retningslys....508
Skifte pære i fremre sidemarkeringslys....510
Skifte pære i fremre tåkelys....511
Tabell over spesifikasjoner for utvendige pærer....503

V

Vannplaning - Raptor....446
Vannplaning - Unntatt: Raptor....445
Varme
Se: Klimaregulering - Biler med: Automatisk temperaturkontroll....143
Se: Klimaregulering - Biler med: Manuell temperaturkontroll....148
Varsellamper for gjenkjenning av trafikkskilt....394
Varsellamper for hastighetsbegrenser....357
Varsellamper for intelligent hastighetsbegrenser....359
Varsellamper for kjørefeltstøttesystemet....363
Varsel om feil vei – feilsøking....397
Varsel om feil vei – informasjonsmeldinger....397
Varsel om feil vei....396
Varsel om feil vei – feilsøking....397
Varsel om kryssende trafikk – feilsøking....380
Kryssende trafikk advarsel – varsellamper....380
Varsel om kryssende trafikk – informasjonsmeldinger....380
Varsel om kryssende trafikk....378
Varsel om kryssende trafikk – feilsøking....380
Varsel om velt....635
Varslings- og støttemodus....363
Hva er varslings- og hjelpemodus....363
Hvordan fungerer varslings- og støttemodus....363
Varslingssystem for passasjerer i baksetet....168
Vedlegg....748
Vedlikehold....481
12 V-batteri....498
12 V-batteri – feilsøking....500
Innvendige pærer....512
Motorluftfilter....493
Motorolje....487
Utvendige pærer....503
Veiledning for kjøretøykontroll....480
Veipunkter....616
Legge til et veipunkt....616
Redigere veipunkter....616
Veksling fra adaptiv cruise control til fartsholder....333
Vekt og mål for sleping....419
Mål for tilhengerfestet....420
Tilhengerfestekapasitet....419
Velge en firehjulsdriftsmodus - 4x4 med delvis innkobling....264
Velge en firehjulsdriftsmodus - Avansert 4x4 med 4A-modus....266
Velge en kjøremodus - Biler med: Kjøremoduser som kan velges med dreiebryter....344
Velge en kjøremodus - Biler med: Kjøremoduser som kan velges med trykknapp....343
Velge en kjøremodus....340
Velge lydkilde....599

Ventilasjon
Se: Klimaregulering - Biler med: Automatisk temperaturkontroll....143
Se: Klimaregulering - Biler med: Manuell temperaturkontroll....148
Ventilerte seter....164
Forholdsregler ved ventilerte seter....164
Slå ventilerte seter av og på....164
Vinduer....116
Global åpning og lukking....116
Returfunksjonen for vindu....117
Vindusviskere....97
Forholdsregler for visker....97
Slå frontruteviskere på/av....97
Vise dekktrykket - Biler med: 12-tommers skjerm....535
Vise dekktrykket - Biler med: 8 tommers skjerm....534
Vise det gjeldende effektivitetsnivået....354
Viskere og spylere – feilsøking....100
Viskere og spylere – vanlige spørsmål....100
Viskere og spylere – varsellamper....100
Viskere og spylere....97
Automatiske viskere....97
Spylere....99
Vindusviskere....97
Viskere og spylere – feilsøking....100
Visning av drivstofføkonomi - Plug-in hybrid-elektrisk kjøretøy (PHEV)....137
Visning av tursammendrag....354
Visuelt søk....33
Væskeforbruk til det selektive katalytiske reduksjonssystemet....228

W

Wi Fi
Se: Endre navn eller passord til kjøretøyets trådløse Wi-Fi-sone....597
Se: Koble kjøretøyet til et Wi-Fi-nettverk....594
Se: Opprette en trådløs Wi-Fi-sone i kjøretøyet....597
Se: Trådløs Wi-Fi-sone i kjøretøyet....597

Ø

Økonomisk kjøring....452
Øko-veiledning....354
Ønsket overskridelse av innstilt hastighetsgrense....357

Å

Åpne bakluken....89
Åpne bakluken fra utsiden av kjøretøyet....89
Åpne og lukke foldenøkkelen - Biler med: Foldenøkkel med fjernstyring....74
Åpne og lukke panseret....481
Åpning og lukking av vinduene....116

CG4010noNOR, Edition date: 202407