Ford**TourneoConnect**
Ford**TransitConnect**
Návod k obsluze pro vlastníky

Feel the difference

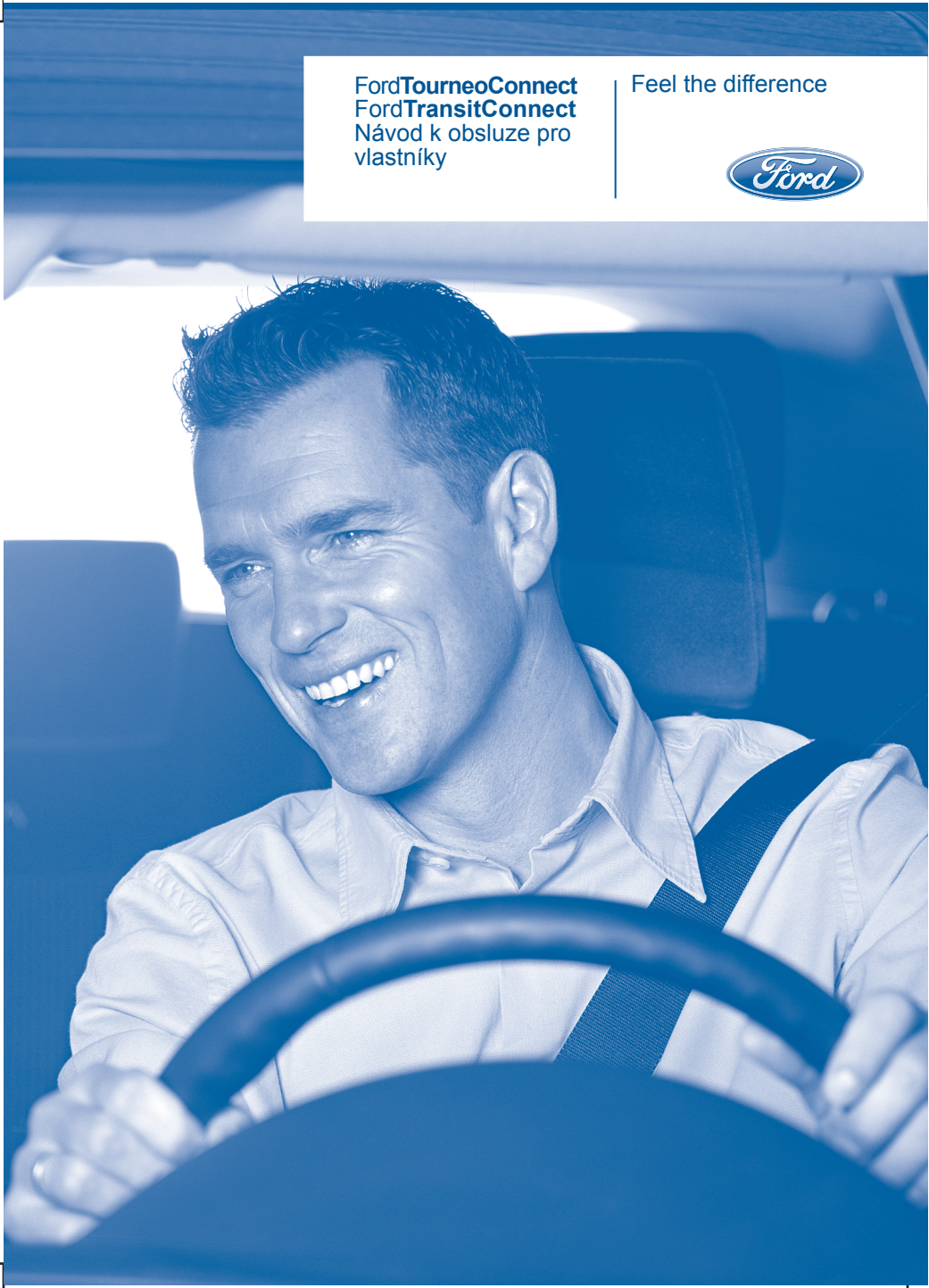

Informace, které obsahuje tato publikace, byly v okamžiku předání do tisku správné. Z důvodu dalšího vývoje si kdykoli vyhrazujeme právo na změnu specifikací, designu nebo výbavy bez předchozího upozornění a bez vzniku jakýchkoli závazků. Tato publikace nebo jakákoli její část nesmí být bez našeho souhlasu reprodukována ani překládána. Společnost neodpovídá za chyby a tiskové výpadky.

© Ford Motor Company 2008

Všechna práva vyhrazena.

Číslo dílu: 8T1J-19A321-AA (CG3526cs) 07/2008 20080901095213

Obsah

Úvod
O této příručce....5
Vysvětlivky symbolů....5
Díly a příslušenství....5

Rychlé zahájení
Rychlé zahájení....6

Bezpečnost dětí
Dětské sedačky....11
Zvyšovací sedáky....12
Umístění dětské sedačky....13
Kotevní body ISOFIX....15
Dětské bezpečnostní zámky....17

Ochrana cestujících
Principy funkce....18
Zapínání bezpečnostních pásů....19
Seřizování výšky bezpečnostních pásů....20
Používání bezpečnostních pásů při těhotenství....20

Klíče a dálková ovládání
Obecné informace o radiových frekvencích....22
Programování dálkového ovládání....22
Výměna baterie v dálkovém ovládání....22

Zámky
Zamykání a odemykání....24

Imobilizér motoru
Principy funkce....28
Kódované klíče....28
Aktivování imobilizéru motoru....28
Deaktivování imobilizéru motoru....28

Alarm
Principy funkce....29
Odjištění alarmu....29
Zajištění alarmu....29

Volant
Nastavení volantu....30
Ovládání autorádia....30
Hlasové ovládání....31

Stěrače a ostřikovače
Stěrače čelního skla....32
Ostřikovače čelního skla....32
Stěrač a ostřikovače zadního okna....32
Kontrola stírátek stěračů....33
Výměna stírátek stěračů....33

Osvětlení
Ovládání osvětlení....34
Přední mlhová světla....34
Zadní mlhová světla....34
Výstražná přerušovaná světla....35
Nastavení sklonu světlometů....35
Směrová světla....36
Vnitřní osvětlení....36
Výměna žárovky....37
Tabulka specifikací žárovek....41

Okna a zrcátka
Elektricky ovládaná okna....42
Vnější zpětná zrcátka....42
Elektricky ovládaná vnější zpětná zrcátka....43
Vnitřní zrcátka....43
Zadní boční okno....44

Přístroje
Měřicí ukazatele....45
Varovné kontrolky a indikátory....46
Zvukové výstrahy a indikátory....48

Obsah

Informační displeje
Palubní počítač....49

Regulace klimatu
Principy funkce....50
Větrací průduchy....50
Vyhřívaná okna a zpětná zrcátka....50
Ruční regulace klimatu....51
Přídavné topení....53

Sedadla
Sezení ve správné poloze....57
Přední sedadla....57
Opěrky hlavy....61
Zadní sedadla....61
Vyhřívaná sedadla....63

Funkce zajišťující pohodlí
Hodiny....65
Zapalovač....65
Popelník....66
Přídavné elektrické zásuvky....66
Držáky nápojů....66
Odkládací schránka....67
Ukládací prostory....67
Kapsy na mapy....68
Stolky pro zadní sedadla....69
Zásuvka vstupu příslušenství (AUX IN) 69

Startování motoru
Všeobecné informace....70
Spínač zapalování....70
Startování zážehového motoru....70
Startování vznětového motoru....71
Vypínání motoru....71
Filtr vznětových částic (DPF)....72

Palivo a tankování
Bezpečnostní opatření....73
Kvalita paliva - Benzin 73
Kvalita paliva - Nafta 73
Katalyzátor....73
Klapka plnicího hrdla palivové nádrže....74
Tankování....74
Spotřeba paliva 74
Technická data....74

Převodovka
Manuální převodovka....76

Brzdy
Principy funkce....77
Rady pro jízdu s ABS....77
Ruční brzda....77

Regulace prokluzu kol
Principy funkce....78
Používání regulace prokluzu kol....78

Parkovací systém
Principy funkce....79
Používání parkovacího systému....79

Přeprava nákladu
Všeobecné informace....80
Střešní držáky a nosiče....80
Upevňovací sítě na zavazadla....80

Tažení
Tažení přívěsu....82

Rady pro jízdu
Zajíždění....83

Vybavení pro případ nouze
Autolékárnička....84
Výstražný trojúhelník....84

Obsah

Stav po havárii

Spínač zastavení přívodu paliva.....85
Prohlídka součástí bezpečnostního systému.....85

Pojistky

Umístění pojistkových skříněk.....86
Výměna pojistky.....87
Štítky pojistek.....87
Tabulka s technickými údaji pojistek.....89

Přeprava nepojízdného vozidla do opravy

Body pro tažení.....90
Tažení vozidla po čtyřech kolech.....91

Údržba

Všeobecné informace.....92
Otevírání a zavírání kapoty.....92
Celkový pohled na motorový prostor - 1,8 l Duratec-DOHC (Zetec).....94
Celkový pohled na motorový prostor - 1,8 l Duratorq-TDCi (Kent) vznětový/1,8 l Duratorq-TDDi (Kent) vznětový.....95
Měrka hladiny motorového oleje - 1,8 l Duratec-DOHC (Zetec).....96
Měrka hladiny motorového oleje - 1,8 l Duratorq-TDCi (Kent) vznětový/1,8 l Duratorq-TDDi (Kent) vznětový.....96
Kontrola motorového oleje.....96
Kontrola chladicí kapaliny motoru.....97
Kontrola brzdové a spojkové kapaliny.....97
Kontrola kapaliny posilovače řízení.....98
Kontrola kapaliny ostřikovačů.....98
Technická data.....99

Péče o vozidlo

Čištění exteriéru.....101
Čištění interiéru.....101
Oprava menších poškození laku.....102

Autobaterie vozidla

Používání nabíjecích kabelů.....103
Výměna autobaterie.....103

Kola a pneumatiky

Všeobecné informace.....104
Výměna kola.....104
Péče o pneumatiky.....108
Používání zimních pneumatik.....109
Používání sněhových řetězů.....109
Technická data.....110

Identifikace vozidla

Identifikační štítek vozidla.....112
Identifikační číslo vozidla (VIN).....112
Štítek ventilu rozdělování brzdné zátěže (LAV).....112

Technická data

Technická data.....113

Telefon

Všeobecné informace.....119
Nastavení telefonu 119
Nastavení Bluetooth 120
Ovládání telefonu 121
Používání telefonu - Vozidla bez: Navigační systém.....121
Používání telefonu - Vozidla s: Navigační systém.....124

Hlasové ovládání

Principy funkce.....126
Použití ovládání hlasem 126
Příkazy audiojednotky.....127
Příkazy telefonu 135
Příkazy systému navigace. 139

Dodatky

Homologace 140

Homologace 142
Elektromagnetická kompatibilita 142

O TÉTO PŘÍRUČCE

Děkujeme Vám, že jste si vybrali vozidlo značky Ford. Věnujte prosím trochu času přečtení této příručky, abyste se se svým vozidlem dobře seznámili. Čím víc o svém vozidle budete vědět, tím vyšší bude bezpečnost a vaše potěšení z jízdy.

Poznámka: *Tato příručka popisuje funkce a volitelné položky, které v některých případech ještě nemusejí být dostupné. Může také popisovat volitelné položky, které nejsou na vašem vozidle namontované.*

Poznámka: *Vždy používejte a provozujte své vozidlo v souladu se všemi platnými zákony a předpisy.*

Poznámka: *Při prodeji vašeho vozidla předejte tuto příručku novému majiteli. Je nedělitelnou součástí vozidla.*

VYSVĚTLIVKY SYMBOLŮ

Symboly použité v této příručce

POZOR

Pokud nebudete dodržovat pokyny zvýrazněné výstražným symbolem, riskujete život nebo vážné zranění sebe i ostatních.

UPOZORNĚNÍ

Pokud nebudete dodržovat pokyny zvýrazněné varovným symbolem, riskujete poškození svého vozidla.

Symboly na vašem vozidle





Uvidíte-li tyto symboly, přečtěte si a dodržujte příslušné pokyny v této příručce, než se čehokoliv dotknete nebo začnete zkoušet cokoliv seřizovat.

DÍLY A PŘÍSLUŠENSTVÍ

Originální díly a příslušenství Ford byly speciálně navrženy přímo pro vaše vozidlo. Pokud to není výslovně uvedeno, společnost Ford netestovala neoriginální díly a příslušenství a nezodpovídá za to, že jsou vhodné pro vaše vozidlo. Pro získání přehledu dílů a příslušenství vhodných pro vaše vozidlo vám doporučujeme obrátit se na vašeho prodejce Ford.

RYCHLÉ ZAHÁJENÍ

Celkový pohled na přístrojovou desku

Řízení na levé straně

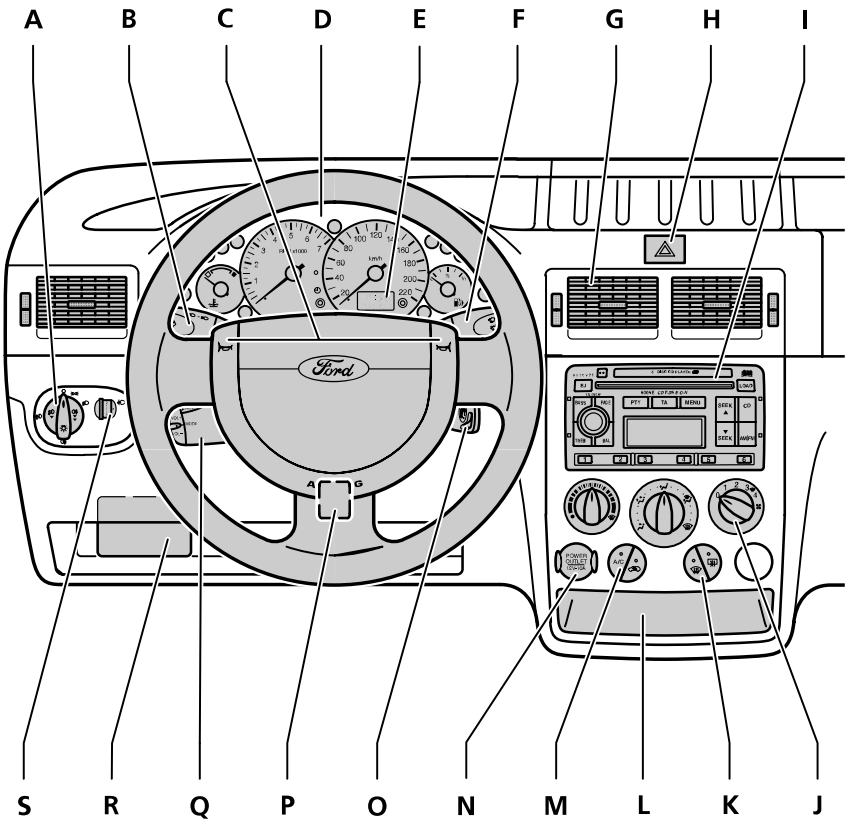

E74266

Řízení na pravé straně

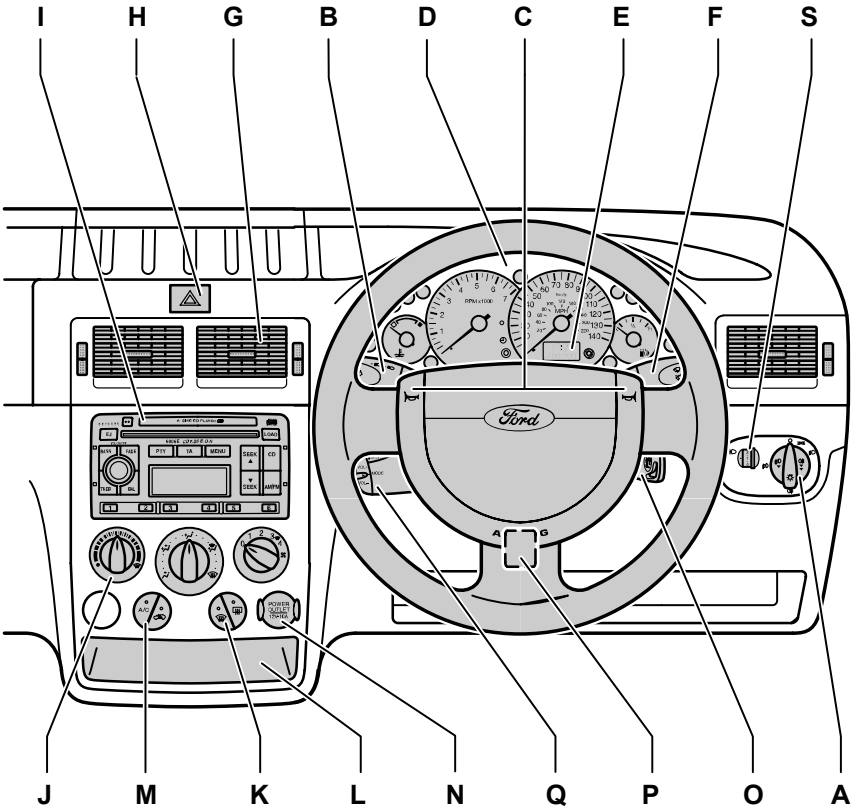

E74267

A Ovládání světel. Vis **Osvětlení** (stana 34).

B Ukazatele směru. Vis **Osvětlení** (stana 34).

C Houkačka.

D Panel přístrojů. Vis **Funkce zajišťující pohodlí** (stana 65).

E Informační displej. Viz **Palubní počítač** (stana 49).

F Páčka stěrače. Vis **Stěrače a ostřikovače** (stana 32).
G Větrací průduchy. Vis **Regulace klimatu** (stana 50).
H Spínač výstražných světel. Vis **Osvětlení** (stana 34).
I Audio nebo navigační jednotka. Viz příslušná příručka.
J Ovladače nastavení klimatu. Vis **Regulace klimatu** (stana 50).
K Spínače vyhřívání čelního skla a zadního skla. Vis **Regulace klimatu** (stana 50).
L Popelník a odkládací prostor. Vis **Funkce zajišťující pohodlí** (stana 65).
M Spínače recirkulace vzduchu a klimatizace. Vis **Regulace klimatu** (stana 50).
N Zapalovač nebo přídavná elektrická zástrčka. Vis **Funkce zajišťující pohodlí** (stana 65).
O Spínač zapalování.
P Páka nastavování volantu. Vis **Volant** (stana 30).
Q Ovládání audio-jednotky. Viz **Ovládání autorádia** (stana 30).
R Pojistky. Vis **Pojistky** (stana 86).
S Ovladač nastavení sklonu světlometů. Viz **Nastavení sklonu světlometů** (stana 35).

Zamykání a odemykání dveří klíčkem

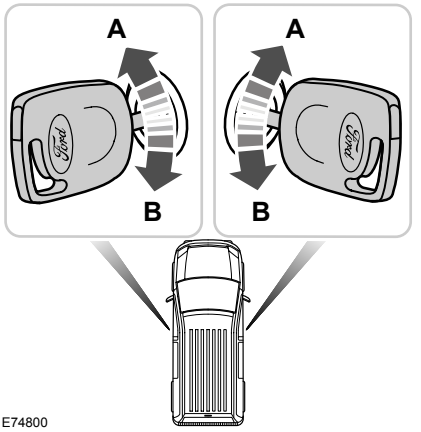

E74800

A Odemknout
B Zamknout

Transit Connect

Pro odemčení předních dveří otočte klíčem do polohy **A**.

Pro odemčení všech dveří otočte klíčem do polohy **A** dvakrát.

Tourneo Connect

Pro odemčení předních dveří otočte klíčem do polohy **A**.

Viz **Zamykání a odemykání** (stana 24).

Zamykání a odemykání dveří dálkovým ovládáním

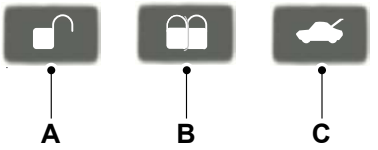

E87379

A Odemknout

B Zamknout

C Odemknout víko zavazadlového prostoru

Transit Connect

Pro odemčení pouze předních dveří jednou stiskněte tlačítko **A**.

Pro odemčení všech dveří a víka zavazadlového prostoru stiskněte tlačítko **A** dvakrát.

Pro odemčení víka zavazadlového prostoru a posuvných dveří jednou stiskněte tlačítko **C**.

Tourneo Connect

Pro odemčení všech dveří a víka zavazadlového prostoru jednou stiskněte tlačítko **A**.

Všechna vozidla

Pro uzamknutí všech dveří a víka zavazadlového prostoru jednou stiskněte tlačítko **B**.

Pro aktivaci dvojitého uzamknutí dvakrát během tří sekund stiskněte tlačítko **B**.

Poznámka: *Otočením klíčem do zamykací polohy lze systém poplašného zařízení proti krádeži aktivovat také nezávisle na dvojitém uzamknutí.*

Viz **Zamykání a odemykání** (stana 24).

Nastavení volantu

POZOR

Nikdy nenastavujte volant, když je vozidlo v pohybu.

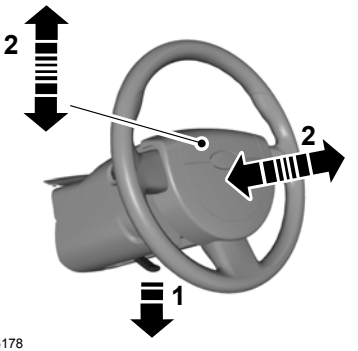

E95178

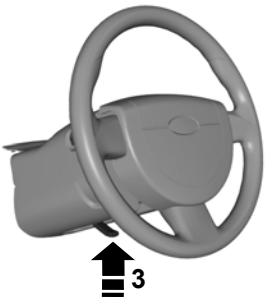

E95179

POZOR

Při navracení páčky do její původní polohy se ujistěte, že jste ji plně dotáhli.

Viz **Nastavení volantu** (stana 30).

Směrová světla

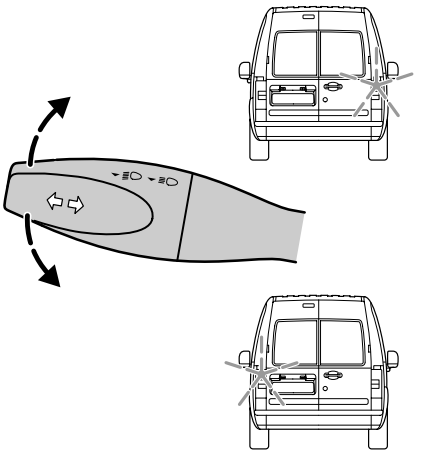

E74363

Zastavení hodin

Verze 1

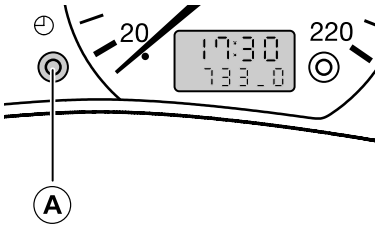

E74265

A Přepínací a nulovací tlačítko

- Otočte zapalování do polohy **II**.
- Přidržte tlačítko **A** stisknuté alespoň tři sekundy, dokud na displeji nebude blikat čas.
- Pro přičítání minut stiskněte tlačítko **A**. Pro rychlé přičítání tlačítko **držte** stisknuté.

Pro přepnutí mezi 12 a 24 hodinovým formátem otočte zapalování do polohy **I** a stiskněte tlačítko **A**.

Verze 2

Pro podrobný návod, jak nastavit hodiny, se obraťte k příslušné příručce k audio-jednotce.

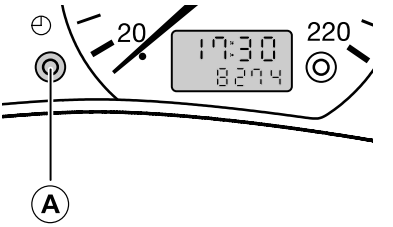

E83530

Pro znázornění hodin stiskněte tlačítko **A**.

Odmrazování a odmlžování čelního skla

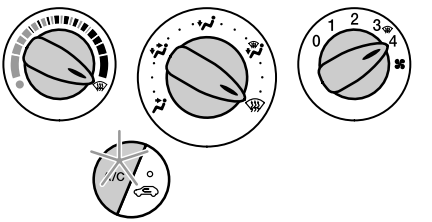

E74666

Vis **Regulace klimatu** (stana 50).

Volnoběžné otáčky motoru po nastartování

Bezprostředně po studeném startu motoru mohou být volnoběžné otáčky motoru vyšší než obvykle.

Vis **Startování motoru** (stana 70).

DĚTSKÉ SEDAČKY



E68916

UPOZORNĚNÍ

Děti s výškou do 150 cm nebo ve věku do 12 let by měly být zajištěny ve vhodných úředně schválených zádržných prostředcích pro děti na zadních sedadlech.

Původní text podle ECE R94.01: Vážné nebezpečí! Nepoužívejte dětské bezpečnostní sedačky upevňované proti směru jízdy na sedadle, které je chráněno airbagem umístěným před sedadlem!

Při upevňování dětského zádržného prostředku si přečtěte a dodržujte pokyny výrobce.

Dětský zádržný prostředek žádným způsobem neupravujte.

Nedržte dítě na klíně, když je vozidlo v pohybu.

Nenechávejte děti ve vozidle bez dozoru.

Pokud vaše vozidlo bylo poškozeno nehodou, nechte dětské sedačky odborně zkontrolovat.

Poznámka: *Povinné používání dětských zádržných prostředků se liší podle jednotlivých zemí.*

Pro použití ve vašem vozidle jsou testovány a schváleny pouze dětské zádržné prostředky certifikované podle ECE-R44.03 (nebo pozdější). U svého prodejce naleznete velký výběr těchto zádržných prostředků.

Dětské zádržné prostředky pro různé hmotnostní skupiny

Používejte následující správné dětské zádržné prostředky:

Bezpečnostní sedačka pro batolata



E68918

Děti vážící méně než 13 kilogramů upevňujte do bezpečnostní sedačky pro batolata (skupina 0+), upevňované proti směru jízdy na zadním sedadle.

Dětská bezpečnostní sedačka



E68920

Děti vážící 13 až 18 kilogramů upevňujte do dětské bezpečnostní sedačky (skupina 1) na zadním sedadle.

ZVYŠOVACÍ SEDÁKY

UPOZORNĚNÍ

Nikdy byste neměli používat zvýšené sedadlo nebo zvyšovací sedák jen s bederním pásem.

Zvýšené sedadlo nebo zvyšovací sedák nepoužívejte s bezpečnostním pásem, který je povolený nebo zkroucený.

Ramenní popruh nikdy nedávejte pod paži dítěte nebo za jeho záda.

Nikdy pro zvýšení polohy dítěte nepoužívejte běžné polštáře, knihy nebo ručníky.

Dbejte na to, aby dítě sedělo ve vzpřímené poloze.

Děti, které váží více než 15 kilogramů, ale měří méně než 150 cm, upevňujte pomocí zvýšeného sedadla nebo zvyšovacího sedáku.

UPOZORNĚNÍ

Při používání dětské sedačky na zadních sedadlech se ujistěte, že je dětská sedačka pevně opřena o sedadlo vozidla. Může být nezbytné zvednout nebo demontovat opěrku hlavy. Viz **Opěrky hlavy** (stana 61).

Zvýšené sedadlo (skupina 2)



E70710

Doporučujeme vám, abyste místo pouhého zvyšovacího sedáku používali zvýšené sedadlo, které se skládá ze sedáku a opěradla. Zvýšená poloha sezení vám umožňuje vést ramenní popruh bezpečnostního pásu přes střed ramena vašeho dítěte a pánevní pás pevně přes jeho boky.

Zvýšený sedák (skupina 3)



E68924

UMÍSTĚNÍ DĚTSKÉ SEDAČKY

UPOZORNĚNÍ

Pokud používáte dětskou sedačku otočenou směrem vpřed na zadních sedadlech, vždy ze sedadla vyjměte opěrky hlavy.

Při upevňování dětské sedačky pomocí bezpečnostních pásů se přesvědčte, že pásy nejsou volné.

Poznámka: *Pokud používáte dětskou sedačku na předním sedadle, může být obtížné utáhnout pánevní bezpečnostní pás, aby nezůstal volný. V tom případě nastavte opěradlo do zcela vzpřímené polohy a zvedněte výšku sedadla. Viz* ***Přední sedadla*** *(stana 57).*

Poloha sedačky	Kategorie hmotnostních skupin				
	0	0+	I	II	III
	Do 10 kg	Do 13 kg	9 až 18 kg	15 až 25 kg	22 až 36 kg
Přední sedadlo spolujezdce s airbagem	X	X	U[1]	U[1]	U[1]
Přední sedadlo spolujezdce bez airbagu	U[1]	U[1]	U[1]	U[1]	U[1]
Druhá řada zadních sedadel	U	U	U	U	U
Třetí řada zadních sedadel	U	U	U	U	U

X Není vhodná pro děti v této váhové kategorii.

U Vhodná pro všechny druhy dětských sedaček v této váhové kategorii.

U[1] Vhodná pro všechny druhy dětských sedaček v této váhové kategorii. Každopádně vám doporučujeme přepravovat děti v úředně schválených dětských sedačkách na zadních sedadlech.

Dětské sedačky ISOFIX

Poloha sedačky	Kategorie hmotnostních skupin				
	0	0+	I	II	III
	Do 10 kg	Do 13 kg	9 - 18 kg	15 - 25 kg	22 - 36 kg
Druhá řada sedadel se systémem ISOFIX	X	L**	L**	X	X
Třídy ISOFIX pro sedadla v druhé řadě*	E	C, D, E	A, B, B1, C, D	X	X

X Není vhodná pro děti v této váhové kategorii.

L Doporučujeme pouze pro následující dětské sedačky ISOFIX otočené směrem vzad: Roemer Baby-Safe (E1-04301146), Roemer Baby-Safe Plus (E1-04301146), Britax Cosy Tot (E1-04301146), Britax Cosy Tot Premium (E1-04301146).

L Doporučujeme pouze pro následující dětské sedačky ISOFIX se závěsným popruhem otočené směrem vpřed (skupina **I**): Roemer Duo (E1-40301133).

* Jak je stanoveno v ECE-R16.

N/A Nelze použít

Poznámka: ** *Při koupi dětské sedačky ISOFIX se ujistěte, že vyhovuje hmotnostní kategorii a velikostní třídě ISOFIX pro její plánované umístění.*

KOTEVNÍ BODY ISOFIX

Tourneo Connect

UPOZORNĚNÍ

Ford nedoporučuje používání systému ISOfix bez použití zařízení zabraňujícího rotaci, jako je horní ukotvení popruhem nebo správně nainstalované opěrné rameno.

Nejsou-li pokyny výrobce přesně dodržovány nebo je-li dětská sedačka/zádržný prostředek pro dítě jakkoliv upravován, hrozí nebezpečí ohrožení života nebo vážného zranění.

Vaše vozidlo je vybaveno upevňovacími body systému ISOfix. Prodejce Ford vám je rád zpřístupní.

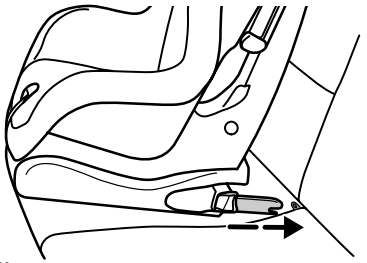

E75769

Systém ISOFIX se skládá ze dvou pevných ramen umístěných na dětské sedačce, která se upevní do upevňovacích bodů umístěných pod sedadlem. Pokud vám je prodejce Ford zpřístupnil, najdete upevňovací body označené nálepkou s kruhovým symbolem a textem 'ISOfix' pod středním sedadlem v druhé řadě. Snadné a bezpečné upevnění záchytných ramen dětské sedačky ISOfix je zajištěno pomocí vodítek.

Dětské sedačky ISOfix neschválené společností Ford nebyly společností Ford ověřeny a nelze potvrdit ani vhodnost, ani bezpečnost těchto sedaček, ať jsou instalovány pomocí systému ISOfix nebo pomocí normálních bezpečnostních pásů.

Upevnění dětské sedačky pomocí horních upevňovacích popruhů

POZOR

Upevňujte upevňovací popruh jen do příslušného upevňovacího bodu, jak ukazuje obrázek. Upevňovací popruh nemusí správně fungovat, je-li upevněn jinam než do správného upevňovacího bodu.

Pro dětské sedačky vybavené horním upevňovacím popruhem je k dispozici třetí upevňovací bod dostupný při upevňování sedačky po směru jízdy. Tento přídavný upevňovací bod umožňuje použití horního upevňovacího popruhu. Přejete-li si namontovat tento upevňovací bod, obraťte se na svého prodejce Ford.



E75770

U pětisedadlových vozidel je tento upevňovací bod namontován nad otevíráním zadních dveří.



E75771

U osmisedadlových vozidel je umístěn za středním sedadlem druhé řady.



E75772

Upevňovací bod je označen symbolem. Upevňovací popruh je možné k upevňovacímu bodu protáhnout pod zvednutou opěrkou hlavy. Sejměte kryt upevňovacího bodu a upevněte popruh. Po instalaci dětské bezpečnostní sedačky utáhněte upevňovací popruh podle návodu výrobce.

DĚTSKÉ BEZPEČNOSTNÍ ZÁMKY

Tourneo Connect

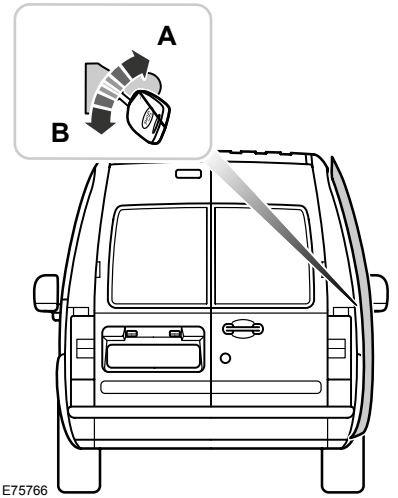

POZOR

Je-li aktivován dětský bezpečnostní zámek, je možné otevřít dveře pouze z vnější strany vozidla.

Poznámka: *Dětské bezpečnostní zámky jsou namontovány pouze do posuvných dveří.*

Pomocí klíče zapalování otočte páku bezpečnostního zámku na konci dveří směrem ven. Zevnitř vozidla nebude možné otevřít dveře.

Pro deaktivaci zámku otočte páku bezpečnostního zámku směrem dovnitř.

PRINCIPY FUNKCE

Airbagy

UPOZORNĚNÍ

Žádným způsobem neupravujte přední část vozidla. Mohlo by to nepříznivě ovlivnit odpálení airbagů.

Původní text podle ECE R94.01: Vážné nebezpečí! Na sedadlech, před kterými je umístěn airbag, nepoužívejte dětské sedačky montované proti směru jízdy!

Dodržujte bezpečnou vzdálenost mezi vámi a volantem a používejte bezpečnostní pás. Bezpečnostní pás vás udrží v poloze, ve které je dosaženo optimální účinnosti airbagu, pouze v případě, že je řádně zapnutý. Viz **Sezení ve správné poloze** (stana 57).

Opravy volantu, sloupku řízení, sedadel, airbagů a bezpečnostních pásů vždy svěřte vyškoleným odborníkům.

Do prostoru před airbagy neumísťujte žádné překážky. Nepřipevňujte nic na kryty airbagů nebo nad ně.

Do prostoru, kde jsou namontovány airbagy, nezapichujte ostré předměty. Mohlo by dojít k poškození a nepříznivému ovlivnění odpálení airbagu.

Na sedadla používejte pouze potahy určené pro sedadla s bočními airbagy. Namontovat je musí vyškolení technici.

Poznámka: *Při odpálení airbagu uslyšíte hlasitý výbuch a vyvalí se oblak neškodného prachu. To je normální.*

Poznámka: *Kryty airbagů otírejte pouze vlhkou látkou.*

Airbagy řidiče a spolujezdce

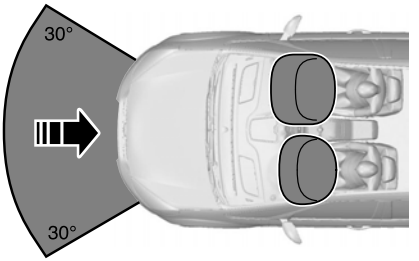

E74302

Airbagy řidiče a spolujezdce se odpálí při vážné čelní srážce nebo srážce, která je zleva nebo zprava do úhlu 30 stupňů. Airbagy se nafouknou během několika tisícin sekundy a při kontaktu s cestujícím se vyfukují, a brzdí tak pohyb těla vpřed. Při menších čelních srážkách, převrácení, nárazu zezadu nebo ze strany k odpálení airbagu řidiče a spolujezdce nedojde.

Boční airbagy

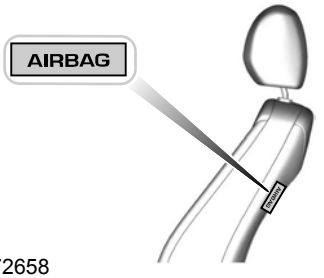

E72658

Boční airbary jsou vestavěny do opěradel předních sedadel. Přítomnost bočních airbagů je označena štítkem.

K odpálení bočních airbagů dojde při vážném bočním nárazu. K odpálení dojde pouze u airbagů na straně, na kterou směřuje náraz. Airbagy se nafouknou během několika tisícin sekundy a při kontaktu s cestujícím se vyfukují, a chrání tak oblast krku a ramen. Při menších bočních srážkách, převrácení a nárazu zepředu nebo zezadu k odpálení bočních airbagů nedojde.

Bezpečnostní pásy

UPOZORNĚNÍ

Dodržujte bezpečnou vzdálenost mezi vámi a volantem a používejte bezpečnostní pás. Pouze správně použitý bezpečnostní pás vás udrží v optimální poloze. Viz **Sezení ve správné poloze** (stana 57).

Bezpečnostní pás nikdy nepoužívejte pro více než jednu osobu.

Bezpečnostní pás zapínejte vždy pouze do jeho příslušné přezky.

Nepoužívejte bezpečnostní pás, který je uvolněný nebo překroucený.

Nenoste tlusté oděvy. Pro dosažení optimálního účinku musí bezpečnostní pás pevně obepínat tělo.

Ramenní popruh bezpečnostního pásu věďte přes střed ramena a bederním pásem pevně obepněte boky.

Naviječ bezpečnostního pásu řidiče je vybaven předepínačem bezpečnostního pásu. Předepínače bezpečnostních pásů jsou odpáleny při trochu menších nárazech než airbagy. Při menších čelních nárazech může dojít pouze k odpálení předepínačů bezpečnostních pásů.

ZAPÍNÁNÍ BEZPEČNOSTNÍCH PÁSŮ

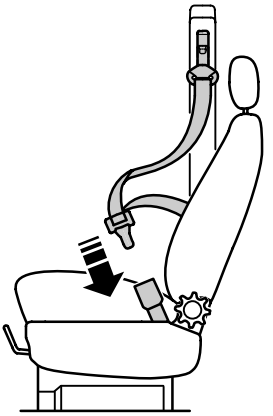

E66541

POZOR

Vložte jazýček do zámku, až je slyšet zřetelné zaklapnutí, jinak není bezpečnostní pás řádně uchycen.

Vytahujte pás rovnoměrně. Zatáhnete-li prudce nebo stojí-li vozidlo na svahu, může dojít k zablokování pásu.

Při odepínání pásu stiskněte červené tlačítko na zámku a nechte pás zcela a plynule navinout.

Bezpečnostní pásy zadních sedadel



E75564

POZOR

Aby byla zajištěna správná funkce středního pásu, zadní opěradlo musí být řádně zachyceno.

Dbejte na to, aby se pro každý bezpečnostní pás používal správný zámek.

SEŘIZOVÁNÍ VÝŠKY BEZPEČNOSTNÍCH PÁSŮ

Bezpečnostní pás předního sedadla

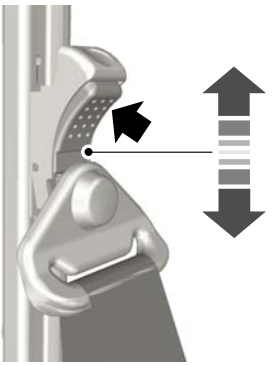

E68901

Bezpečnostní pás zadního sedadla

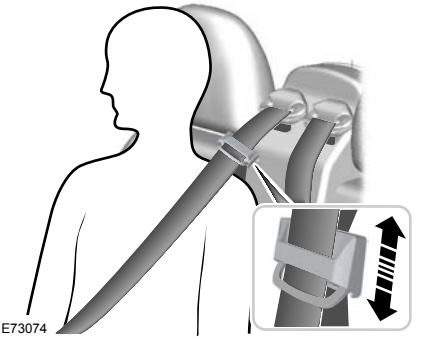

E73074

POZOR

Ujistěte se, že pás hladce prochází vodicí lištou.

POUŽÍVÁNÍ BEZPEČNOSTNÍCH PÁSŮ PŘI TĚHOTENSTVÍ

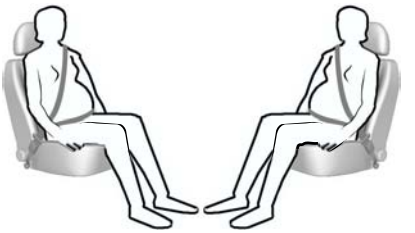

E68587

POZOR

Těhotné ženy si musí správně nastavit sedadlo, aby to bylo bezpečné pro matku i nenarozené dítě. Nikdy nepoužívejte jen bederní pás nebo jen ramenní pás.

Bederní pás by měl být pohodlně umístěn přes boky, pod těhotným břichem. Ramenní část bezpečnostního pásu by měla být umístěna mezi prsy a vedena nad těhotným břichem a vedle něho.

OBECNÉ INFORMACE O RADIOVÝCH FREKVENCÍCH

UPOZORNĚNÍ

Radiová frekvence využívaná vaším dálkovým ovládáním může být používána i jinými radiovysílači krátkého dosahu (např. amatérskými vysílači, lékařským zařízením, bezdrátovými sluchátky, jiným dálkovým ovládáním a poplašnými systémy). Jsou-li frekvence rušeny, nebudete moci dálkové ovládání používat. Můžete ale dveře zamykat a odemykat klíčem.

Poznámka: *Pokud neúmyslně stisknete tlačítka na dálkovém ovládání, můžete dveře odemknout.*

Provozní dosah mezi vaším dálkovým ovládáním a vozidlem se může měnit v závislosti na prostředí.

PROGRAMOVÁNÍ DÁLKOVÉHO OVLÁDÁNÍ

Pro vozidlo je možné naprogramovat maximálně čtyři dálkové ovladače (včetně ovladačů dodaných s vozidlem).

Poznámka: *Ujistěte se, že je vypnutý systém výstražného zařízení proti krádeži a že jsou zavřené všechny dveře.*

1. Během deseti sekund devětkrát otočte klíčkem zapalování z polohy **0** do polohy **II**. Zapalování musí nakonec zůstat v poloze **II**. Pro upozornění, že je možné programovat nové dálkové ovladače, se zámky dveří budou zamykat a odemykat.
2. Během dvaceti sekund zamykání a odemykání stiskněte libovolné tlačítko na novém dálkovém ovladači. Pro potvrzení, že naprogramování dálkového ovladače proběhlo úspěšně, dojde k dalšímu zamčení a odemčení zámků.
3. Opakujte krok 2 pro všechny dálkové ovladače včetně původního. Pokaždé, když dojde k úspěšnému naprogramování, začne programovací časová smyčka znovu a během 20 sekund je možné naprogramovat další dálkový ovladač.
4. Přepněte zapalování do polohy **0**. Pro potvrzení, že je proces programování dálkových ovladačů ukončen, dojde k dalšímu zamčení a odemčení zámků. Pro odemykání a zamykání vozidla bude nadále možné používat pouze nyní naprogramované dálkové ovladače.

VÝMĚNA BATERIE V DÁLKOVÉM OVLÁDÁNÍ

Zajistěte, aby staré baterie byly vždy zlikvidovány ekologickým způsobem. Požádejte místní úřady o radu týkající se recyklace.

Jestliže dosah vysílače v klíči postupně klesá, je třeba vyměnit baterii (typ 3V CR 2032).



E68726

- Pomocí plochého předmětu (např. šroubováku) zasunutého do drážky na zadní straně opatrně oddělte jednotku vysílače od klíče.
- Opatrně vyjměte baterii plochým předmětem. Vložte novou baterii mezi kontakty se znakem + směrem dolů. Smontujte znovu vysílač obráceným postupem.

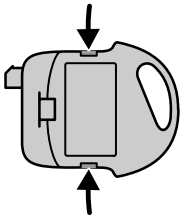

E68727

- Uvolněním spon na stranách pomocí plochého předmětu otevřete jednotku vysílače.

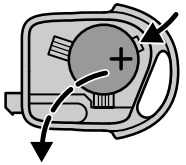

E68729

- Opatrně vyjměte baterii plochým předmětem. Vložte novou baterii mezi kontakty se znakem + směrem dolů. Smontujte znovu vysílač obráceným postupem.

ZAMYKÁNÍ A ODEMYKÁNÍ

Centrální zamykání

Poznámka: *Dveře a víko zavazadlového prostoru můžete odemknout pomocí klíče. Tato možnost musí být použita v případě, že nefunguje systém dálkového ovladače.*

Poznámka: *Odemčení víka zavazadlového prostoru pomocí klíče odemkne pouze tyto dveře.*

Poznámka: *Dveře můžete centrálně zamknout pouze tehdy, jsou-li všechny zavřené.*

Poznámka: *Systém centrálního zamykání dveří je možno deaktivovat od dveří řidiče nebo spolujezdce vpředu.*

Dvojité uzamknutí

POZOR

Neaktivujte dvojité zamykání, jsou-li uvnitř vozidla osoby nebo zvířata. Pokud dveře dvojitě zamknete, nebudete je schopni zevnitř odemknout.

Dvojité zamykání je součástí ochrany před krádeží, zabraňující otevření dveří zevnitř. Dveře můžete dvojitě zamknout pouze tehdy, jsou-li všechny zavřené.

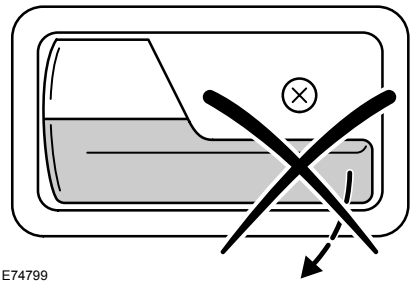

E74799

Potvrzení zamknutí a odemknutí

Při odemknutí dveří jednou bliknou směrová světla.

U vozidel s dvojitým uzamčením po uzamčení dveří pro potvrzení dvakrát bliknou směrová světla.

Zamykání a odemykání dveří klíčkem

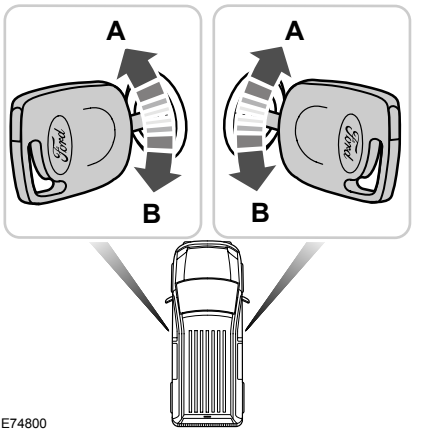

E74800

A Odemknout

B Zamknout

Tourneo Connect (s dálkovým ovládáním) a Transit Connect

Pro odemčení předních dveří otočte klíčem do polohy **A**.

Pro odemčení všech dveří otočte klíčem do polohy **A** dvakrát.

Tourneo Connect bez dálkového ovládání

Pro odemčení všech dveří otočte klíčem do polohy **A**.

Dvojité zamykání dveří klíčkem

Pro aktivaci dvojitého uzamknutí dveří otočte klíčem během tří sekund do polohy pro odemčení a následně do polohy pro uzamknutí.

Zamykání a odemykání dveří dálkovým ovládáním

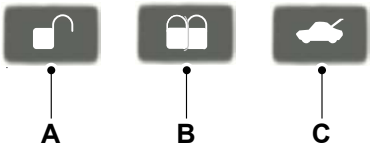

E87379

A Odemknout
B Zamknout
C Odemknout víko zavazadlového prostoru a posuvné dveře

Pro odemčení pouze předních dveří jednou stiskněte tlačítko **A**.

Pro odemčení všech dveří a víka zavazadlového prostoru stiskněte tlačítko **A** dvakrát.

Pro odemčení víka zavazadlového prostoru a posuvných dveří jednou stiskněte tlačítko **C**.

Pro uzamknutí všech dveří a víka zavazadlového prostoru jednou stiskněte tlačítko **B**.

Pro aktivaci dvojitého uzamknutí dvakrát během tří sekund stiskněte tlačítko **B**.

Poznámka: *Otočením klíčem do uzamykací polohy lze systém poplašného zařízení proti krádeži aktivovat také nezávisle na dvojitém uzamknutí.*

Zamykání a odemykání dveří zevnitř

Přední dveře

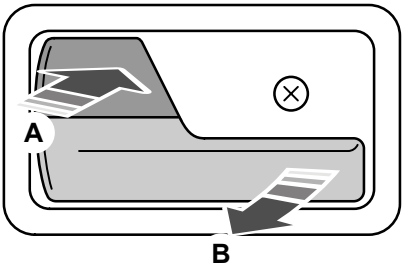

E74704

A Zamknout všechny dveře
B Odemknout

Poznámka: ***B*** *odemkne všechny dveře ve vozidlech Tourneo Connect bez dálkového ovládání, nebo přední dveře ve vozidlech Tourneo Connect (s dálkovým ovládáním) a Transit Connect.*

Posuvné dveře

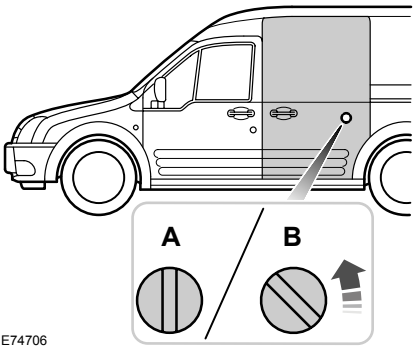

E74706

A Zamknout
B Odemknout

Otevírání dveří

Posuvné dveře

Poznámka: *Pokud je odemčený a otevřený kryt plnicího palivového hrdla, je u vozidel Tourneo Connect zabráněno plnému otevření pravých posuvných dveří.*

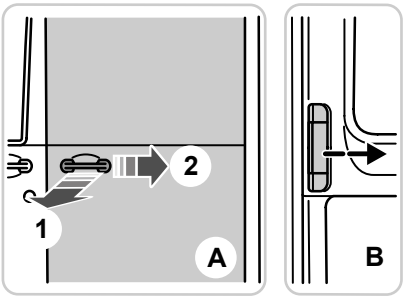

E74705

A Zvenku
B Zevnitř

Dvojité zadní dveře

POZOR

Zadní dveře dobře uzavřete, aby nedošlo k jejich otevření za jízdy. Jízda s otevřenými zadními dveřmi je extrémně nebezpečná, protože do interiéru vozidla mohou být nasávány výfukové plyny.

Pravé zadní dveře

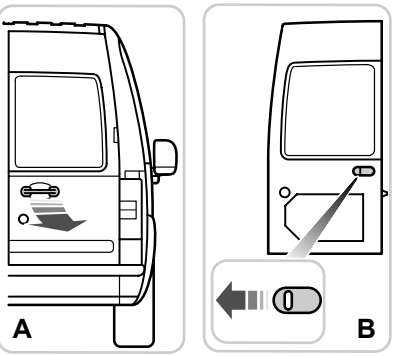

E74707

A Zvenku
B Zevnitř

Levé zadní dveře

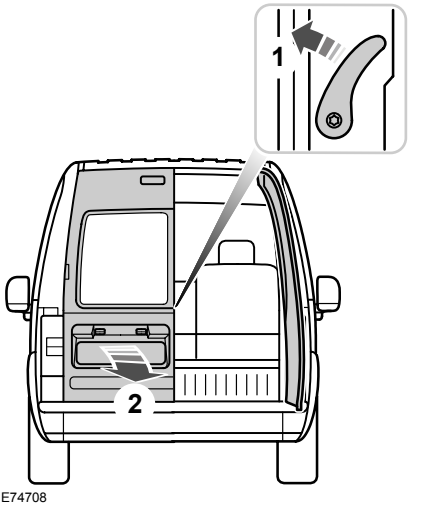

E74708

Otevírání dveří o 180 a 250 stupňů

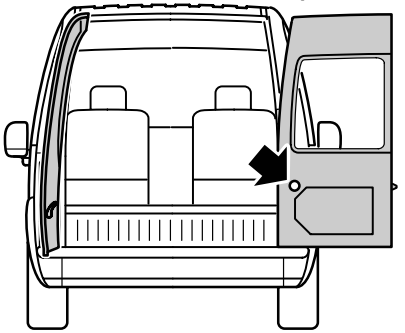

E74709

Stiskněte žluté tlačítko umístěné na dveřích. Při zavírání dveří se záchytná ramena automaticky vrátí do původní polohy.

Víko zavazadlového prostoru

POZOR

Abyste předešli možnému otevření za jízdy, řádně uzavřete víko zavazadlového prostoru. Jízda s otevřenými víkem zavazadlového prostoru je velmi nebezpečná, protože do interiéru vozidla mohou být nasávány výfukové plyny.

Poznámka: *Otevření víka zavazadlového prostoru zevnitř je možné uvolňovacím tlačítkem umístěném v otvoru ve spodní části víka zavazadlového prostoru.*

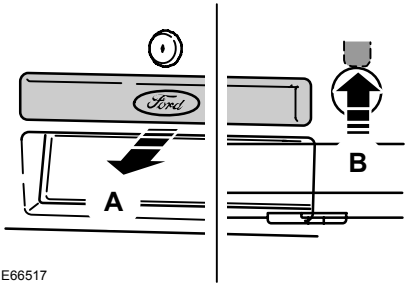

E66517

A Zvenku
B Zevnitř

PRINCIPY FUNKCE

Imobilizér motoru je zabezpečovacím prvkem proti odcizení, který zabraňuje nastartovat motor bez správně kódovaného klíče.

KÓDOVANÉ KLÍČE

Poznámka: *Nezakrývejte klíče kovovými předměty. Usnadníte tím, aby přijímač správně klíč rozpoznal.*

Poznámka: *Při případné ztrátě klíče nechte všechny ostatní klíče překódovat. Pro další informace se obraťte na svého prodejce. Náhradní klíče překódujte současně se svými stávajícími klíči.*

V případě ztráty klíče můžete u svého prodejce Ford získat náhradní. Je-li to možné, poskytněte mu číslo klíče, uvedené na štítku dodaném s originálními klíči. Od svého prodejce Ford můžete také získat další klíče.

AKTIVOVÁNÍ IMOBILIZÉRU MOTORU

Imobilizér motoru se automaticky aktivuje krátce po vypnutí zapalování.

Jako potvrzení funkce systému bliká kontrolka na přístrojovém panelu.

DEAKTIVOVÁNÍ IMOBILIZÉRU MOTORU

Imobilizér motoru se automaticky deaktivuje po zapnutí zapalování pomocí správně nakódovaného klíče.

Kontrolka na přístrojovém panelu se přibližně na tři sekundy rozsvítí a poté zhasne. Pokud klíč nebyl rozpoznán, zůstane kontrolka jednu minutu svítit nebo bude přibližně jednu minutu a potom v pravidelných intervalech blikat. Vyjměte klíč a zkuste to znova.

Pokud nelze se správně nakódovaným klíčem nastartovat motor, jedná se o poruchu. Nechte imobilizér okamžitě zkontrolovat.

PRINCIPY FUNKCE

Obvodový alarm brání neoprávněnému otevření dveří a kapoty vozidla. Chrání tak i audio-jednotku.

Spuštění alarmu

Je-li alarm aktivován, dojde k jeho spuštění následujícími způsoby:

- otevřením dveří, zavazadlového prostoru nebo kapoty bez platného klíče nebo dálkového ovladače
- demontáží audio nebo navigačního systému

Dojde-li ke spuštění alarmu, bude po dobu 30 sekund znít houkačka a po dobu pěti minut bude v činnosti výstražná funkce ukazatelů směru.

Jakýkoli další zaznamenaný výše uvedený útok spustí opětovně alarm.

ODJIŠTĚNÍ ALARMU

Pro aktivaci alarmu zamkněte vozidlo. Vis **Zámky** (stana 24).

ZAJIŠTĚNÍ ALARMU

Deaktivujte a umlčte autoalarm odemčením některých předních dveří nebo zavazadlového prostoru pomocí klíče.

NASTAVENÍ VOLANTU

POZOR

Nikdy nenastavujte volant, když je vozidlo v pohybu.

Poznámka: *Ujistěte se, že sedíte ve správné poloze. Viz* ***Sezení ve správné poloze*** *(stana 57).*

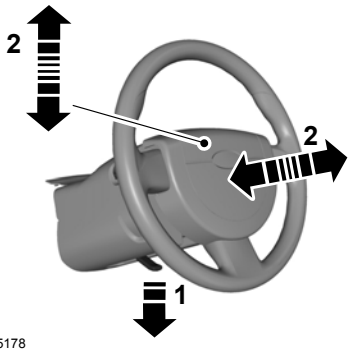

E95178

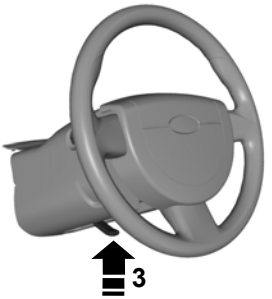

E95179

POZOR

Při navracení páky do její původní polohy se ujistěte, že jste páku plně dotáhli.

OVLÁDÁNÍ AUTORÁDIA

Zvolte na audio-jednotce režim rádia, CD nebo kazetového přehrávače.

Dálkovým ovládáním lze ovládat následující funkce:

Hlasitost

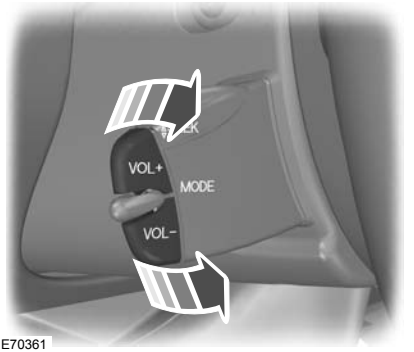

E70361

Zvýšení hlasitosti: Přitáhněte spínač **VOL+** směrem k volantu.

Snížení hlasitosti: Přitáhněte spínač **VOL-** směrem k volantu.

Vyhledávání

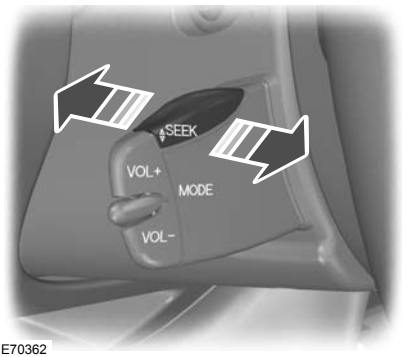

E70362

Posuňte spínač **SEEK** směrem k volantu nebo k přístrojové desce:

- V **režimu rádia** se vyhledá nejbližší stanice s vyšší nebo nižší frekvencí.
- V **režimu CD** se zvolí následující nebo předchozí skladba.

Režim (Mode)

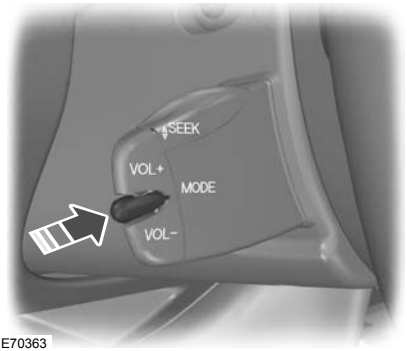

E70363

Krátce stiskněte tlačítko na boku:

- V **režimu rádia** se vybere následující přednastavená rozhlasová stanice.
- V **režimu CD** se vybere následující CD, je-li nainstalován měnič CD.
- Ve **všech režimech** dojde ke zrušení dopravního hlášení během vysílání.

Stiskněte a přidržte tlačítko na boku:

- V **režimu rádia** pro změnu vlnového pásma.

HLASOVÉ OVLÁDÁNÍ

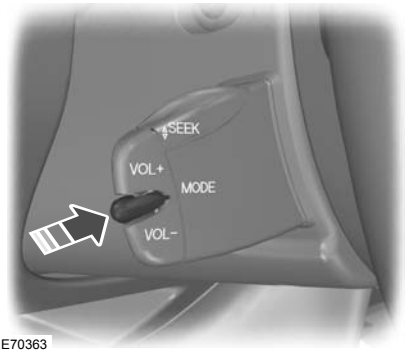

E70363

Poznámka: *Je-li vozidlo vybaveno také soupravou pro mobilní telefon, tato funkce není dostupná během telefonního hovoru (příchozího i odchozího).*

Ovládání hlasem se zapíná a vypíná krátkým stisknutím tlačítka.

Pro další informace Vis **Hlasové ovládání** (stana 126).

STĚRAČE ČELNÍHO SKLA

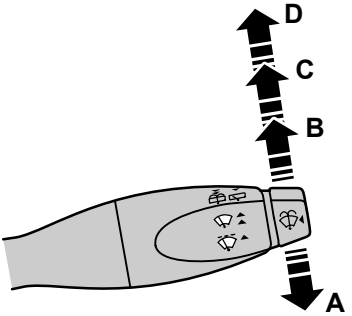

E65995

A	Jedno setření
B	PřeruĄované stírání
C	Normální stírání
D	Stírání vysokou rychlostí

OSTŘIKOVAČE ČELNÍHO SKLA

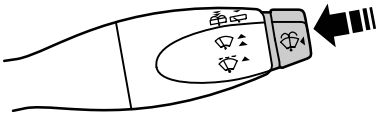

E95250

POZOR

Je-li nádržka prázdná, nenechávejte ostřikovače pracovat déle než 10 sekund.

STĚRAČ A OSTŘIKOVAČE ZADNÍHO OKNA

Přerušované stírání

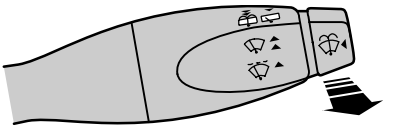

E65996

Zatáhněte páku směrem k volantu.

Ostřikovač

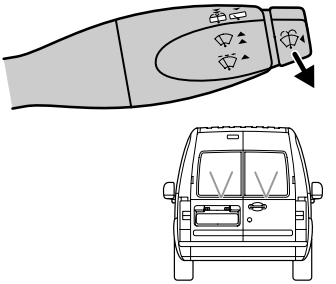

E74365

POZOR

Neuvádějte ostřikovač do chodu na dobu delší než 10 sekund a nikdy jej nezapínejte, je-li nádržka prázdná.

Pro aktivaci ostřikovače přitáhněte páku plně k volantu a držte ji v této poloze.

Ostřikovač bude pracovat společně se stěrači.

KONTROLA STÍRÁTEK STĚRAČŮ

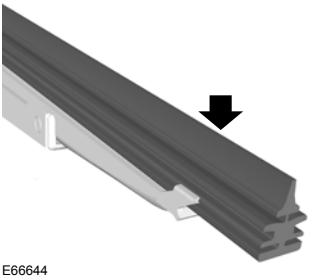

E66644

Bříškem prstu přejeďte po hraně stírátka a zkontrolujte, zda není drsná.

Pryž stírátek čistěte vodou pomocí měkké houby.

VÝMĚNA STÍRÁTEK STĚRAČŮ

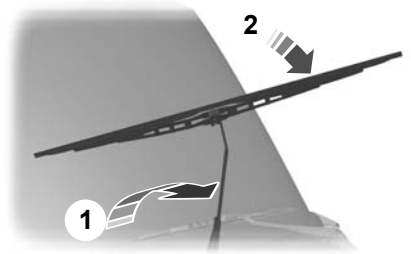

E93783

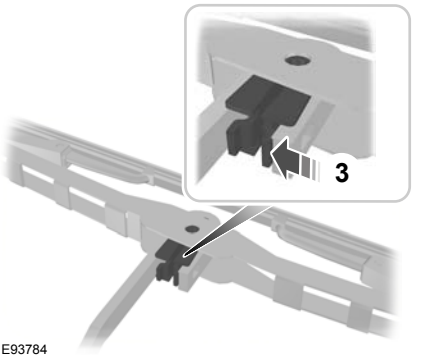

E93784

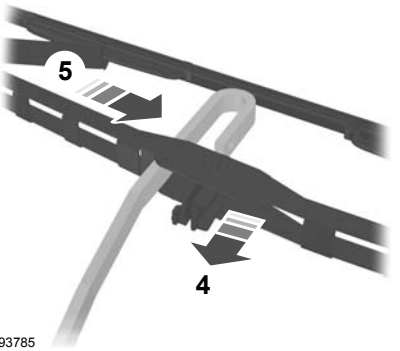

E93785

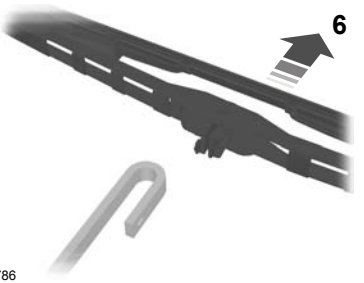

E93786

Instalaci proveďte obráceným postupem.

OVLÁDÁNÍ OSVĚTLENÍ

Polohy spínače osvětlení

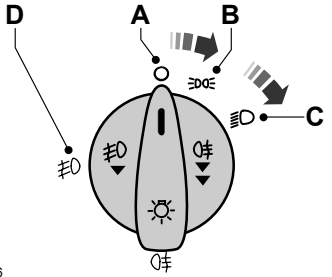

E65986

A Vypnuto
B Boční a koncová světla
C Světlomety
D Přední světlomety do mlhy

Dálková a tlumená světla

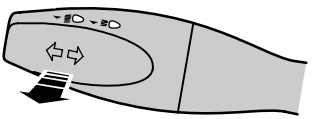

E65987

Pro přepnutí mezi dálkovými a tlumenými světly přitáhněte páčku úplně k volantu.

Světelná houkačka

Přitáhněte páku lehce k volantu.

PŘEDNÍ MLHOVÁ SVĚTLA

POZOR

Přední světlomety do mlhy používejte pouze v případech, kdy je viditelnost výrazně snížena mlhou, sněžením nebo deštěm.

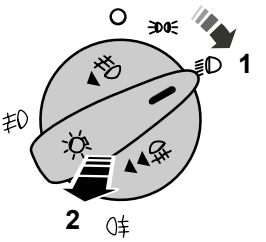

E65988

ZADNÍ MLHOVÁ SVĚTLA

POZOR

Koncová světla do mlhy používejte pouze v případech, kdy je viditelnost menší než 50 metrů.

Vozidla bez předních mlhových světel

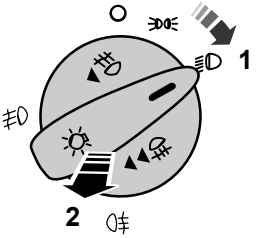

E65988

Vozidla s předními mlhovými světly

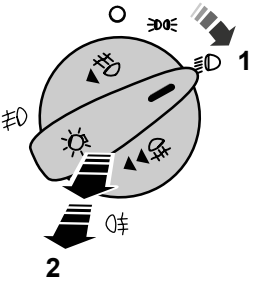

E65989

VÝSTRAŽNÁ PŘERUŠOVANÁ SVĚTLA

Poznámka: *V závislosti na právních předpisech a nařízeních platných v zemi, pro kterou bylo vozidlo původně vyrobeno, se může výstražná funkce směrových světel aktivovat v případě silného brzdění.*



Pro nalezení položky: Viz **Rychlé zahájení** (stana 6).

NASTAVENÍ SKLONU SVĚTLOMETŮ

Všechna vozidla

Výškovou úroveň světelného kužele světlometů můžete přizpůsobovat nákladu vozidla.



E93510

A Zvednutí světelného kužele

B Snížení světelného kužele

Doporučené polohy spínače regulace sklonu světlometů

Poznámka: *Při tažení přívěsu mohou být nutné vyšší polohy ovládacího prvku (+1).*

Transit Connect

Zatížení		Poloha spínače		
Počet osob	**Náklad v zavazadlovém prostoru[1]**	**T200**	**T210**	**T220/T230**
1	-	0	0	0
1	max.[2]	2	1,5	1.5[3]/2[4]

[1]Pokud je vozidlo vybaveno sadou pro regulaci světlé výšky podvozku, může být nutné upravit nastavení sklonu světlometů.

[2] Vis **Identifikace vozidla** (stana 112).

[3]Dlouhý rozvor

[4]Krátký rozvor

Tourneo Connect

Zatížení			Poloha spínače		
Počet osob		Náklad v zavazadlovém prostoru[1]	K200/K210	K220	K230
Přední	Zadní				
1-2	-	-	0	0	0
2	1	-	0	0,5	0
2	3	-	0[2]/0,5[3]	0,5	0
2	3	max.[1]	1[2]/1,5[3]	1	1,5[3]/2,5[2]
1	-	max.[1]	2[2]/2,5[3]	2,5	2[2]/2,5[3]

[1] Vis **Identifikace vozidla** (stana 112).

[2]Dlouhý rozvor

[3]Krátký rozvor

SMĚROVÁ SVĚTLA

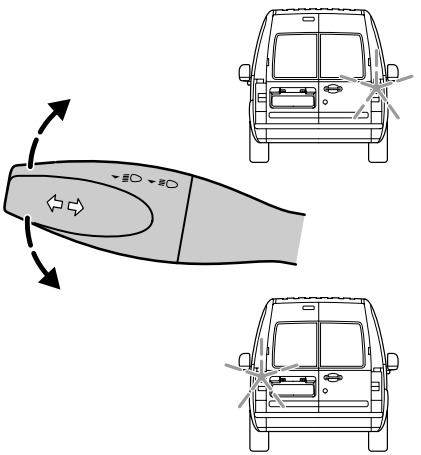

E74363

VNITŘNÍ OSVĚTLENÍ

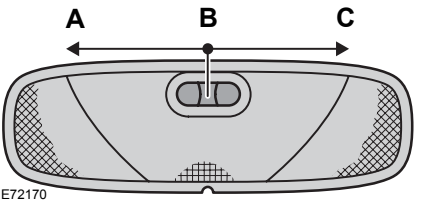

E72170

A Vypnuto

B Dveřní kontakt

C Zapnuto

Je-li spínač v poloze **B**, dojde při odemčení vozidla (pouze u vozidel s centrálním zamykáním) pomocí klíče nebo dálkového ovladače nebo při otevření dveří k rozsvícení vnitřního osvětlení.

U některých modelů, je-li spínač v poloze **B**, zůstane osvětlení interiéru po zavření dveří ještě chvíli svítit. Po zapnutí zapalování nebo uzamčení vozidla osvětlení ihned automaticky zhasne.

Je-li spínač v poloze **C** a vypnuté zapalování, dojde k automatickému zhasnutí osvětlení interiéru přibližně za 30 minut.

Pro opětovné rozsvícení osvětlení krátce zapněte zapalování (do polohy II) nebo zavřete a znovu otevřete dveře řidiče.

Svítilny na čtení

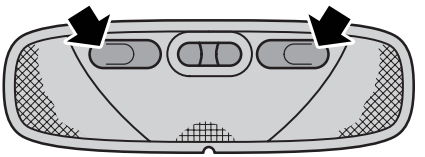

E72171

VÝMĚNA ŽÁROVKY

UPOZORNĚNÍ

Vypněte světla i zapalování.

Před demontáží žárovky ji nechte vychladnout.

VÝSTRAHY

Nedotýkejte se skla žárovky.

Používejte pouze žárovky správné specifikace. Viz **Tabulka specifikací žárovek** (stana 41).

Poznámka: *Aby nedošlo k nabití elektrostatickým nábojem, který by na plastové čočky přitahoval prach, očistěte při výměně žárovky čočky světlometu vlhkou látkou.*

Poznámka: *Následující pokyny popisují demontáž žárovek. Náhradní žárovky nasazujte v obráceném pořadí kroků, není-li uvedeno jinak.*

Světlomet

Směrové světlo

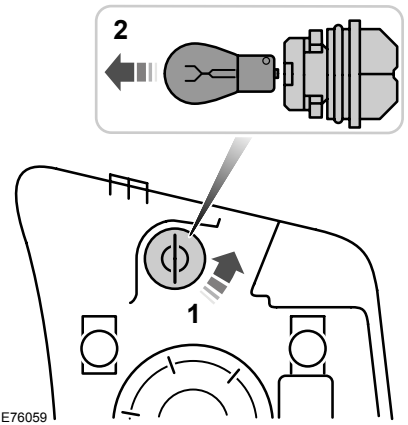

E76059

1. Otočte držákem žárovky proti směru hodinových ručiček a vyjměte jej.
2. Jemně zatlačte žárovku do držáku žárovky, otočte ji proti směru hodinových ručiček a vyjměte ji.

Dálkové a tlumené světlo světlometu

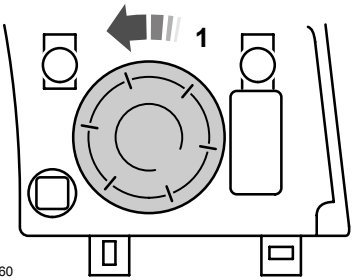

E76060

Poznámka: *Při montáži krytu se ujistěte, že šipky směřují vzhůru.*

1. Otočte krytem proti směru hodinových ručiček a vyjměte jej.

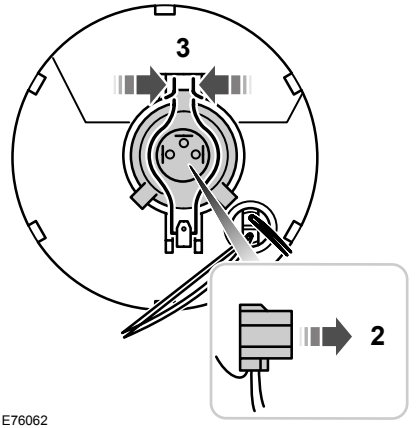

E76062

2. Odpojte elektrický konektor.
3. Uvolněte sponu a vyjměte žárovku.

Boční svítilny

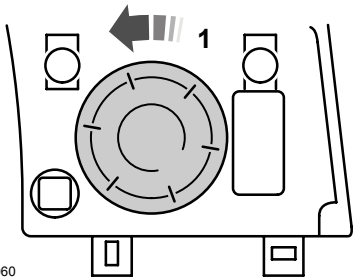

E76060

Poznámka: *Při montáži krytu se ujistěte, že šipky směřují vzhůru.*

1. Otočte krytem proti směru hodinových ručiček a vyjměte jej.

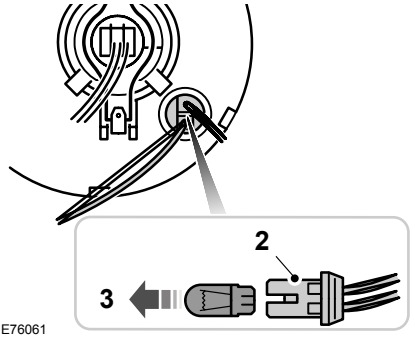

E76061

2. Vyjměte žárovku a držák žárovky.
3. Vyměňte žárovku.

Boční ukazatele

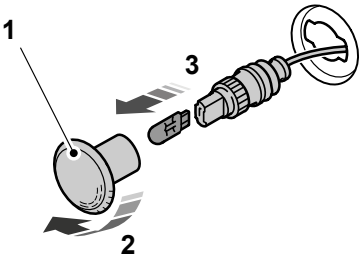

E76063

1. Opatrně demontujte boční ukazatel.
2. Podržte držák žárovky, otočte tělesem proti směru hodinových ručiček a vyjměte jej.
3. Vyměňte žárovku.

Přední světlomety do mlhy

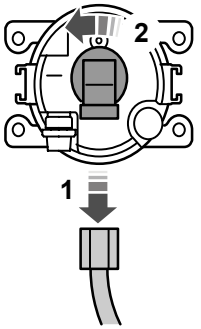

E76064

Poznámka: *Žárovku přední mlhové svítilny nelze oddělit od držáku žárovky.*

Poznámka: *Ke svítilně je přístup ze zadní strany předního nárazníku.*

1. Odpojte elektrický konektor.
2. Otočte držákem žárovky proti směru hodinových ručiček a vyjměte jej.

Zadní skupinové svítilny

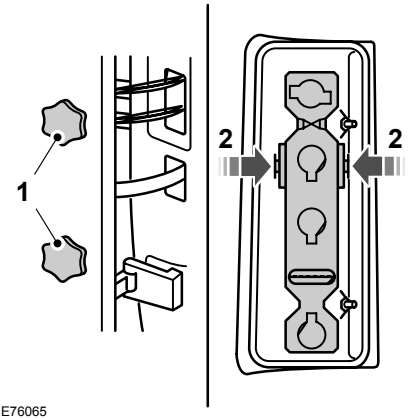

E76065

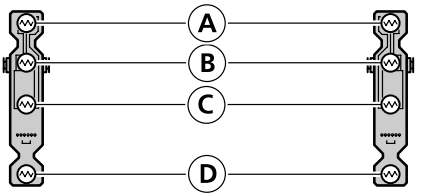

E76066

A	Koncová a brzdová svítilna
B	Směrové světlo
C	Zpětný světlomet
D	Svítilna do mlhy

1. Demontujte křídlové matice.
2. Demontujte zadní svítilnu a uvolněte držák žárovky.
3. Jemně zatlačte žárovku do držáku žárovky, otočte ji proti směru hodinových ručiček a vyjměte ji.

Přídavné horní brzdové světlo

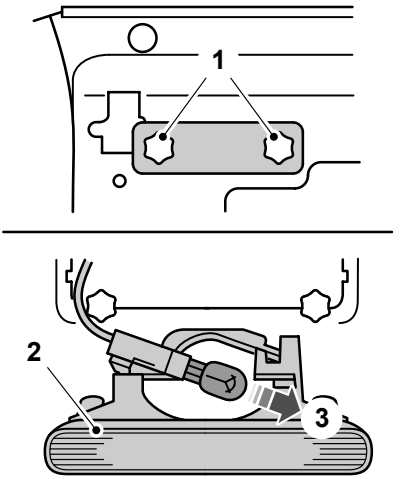

E76067

1. Demontujte šrouby.
2. Demontujte svítilnu.
3. Vyměňte žárovku.

Osvětlení registrační značky

Vozidla s dvojitými zadními dveřmi

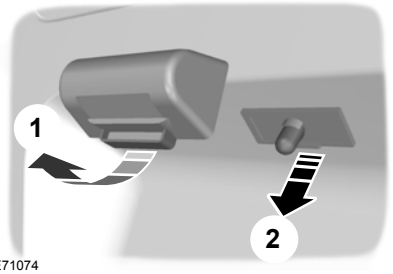

E71074

1. Vyjměte čočku.
2. Vyměňte žárovku.

Vozidla se zadními výklopnými dveřmi

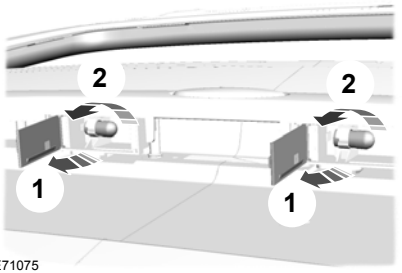

E71075

1. Otevřete čočku.
2. Jemně zatlačte žárovku do držáku žárovky, otočte ji proti směru hodinových ručiček a vyjměte ji.

Svítilna vnitřního osvětlení

Přední

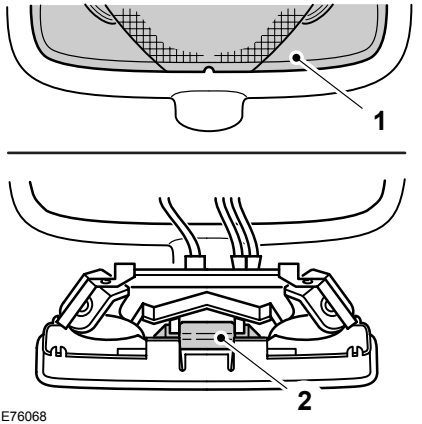

E76068

Zadní

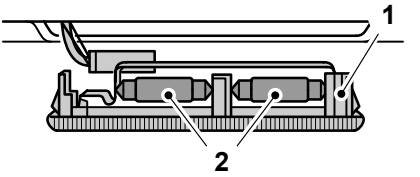

1. Opatrně vypáčte svítilnu.
2. Vyměňte žárovku.

Svítilny na čtení

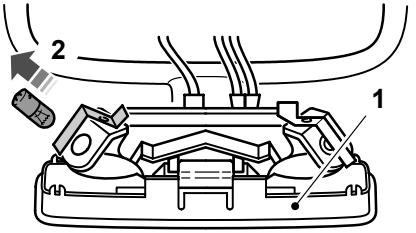

E76069

1. Opatrně vypáčte svítilnu.
2. Vyměňte žárovku.

TABULKA SPECIFIKACÍ ŽÁROVEK

Svítilna	Specifikace	Výkon (watt)
Brzdová a koncová svítilna	P21/5W	21/5
Přídavné horní brzdové světlo	W16W	16
Přední směrové světlo	PY21W	21
Přední světlomety do mlhy	H11	55
Dálkové a tlumené světlo světlometu	H4	55/60
Svítilna vnitřního osvětlení	Sufitka	10
Osvětlení registrační značky (vozidla se zadními výklopnými dveřmi)	R10W	10
Osvětlení registrační značky (vozidla s dvojitými zadními dveřmi)	W5W	5
Svítilna na čtení	H6W	6
Zadní směrová svítilna	PY21W LL	21
Zadní mlhové světlo	P21W	21
Zpětný světlomet	P21W	21
Boční svítilny	W5W	5
Boční ukazatel směru	W5W	5

ELEKTRICKY OVLÁDANÁ OKNA

POZOR

Nemanipulujte s elektricky ovládanými okny, pokud jejich volnému pohybu brání nějaká překážka.

Poznámka: *Stisknete-li spínače několikrát za sebou během krátké doby, může systém přestat na určitou dobu fungovat, aby se zabránilo poškození přehřátím.*

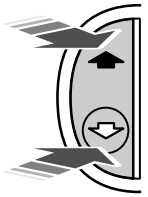

E93505

Pro ovládání elektricky ovládaných oken zapněte zapalování.

Pro automatické otevření okna dveří řidiče

Stiskněte spínač do druhé fáze mikropohybu a uvolněte jej. Pro zastavení okna jej stiskněte znovu.

VNĚJŠÍ ZPĚTNÁ ZRCÁTKA

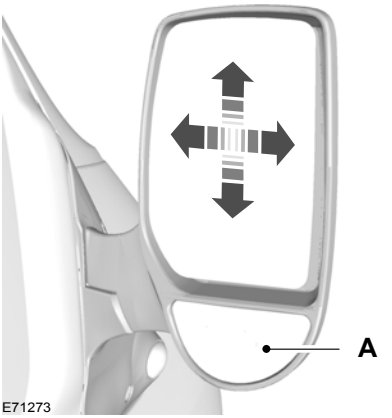

A Vypouklé zpětné zrcátko

POZOR

Odhadněte správně vzdálenost objektů, které vidíte ve vypouklých zrcátkách. Předměty zobrazené ve vypouklých zrcátkách se jeví menší a vzdálenější, než jsou ve skutečnosti.

Zrcátka zvětšují zadní zorné pole, aby se zredukoval tzv. mrtvý úhel v zadní čtvrtině vozidla.



E71274

Při vracení zrcátka do původní polohy dejte pozor, abyste je úplně zaklapli do držáku.

ELEKTRICKY OVLÁDANÁ VNĚJŠÍ ZPĚTNÁ ZRCÁTKA

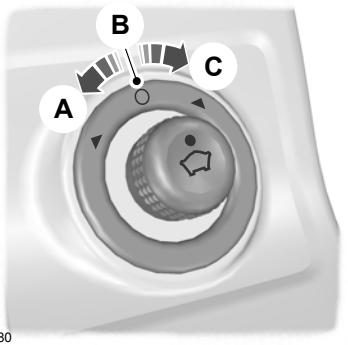

E71280

A Levé zrcátko
B Vypnuto
C Pravé zrcátko

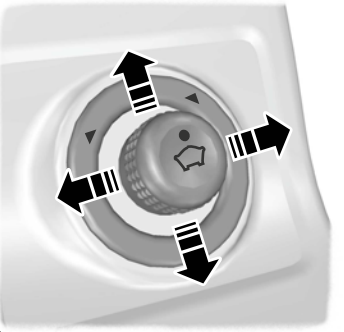

E71281

Elektricky ovládaná vnější zpětná zrcátka jsou vybavena topným článkem odmrazujícím či odmlžujícím sklo zrcátka. Vis **Regulace klimatu** (stana 50).

VNITŘNÍ ZRCÁTKA

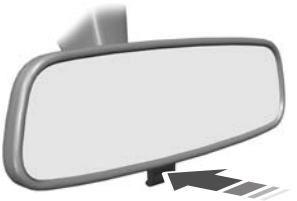

E71272

Při jízdě v noci sklopte zrcátko dolů, aby se snížila míra oslnění.

ZADNÍ BOČNÍ OKNO



E66498

Pro otevření okna vytáhněte páku ven. Pro zajištění okna západkou stiskněte páku ve středu. Pro zavření okna zatáhněte za páku ve středu. Zatáhněte ji vzad, dokud nezapadne západka.

MĚŘICÍ UKAZATELE

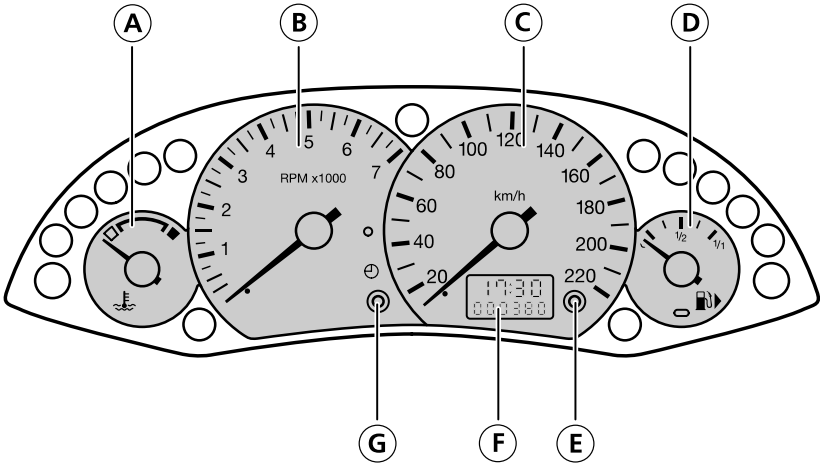

E74268

A Ukazatel teploty chladicí kapaliny
B Otáčkoměr
C Rychloměr
D Ukazatel paliva
E Zvolte a stiskněte nulovací tlačítko
F Hodiny, počitadlo ujetých kilometrů a denní počitadlo ujetých kilometrů
G Tlačítko nastavení digitálních hodin

Ukazatel teploty chladicí kapaliny

Zobrazuje teplotu chladicí kapaliny motoru. Při normálních pracovních teplotách se ručička ukazatele pohybuje ve středové oblasti.

UPOZORNĚNÍ

Nestartujte motor, pokud nebyla odstraněna příčina jeho přehřátí.

Pokud se ručička blíží k červené oblasti, pak se motor přehřívá. Zastavte motor, vypněte zapalování a po vychladnutí motoru zjistěte příčinu. Viz **Kontrola chladicí kapaliny motoru** (stana 97).

Ukazatel paliva

Symbol šipky na palivovém čerpadle označuje, na které straně vozidla je umístěno plnicí hrdlo paliva.

VAROVNÉ KONTROLKY A INDIKÁTORY

Následující varovné kontrolky se po zapnutí zapalování pro ověření funkce systémů krátce rozsvítí:

- ABS
- Airbag
- Systém brzd
- Motor
- Imobilizér motoru
- Zapalování
- Malé množství paliva
- Multifunkční
- Tlak oleje
- Řízení trakce
- Odlučovač vody

Jestliže se kontrolka při zapnutí zapalování nerozsvítí, je to známka závady. Nechte systém zkontrolovat řádně vyškoleným technikem.

Varovná kontrolka ABS



Pokud se rozsvítí za jízdy, je to známka závady. Nechte systém zkontrolovat řádně vyškoleným technikem. Brzdy budou dále funkční (bez ABS), ale při nejbližší příležitosti nechte závadu prověřit.

Varovná kontrolka airbagu



Pokud se rozsvítí za jízdy, je to známka závady. Nechte systém zkontrolovat řádně vyškoleným technikem.

Varovná kontrolka brzdového systému

POZOR



Zvolna snižte rychlost. Při používání brzd buďte opatrní. Nesešlapujte prudce brzdový pedál.



Pokud se varovná kontrolka brzdového systému rozsvítí za jízdy, je to známka závady v jednom brzdovém okruhu. Zkontrolujte hladinu brzdové kapaliny. Viz **Kontrola brzdové a spojkové kapaliny** (stana 97).

POZOR



Kontrolu proveďte okamžitě.

Pokud se varovná kontrolka brzdového systému rozsvítí současně s varovnou kontrolkou ABS, je to známka závady. Jakmile je to z bezpečnostních důvodů možné, zastavte vozidlo a před pokračováním v jízdě prověřte tuto závadu.

Směrová světla

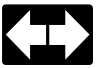

Během činnosti bliká. Náhlá změna v rychlosti blikání může znamenat vadnou žárovku ve směrovém světle. Viz **Výměna žárovky** (stana 37).

Varovná kontrolka motoru

Všechna vozidla

Svítí-li při běžícím motoru, je to známka závady. Pokud během jízdy bliká, **okamžitě snižte rychlost vozidla**. Pokud blikání pokračuje, vyhýbejte se prudkému zvyšování či snižování rychlosti. Nechte systém okamžitě zkontrolovat řádně vyškoleným technikem.

Vozidla se zážehovým motorem



Vozidla se vznětovým motorem



Varovná kontrolka motoru slouží zároveň jako kontrolka žhavicích svíček. Viz **Startování vznětového motoru** (stana 71).

Varovná kontrolka zapalování

POZOR

Je-li hnací řemen nabíjecího systému vznětových motorů volný, potrhaný nebo přetržený, nebude fungovat ani posilovač brzd.



Pokud se rozsvítí za jízdy, je to známka závady. Vypněte veškerá elektrická zařízení, která nejsou nezbytná. Nechte systém okamžitě zkontrolovat řádně vyškoleným technikem.

Varovná kontrolka nízkého stavu paliva v nádrži



Pokud se kontrolka rozsvítí, doplňte co nejdříve palivo.

Kontrolka dálkových světel



Kontrolka se rozsvítí po zapnutí dálkových světel. Při použití světelné houkačky bude blikat.

Multifunkční varovná kontrolka



Pokud se rozsvítí za jízdy, je to známka závady. Nechte systém zkontrolovat řádně vyškoleným technikem.

Varovná kontrolka tlaku oleje

UPOZORNĚNÍ

Pokud varovná kontrolka oleje svítí, nepokračujte v jízdě, i když bude výška hladiny oleje v předepsaném rozmezí. Nechte systém okamžitě zkontrolovat řádně vyškoleným technikem.



Pokud kontrolka zůstane svítit po nastartování nebo se rozvítí během jízdy, je to známka závady. Zastavte vozidlo, jakmile to bude z bezpečnostních důvodů možné, a vypněte motor. Zkontrolujte hladinu oleje v motoru. Viz **Kontrola motorového oleje** (stana 96). Pokud je hladina oleje nízká, okamžitě olej doplňte.

Kontrolka servisního intervalu



Kontrolka se rozsvítí po uplynutí servisního intervalu nebo když se v oleji nashromáždí nadměrné množství sazí nebo usazenin. Nechte olej v motoru při nejbližší příležitosti vyměnit.

Po provedení servisu váš dealer kontrolku servisního intervalu zhasne.

Ukazatel zařazeného rychlostního stupně



Ukazatel se krátce se rozsvítí, aby vás informoval, že přeřazením na vyšší rychlostní stupeň docílíte lepší ekonomiky provozu a nižších emisí CO2. Ukazatel se nerozsvítí při silném akceleraci, brzdění nebo pokud je stlačen pedál spojky.

Kontrolka systému řízení trakce (BTCS)



Během jízdy začne blikat při aktivaci systému. Pokud se po zapnutí zapalování nerozsvítí nebo svítí během jízdy souvisle, znamená to poruchu. V případě poruchy se systém vypne. Nechte systém zkontrolovat řádně vyškoleným technikem.

Varovná kontrolka vody v palivu



Pokud se kontrolka rozsvítí za jízdy, nechte řádně vyškoleným technikem z palivového filtru odstranit vodu.

ZVUKOVÉ VÝSTRAHY A INDIKÁTORY

Světla zapnuta

Dojde-li při vypnutém zapalování a zapnutých světlech k otevření dveří řidiče, zazní zvuková výstraha.

PALUBNÍ POČÍTAČ

Počitadlo ujetých kilometrů

Registruje celkový počet ujetých kilometrů vozidla.

Pro přepnutí mezi počitadlem kilometrů a denním počitadlem kilometrů krátce stiskněte tlačítko pro volbu a vynulování.

Denní počitadlo kilometrů

Zaznamenává ujetou vzdálenost v kilometrech při jednotlivých jízdách.

Pro vynulování stiskněte a držte tlačítko pro volbu a vynulování.

PRINCIPY FUNKCE

Venkovní vzduch

Vstupní otvory vzduchu před čelním sklem udržujte vždy nezakryté (sněhem, listím atd.), aby topení a větrání mohlo účinně fungovat.

Recirkulovaný vzduch

UPOZORNĚNÍ

Delší používání recirkulace vzduchu může způsobit zamlžení oken. Pokud se okna zamlží, postupujte podle pokynů pro odmrazování a odmlžování čelního skla.

Bude cirkulovat vzduch, který je momentálně v prostoru pro cestující, Do vozidla nebude proudit venkovní vzduch.

Topení

Výkon topení závisí na teplotě chladicí kapaliny.

Klimatizace

Poznámka: *Klimatizace pracuje, jen když je teplota vyšší než 4 °C.*

Poznámka: *Pokud budete používat klimatizaci, zvýší se spotřeba paliva vašeho vozidla.*

Proud vzduchu je veden přes výparník, kde se ochlazuje. Ze vzduchu se odstraňuje vlhkost, což pomáhá udržovat okna nezamlžená. Výsledná kondenzovaná voda je odváděna mimo vozidlo, a je tudíž zcela normální, uvidíte-li pod zaparkovaným vozidlem loužičku vody.

Protipachový filtr

UPOZORNĚNÍ

V automatické myčce vozidel vypněte ventilátor.

Protipachový filtr odstraňuje většinu potenciálně nebezpečných částic jako je pyl, průmyslový spad a silniční prach ze vzduchu pronikajícího do interiéru vozidla.

VĚTRACÍ PRŮDUCHY

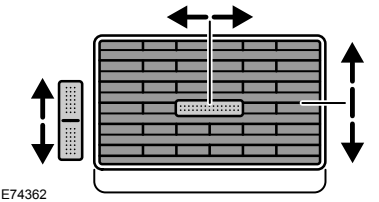

E74362

VYHŘÍVANÁ OKNA A ZPĚTNÁ ZRCÁTKA

Vyhřívaná okna

Pro odmrazování a odmlžování čelního skla a zadního okna použijte vyhřívání oken.

Poznámka: *Vyhřívání oken je funkční pouze při běžícím motoru.*

Vyhřívané čelní sklo



Vyhřívané zadní sklo



Pokud je systém zapnutý, svítí kontrolka ve spínači.

Pro vypnutí stiskněte tlačítko znovu. Po chvíli dojde k automatickému vypnutí.

Vyhřívaná vnější zpětná zrcátka

Elektrická vnější zpětná zrcátka jsou vybavena topnými články, které slouží k odmrazení a odmlžení skla zrcátka. Tyto topné články se automaticky zapnou při zapnutí vyhřívání zadního okna.

RUČNÍ REGULACE KLIMATU

Ventilátor

Poznámka: *Pokud vypnete ventilátor, může dojít k zamlžení čelního skla.*

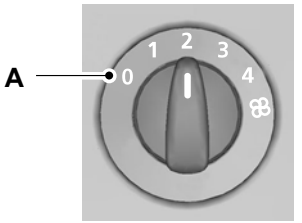

E75470

A Vypnuto

Ovládací prvek teploty

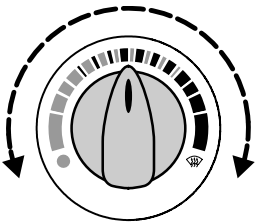

E74658

Ovládací prvek rozvodu vzduchu

Poznámka: *Malé množství vzduchu vždy směřuje na čelní sklo.*

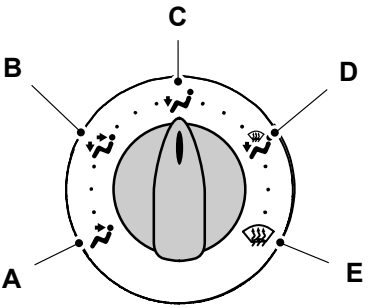

E74660

A Úroveň hlavy
B Prostor pro cestující a prostor pro nohy
C Prostor pro nohy
D Prostor pro nohy a čelní sklo
E Čelní sklo

Recirkulovaný vzduch

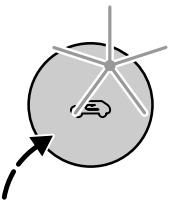

E74661

Stisknutím tlačítka se přepíná mezi venkovním a recirkulovaným vzduchem.

Rychlé vyhřátí interiéru vozidla

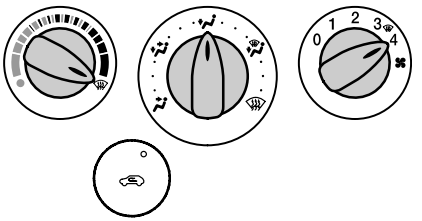

E74662

Větrání

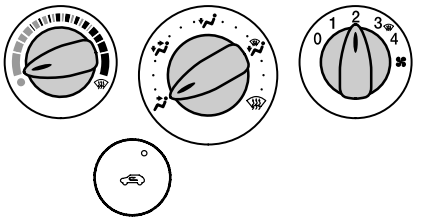

E74663

Nastavte ovladač rozvodu vzduchu do polohy **A** nebo **B**. Ventilátor větrání nastavte do libovolné polohy. Otevřete výdechy vzduchu podle svých požadavků.

Odmrazování a odmlžování čelního skla

Poznámka: *Recirkulace vzduchu se automaticky vypne.*

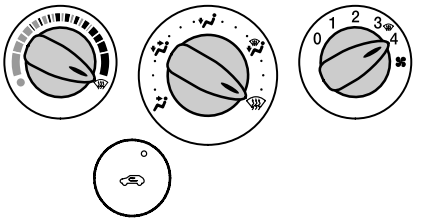

E74664

Je-li třeba, zapněte vyhřívání oken. Viz **Vyhřívaná okna a zpětná zrcátka** (stana 50).

Klimatizace

Zapínání a vypínání klimatizace

Poznámka: *Aby byla klimatizace v provozu, musí běžet motor.*

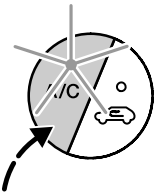

E74665

Pro zapnutí a vypnutí klimatizace stiskněte spínač **A/C**. Pokud je klimatizace zapnuta, svítí kontrolka na spínači.

Vypnete-li ventilátor, dojde i k vypnutí klimatizace. Pokud ventilátor znovu zapnete, klimatizace se opět automaticky zapne.

Chlazení venkovním vzduchem

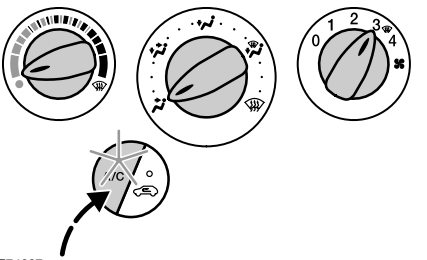

E74667

Zapněte klimatizaci.

Rychlé ochlazení interiéru

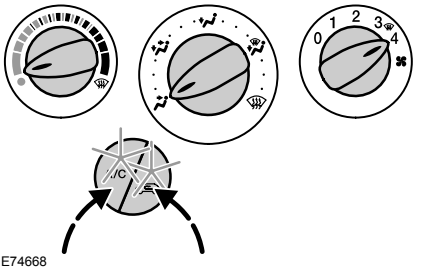

E74668

Zapněte klimatizaci a recirkulaci vzduchu.

Odmrazování a odmlžování čelního skla

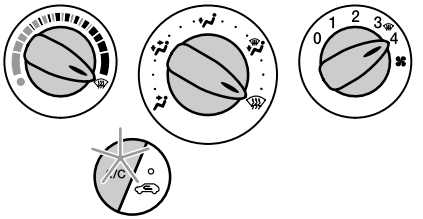

E74666

Nastavte ovladač rozdělení vzduchu do polohy **E** a zvolte venkovní přívod vzduchu.

Pokud je venkovní teplota nad 4 °C, automaticky se zapne klimatizace. Dbejte na to, aby byl zapnut ventilátor. Během odmrazování a odmlžování se rozsvítí kontrolka klimatizace **A/C**.

Pokud přesunete ovladač rozvodu vzduchu do jiné polohy než **E**, **A/C** zůstane zapnuta.

Pokud je ovladač rozvodu vzduchu v poloze **E**, není možné klimatizaci i recirkulaci vzduchu zapínat a vypínat.

Je-li třeba, zapněte vyhřívání oken. Viz **Vyhřívaná okna a zpětná zrcátka** (stana 50).

Snížení vlhkosti vzduchu v interiéru

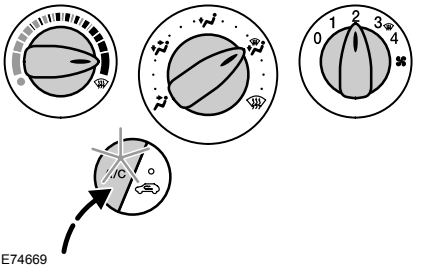

E74669

Nastavte ovladač rozvodu vzduchu do polohy **D** a zapněte klimatizaci.

PŘÍDAVNÉ TOPENÍ

Všeobecné informace

UPOZORNĚNÍ

Nezapínejte programovatelné topení na palivo u čerpacích stanic, v blízkosti zdrojů hořlavých par nebo prachu a v uzavřených prostorách.

Pokud je programovatelné topení na palivo zapnuté, nedoplňujte palivo.

Poznámka: *Pokud dojde k poklesu napětí autobaterie, programovatelné topení na palivo se automaticky vypne.*

Poznámka: *Jestliže došlo k přerušení napájení programovatelného topení na palivo, všechny symboly na displeji blikají. Topení nebude za těchto okolností fungovat. Nastavte znovu čas hodin.*

Poznámka: *V případě závady se programovatelné topení na palivo vypne. Nechte si systém zkontrolovat odborníkem.*

Dodržujte následující pokyny:

- Zapněte programovatelné topení na palivo na přibližně 10 minut nejméně jednou měsíčně v průběhu celého roku. Zabraňuje se tím zadření vodního čerpadla a motoru nezávislého topení.
- Ujistěte se, že chladicí kapalina ve vašem vozidle obsahuje po celý rok nejméně 10 % nemrznoucí kapaliny, jinak by mohlo dojít ke korozi.
- Ujistěte se, že je hladina chladicí kapaliny ve vyrovnávací nádržce mezi značkami **MAX** a **MIN**, aby nedošlo k zavzdušnění. Viz **Kontrola chladicí kapaliny motoru** (stana 97).
- Programovatelný ventilátor je spuštěn poté, co chladicí kapalina dosáhne určité teploty. V tomto režimu nemá okolní teplota žádný vliv.
- Při trvalém běhu ventilátoru sleduje jednotka okolní teplotu. Pokud je tato teplota nad 5 °C, programovatelné topení na palivo se nezapne.

Programovatelné topení na palivo pracuje nezávisle na topení vozidla ohříváním chladicího okruhu motoru. Je zásobováno z palivové nádrže vozidla. Pro rychlejší ohřev interiéru vozidla jej můžete používat současně s topením vozidla i za jízdy.

Je možné, že když je programovatelné topení na palivo aktivováno, vychází zpod bočních stran vozidla kouř. To je normální.

Princip funkce

Před uvedením do provozu

UPOZORNĚNÍ

Otočením přepínače ventilátoru do jiné polohy než je poloha jedna může dojít ke snížení životnosti nebo dokonce k vybití baterie.

Před aktivací programovatelného topení si připravte následující nastavení:

- Nastavte ovládací prvek teploty vozidla na maximum.
- Otočte přepínač ventilátoru do polohy jedna.
- Před vypnutím zapalování přepněte na vnitřní cirkulaci vzduchu. Vyčkejte nejméně pět sekund, než systém ventilace uzavře vnější vstup vzduchu.
- Otevřete všechny výdechy vzduchu do kabiny.

Nastavení denního času

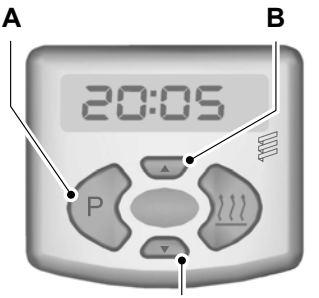

E71347

Stiskněte a přidržte tlačítko **A** na více než tři sekundy, dokud na displeji nebude blikat čas. Pro nastavení času stiskněte během pěti sekund tlačítka **B** a **D**. Když příslušné tlačítko přidržíte, čas se bude nastavovat rychleji.

Nastavení doby topení

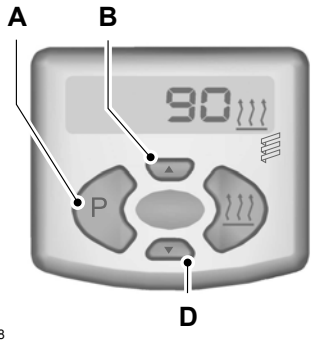

E71348

UPOZORNĚNÍ

Doporučené nastavení je 30 minut. Delší doby způsobují snížení životnosti akumulátorové baterie nebo dokonce její vybití.

Poznámka: *Dobu topení pro přednastavené časy a režim časově ovládaného topení je možno nastavit od 10 do 120 minut.*

Stiskněte a přidržte tlačítko **A** na více než tři sekundy, dokud na displeji nebude blikat čas. Počkejte pět sekund, až se objeví symbol topení a bude blikat doba topení.

Pro nastavení doby topení stiskněte tlačítka **B** a **D**.

Po nastavení doby topení stiskněte tlačítko **A**. Na displeji se zobrazí denní čas s blikající dvojtečkou.

Vypnutí topení

Stiskněte tlačítko se symbolem topení. Vytápění bude v provozu ještě tři minuty a pak se vypne. Na displeji se pak bude zobrazovat denní čas.

Režim časově ovládaného topení

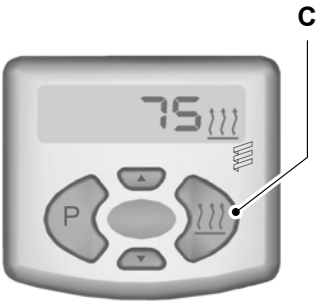

E71349

Topení lze zapnout pro vytápění na předem nastavenou dobu v libovolném časovém okamžiku. Stiskněte tlačítko **C**. Na displeji bude svítit zbývající doba topení a symbol topení.

Nepřetržitý provoz vytápění

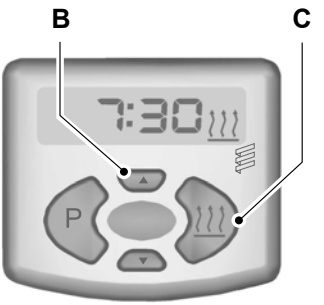

E71350

POZOR

Toopení bude pokračovat v práci i po vypnutí zapalování. Pokud není potřeba dále topit, vypněte topení.

Stiskněte a držte tlačítko **B**. Stiskněte tlačítko **C**. Topení bude nyní v provozu, dokud tlačítko **C** nestisknete znovu. Na displeji budou svítit hodiny a symbol topení.

Režim programovatelného topení

Topení se v přednastaveném čase začátku topení automaticky zapne a zůstane zapnuto po naprogramovanou dobu. Na displeji bude svítit zbývající doba topení a symbol topení.

Naprogramovat se dají až tři různé časy spuštění.

Programování přednastavených časů začátku topení

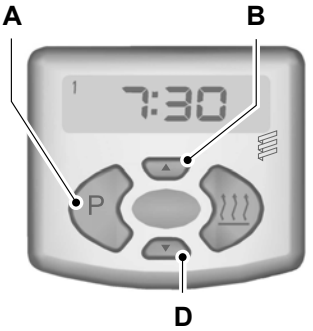

E71351

Opakovaně stiskněte tlačítko **A**, dokud se nezobrazí symbol (**1**, **2** nebo **3**) pro požadovaný přednastavený čas začátku topení. Pro nastavení času stiskněte na tlačítka **B** a **D**. Když příslušné tlačítko přidržíte, čas se bude nastavovat rychleji.

Po naprogramování přednastavených časů stiskněte tlačítko **A**. Na displeji se zobrazí denní čas s blikající dvojtečkou.

Aktivace a deaktivace přednastavených časů začátku topení



E71352

Opakovaně stiskněte tlačítko **A**, dokud se nezobrazí symbol (**1**, **2** nebo **3**) pro požadovaný přednastavený čas začátku topení. Stiskněte tlačítko **C**. Na displeji se zobrazí symbol **ON**. Chcete-li přednastavený čas deaktivovat, znovu stiskněte tlačítko **C**.

SEZENÍ VE SPRÁVNÉ POLOZE

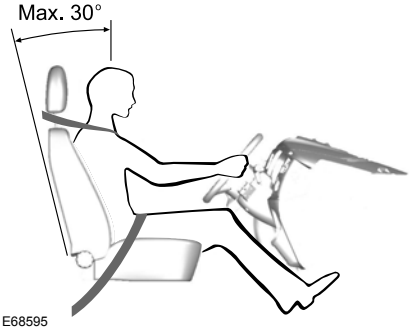

E68595

UPOZORNĚNÍ

Neseřizujte sedadla, pokud je vozidlo v pohybu.

Bezpečnostní pás vás udrží v poloze, ve které je dosaženo optimální účinnosti airbagu, pouze v případě, že je řádně zapnutý.

Při jeho správném používání poskytují sedadlo, opěrka hlavy, bezpečnostní pás a airbagy optimální ochranu pro případ nehody. Doporučujeme vám, abyste:

- seděl ve vzpřímené poloze, co nejdále zasunut do sedadla,
- nesklápěl opěradlo pod větším úhlem než 30°,
- nastavil opěrku hlavy tak, aby její horní hrana byla zároveň s vrcholem vaší hlavy a opěrka byla co nejvíce vpředu tak, aby to pro vás ještě zůstalo pohodlné,
- dodržoval dostatečnou vzdálenost mezi vámi a volantem; minimální doporučená vzdálenost mezi hrudníkem a krytem airbagu je 250 millimetrů,
- držel volat s mírně pokrčenými pažemi,
- měl mírně pokrčené nohy, čímž budete moci plně sešlapovat pedály,
- vedl ramenní popruh bezpečnostního pásu přes střed ramena a aby stehenní pás pevně obepínal vaše stehna.

Ujistěte se, že je vaše poloha při řízení pohodlná a že se můžete plně věnovat řízení vozidla.

PŘEDNÍ SEDADLA

POZOR

Nenastavujte sedadla za jízdy.

Posouvání sedadel dozadu a dopředu



E74816

POZOR

Po uvolnění páky zahýbejte sedadlem dozadu a dopředu, aby se s jistotou úplně zaaretovalo.

Nastavení bederní opěrky



E74817

Nastavení výšky sedadla



E74818



E80778

Nastavení sklonu opěradla



E74819

Nastavení loketní opěrky



E74820

Sklopení předního sedadla spolujezdce

UPOZORNĚNÍ

Ujistěte se, že jsou sedadla a opěradla plně upevněna ve svých záchytech.

Pokud je vozidlo v pohybu, nepokládejte na opěradlo žádné předměty.

Transit Connect



E74821

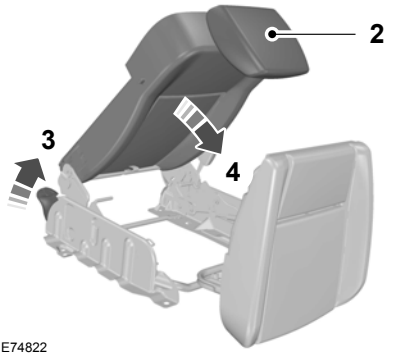

E74822

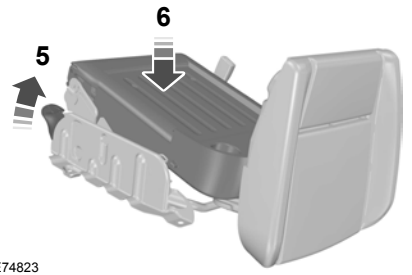

E74823

1. Zatáhněte za uvolňovací popruh a sklopte sedák vpřed.
2. Sklopte opěrku hlavy vpřed.
3. Zatáhněte za uvolňovací páku.
4. Sklopte opěradlo vpřed.
5. Zatáhněte za uvolňovací páku.
6. Zatlačte opěralo dolů.

Tourneo Connect

Demontujte opěrky hlavy. Viz **Opěrky hlavy** (stana 61).



E74827

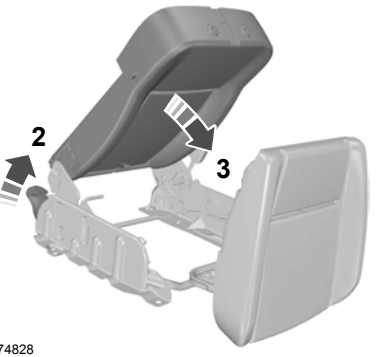

E74828

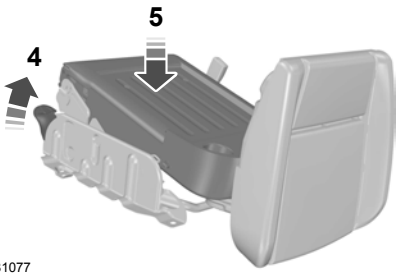

E81077

1. Zatáhněte za uvolňovací popruh a sklopte sedák vpřed.
2. Zatáhněte za uvolňovací páku.
3. Sklopte opěradlo vpřed.
4. Zatáhněte za uvolňovací páku.
5. Zatlačte opěralo dolů.

OPĚRKY HLAVY



E75767



E81584

Seřízení hlavové opěrky

POZOR

Pokud jsou na zadních sedadlech přepravováni cestující nebo používáte-li dětskou sedačku, povytáhněte opěrky hlavy zadních sedadel nahoru.

Seřiďte hlavovou opěrku tak, aby její vršek končil ve stejné výšce jako vaše hlava.

Vyjmutí hlavové opěrky

Stiskněte zajišťovací tlačítka a vyjměte hlavovou opěrku ven.

ZADNÍ SEDADLA

UPOZORNĚNÍ

Pokud je vozidlo v pohybu, nepoužívejte lavicová sedadla jako lůžko.

Ujistěte se, že jsou sedadla a opěradla plně upevněna ve svých záchytech.

Ujistěte se, že po zajištění nohou zadního sedadla a západek opěradel ve třetí řadě nejsou vidět červené značky.

Nepokládejte předměty na sklopené sedadlo.

Pokud je celé sedadlo sklopeno vpřed, nevytahujte sedadla ve druhé řadě.

Sklopení jednoduchého opěradla vpřed

Druhá řada

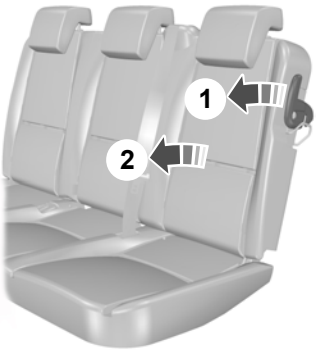

E74829

Třetí řada

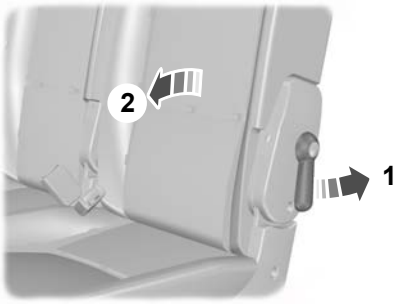

E74830

Sklopení celého sedadla vpřed

Druhá řada

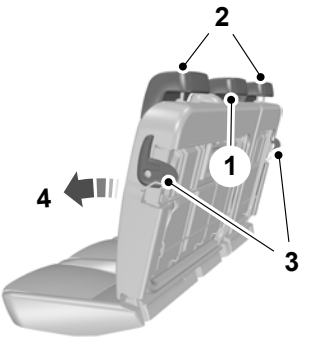

E74832

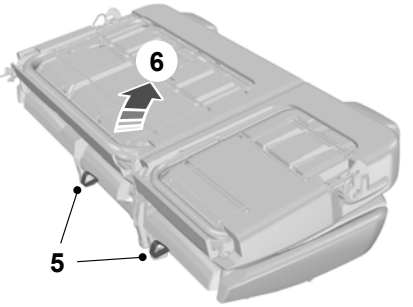

E74833

1. Demontujte střední opěrku hlavy.
2. Plně zasuňte vnější opěrky hlavy.
3. Zatáhněte za páky na bocích opěradla.
4. Sklopte opěradlo vpřed.
5. Zatáhněte uvolňovací popruh dolů.
6. Sklopte sedadlo vpřed.

Třetí řada

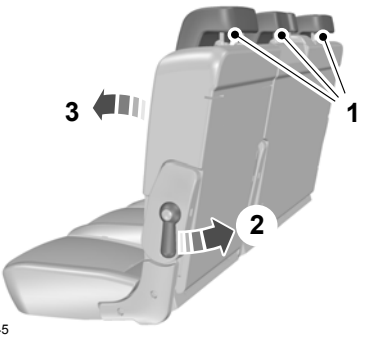

E74845

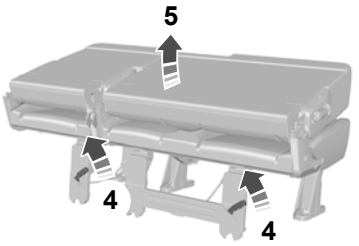

E74846

1. Plně zasuňte opěrky hlavy.
2. Zatáhněte za páky na bocích opěradla.
3. Sklopte opěradlo vpřed.
4. Zatáhněte za zajišťovací páky nahoru.
5. Sklopte sedadlo vpřed.

Návrat sedadla do vzpřímené polohy

POZOR

Při rozkládání opěradla se přesvědčte, že jsou pásy viditelné, a nejsou schovány za sedadlem.

Druhá řada

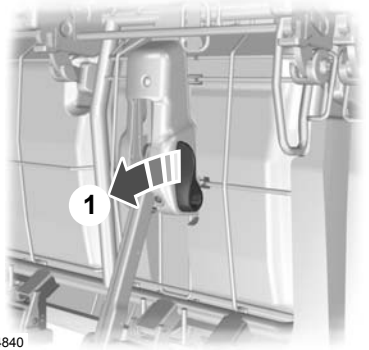

E74840

1. Zatáhněte zajišťovací páky dolů.
2. Sklopte sedadlo dolů.
3. Zvedněte opěradlo.
4. Namontujte střední opěrku hlavy.

Třetí řada

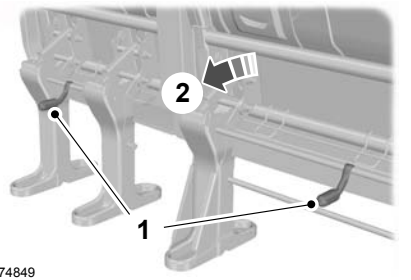

E74849

1. Zatlačte uvolňovací páky dolů.
2. Sklopte sedadlo dolů.
3. Zvedněte opěradlo.

VYHŘÍVANÁ SEDADLA

UPOZORNĚNÍ

Pro používání vyhřívaných sedadel nastartujte motor.



E75768

Vyhřívaná sedadla dosáhnou své maximální teploty za pět až šest minut. K jejich vypnutí dojde automaticky.

HODINY

Verze 1

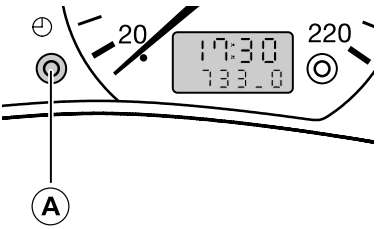

E74265

A Přepínací a nulovací tlačítko

Nastavení času

- Otočte zapalování do polohy **II**.
- Přidržte tlačítko **A** stisknuté alespoň tři sekundy, dokud na displeji nebude blikat čas.
- Pro přičítání minut stiskněte tlačítko **A**. Pro rychlé přičítání tlačítko **držte** stisknuté.

12hodinový a 24hodinový formát

Pro přepnutí mezi 12 a 24hodinovým formátem otočte zapalování do polohy **I** a stiskněte tlačítko **A**.

Verze 2

Pro podrobný návod, jak nastavit hodiny, se obraťte k příslušné příručce k audio-jednotce.

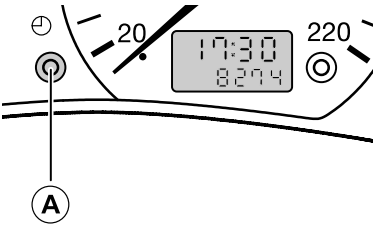

E83530

Pro znázornění hodin stiskněte tlačítko **A**.

ZAPALOVAČ

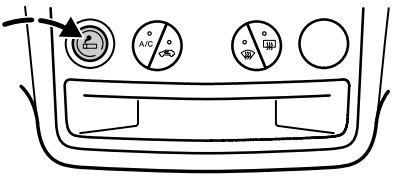

E74675

POZOR

Vždy, pokud ponecháváte děti samotné ve vozidle, odstraňte zapalovač.

VÝSTRAHY

Nedržte vložku zapalovače v zamáčknuté poloze.

Pokud budete používat zásuvku při vypnutém motoru, může dojít k vybití autobaterie.

Poznámka: *Lze ji používat, i když je spínač zapalování vypnutý.*

Poznámka: *Zásuvku můžete používat pro napájení 12voltových spotřebičů s maximálním proudovým zatížením 10 A. Používejte pouze zástrčky příslušenství Ford nebo zástrčky určené pro použití v zásuvkách podle standardu SAE.*

Pro použití zapalovače zamáčkněte vložku zapalovače. Ven vložka vyskočí automaticky.

POPELNÍK

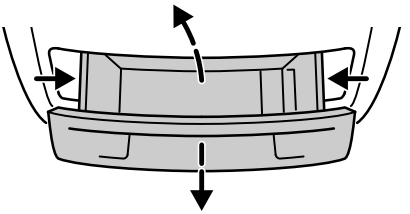

E74680

Otvírá se vytažením.

Pro vyprázdnění stiskněte výstupky na bocích a jemně vytáhněte celý popelník.

PŘÍDAVNÉ ELEKTRICKÉ ZÁSUVKY

Všechna vozidla

UPOZORNĚNÍ

Pokud budete používat zásuvku při vypnutém motoru, může dojít k vybití autobaterie.

Poznámka: *Lze ji používat, i když je spínač zapalování vypnutý.*

Poznámka: *Zásuvku můžete používat pro napájení 12voltových spotřebičů s maximálním proudovým zatížením 10 A. Používejte pouze zástrčky příslušenství Ford nebo zástrčky určené pro použití v zásuvkách podle standardu SAE.*

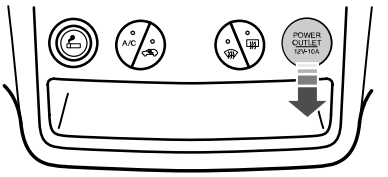

E74676

Transit Connect

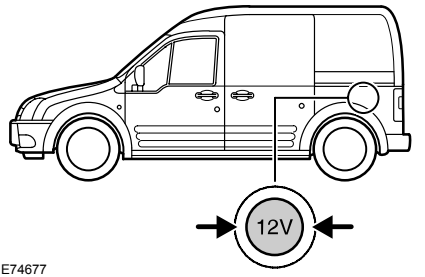

E74677

DRŽÁKY NÁPOJŮ

POZOR

Za jízdy nepoužívejte držáky nápojů pro horké nápoje.

Podnosy v opěradlech

POZOR

Nepoužívejte podnosy při jízdě. Před rozjezdem se ujistěte, že jste zajistili podnosy ve spodní poloze.

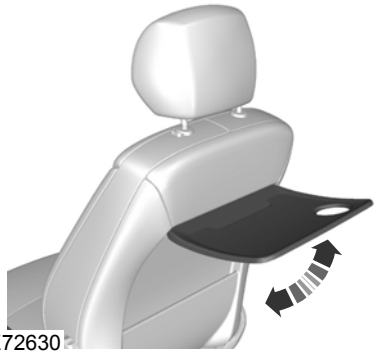
E72630

ODKLÁDACÍ SCHRÁNKA

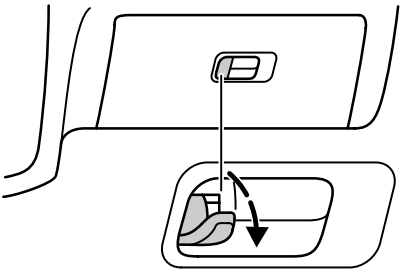
E74687

Hák je vestavěn do západky odkládacího prostoru na lehká zavazadla.

UKLÁDACÍ PROSTORY

Přední ukládací prostor

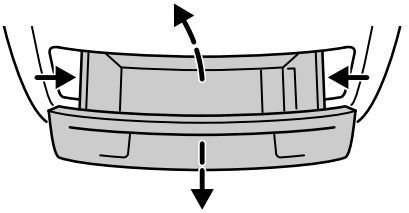
E74680

Horní ukládací prostor

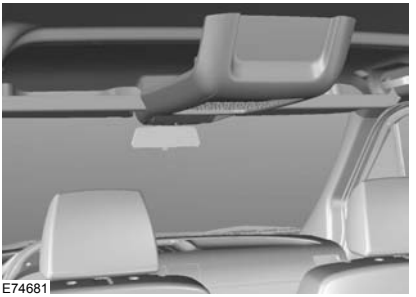
E74681

POZOR

Neukládejte do horního ukládacího prostoru těžké nebo ostré předměty. Hrozí nebezpečí zranění při nehodě.

Ukládací prostor nad čelním sklem je možno použít k ukládání lehkých předmětů, např. bezpečnostní vesty, kabátů atd.

Pásky na slunečních clonách

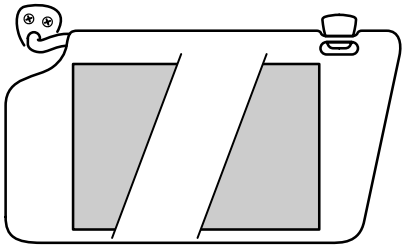

E74682

Páska na sluneční cloně slouží k upevnění poznámkových papírů.

Ukládací prostor v přístrojové desce

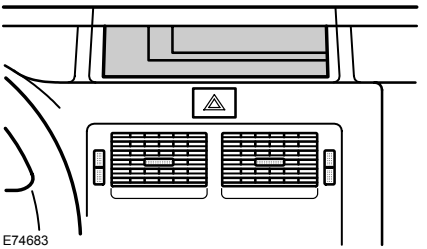

E74683

Ukládací prostor v horní části přístrojové desky je možné používat pro odkládání poznámkových papírů.

Ukládací prostor ve dveřích

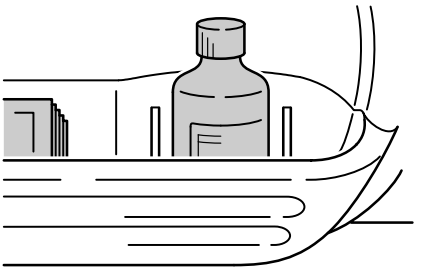

E74684

V předních dveřích je integrovaný ukládací prostor ve dveřích.

Ukládací prostor sedadla



E74685

A Kapsa sedadla řidiče

B Prostor pod sedadlem

KAPSY NA MAPY

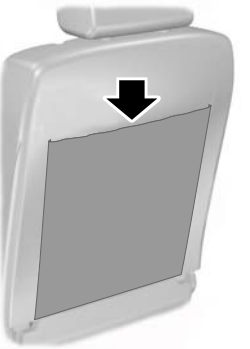

E74686

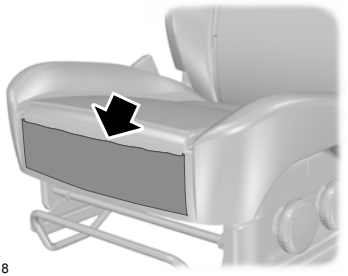

E80718

STOLKY PRO ZADNÍ SEDADLA

POZOR

Nepoužívejte podnosy při jízdě. Před rozjezdem se ujistěte, že jste zajistili podnosy ve spodní poloze.

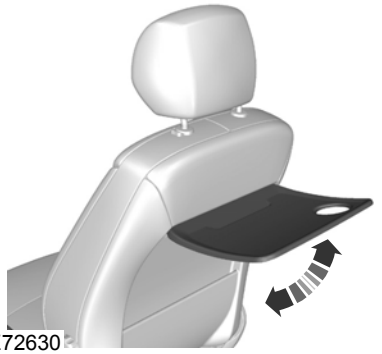

E72630

ZÁSUVKA VSTUPU PŘÍSLUŠENSTVÍ (AUX IN)

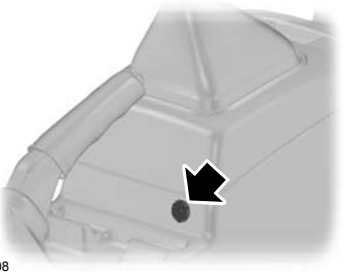

E94008

Viz zvláštní příručka k audiosystému.

VŠEOBECNÉ INFORMACE

Obecné pokyny pro startování

Pokud byla odpojena autobaterie, může vozidlo po jejím opětném připojení vykazovat do ujetí cca 8 kilometrů neobvyklé jízdní vlastnosti.

Je tomu tak proto, protože se systém řízení motoru musí podle motoru znovu vyladit. Na jakékoli neobvyklé projevy jízdního chování se tedy po tuto dobu nemusí brát zřetel.

Startování motoru roztahováním nebo roztlačováním

POZOR

Aby se zabránilo poškození, nesmíte vozidlo startovat roztlačováním ani roztahováním. Namísto toho použijte pomocné kabely a pomocnou autobaterii. Viz **Používání nabíjecích kabelů** (stana 103).

SPÍNAČ ZAPALOVÁNÍ

Polohy spínače zapalování

Poloha 0

POZOR

Nikdy nevracejte klíč do polohy 0, pokud je vozidlo v pohybu.

Zapalování vypnuto. Když se klíč vyjme ze spínače zapalování, zaktivuje se zámek sloupku řízení, jakmile se otočí volantem.

Poloha I

Zámek volantu odemčen. Zapalování a všechny hlavní elektrické obvody jsou odpojeny. Klíč zapalování by se v této poloze neměl nechávat příliš dlouho, aby nedocházelo k vybíjení akumulátorové baterie.

Poloha II

Zapalování zapnuto, všechny elektrické obvody jsou funkční. Varovné a indikační kontrolky se rozsvítí. Je to poloha klíče pro jízdu a musí být zvolena také tehdy, je-li vozidlo taženo.

Poloha III

Nastartujte motor. Uvolněte klíč, jakmile motor naskočí.

STARTOVÁNÍ ZÁŽEHOVÉHO MOTORU

Poznámka: *Startér může být při každém startovacím cyklu v chodu nejdéle 30 sekund.*

Studený nebo horký motor

Všechna vozidla

UPOZORNĚNÍ

Při teplotách pod −20 ºC zapněte zapalování alespoň na jednu sekundu před startováním motoru. Tím se zajistí dosažení maximálního tlaku paliva pro startování motoru.

Vozidla s manuální převodovkou

Poznámka: *Nedotýkejte se pedálu plynu.*

1. Plně sešlápněte pedál spojky.
2. Nastartujte motor.

Vozidla s automatickou převodovkou

Poznámka: *Nedotýkejte se pedálu plynu.*

1. Zvolte parkovací polohu nebo neutrál.
2. Plně sešlápněte pedál brzdy.
3. Nastartujte motor.

Všechna vozidla

Pokud se motor během 15 sekund nenastartuje, počkejte chvíli a postup zopakujte.

Jestliže se motor nenastartuje po **třech** pokusech, počkejte 10 sekund a pak postupujte podle pokynů v části **Přeplavený motor**.

Jestliže máte potíže se startováním motoru při teplotách pod −25 °C, sešlápněte pedál plynu na 1/4 až 1/2 jeho zdvihu, a zkuste nastartovat znovu.

Přeplavený motor

Vozidla s manuální převodovkou

1. Plně sešlápněte pedál spojky.
2. Plně sešlápněte pedál plynu a držte jej v této poloze.
3. Nastartujte motor.

Vozidla s automatickou převodovkou

1. Zvolte parkovací polohu nebo neutrál.
2. Plně sešlápněte pedál plynu a držte jej v této poloze.
3. Plně sešlápněte pedál brzdy.
4. Nastartujte motor.

Všechna vozidla

Jestliže motor nenastartuje, zopakujte postup pro **studený nebo horký motor**.

Volnoběžné otáčky motoru po nastartování

Volnoběžné otáčky, které má motor ihned po nastartování, se mění v závislosti na teplotě motoru.

Pokud je motor studený, dojde k automatickému zvýšení volnoběžných otáček, aby došlo k co nejrychlejšímu ohřátí katalyzátoru. Tím je zajištěno, aby se emise vozidla udržely na minimálních hodnotách.

Volnoběžné otáčky se budou současně s ohříváním katalyzátoru pomalu snižovat.

STARTOVÁNÍ VZNĚTOVÉHO MOTORU

Studený nebo horký motor

Všechna vozidla

Poznámka: *Při teplotách pod −15 °C může být nezbytné protáčet motor až 25 sekund. Pokud své vozidlo při takových teplotách používáte trvale, doporučujeme nechat si namontovat ohřívač bloku motoru.*

Poznámka: *Pokračujte v protáčení motoru, dokud nenastartuje.*

Poznámka: *Startér může být při každém startovacím cyklu v chodu nejdéle 30 sekund.*



Zapněte zapalování a počkejte, až kontrolka žhavicích svíček zhasne.

Vozidla s manuální převodovkou

Poznámka: *Nedotýkejte se pedálu plynu.*

1. Plně sešlápněte pedál spojky.
2. Nastartujte motor.

Vozidla s automatickou převodovkou

1. Zařaďte parkovací polohu nebo neutrál.
2. Plně sešlápněte pedál brzdy.
3. Nastartujte motor.

VYPÍNÁNÍ MOTORU

Vozidla s turbodmychadlem

UPOZORNĚNÍ

Motor nevypínejte, když běží ve vysokých otáčkách. Pokud tak učiníte, turbodmychadlo poběží i poté, co tlak motorového oleje klesne na nulu. To vede k předčasnému opotřebení ložisek turbodmychadla.

Uvolněte plynový pedál. Počkejte, dokud motor nedosáhne volnoběžných otáček, a pak jej vypněte.

FILTR VZNĚTOVÝCH ČÁSTIC (DPF)

Filtr DPF je součástí systémů redukce emisí, namontovaných ve vašem vozidle. Filtruje škodlivé kouřové částice (saze) z výfukových plynů vznětových motorů.

Regenerace

POZOR

Neparkujte s vozidlem nad suchým listím, suchou trávou nebo jinými snadno hořlavými materiály. Regenerační proces vyžaduje velmi vysoké teploty výfukových plynů, takže výfuk bude během regenerace, po ní a i po vypnutí motoru vyzařovat značné množství tepla. Vzniká tím potenciální nebezpečí požáru.

Na rozdíl od normálního filtru vyžadujícího pravidelnou výměnu byl filtr DPF zkonstruován tak, aby pro udržení provozuschopnosti regeneroval nebo se sám čistil. Regenerační proces probíhá automaticky. Přesto však mohou nastat i takové jízdní podmínky, kdy musíte regeneraci podpořit.

Jestliže jezdíte pouze na krátké vzdálenosti nebo na cesty s častým zastavováním a startováním, mohou příležitostné cesty za následujících podmínek pomoci s regeneračním procesem:

- Jeďte vozidlem nejlépe po hlavní silnici nebo dálnici po dobu 20 minut bez delší jízdy na volnoběh, ale dodržujte rychlostní limit a sledujte stav silnice.
- Nevypínejte zapalování.
- Používejte nižší rychlostní stupeň než obvykle, aby v případě potřeby motor pracoval na vyšší otáčky.

BEZPEČNOSTNÍ OPATŘENÍ

UPOZORNĚNÍ

Pokud tankovací pistole podruhé přeruší dodávku paliva, ukončete tankování. Další palivo zaplní expanzní prostor palivové nádrže, což může vést k přetékání paliva. Rozlité palivo může být pro ostatní účastníky provozu nebezpečné.

V blízkosti palivového systému nepoužívejte otevřený oheň nebo zdroje tepla. Palivový systém je pod tlakem. Při netěsnosti palivového systému hrozí nebezpečí zranění.

KVALITA PALIVA - BENZIN

Poznámka: *Doporučujeme vám, abyste používali pouze vysoce kvalitní palivo bez dodatečných přísad a prostředků k ošetřování motoru.*

UPOZORNĚNÍ

Nepoužívejte olovnatý benzín nebo benzín s přísadami obsahujícími kovové sloučeniny (např. na bázi manganu). Mohou poškodit výfukový systém.

Používejte **bezolovnatý benzín s oktanovým číslem nejméně 95 oktanů**, který splňuje specifikace definované normou **EN 228**, nebo ekvivalentní.

KVALITA PALIVA - NAFTA

Poznámka: *Doporučujeme vám, abyste používali pouze vysoce kvalitní palivo bez dodatečných přísad a prostředků k ošetřování motoru.*

POZOR

Nemíchejte naftu s olejem, benzínem nebo jinými kapalinami. Mohlo by dojít k chemické reakci.

UPOZORNĚNÍ

Nepřidávejte do motorové nafty petrolej nebo benzín. Mohlo by to způsobit poškození palivové soustavy.

Poznámka: *Dlouhodobé používání přísad pro zabránění voskovatění paliva se nedoporučuje.*

Používejte motorovou naftu, která splňuje specifikace definované normou **EN 590**, nebo ekvivalentní.

Můžete používat i motorovou naftu, která obsahuje až 5 % příměsi RME (bionafta).

KATALYZÁTOR

Jízda s katalyzátorem

VÝSTRAHY

Nevyprazdňujte úplně palivovou nádrž.

Neprotáčejte motor dlouhou dobu.

Nenechávejte běžet motor s odpojenou zapalovací svíčkou.

Nestartujte vozidlo roztlačováním nebo roztahováním. Použijte pomocné startovací kabely. Viz **Používání nabíjecích kabelů** (stana 103).

Nikdy nevypínejte zapalování za jízdy.

Parkování

POZOR

Nikdy vozidlo neparkujte na suchém listí nebo suché trávě. I po vypnutí motoru výfuk nadále vyzařuje značné množství tepla. Vzniká tím potenciální nebezpečí požáru.

KLAPKA PLNICÍHO HRDLA PALIVOVÉ NÁDRŽE

Všechna vozidla

UPOZORNĚNÍ

Při doplňování paliva dejte pozor, aby nedošlo k rozlití zbytku paliva z plnící palivové pistole.

Doporučujeme vám před vyjmutím plnící palivové pistole nejméně 10 sekund vyčkat, aby veškerý zbytek paliva vytekl do palivové nádrže.

Poznámka: *Při odnímání uzávěru palivové nádrže může být slyšet syčivý zvuk. To je normální a není třeba se tím zabývat.*

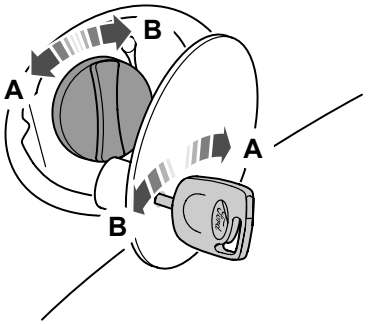

E75775

A Otevřít
B Zavřít

TECHNICKÁ DATA

Tourneo Connect

Poznámka: *Pokud je odemčený a otevřený kryt plnicího palivového hrdla, je zabráněno plnému otevření posuvných dveří.*

TANKOVÁNÍ

UPOZORNĚNÍ

Natankujete-li do svého vozidla nesprávné palivo, nezkoušejte nastartovat motor. Mohlo by to vést k poškození motoru. Nechte systém okamžitě zkontrolovat řádně vyškoleným technikem.

SPOTŘEBA PALIVA

Hodnoty CO2 a spotřeby paliva jsou odvozeny z laboratorních testů prováděných podle EEC směrnice 80/1268/EEC a následných dodatků a jsou prováděny všemi výrobci vozidel.

Jsou určeny pro porovnávání mezi provedeními a modely vozidel. Nejsou určeny pro vyjádření skutečné spotřeby paliva, kterou lze očekávat od vozidla. Skutečná spotřeba paliva je ovlivňována mnoha faktory, kterými jsou například: styl jízdy, jízda vysokou rychlostí, přerušování jízdy, používání klimatizace, namontované příslušenství, tažení přívěsu apod.

Váš prodejce Ford vám může poskytnout informace, jak snížit spotřebu paliva.

Tourneo Connect

Hodnoty spotřeby paliva

Varianta	Městská	Mimo město	Kombinovaná	Emise CO2
	l/100 km (mpg)	l/100 km (mpg)	l/100 km (mpg)	g/km
1.8 Duratec (115 k), koncový převod: 4.06	13,8 (20,5)	7,3 (38,7)	9,7 (29,1)	229
1.8 Duratorq-TDCi turbodiesel (75 k, 1590 kg), stupeň IV, koncový převod: 4.06	7,6 (37,2)	5,6 (50,4)	6,3 (44,8)	171
1.8 Duratorq-TDCi turbodiesel (75 k, 1470 kg), stupeň IV, koncový převod: 4.06	7,8 (36,2)	5,5 (51,4)	6,3 (44,8)	171
1.8 Duratorq-TDCi turbodiesel (90 k, 1590 kg), stupeň IV, koncový převod: 4.06	7,8 (36,2)	5,6 (50,4)	6,5 (43,5)	174
1.8 Duratorq-TDCi turbodiesel (90 k, 1470 kg), stupeň IV, koncový převod: 4.06	7,9 (35,8)	5,5 (51,4)	6,4 (44,1)	172
1.8 Duratorq-TDCi turbodiesel (110 k, 1590 kg), stupeň IV, koncový převod: 3.80	7,6 (37,2)	5,3 (53,3)	6,1 (46,3)	165
1.8 Duratorq-TDCi turbodiesel (110 k, 1470 kg), stupeň IV, koncový převod: 3.80	7,6 (37,2)	5,2 (54,3)	6,0 (47,1)	163

MANUÁLNÍ PŘEVODOVKA

UPOZORNĚNÍ

Pokud je vozidlo v pohybu, nezařazujte zpátečku. Mohlo by tím dojít k poškození převodovky.

Poznámka: *Před řazením 1. rychlostního stupně plně sešlápněte spojkový pedál a vyčkejte 3 sekundy.*

Řazení zpátečky

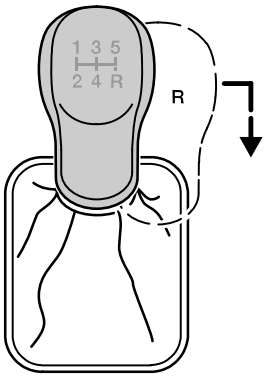

E72455

PRINCIPY FUNKCE

Kotoučové brzdy

Mokré brzdové kotouče způsobují snížení brzdného účinku. Při vyjíždění z mycí linky lehce za jízdy sešlápněte pedál btzdy, aby se z brzdových kotoučů odstranila vrstva vody.

Protiblokovací brzdový systém (ABS)

POZOR

Systém ABS vás nezbavuje zodpovědnosti za zachovávání potřebné opatrnosti a pozornosti při jízdě.

Systém ABS vám pomáhá udržovat plný rejd a směrovou stabilitu při silném brzdění v případě nebezpečí tím, že brání kolům, aby se zablokovaly.

RADY PRO JÍZDU S ABS

Když je systém ABS v činnosti, pedál brzdy pulzuje. To je normální. Držte pedál brzdy stále sešlápnutý.

Systém ABS vám nepomůže vyhnout se nebezpečí, jestliže:

- jedete příliš blízko za vozidlem před vámi,
- je vozidlo postiženo klouzáním kol po vodním filmu,
- příliš rychle zatáčíte,
- je špatný povrch vozovky.

RUČNÍ BRZDA

Zatažení parkovací brzdy

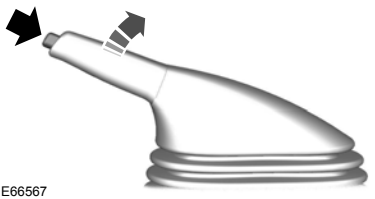

E66567

POZOR

Před uvolněním páky se ujistěte, že je parkovací brzda zatažená.

Poznámka: *Pokud zatahujete ruční brzdu, nemačkejte uvolňovací tlačítko.*

1. Pevně stlačte brzdový pedál.
2. Zatáhněte páku parkovací brzdy vzhůru až do plného zatažení.

Parkování na svahu

Musíte-li zaparkovat směrem do svahu, zařaďte první rychlostní stupeň a natočte přední kola od okraje vozovky. Musíte-li zaparkovat směrem ze svahu, zařaďte zpátečku a natočte přední kola k okraji vozovky.

Uvolnění parkovací brzdy

1. Pevně stlačte brzdový pedál.
2. Lehce zatáhněte páku parkovací brzdy směrem vzhůru, stiskněte uvolňovací tlačítko a zatlačte páku dolů.

PRINCIPY FUNKCE

Systém regulace prokluzu kol zlepšuje záběr, pokud při rychlostech do 40 km/h dojde k prokluzu jednoho kola. Pokud kolo začne prokluzovat, zvyšuje systém regulace prokluzu tlak v brzdách, dokud nedojde k zastavení prokluzování.

POUŽÍVÁNÍ REGULACE PROKLUZU KOL

Systém regulace prokluzu kol se zapne po zapnutí zapalování.

Pokud systém pracuje, bliká kontrolka regulace prokluzu kol. Pomalu zrychlujte, dokud prokluzující kolo nezačne opět zabírat.

Systém regulace prokluzu kol při jeho přílišném používání během krátké doby přestane dočasně pracovat. Jde o normální stav, který nemá vliv na brzdový systém.

PRINCIPY FUNKCE

POZOR

Parkovací asistent vás nezbavuje odpovědnosti a nutnosti dávat za jízdy pozor.

VÝSTRAHY

Za hustého deště nebo v případě rušivé odrazivosti nemusejí snímače objekty zaregistrovat.

Snímače nemusejí zaregistrovat objekty, které pohlcují ultrazvukové vlny.

Snímače nemusejí zaregistrovat objekty, které jsou příliš blízko vozidla (přibližně 30 centimetrů od zádi vozidla a nad nebo pod snímači).

Pokud používáte k mytí vozidla vysokotlakou myčku, opláchněte snímače pouze krátce a ze vzdálenosti přesahující 20 cm.

Poznámka: *Pokud jsou v blízkosti signály o stejné frekvenci nebo je-li vozidlo plně zatížené, parkovací asistent nemusí pracovat správně.*

Poznámka: *Vnější snímače mohou zaznamenávat boční stěny garáže. Pokud se vzdálenost mezi vnějším snímačem a stěnou po dobu 3 sekund nezmění, dojde k vypnutí zvuku. Vnitřní snímače ale i nadále registrují objekty za zádí vozidla.*

POUŽÍVÁNÍ PARKOVACÍHO SYSTÉMU

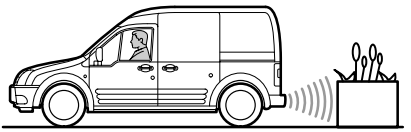

E75778

POZOR

Máte-li nainstalováno tažné zařízení, zachovávejte opatrnost.

Systém se aktivuje automaticky po zapnutí zapalování a zařazení zpátečky.

Ve vzdálenosti asi 180 cm mezi překážkou a zadním nárazníkem začne znít přerušovaný zvuk. Při zkracování vzdálenosti se přerušovaný zvuk zrychluje. Při vzdálenosti kratší než 25 cm se zvuk změní ve spojitý.

Systém se automaticky vypne, když se k vozidlu připojí modul přívěsu schválený firmou Ford.

Snímače udržujte vždy čisté a prosté ledu a sněhu (nečistěte je ostrými předměty).

Pokud systém zaznamená poruchu, zazní při zařazení zpátečky nebo zapnutí zapalování jednou třísekundový tón. Když se zjistí porucha, systém se automaticky vyřadí z činnosti. Nechte si systém zkontrolovat odborníkem.

VŠEOBECNÉ INFORMACE

UPOZORNĚNÍ

Pro zabezpečení nákladu používejte popruhy schváleného typu, např. dle DIN.

Ujistěte se, že jste všechny pohyblivé předměty řádně zajistili.

Umístěte zavazadla nebo další náklad co nejníže a co nejvíce do přední části zavazadlového nebo nákladového prostoru.

Nejezděte s otevřenými víkem zavazadlového prostoru nebo zadními výklopnými dveřmi. Do vozidla by mohly vnikat výfukové plyny.

Nepřekračujte povolené zatížení přední a zadní nápravy. Vis **Identifikace vozidla** (stana 112).

Těžké náklady, které umísťujete do prostoru pro cestující, by měly být umístěny na sklopená zadní sedadla, jak je znázorněno. Viz **Zadní sedadla** (stana 61).

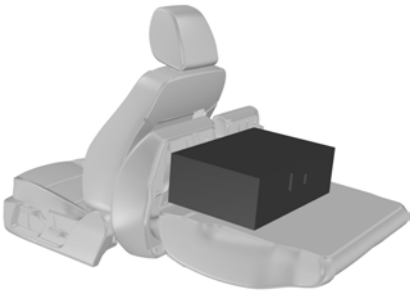

E97377

STŘEŠNÍ DRŽÁKY A NOSIČE

Střešní nosič

UPOZORNĚNÍ

Při používání střešního nosiče může vzrůst spotřeba paliva a může dojít ke změně jízdních vlastností.

Při montáži střešního nosiče si přečtěte pokyny výrobce a dodržujte je.

UPOZORNĚNÍ

Nepřekračujte maximální zatížení střechy (včetně střešního nosiče).

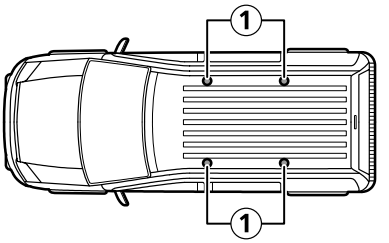

E75777

1 Upevňovací místa

Zkontrolujte zajištění střešního nosiče a při následujících příležitostech dotahujte jeho úchyty:

- před jízdou
- po ujetí 50 km
- po ujetí každého 1 000 km

UPEVŇOVACÍ SÍTĚ NA ZAVAZADLA

VÝSTRAHY

Nepřekračujte maximální povolené zatížení sítě na zavazadla, které je 9,5 kg.

VÝSTRAHY

Ujistěte se, že jsou teleskopické tyče bezpečně umístěny do panelů obložení.

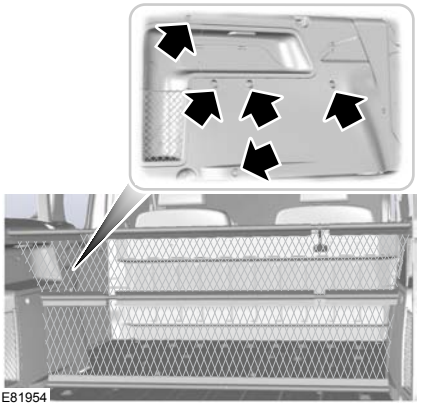
E81954

Tři teleskopické tyče lze nastavit až do pěti poloh sítě na zavazadla.

TAŽENÍ PŘÍVĚSU

UPOZORNĚNÍ

Nepřekračujte maximální hmotnost vozidla a přívěsu, která je uvedena na identifikačním štítku vozidla. Vis **Identifikace vozidla** (stana 112).

ST vozidla nejsou schválena pro tažení přívěsu.

Poznámka: *Ne všechna vozidla jsou vhodná nebo schválená pro montáž tažného zařízení. Nejprve kontaktujte svého prodejce.*

Náklad umísťujte co nejníže a ve středu mezi nápravami přívěsu. Jestliže je tažné vozidlo nenaložené, náklad na přívěsu musí být umístěn směrem k předku s maximálním zatížením předku, protože tak je dosaženo největší stability.

Poznámka: *Maximální zatížení oje přívěsu je možné nalézt v původní dokumentaci k vozidlu (prohlášení o shodě). Případně kontaktujte svého prodejce.*

Stabilita soupravy vozidla s přívěsem je velmi závislá na kvalitě přívěsu.

Ve vyšší nadmořské výšce nad 1000 metrů se garantovaná maximální přípustná hmotnost soupravy musí snížit o 10 % na každých 1000 metrů nadmořské výšky.

Prudká klesání

POZOR

Nájezdová brzda vleku není ovládána systémem ABS.

Přeřaďte dolů, než dosáhnete příliiš velkého poklesu otáček.

ZAJÍŽDĚNÍ

Pneumatiky

POZOR



Nové pneumatiky potřebují pro zajetí přibližně 500 km. Po tuto dobu se může objevovat nestandardní jízdní chování.

Brzdy a spojka

POZOR



Prvních 150 km ve městě a prvních 1500 km na dálnicích se vyvarujte prudkého používání brzd a spojky.

Motor

UPOZORNĚNÍ



Prvních 1500 km nejezděte příliš rychle. Často a včas přeřazujte. Nezatěžujte motor.

AUTOLÉKÁRNIČKA

Řízení na pravé straně

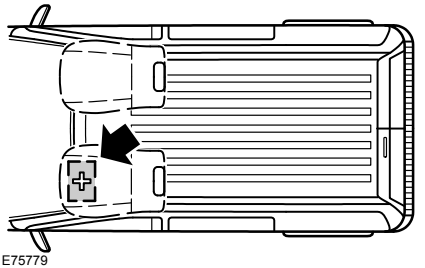

E75779

Řízení na levé straně

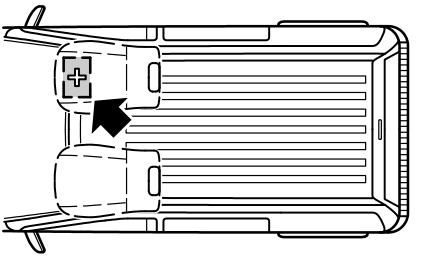

E75780

VÝSTRAŽNÝ TROJÚHELNÍK

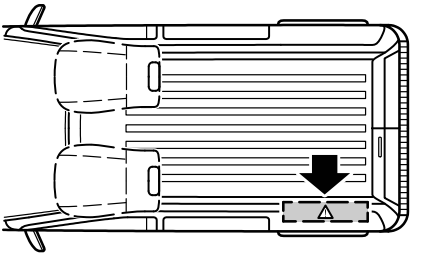

E93405

SPÍNAČ ZASTAVENÍ PŘÍVODU PALIVA

Vozidla se zážehovým motorem

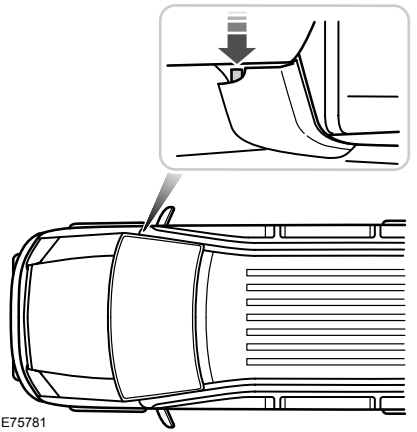
E75781

Dodávka paliva může být přerušena v důsledku nehody nebo náhlého otřesu (např. nárazu při parkování).

Spínač je umístěn nad panelem obložení vedle paty spodního sloupku dveří na pravé straně vozidla. Byl-li spínač aktivován, je tlačítko ve zvednuté poloze.

Vrácení spínače do původní polohy

POZOR

Pokud vidíte nebo cítíte unikající benzín, neodblokovávejte odpojovač přívodu paliva.

- Otočte klíč zapalování do polohy **0**.
- Zkontrolujte těsnost palivového systému.
- Nejsou-li patrné žádné příznaky úniku paliva, vraťte spínač do původní polohy zatlačením na tlačítko (viz obrázek).
- Otočte klíč zapalování do polohy **II**. Po několika sekundách klíč vraťte do polohy **I**.
- Znovu zkontrolujte, zda z palivového systému neuniká palivo.

PROHLÍDKA SOUČÁSTÍ BEZPEČNOSTNÍHO SYSTÉMU

Bezpečnostní pásy

Pásy vystavené napětí v důsledku nehody by měly být vyměněny a kotevní body by měly být zkontrolovány řádně vyškoleným technikem.

UMÍSTĚNÍ POJISTKOVÝCH SKŘÍNĚK

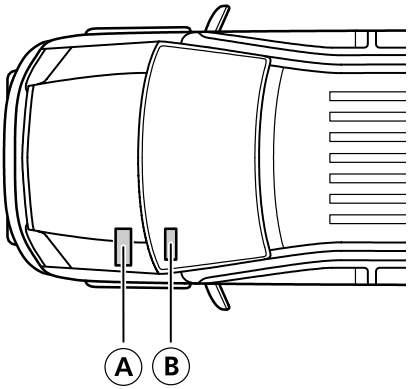

E75782

A Rozvodná skříňka baterie v motorovém prostoru

B Centrální rozvodná skříňka

Rozvodná skříňka baterie v motorovém prostoru

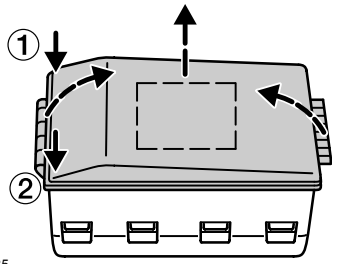

E75785

POZOR

MAXI pojistky (pojistky 1–9 v přídavné pojistkové skříňce) si nechte vyměnit řádně vyškoleným technikem.

Pro demontáž víka uvolněte sponu a boční západky a víko zvedněte. Při navrácení víka stiskněte západky na obou stranách dolů (pozice **1** a **2**), čímž dojde k řádnému uzavření.

Centrální rozvodná skříňka

Řízení na levé straně

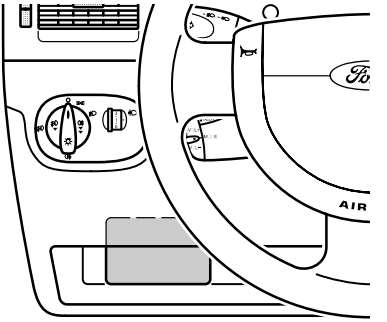

E75783

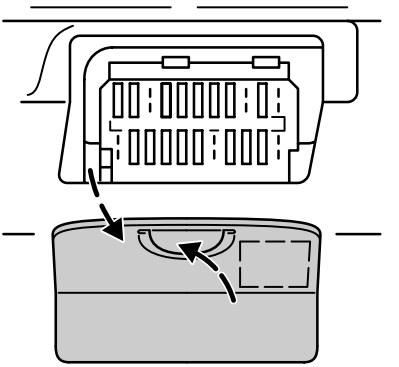

E75784

Řízení na pravé straně

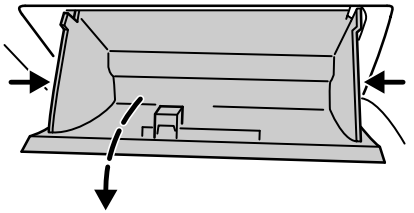

E75786

1. Stiskněte boky dovnitř a nechte odkládací skříňku otočit dolů.

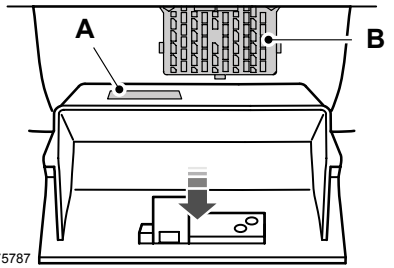

E75787

A Štítek se schématem pojistek
B Pojistky

VÝMĚNA POJISTKY

UPOZORNĚNÍ

V žádném případě elektrický systém vozidla neupravujte. Opravy elektrického systému, výměnu relé a pojistek pro vysoké proudy přenechejte řádně vyškolenému technikovi.

Před dotykem nebo výměnou pojistky vypněte zapalování a všechny elektrické spotřebiče.

UPOZORNĚNÍ

Vadnou pojistku nahraďte pojistkou se stejnými parametry.

Poznámka: *Vadnou pojistku je možné poznat podle přerušení vlákna.*

Poznámka: *Všechny pojistky kromě pojistek na vysoké proudy se montují pouze zamáčknutím.*

Poznámka: *Kleště na vytahování pojistek jsou umístěny v pojistkové skříňce motorového prostoru.*

ŠTÍTKY POJISTEK

Pro určení využití pojistek použijte štítek s tabulkou pojistek, umístěný na zadní straně panelu obložení. V závislosti na variantě vozidla se mohou důležité pojistky a relé lišit.

Na schématu pojistek jsou znázorněny obdélníky představující pojistky a relé. V obdélnících jsou uvedeny následující informace:

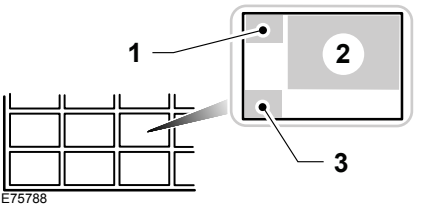

E75788

A Číslo pojistky
B Funkční symbol
C Ampérová hodnota pojistky

Symboly na štítku pojistek



Viz Uživatelská příručka


Airbag



Brzdový systém


Klopená světla, denní provozní osvětlení


Dálková světla


Koncová světla do mlhy


Spínač světel


Stěrače čelního skla


Stěrač zadního okna


Vyhřívané čelní sklo


Vyhřívané zadní okno


Vyhřívaná vnější zpětná zrcátka


Elektricky ovládaná vnější zpětná zrcátka


Elektrická čelní okna


Vyhřívaná sedadla


Ventilátor chlazení


Zapalovač cigaret, přední elektrická zásuvka pro příslušenství


Houkačka


Řízení motoru


Palivové čerpadlo (vznětové motory)


Žhavicí svíčky (vznětové motory)


Autobaterie, alternátor, datový konektor


Přístrojový panel, řízení motoru


Boční a koncová světla



Klimatizace


Centrální zamykání



Zadní elektrická zásuvka pro příslušenství


Spínač klimatizace, vyhřívané čelní sklo, nezávislé topení na palivo


Motor ventilátoru topení


Přetížení zapalování, centrální pojistková skříňka


Žhavicí svíčky I + II, nezávislé topení na palivo


Spínač zapalování


Brzdová světla


Vnitřní osvětlení


Zpětné světlomety, vyhřívané trysky ostřikovačů


Voda v palivu

TABULKA S TECHNICKÝMI ÚDAJI POJISTEK

Následující pojistky a relé jsou na schématech pojistek vašeho vozidla označeny symbolem "Viz Návod k obsluze".

Rozvodná skříňka baterie

Pojistka	Hodnota (A)	Jištěné obvody
12	15	Palivové čerpadlo motoru (vozidla se vznětovým motorem)
18	40	Žhavicí svíčky II (vozidla se vznětovým motorem)
	10	Snímače HEGO (vozidla se zážehovým motorem)
26	10	Elektromagnetická spojka klimatizace

Centrální rozvodná skříňka

Pojistka	Hodnota (A)	Jištěné obvody
31	15	Audio-systém (paměť a napájení)
40	7,5	Audio-systém (příslušenství)
48	7,5	Výstražná funkce směrových světel, zámky dveří, parkovací systém, přístrojový panel, imobilizér motoru
59	7,5	Spínač klimatizace
61	15	Ukazatele směru, modul zamykání dveří

BODY PRO TAŽENÍ

Všechna vozidla

Tažné oko musí být vždy převáženo ve vozidle.

Connect Transit

Řízení na levé straně

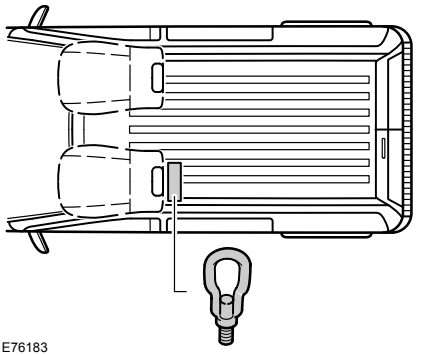

E76183

Řízení na pravé straně

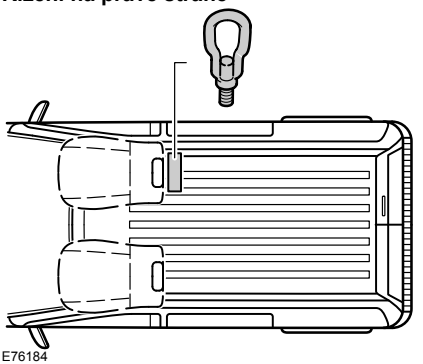

E76184

Tažné oko je uloženo spolu se zvedákem v brašně vedle sedadla řidiče.

Tourneo Connect

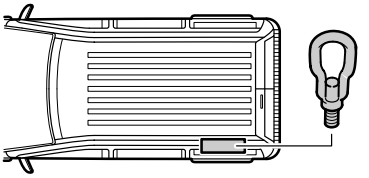

E76185

Tažné oko je spolu se zvedákem uloženo v levé boční stěně nákladového prostoru.

Všechna vozidla

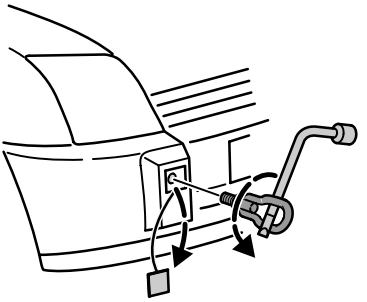

E76186

POZOR

Našroubovatelné tažné oko má levotočivý závit. Při montáži jím otáčejte proti směru otáčení hodinových ručiček. Použijte klikový klíč na matice, aby bylo zajištěno, že je tažné oko úplně utažené.

Vypáčte kryt v nárazníku pomocí plochého šroubováku a našroubujte tažné oko.

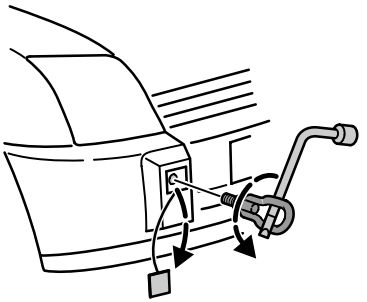

E76186

A Montáž tažného oka vzadu

TAŽENÍ VOZIDLA PO ČTYŘECH KOLECH

Všechna vozidla

UPOZORNĚNÍ

Když je vozidlo taženo, zapněte zapalování. Pokud tak neuděláte, zámek řízení se uzamkne a směrová a brzdová světla nebudou fungovat.

Posilovač brzd a čerpadlo posilovače řízení s vypnutým motorem nefungují. Budete muset sešlápnout pedál brzdy větší silou a zachovávat větší odstup z důvodu prodloužené brzdné dráhy a obtížnějšího řízení.

VÝSTRAHY

Nadměrné napětí tažného lana může vést k poškození vašeho vozidla nebo vozidla, které táhne.

Na předním tažném oku nepoužívejte tuhou tažnou tyč.

Při tažení se vždy rozjíždějte pomalu a plynule bez trhání taženým vozidlem.

Vozidla s automatickou převodovkou

VÝSTRAHY

Vozidlo v nouzi netáhněte rychlostí vyšší než 50 km/h, nebo dále než 50 km.

Je-li třeba jet rychleji než 50 km/h (30 mil/h) a ujet vzdálenost delší než 50 kilometrů (40 mil), musí se vozidlo přepravovat se zvednutými hnanými koly.

V případě mechanické závady na automatické převodovce se vozidlo musí přepravovat se zvednutými hnanými koly.

Při tažení vozidlem necouvejte.

Při tažení vozidla zvolte neutrál.

VŠEOBECNÉ INFORMACE

Nechávejte své vozidlo pravidelně prohlédnout v servisu, což pomáhá udržovat jeho technický stav a cenu pro případný další prodej vozidla. Je pro vás připavena široká síť autorizovaných servisů Ford, které jsou zde proto, aby vám svými profesionálními odbornými znalostmi pomohly. Věříme, že jejich speciálně vyškolení technici jsou nejlépe kvalifikovaní pro řádné a odborné provedení servisních prací na vašem vozidle. K tomu mohou použít širokou řadu vysoce specializovaných nástrojů, které byly vyvinuty konkrétně pro provádění servisních prací na vašem vozidle.

Kromě provádění pravidelných servisních prohlídek doporučujeme, abyste prováděli následující dodatkové kontroly.

UPOZORNĚNÍ

Než se čehokoliv dotknete nebo začnete zkoušet cokoliv seřizovat, vypněte zapalování.

Když je zapnuté zapalování nebo když je motor v chodu, nedotýkejte se součástí systému elektronického zapalování. Systém pracuje s vysokým napětím.

Dávejte pozor, aby vám chladicí ventilátor motoru nezachytil prsty nebo některou součást oděvu. Za určitých provozních podmínek může ventilátor chlazení pokračovat v chodu i několik minut po vypnutí motoru.

Každodenní kontroly

- Vnější světla
- Svítilny vnitřního osvětlení
- Varovné kontrolky a indikátory

Při čerpání pohonných hmot zkontrolujte

- Hladinu motorového oleje. Viz **Kontrola motorového oleje** (stana 96).
- Hladinu brzdové kapaliny. Viz **Kontrola brzdové a spojkové kapaliny** (stana 97).
- Hladinu ostřikovací kapaliny. Viz **Kontrola kapaliny ostřikovačů** (stana 98).
- Tlak v pneumatikách (u studených pneumatik). Vis **Kola a pneumatiky** (stana 104).
- Stav pneumatik. Vis **Kola a pneumatiky** (stana 104).

Každý měsíc zkontrolujte

- Hladinu chladicí kapaliny motoru (studený motor). Viz **Kontrola chladicí kapaliny motoru** (stana 97).
- Těsnost potrubí, hadic a nádrží
- Hladinu oleje v posilovači řízení. Viz **Kontrola kapaliny posilovače řízení** (stana 98).
- Funkci klimatizace
- Funkci ruční brzdy
- Funkci houkačky
- Dotažení matic kol. Vis **Kola a pneumatiky** (stana 104).

OTEVÍRÁNÍ A ZAVÍRÁNÍ KAPOTY

Otvírání kapoty

POZOR

Aby nedošlo k poškození nebo ztrátě klíče, vyjměte jej ihned po otevření ze zámku a znak Ford vraťte na místo.

Poznámka: *U vozidel vybavených bezklíčovým systémem použijte pro otevření kapoty náhradní klíč.*

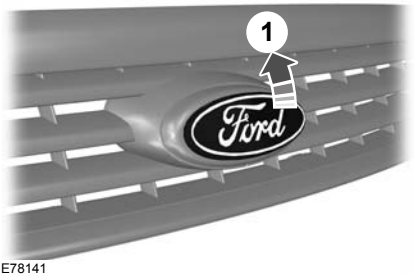

E78141

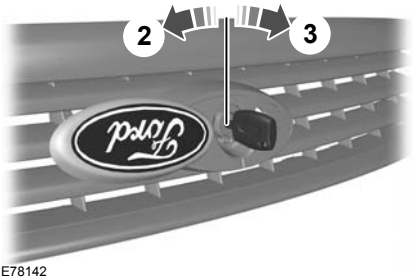

E78142

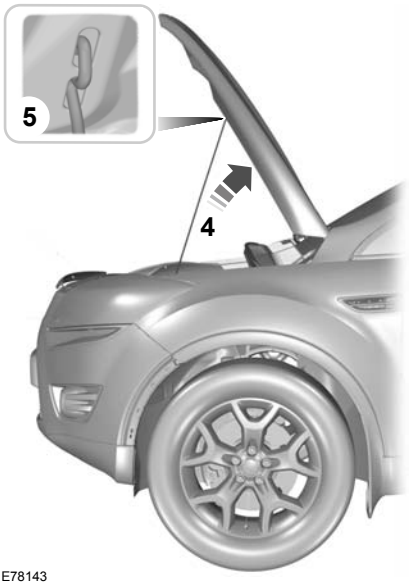

E78143

Zavírání kapoty

Poznámka: *Ujistěte se, že je kapota správně zavřena.*

Přivřete kapotu a nechte ji z výšky 20 - 30 centimetrů dopadnout vlastní vahou.

CELKOVÝ POHLED NA MOTOROVÝ PROSTOR - 1,8 L DURATEC-DOHC (ZETEC)

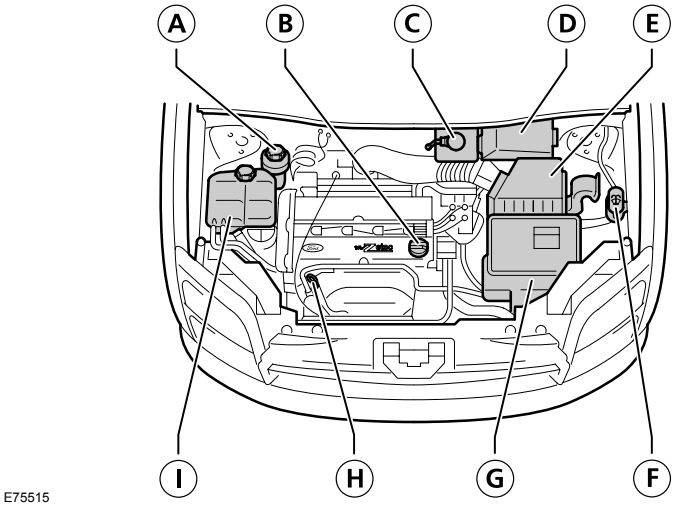

A Nádržka kapaliny posilovače řízení[1]: Viz **Kontrola kapaliny posilovače řízení** (stana 98).

B Plnicí víko motorového oleje[1]: Viz **Kontrola motorového oleje** (stana 96).

C Nádržka brzdové a spojkové kapaliny[1]: Viz **Kontrola brzdové a spojkové kapaliny** (stana 97).

D Pojistková skříňka v motorovém prostoru: Vis **Pojistky** (stana 86).

E Vzduchový filtr

F Nádržka kapaliny ostřikovače[1]: Viz **Kontrola kapaliny ostřikovačů** (stana 98).

G Autobaterie: Vis **Autobaterie vozidla** (stana 103).

H Měrka motorového oleje[1]: Viz **Kontrola motorového oleje** (stana 96).

I Nádržka chladicí kapaliny motoru[*]: Viz **Kontrola chladicí kapaliny motoru** (stana 97).

[1]Plnicí víko a olejová měrka jsou pro snadnou identifikaci barevně označeny.

CELKOVÝ POHLED NA MOTOROVÝ PROSTOR - 1,8 L DURATORQ-TDCI (KENT) VZNĚTOVÝ/1,8 L DURATORQ-TDDI (KENT) VZNĚTOVÝ

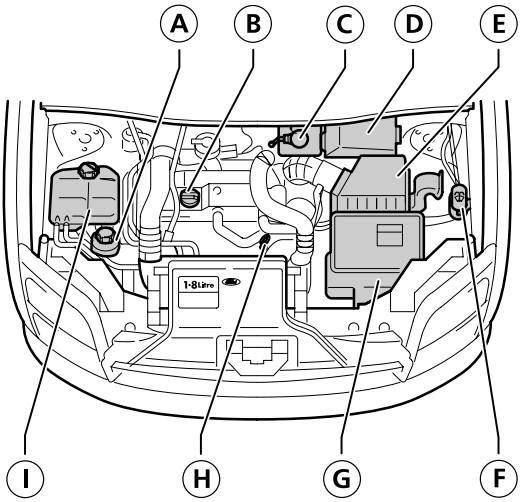

A Nádržka kapaliny posilovače řízení[1]: Viz **Kontrola kapaliny posilovače řízení** (stana 98).

B Plnicí víko motorového oleje[1]: Viz **Kontrola motorového oleje** (stana 96).

C Nádržka brzdové a spojkové kapaliny[1]: Viz **Kontrola brzdové a spojkové kapaliny** (stana 97).

D Pojistková skříňka v motorovém prostoru: Vis **Pojistky** (stana 86).

E Vzduchový filtr

F Nádržka kapaliny ostřikovače[1]: Viz **Kontrola kapaliny ostřikovačů** (stana 98).

G Autobaterie: Vis **Autobaterie vozidla** (stana 103).

H Měrka motorového oleje[1]: Viz **Kontrola motorového oleje** (stana 96).

I Nádržka chladicí kapaliny motoru[*]: Viz **Kontrola chladicí kapaliny motoru** (stana 97).

[1]Plnicí víko a olejová měrka jsou pro snadnou identifikaci barevně označeny.

MĚRKA HLADINY MOTOROVÉHO OLEJE - 1,8 L DURATEC-DOHC (ZETEC)

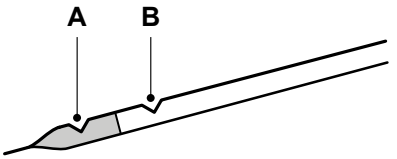

E95526

A MIN
B MAX

MĚRKA HLADINY MOTOROVÉHO OLEJE - 1,8 L DURATORQ-TDCI (KENT) VZNĚTOVÝ/1,8 L DURATORQ-TDDI (KENT) VZNĚTOVÝ

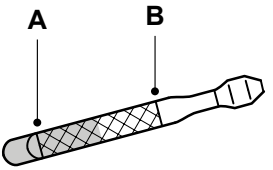

E95527

A MIN
B MAX

KONTROLA MOTOROVÉHO OLEJE

UPOZORNĚNÍ

Nepoužívejte přísady do oleje ani jiné prostředky k ošetřování motoru. V určitých případech mohou poškodit motor.

Poznámka: *Spotřeba oleje se u nového motoru dostane na běžnou hodnotu až po ujetí přibližně 5 000 kilometrů.*

Kontrola motorového oleje

UPOZORNĚNÍ

Ujistěte se, že je hladina mezi značkami **MIN** a **MAX**.

Poznámka: *Zkontrolujte hladinu před nastartováním motoru.*

Poznámka: *Ujistěte se, že vozidlo stojí vodorovně.*

Poznámka: *Po zahřání se objem oleje zvýší. Hladina může z tohoto důvodu být i několik mm nad značkou **MAX**.*

Vytáhněte měrku a otřete ji čistou netřepivou látkou. Pro kontrolu hladiny motorového oleje měrku motorového oleje zasuňte zpět a znovu ji vytáhněte.

Pokud je hladina na značce **MIN**, okamžitě doplňte.

Plnění

UPOZORNĚNÍ

Doplňujte jen při studeném motoru. Pokud je motor horký, nechte jej 10 minut vychladnout.

Nesnímejte plnicí víko za běhu motoru.

Demontujte plnicí víko.

UPOZORNĚNÍ

Nedoplňujte nad značku **MAX**.

Doplňte kapalinu, která splňuje specifikace Ford. Viz **Technická data** (stana 99).

KONTROLA CHLADICÍ KAPALINY MOTORU

Kontrola hladiny chladicí kapaliny

POZOR

Dbejte, aby nedošlo k potřísnění pokožky kapalinou a aby kapalina nevnikla do očí. Dojde-li k tomu, opláchněte postižená místa ihned velkým množstvím vody a navštivte lékaře.

UPOZORNĚNÍ

Ujistěte se, že je hladina mezi značkami **MIN** a **MAX**.

Poznámka: *Po zahřání se objem chladicí kapaliny zvětší. Hladina může z tohoto důvodu být i nad značkou **MAX**.*

Pokud je hladina na značce **MIN**, okamžitě doplňte.

Plnění

UPOZORNĚNÍ

Doplňujte jen při studeném motoru. Pokud je motor horký, nechte jej 10 minut vychladnout.

Nesnímejte plnicí víko za běhu motoru.

Nesnímejte plnicí víko, je-li motor horký. Vyčkejte, až motor vychladne.

Pomalu odšroubujte víko. Při odšroubovávání víka může pomalu unikat tlak.

VÝSTRAHY

Nepolijte chladicí kapalinou součásti motoru.

Nedoplňujte nad značku **MAX**.

Doplňte kapalinu, která splňuje specifikace Ford. Viz **Technická data** (stana 99).

KONTROLA BRZDOVÉ A SPOJKOVÉ KAPALINY

POZOR

Dbejte, aby nedošlo k potřísnění pokožky kapalinou a aby kapalina nevnikla do očí. Dojde-li k tomu, opláchněte postižená místa ihned velkým množstvím vody a navštivte lékaře.

UPOZORNĚNÍ

Ujistěte se, že je hladina mezi značkami **MIN** a **MAX**.

Poznámka: *Brzdová a spojková soustava jsou zásobovány z téže nádržky.*

Pokud je hladina na značce **MIN**, okamžitě doplňte.

Plnění

Demontujte plnicí víko.

UPOZORNĚNÍ

Nedoplňujte nad značku **MAX**.

Doplňte kapalinu, která splňuje specifikace Ford. Viz **Technická data** (stana 99).

KONTROLA KAPALINY POSILOVAČE ŘÍZENÍ

POZOR

Dbejte, aby nedošlo k potřísnění pokožky kapalinou a aby kapalina nevnikla do očí. Dojde-li k tomu, opláchněte postižená místa ihned velkým množstvím vody a navštivte lékaře.

UPOZORNĚNÍ

Ujistěte se, že je hladina mezi značkami **MIN** a **MAX**.

Pokud je hladina na značce **MIN**, okamžitě doplňte.

Plnění

Demontujte plnicí víko.

UPOZORNĚNÍ

Nedoplňujte nad značku **MAX**.

Doplňte kapalinu, která splňuje specifikace Ford. Viz **Technická data** (stana 99).

KONTROLA KAPALINY OSTŘIKOVAČŮ

Poznámka: *Přední a zadní ostřikovače jsou zásobovány z téže nádržky.*

TECHNICKÁ DATA

Kapaliny ve vozidle

Díl	Doporučená kapalina	Specifikace
Motorový olej	Motorový olej Ford nebo Motorcraft Formula E SAE 5W-30 *	WSS-M2C913-B nebo WSS-M2C913-A
Posilovač řízení	Kapalina posilovače řízení Ford nebo Motorcraft	WSA-M2C-195-A
Chladicí kapalina	Nemrznoucí kapalina Motorcraft SuperPlus Antifreeze	WSS-M97B44-D
Brzdová kapalina	Brzdová kapalina Ford nebo Motorcraft Super DOT 4	ESD-M6C57-A

UPOZORNĚNÍ

Nepoužívejte oleje nevyhovující specifikacím nebo požadavkům. Použití nevhodného oleje může vést k poškození motoru, na něž se nevztahuje záruka Ford.

*Můžete použít alternativní motorový olej SAE 5W-30, který odpovídá specifikaci dle WSS-M2C913-B.

Doplňování oleje: Pokud nemůžete použít olej který vyhovuje specifikaci definované **WSS-M2C913-B** (vznětový motor) nebo **WSS-M2C913-A** (zážehový motor), musíte použít **SAE 5W-30** (přednostně), SAE 5W-40 nebo SAE 10W-40, které odpovídají specifikaci dle **ACEA A1/B1** (přednostně) nebo ACEA A3/B3. Použití těchto olejů může mít za následek delší startování motoru, snížení výkonu motoru, zvýšení spotřeby paliva a zvýšení úrovní emisí.

Objemy

Varianta	Položka	Objemy v litrech (galonech)
Všechny	Kapalina posilovače řízení	Značka MAX
Všechny	Systém ostřikování čelního okna	4,3 (1,0)
Všechny	Palivová nádrž	60 (13,2)
1.6 Duratec	Chladicí soustava vč. topení	6,5 (1,4)
1.8 Duratorq-TDdi/ Duratorq-TDCi	Chladicí soustava vč. topení	7,0 (1,5)
1.6 Duratec	Motorový olej - s filtrem	4,25 (0,9)

Varianta	Položka	Objemy v litrech (galonech)
1.8 Duratorq-TDdi/ Duratorq-TDCi	Motorový olej - s filtrem	5,6 (1,2)
1.6 Duratec	Motorový olej - bez filtru	3,75 (0,8)
1.8 Duratorq-TDdi/ Duratorq-TDCi	Motorový olej - bez filtru	5,0 (1,1)

ČIŠTĚNÍ EXTERIÉRU

POZOR

Pokud použijete myčku s voskovacím cyklem, nezapomeňte odstranit vosk z čelního skla.

VÝSTRAHY

Některá zařízení v myčkách používají vodu pod vysokým tlakem. To by mohlo poškodit určité části vašeho vozidla.

Před vjezdem do automatické mycí linky demontujte anténu.

Vypněte ventilátor topení, aby nedocházelo ke znečišťování protipachového filtru.

Doporučujeme vám, abyste své vozidlo myli houbou a vlažnou vodou s autošampónem.

Čištění světlometů

VÝSTRAHY

Skla světlometů nedrhněte, ani na jejich čištění nepoužívejte brusné čisticí prostředky, alkoholová nebo chemická rozpouštědla.

Neotírejte světlomety, když jsou suché.

Čištění zadního okna

UPOZORNĚNÍ

Vnitřní stranu zadního skla nedrhněte, ani na její čištění nepoužívejte brusné čisticí prostředky nebo chemická rozpouštědla.

Při čištění vnitřní strany zadního skla používejte pouze čistý netřepivý hadřík nebo vlhkou jelenici.

Čištění chromové masky

UPOZORNĚNÍ

Nepoužívejte abrazivní materiály nebo chemická čistidla. Použijte mýdlovou vodu.

Ochrana laku karosérie

VÝSTRAHY

Neleštěte vozidlo na prudkém slunci.

Dbejte na to, aby leštěnka nepřišla do styku s plastovými díly. Bylo by obtížné vzniklé skvrny odstranit.

Nenatírejte leštěnkou čelní nebo zadní sklo. Mohlo by způsobit špatnou a hlučnou činnost stěračů.

Doporučujeme, abyste lak karosérie navoskovali jednou nebo dvakrát do roka.

ČIŠTĚNÍ INTERIÉRU

Bezpečnostní pásy

UPOZORNĚNÍ

Pro čištění bezpečnostních pásů nepoužívejte hrubé materiály nebo chemická čistidla.

Dbejte na to, aby voda nevnikla do navíjecího mechanizmu pásů.

Bezpečnostní pásy vyčistěte čističem interiéru nebo vodou nanesenou pomocí měkké houby. Bezpečnostní pásy nechte vyschnout přirozenou cestou, bez přídavného zdroje tepla.

Obrazovky panelu přístrojů, LCD obrazovky, obrazovky rádiového přijímače

POZOR

Pro čistění nepoužívejte brusné materiály, alkoholová nebo chemická rozpouštědla.

OPRAVA MENŠÍCH POŠKOZENÍ LAKU

UPOZORNĚNÍ

Okamžitě z laku odstraňujte zdánlivě neškodně vypadající látky (např. ptačí trus, smůlu ze stromů, zbytky hmyzu, asfaltové skvrny, silniční sůl a průmyslový spad).

Poškození laku od odletujících kamínků nebo menší vrypy opravte co nejdříve. U svého prodejce Ford naleznete velký výběr vhodných prostředků. Přečtěte si a dodržujte pokyny výrobce.

POUŽÍVÁNÍ NABÍJECÍCH KABELŮ

VÝSTRAHY

Připojujte výhradně baterie se stejným jmenovitým napětím.

Vždy používejte startovací kabely s odizolovanými svorkami a dostatečným průřezem kabelů.

Neodpojujte autobaterii od elektrického systému vozidla.

Připojení startovacích kabelů

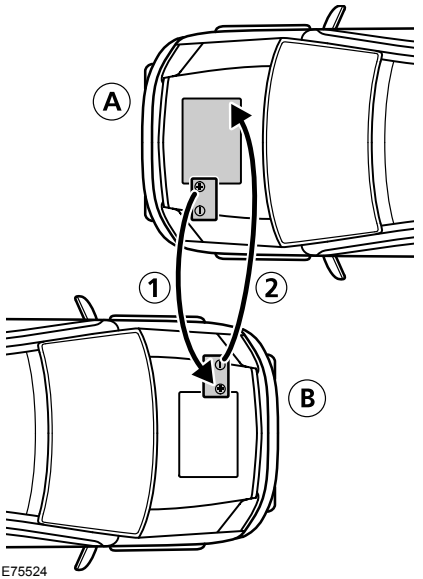

E75524

A Vozidlo s vybitou baterií
B Pomocné vozidlo pro startování
1 Propojovací kabel kladných pólů
2 Propojovací kabel záporných pólů

1. Postavte vozidla tak, aby se vzájemně nedotýkala.
2. Vypněte motor a všechna elektrická zařízení.
3. Připojte kladný pól (+) vozidla **A** ke kladnému pólu (+) vozidla **B** (kabel **1**).
4. Připojte záporný pól (-) vozidla **B** k bloku motoru nebo závěsu motoru vozidla **A** (kabel **2**).

VÝSTRAHY

Nepřipojujte kabel na záporný (–) pól vybité autobaterie.

Zajistěte, aby pomocné kabely nemohly být zachyceny pohyblivými součástmi.

Nastartování motoru

1. Motor vozidla **B** nechte běžet ve středních otáčkách.
2. Nastartujte motor vozidla **A**.
3. Nechte motory obou vozidel běžet nejméně tři minuty a pak kabely odpojte.

UPOZORNĚNÍ

Během odpojování kabelů nechte vypnuté světlomety. Napěťová špička by mohla zničit žárovky.

Odpojte kabely v opačném pořadí.

VÝMĚNA AUTOBATERIE

Vozidla se zážehovým motorem

Jestliže byla odpojena autobaterie, vozidlo může přibližně 8 km (5 mil) po novém připojení autobaterie vykazovat některé neobvyklé jízdní charakteristiky, protože systém řízení motoru se musí přizpůsobit danému motoru.

VŠEOBECNÉ INFORMACE

VÝSTRAHY

Používejte pouze schválené velikosti pneumatik a kol. Použitím jiných velikostí se může poškodit vozidlo a zneplatnit technický průkaz.

Pokud změníte průměr pneumatik oproti těm, které byly namontovány u výrobce, nemusí měřič rychlosti zobrazovat správné hodnoty. Navštivte s vozidlem svého prodejce, aby váš systém řízení motoru přeprogramoval.

Štítek s údaji o tlacích v pneumatikách je umístěn v otvoru dveří řidiče na sloupku B.

Tlak pneumatik kontrolujte a upravujte u studených pneumatik a při teplotě okolí odpovídající plánovanému provozu.

VÝMĚNA KOLA

Pojistné matice kola

Náhradní klíč na pojistné matice a náhradní pojistnou matici můžete dostat od svého prodejce Ford při předložení referenčního čísla certifikátu.

Zvedák

UPOZORNĚNÍ

Zvedák na vozidlo dodaný s vozidlem smí být použit pouze pro výměnu kola v nouzových situacích.

Před použitím zvedáku na vozidlo zkontrolujte, zda není poškozený nebo zdeformovaný a zda je závit namazaný a bez nečistot.

Nikdy nic nevkládejte mezi zvedák a zem nebo mezi zvedák a vozidlo.

Pro výměnu letních a zimních pneumatik doporučujeme používat hydraulický zvedák dílenského typu.

Poznámka: *Používejte zvedák s minimální nosností 1,5 t a podpěrnou desku s minimálním průměrem 80 mm.*

Transit Connect

Řízení na levé straně

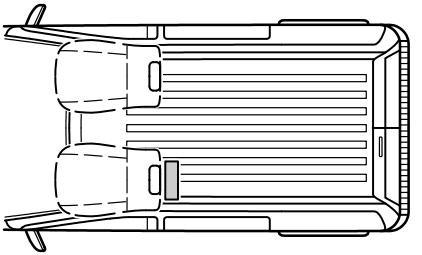

E76133

Řízení na pravé straně

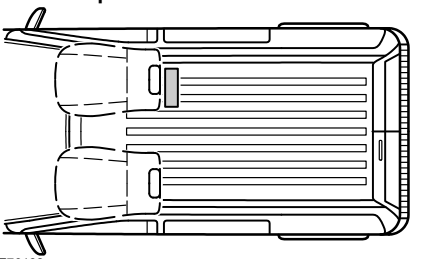

E76182

Zvedák a klíč na kola jsou umístěny v brašně vedle sedadla řidiče.

Tourneo Connect

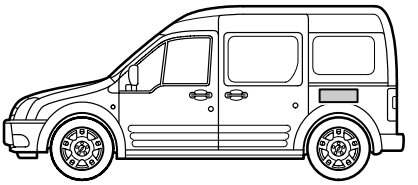

E76134

Zvedák a klíč na kola jsou umístěny v levé boční stěně nákladového prostoru.

Zvedací a podpěrné body

UPOZORNĚNÍ

Používejte pouze specifikované zvedací body. Umístění do jiných míst může způsobit poškození karosérie, řízení, odpružení, motoru, brzdového systému nebo palivového potrubí.

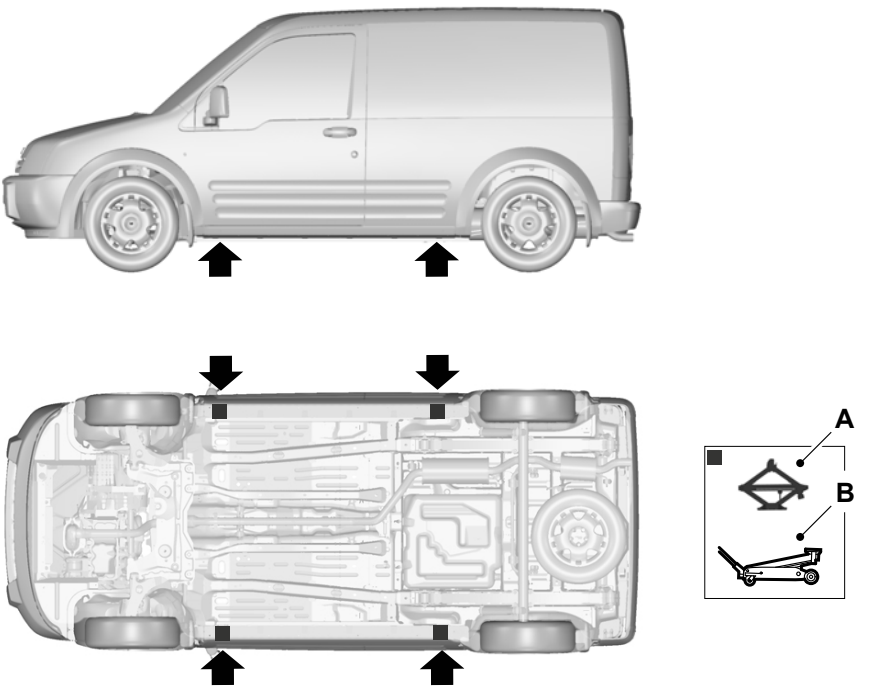

E93301

A Jen pro nouzové použití

B Údržba

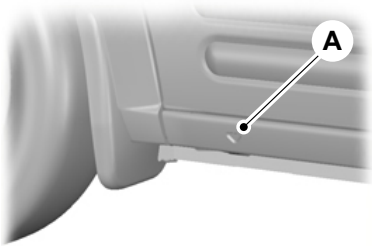

E93302

Umístění zvedacích bodů označují malé značky ve tvaru šipky na prazích **A**.

Náhradní kolo

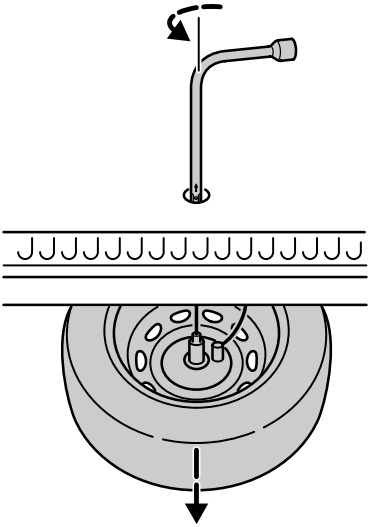

E76071

Spuštění náhradního kola proveďte zasunutím šestihranného konce klíče na kola do vodicího otvoru. Otáčejte klíčem na kola proti směru hodinových ručiček, dokud kolo nedosedne na zem a nedojde k uvolnění táhla.

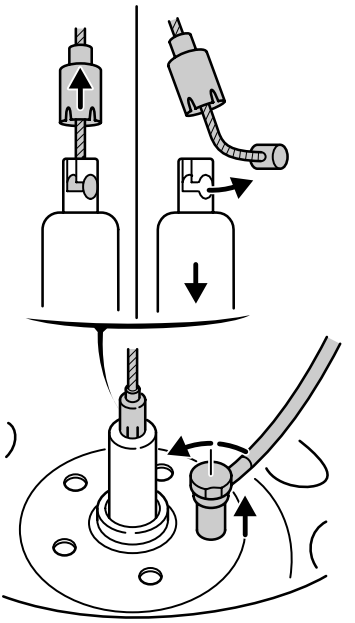

E76072

Odpojte první táhlo odšroubováním a odsunutím víka vzad. Otočte maticí na konci táhla o 90 stupňů.

Odpojte druhé táhlo odšroubováním matice.

Demontáž kola

UPOZORNĚNÍ

Zaparkujte vozidlo na bezpečném místě mimo silniční provoz.

Postavte výstražný trojúhelník.

Ujistěte se, že vozidlo stojí na pevném rovném podkladu a natočte kola do polohy pro přímou jízdu.

Vypněte zapalování a zatáhněte ruční brzdu.

UPOZORNĚNÍ

Má-li vaše vozidlo manuální převodovku zařaďte 1. rychlostní stupeň nebo zpátečku. Má-li vaše vozidlo automatickou převodovku, zvolte PARK.

Požádejte cestující, aby vystoupili z vozidla.

Zajistěte blokem nebo klínem kola v diagonále.

Ujistěte se, že šipky na směrových pneumatikách ukazují směr otáčení kola při jízdě vpřed. Pokud šipka na rezervním kole ukazuje proti směru otáčení, nechte pneumatiku přezout odborníkem do správné polohy.

Nepracujte pod vozidlem, pokud je podpíráno pouze zvedákem.

UPOZORNĚNÍ

Nepokládejte hliníková kola čelní stranou na zem, došlo by k poškození laku.

Poznámka: *Zajistěte, aby byl zvedák mezi rovnou zemí a zvedacím místem ve svislé poloze.*

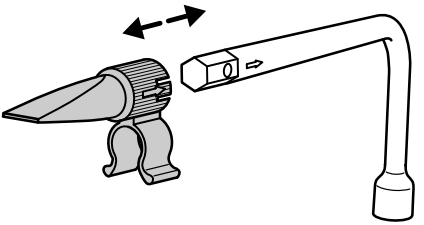

E76137

1. Vložte do konce klíče na kola sponu páčidla.
2. Vložte plochý konec klíče na matice kola mezi ráfek a kryt náboje a opatrně demontujte víčko nebo kryt náboje.

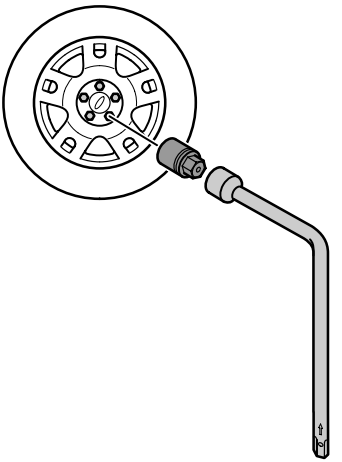

E76138

3. Nasaďte klíč na pojistnou matici.
4. Uvolněte matice kola.
5. Zvedejte vozidlo, dokud pneumatika nebude volná nad podkladem.
6. Demontujte pojistnou matici a kolo.

Montáž kola

POZOR

Používejte pouze schválené velikosti pneumatik a kol. Použitím jiných velikostí se může poškodit vozidlo a zneplatnit technický průkaz. Viz **Technická data** (stana 110).

UPOZORNĚNÍ

Nemontujte ráfky z lehkých slitin za použití matic určených pro ocelové ráfky.

Poznámka: *Ujistěte se, že jsou styčné plochy kola a náboje zbaveny nečistot.*

Poznámka: *Ujistěte se, že kužely matek kola jsou na straně u kola.*

1. Namontujte kolo.
2. Namontujte matice kola a utáhněte je rukou.

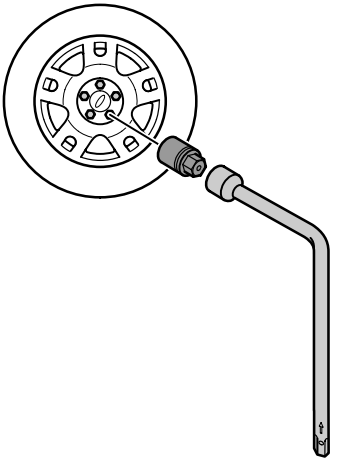

E76138

3. Nasaďte klíč na pojistnou matici.

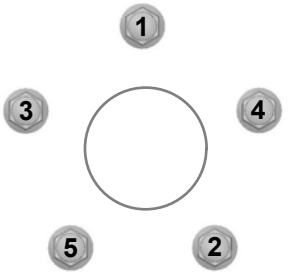

E75442

4. Částečně dotáhněte matice kola v pořadí podle obrázku.
5. Spusťte vozidlo a odstraňte zvedák.
6. Plně dotáhněte matice kola v pořadí podle obrázku.
7. Víčko nebo kryt náboje kola namontujte úderem pěstí.

POZOR

Co nejdříve zkontrolujte stav matic kola a tlak pneumatik.

Poznámka: *Pokud je náhradní kolo oproti běžným kolům v jiném rozměru nebo jiné konstrukce, nechte jej při nejbližší možné příležitosti vyměnit.*

Uložení kola

UPOZORNĚNÍ

Nezvedejte držák náhradního kola, pokud není připevněno kolo. Při spouštění bez připevněného kola může dojít k poškození zvedacího mechanizmu.

PÉČE O PNEUMATIKY

Musíte-li najet na obrubník, udělejte to pomalu a pokud možno s koly v pravém úhlu k obrubníku. Vyhýbejte se strmým a ostrým překážkám. Při parkování neotírejte boky pneumatik o obrubník.

Pravidelně kontrolujte, není-li povrch pneumatik pořezán, nejsou-li na něm cizí tělesa, nebo není-li nerovnoměrně opotřebován. Nerovnoměrné opotřebení běhounu může být způsobeno nesprávnou geometrií kol.

Tlak v pneumatikách

Tlak pneumatik by měl být kontrolován před cestou, při studených pneumatikách. Tlak v pneumatice náhradního kola by měl být nastaven na nejvyšší hodnotu platnou pro danou kombinaci vozidlo/velikost pneumatik.

Štítek s tlaky v pneumatikách je umístěn na dveřním sloupku na straně řidiče.

Řízení na levé straně

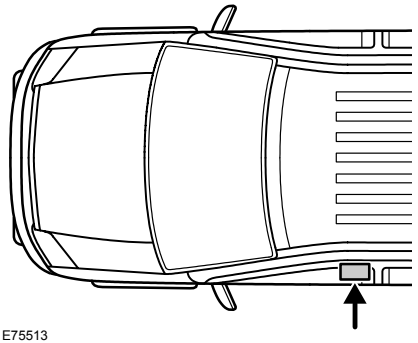

E75513

Řízení na pravé straně

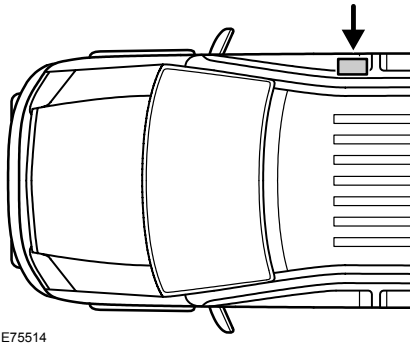

E75514

POUŽÍVÁNÍ ZIMNÍCH PNEUMATIK

UPOZORNĚNÍ

Ujistěte se, že používáte správné matice kol pro typ kol, na nichž máte nasazené zimní pneumatiky.

Pokud používáte zimní pneumatiky, ujistěte se, že jsou nahuštěny na správný tlak. Viz **Technická data** (stana 110).

POUŽÍVÁNÍ SNĚHOVÝCH ŘETĚZŮ

UPOZORNĚNÍ

Nepřekračujte rychlost 50 km/h.

Nepoužívejte sněhové řetězy na silnicích bez sněhové pokrývky.

Nepoužívejte sněhové řetězy na pneumatiky o rozměru 205/55 R 16.

UPOZORNĚNÍ

Pokud jsou na vozidle namontovány poklice, je nutné je před montáží řetězů sundat.

Poznámka: *Funkce ABS bude plně zachována.*

Používejte pouze řetězy s malými články.

Sněhové řetězy používejte pouze na přední kola.

TECHNICKÁ DATA

Transit Connect

Utahovací moment kolové matice

Typ kol	Nm (lb-ft)
Plechová kola	90 (66,4)
Litá kola	120 (88,5)

Krátký rozvor

Tlak pneumatik

Varianta	Rozměr pneumatik	Normální zatížení		Plné zatížení	
		Přední	Zadní	Přední	Zadní
		bar (lbf/in²)	bar (lbf/in²)	bar (lbf/in²)	bar (lbf/in²)
T200	195/65 R 15	2,2 (32)	2,5 (36)	2,3 (33)	3,0 (44)
T220	195/65 R 15	2,2 (32)	2,5 (36)	2,4 (35)	3,4 (49)

Dlouhý rozvor

Tlak pneumatik

Varianta	Rozměr pneumatik	Normální zatížení		Plné zatížení	
		Přední	Zadní	Přední	Zadní
		bar (lbf/in²)	bar (lbf/in²)	bar (lbf/in²)	bar (lbf/in²)
T210	195/65 R 15	2,3 (33)	2,7 (39)	2,3 (33)	3,4 (49)
T220	195/65 R 15	2,3 (33)	2,7 (39)	2,5 (36)	3,4 (49)
T230	195/65 R 15	2,3 (33)	2,7 (39)	2,5 (36)	3,4 (49)

Tourneo Connect

Krátký rozvor

Tlak pneumatik

Varianta	Rozměr pneumatik	Normální zatížení		Plné zatížení	
		Přední	Zadní	Přední	Zadní
		bar (lbf/in²)	bar (lbf/in²)	bar (lbf/in²)	bar (lbf/in²)
K210	205/55 R 16	2,2 (32)	2,2 (32)	2,2 (32)	2,8 (41)
K200	195/65 R 15	2,2 (32)	2,5 (36)	2,2 (32)	3,0 (44)
K210 (500 kg)	195/65 R 15	2,2 (32)	2,2 (32)	2,2 (32)	2,8 (41)
K210 (625 kg)	195/65 R 15	2,2 (32)	2,5 (36)	2,2 (32)	3,0 (44)
K220	195/65 R 15	2,2 (32)	2,5 (36)	2,4 (35)	3,4 (49)
K230	195/65 R 15	2,2 (32)	2,5 (36)	2,4 (35)	3,4 (49)

Dlouhý rozvor

Tlak pneumatik

Varianta	Rozměr pneumatik	Normální zatížení		Plné zatížení	
		Přední	Zadní	Přední	Zadní
		bar (lbf/in²)	bar (lbf/in²)	bar (lbf/in²)	bar (lbf/in²)
K220	195/65 R 15	2,3 (33)	2,7 (39)	2,3 (33)	3,4 (49)
K230	195/65 R 15	2,3 (33)	2,7 (39)	2,3 (33)	3,4 (49)

IDENTIFIKAČNÍ ŠTÍTEK VOZIDLA

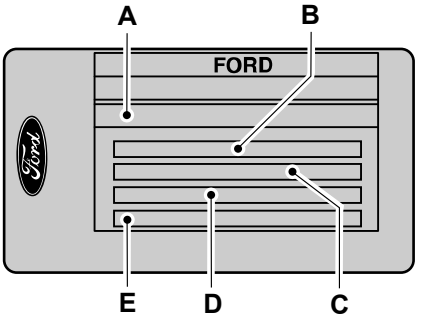

E85610

A Identifikační číslo vozidla
B Celková hmotnost vozidla
C Celková hmotnost soupravy
D Maximální zatížení přední nápravy
E Maximální zatížení zadní nápravy

Identifikační číslo vozidla a maximální hmotnosti jsou uvedeny na štítku umístěném ve spodní části otvoru pro dveře spolujezdce na straně u zámku.

IDENTIFIKAČNÍ ČÍSLO VOZIDLA (VIN)

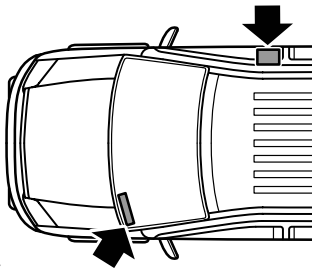

E93897

Identifikační číslo vozidla je vyraženo do panelu podlahy před pravým předním sedadlem. Je také uvedeno na levé straně přístrojové desky.

ŠTÍTEK VENTILU ROZDĚLOVÁNÍ BRZDNÉ ZÁTĚŽE (LAV)

Některá vozidla jsou na levém zadním sloupku dveří vybavena štítkem zatěžovacího rozdělovacího ventilu (LAV), kde jsou uvedena nastavení tohoto ventilu. Toto nastavení by měl provádět pouze odborník.

TECHNICKÁ DATA

Rozměry vozidla

Krátký rozvor

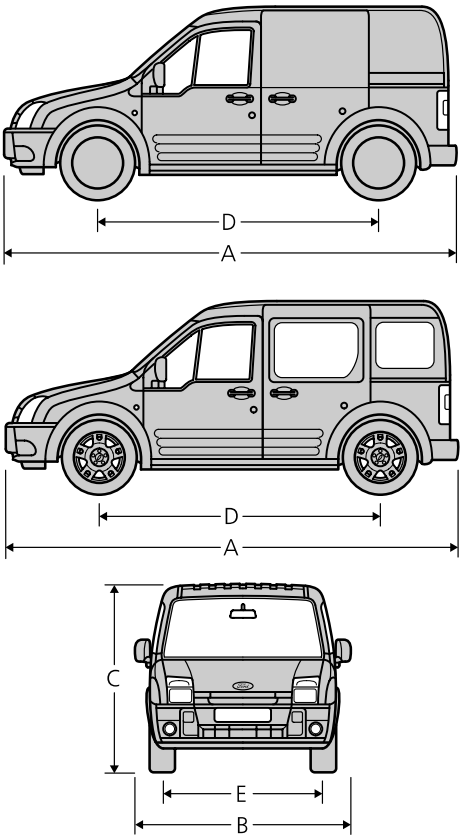

E76188

Položka	Popis rozměrů	Rozměry v mm (palcích)
A	Celková délka	4278 (168,4)
B	Celková šířka - včetně vnějších zpětných zrcátek	2044 (80,5)
C	Celková výška	1824 (71,8)
D	Rozvor	2665 (104,9)
E	Náhon - přední	1505 (59,3)
E	Náhon - zadní	1552 (61,1)

Dlouhý rozvor

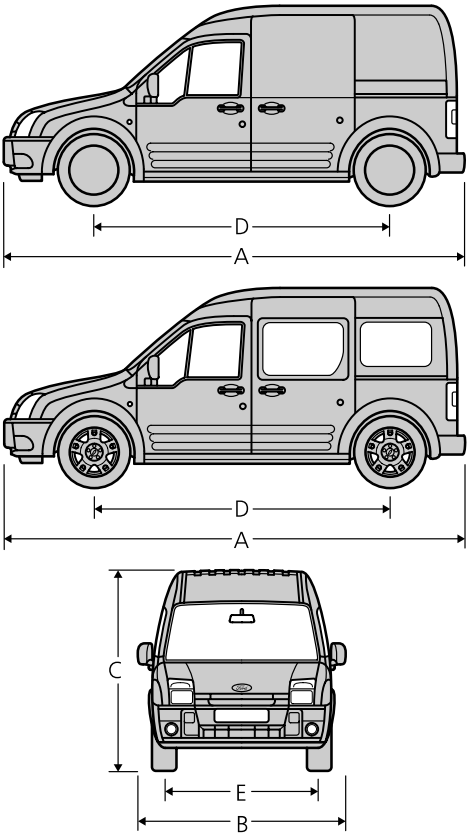

E76189

Položka	Popis rozměrů	Rozměry v mm (palcích)
A	Celková délka	4525 (178,1)
B	Celková šířka - včetně vnějších zpětných zrcátek	2044 (80,5)
C	Celková výška	1982-2102 (78.0-82.8)
D	Rozvor	2912 (114,6)

Položka	Popis rozměrů	Rozměry v mm (palcích)
E	Náhon - přední	1505 (59,3)
E	Náhon - zadní	1552 (61,1)

Rozměry tažného zařízení

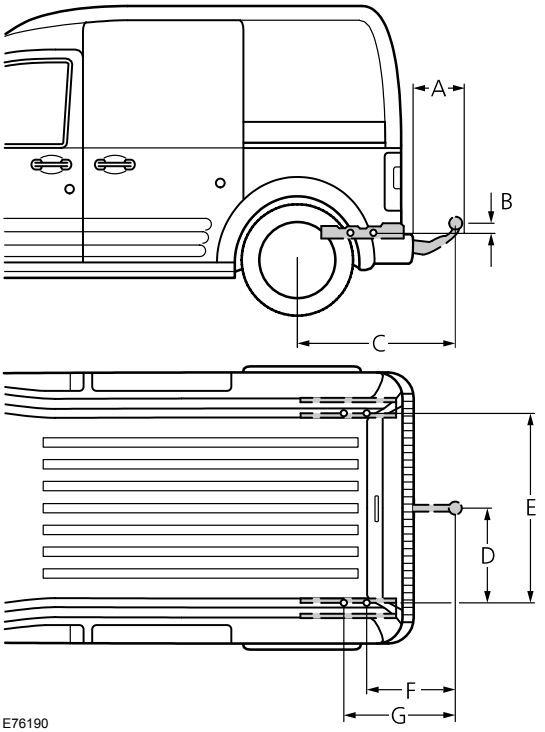

Položka	Popis rozměrů	Rozměry v mm (palcích)
A	Nárazník - střed kulového kloubu	Min 90 (3,5)
B	Připojovací bod - střed kulového kloubu	91,1 (3,6)
C	Střed kola – střed kulového kloubu	834 (32,8)

Položka	Popis rozměrů	Rozměry v mm (palcích)
D	Střed kulového kloubu – podélník rámu	460 (18,1)
E	Vnější strana bočního členu	920 (36,2)
F	Střed kulového kloubu - střed 1. upevňovacího bodu	413,3 (16,3)
G	Střed kulového kloubu - střed 2. upevňovacího bodu	566,3 (22,3)
Všechny rozměry odpovídají tažnému zařízení oficiálně dodávanému firmou Ford.		

Hmotnost vozidla

Connect Transit

Krátký rozvor

Motor	Varianta užitečného zatížení	Přípustná celková hmotnost	Pohotovostní hmotnost	Užitečné zatížení	Povolené zatížení střešních lišt
1.8 Duratec (115 k)	625	1970	1345	625	100
1.8 Duratorq- TDdi (75 k)	625	2025	1400	625	100
1.8 Duratorq- TDdi (75 k)	825	2230	1405	825	100
1.8 Duratorq- TDCi (90 k)	625	2035	1410	625	100
1.8 Duratorq- TDCi (90 k)	825	2240	1415	825	100

Dlouhý rozvor

Motor	Varianta užitečného zatížení	Přípustná celková hmotnost	Pohotovostní hmotnost	Užitečné zatížení	Povolené zatížení střešních lišt
1.8 Duratec (115 k)	700	2080	1380	700	100
1.8 Duratorq- TDdi (75 k)	825	2260	1435	825	100
1.8 Duratorq- TDCi (90 k)	900	2340	1440	900	100

Tourneo Connect

Krátký rozvor

Motor	Varianta užitečného zatížení	Přípustná celková hmotnost	Pohotovostní hmotnost	Užitečné zatížení	Povolené zatížení střešních lišt
1.8 Duratec (115 k)	625	2045	1420	625	100
1.8 Duratorq- TDCi (90 k)	625	2110	1485	625	100

Pro různé trhy se dostupné varianty užitečného zatížení mohou lišit. Pro detaily prostudujte výrobní štítek vozidla nebo se obraťte na dokumentaci o vozidle.

Dlouhý rozvor

Motor	Varianta užitečného zatížení	Přípustná celková hmotnost	Pohotovostní hmotnost	Užitečné zatížení	Povolené zatížení střešních lišt
1.8 Duratec (115 k)	700	2175	1475	700	100
1.8 Duratorq- TDCi (90 k)	800	2340	1540	800	100

Pro různé trhy se dostupné varianty užitečného zatížení mohou lišit. Pro detaily prostudujte štítek VIN vozidla nebo se obraťte na dokumentaci o vozidle.

VŠEOBECNÉ INFORMACE

UPOZORNĚNÍ

Používání systému s vypnutým motorem vybíjí autobaterii.

Tento oddíl popisuje funkce a vlastnosti systému hands free mobilního telefonu s rozhraním Bluetooth.

Část Bluetooth systému mobilního telefonu zajišťuje interakci mezi audiojednotkou nebo navigačním systémem a mobilním telefonem. To vám umožňuje použít audio nebo navigační systém k tomu, abyste uskutečňovali nebo přijímali hovory bez nutnosti ovládat mobilní telefon.

Kompatibilita telefonů

UPOZORNĚNÍ

Protože neexistují žádné obecné dohody, mohou výrobci mobilních telefonů do svých zařízení Bluetooth používat různé profily. Z tohoto důvodu se může mezi telefonem a systémem handsfree objevit nekompatibilita, která může v některých případech výrazně snížit výkon systému. Abyste se vyvarovali této situace, používejte pouze doporučené telefony.

Veškeré podrobnosti najdete na webových stránkách **www.ford-mobile-connectivity.com**.

Telefony s operačním systémem Symbian

Poznámka: *Pro plný přístup k telefonnímu seznamu přes Bluetooth potřebují tyto telefony nainstalovat speciální soubor.*

Ten je v odkazu uváděn jako soubor SIS a bude k dispozici ke stažení na webových stránkách Ford ***www.ford-mobile-connectivity.com****.*

NASTAVENÍ TELEFONU

Telefonní seznam

Poznámka: *Může být nutné potvrdit pro systém Bluetooth přístup k telefonnímu seznamu přes mobilní telefon.*

Po spuštění se může přístup k telefonnímu seznamu na pár minut pozdržet v závislosti na velikosti.

Kategorie telefonního seznamu

V závislosti na záznamech v telefonním seznamu se mohou na audiojednotce zobrazovat různé kategorie.

Například:

M	Mobilní
O	Kancelář
H	Domácí
F	Fax

Poznámka: *Záznamy mohou být zobrazeny bez příznaku kategorie.*

Kategorie může být označena také ikonou:


Telefon


Mobilní


Domácí


Kancelář


Fax

Označení telefonu za aktivní telefon

Při prvním použití systému není k systému připojen žádný telefon.

Po zapnutí zapalování a audiojednotky musí být telefon s Bluetooth propojen se systémem.

Telefon Bluetooth

Po připojení telefonu Bluetooth k systému se z něj stává aktivní telefon. Pro další informace se obraťte na menu telefonu.

Vyberte telefon z menu aktivních telefonů.

Při dalším zapnutí zapalování a rádia nebo navigace si systém vybere poslední aktivní telefon.

Poznámka: *V některých případech se musí připojení Bluetooth potvrdit rovněž na telefonu.*

Připojení dalšího telefonu Bluetooth

Připojte nový telefon Bluetooth podle popisu v požadavcích na připojení Bluetooth.

Telefony uložené v systému jsou dostupné pomocí seznamu telefonů v audiojednotce.

Poznámka: *Maximálně lze připojit šest zařízení. Pokud je již připojeno šest zařízení s Bluetooth, musí se pro připojení nového zařízení jedno ze stávajících odpojit.*

NASTAVENÍ BLUETOOTH

Předtím, než budete moci používat svůj telefon ve vozidle, je nutné jej připojit k telefonnímu systému vozidla.

Manipulace s telefony

K systému vozidla lze připojit až šest zařízení s Bluetooth.

Poznámka: *Pokud je jako nový aktivní telefon zvolen ten, na kterém právě probíhá hovor, hovor se přesměruje na audiosystém vozidla.*

Poznámka: *I když je váš mobilní telefon připojen k systému vozidla, můžete jej používat obvyklým způsobem.*

Požadavky na připojení Bluetooth

Předtím, než je možno uskutečnit Bluetooth připojení mobilního telefonu, je nutno provést následující:

1. Funkce Bluetooth musí být aktivována na telefonu i na audiojednotce. Dejte pozor, aby byla volba Bluetooth menu v audiojednotce nastavena na **ON**. Informace o nastavení telefonu viz uživatelská příručka telefonu.
2. Na mobilním telefonu Bluetooth nesmí být aktivován 'privátní' režim.
3. Vyhledání audiopřístroje.
4. Zvolte **Ford Audio**.
5. Pomocí klávesnice telefonu zadejte číselný kód zobrazený na displeji vozidla. Pokud na displeji není zobrazen žádný číselný kód, zadejte s pomocí klávesnice telefonu číslo PIN 0000 pro Bluetooth. Nyní zadejte číslo Bluetooth PIN zobrazené na displeji vozidla.

Poznámka: *Telefonní hovor bude v případě vypnutí audiojednotky přerušen. Pokud je klíč zapalování otočen do polohy vypnuto, telefonní hovor bude pokračovat.*

OVLÁDÁNÍ TELEFONU

Dálkové ovládání

Hlasové tlačítko a tlačítko režimu

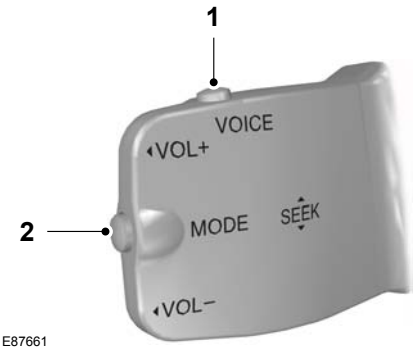

1 Hlasové tlačítko
2 Tlačítko režimu

Příchozí hovory lze přijmout jedním stisknutím tlačítka MODE. Opětným stisknutím tlačítka hovor ukončíte.

POUŽÍVÁNÍ TELEFONU - VOZIDLA BEZ: NAVIGAČNÍ SYSTÉM

Tato kapitola popisuje telefonní funkce audiojednotky.

Poznámka: *Podrobné informace o ovládacích prvcích naleznete v příručce audiojednotky.*

Je nutné, aby byl přítomen aktivní telefon.

I když je váš mobilní telefon připojen k audiojednotce, můžete jej používat obvyklým způsobem.

Poznámka: *Menu telefonu můžete opustit stisknutím libovolného tlačítka vstupu **CD**, **AM/FM** nebo **AUX**.*

Uskutečnění hovoru

Vytáčení čísla pomocí hlasového ovládání

Telefonní čísla lze vytáčet pomocí hlasového ovládání. Viz **Příkazy telefonu** (stana 135).

Vytáčení čísla pomocí adresáře

Do svého telefonního adresáře můžete přistupovat přes Bluetooth. Záznamy se zobrazí na displeji jednotky.

1. Stiskněte tlačítko **PHONE** nebo tlačítko pro přijetí hovoru.
2. Stiskněte tlačítko **MENU**.
3. Držte tlačítko **MENU** stisknuté, dokud se neobjeví **PHONEBOOK**.
4. Stisknutím tlačítek pro vyhledávání zvolte požadované telefonní číslo.

Poznámka: *Chcete-li přeskočit na další písmeno v abecedě, stiskněte a podržte tlačítko pro vyhledávání.*

5. Pro volání na vybrané číslo stiskněte tlačítko **PHONE** nebo tlačítko pro přijetí hovoru.

Vytáčení čísla pomocí adresáře - autorádio Sony

Do svého telefonního adresáře můžete přistupovat přes Bluetooth. Záznamy se zobrazí na displeji jednotky.

1. Stiskněte tlačítko **PHONE**.
2. Stiskněte tlačítko vyhledávání, dokud se nezobrazí telefonní seznam.
3. Stisknutím tlačítek se šipkami nahoru/dolů zvolíte požadované telefonní číslo.

Poznámka: *Stisknutím a přidržením tlačítek se šipkami nahoru/dolů přeskočíte na další písmeno v abecedě.*

4. Pro volání na vybrané číslo stiskněte tlačítko **PHONE** nebo tlačítko pro přijetí hovoru.

Vytáčení čísla pomocí klávesnice telefonu

Máte-li audiojednotku s klávesnicí telefonu (klávesy 0 - 9, * a #):

1. Stiskněte tlačítko pro přijetí hovoru. Máte-li autorádio Sony, stiskněte tlačítko **PHONE**.
2. Vytočte číslo pomocí telefonní klávesnice na audiojednotce.
3. Stiskněte tlačítko pro přijetí hovoru.

Poznámka: *Pokud zadáte během zadávání telefonního čísla nesprávnou číslici, stiskněte pro vymazání poslední číslice tlačítko pro vyhledávání vlevo. Dlouhé stisknutí vymaže najednou všechny číslice.*

*Stiskněte a držte tlačítko **0**, chcete-li zadat znak **+**.*

Ukončení hovoru

Hovory lze ukončovat stisknutím tlačítka odmítnutí hovoru.

Audiojednotky bez klávesnice telefonu mohou hovor rovněž ukončit, stisknete-li buď **PHONE**, **CD**, **AM/FM** nebo **ON/OFF**, nebo stisknete-li tlačítko **MODE** na dálkovém ovládání.

Opakované vytáčení čísla

1. Stiskněte tlačítko **PHONE** nebo tlačítko pro přijetí hovoru.
2. Stiskněte tlačítko **MENU**.
3. Vyberte seznam **CALL OUT** nebo **CALL IN**. U některých audiojednotek vyberte seznam hovorů **MISSED** (zmeškané), **INCOMING** (příchozí) nebo **OUTGOING** (odchozí).

Poznámka: *Pokud aktivní telefon nenabízí seznam odchozích hovorů, lze znovu vytočit číslo/záznam posledního odchozího hovoru.*

4. Stiskněte tlačítko pro vyhledávání na audiojednotce.
5. Pro vytočení požadovaného telefonního čísla stiskněte tlačítko **PHONE** nebo tlačítko pro přijetí hovoru.

Opětné vytáčení čísla - autorádio Sony

1. Stiskněte tlačítko **PHONE** nebo tlačítko pro přijetí hovoru.
2. Stiskněte tlačítko vyhledávání, dokud se nezobrazí požadovaný seznam.

Poznámka: *Pokud aktivní telefon nenabízí seznam odchozích hovorů, lze znovu vytočit číslo/záznam posledního odchozího hovoru.*

3. Stisknutím tlačítek se šipkami nahoru/dolů zvolíte požadované telefonní číslo.
4. Pro vytočení telefonního čísla stiskněte tlačítko **PHONE** nebo tlačítko pro přijetí hovoru.

Opětné vytáčení posledního vytočeného čísla - autorádio Sony

1. Stiskněte tlačítko pro přijetí hovoru.
2. Pro vytočení čísla stiskněte ještě jednou tlačítko přijetí hovoru.

Příjem příchozího hovoru

Přijetí příchozího hovoru

Příchozí hovory lze přijmout stisknutím buď tlačítka přijetí hovoru, tlačítka **PHONE** nebo tlačítka **MODE** na dálkovém ovládání.

Odmítnutí příchozího hovoru

Příchozí hovory lze odmítnout stisknutím tlačítka odmítnutí hovoru.

Audiojednotky bez klávesnice telefonu mohou hovor rovněž odmítnout, stisknete-li buď **PHONE**, **CD**, **AM/FM** nebo **ON/OFF**.

Přijetí druhého příchozího hovoru

Poznámka: *Funkce druhého příchozího hovoru musí být aktivována ve vašem telefonu.*

Máte-li příchozí hovor v průběhu aktivního hovoru, zazní pípnutí a budete mít možnost ukončit aktivní hovor a přijmout příchozí hovor.

Přijetí druhého příchozího hovoru

Druhé příchozí hovory lze přijmout stisknutím buď tlačítka přijetí hovoru, tlačítka **PHONE** nebo tlačítka **MODE** na dálkovém ovládání.

Odmítnutí druhého příchozího hovoru

Druhé příchozí hovory lze odmítnout stisknutím tlačítka odmítnutí hovoru. Jednotky bez klávesnice telefonu mohou rovněž odmítnout druhý příchozí hovor, stisknete-li tlačítko **CD** nebo tlačítko **AM/FM**.

Ztlumení mikrofonu

Během hovoru je možné ztlumit mikrofon. Dokud je ztlumený, objevuje se na displeji potvrzení.

Audiojednotky se zeleným tlačítkem přijetí hovoru

Stiskněte tlačítko pro přijetí hovoru. Chcete-li tuto funkci vypnout, stiskněte tlačítko ještě jednou.

Audiojednotky bez zeleného tlačítka přijetí hovoru

Stiskněte tlačítko vyhledávání nahoru nebo dolů. Chcete-li tuto funkci vypnout, stiskněte tlačítko ještě jednou.

Změna aktivního telefonu

Poznámka: *Předtím, než je možné telefony aktivovat, musejí být připojeny do systému.*

Pomocí tlačítka předvolby stanice

Poznámka: *Tento postup je možný pouze u audiojednotek bez telefonní klávesnice.*

1. Stiskněte tlačítko **PHONE** na audiojednotce.
2. Stiskněte požadované číslo předvolby (pomocí tlačítek předvolby stanice 1 - 6).

Pomocí menu audiojednotky

Poznámka: *Po připojení telefonu k systému se z něj stane aktivní telefon.*

1. Stiskněte tlačítko **PHONE** nebo tlačítko pro přijetí hovoru.
2. Stiskněte tlačítko **MENU** na audiojednotce.
3. Na audiojednotce vyberte volbu **ACTIVE PHONE**.
4. Pomocí tlačítek pro vyhledávání listujte přes jednotlivé uložené telefony na zobrazení připojených telefonů.
5. Pro výběr telefonu, který se stane aktivním telefonem, stiskněte tlačítko **MENU**.

Zrušení připojeného telefonu

Připojený mobilní telefon je možno kdykoliv ze systému odstranit, neprobíhá-li právě telefonní hovor.

1. Stiskněte tlačítko **PHONE** nebo tlačítko pro přijetí hovoru.
2. Stiskněte tlačítko **MENU** na audiojednotce.
3. Vyberte na audiojednotce volbu **DEBOND**.
4. Pomocí tlačítek pro vyhledávání listujte nabídkou jednotlivých telefonů a vyberte telefon, který chcete odpojit.
5. Pro výběr telefonu, který se má odpojit, stiskněte tlačítko **MENU**.

Odpojení připojeného telefonu - autorádio Sony

Připojený mobilní telefon je možno kdykoliv ze systému odstranit, neprobíhá-li právě telefonní hovor.

1. Stiskněte tlačítko **PHONE**.
2. Použijte tlačítka se šipkami nahoru/dolů, dokud se nedostanete k volbě **DEBOND** (odpojení).
3. Pomocí tlačítek pro vyhledávání listujte nabídkou jednotlivých telefonů a vyberte telefon, který chcete odpojit.
4. Pro odpojení stiskněte tlačítko OK.

POUŽÍVÁNÍ TELEFONU - VOZIDLA S: NAVIGAČNÍ SYSTÉM

Tato kapitola popisuje telefonní funkce navigačního systému.

Poznámka: *Podrobné informace k ovládacím prvkům viz příručka k navigačnímu systému.*

Je nutné, aby byl přítomen aktivní telefon.

I když je váš telefon připojen k navigačnímu systému, můžete jej přesto používat jako obvykle.

Uskutečnění hovoru

Vytáčení čísla

Telefonní čísla lze vytáčet pomocí hlasového ovládání. Vis **Hlasové ovládání** (stana 126).

Ukončení hovoru

Hovory lze ukončovat stisknutím buď tlačítka **END**, tlačítka **MODE** na dálkovém ovládání nebo tlačítka **ON/OFF** na navigačním systému.

Opakované vytáčení čísla

1. Stiskněte tlačítko **PHONE** na jednotce.
2. Zvolte **REDIAL**.

Příjem příchozího hovoru

Přijetí příchozího hovoru

Příchozí hovory lze přijmout stisknutím buď tlačítka přijetí hovoru, tlačítka **MODE** na dálkovém ovládání, tlačítka **PHONE** na jednotce nebo použitím volby **ACCEPT** (přijmout) v menu.

Odmítnutí příchozího hovoru

Příchozí hovory lze odmítnout stisknutím buď tlačítka odmítnutí hovoru, tlačítek **CD** nebo **AM/FM** na jednotce nebo použitím volby **REJECT** (odmítnout) v menu.

Přijetí druhého příchozího hovoru

Poznámka: *Funkce druhého příchozího hovoru musí být aktivována ve vašem telefonu.*

Máte-li příchozí hovor v průběhu aktivního hovoru, zazní pípnutí a budete mít možnost ukončit aktivní hovor a přijmout příchozí hovor.

Přijetí druhého příchozího hovoru

Druhé příchozí hovory lze přijmout stisknutím buď tlačítka přijetí hovoru, tlačítka **MODE** na dálkovém ovládání, tlačítka **PHONE** na jednotce nebo použitím volby **ACCEPT** (přijmout) v menu.

Poznámka: *Tím bude ukončen aktivní hovor.*

Odmítnutí druhého příchozího hovoru

Druhé příchozí hovory lze odmítnout stisknutím buď tlačítka odmítnutí hovoru nebo jednoho z následujících tlačítek na jednotce: **CD, AM/FM**.

Ztlumení mikrofonu

Během hovoru je možné ztlumit mikrofon. Dokud je ztlumený, objevuje se na displeji potvrzení.

DVD navigace

Stiskněte tlačítko ztlumení (symbol přeškrtnutého mikrofonu). Chcete-li tuto funkci vypnout, stiskněte tlačítko ještě jednou.

CD navigace

Stiskněte tlačítko ztlumení mikrofonu. Chcete-li tuto funkci vypnout, stiskněte tlačítko ještě jednou.

Změna aktivního telefonu

Poznámka: *Předtím, než je možné telefony aktivovat, musejí být připojeny do systému.*

Poznámka: *Po připojení telefonu k systému se z něj stane aktivní telefon.*

1. Stiskněte tlačítko **PHONE** na jednotce.

2. Pomocí volby **BT SETTINGS** (nastavení BT) v menu vyberte ze seznamu aktivní telefon.

Zrušení připojeného telefonu

Připojený mobilní telefon je možno kdykoliv ze systému odstranit, neprobíhá-li právě telefonní hovor.

1. Stiskněte tlačítko **PHONE** na jednotce.
2. Vyberte v menu volbu **BT SETTINGS** (nastavení BT).
3. Zvolte volbu **DEBOND** v menu.
4. Vyberte telefon ze seznamu.

PRINCIPY FUNKCE

UPOZORNĚNÍ

Používání systému s vypnutým motorem vybíjí autobaterii.

Funkce rozpoznání hlasu umožňuje při potřebě změny nastavení nebo získání zpětné vazby od systému ovládat systém bez nutnosti odvracet pozornost od dopravní situace.

Kdykoli při aktivním systému zadáte některý z definovaných příkazů, systém rozpoznávání hlasu převede váš příkaz na řídící signál pro systém. Vaše zadání mají formu dialogů nebo příkazů. Těmito dialogy jste vedeni pomocí oznámení nebo otázek.

Než začnete hlasovou identifikaci používat, seznamte se prosím nejprve s funkcemi systému.

Podporované příkazy

Systém rozpoznávání hlasu vám umožňuje ovládat následující funkce vozidla:

- telefon Bluetooth
- rádio
- CD přehrávač/CD měnič
- SD karta
- navigační systém (pouze DVD jednotky - viz samostatná příručka DVD navigace)

Poznámka: *Systém hlasového ovládání je určen pro konkrétní jazyk. Pokud požadujete, aby systém pracoval v jiném jazyce, obraťte se prosím na svého prodejce.*

Odezva systému

Když pracujete prostřednictvím hlasového ovládání, systém se vám ohlásí pípnutím pokaždé, když je připraven pokračovat.

Nezkoušejte zadávat žádné příkazy, dokud neuslyšíte pípnutí. Systém hlasového ovládání vám zpětně zopakuje každý zadaný příkaz.

Pokud si nejste jisti, jak pokračovat, řekněte "HELP", chcete-li poradit, nebo "CANCEL", pokud si pokračovat nepřejete.

Funkce "HELP" poskytuje pouze dílčí přehled dostupných hlasových příkazů. Detailní vysvětlení všech možných hlasových příkazů naleznete na následujících stránkách.

Hlasové příkazy

Všechny hlasové příkazy se musejí zadávat přirozeným tónem hlasu, jako když mluvíte se spolucestujícím nebo do telefonu. Hlasitost vašeho hlasu by měla záviset na hladině hluku uvnitř nebo vně vozidla, ale nekřičte.

POUŽITÍ OVLÁDÁNÍ HLASEM

Činnost systému

Pořádek a obsah hlasového ovládání jsou uvedeny v následujících seznamech. Tabulky ukazují pořadí uživatelských hlasových příkazů a odezvu systému pro každou dostupnou funkci.

<> indikuje číslo nebo uložený záznam jména, které má uživatel vložit.

Zkrácené příkazy

K dispozici je množství zkrácených hlasových příkazů, které vám umožní ovládat některé prvky vozidla bez toho, abyste procházeli celé menu příkazů. Jsou to:

- telefon: "MOBILE NAME" (jméno v mobilu), "DIAL NUMBER" (vytočit číslo), "DIAL NAME" (vytočit jméno) a "REDIAL" (vytočit znovu).
- CD přehrávač/CD měnič: "DISC" (disk) a "TRACK" (skladba)
- rádio: "TUNE NAME"
- SD karta: "TRACK" (skladba)

Zahájení komunikace se systémem

Dříve, než začnete systém ovládat hlasem, musíte pro každou operaci nejprve stisknout tlačítko **VOICE** nebo tlačítko **MODE** a vyčkat, dokud systém neodpoví pípnutím. Viz **Hlasové ovládání** (stana 31).

Opětným stisknutím tlačítka hlasovou relaci zrušíte.

Záznamy jmen

Záznamy jmen může pomocí funkce "STORE NAME" podporovat telefon a audio nebo navigační jednotka. Můžete přiřadit jmenovky položkám jako oblíbeným rádiovým stanicím či osobním telefonním kontaktům. Viz **Příkazy audiojednotky** (stana 127). Viz **Příkazy telefonu** (stana 135). Viz **Příkazy systému navigace.** (stana 139).

- Uložit až 20 záznamů jmen na funkci.
- Průměrná doba nahrávky pro každý záznam jména je přibližně 2-3 sekundy.

PŘÍKAZY AUDIOJEDNOTKY

CD přehrávač

Přehrávání můžete ovládat přímo hlasovým ovládáním.

Přehled

Níže uvedený přehled uvádí hlasové příkazy, jež jsou k dispozici. Následující seznamy vám poskytnou další informace o kompletním menu příkazů na vybraných příkladech.

"CD PLAYER" (CD přehrávač)
"HELP" (nápověda)
"PLAY" (přehrát)
"TRACK" (skladba)*
"SHUFFLE ALL" (přehrát náhodně vše)
"SHUFFLE FOLDER" (přehrát náhodně složku)**
"SHUFFLE OFF" (vypnout náhodné přehrávání)
"REPEAT FOLDER" (opakovat složku)**
"REPEAT TRACK" (opakovat skladbu)
"REPEAT OFF" (vypnout opakování)

* Lze použít jako zkrácený příkaz.

** K dispozici pouze tehdy, pokud CD obsahuje datové audio soubory jako MP3 nebo WMA.

Stopa

Můžete přímo vybrat skladbu na CD.

Kroky	Uživatel říká	Systém odpovídá
1	"CD PLAYER" (CD přehrávač)	"CD PLAYER" (CD přehrávač)
2	"TRACK" (skladba)*	"TRACK NUMBER PLEASE" (číslo skladby prosím)
3	"<číslo v rozsahu 1 až 99>"**	"TRACK <číslo>"

* Lze použít jako zkrácený příkaz.

** Čísla lze navíc vyslovovat jako až čtyři jednotlivé číslice (např. "2", "4", "5" pro skladbu č. 245)

Přehrávání všech skladeb v náhodném pořadí

Pro nastavení náhodného přehrávání.

Kroky	Uživatel říká	Systém odpovídá
1	"CD PLAYER" (CD přehrávač)	"CD PLAYER" (CD přehrávač)
2	"SHUFFLE ALL" (přehrát náhodně vše)	

Měnič CD

Přehled

Níže uvedený přehled uvádí hlasové příkazy, jež jsou k dispozici. Následující seznamy vám poskytnou další informace o kompletním menu příkazů na vybraných příkladech.

"CD CHANGER" (CD měnič)
"HELP" (nápověda)
"PLAY" (přehrát)
"DISC" (disk)*
"TRACK" (skladba)*
"SHUFFLE ALL" (přehrát náhodně vše)
"SHUFFLE CD" (přehrát náhodně CD)

"CD CHANGER" (CD měnič)
"SHUFFLE FOLDER" (přehrát náhodně složku)**
"SHUFFLE OFF" (vypnout náhodné přehrávání)
"REPEAT CD" (opakovat CD)
"REPEAT FOLDER" (opakovat složku)**
"REPEAT TRACK" (opakovat skladbu)
"REPEAT OFF" (vypnout opakování)

* Lze použít jako zkrácený příkaz.

** K dispozici pouze tehdy, pokud CD obsahuje datové audio soubory jako MP3 nebo WMA.

Disk

Pokud máte CD měnič, můžete zvolit číslo disku.

Kroky	Uživatel říká	Systém odpovídá
1	"CD CHANGER" (CD měnič)	"CD CHANGER" (CD měnič)
2	"DISC" (disk)*	"DISC NUMBER PLEASE" (číslo disku prosím)
3	"<číslice mezi 1 a 6>"	"DISC <číslo>"

* Lze použít jako zkrácený příkaz.

Stopa

Můžete přímo vybrat skladbu na CD.

Kroky	Uživatel říká	Systém odpovídá
1	"CD CHANGER" (CD měnič)	"CD CHANGER" (CD měnič)
2	"TRACK" (skladba)*	"TRACK NUMBER PLEASE" (číslo skladby prosím)
3	"<číslo v rozsahu 1 až 99>"**	"TRACK <číslo>"

* Lze použít jako zkrácený příkaz.

** Čísla lze navíc vyslovovat jako až čtyři jednotlivé číslice (např. "2", "4", "5" pro skladbu č. 245)

Přehrávání skladeb na CD v náhodném pořadí

Pro nastavení náhodného přehrávání obsahu CD.

Kroky	Uživatel říká	Systém odpovídá
1	"CD CHANGER" (CD měnič)	"CD CHANGER" (CD měnič)
2	"SHUFFLE CD" (přehrát náhodně CD)	

Rádio

Hlasové příkazy rádia podporují ovládání funkcí rádia a umožňují ladit rozhlasové stanice pomocí hlasového ovládání.

Přehled

Níže uvedený přehled uvádí hlasové příkazy, jež jsou k dispozici. Následující seznamy vám poskytnou další informace o kompletní nabídce příkazů.

"RADIO" (autorádio)
"HELP" (nápověda)
"AM"
"FM"
"TUNE NAME" (naladit název)*
"DELETE NAME" (vymazat název)
"DELETE DIRECTORY" (vymazat adresář)
"PLAY DIRECTORY" (přehrát adresář)
"STORE NAME" (uložit název)
"PLAY" (přehrát)

* Lze použít jako zkrácený příkaz.

Naladit frekvenci

Tato funkce vám umožňuje naladit své rádio pomocí hlasových příkazů.

Kroky	Uživatel říká	Systém odpovídá
1	"RADIO" (autorádio)	"RADIO" (autorádio)

Kroky	Uživatel říká	Systém odpovídá
2	"AM"	"AM FREQUENCY PLEASE" (frekvenci AM prosím)
	"FM"	"FM FREQUENCY PLEASE" (frekvenci FM prosím)
3	"<frekvence>"*	"TUNE <frekvenci>"

* Frekvenci lze zadat mnoha způsoby. Níže viz ukázkové příklady.

Pásmo FM: 87,5 - 108,0 v krocích po 0,1

- "Eighty nine point nine" (89,9) (osmdesát devět celých devět)
- "Ninety" (90,0) (devadesát)
- "One hundred point five" (100,5) (sto celých pět)
- "One zero one point one" (101,1) (jedna nula jedna celých jedna)
- "One zero eight" (108,0) (jedna nula osm)

Pásmo AM/MW: 531 - 1602 v krocích po 9

Pásmo AM/LW: 153 - 281 v krocích po 1

- "Five thirty one" (531) (pět třicet jedna)
- "Nine hundred" (900) (devět set)
- "Fourteen forty" (1440) (čtrnáct čtyřicet)
- "Fifteen zero three" (1503) (patnáct nula tři)
- "Ten eighty" (1080) (deset osmdesát)

Uložit název

Pokud jste naladili nějakou rozhlasovou stanici, můžete ji uložit pod názvem do adresáře.

Kroky	Uživatel říká	Systém odpovídá
1	"RADIO" (autorádio)	"RADIO" (autorádio)
2	"STORE NAME" (uložit název)	"STORE NAME" (uložit název) "NAME PLEASE" (název prosím)
3	"<název>"	"REPEAT NAME PLEASE" (zopakujte název prosím)
4	"<název>"	"STORING NAME" (ukládám název) "<název> STORED"

Naladit název

Tato funkce vám umožňuje vyvolat uloženou rozhlasovou stanici.

Kroky	Uživatel říká	Systém odpovídá
1	"RADIO" (autorádio)	"RADIO" (autorádio)

Kroky	Uživatel říká	Systém odpovídá
2	"TUNE NAME" (naladit název)*	"NAME PLEASE" (název prosím)
3	"<název>"	"TUNE <název>"

* Lze použít jako zkrácený příkaz.

Vymazat název

Tato funkce vám umožňuje vymazat uloženou rozhlasovou stanici.

Kroky	Uživatel říká	Systém odpovídá
1	"RADIO" (autorádio)	"RADIO" (autorádio)
2	"DELETE NAME" (vymazat název)	"NAME PLEASE" (název prosím)
3	"<název>"	"DELETE <název>" "CONFIRM YES OR NO" (potvrďte ano či ne)
4	"YES" (ano)	"DELETED" (vymazáno)
	"NO" (ne)	"COMMAND CANCELLED" (příkaz zrušen)

Přehrát adresář

Tato funkce umožňuje, aby vám systém řekl všechny uložené rozhlasové stanice.

Kroky	Uživatel říká	Systém odpovídá
1	"RADIO" (autorádio)	"RADIO" (autorádio)
2	"PLAY DIRECTORY" (přehrát adresář)	"PLAY <adresář>" (přehrát <adresář>)

Vymazat adresář

Tato funkce vám umožňuje vymazat všechny uložené rozhlasové stanice najednou.

Kroky	Uživatel říká	Systém odpovídá
1	"RADIO" (autorádio)	"RADIO" (autorádio)

Kroky	Uživatel říká	Systém odpovídá
2	"DELETE DIRECTORY" (vymazat adresář)	"DELETE DIRECTORY" (vymazat adresář) "CONFIRM YES OR NO" (potvrďte ano či ne)
3	"YES" (ano)	"RADIO DIRECTORY DELETED" (adresář rádia vymazán)
	"NO" (ne)	"COMMAND CANCELLED" (příkaz zrušen)

Přehrávání

Tato funkce přepne zdroj zvukového výstupu na režim rádia.

Kroky	Uživatel říká	Systém odpovídá
1	"RADIO" (autorádio)	"RADIO" (autorádio)
2	"PLAY" (přehrát)	

Přídavný vstup

Tato funkce vám umožňuje přepnout zdroj zvukového výstupu na připojené zařízení přídavného vstupu.

Kroky	Uživatel říká	Systém odpovídá
1	"EXTERNAL DEVICE" (externí zařízení)	"EXTERNAL DEVICE" (externí zařízení)
2	"LINE IN" (vstup)	"LINE IN" (vstup)

SD karta

Tyto hlasové příkazy podporují funkce SD karty, která má zaznamenané vhodné audio soubory.

Přehled

Níže uvedený přehled uvádí hlasové příkazy, jež jsou k dispozici. Následující seznamy vám poskytnou další informace o kompletním menu příkazů na vybraných příkladech.

"SD CARD" (SD karta)
"HELP" (nápověda)
"PLAY" (přehrát)
"TRACK" (skladba)*
"SHUFFLE ALL" (přehrát náhodně vše)
"SHUFFLE FOLDER" (přehrát náhodně složku)
"SHUFFLE OFF" (vypnout náhodné přehrávání)
"REPEAT TRACK" (opakovat skladbu)
"REPEAT FOLDER" (opakovat složku)
"REPEAT OFF" (vypnout opakování)

* Lze použít jako zkrácený příkaz.

Přehrávání z SD karty

Tato funkce vám umožňuje přepnout zdroj zvukového výstupu na audio soubory zaznamenané na SD kartě.

Kroky	Uživatel říká	Systém odpovídá
1	"SD CARD" (SD karta)	"SD CARD" (SD karta)
2	"PLAY" (přehrát)	

Skladba na SD kartě

Můžete přímo vybrat skladbu na své SD kartě.

Kroky	Uživatel říká	Systém odpovídá
1	"SD CARD" (SD karta)	"SD CARD" (SD karta)
2	"TRACK" (skladba)*	"TRACK NUMBER PLEASE" (číslo skladby prosím)
3	"<číslo v rozsahu 1 až 99>"**	"TRACK <číslo>"

* Lze použít jako zkrácený příkaz.

** Čísla lze navíc vyslovovat jako až čtyři jednotlivé číslice (např. "2", "4", "5" pro skladbu č. 245).

PŘÍKAZY TELEFONU

Telefon

Systém telefonu umožňuje vytvořit další telefonní seznam. Uložené položky mohou být vytáčeny pomocí hlasového ovládání. Telefonní čísla uložená pomocí hlasového ovládání jsou uložena v systému vozidla a ne ve vašem telefonu.

Přehled

Níže uvedený přehled uvádí hlasové příkazy, jež jsou k dispozici. Následující seznamy vám poskytnou další informace o kompletním menu příkazů na vybraných příkladech.

"PHONE" (telefon)
"HELP" (nápověda)
"MOBILE NAME" (jméno v mobilu)*
"DIAL NUMBER" (vytočit číslo)*
"DIAL NAME" (vytočit jméno)*
"DELETE NAME" (vymazat jméno)
"DELETE DIRECTORY" (vymazat adresář)
"PLAY DIRECTORY" (přehrát adresář)
"STORE NAME" (uložit jméno)
"REDIAL" (vytočit znovu)*
"ACCEPT CALLS" (přijmout hovory)
"REJECT CALLS" (odmítnout hovory)

* Lze použít jako zkrácený příkaz.

Vytvoření telefonního seznamu

Uložit jméno

Nové záznamy je možné uložit pomocí příkazu "STORE NAME". Tuto funkci je možné použít pro vytočení čísla zvolením jména místo celého telefonního čísla.

Kroky	Uživatel říká	Systém odpovídá
1	"PHONE" (telefon)	"PHONE" (telefon)
2	"STORE NAME" (uložit jméno)	"STORE NAME" (uložit jméno) "NAME PLEASE" (jméno prosím)
3	"<jméno>"	"REPEAT NAME PLEASE" (zopakujte jméno prosím)
4	"<jméno>"	"STORING NAME" (ukládám jméno) "<jméno> STORED" "NUMBER PLEASE" (číslo prosím)
5	"<číslo telefonu>"	"<číslo telefonu>"
6	"STORE" (uložit)	"STORING NUMBER" (ukládám číslo) "<číslo telefonu>" "NUMBER STORED" (číslo uloženo)

Vymazat jméno

Uložená jména je možno vymazat také z adresáře.

Kroky	Uživatel říká	Systém odpovídá
1	"PHONE" (telefon)	"PHONE" (telefon)
2	"DELETE NAME" (vymazat jméno)	"NAME PLEASE" (jméno prosím)
3	"<jméno>"	"DELETE <jméno>" "CONFIRM YES OR NO" (potvrďte ano či ne)
4	"YES" (ano)	"<jméno> DELETED"
	"NO" (ne)	"COMMAND CANCELLED" (příkaz zrušen)

Přehrát adresář

Po použití této funkce vám systém řekne všechny uložené záznamy.

Kroky	Uživatel říká	Systém odpovídá
1	"PHONE" (telefon)	"PHONE" (telefon)

Kroky	Uživatel říká	Systém odpovídá
2	"PLAY DIRECTORY" (přehrát adresář)	"PLAY DIRECTORY" (přehrát adresář)

Vymazat adresář

Tato funkce vám umožňuje vymazat všechny záznamy najednou.

Kroky	Uživatel říká	Systém odpovídá
1	"PHONE" (telefon)	"PHONE" (telefon)
2	"DELETE DIRECTORY" (vymazat adresář)	"DELETE DIRECTORY" (vymazat adresář) "CONFIRM YES OR NO" (potvrďte ano či ne)
3	"YES" (ano)	"DIRECTORY DELETED" (adresář vymazán)
	"NO" (ne)	"COMMAND CANCELLED" (příkaz zrušen)

Funkce telefonu

Jméno v mobilu

Tato funkce vám umožňuje přístup k telefonním číslům uloženým s pojmenováním ve vašem mobilním telefonu.

Kroky	Uživatel říká	Systém odpovídá
1	"PHONE" (telefon)	"PHONE" (telefon)
2	"MOBILE NAME" (jméno v mobilu)*	"MOBILE NAME" "<dialog závislý na telefonu>"

* Lze použít jako zkrácený příkaz.

Volat číslo

Telefonní čísla je možné vytáčet po vydání hlasového příkazu záznamu jména.

Kroky	Uživatel říká	Systém odpovídá
1	"PHONE" (telefon)	"PHONE" (telefon)
2	"DIAL NUMBER" (vytočit číslo)*	"NUMBER PLEASE" (číslo prosím)
3	"<číslo telefonu>"	"<číslo telefonu> CONTINUE?" (pokračovat?)
4	"DIAL" (vytočit)	"DIALLING" (vytáčení)
	"CORRECTION" (oprava)	"<opakovat poslední část čísla> CONTINUE?" (pokračovat?)

* Lze použít jako zkrácený příkaz.

Volat číslo

Telefonní čísla je možné vytáčet po vydání hlasového příkazu záznamu jména.

Kroky	Uživatel říká	Systém odpovídá
1	"PHONE" (telefon)	"PHONE" (telefon)
2	"DIAL NAME" (vytočit jméno)*	"NAME PLEASE" (jméno prosím)
3	"<jméno>"	"DIAL <jméno>" "CONFIRM YES OR NO" (potvrďte ano či ne)
4	"YES" (ano)	"DIALLING" (vytáčení)
	"NO" (ne)	"COMMAND CANCELLED" (příkaz zrušen)

* Lze použít jako zkrácený příkaz.

Opakované volání

Tato funkce vám umožňuje znovu vytočit naposledy volané telefonní číslo.

Kroky	Uživatel říká	Systém odpovídá
1	"PHONE" (telefon)	"PHONE" (telefon)
2	"REDIAL" (vytočit znovu)*	"REDIAL" (vytočit znovu)

Kroky	Uživatel říká	Systém odpovídá
		"CONFIRM YES OR NO" (potvrďte ano či ne)
3	"YES" (ano)	"DIALLING" (vytáčení)
	"NO" (ne)	"COMMAND CANCELLED" (příkaz zrušen)

* Lze použít jako zkrácený příkaz.

DTMF (Tónové vytáčení)

Tato funkce převádí vyslovovaná čísla na tóny DTMF. Např. pro dálkové dotazování vašeho domácího záznamníku nebo k zadání čísla PIN atd.

Poznámka: *Funkce DTMF může být použita pouze během probíhajícího hovoru. Stiskněte tlačítko VOICE a vyčkejte výzvy systému.*

Lze použít pouze u vozidel vybavených speciálním tlačítkem VOICE.

Kroky	Uživatel říká	Systém odpovídá
1		"NUMBER PLEASE" (číslo prosím)
2	"<čísla 1 až 9, nula, křížek, hvězdička>"	

Hlavní nastavení

Odmítnutí hovorů

Hovory lze nastavit tak, aby byly automaticky odmítány hlasovým ovládáním.

Kroky	Uživatel říká	Systém odpovídá
1	"PHONE" (telefon)	"PHONE" (telefon)
2	"REJECT CALLS" (odmítnout hovory)	"REJECT CALLS" (odmítnout hovory)
	"ACCEPT CALLS" (přijmout hovory)*	"ACCEPT CALLS" (přijmout hovory)

* Tento příkaz použijte k vypnutí režimu odmítání.

PŘÍKAZY SYSTÉMU NAVIGACE.

Pro detailní informace o nabídkách příkazů se prosím obraťte na svou samostatnou Navigační příručku.

HOMOLOGACE

Dálkové ovládání

Poznámka: *Doporučujeme vám používat dálkové ovládání jen v zemích uvedených na seznamu.*

Je-li zapotřebí zkontrolovat homologaci vašeho dálkového ovládání, nahlédněte do následující tabulky.

Type approval of the remote control	
Country	Official test number
A B D DK E F FIN GB GR H I IRL IS L N NL P S	CE 0499 [1]
AUS BR GBZ M TR	SIEMENS 433,92 MHz 5WK4 725/8686/8071
CH	BAKOM 97.0946.K.P .
CY	MCW 129/95 23/1997
CZ	CZ ČTÚ 1999 2 R 712
IL	272/3-1998
NZ	
PL	542/98
RC	電波 88LP0012
SK	TÚ R 119 SR 1999 2
ZA	Ref.No.: 3K43D/3R1B9/ SPLS-RX9/98

1 Hereby, Siemens, declares that this remote control is in compliance with the essential requirements and other relevant provisions of Directive 1999/5/EC.

E72068

Imobilizér motoru

Je-li zapotřebí zkontrolovat homologaci vašeho imobilizéru motoru, nahlédněte do následující tabulky.

Type approvals of the engine immobilisation system	
Country	Official test number
A B CH D DK E F FIN GB GR H HR I IRL IS L N NL P S	CE 0499 ① [1]
AUS HK J T TR	SIEMENS 134.2 kHz IPATSS
CDN	CAN 267 103 1914 A CAN 267 103 1915 A
CY	MCW 129/95 11/2000
CZ	ČTÚ 2000 3 R 1102
IL	172-2000
NZ	
PL	5WK4 8201 CLBT/C/180/2001 GP-CLBT 5WK4 8711 CLBT/C/219/2001 GP-CLBT
RC	電波 89LP0045 電波 89LP0046
SK	TÚ R 290 SR 2000 3
USA	FCC ID: M3N-IPATSU152

1 Hereby, Siemens, declares that this immobilisation system is in compliance with the essential requirements and other relevant provisions of Directive 1999/5/EC.

E74865

HOMOLOGACE

UPOZORNĚNÍ FCC/INDUSTRY CANADA

Toto zařízení odpovídá části 15 Předpisů FCC. Provozování je podmíněno dvěma následujícími podmínkami: (1) Toto zařízení nesmí způsobovat škodlivou interferenci a (2) Toto zařízení musí přijímat jakoukoli interferenci, včetně interference, která může způsobit nežádoucí provoz.

FCC ID: OW3RX-42

IC: 661AA-RX42

Změny nebo úpravy zařízení, které nejsou výslovně schváleny stranou odpovědnou za shodu, mohou vést ke zrušení oprávnění uživatele k provozování zařízení.

RX-42 - prohlášení o shodě

My, strana odpovědná za shodu, prohlašujeme na svou výhradní odpovědnost, že telefonní integrátor RX-42 je ve shodě s ustanoveními následující směrnice Rady: 1999/5/EC. Kopii Prohlášení o shodě naleznete na:

www.nokia.com/
phones/declaration_of_conformity

Známka a loga se slovem Bluetooth jsou majetkem společnosti Bluetooth SIG, Inc. a jakékoliv použití těchto známek společností Ford Motor Company je licencováno. Další ochranné známky a obchodní názvy jsou majetkem příslušných vlastníků.

ELEKTROMAGNETICKÁ KOMPATIBILITA

UPOZORNĚNÍ

Vaše vozidlo bylo testováno a homologováno podle evropské legislativy vztahující se na elektromagnetické přístroje (2004/104/EC). Je vaší zodpovědností se přesvědčit, že výbava, kterou jste namontovali, je v souladu s platnou místní legislativou. Veškerou výbavu nechte řádně namontovat vyškolenými techniky.

Výbavení pracující na rádiových frekvencích (RF) (např. mobilní telefony, amatérské radiostanice apod.) mohou být do vozidla namontovány pouze v případě, že splňují parametry uvedené v tabulce níže. Pro montáž nebo používání těchto zařízení nejsou žádné zvláštní požadavky nebo podmínky.

Nemontujte jakákoli zařízení, mikrofony, reproduktory nebo jiné předměty do prostoru odpálení systému airbagů.

Neupevňujte anténní kabely k původní kabeláži vozidla a k palivovému a brzdovému vedení.

Přívodní kabely a anténu umístěte minimálně 100 mm od všech elektronických modulů a airbagů.

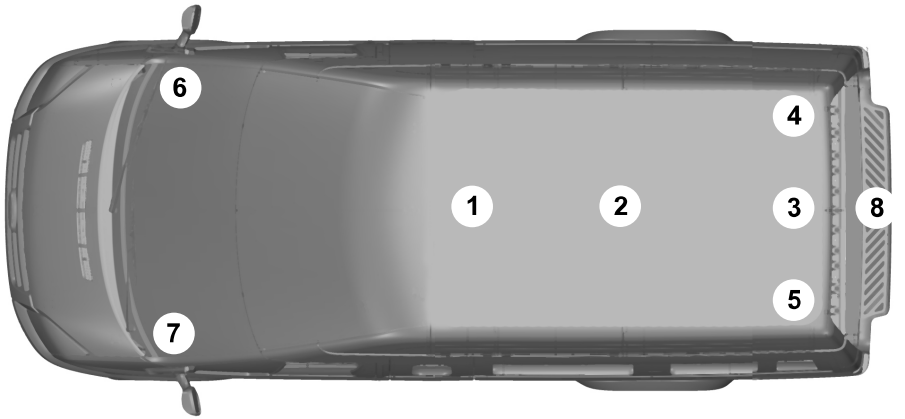

E106574

Frekvenční pásmo MHz	Maximání výstupní výkon ve wattech (maximální efektivní hodnota)	Umístění antén
1 – 30	50 W	3, 8
30 – 54	50 W	2, 3
68 – 87,5	50 W	1, 2, 3, 4, 5
142 – 176	50 W	1, 2, 3, 4, 5
380 – 512	50 W	1, 2, 3, 4, 5
806 – 940	10 W (2 W[1])	1, 2, 3, 4, 5, (6[1], 7[1])
1200 – 1400	10 W	1, 2, 3, 4, 5
1710 – 1885	10 W (1 W[1])	1, 2, 3, 4, 5, (6[1], 7[1])
1885 – 2025	10 W (1 W[1])	1, 2, 3, 4, 5, (6[1], 7[1])
2400 – 2500	0,1 W	Všechny polohy

[1]Pouze pro GSM/3G mobilní telefony s nalepovací anténou umístěnou na vnitřní straně čelního okna.

Poznámka: *Po namontování RF vysílače zkontrolujte případné rušení od a na elektrická zařízení vozidla v klidovém režimu i při vysílání.*

Zkontrolujte veškerá elektrická zařízení:

- se **ZAPNUTÝM** zapalováním,
- při běžícím motoru,
- za jízdy při různých rychlostech.

Zkontrolujte, zda elektromagnetické pole vytvářené uvnitř kabiny vozidla vysílačem nepřekračuje limity pro vystavení člověka elektromagnetickému záření uvedené v předpisu EU 2004/40/EC.

A

A/C
Viz: Regulace klimatu....50
ABS
Viz: Brzdy....77
Aktivování imobilizéru motoru....28
Alarm....29
Principy funkce....29
Autobaterie vozidla....103
Autolékárnička....84
Řízení na levé straně....84
Řízení na pravé straně....84

B

Baterie dálkového ovládání
Viz: Výměna baterie v dálkovém ovládání....22
Bezpečnost dětí....11
Bezpečnostní opatření....73
Body pro tažení....90
Connect Transit....90
Tourneo Connect....90
Všechna vozidla....90
Brzdy....77
Principy funkce....77

C

Celkový pohled na motorový prostor....

Č

Čištění exteriéru....101
Čištění chromové masky....101
Čištění světlometů....101
Čištění zadního okna....101
Ochrana laku karosérie....101
Čištění interiéru....101
Bezpečnostní pásy....101
Obrazovky panelu přístrojů, LCD obrazovky, obrazovky rádiového přijímače....102

D

Deaktivování imobilizéru motoru....28
Dětské bezpečnostní zámky....17
Tourneo Connect....17
Dětské sedačky....11
Dětské zádržné prostředky pro různé hmotnostní skupiny....11
Díly a příslušenství....5
Dodatky 140
DPF
Viz: Filtr vznětových částic (DPF)....72
Držáky nápojů....66
Podnosy v opěradlech....66

E

Elektricky ovládaná okna....42
Pro automatické otevření okna dveří řidiče....42
Elektricky ovládaná vnější zpětná zrcátka....43
Elektromagnetická kompatibilita 142

F

Filtr vznětových částic (DPF)....72
Regenerace....72
Funkce zajišťující pohodlí....65

H

Hlasové ovládání....31, 126
Principy funkce....126
Hodiny....65
Verze 1....65
Verze 2....65
Homologace 140, 142
Dálkové ovládání....140
Imobilizér motoru....141
RX-42 - prohlášení o shodě....142
UPOZORNĚNÍ FCC/INDUSTRY CANADA....142

I

Identifikace vozidla....112
Identifikační číslo vozidla (VIN)....112
Identifikační štítek vozidla....112
Imobilizér
Viz: Imobilizér motoru....28
Imobilizér motoru....28
Principy funkce....28
Informační displeje....49

Informační displej
Viz: Informační displeje....49

K

Kapsy na mapy....68
Katalyzátor....73
Jízda s katalyzátorem....73
Parkování....73
Klapka plnicího hrdla palivové nádrže....74
Tourneo Connect....74
Všechna vozidla....74
Klíče a dálková ovládání....22
Klimatizace
Viz: Regulace klimatu....50
Kódované klíče....28
Kola a pneumatiky....104
Technická data....110
Všeobecné informace....104
Kontrola brzdové a spojkové kapaliny....97
Plnění....97
Kontrola chladicí kapaliny
Viz: Kontrola chladicí kapaliny motoru....97
Kontrola chladicí kapaliny motoru....97
Kontrola hladiny chladicí kapaliny....97
Plnění....97
Kontrola kapaliny ostřikovačů....98
Kontrola kapaliny posilovače řízení....98
Plnění....98
Kontrola motorového oleje....96
Kontrola motorového oleje....96
Plnění....96
Kontrola oleje
Viz: Kontrola motorového oleje....96
Kontrola stírátek stěračů....33
Kotevní body ISOFIX....15
Tourneo Connect....15
Kvalita paliva....

M

Manuální převodovka....76
Řazení zpátečky....76
Měrka hladiny motorového oleje....
Měřicí ukazatele....45
Ukazatel paliva....45
Ukazatel teploty chladicí kapaliny....45
Mytí
Viz: Čištění exteriéru....101
Mytí vozidla
Viz: Čištění exteriéru....101

N

Nastavení Bluetooth....120
Manipulace s telefony....120
Požadavky na připojení Bluetooth....120
Nastavení sklonu světlometů....35
Doporučené polohy spínače regulace sklonu světlometů....35
Všechna vozidla....35
Nastavení telefonu....119
Kategorie telefonního seznamu....119
Označení telefonu za aktivní telefon....120
Připojení dalšího telefonu Bluetooth....120
Telefonní seznam....119
Nastavení volantu....30
Nosiče zavazadel
Viz: Střešní držáky a nosiče....80

O

Obecné informace o radiových frekvencích....22
Odjištění alarmu....29
Odkládací schránka....67
Ochrana cestujících....18
Principy funkce....18
Okna a zrcátka....42
Opěrky hlavy....61
Seřízení hlavové opěrky....61
Vyjmutí hlavové opěrky....61
Oprava menších poškození laku....102
Ostřikovače čelního skla....32
Osvětlení....34
O této příručce....5
Otevírání a zavírání kapoty....92
Otvírání kapoty....92
Zavírání kapoty....93
Ovládání autorádia....30
Hlasitost....30
Režim (Mode)....31
Vyhledávání....30
Ovládání osvětlení....34
Dálková a tlumená světla....34

Ovládání telefonu 121
Dálkové ovládání.....121

P

Palivo a tankování.....73
Technická data.....74
Palubní počítač.....49
Denní počitadlo kilometrů.....49
Počitadlo ujetých kilometrů.....49
Parkovací systém.....79
Principy funkce.....79
Parkovací systém
Viz: Používání parkovacího systému.....79
Péče o pneumatiky.....108
Tlak v pneumatikách.....108
Péče o vozidlo.....101
Pneumatiky
Viz: Kola a pneumatiky.....104
Podložky
Viz: Stěrače a ostřikovače.....32
Pojistky.....86
Popelník.....66
Použití ovládání hlasem 126
Činnost systému.....126
Záznamy jmen.....127
Používání bezpečnostních pásů při těhotenství.....20
Používání nabíjecích kabelů.....103
Nastartování motoru.....103
Připojení startovacích kabelů.....103
Používání parkovacího systému.....79
Používání regulace prokluzu kol.....78
Používání sněhových řetězů.....109
Používání telefonu.....
Odpojení připojeného telefonu - autorádio Sony.....123
Příjem příchozího hovoru.....122, 124
Přijetí druhého příchozího hovoru.....122, 124
Uskutečnění hovoru.....121, 124
Změna aktivního telefonu.....123, 124
Zrušení připojeného telefonu.....123, 125
Ztlumení mikrofonu.....123, 124
Používání zimních pneumatik.....109
Programování dálkového ovládání.....22
Programování dálkového ovládání
Viz: Programování dálkového ovládání.....22
Prohlídka součástí bezpečnostního systému.....85
Bezpečnostní pásy.....85
Průduch
Viz: Větrací průduchy.....50
Přední mlhová světla.....34
Přední sedadla.....57
Nastavení bederní opěrky.....58
Nastavení loketní opěrky.....59
Nastavení sklonu opěradla.....58
Nastavení výšky sedadla.....58
Posouvání sedadel dozadu a dopředu.....57
Sklopení předního sedadla spolujezdce.....59
Přeprava nákladu.....80
Všeobecné informace.....80
Přeprava nepojízdného vozidla do opravy.....90
Převodová skříň
Viz: Převodovka.....76
Převodovka.....76
Přídavné elektrické zásuvky.....66
Transit Connect.....66
Všechna vozidla.....66
Přídavné topení.....53
Princip funkce.....54
Všeobecné informace.....53
Příkazy audiojednotky.....127
CD přehrávač.....127
Měnič CD.....128
Přídavný vstup.....133
Rádio.....130
SD karta.....133
Příkazy systému navigace. 139
Příkazy telefonu 135
Funkce telefonu.....137
Hlavní nastavení.....139
Telefon.....135
Vytvoření telefonního seznamu.....135
Příslušenství
Viz: Díly a příslušenství.....5
Přístroje.....45

R

Rady pro jízdu.....83
Rady pro jízdu s ABS.....77
Rady pro jízdu s ABS
Viz: Rady pro jízdu s ABS.....77

Regulace klimatu....50
Principy funkce....50
Regulace prokluzu kol....78
Principy funkce....78
Ruční brzda....77
Parkování na svahu....77
Uvolnění parkovací brzdy....77
Zatažení parkovací brzdy....77
Ruční brzda
Viz: Ruční brzda....77
Ruční regulace klimatu....51
Klimatizace....52
Odmrazování a odmlžování čelního skla....52
Ovládací prvek rozvodu vzduchu....51
Ovládací prvek teploty....51
Recirkulovaný vzduch....51
Rychlé vyhřátí interiéru vozidla....52
Ventilátor....51
Větrání....52
Rychlé zahájení....6
Celkový pohled na přístrojovou desku....6
Nastavení volantu....9
Odmrazování a odmlžování čelního skla....10
Směrová světla....10
Volnoběžné otáčky motoru po nastartování....10
Zamykání a odemykání dveří dálkovým ovládáním....9
Zamykání a odemykání dveří klíčkem....8
Zastavení hodin....10

Ř

Řízení trakce
Viz: Používání regulace prokluzu kol....78

S

Sedadla....57
Seřizování výšky bezpečnostních pásů....20
Bezpečnostní pás předního sedadla....20
Bezpečnostní pás zadního sedadla....20
Sezení ve správné poloze....57
Směrová světla....36
Sněhové řetězy
Viz: Používání sněhových řetězů....109
Spínač startéru
Viz: Spínač zapalování....70
Spínač zapalování....70
Polohy spínače zapalování....70
Spínač zastavení přívodu paliva....85
Vozidla se zážehovým motorem....85
Spotřeba paliva
Viz: ....
Spotřeba paliva 74
Startovací kabely
Viz: Používání nabíjecích kabelů....103
Startování motoru....70
Všeobecné informace....70
Startování vznětového motoru....71
Studený nebo horký motor....71
Startování zážehového motoru....70
Přeplavený motor....71
Studený nebo horký motor....70
Volnoběžné otáčky motoru po nastartování....71
Stav po havárii....85
Stěrač a ostřikovače zadního okna....32
Ostřikovač....32
Přerušované stírání....32
Stěrače a ostřikovače....32
Stěrače čelního skla....32
Stolky pro zadní sedadla....69
Střešní držáky a nosiče....80
Střešní nosič....80

Š

Štítek ventilu rozdělování brzdné zátěže (LAV)....112
Štítky pojistek....87
Symboly na štítku pojistek....87

T

Tabulka specifikací žárovek....41
Tabulka s technickými údaji pojistek....89
Centrální rozvodná skříňka....89
Rozvodná skříňka baterie....89
Tankování....74
Tažení přívěsu....82
Prudká klesání....82
Tažení....82
Tažení vozidla po čtyřech kolech....91
Vozidla s automatickou převodovkou....91
Všechna vozidla....91

Technická data.....113
Technická data.....113
Telefon
Viz: Používání telefonu.....
Viz: Používání telefonu.....
Telefon.....119
Všeobecné informace.....119
Tlaky pneumatik
Viz: .....
Topení na palivo
Viz: Přídavné topení.....53
Topení
Viz: Regulace klimatu.....50

Ú

Údržba.....92
Technická data.....99
Všeobecné informace.....92

U

Ukládací prostory.....67
Horní ukládací prostor.....67
Pásky na slunečních clonách.....68
Přední ukládací prostor.....67
Ukládací prostor sedadla.....68
Ukládací prostor ve dveřích.....68
Ukládací prostor v přístrojové desce.....68
Umístění dětské sedačky.....13
Umístění pojistkových skříněk.....86
Centrální rozvodná skříňka.....86
Rozvodná skříňka baterie v motorovém prostoru.....86
Upevňovací sítě na zavazadla.....80

Ú

Úvod.....5

V

Varovné kontrolky a indikátory.....46
Kontrolka dálkových světel.....47
Kontrolka servisního intervalu.....47
Kontrolka systému řízení trakce (BTCS).....47
Multifunkční varovná kontrolka.....47
Směrová světla.....46
Ukazatel zařazeného rychlostního stupně.....47
Varovná kontrolka ABS.....46
Varovná kontrolka airbagu.....46
Varovná kontrolka brzdového systému.....46
Varovná kontrolka motoru.....46
Varovná kontrolka nízkého stavu paliva v nádrži.....47
Varovná kontrolka tlaku oleje.....47
Varovná kontrolka vody v palivu.....48
Varovná kontrolka zapalování.....47
Ventilace
Viz: Regulace klimatu.....50
Větrací průduchy.....50
VIN
Viz: Identifikační číslo vozidla (VIN).....112
Vnější zpětná zrcátka.....42
Vnitřní osvětlení.....36
Svítilny na čtení.....37
Vnitřní zrcátka.....43
Volant.....30
Vybavení pro případ nouze.....84
Vyhřívaná okna a zpětná zrcátka.....50
Vyhřívaná okna.....50
Vyhřívaná vnější zpětná zrcátka.....51
Vyhřívaná sedadla.....63
Výkonové pomocné vodiče
Viz: Používání nabíjecích kabelů.....103
Výměna autobaterie.....103
Vozidla se zážehovým motorem.....103
Výměna baterie v dálkovém ovládání.....22
Výměna kola.....104
Demontáž kola.....106
Montáž kola.....107
Náhradní kolo.....106
Pojistné matice kola.....104
Uložení kola.....108
Zvedací a podpěrné body.....105
Zvedák.....104
Výměna pojistky.....87
Výměna stírátek stěračů.....33

Výměna žárovek
Viz: Výměna žárovky.....37
Výměna žárovky.....37
Boční ukazatele.....38
Osvětlení registrační značky.....40
Přední světlomety do mlhy.....39
Přídavné horní brzdové světlo.....39
Světlomet.....37
Svítilna vnitřního osvětlení.....40
Svítilny na čtení.....41
Zadní skupinové svítilny.....39
Vypínání motoru.....71
Vozidla s turbodmychadlem.....71
Výstražná přerušovaná světla.....35
Výstražný trojúhelník.....84
Vysvětlivky symbolů.....5
Symboly na vašem vozidle.....5
Symboly použité v této příručce.....5

Z

Zadní boční okno.....44
Zadní mlhová světla.....34
Zadní sedadla.....61
Návrat sedadla do vzpřímené polohy.....63
Sklopení celého sedadla vpřed.....62
Sklopení jednoduchého opěradla vpřed.....61
Zajištění alarmu.....29
Zajíždění.....83
Brzdy a spojka.....83
Motor.....83
Pneumatiky.....83
Zámek kapoty
Viz: Otevírání a zavírání kapoty.....92
Zámky.....24
Zamykání a odemykání.....24
Centrální zamykání.....24
Dvojité uzamknutí.....24
Dvojité zamykání dveří klíčkem.....24
Otevírání dveří.....26
Potvrzení zamknutí a odemknutí.....24
Zamykání a odemykání dveří dálkovým ovládáním.....25
Zamykání a odemykání dveří klíčkem.....24
Zamykání a odemykání dveří zevnitř.....25
Zapalovač.....65
Zapínání bezpečnostních pásů.....19
Bezpečnostní pásy zadních sedadel.....20
Zásuvka vstupu příslušenství (AUX IN) 69
Zimní pneumatiky
Viz: Používání zimních pneumatik.....109
Zrcátka
Viz: Okna a zrcátka.....42
Viz: Vyhřívaná okna a zpětná zrcátka.....50
Zvukové výstrahy a indikátory.....48
Světla zapnuta.....48
Zvyšovací sedáky.....12
Zvýšené sedadlo (skupina 2).....12
Zvýšený sedák (skupina 3).....13

8T1J-19A321-AA (CG3526cs)

Feel the difference

