FORD **TRANSIT** Руководство пользователя



Информация, содержащаяся в этой публикации, являлась верной на момент сдачи в печать. В интересах непрерывного развития компания оставляет за собой право в любой момент вносить изменения в технические характеристики, конструкцию или комплектацию своей продукции без предварительного уведомления и без каких-либо обязательств. Ни одна из частей данной публикации не может быть воспроизведена, передана или сохранена в информационно-поисковых системах, а также переведена на тот или иной язык в любой форме и любыми средствами без письменного согласия компании. Ошибки и пропуски информации исключены.

© Ford Motor Company 2014

Все права защищены.

Номер по каталогу: EK3J-19A321-AXA (CG3612ruRUS) 04/2014 20140510150805

Содержание

Введение

О данном руководстве.....7
Словарь символов.....8
Регистрация данных.....9
Рекомендация о замене деталей.....10
Оборудование мобильной связи.....11

Быстрый обзор

Обзор передней наружной части автомобиля.....12
Обзор салона автомобиля.....13
Обзор панели приборов - с левосторонним управлением.....14
Обзор панели приборов - с правосторонним управлением.....15

Безопасность детей

Установка детского сиденья.....17
Установка детского сиденья.....21
Замки с функцией блокировки от открывания детьми.....25

Ремни безопасности

Пристегивание ремней безопасности.....26
Регулировка высоты крепления ремня безопасности.....27
Система напоминания о непристегнутом ремне безопасности.....28

Дополнительная система пассивной безопасности

Принципы работы.....29
Подушка безопасности водителя.....29
Подушка безопасности пассажира.....30
Боковые подушки безопасности.....31
Боковые подушки безопасности.....32

Ключи и пульты дистанционного управления

Общая информация о радиочастотах.....33
Дистанционное управление.....33
Замена утерянного ключа или пульта дистанционного управления.....33

Замки

Блокировка и разблокировка замков.....34

Безопасность

Пассивная противоугонная система.....40
Противоугонная сигнализация.....40

Выдвижные подножки

Использование выдвижных подножек.....43

Рулевое колесо

Регулировка положения рулевого колеса.....46
Управление аудиосистемой.....46
Голосовое управление.....47
Управление скоростью.....47
Органы управления информационным дисплеем.....48

Стеклоочистители и стеклоомыватели

Очистители ветрового стекла.....49
Автоматические стеклоочистители.....49
Омыватели ветрового стекла.....51
Очиститель и омыватели заднего стекла.....51

Осветительное оборудование

Общая информация.....53

Transit (TTG) Vehicles Built From: 19-06-2014, EK3J-19A321-AXA (CG3612ruRUS) ruRUS, Edition date: 04/2014, First Printing

Содержание

Органы управления осветительным оборудованием....53
Автоматическое управление включением внешнего освещения....54
Регулятор яркости подсветки панели приборов....55
Задержка выключения фар....55
Световое оборудование дневного времени....56
Передние противотуманные фары....56
Задние противотуманные фонари....56
Коррекция наклона световых пучков фар....57
Виражные фары....58
Указатели поворота....58
Плафоны освещения ниши для ног....59
Плафоны внутреннего освещения....59

Окна и зеркала

Электрические стеклоподъемники....61
Наружные зеркала заднего вида....62
Внутреннее зеркало заднего вида....63
Опускные стекла....64
Заднее окно боковины кузова....64

Щиток приборов

Указатели....65
Сигнализаторы и индикаторы....66
Звуковые предупреждения и индикаторы....71

Информационные дисплеи

Общая информация....72
Часы....78
Маршрутный компьютер....78
Персональные настройки....78
Информационные сообщения....79

Органы управления микроклиматом

Принципы работы....85
Вентиляционные дефлекторы....85
Ручной режим управления микроклиматом....86
Советы по контролю внутреннего климата....87
Органы управления микроклиматом для пассажиров, сидящих сзади....89
Окна и зеркала с обогревом....90
Вспомогательный отопитель....91

Сиденья

Сидение в правильном положении....96
Подголовники....96
Сиденья с ручной регулировкой....97
Сиденья с электрической регулировкой....99
Задние сиденья....100
Сиденья с обогревом....102

Дополнительные электрические розетки

Дополнительные электрические розетки....104
Прикуриватель....106

Отделения для хранения предметов

Подставки для стаканов....107
Верхняя консоль....107
Пепельница....107
Держатель для бутылок....108
Багажник под сиденьем....108
Вещевой отсек передней двери....109

Transit (TTG) Vehicles Built From: 19-06-2014, EK3J-19A321-AXA (CG3612ruRUS) ruRUS, Edition date: 04/2014, First Printing

Содержание

Запуск и остановка двигателя

Общая информация....110
Выключатель зажигания....110
Блокировка рулевого колеса....111
Пуск дизельного двигателя....111
Фильтр твердых частиц....111
Выключение двигателя....113

Уникальные характеристики модификаций автомобилей

Авто-Старт-Стоп....114

Топливо и заправка

Меры предосторожности....117
Качество топлива....118
Полная выработка топлива....118
Каталитический нейтрализатор....120
Система избирательной каталитической нейтрализации....121
Заправка топливом....124
Расход топлива....126

Коробка передач

Механическая коробка передач....128

Полный привод

Использование привода на все колеса....129

Тормоза

Общая информация....130
Советы по управлению автомобилем с антиблокировочной системой тормозов....131
Стояночный тормоз....131
Система помощи при трогании на подъеме....132

Контроль тягового усилия

Принципы работы....135
Использование контроля тягового усилия....135

Система динамической стабилизации

Принципы работы....136
Использование системы динамической стабилизации....136

Системы помощи при парковке

Принципы работы....138
Система помощи при парковке....138
Камера заднего вида....141

Управление скоростью

Принципы работы....143
Использование системы круиз-контроля....143
Использование системы адаптивного круиз-контроля....144

Системы помощи водителю

Ограничитель скорости....151
Предупреждение водителя....152
Система удержания полосы движения....155
Экономичный режим ECO....157

Перевозка груза

Общая информация....159
Верхние багажники крыши и кронштейны для различных грузов....159
Приспособления для фиксации груза....160

Transit (TTG) Vehicles Built From: 19-06-2014, EK3J-19A321-AXA (CG3612ruRUS) ruRUS, Edition date: 04/2014, First Printing

Содержание

Буксировка

Буксировка прицепа.....161
Система стабилизации прицепа.....162
Точки крепления буксировочного оборудования.....162
Буксировка автомобиля с опорой на четыре колеса.....163

Советы по вождению

Обкатка.....165
Ухудшенные характеристики двигателя.....165
Экономичное вождение.....165
Меры предосторожности при движении в холодную погоду.....166
Преодоление водной преграды.....166
Напольные коврики.....167

Аварийные принадлежности

Аварийная световая сигнализация.....169
Аптечка.....169
Знак аварийной остановки.....169
Аварийный выход.....169
Выключение подачи топлива.....169
Запуск автомобиля от внешнего источника.....170

Плавкие предохранители

Расположение блоков плавких предохранителей.....173
Таблица характеристик плавких предохранителей.....174
Замена плавкого предохранителя.....185

Обслуживание

Общая информация.....186
Открывание и закрывание капота.....187
Общий вид моторного отсека - переднеприводной.....188
Общий вид моторного отсека - AWD/заднеприводной.....189
Щуп для проверки моторного масла.....190
Проверка моторного масла.....190
Проверка охлаждающей жидкости двигателя.....191
Проверка уровня тормозной жидкости и рабочей жидкости гидропривода сцепления.....192
Проверка рабочей жидкости усилителя рулевого управления.....193
Проверка омывающей жидкости.....193
Слив конденсата из топливного фильтра.....193
Замена аккумуляторной батареи 12 В 194
Проверка щеток стеклоочистителей.....196
Замена щеток стеклоочистителей.....196
Снятие фары.....198
Замена ламп.....198
Таблица технических характеристик ламп.....204
Технические характеристики - переднеприводной.....206
Технические характеристики - заднеприводной.....208
Технические характеристики - AWD.....210

Уход за автомобилем

Очистка автомобиля снаружи.....212
Очистка салона.....213
Устранение мелких повреждений лакокрасочного покрытия.....213
Очистка легкосплавных дисков.....214

Колеса и шины

Общая информация.....215

Transit (TTG) Vehicles Built From: 19-06-2014, EK3J-19A321-AXA (CG3612ruRUS) ruRUS, Edition date: 04/2014, First Printing

Комплект для ремонта шин.....215
Обслуживание шин.....220
Использование зимних шин.....220
Использование цепей противоскольжения.....220
Система контроля давления в шинах.....221
Замена колеса.....226
Технические характеристики.....233

Заправочные объемы и технические характеристики

Размеры автомобиля.....243
Размеры буксировочной балки.....249
Табличка с идентификационным номером автомобиля.....253
Идентификационный номер автомобиля.....254
Данные по потреблению топлива.....254

Аудиосистема

Общая информация.....255
Аудиоблок.....256
Аудиоблок - В комплектацию автомобиля входит: AM/FM/CD.....268
Аудиоблок - В комплектацию автомобиля входит: SYNC/AM/FM/CD.....274
Аудиоблок - В комплектацию автомобиля входит: SYNC/Навигационная система.....281
Цифровое радиовещание.....288
Гнездо аудиовхода.....290
USB-порт.....291
Устранение неполадок в работе аудиосистемы.....292

SYNC™

Общая информация.....293
Использование функции распознавания речи.....295
Использование SYNC™ на вашем телефоне.....298
Приложения и службы SYNC™.....313
Использование SYNC™ на медиаплеере вашего автомобиля.....321
SYNC™, поиск и устранение неисправностей.....329

Навигационная система

Навигационная система.....339

Приложения

Электромагнитная совместимость.....350
Лицензионное соглашение с конечным пользователем.....351

Transit (TTG) Vehicles Built From: 19-06-2014, EK3J-19A321-AXA (CG3612ruRUS) ruRUS, Edition date: 04/2014, First Printing

Transit (TTG) Vehicles Built From: 19-06-2014, EK3J-19A321-AXA (CG3612ruRUS) ruRUS, Edition date: 04/2014, First Printing

О ДАННОМ РУКОВОДСТВЕ

Благодарим вас за то, что вы остановили свой выбор на автомобиле Ford. Рекомендуем уделить время и лучше ознакомиться с возможностями вашего автомобиля с помощью данного руководства. Чем лучше вы знаете автомобиль, тем безопаснее и приятнее будет вождение.

ПРЕДУПРЕЖДЕНИЕ

Вождение с отвлеченным вниманием может привести к потере контроля над автомобилем, аварии и телесным повреждениям. Мы настоятельно рекомендуем соблюдать крайнюю осторожность при использовании любых устройств, которые могут отвлечь ваше внимание от дороги. Ваша первоочередная ответственность — безопасная эксплуатация вашего автомобиля. Мы рекомендуем воздержаться от использования любых портативных устройств во время вождения и призываем по возможности использовать системы с голосовым управлением. Обязательно ознакомьтесь с применимым местным законодательством, регулирующим использование электронных устройств во время вождения.

Примечание: *В данном руководстве описаны функции и дополнительные варианты для всего ряда доступных моделей, иногда даже до того, как они станут доступны повсеместно. В нем также могут упоминаться устройства, которые не установлены в вашем автомобиле.*

Примечание: *Некоторые рисунки в данном руководстве используются для различных моделей, так что изображение может отличаться от реального автомобиля. Однако значимая информация, показанная на иллюстрациях, неизменно верна.*

Примечание: *Строго соблюдайте все действующие правила и законы при пользовании автомобилем.*

Примечание: *В случае продажи автомобиля данное руководство необходимо передать новому владельцу. Оно является неотъемлемой принадлежностью автомобиля.*

В данном руководстве некоторые элементы конструкции могут иметь определение «левый» и «правый». Сторона определяется из положения сидя на сиденье «лицом вперед».

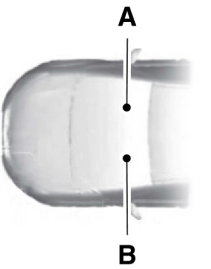

E154903

A С правой стороны
B С левой стороны

Защита окружающей среды

Вы должны участвовать в охране окружающей среды. Правильное использование автомобиля и удаление отходов, чистящих и смазочных материалов — важные шаги на пути к этой цели.

Transit (TTG) Vehicles Built From: 19-06-2014, EK3J-19A321-AXA (CG3612ruRUS) ruRUS, Edition date: 04/2014, First Printing

СЛОВАРЬ СИМВОЛОВ

Ниже приведены несколько символов, которые вы можете увидеть на вашем автомобиле.


Предупреждение об опасности


См. руководство по эксплуатации


Система воздушного кондиционирования



Антиблокировочная система тормозов


Не допускайте курения, искр и открытого пламени


Аккмулятор


Кислота для аккумуляторной батареи


Тормозная жидкость не на нефтяной основе


Система тормозов


Фильтр салона


Проверьте топливную крышку


Включение/выключение функции блокировки двери от открывания детьми


Нижний анкер детского сиденья


Анкер привязных ремней детского сиденья


Система круиз-контроля


Не открывайте в горячем состоянии


Воздушный фильтр двигателя


Охлаждающая жидкость двигателя


Температура охлаждающей жидкости двигателя


Моторное масло


Взрывоопасный газ


Предупреждение о работающем вентиляторе


Пристегните ремень безопасности


Передняя надувная подушка безопасности


Контрольная лампа передних противотуманных фар


Сброс топливного насоса


Плавкий предохранитель


Мигающее предупреждение об опасности

Transit (TTG) Vehicles Built From: 19-06-2014, EK3J-19A321-AXA (CG3612ruRUS) ruRUS, Edition date: 04/2014, First Printing


Обогреватель заднего стекла



Лобовое стекло с обогревом


Внутренняя ручка открывания багажного отделения


Домкрат


Хранить в месте, недоступном для детей


Управление освещением


Предупреждение о низком давлении воздуха в шинах


Поддерживайте правильный уровень жидкости


Изучите инструкции по эксплуатации


Предупредительная сигнализация


датчики системы помощи при парковке


Стояночный тормоз


Рабочая жидкость гидроусилителя рулевого управления


Окна с электроприводом стекол (передние/задние)


Блокировка окон с электроприводом стекол


Скоро потребуется сервисное обслуживание двигателя


Боковые подушки безопасности


Наденьте защитные очки


Система поддержания устойчивости


Стеклоомыватель и стеклоочиститель ветрового стекла

РЕГИСТРАЦИЯ ДАННЫХ

Большое количество электронных компонентов автомобиля содержат модули памяти данных, в которых временно или постоянно хранятся технические данные о состоянии автомобиля, событиях и ошибках.

Как правило, эта техническая информация документирует следующие состояния деталей, модулей, систем или окружающей среды.

- Условия эксплуатации компонентов системы (например, уровни заправки).
- Сообщения о состоянии автомобиля и его отдельных компонентов (например, число оборотов/угловая скорость колес, замедление, поперечное ускорение).
- Неисправности и дефекты важных компонентов системы (например, системы освещения и тормозной системы).

Transit (TTG) Vehicles Built From: 19-06-2014, EK3J-19A321-AXA (CG3612ruRUS) ruRUS, Edition date: 04/2014, First Printing

- Реакции автомобиля в определенных ситуациях движения (например, срабатывание надувной подушки безопасности, активация системы курсовой устойчивости).
- Условия окружающей среды (например, температура).

Эти данные являются сугубо техническими и предназначены для выявления и устранения ошибок, а также оптимизации функций автомобиля. При помощи этих данных невозможно создание профилей движения, определяющих маршрут поездки.

При проведении техобслуживания (например, ремонтных работ, процедур технического обслуживания, гарантийных ремонтов, работ по обеспечению качества) сотрудники сети центров техобслуживания (включая производителей) имеют возможность считывания такой технической информации модулей хранения данных о событиях и ошибках при помощи специальных диагностических устройств. При необходимости, вы получите дополнительную информацию. После устранения ошибки эти данные удаляются из модуля хранения ошибок или происходит постоянная перезапись данных.

При использовании автомобиля могут возникать ситуации, в которых эти технические данные, относящиеся к другому типу информации (отчет об аварии, повреждения автомобиля, свидетельские показания и т. д.), могут быть связаны с конкретным человеком, возможно, с привлечением экспертов.

Дополнительные функции, указанные в договоре с клиентом (например, местонахождение автомобиля в экстренных случаях), позволяют передавать конкретные данные по автомобилю с этого же автомобиля.

РЕКОМЕНДАЦИЯ О ЗАМЕНЕ ДЕТАЛЕЙ

Ваш автомобиль изготовлен в соответствии с самыми высокими стандартами с использованием деталей высокого качества. При прохождении планового технического обслуживания или ремонта мы рекомендуем требовать использование только оригинальных запасных частей Ford и Motorcraft. Оригинальные запасные части Ford и Motorcraft легко распознать по изображению торговых марок Ford, FoMoCo или Motorcraft как на самих запасных частях, так и на их упаковке.

Плановое техническое обслуживание и ремонты механической части

Одним из самых оптимальных вариантов поддержания вашего автомобиля в исправном состоянии — техническое обслуживание в соответствии с нашими рекомендациями с использованием запасных частей, соответствующих техническим требованиям, указанным в руководстве по эксплуатации. Оригинальные запасные части Ford и Motorcraft соответствуют или превосходят эти технические требования.

Transit (TTG) Vehicles Built From: 19-06-2014, EK3J-19A321-AXA (CG3612ruRUS) ruRUS, Edition date: 04/2014, First Printing

Послеаварийные ремонты

Мы надеемся, вам удастся избежать аварий, однако они все же случаются. Оригинальные запасные части Ford для послеаварийных ремонтов соответствуют самым строгим требованиям по размерам, лакокрасочному покрытию, прочности, коррозионной стойкости и сопротивлению вдавливанию. При создании наших автомобилей мы закладываем такой уровень качества этих деталей, который обеспечивает предусмотренный уровень защиты автомобиля как единой системы. Оптимальный способ обеспечения такого уровня защиты — использование оригинальных запасных частей Ford для послеаварийных ремонтов.

Гарантия на запасные части

Гарантия Ford распространяется только на оригинальные запасные части Ford и Motorcraft. Гарантия Ford может не распространяться на повреждения вашего автомобиля вследствие неисправности неоригинальной запасной части. Дополнительная информация приведена в условиях гарантии Ford.

ОБОРУДОВАНИЕ МОБИЛЬНОЙ СВЯЗИ

Использование устройств мобильной связи становится все более важным при ведении бизнеса и личных дел. Однако при использовании такого оборудования не следует идти на компромисс в отношении обеспечения собственной безопасности или безопасности других. При правильном использовании мобильная связь может повысить личную безопасность и защиту, особенно в чрезвычайных ситуациях. Безопасность должна быть первостепенной при использовании оборудования мобильной связи, чтобы не свести к нулю данные выгоды. Оборудование мобильной связи включает в себя, помимо прочего, мобильные телефоны, пейджеры, портативные устройства для работы с электронной почтой, устройства для отправки текстовых сообщений и портативные приемопередающие радиоустановки.

ПРЕДУПРЕЖДЕНИЕ

Вождение с отвлеченным вниманием может привести к потере контроля над автомобилем, аварии и телесным повреждениям. Мы настоятельно рекомендуем соблюдать крайнюю осторожность при использовании любых устройств, которые могут отвлечь ваше внимание от дороги. Ваша первоочередная ответственность — безопасная эксплуатация вашего автомобиля. Мы рекомендуем воздержаться от использования любых портативных устройств во время вождения и призываем по возможности использовать системы с голосовым управлением. Обязательно ознакомьтесь с применимым местным законодательством, регулирующим использование электронных устройств во время вождения.

Transit (TTG) Vehicles Built From: 19-06-2014, EK3J-19A321-AXA (CG3612ruRUS) ruRUS, Edition date: 04/2014, First Printing

ОБЗОР ПЕРЕДНЕЙ НАРУЖНОЙ ЧАСТИ АВТОМОБИЛЯ

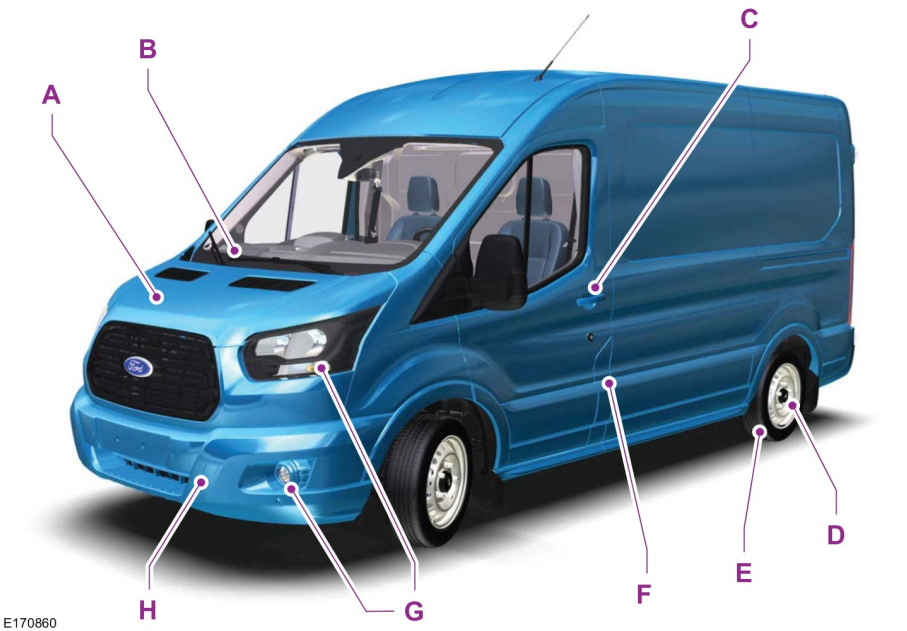

A См. **Обслуживание** (стр. 186).

B См. **Замена щеток стеклоочистителей** (стр. 196).

C См. **Блокировка и разблокировка замков** (стр. 34).

D См. **Колеса и шины** (стр. 215).

E См. **Технические характеристики** (стр. 233).

F См. **Заправка топливом** (стр. 124). См. **Система избирательной каталитической нейтрализации** (стр. 121).

G См. **Замена ламп** (стр. 198).

H См. **Точки крепления буксировочного оборудования** (стр. 162).

Transit (TTG) Vehicles Built From: 19-06-2014, EK3J-19A321-AXA (CG3612ruRUS) ruRUS, Edition date: 04/2014, First Printing

ОБЗОР САЛОНА АВТОМОБИЛЯ

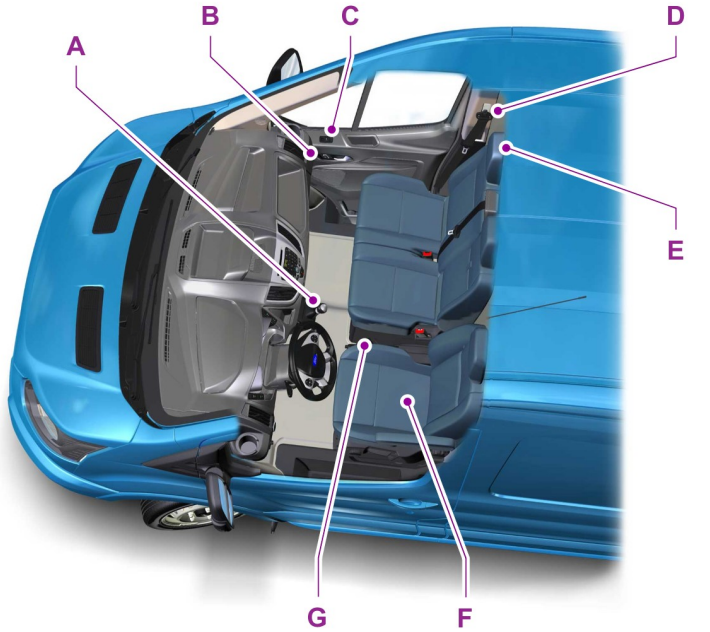

E170861

A См. **Механическая коробка передач** (стр. 128).

B См. **Блокировка и разблокировка замков** (стр. 34).

C См. **Электрические стеклоподъемники** (стр. 61).

D См. **Пристегивание ремней безопасности** (стр. 26).

E См. **Подголовники** (стр. 96).

F См. **Сиденья с ручной регулировкой** (стр. 97).

G См. **Стояночный тормоз** (стр. 131). См. **Система помощи при трогании на подъеме** (стр. 132).

Transit (TTG) Vehicles Built From: 19-06-2014, EK3J-19A321-AXA (CG3612ruRUS) ruRUS, Edition date: 04/2014, First Printing

ОБЗОР ПАНЕЛИ ПРИБОРОВ - С ЛЕВОСТОРОННИМ УПРАВЛЕНИЕМ

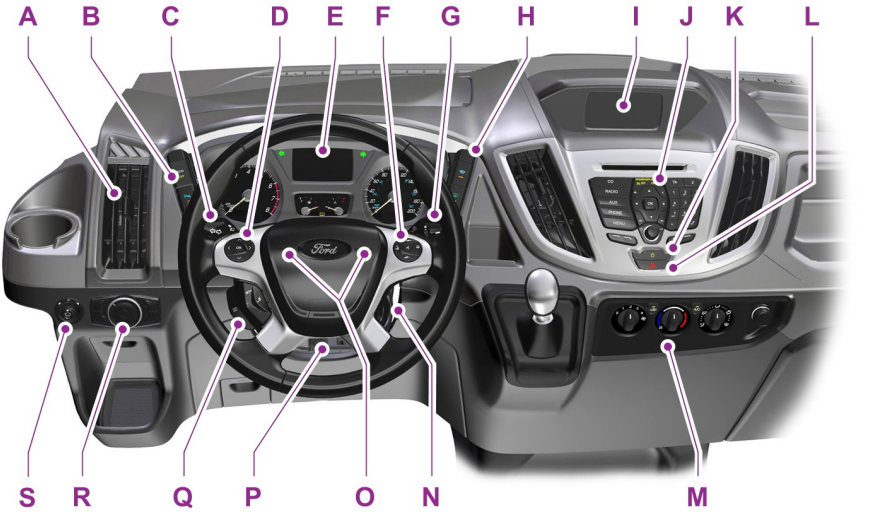

E170862

A См. **Вентиляционные дефлекторы** (стр. 85).

B См. **Авто-Старт-Стоп** (стр. 114). См. **Система помощи при парковке** (стр. 138).

C См. **Указатели поворота** (стр. 58). См. **Органы управления осветительным оборудованием** (стр. 53).

D См. **Информационные дисплеи** (стр. 72).

E См. **Щиток приборов** (стр. 65).

F См. **Управление аудиосистемой** (стр. 46). См. **Общая информация** (стр. 72).

G См. **Стеклоочистители и стеклоомыватели** (стр. 49).

H См. **Окна и зеркала с обогревом** (стр. 90).

I Информационно-развлекательный дисплей

J См. **Аудиосистема** (стр. 255).

Transit (TTG) Vehicles Built From: 19-06-2014, EK3J-19A321-AXA (CG3612ruRUS) ruRUS, Edition date: 04/2014, First Printing

K См. **Блокировка и разблокировка замков** (стр. 34).
L См. **Аварийная световая сигнализация** (стр. 169).
M См. **Органы управления микроклиматом** (стр. 85).
N См. **Выключатель зажигания** (стр. 110).
O Звуковой сигнал
P См. **Регулировка положения рулевого колеса** (стр. 46).
Q См. **Управление скоростью** (стр. 143).
R См. **Осветительное оборудование** (стр. 53).
S См. **Наружные зеркала заднего вида** (стр. 62).

ОБЗОР ПАНЕЛИ ПРИБОРОВ - С ПРАВОСТОРОННИМ УПРАВЛЕНИЕМ

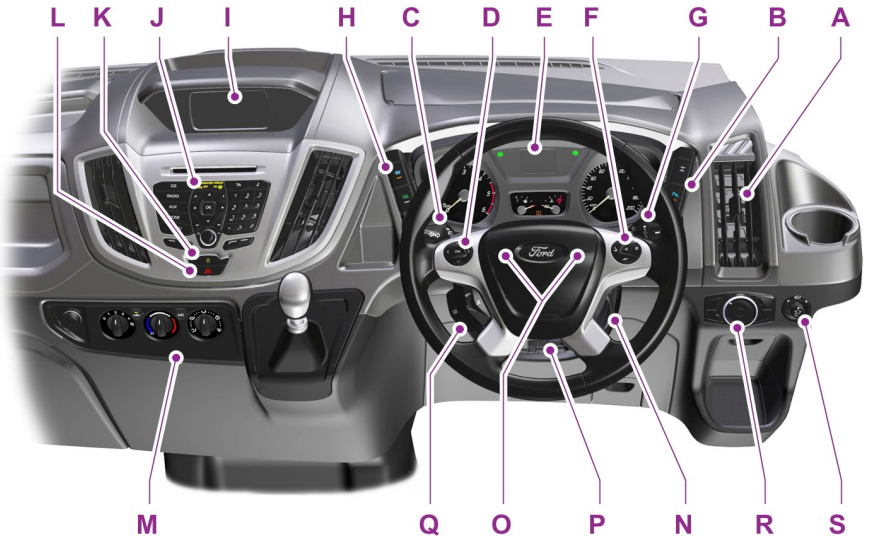

E170863

Transit (TTG) Vehicles Built From: 19-06-2014, EK3J-19A321-AXA (CG3612ruRUS) ruRUS, Edition date: 04/2014, First Printing

A См. **Вентиляционные дефлекторы** (стр. 85).

B См. **Авто-Старт-Стоп** (стр. 114). См. **Система помощи при парковке** (стр. 138).

C См. **Указатели поворота** (стр. 58). См. **Органы управления осветительным оборудованием** (стр. 53).

D См. **Информационные дисплеи** (стр. 72).

E См. **Щиток приборов** (стр. 65).

F См. **Управление аудиосистемой** (стр. 46). См. **Общая информация** (стр. 72).

G См. **Стеклоочистители и стеклоомыватели** (стр. 49).

H См. **Окна и зеркала с обогревом** (стр. 90).

I Информационно-развлекательный дисплей

J См. **Аудиосистема** (стр. 255).

K См. **Блокировка и разблокировка замков** (стр. 34).

L См. **Аварийная световая сигнализация** (стр. 169).

M См. **Органы управления микроклиматом** (стр. 85).

N См. **Выключатель зажигания** (стр. 110).

O Звуковой сигнал

P См. **Регулировка положения рулевого колеса** (стр. 46).

Q См. **Управление скоростью** (стр. 143).

R См. **Осветительное оборудование** (стр. 53).

S См. **Наружные зеркала заднего вида** (стр. 62).

Transit (TTG) Vehicles Built From: 19-06-2014, EK3J-19A321-AXA (CG3612ruRUS) ruRUS, Edition date: 04/2014, First Printing

УСТАНОВКА ДЕТСКОГО СИДЕНЬЯ



E161855



E133140



E68916

ПРЕДУПРЕЖДЕНИЯ

Чрезвычайно опасно! Не используйте детское сиденье, в котором ребенок сидит лицом против хода движения, на сиденье, надувная подушка безопасности которого не отключена! Ребенок может получить серьезные травмы или погибнуть.

ПРЕДУПРЕЖДЕНИЯ

Ваш автомобиль оснащен выключателем отключения надувной подушки безопасности пассажира. См. **Подушка безопасности пассажира** (стр. 30). При использовании на сиденье пассажира детского сиденья, установленного спинкой вперед, необходимо отключить надувную подушку безопасности. Обязательно включайте надувную подушку безопасности после снятия детского сиденья, устанавливаемого спинкой вперед.

Для безопасной перевозки на заднем сиденье детей ростом ниже 150 cm используйте детские сиденья одобренного типа.

Ознакомьтесь с инструкциями производителя и соблюдайте их при установке детского сиденья.

Не вносите никаких изменений в детские сиденья.

Не держите ребенка на коленях во время движения автомобиля.

Не оставляйте детей в автомобиле без присмотра.

Если автомобиль попал в аварию, проверьте детские сиденья у авторизованного дилера.

Только сиденья, сертифицированные в соответствии со стандартом ECE-R44,03 (или более подними стандартами), были проверены и одобрены для использования в этом автомобиле. Разнообразные сиденья представлены на выбор у авторизованных дилеров.

Transit (TTG) Vehicles Built From: 19-06-2014, EK3J-19A321-AXA (CG3612ruRUS) ruRUS, Edition date: 04/2014, First Printing

Примечание: *Требования по использованию детских сидений могут быть различными в зависимости от страны.*

Детские сиденья для разных весовых категорий

Используйте правильно подобранное детское сиденье в соответствии с данными указаниями:

Детское сиденье, обращенное спинкой вперед



E68918

Безопасная перевозка детей весом менее 13 kg должна осуществляться в детском сиденье для младенцев, обращенном спинкой вперед (группа 0+) и устанавливаемом на заднем сиденье.

Детское сиденье



E68920

Безопасная перевозка детей весом между 13 kg и 18 kg должна осуществляться в детском сиденье (Группа 1) на заднем сиденье автомобиля.

Детские автокресла-подушки

ПРЕДУПРЕЖДЕНИЯ

Не устанавливайте детское кресло-подушку только с поясным ремнем или ремнем безопасности.

Не устанавливайте детское кресло-подушку с провисающим или перекрученным ремнем безопасности.

Не располагайте ремень безопасности под рукой ребенка или за его спиной.

Нельзя использовать книги, подушки или полотенца для того, чтобы посадить ребенка повыше.

Убедитесь, что ребенок сидит прямо.

Transit (TTG) Vehicles Built From: 19-06-2014, EK3J-19A321-AXA (CG3612ruRUS) ruRUS, Edition date: 04/2014, First Printing

ПРЕДУПРЕЖДЕНИЯ

Если детское сиденье установлено на заднем сиденье, оно должно быть плотно закреплено на сиденье автомобиля. Оно не должно касаться подголовника. Если необходимо, снимите подголовник. См. **Подголовники** (стр. 96).

Вы можете вновь установить подголовник после снятия детского кресла. См. **Подголовники** (стр. 96).

Безопасная перевозка детей с весом более 15 kg, но ростом ниже 150 cm должна осуществляться на дополнительных сиденьях или подушках.

Детское кресло-подушка (группа 2)



E70710

Рекомендуется использовать дополнительное кресло со спинкой вместо дополнительной подушки. Поднятое положение сиденья позволит расположить плечевую лямку ремня безопасности по центру плеча ребенка, а поясной ремень — плотно вокруг бедер.

Детская подушка (группа 3)



E68924

Скобы крепления ISOFIX

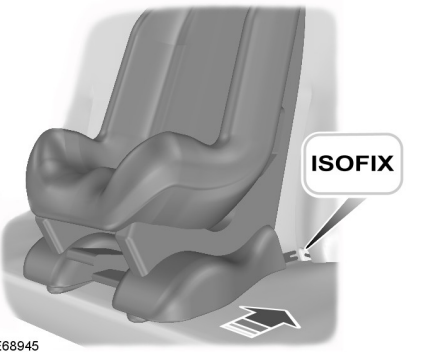

E68945

ПРЕДУПРЕЖДЕНИЕ

Систему ISOFIX следует использовать вместе с устройством для предотвращения вращения. Мы рекомендуем использовать верхний шнур или опорную стойку.

Transit (TTG) Vehicles Built From: 19-06-2014, EK3J-19A321-AXA (CG3612ruRUS) ruRUS, Edition date: 04/2014, First Printing

Автомобиль оснащен скобами крепления ISOFIX, которые подходят для всемирно одобренных детских сидений ISOFIX.

В системе ISOFIX предусмотрены два жестких рычага крепления на детском сиденье, которые крепятся к соответствующим скобам крепления на сиденьях второго ряда в месте соединения подушек и спинок. Скобы крепления строп предусмотрены на нижней или задней стороне сидений второго ряда и предназначены для детских сидений с верхней стропой крепления.

Примечание: *При покупке сиденья ISOFIX обязательно ознакомьтесь с надлежащей весовой категорией и классом размеров ISOFIX для предполагаемого расположения сиденья. См.* ***Установка детского сиденья*** *(стр. 21).*

Установка детского сиденья с верхними стропами крепления

ПРЕДУПРЕЖДЕНИЕ

Верхняя лямка должна крепиться только к предусмотренной точке крепления привязной лямки.

Следуйте инструкциям производителя по установке для детских сидений с верхним ремнем крепления.

Тип 1

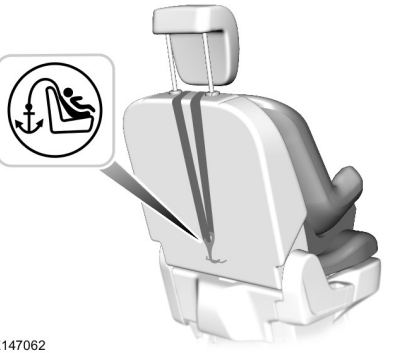

E147062

Тип 2



E153270

Крепление детского сиденья с поддержкой для ног

ПРЕДУПРЕЖДЕНИЯ

Убедитесь, что поддержка для ног достает до пола автомобиля.

Transit (TTG) Vehicles Built From: 19-06-2014, EK3J-19A321-AXA (CG3612ruRUS) ruRUS, Edition date: 04/2014, First Printing

ПРЕДУПРЕЖДЕНИЯ

Убедитесь, что производитель детского сиденья указал ваш автомобиль среди тех, в которых можно использовать данный тип детских кресел.

Следуйте инструкциям производителя по установке для детских сидений с поддержкой для ног.



E162148

УСТАНОВКА ДЕТСКОГО СИДЕНЬЯ

ПРЕДУПРЕЖДЕНИЯ

Получите консультацию у авторизованного дилера по вопросу последних уточнений относительно рекомендуемых детских сидений.

ПРЕДУПРЕЖДЕНИЯ

Чрезвычайно опасно! Не пользуйтесь детским сиденьем, установленным спинкой вперед, если напротив сиденья установлена надувная подушка безопасности!

При использовании детского сиденья с поддержкой для ног убедитесь в надежности крепления поддержки для ног на полу.

Вы можете вновь установить подголовник после снятия детского кресла. См. **Подголовники** (стр. 96).

При использовании детского сиденья с ремнем безопасности проследите, чтобы ремень не провисал и не перекручивался.

Убедитесь в том, что детское сиденье надежно закреплено на сиденье автомобиля. При необходимости установите спинку сиденья в вертикальное положение. Несоблюдение данного предупреждения может привести к серьезной травме или смертельному исходу.

Примечание: *Устанавливая детское сиденье на переднем сиденье, всегда отодвигайте переднее пассажирское сиденье назад до упора. Если поясную часть ремня безопасности не удается затянуть без слабины, установите спинку сиденья в полностью вертикальное положение и увеличьте высоту сиденья. См.* ***Сиденья*** *(стр. 96).*

Transit (TTG) Vehicles Built From: 19-06-2014, EK3J-19A321-AXA (CG3612ruRUS) ruRUS, Edition date: 04/2014, First Printing

Размещение на сиденьях	Весовые категории (вес и возраст ребенка)				
	0	0+	1	2	3
	До kg 10	До kg 13	Диапазон kg 9–18	Диапазон kg 15–25	Диапазон kg 22–36
Сиденье переднего пассажира с надувной подушкой безопасности в режиме **АКТИВИРОВАНА**	X	X	UF[1]	UF[1]	UF[1]
Сиденье переднего пассажира с надувной подушкой безопасности в режиме **ОТКЛЮЧЕНА**	U[1]	U[1]	U[1]	U[1]	U[1]
Задние сиденья — второй ряд, центральная секция — микроавтобус	U	U	U	U	U
Задние сиденья — второй ряд, боковые секции и 3–6-й ряд — микроавтобус	L	L	L	L	L
Задние сиденья — второй ряд — кабина с двумя рядами сидений — фургон	L	L	L	L	L
Задние сиденья — второй ряд — шасси и кабина с двумя рядами сидений	L	L	L	L	L

Transit (TTG) Vehicles Built From: 19-06-2014, EK3J-19A321-AXA (CG3612ruRUS) ruRUS, Edition date: 04/2014, First Printing

Размещение на сиденьях	Весовые категории (вес и возраст ребенка)				
	0	0+	1	2	3
	До kg 10	До kg 13	Диапазон kg 9–18	Диапазон kg 15–25	Диапазон kg 22–36
Задние сиденья — второй ряд — комби	L	L	L	L	L
Задние сиденья — третий ряд — комби	L	L	L	L	L

L Применимо только для следующих детских сидений:

- Группы 0 и 0+: Britax Baby-safe plus (E1-04301146).
- Группа 1: Maxi-Cosi priori XP (E1-04301153).
- Группы 2 и 3: Britax kid (E1-04301148).

U Подходит для универсальной категории сидений безопасности детей данной весовой категории.

U[1] Подходит для универсальных детских сидений для детей данной весовой категории. Однако мы рекомендуем использовать одобренное детское сиденье и крепить его на заднем сиденье.

UF[1] Подходит для универсальной категории систем устройств безопасности для детей, направленных вперед. Однако мы рекомендуем использовать одобренное детское сиденье и крепить его на заднем сиденье.

X Не подходит для детей данной весовой категории.

Transit (TTG) Vehicles Built From: 19-06-2014, EK3J-19A321-AXA (CG3612ruRUS) ruRUS, Edition date: 04/2014, First Printing

Детские кресла ISOFIX

Размещение на сиденьях		Весовые категории (вес и возраст ребенка)		
		0	0+	1
		До kg 10	До kg 13	Диапазон kg 9–18
		Детская кроватка		Детское кресло
Заднее сиденье ISOFIX — второй ряд — микроавтобус	Типоразмер	IU	IU	IU
	Размерный класс	E	D, E	A, B, B1, D
Задние сиденья ISOFIX — второй ряд — кабина с двумя рядами сидений — фургон	Типоразмер	IU	IU	IU
	Размерный класс	E	C, D, E	A, B, B1, C, D
Задние сиденья ISOFIX — второй ряд — шасси и кабина с двумя рядами сидений	Типоразмер	X	X	IU
	Размерный класс			A, B, B1
Задние сиденья ISOFIX — второй ряд — комби	Типоразмер	IU	IU	IU
	Размерный класс	E	D, E	A, B, B1, D

IU Подходит для универсальной категории детских сидений с креплением ISOFIX, одобренных для использования в данной весовой категории.

Примечание: *При покупке детского сиденья с креплением ISOFIX вы должны знать требуемую весовую категорию и класс размера крепления ISOFIX для предполагаемых мест установки сиденья.*

Transit (TTG) Vehicles Built From: 19-06-2014, EK3J-19A321-AXA (CG3612ruRUS) ruRUS, Edition date: 04/2014, First Printing

ЗАМКИ С ФУНКЦИЕЙ БЛОКИРОВКИ ОТ ОТКРЫВАНИЯ ДЕТЬМИ

ПРЕДУПРЕЖДЕНИЕ

Если включена блокировка дверей от открывания детьми, открыть задние двери изнутри невозможно.



E176719

Замок системы блокировки дверей от открывания детьми расположен на задней кромке всех задних дверей. Следует установить замок системы блокировки дверей от открывания детьми отдельно для каждой двери.

Левая сторона

Замок блокировки дверей от открывания детьми закрывается поворотом против часовой стрелки и открывается поворотом по часовой стрелке.

Правая сторона

Замок блокировки дверей от открывания детьми закрывается поворотом по часовой стрелке и открывается поворотом против часовой стрелки.

Transit (TTG) Vehicles Built From: 19-06-2014, EK3J-19A321-AXA (CG3612ruRUS) ruRUS, Edition date: 04/2014, First Printing

ПРИСТЕГИВАНИЕ РЕМНЕЙ БЕЗОПАСНОСТИ

ПРЕДУПРЕЖДЕНИЯ

Вставляйте язычок в замок до характерного щелчка. Вы пристегнули ремень безопасности неправильно, если не услышали щелчка.

Убедитесь, что ремень безопасности полностью убран и не остался снаружи автомобиля после закрытия двери.



E68584



E68585



E68586

Плавно вытяните ремень из гнезда. Если вы резко потянете за ленту ремня, или автомобиль стоит на наклонной плоскости, ремень может заклинить.

Для отсоединения ремня нажмите красную кнопку на его замке. Удерживая за язычок, дайте ремню плавно и полностью втянуться.

Особенности использования ремня безопасности для беременных женщин

ПРЕДУПРЕЖДЕНИЕ

Расположите ремень так, чтобы обеспечить свою безопасность и безопасность своего ребенка. Нельзя пользоваться только плечевым или только поясным ремнем.

Transit (TTG) Vehicles Built From: 19-06-2014, EK3J-19A321-AXA (CG3612ruRUS) ruRUS, Edition date: 04/2014, First Printing

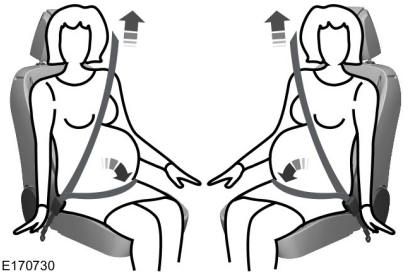
E170730

Беременным женщинам следует всегда держать ремень безопасности застегнутым. Поясную часть комбинированной системы поясных и наплечных ремней безопасности необходимо располагать поперек бедер и внизу живота, натянув максимально туго, но так, чтобы это не причиняло неудобств. Наплечный ремень должен проходить через середину плеча и центр груди.

РЕГУЛИРОВКА ВЫСОТЫ КРЕПЛЕНИЯ РЕМНЯ БЕЗОПАСНОСТИ

ПРЕДУПРЕЖДЕНИЕ

Установите регулятор высоты ремня безопасности так, чтобы ремень проходил посредине вашего плеча. Неправильная регулировка ремня безопасности может снизить эффективность ремня безопасности и увеличивает риск получения травм при аварии.

Передний ремень безопасности

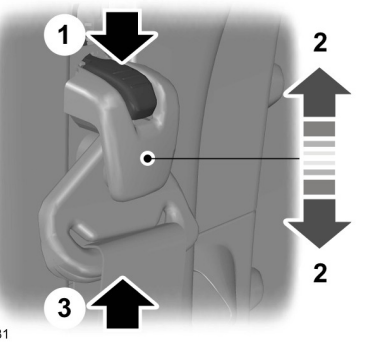

E143981

1. Поддерживайте петлю ремня безопасности, когда нажимаете на кнопку регулятора.
2. Отведите регулятор в требуемое положение, а затем отпустите кнопку.
3. Потяните вниз петлю ремня безопасности, чтобы убедиться в ее надежной фиксации.

Задний ремень безопасности

ПРЕДУПРЕЖДЕНИЕ

Сидящий должен убедиться в том, что ползунок ремня безопасности находится над линией.

Transit (TTG) Vehicles Built From: 19-06-2014, EK3J-19A321-AXA (CG3612ruRUS) ruRUS, Edition date: 04/2014, First Printing

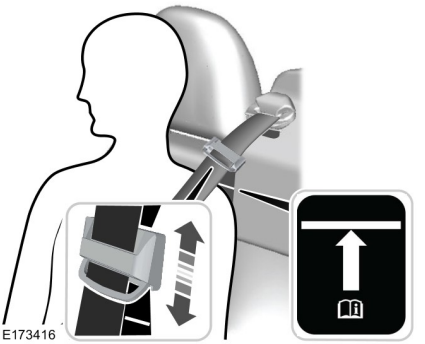
E173416

Отрегулируйте нижний край ползунка ремня безопасности так, чтобы он находился над белой линией.

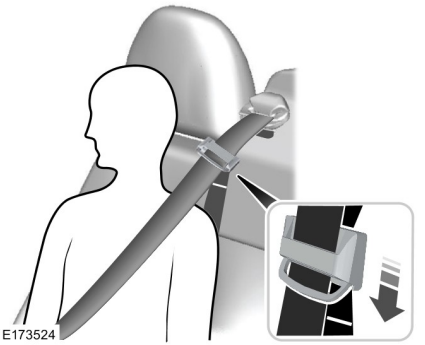
E173524

Если вы сидите прямо и ваше плечо находится ниже белой линии, можно перевести ползунок ниже линии так, чтобы ремень находился посередине плеча.

СИСТЕМА НАПОМИНАНИЯ О НЕПРИСТЕГНУТОМ РЕМНЕ БЕЗОПАСНОСТИ

ПРЕДУПРЕЖДЕНИЕ

Данная система обеспечивает безопасность только при правильно пристегнутом ремне безопасности.

Предупреждающая лампа загорается и звуковой сигнал раздается при следующих условиях:

- Не пристегнут ремень безопасности водителя.
- автомобиль превышает относительно низкую скорость движения.

Предупреждение включается также в том случае, когда в движущемся автомобиле не пристегнут водительский ремень безопасности.

Если ремень безопасности остается непристегнутым, звуковое и визуальное предупреждения автоматически отключатся примерно через пять минут.

Выключение устройства напоминания о необходимости пристегнуть ремень безопасности

Обратитесь к авторизованному дилеру.

Transit (TTG) Vehicles Built From: 19-06-2014, EK3J-19A321-AXA (CG3612ruRUS) ruRUS, Edition date: 04/2014, First Printing

ПРИНЦИПЫ РАБОТЫ

ПРЕДУПРЕЖДЕНИЯ

Очень опасно! Если напротив сиденья установлена фронтальная подушка безопасности, не используйте на этом сиденье детские удерживающие устройства, в которых ребенок сидит лицом против хода движения!

Не вносите никакие изменения в конструкцию передка автомобиля. Это может ухудшить эффективность срабатывания подушек безопасности.

Пристегивайтесь ремнем безопасности и поддерживайте безопасное расстояние между вами и рулевым колесом. Только правильно пристегнутый ремень безопасности может удержать ваше туловище в том положении, в котором достигается оптимальный эффект срабатывания подушки безопасности. См. **Сидение в правильном положении** (стр. 96).

Ремонт рулевого колеса, рулевой колонки, сидений, подушек и ремней безопасности должен проводиться только у авторизованного дилера.

Не закрывайте область перед подушкой безопасности какими-либо предметами. Не прикрепляйте никаких предметов к накладке подушки безопасности.

Не прокалывайте сиденья острыми предметами. Это может привести к повреждению и ухудшить эффективность срабатывания подушек безопасности.

ПРЕДУПРЕЖДЕНИЯ

Используйте чехлы, предназначенные для сидений, оборудованных боковыми надувными подушками безопасности. Надевать их следует у авторизованного дилера.

Примечание: *При раскрытии подушки безопасности вы услышите громкий хлопок и увидите облако безвредного порошка. Это нормальное явление, на которое можно не обращать внимания.*

Примечание: *Действие передней пассажирской подушки безопасности распространяется на оба посадочных места сдвоенного сиденья.*

Примечание: *Протирайте крышки модулей подушки безопасности только влажной тряпкой.*

ПОДУШКА БЕЗОПАСНОСТИ ВОДИТЕЛЯ

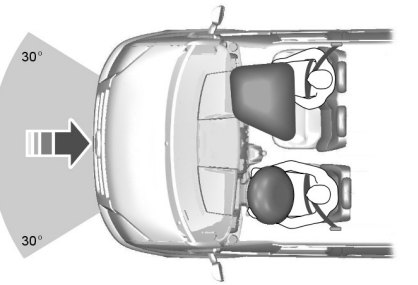

E68581

Подушка безопасности срабатывает при сильном лобовом ударе или столкновении, произошедшим под углом до 30 градусов слева или справа. Она надувается за несколько тысячных долей секунды и сдувается при

Transit (TTG) Vehicles Built From: 19-06-2014, EK3J-19A321-AXA (CG3612ruRUS) ruRUS, Edition date: 04/2014, First Printing

контакте с пассажирами или водителем, амортизируя, таким образом, движение тела вперед. При слабых фронтальных, задних и боковых столкновениях, или переворотах подушка безопасности может не сработать.

ПОДУШКА БЕЗОПАСНОСТИ ПАССАЖИРА

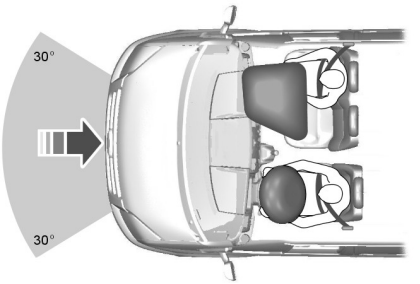

E68581

Подушка безопасности срабатывает при сильном лобовом ударе или столкновении, произошедшим под углом до 30 градусов слева или справа. Она надувается за несколько тысячных долей секунды и сдувается при контакте с пассажирами или водителем, амортизируя, таким образом, движение тела вперед. При слабых фронтальных, задних и боковых столкновениях, или переворотах подушка безопасности может не сработать.

Выключение надувной подушки безопасности пассажира

ПРЕДУПРЕЖДЕНИЕ

При использовании на месте пассажира детского сиденья, установленного спинкой вперед, необходимо отключить надувную подушку безопасности.



E71313

Клавишный выключатель с сигнализатором отключения надувной подушки безопасности расположены на панели приборов.



E144003

Transit (TTG) Vehicles Built From: 19-06-2014, EK3J-19A321-AXA (CG3612ruRUS) ruRUS, Edition date: 04/2014, First Printing

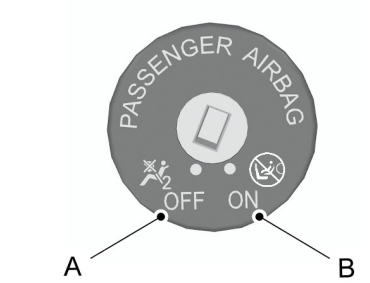

E144007

A Выключение

B Включение

Поверните переключатель в положение A.

При включении зажигания убедитесь, что предупреждающая лампа отключения подушки безопасности загорелась.

Включение надувной подушки безопасности пассажира

ПРЕДУПРЕЖДЕНИЕ

Надувную подушку безопасности необходимо включить, когда на месте пассажира не используется детское сиденье.

Поверните переключатель в положение B.

БОКОВЫЕ ПОДУШКИ БЕЗОПАСНОСТИ

ПРЕДУПРЕЖДЕНИЕ

Используйте чехлы, предназначенные для сидений, оборудованных боковыми подушками безопасности. Надевать их следует у авторизованного дилера.



E72658

Подушки безопасности установлены в спинках передних сидений. Об этом свидетельствует табличка на торце спинки сиденья.

Подушка безопасности срабатывает при серьезных боковых столкновениях. Подушка безопасности не сработает при незначительных боковых, фронтальных и задних столкновениях или при переворотах.

Transit (TTG) Vehicles Built From: 19-06-2014, EK3J-19A321-AXA (CG3612ruRUS) ruRUS, Edition date: 04/2014, First Printing

БОКОВЫЕ ПОДУШКИ БЕЗОПАСНОСТИ

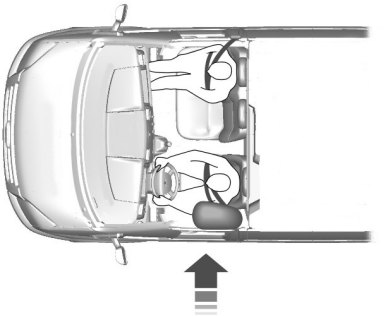

E68905

Боковые занавесы системы надувных подушек безопасности расположены над всеми боковыми окнами сидений водителя и пассажира. Об этом свидетельствуют выпрессованные таблички на обшивке над боковыми окнами.

Подушки безопасности срабатывают при серьезных боковых столкновениях. Они также срабатывают при значительных фронтальных столкновениях под углом. Боковые занавесы системы надувных подушек безопасности не срабатывают при незначительных боковых, фронтальных и задних столкновениях или при переворотах.

Transit (TTG) Vehicles Built From: 19-06-2014, EK3J-19A321-AXA (CG3612ruRUS) ruRUS, Edition date: 04/2014, First Printing

ОБЩАЯ ИНФОРМАЦИЯ О РАДИОЧАСТОТАХ

Примечание: *Внесение изменений или модификаций без разрешения соответствующих регулирующих органов может привести к лишению пользователя права на эксплуатацию данного оборудования.*

Стандартная дальность действия передатчика составляет примерно 10 m.

Уменьшение дальности работы может быть вызвано:

- погодными условиями
- находящимися поблизости радиомачтами
- зданиями и сооружениями вокруг автомобиля
- другими машинами, стоящими рядом с вашим автомобилем.

Радиочастота, используемая для дистанционной разблокировки и блокировки замков, может также использоваться для работы других маломощных радиоустройств (например, любительских радиоприемников и передатчиков, медицинского оборудования, беспроводных наушников, пультов дистанционного управления, систем сигнализации и других приборов). Если частота недоступна из-за помех, вы не сможете воспользоваться пультом дистанционного управления блокировкой замков. Для открывания и запирания дверей понадобится ключ.

Примечание: *Убедитесь, что автомобиль заперт, прежде чем оставить его без присмотра.*

Примечание: *В пределах рабочей дальности пульт дистанционного управления будет работать и при случайном нажатии кнопки.*

ДИСТАНЦИОННОЕ УПРАВЛЕНИЕ

На своем автомобиле вы можете запрограммировать не более восьми пультов дистанционного управления. Обратитесь к авторизованному дилеру.

ЗАМЕНА УТЕРЯННОГО КЛЮЧА ИЛИ ПУЛЬТА ДИСТАНЦИОННОГО УПРАВЛЕНИЯ

Дополнительные ключи или пульты дистанционного управления можно купить у официального дилера. Ваш дилер может запрограммировать пульт дистанционного управления для вашего автомобиля. См. **Дистанционное управление** (стр. 33).

Для перепрограммирования пассивной противоугонной системы обратитесь к авторизованному дилеру.

Transit (TTG) Vehicles Built From: 19-06-2014, EK3J-19A321-AXA (CG3612ruRUS) ruRUS, Edition date: 04/2014, First Printing

БЛОКИРОВКА И РАЗБЛОКИРОВКА ЗАМКОВ

Примечание: *Проверьте, заперт ли автомобиль, прежде чем оставлять его без присмотра.*

Примечание: *Не оставляйте ключи в автомобиле.*

Запирание

Блокировка с помощью ключа

Поверните верхнюю секцию ключа в направлении передней части автомобиля.

Блокировка дверей с помощью пульта дистанционного управления



Нажмите кнопку.

Примечание: *Дверь водителя можно запереть ключом. Воспользуйтесь им, если не работает пульт дистанционного управления.*

Двойное запирание

ПРЕДУПРЕЖДЕНИЕ

Не используйте режим двойной блокировки, когда в салоне автомобиля находятся люди или животные. После двойной блокировки разблокировать замки дверей со стороны салона невозможно.

Двойная блокировка — это мера противоугонной защиты, не позволяющая открыть двери изнутри.

Примечание: *Если вы выполните двойную блокировку автомобиля, находясь внутри него, включите зажигание, чтобы вернуть автомобиль к одинарной блокировке.*

Двойная блокировка с помощью ключа

В течение трех секунд дважды поверните ключ в положение блокирования.

Двойное блокирование при помощи пульта дистанционного управления



Нажмите кнопку два раза в течение трех секунд.

Отпирание

Разблокировка с помощью ключа

Поверните верхнюю секцию ключа в направлении задней части автомобиля.

Разблокировка с помощью пульта дистанционного управления



Нажмите кнопку.

Примечание: *Дверь водителя можно отпереть ключом. Воспользуйтесь им, если не работает пульт дистанционного управления.*

Примечание: *Пульт дистанционного управления отключится, если оставить двери машины заблокированными на несколько недель. Автомобиль следует разблокировать и запустить двигатель с помощью ключа. Разблокирование и однократный запуск двигателя включают пульт дистанционного управления.*

Перепрограммирование функции разблокировки

Функцию разблокировки можно перепрограммировать таким образом, чтобы отпиралась только дверь водителя. См. **Дистанционное управление** (стр. 33).

Transit (TTG) Vehicles Built From: 19-06-2014, EK3J-19A321-AXA (CG3612ruRUS) ruRUS, Edition date: 04/2014, First Printing

Подтверждение блокировки и разблокировки

После блокировки замков дверей указатели поворота мигнут дважды.

После разблокировки замков дверей указатели поворота мигнут однократно.

Примечание: *Если автомобиль оснащен системой двойной блокировки, указатели поворота будут мигать только при двойной блокировке дверей.*

Блокировка и разблокировка замков дверей снаружи автомобиля

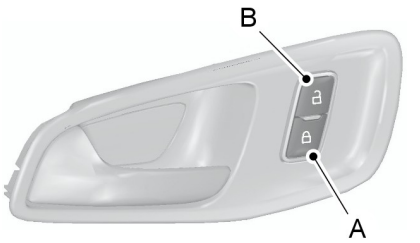

E148829

A Заблокировать

B Разблокировать

Вы можете увидеть состояние замка двери на панели приборов. Лампа загорается, когда вы блокируете двери автомобиля.

Открытие и закрытие сдвижной двери

Открытие сдвижной двери



E148804

Потяните за внутреннюю ручку двери для ее открытия.

Закрытие сдвижной двери

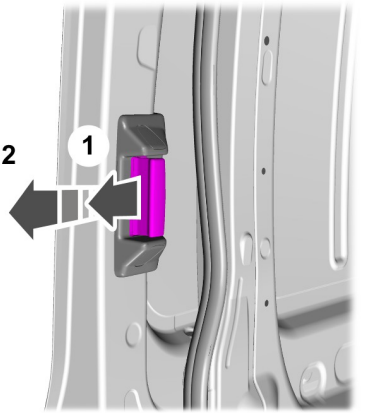

E171966

Transit (TTG) Vehicles Built From: 19-06-2014, EK3J-19A321-AXA (CG3612ruRUS) ruRUS, Edition date: 04/2014, First Printing

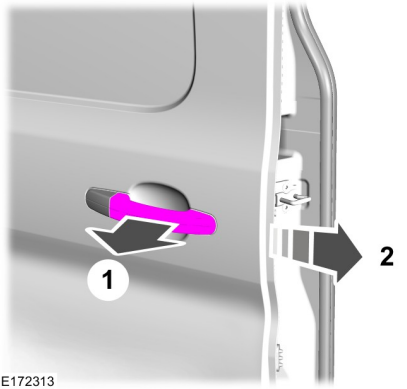

E172313

1. Потяните за внутреннюю ручку двери для ее освобождения из фиксатора.
2. Сдвиньте дверь для ее закрытия.

Открытие двустворчатой задней грузовой двери


E148805

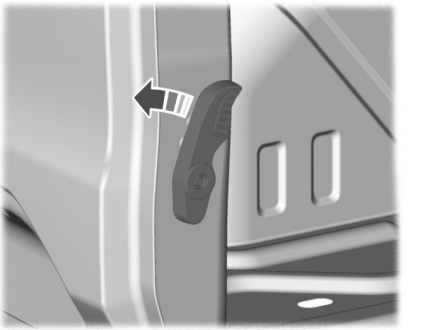
E148806

Полное открытие двустворчатой задней грузовой двери

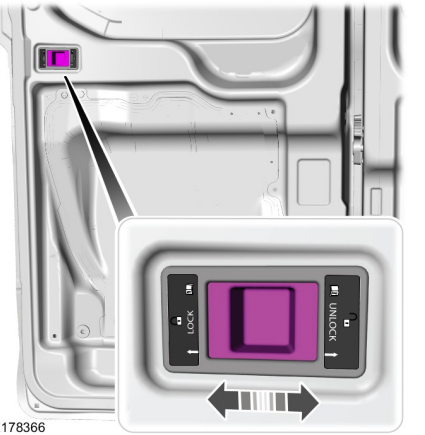

E178366

Сдвиньте рычаг, чтобы открыть защелку и полностью открыть двустворчатую заднюю грузовую дверь.

Transit (TTG) Vehicles Built From: 19-06-2014, EK3J-19A321-AXA (CG3612ruRUS) ruRUS, Edition date: 04/2014, First Printing

Запирание при захлопывании двери

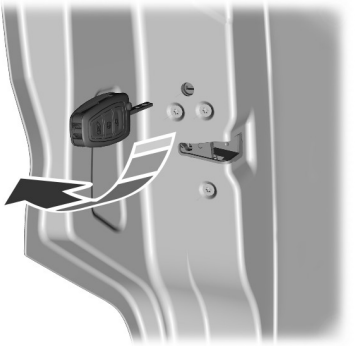

E171967

При отсутствии питания в автомобиле дверь автоматически блокируется после закрывания. Можно вручную запереть дверь пассажира, сдвижную дверь и заднюю дверь грузового отсека с помощью ключа.

Примечание: *Не оставляйте ключи в автомобиле.*

Примечание: *При попытке запирания дверей, когда они открыты, может включиться звуковой сигнал.*

Автоматическая блокировка

Ваш автомобиль имеет возможность автоматически блокировать двери, когда его скорость превышает 8 км/ч (5 миль/ч). Вы можете включить эту функцию с помощью информационного дисплея. См. **Информационные дисплеи** (стр. 72). Если вы включили эту функцию, то отпирание задней или сдвижной двери возможно либо внутренней кнопкой разблокировки двери, либо выключением зажигания, либо пультом дистанционного управления.

Автоматическая повторная блокировка

Если вы не открываете ни одну из дверей в течение 45 секунд после разблокировки замков дверей с помощью дистанционного управления, замки дверей автоматически заблокируются снова. Двери заблокируются и сигнализация вернется к предыдущему состоянию.

Автоматическая разблокировка

Вы можете включить эту функцию с помощью информационного дисплея. См. **Информационные дисплеи** (стр. 72). Если функция автоматической разблокировки включена, то она разблокирует все двери в течение 10 минут после окончания поездки, когда дверь водителя будет открыта, а зажигание выключено.

Разблокировка в один этап

Примечание: *После разблокировки замков дверей указатели поворота мигнут однократно.*

Примечание: *Если была использована функция двойного запирания, внутренняя кнопка разблокировки двери будет работать в течение только 20 секунд.*

Вы можете включить эту функцию с помощью информационного дисплея. См. **Информационные дисплеи** (стр. 72).

При включении данной функции происходит разблокировка всех дверей, включая задние двери и сдвижную дверь.

Transit (TTG) Vehicles Built From: 19-06-2014, EK3J-19A321-AXA (CG3612ruRUS) ruRUS, Edition date: 04/2014, First Printing

Замки всех дверей разблокируются, если вы:

- Потянете за одну из ручек со стороны салона (если не была использована двойная блокировка замков).
- Поверните ключ в замке двери водителя.
- Нажмете кнопку на пульте дистанционного управления один раз.
- Нажмете внутреннюю кнопку разблокировки двери один раз.

Разблокировка в два этапа

Примечание: *После разблокировки замков дверей указатели поворота мигнут однократно.*

Примечание: *Если была использована функция двойного запирания, внутренняя кнопка разблокировки двери будет работать в течение только 20 секунд.*

Замки передних дверей разблокируются, если вы:

- Потянете за одну из ручек со стороны салона (если не была использована двойная блокировка замков).
- Поверните ключ в замке двери водителя.
- Нажмете кнопку на пульте дистанционного управления один раз.
- Нажмете внутреннюю кнопку разблокировки двери один раз.

Отпирание передних дверей и двери грузового отсека осуществляется в следующих случаях.

- Поверните ключ в замке двери водителя в положение отпирания дважды в течение трех секунд.
- Нажмете и будете удерживать кнопку на пульте дистанционного управления не менее трех секунд.
- Двойное нажатие внутренней кнопки разблокировки дверей в течение трех секунд.

Зональная повторная блокировка

Если включена зональная повторная блокировка, то открывание одной из двери приведет к тому, что все остальные двери останутся заблокированными. За дополнительной информацией обращайтесь к авторизованному дилеру.

Замки на моделях фургона, микроавтобуса и комби подразделяются на две зоны: салон и грузовой отсек. На автомобилях фургон и комби грузовой отсек имеет задние двери и сдвижную дверь. На микроавтобусе грузовой отсек имеет задние двери.

- Выйдите из автомобиля и нажмите кнопку блокировки.
- Нажмите кнопку разблокировки или кнопку разблокировки грузового отсека один раз, чтобы открыть соответствующую зону.

Если после этого вы откроете дверь в разблокированной зоне, замки остальных дверей в этой зоне автоматически заблокируются.

Transit (TTG) Vehicles Built From: 19-06-2014, EK3J-19A321-AXA (CG3612ruRUS) ruRUS, Edition date: 04/2014, First Printing

Настраиваемая разблокировка

Настраиваемая разблокировка — это функция, разработанная, чтобы уменьшить время простоя машины. Она позволяет вам выбирать, какие двери будут разблокированы, когда вы нажимаете кнопку разблокировки или кнопку разблокировки грузового отсека на пульте дистанционного управления один или два раза. Если вы отключили эту функцию, вы не сможете снова включить ее. За дополнительной информацией обращайтесь к авторизованному дилеру.

Дверь заднего аварийного выхода

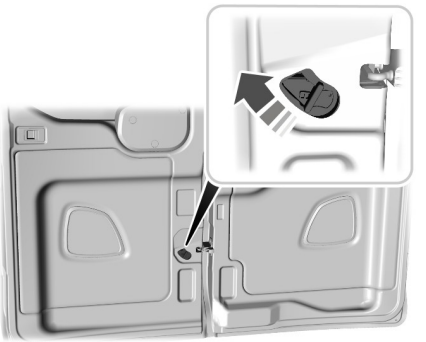

E171968

В экстренной ситуации потяните за внутреннюю ручку двери вверх для ее открытия.

Transit (TTG) Vehicles Built From: 19-06-2014, EK3J-19A321-AXA (CG3612ruRUS) ruRUS, Edition date: 04/2014, First Printing

ПАССИВНАЯ ПРОТИВОУГОННАЯ СИСТЕМА

Принцип работы

Система предотвращает запуск двигателя при помощи ключа с неверным кодом.

Примечание: *Не оставляйте правильно закодированные ключи в автомобиле. Всегда забирайте ключи и блокируйте все двери, выходя из автомобиля.*

Кодированные ключи

При потере ключа можно приобрести запасной ключ у авторизованного дилера. По возможности сообщите дилеру номер ключа, указанный на ярлыке, которым были снабжены оригинальные ключи. Кроме того, у авторизованного дилера можно приобрести дополнительные ключи.

Примечание: *Если вы потеряете ключ, остальные ключи будет необходимо стереть из памяти и перепрограммировать. Кодирование сменных ключей должно выполняться вместе с перекодированием оставшихся ключей. За дополнительной информацией обращайтесь к авторизованному дилеру.*

Примечание: *Не допускайте экранировки ключей металлическими предметами. Это может воспрепятствовать распознаванию закодированного ключа приемником.*

Приведение иммобилайзера двигателя в режим охраны

После выключения зажигания иммобилайзер двигателя спустя непродолжительное время автоматически перейдет в режим охраны.

Снятие иммобилайзера двигателя с режима охраны

После включения зажигания иммобилайзер двигателя автоматически выйдет из режима охраны при использовании ключа с правильным кодом.

Если двигатель не запускается при помощи ключа с правильным кодом, проверьте ваш автомобиль у авторизованного дилера.

ПРОТИВОУГОННАЯ СИГНАЛИЗАЦИЯ

Система сигнализации

Автомобиль может быть оснащен одной из следующих систем сигнализации:

- Охранная сигнализация первой категории с датчиками салона и автономным звуковым устройством.
- Охранная сигнализация по периметру.

Охранная сигнализация по периметру

Охранная сигнализация по периметру является средством защиты от проникновения посторонних лиц в автомобиль через двери и капот. Кроме того, она защищает аудиосистему.

Transit (TTG) Vehicles Built From: 19-06-2014, EK3J-19A321-AXA (CG3612ruRUS) ruRUS, Edition date: 04/2014, First Printing

Внутренние датчики (при наличии)

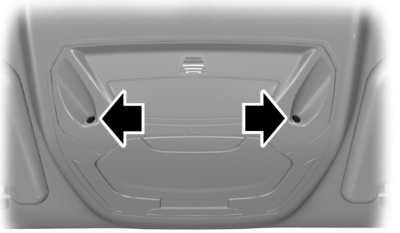

E131656

Примечание: *Не закрывайте датчики просмотра внутреннего пространства.*

Датчики обнаруживают любое движение в салоне автомобиля, предоставляя таким образом средство защиты от проникновения в автомобиль посторонних лиц.

Батарея автономного звукового устройства

Автономное звуковое устройство — это дополнительная охранная система, которая включает сирену при активации режима тревоги в результате срабатывания датчиков. Система включается после того, как были заблокированы замки дверей автомобиля. Звуковое устройство снабжено собственной аккумуляторной батареей, благодаря чему сирена прозвучит даже при отсоединении аккумуляторной батареи автомобиля или самого автономного звукового устройства.

Включение сигнализации

Установленная в режим охраны, сигнализация срабатывает при любом из следующих событий:

- Если кто-то открыл дверь, дверь багажника или капот без использования настоящего ключа или дистанционного управления.
- Если кто-то снял аудио или навигационную систему.
- Если зажигание включено без помощи действующего ключа.
- Если внутренние датчики обнаруживают движение внутри автомобиля.
- Для автомобилей, оснащенных автономным звуковым устройством — если кто-то отсоединил аккумуляторную батарею автомобиля или само звуковое устройство.

Включение сигнализации будет сопровождаться работой сирены в течение 30 секунд и миганием фонарей аварийной сигнализации в течение пяти минут.

Любые дальнейшие попытки произвести одно из описанных выше действий приведут к повторному срабатыванию сигнализации.

Параметры охранной сигнализации

ПРЕДУПРЕЖДЕНИЕ

Не включайте сигнализацию в режиме полной охраны, если в салоне находятся люди, животные или другие движущиеся объекты. Это может вызвать включение аварийного сигнала.

Transit (TTG) Vehicles Built From: 19-06-2014, EK3J-19A321-AXA (CG3612ruRUS) ruRUS, Edition date: 04/2014, First Printing

Сообщение	Описание
Полн. защита	При включении сигнализации внутренние датчики включены.
Ограниченная	При включении сигнализации внутренние датчики выключены. Пониженный уровень режима охраны можно включить только в течение текущего цикла зажигания. Полный режим охраны будет вновь установлен при следующем включении зажигания.
Запрашивать	Существует возможность настроить информационный дисплей таким образом, чтобы каждый раз на нем появлялся вопрос, какой режим уровня охраны вы хотите установить. При выключении зажигания на информационном дисплее всегда появляется сообщение. Если да, то при появлении сообщения нажмите кнопку **OK**. Если вы хотите включить полный режим охраны, при выходе из автомобиля не нажимайте на кнопку **OK**.

Выбор полного и пониженного режима охраны

Примечание: *Выбор режима ограниченной охраны не означает включение этого режима на постоянной основе. Пониженный уровень охраны установится только в течение текущего цикла зажигания. Если вы регулярно устанавливаете режим пониженного уровня охраны, выберите параметр «Запрашивать».*

Для выбора режима полного или пониженного уровня охраны используйте информационный дисплей. См. **Общая информация** (стр. 72).

Включение сигнализации

Для включения сигнализации заблокируйте замки автомобиля. См. **Замки** (стр. 34).

Выключение сигнализации

Охранная сигнализация по периметру

Для отключения сигнализации и выключения сирены отоприте двери правильно закодированным ключом и включите с его помощью зажигание или отоприте двери с помощью пульта дистанционного управления.

Сигнализация первой категории

Для отключения сигнализации и выключения сирены отоприте двери правильно закодированным ключом и включите с его помощью зажигание в течение 12 секунд или отоприте двери с помощью пульта дистанционного управления.

Transit (TTG) Vehicles Built From: 19-06-2014, EK3J-19A321-AXA (CG3612ruRUS) ruRUS, Edition date: 04/2014, First Printing

ИСПОЛЬЗОВАНИЕ ВЫДВИЖНЫХ ПОДНОЖЕК

ПРЕДУПРЕЖДЕНИЯ

В сложных погодных условиях налипание снега может затруднить выдвижение подножки с электроприводом. Убедитесь, что подножка с электроприводом полностью выдвинута, перед тем, как наступить на нее. Выдвижные подножки с электроприводом восстановят свои рабочие функции после удаления помех.

Отключите выдвижные подножки с электроприводом перед использованием домкрата или перед размещением каких-либо предметов под автомобиль. Не размещайте собственные руки между автомобильным домкратом и кузовом автомобиля. Выдвижная подножка может привести к серьезным травмам.

Примечание: *Не используйте выдвижные подножки с электроприводом, передние и задние петли, двигатели подножек или крепление выдвижных подножек на нижней части кузова для поднятия автомобиля. Всегда используйте специальные точки упора домкрата.*

Примечание: *В холодное время года выдвижные подножки с электроприводом могут замедлять свое движение.*

Примечание: *Механизм выдвижных подножек может скапливать грязь, снег, лед и соль. Это может вызвать посторонний шум. В этом случае установите подножки в выдвинутое положение вручную. Затем промойте системы, в частности рычаги передних и задних петель, водой под давлением.*

Примечание: *При попытке движения с выдвинутыми подножками двигатель остановится.*

Примечание: *В случае неисправности можно вручную убрать выдвижные подножки в транспортное положение.*

Автоматическое выдвижение

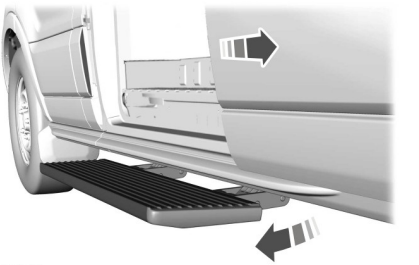

E171469

Выдвижные подножки в электроприводом автоматически выдвигаются при открывании двери. Это облегчает процесс входа и выхода из автомобиля.

Автоматическое скрытие

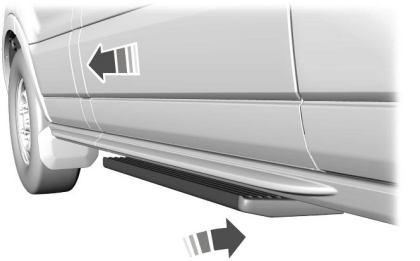

E171470

При закрытии дверей выдвижные подножки с электроприводом возвращаются в исходное положение с задержкой в две секунды.

Transit (TTG) Vehicles Built From: 19-06-2014, EK3J-19A321-AXA (CG3612ruRUS) ruRUS, Edition date: 04/2014, First Printing

Ручное выдвижение

Управление выдвижными подножками с электроприводом также возможно в ручном режиме с помощью дисплея информационной системы. См. **Общая информация** (стр. 72).

Чтобы установить подножку в выдвинутое положение вручную, откройте:

Сообщение	Действие
Помощ. водит.	Нажмите на кнопку **OK**.
Электр. ступ.	Нажмите на кнопку **OK**.
Ступ. разв.	Нажмите на кнопку **OK**.

Включение и отключение

Можно включить или отключить функцию управления выдвижными подножками с электроприводом с помощью дисплея информационной системы. См. **Общая информация** (стр. 72).

Чтобы включить или отключить управление выдвижной подножки с электроприводом, откройте:

Сообщение	Действие и описание
Помощ. водит.	Нажмите на кнопку **OK**.
Электр. ступ.	Нажмите на кнопку **OK**.
Выберите одно из действий.	
Выкл.	Нажмите на кнопку **OK**. Если управление выключено, выдвижная подножка с электроприводом возвращается в исходное положение независимо от положения двери.
Авто	Нажмите на кнопку **OK**. Если управление включено, выдвижная подножка с электроприводом перемещается в положение в зависимости от положения двери.

Система автоматически включается при включении зажигания.

Transit (TTG) Vehicles Built From: 19-06-2014, EK3J-19A321-AXA (CG3612ruRUS) ruRUS, Edition date: 04/2014, First Printing

Функция остановки и реверса стекла при возникновении препятствия

Выдвижная подножка меняет направление движения на обратное и движется до упора при возникновении помех во время движения.

Работа вручную

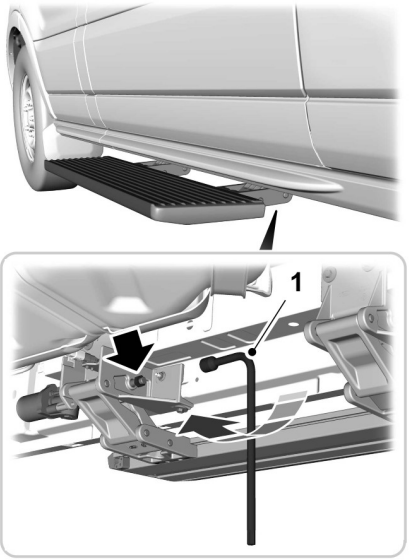

E171471

1. Вставьте баллонный ключ в направляющее отверстие и проворачивайте ключ по часовой стрелке до тех пор, пока подножка не окажется в транспортном положении.

Переустановка параметров системы

Можно выполнить восстановление системы, открыв и закрыв выдвижную дверь.

Transit (TTG) Vehicles Built From: 19-06-2014, EK3J-19A321-AXA (CG3612ruRUS) ruRUS, Edition date: 04/2014, First Printing

РЕГУЛИРОВКА ПОЛОЖЕНИЯ РУЛЕВОГО КОЛЕСА

ПРЕДУПРЕЖДЕНИЕ

Не регулируйте рулевое колесо при движении автомобиля.

Примечание: *Убедитесь в том, что вы сидите в правильном положении. См.* ***Сидение в правильном положении*** *(стр. 96).*

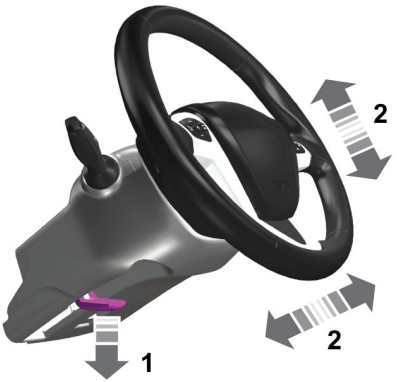

E95178

1. Разблокируйте рулевую колонку.
2. Отрегулируйте рулевое колесо до необходимого положения.



E95179

3. Заблокируйте рулевую колонку.

УПРАВЛЕНИЕ АУДИОСИСТЕМОЙ

Выберите в аудиосистеме нужный источник.

Управление позволяет использовать следующие функции:

Тип 1



E145434

Transit (TTG) Vehicles Built From: 19-06-2014, EK3J-19A321-AXA (CG3612ruRUS) ruRUS, Edition date: 04/2014, First Printing

Для навигации по меню используйте кнопки со стрелками на рулевом колесе. Нажмите **OK** для выбора.

Тип 2

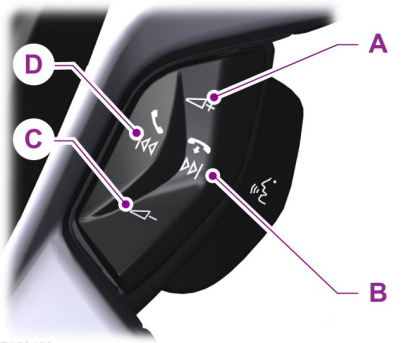

E129463

A	Увеличение громкости
B	Поиск в направлении увеличения частоты вещания (искать далее)
C	Уменьшение громкости
D	Поиск в направлении уменьшения частоты вещания (искать предыдущее)

Поиск, далее или назад

Нажмите кнопку "Seek", чтобы:

- Настроить радиоприемник на следующую или предыдущую предварительную установку
- воспроизвести следующую или предыдущую дорожку.

Нажмите и удерживайте кнопку поиска, чтобы:

- начать автоматический поиск соседней радиостанции
- выполнить поиск в дорожке.

ГОЛОСОВОЕ УПРАВЛЕНИЕ



E129464

Оттяните рычаг для выбора или отмены режима голосового управления. См. **SYNC™** (стр. 293).

УПРАВЛЕНИЕ СКОРОСТЬЮ



E142437

См. **Управление скоростью** (стр. 143).

Transit (TTG) Vehicles Built From: 19-06-2014, EK3J-19A321-AXA (CG3612ruRUS) ruRUS, Edition date: 04/2014, First Printing

ОРГАНЫ УПРАВЛЕНИЯ ИНФОРМАЦИОННЫМ ДИСПЛЕЕМ



E130248

См. **Информационные дисплеи** (стр. 72).

Transit (TTG) Vehicles Built From: 19-06-2014, EK3J-19A321-AXA (CG3612ruRUS) ruRUS, Edition date: 04/2014, First Printing

ОЧИСТИТЕЛИ ВЕТРОВОГО СТЕКЛА

Примечание: *Перед включением стеклоочистителей ветрового стекла полностью удалите лед и иней с ветрового стекла.*

Примечание: *Перед использованием автоматической мойки не забудьте выключить стеклоочистители ветрового стекла и зажигание.*

Примечание: *Если на ветровом стекле остаются полосы или разводы, очистите ветровое стекло и щетки стеклоочистителя. Если неисправность не устраняется, установите новые щетки стеклоочистителей.*

Примечание: *Не используйте стеклоочистители при сухом ветровом стекле. Это может привести к появлению царапин на ветровом стекле, повреждению щеток стеклоочистителя или перегоранию электродвигателя стеклоочистителя. Перед тем, как очистить сухое ветровое стекло, всегда используйте омыватель ветрового стекла.*

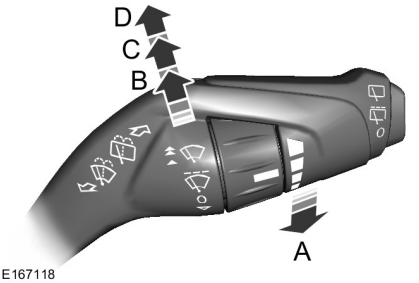

E167118

A Одинарная очистка
B Прерывистая работа стеклоочистителей
C Нормальный режим очистки
D Работа с высокой частотой

Прерывистый режим работы стеклоочистителей

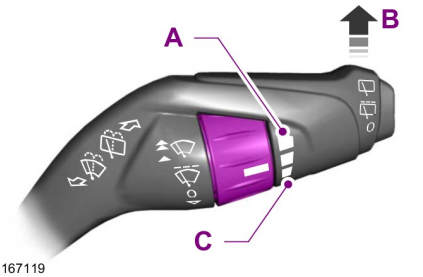

E167119

A Короткий интервал очистки
B Прерывистая работа стеклоочистителей
C Большой интервал очистки

Для регулирования прерывистого интервала очистки используйте поворотный регулятор.

Стеклоочистители, работающие в зависимости от скорости движения автомобиля (при наличии)

При увеличении скорости автомобиля интервал очистки уменьшается.

АВТОМАТИЧЕСКИЕ СТЕКЛООЧИСТИТЕЛИ

Примечание: *Перед включением стеклоочистителей ветрового стекла полностью удалите лед и иней с ветрового стекла.*

Transit (TTG) Vehicles Built From: 19-06-2014, EK3J-19A321-AXA (CG3612ruRUS) ruRUS, Edition date: 04/2014, First Printing

Примечание: *Перед использованием автоматической мойки не забудьте выключить стеклоочистители ветрового стекла и зажигание.*

Примечание: *Если на ветровом стекле остаются полосы или разводы, очистите ветровое стекло и щетки стеклоочистителя. Если неисправность не устраняется, установите новые щетки стеклоочистителей.*

Примечание: *При запуске системы автоматического управления включением внешнего освещения и стеклоочистителей фары автоматически включатся во время непрерывной работы стеклоочистителей ветрового стекла.*

Примечание: *В условиях высокой влажности или зимой (снег, лед, соляной туман на дороге) возможна нестабильная/непредвиденная очистка или появление разводов.*

В этих условиях можно предпринять следующие действия:

- уменьшите чувствительность автоматического управления включением стеклоочистителей для сокращения количества разводов на ветровом стекле;
- задайте нормальную или высокую скорость очистки;
- отключите автоматическое управление включением стеклоочистителей.

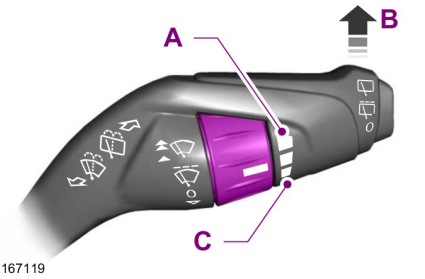

E167119

A Высокая чувствительность
B On (Вкл.)
C Низкая чувствительность

Для автоматического управления включением стеклоочистителей используется датчик дождя, расположенный около наружного зеркала. Датчик дождя отслеживает уровень влажности на ветровом стекле и автоматически включает стеклоочистители. Скорость стеклоочистителя регулируется в соответствие с уровнем влажности, определяемым датчиком на ветровом стекле.

С помощью вращающегося регулятора выберите необходимый уровень чувствительности автоматического управления включением стеклоочистителей. При выборе низкой чувствительности стеклоочистители включаются, когда датчик дождя обнаруживает значительный объем воды на ветровом стекле. При выборе высокой чувствительности стеклоочистители включаются, когда датчик дождя обнаруживает небольшой объем воды на ветровом стекле.

Transit (TTG) Vehicles Built From: 19-06-2014, EK3J-19A321-AXA (CG3612ruRUS) ruRUS, Edition date: 04/2014, First Printing

Следите за чистотой внешней стороны ветрового стекла. Датчик дождя очень чувствительный, поэтому стеклоочистители могут включаться при попадании на ветровое стекло частиц грязи, тумана или насекомых.

ОМЫВАТЕЛИ ВЕТРОВОГО СТЕКЛА

Примечание: *Не включайте омыватели при пустом бачке омывателя. Это может привести к перегреву насоса омывателя.*

Примечание: *Не включайте стеклоомыватели дольше, чем 10 секунд за раз.*



E129188

Для включения омывателя потяните рычаг на себя.

При отпускании рычага стеклоочистители еще некоторое время работают.

ОЧИСТИТЕЛЬ И ОМЫВАТЕЛИ ЗАДНЕГО СТЕКЛА

Стеклоочиститель заднего окна

Примечание: *Перед использованием автоматической мойки не забудьте выключить стеклоочиститель заднего стекла и зажигание.*



E171615

A	Прерывистая работа стеклоочистителей
B	Работа с низкой частотой
C	Вентилятор выключен

Чтобы включить стеклоочистители в прерывистом режиме работы, нажмите верхнюю часть кнопки. Чтобы включить стеклоочистители на низкой скорости работы, снова нажмите верхнюю часть кнопки. Для выключения стеклоочистителя заднего стекла нажмите нижнюю часть кнопки.

Если включены передние стеклоочистители и рычаг переключения передач переводится в позицию заднего хода, автоматически включается задний стеклоочиститель в режиме прерывистой работы.

Омыватель заднего окна

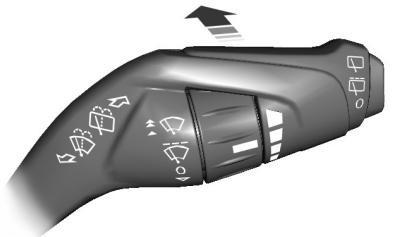

E167407

Transit (TTG) Vehicles Built From: 19-06-2014, EK3J-19A321-AXA (CG3612ruRUS) ruRUS, Edition date: 04/2014, First Printing

Для включения омывателя заднего окна переместите рычаг от себя. Омыватель будет работать, пока рычаг удерживается в нажатом положении. При отпускании рычага стеклоочистители еще некоторое время работают.

Transit (TTG) Vehicles Built From: 19-06-2014, EK3J-19A321-AXA (CG3612ruRUS) ruRUS, Edition date: 04/2014, First Printing

ОБЩАЯ ИНФОРМАЦИЯ

Конденсат в блоке фонарей

Для установления нормального давления воздуха во внешних лампах имеются дефлекторы.

Конденсат может быть естественным следствием такой конструкции. Когда в лампу в сборе через дефлекторы поступает влажный воздух, существует вероятность образования конденсата при холодной температуре. При образовании нормального конденсата на внутренней поверхности стекла формируется мелкодисперсный туман. Во время нормальной работы мелкодисперсный туман в результате выходит через дефлекторы.

В сухую погоду время исчезновения тумана может составить до 48 часов.

Примеры допустимого конденсата:

- Наличие мелкодисперсного тумана (нет потеков, следов течи или больших капель).
- Мелкодисперсный туман покрывает менее 50 % стекла.

Примеры недопустимого конденсата:

- Лужица воды внутри лампы.
- Потеки, следы течи или большие капли на внутренней стороне стекла.

Если обнаружен недопустимый конденсат, проверьте автомобиль у авторизованного дилера.

ОРГАНЫ УПРАВЛЕНИЯ ОСВЕТИТЕЛЬНЫМ ОБОРУДОВАНИЕМ

Положения переключателя управления освещением

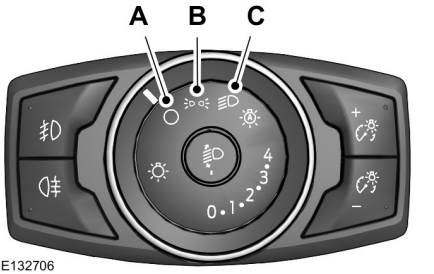

E132706

A	Выключена
B	Габаритные фонари, лампы подсветки панели приборов, лампы освещения номерного знака и задние габаритные фонари
C	Фары

Габаритные фонари (при наличии)

Выключите зажигание.

С обеих сторон

Для включения стояночных фонарей установите регулятор управления освещением в положение B.

Transit (TTG) Vehicles Built From: 19-06-2014, EK3J-19A321-AXA (CG3612ruRUS) ruRUS, Edition date: 04/2014, First Printing

С одной стороны

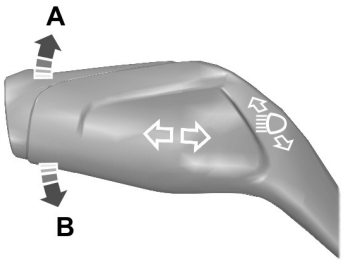

E163717

A С правой стороны

B С левой стороны

Примечание: *Включение габаритных фонарей в течение длительного времени может привести к разряду аккумуляторной батареи.*

Дальний свет



E163718

Для включения дальнего света переведите рычаг вперед.

Для выключения дальнего света переведите рычаг вперед еще раз или потяните его на себя.

Сигнализация светом фар



E163719

Потяните слегка рычаг в сторону рулевого колеса.

АВТОМАТИЧЕСКОЕ УПРАВЛЕНИЕ ВКЛЮЧЕНИЕМ ВНЕШНЕГО ОСВЕЩЕНИЯ



E132707

В условиях плохой освещенности или ненастной погоды фары будут включаться и выключаться автоматически.

Фары остаются включенным некоторое время после выключения зажигания. Используйте средства управления информационным дисплеем для регулировки времени, в течение которого передние фары остаются включенными. См. **Информационные дисплеи** (стр. 72).

Transit (TTG) Vehicles Built From: 19-06-2014, EK3J-19A321-AXA (CG3612ruRUS) ruRUS, Edition date: 04/2014, First Printing

Если переключатель фар находится в положении автоматического управления включением внешнего освещения, то внешние сигнальные фонари, активируемые стеклоочистителем ветрового стекла, включаются в течение 10 секунд после включения стеклоочистителей. Внешнее освещение выключится через короткий промежуток времени после отключения стеклоочистителей ветрового стекла.

Эта функция не включает внешние сигнальные фонари:

- в режиме одиночной очистки;
- когда стеклоочистители включены для удаления жидкости омывателя во время промывки;
- если стеклоочистители находятся в автоматическом режиме или режиме движения с остановками.

Примечание: *Если включены автоматический контроль света и стеклоочистителей, то фары ближнего света включаются автоматически при непрерывной работе стеклоочистителей ветровых стекол.*

Примечание: *В сложных погодных условиях может потребоваться включить передние фары вручную.*

Примечание: *Если включено автоматическое управление включением внешнего освещения, можно включить фары дальнего света только после того, как система включит передние фары.*

РЕГУЛЯТОР ЯРКОСТИ ПОДСВЕТКИ ПАНЕЛИ ПРИБОРОВ

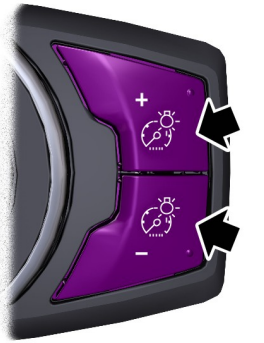

E132712

Нажмите несколько раз или нажмите и удерживайте до достижения нужного уровня освещенности.

Примечание: *При отключении или разряде аккумуляторной батареи автоматически устанавливается самая высокая яркость освещения приборной панели.*

ЗАДЕРЖКА ВЫКЛЮЧЕНИЯ ФАР

После того, как зажигание будет выключено, вы можете включить передние фары путем нажатия на рычаг указателя направления впереди вас. Раздастся короткий звуковой сигнал. Передние фары выключатся автоматически после трех минут, если открыты двери или после 30 секунд после того, как будет закрыта последняя дверь. Вы можете отключить эту функцию путем повторного нажатия на указатель направления впереди вас или путем выключения зажигания.

Transit (TTG) Vehicles Built From: 19-06-2014, EK3J-19A321-AXA (CG3612ruRUS) ruRUS, Edition date: 04/2014, First Printing

СВЕТОВОЕ ОБОРУДОВАНИЕ ДНЕВНОГО ВРЕМЕНИ

Световое оборудование дневного времени (при наличии)

ПРЕДУПРЕЖДЕНИЕ

Обязательно включайте фары при движении в условиях плохой освещенности или ненастной погоды. Система не включает задние фонари и не может обеспечить достаточное освещение. Несоблюдение этой инструкции в таких погодных условиях может привести к аварии.

Система автоматически включается при включении зажигания.

Включение системы:

1. Включите зажигание.
2. Переведите переключатель освещения в выключенное положение или положение автоматического включения освещения.

ПЕРЕДНИЕ ПРОТИВОТУМАННЫЕ ФАРЫ



E132709

Для выключения противотуманных фар нажмите переключатель.

Противотуманные фары можно включить при любом положении переключателя управления освещением, кроме положения «выключено».

Примечание: *Используйте противотуманные фонари только при пониженной видимости, например, в условиях тумана, снега или сильного дождя.*

Примечание: *При включенном автоматическом контроле света вы сможете включить противотуманные фары только после включения фар функцией автоматического управления.*

ЗАДНИЕ ПРОТИВОТУМАННЫЕ ФОНАРИ



E132710

Для выключения противотуманных фар нажмите переключатель.

Задние противотуманные фонари можно включить, если включены либо передние противотуманные фары, либо фары ближнего света.

Примечание: *Используйте задние противотуманные фонари только при видимости меньше 164 футов (50 метров).*

Transit (TTG) Vehicles Built From: 19-06-2014, EK3J-19A321-AXA (CG3612ruRUS) ruRUS, Edition date: 04/2014, First Printing

Примечание: *Не включайте задние противотуманные фонари во время дождя или снегопада.*

Примечание: *При включенном автоматическом контроле света вы сможете включить противотуманные фары только после включения фар функцией автоматического управления.*

КОРРЕКЦИЯ НАКЛОНА СВЕТОВЫХ ПУЧКОВ ФАР

Отрегулируйте уровень наклона света фар в соответствии с загрузкой автомобиля.

Установите значение коррекции наклона света фар на 0, если автомобиль без груза. Установите для света фар значение дальности освещения поверхности дороги от 115 до 330 футов (от 35 м до 100 м), если автомобиль частично или полностью загружен.

Для регулировки уровня наклона света фар:

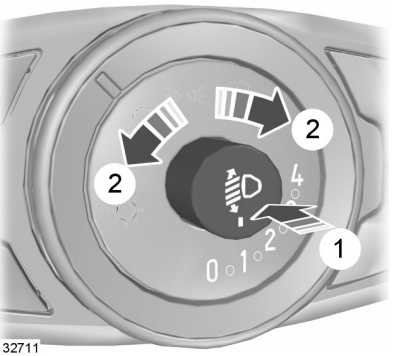

E132711

1. Нажмите элемент управления, чтобы разблокировать его.
2. Поверните до нужного значения.
3. Нажмите элемент управления, чтобы заблокировать его.

Transit (TTG) Vehicles Built From: 19-06-2014, EK3J-19A321-AXA (CG3612ruRUS) ruRUS, Edition date: 04/2014, First Printing

ВИРАЖНЫЕ ФАРЫ

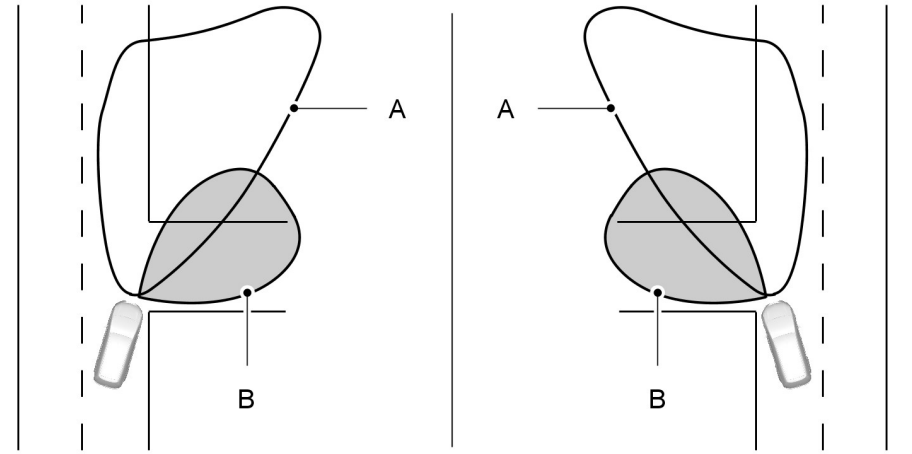

E72898

A Свет фар

B Свет фары освещения поворота

При повороте включается соответствующая фара освещения поворота, направленная вбок от автомобиля.

УКАЗАТЕЛИ ПОВОРОТА



E162681

Переведите рычаг вверх или вниз для использования индикаторов поворота.

Transit (TTG) Vehicles Built From: 19-06-2014, EK3J-19A321-AXA (CG3612ruRUS) ruRUS, Edition date: 04/2014, First Printing

Примечание: *Слегка нажмите на рычаг вверх или вниз, чтобы индикаторы поворота мигнули три раза для указания перемещения на другую полосу движения.*

ПЛАФОНЫ ОСВЕЩЕНИЯ НИШИ ДЛЯ НОГ

Эти лампы включаются автоматически при открывании и закрывании дверей. Подсветка порогов также включится, если замки дверей будут разблокированы с помощью пульта дистанционного управления. Через короткое время лампы автоматически гаснут.

ПЛАФОНЫ ВНУТРЕННЕГО ОСВЕЩЕНИЯ

Лампа освещения подножки

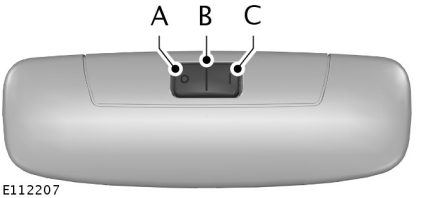

E112207

A Выключена

B Действие от контактов дверей

C On (Вкл.)

Если выключатель находится в положении B, при разблокировании или открывании двери будет включаться лампа освещения подножки. Если при выключенном зажигании дверь автомобиля была оставлена открытой, то во избежание разрядки аккумуляторной батареи через некоторое время лампа освещения подножки автоматически выключится. Включите зажигание на короткий промежуток времени, чтобы она снова включилась.

Лампа освещения подножки также включается при выключении зажигания. Выключение произойдет автоматически через короткий промежуток времени или при запуске двигателя.

Если зажигание выключено, а выключатель переводится в положение C, лампа освещения подножки включается. Выключение произойдет автоматически через короткий промежуток времени для предотвращения разрядки аккумуляторной батареи. Включите зажигание на короткий промежуток времени, чтобы она снова включилась.

Лампы для чтения


E112208

Через некоторое время после выключения зажигания лампы для чтения карты выключатся во избежание разрядки аккумуляторной батареи. Включите зажигание на короткий промежуток времени, чтобы они снова включились.

Transit (TTG) Vehicles Built From: 19-06-2014, EK3J-19A321-AXA (CG3612ruRUS) ruRUS, Edition date: 04/2014, First Printing

Плафоны подсветки при посадке

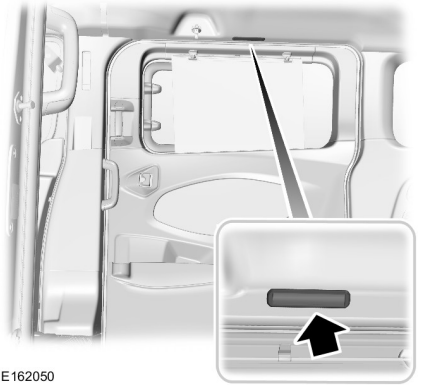

E162050

Эти лампы предусмотрены над задними дверями и над сдвижной дверью. Они автоматически включаются и выключаются при открывании и закрывании дверей. Они включаются при разблокировке дверей при помощи пульта дистанционного управления. Отключение произойдет автоматически через короткий промежуток времени.

Transit (TTG) Vehicles Built From: 19-06-2014, EK3J-19A321-AXA (CG3612ruRUS) ruRUS, Edition date: 04/2014, First Printing

ЭЛЕКТРИЧЕСКИЕ СТЕКЛОПОДЬЕМНИКИ

ПРЕДУПРЕЖДЕНИЯ

Не оставляйте детей в автомобиле без присмотра и не позволяйте им играть с окнами с электроприводом стекол. Они могут получить серьезную травму.

При закрывании окон с электроприводом стекол убедитесь, что на пути поднятия стекла не находится препятствий, и что дети и домашние животные не находятся вблизи проемов окон.

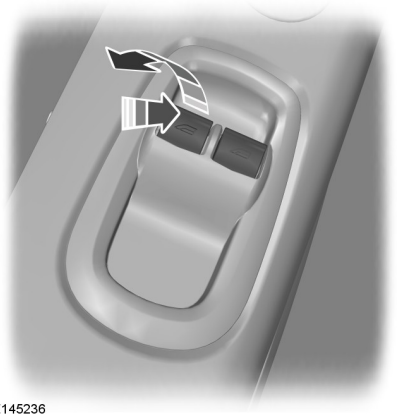

E145236

Для открытия окна нажмите на выключатель.

Для закрытия окна отведите выключатель вверх.

Примечание: *Если открыто только одно окно, может быть слышен наружный грохот. Чтобы снизить уровень шума, слегка откройте противоположное окно.*

Примечание: *Электропривод стекол работает только при включенном зажигании.*

Опускание стекла двери водителя одним касанием

Нажмите выключатель до упора, а затем отпустите его. Чтобы остановить движение стекла нажмите выключатель еще раз или отведите его вверх.

Подъем стекла двери водителя одним касанием

Отведите выключатель вверх до упора, а затем отпустите его. Чтобы остановить движение стекла нажмите выключатель еще раз или отведите его вверх.

Функция остановки и реверса стекла при возникновении препятствии

Предусмотрена автоматическая остановка стекла бокового окна со стороны водителя при закрывании. Если на пути стекла оказывается какое-либо препятствие, стекло опустится обратно на некоторое расстояние.

Отмена функции остановки и реверса стекла при возникновении препятствия

Для отмены этой защитной функции в условиях дополнительного сопротивления, например зимой:

1. Дважды закройте окно до точки, в которой возникает сопротивление, и дайте стеклу возможность переместиться в обратном направлении.

Transit (TTG) Vehicles Built From: 19-06-2014, EK3J-19A321-AXA (CG3612ruRUS) ruRUS, Edition date: 04/2014, First Printing

2. Закройте окно в третий раз до точки возникновения сопротивления. Функция остановки и реверса стекла при возникновении препятствии теперь выключена, и стекло можно поднять в ручном режиме. Стекло беспрепятственно пройдет точку сопротивления движению и полностью закроется.

Если после третьей попытки окно не закрывается полностью, как можно скорее обратитесь к авторизованному дилеру.

Восстановление функции остановки и реверса стекла при возникновении препятствия

ПРЕДУПРЕЖДЕНИЕ

Функция остановки и реверса стекла при возникновении препятствия выключена, пока не будет выполнен ее сброс.

1. Отведите выключатель вверх и удерживайте его в этом положении до полного закрытия окна.
2. Отпустите выключатель.
3. Отведите выключатель вверх еще на одну секунду.
4. Отпустите выключатель.
5. Отведите выключатель вверх еще на одну секунду.
6. Откройте окно и попробуйте снова закрыть его с помощью функции открытия и закрытия одним касанием.
7. Повторите процедуру, если окно не удалось закрыть при помощи этой функции.

Примечание: *Необходимо выполнить сброс памяти функции остановки и реверса стекла при возникновении препятствия после отсоединения аккумуляторной батареи.*

НАРУЖНЫЕ ЗЕРКАЛА ЗАДНЕГО ВИДА

Наружные зеркала с электроприводом

ПРЕДУПРЕЖДЕНИЕ

Не регулируйте зеркала во время движения автомобиля. Это может привести к потере контроля над автомобилем, серьезным травмам или смертельному исходу.

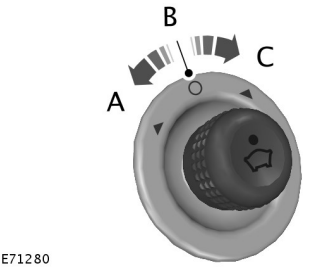

E71280

A Левое зеркало
B Вентилятор выключен
C Правое зеркало

Transit (TTG) Vehicles Built From: 19-06-2014, EK3J-19A321-AXA (CG3612ruRUS) ruRUS, Edition date: 04/2014, First Printing

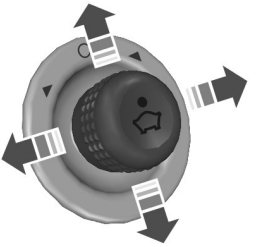

E71281

Регулировка зеркала осуществляется отведением джойстика в одном из направлений, показанных стрелками.

Складывающиеся зеркала с электроприводом (при наличии)

Складывание и выдвижение зеркал

Функция складывания наружных зеркал доступна при включенном зажигании и в течение нескольких минут после выключения зажигания.

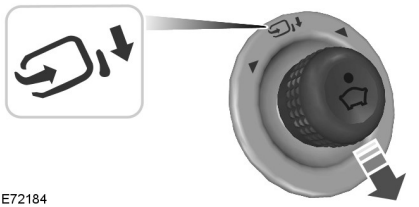

E72184

Для складывания или выдвижения наружных зеркал отведите джойстик вниз.

Примечание: *Складывание наружных зеркал возможно только в том случае, если джойстик управления установлен в положение B.*

Примечание: *Если в течение одной минуты несколько раз сложить и развернуть зеркала, электропривод складывания отключится для предотвращения перегрева электродвигателей.*

Примечание: *Не стоит складывать или разворачивать зеркала с электроприводом вручную.*

Раскладывающиеся наружные зеркала

Надавите на зеркало в направлении стекла окна двери. При выдвижении зеркала убедитесь, что оно полностью зафиксировалось в кронштейне.

ВНУТРЕННЕЕ ЗЕРКАЛО ЗАДНЕГО ВИДА

ПРЕДУПРЕЖДЕНИЕ

Не регулируйте зеркала во время движения автомобиля.

Примечание: *Не чистите корпус или стекло зеркал веществами с добавлением твердых абразивов, топлива или других чистящих средств на основе нефти или аммиака.*

Внутреннее зеркало можно настроить по своим предпочтениям. У некоторых зеркал есть вторая поворотная точка. Это позволяет поворачивать зеркало вверх или вниз и из стороны в сторону.

Чтобы уменьшить блики в ночное время, потяните на себя язычок под зеркалом.

Зеркало с функцией автоматического затемнения (при наличии)

Примечание: *Не закрывайте датчики на передней и задней части зеркала. Работа зеркала может быть нарушена. Сидящий по центру на заднем сидении пассажир или поднятый задний подголовник могут также преградить путь света к датчику.*

Transit (TTG) Vehicles Built From: 19-06-2014, EK3J-19A321-AXA (CG3612ruRUS) ruRUS, Edition date: 04/2014, First Printing

Зеркало автоматически станет темным, сокращая блики, когда позади вашего автомобиля будет яркий свет. Оно автоматически вернется к нормальному отражению при выборе передачи заднего хода для того, чтобы обеспечить хорошую видимость при движении задним ходом.

ОПУСКНЫЕ СТЕКЛА

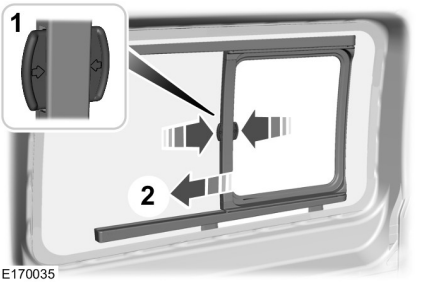

E170035

1. Нажмите и удерживайте кнопку разблокировки.
2. Опустите окно.

ЗАДНЕЕ ОКНО БОКОВИНЫ КУЗОВА

Открытие заднего окна задней боковой части кузова

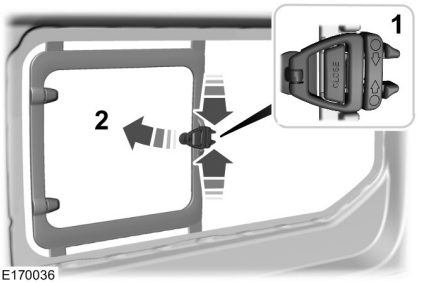

E170036

1. Нажмите кнопку разблокировки, чтобы открыть защелку.

Примечание: *В зависимости от типа установленной защелки для ее открытия кнопки разблокировки потребуется нажать одновременно или вниз.*

2. Удерживайте защелку открытой и откройте окно. Убедитесь, что защелка зафиксирована.

Закрытие заднего окна задней боковой части кузова

1. Для закрытия окна удерживайте и тяните защелку.
2. Нажмите защелку, чтобы ее закрыть.

Transit (TTG) Vehicles Built From: 19-06-2014, EK3J-19A321-AXA (CG3612ruRUS) ruRUS, Edition date: 04/2014, First Printing

УКАЗАТЕЛИ

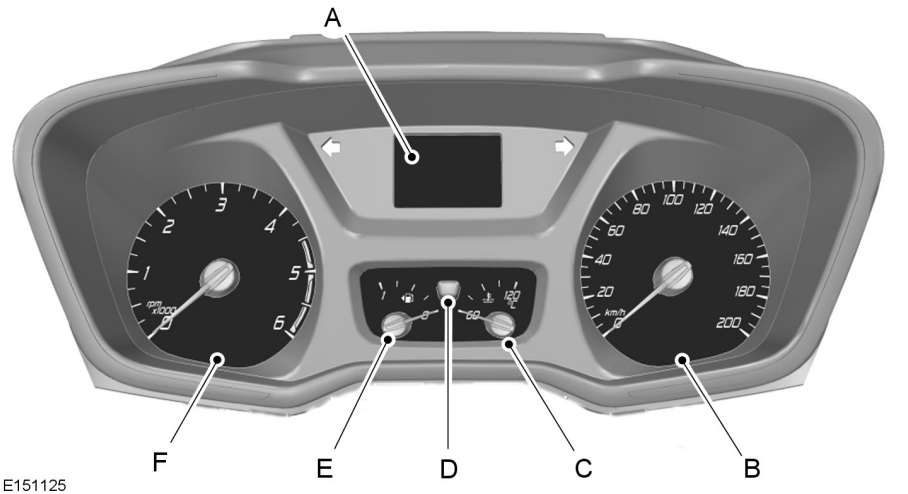

A Счетчик общего пробега, счетчик суточного пробега, оставшееся расстояние до опорожнения топливного бака и информационный дисплей. См. **Информационные дисплеи** (стр. 72).

B Спидометр

C Указатель температуры охлаждающей жидкости двигателя.

D Кнопка переключения между обнулением счетчика суточного пробега и оставшимся расстоянием до опорожнения топливного бака.

E Указатель уровня топлива

F Тахометр

Информационный дисплей

Одометр

Фиксирует пробег автомобиля.

Обнуление счетчика суточного пробега и оставшееся расстояние до опорожнения топливного бака

Нажмите эту кнопку для переключения между данными счетчика суточного пробега и сведениями об оставшемся расстоянии до опорожнения топливного бака. Нажмите и удерживайте кнопку сброса счетчика суточного пробега.

Transit (TTG) Vehicles Built From: 19-06-2014, EK3J-19A321-AXA (CG3612ruRUS) ruRUS, Edition date: 04/2014, First Printing

Бортовой компьютер

См. **Маршрутный компьютер** (стр. 78).

Температура наружного воздуха

Окно отображает температуру наружного воздуха.

Указатель температуры охлаждающей жидкости двигателя

ПРЕДУПРЕЖДЕНИЕ

Никогда не снимайте крышку бачка охлаждающей жидкости при работающем или горячем двигателе.

При нормальной рабочей температуре стрелка указателя остается в центре.

Если стрелка перемещается в красную зону, это указывает на перегрев двигателя. Соблюдая все меры предосторожности, как можно быстрее остановите автомобиль и выключите зажигание. Определите причину, когда двигатель остынет. См. **Проверка охлаждающей жидкости двигателя** (стр. 191).

Примечание: *Не запускайте двигатель, пока проблема его перегрева не будет найдена и разрешена.*

Указатель количества топлива

Включите зажигание. Указатель количества топлива отобразит примерное количество топлива в топливном баке. Стрелка, расположенная рядом с символом топливного насоса, указывает с какой стороны автомобиля расположен лючок крышки заливной горловины топливного бака.

СИГНАЛИЗАТОРЫ И ИНДИКАТОРЫ

Следующие предупреждающие лампы и сигналы предназначены для информирования водителя при возникновении серьезных неисправностей. Некоторые лампы включаются при запуске двигателя автомобиля, чтобы подтвердить работоспособность систем. Если какая-нибудь лампа не выключается после запуска двигателя, обратитесь к информации по предупреждающей лампе соответствующей системы.

Примечание: *Некоторые предупреждающие сигналы отображаются на информационном дисплее и выполняют те же функции, что и предупреждающие лампы, но они не загораются при запуске двигателя.*

Индикатор включения режима привода на все колеса с блокировкой



Загорается в случае включения режима привода на все колеса с блокировкой межосевого дифференциала.

Лампа аварийной сигнализации антиблокировочной системы тормозов



Если она загорается во время движения, это указывает на неисправность. При отключенной антиблокировочной системе автомобиль сохраняет возможность нормального торможения. При первой возможности проверьте ваш автомобиль у авторизованного дилера.

Transit (TTG) Vehicles Built From: 19-06-2014, EK3J-19A321-AXA (CG3612ruRUS) ruRUS, Edition date: 04/2014, First Printing

Предупреждающая лампа износа тормозных колодок



Сигнализатор загорается, когда износ тормозных накладок достигает заданного предела. При первой возможности проверьте ваш автомобиль у авторизованного дилера.

Контрольная лампа тормозной системы

ПРЕДУПРЕЖДЕНИЕ

Когда включена эта предупреждающая лампа, вождение автомобиля представляет опасность. Эффективность работы тормозной системы может быть значительно снижена. Вам может потребоваться больше времени для остановки автомобиля. Незамедлительно проверьте автомобиль у авторизованного дилера. Длительная езда с включенным стояночным тормозом может вызвать неисправность тормозной системы и привести к серьезной травме.



Она загорается при включении зажигания, когда включен стояночный тормоз.

Если она загорелась во время движения автомобиля, убедитесь, что стояночный тормоз выключен. Если стояночный тормоз выключен, эта лампа указывает на низкий уровень тормозной жидкости или поломку тормозной системы. Незамедлительно проверьте автомобиль у авторизованного дилера.

Предупредительный указатель столкновения



Индикатор включается, когда вы выключаете систему.

Загорается в случае отсутствия системы или обнаружения неисправности в системе. При первой возможности проверьте ваш автомобиль у авторизованного дилера.

Указатель поворота

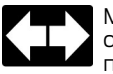

Мигает при включении фонарей указателей поворота. Внезапное увеличение частоты мигания указывает на перегорание одной из ламп указателей поворота. См. **Замена ламп** (стр. 198).

Лампа предупреждения о незакрытой двери



Загорается при включении зажигания и продолжает гореть, если открыты двери или капот.

Контрольная лампа температуры охлаждающей жидкости двигателя



Предупреждающая лампа, включаясь во время движения, указывает на перегрев двигателя. Соблюдая все меры предосторожности, как можно быстрее остановите автомобиль и выключите зажигание. Определите причину, когда двигатель остынет. При первой возможности проверьте ваш автомобиль у авторизованного дилера.

Transit (TTG) Vehicles Built From: 19-06-2014, EK3J-19A321-AXA (CG3612ruRUS) ruRUS, Edition date: 04/2014, First Printing

Контрольные лампы двигателя



Контрольная лампа системы управления двигателем



Индикатор необходимости проведения обслуживания

Для всех автомобилей

Если любая из ламп загорается при работающем двигателе, это указывает на неисправность. При этом двигатель продолжает работать, но, возможно, с ограниченной мощностью. Если какая-либо лампа начинает мигать во время движения, немедленно сбросьте скорость. Если сигнализатор продолжает мигать, избегайте резкого разгона или замедления. Незамедлительно проверьте автомобиль у авторизованного дилера.

ПРЕДУПРЕЖДЕНИЕ



Выполните проверку немедленно.

Если обе лампы загораются во время движения автомобиля, остановите автомобиль в ближайшем безопасном месте (продолжение поездки может привести к падению мощности и к остановке двигателя). Выключите зажигание и попытайтесь перезапустить двигатель. Если двигатель при этом перезапускается, система должна быть немедленно проверена у авторизованного дилера.

Лампа аварийной сигнализации расхода дизельного реагента-восстановителя.



Загорается при низком уровне дизельного реагента-восстановителя. См. **Система избирательной каталитической нейтрализации** (стр. 121).

Если лампа загорается во время движения, а уровень дизельного реагента-восстановителя является достаточным, возможна неисправность в системе. Незамедлительно проверьте автомобиль у авторизованного дилера.

Контрольная лампа передних надувных подушек безопасности



Если предупреждающая лампа не включилась после запуска двигателя, продолжает мигать или не выключается, это свидетельствует о неисправности. Незамедлительно проверьте автомобиль у авторизованного дилера.

Контрольная лампа передних противотуманных фар



Индикатор загорается, когда вы включаете передние противотуманные фары.

Предупреждающая лампа опасности обледенения

ПРЕДУПРЕЖДЕНИЕ



Даже если температура воздуха поднимается выше +4 ºC (39 ºF), это не гарантирует отсутствия опасностей, связанных с ненастной погодой.

Transit (TTG) Vehicles Built From: 19-06-2014, EK3J-19A321-AXA (CG3612ruRUS) ruRUS, Edition date: 04/2014, First Printing


Загорается в том случае, если температура наружного воздуха не превышает 39ºF (4ºC).

Индикатор свечей предпускового подогрева


Если этот индикатор загорелся, дождитесь его выключения перед запуском двигателя.

Индикатор включения фар


Этот индикатор загорается, когда вы включаете ближний свет фар или габаритные огни.

Индикатор включения дальнего света


Индикатор загорается, когда вы включаете дальний свет фар. При включении аварийной сигнализации светом фар этот индикатор будет мигать.

Индикатор системы помощи при трогании на подъеме


Индикатор включается при недоступности системы.

Примечание: *Отсутствуют на всех щитках приборов.*

Контрольная лампа системы зажигания


Если этот сигнализатор загорается во время движения, это указывает на неисправность. Выключите все ненужное электрооборудование. Незамедлительно проверьте автомобиль у авторизованного дилера.

Предупреждающий индикатор пересечения полосы движения


Индикатор включается, когда вы выключаете систему.

Загорается в случае отсутствия системы или обнаружения неисправности в системе. При первой возможности проверьте ваш автомобиль у авторизованного дилера.

Контрольная лампа низкого уровня топлива


Если загорится этот сигнализатор, как можно скорее дозаправьте автомобиль.

Индикатор центра сообщений


Этот сигнализатор загорается, когда на информационном дисплее появляется новое сообщение. Он будет красным или жёлтым в зависимости от важности сообщения и не выключится до устранения причины сообщения. См. **Информационные сообщения** (стр. 79).

Контрольная лампа давления масла

ПРЕДУПРЕЖДЕНИЕ

Не продолжайте поездку, если этот индикатор горит, несмотря на то что уровень соответствует норме. Незамедлительно проверьте автомобиль у авторизованного дилера.

Transit (TTG) Vehicles Built From: 19-06-2014, EK3J-19A321-AXA (CG3612ruRUS) ruRUS, Edition date: 04/2014, First Printing



Если этот индикатор продолжает гореть после запуска двигателя или загорается во время движения, это указывает на наличие неполадок. Соблюдая все меры предосторожности, как можно быстрее остановите автомобиль и выключите зажигание. Проверьте уровень масла в двигателе. См. **Проверка моторного масла** (стр. 190).

Предупреждающий индикатор превышения скорости



Загорается, когда автомобиль превышает заданную скорость.

Индикатор включения задних противотуманных фонарей



Индикатор загорается, когда вы включаете задние противотуманные фонари.

Контрольная лампа напоминания о необходимости пристегнуть ремень безопасности



Ее включение, сопровождающееся подачей звукового предупреждения, напомнят вам о необходимости пристегнуть ремень безопасности. См. **Система напоминания о непристегнутом ремне безопасности** (стр. 28).

Индикатор переключения передач



Загорается в качестве рекомендации для перехода на одну передачу вверх или вниз от выбранной передачи.

Индикатор системы поддержания устойчивости



Загорается на короткий промежуток времени при включении зажигания. Если она загорается во время движения, это указывает на неисправность. После возникновения неисправности система отключается. При первой возможности проверьте ваш автомобиль у авторизованного дилера.

Примечание: *Во время движения индикатор мигает, когда система работает.*

Система поддержания устойчивости выключена



Индикатор включается, когда вы выключаете систему. Индикатор погаснет после повторного включения системы или выключения зажигания.

Индикатор системы Start-Stop



Включается после остановки двигателя в автоматическом режиме. Мигание индикатора указывает на необходимость перезапуска двигателя. См. **Авто-Старт-Стоп** (стр. 114). См. **Информационные сообщения** (стр. 79).

Transit (TTG) Vehicles Built From: 19-06-2014, EK3J-19A321-AXA (CG3612ruRUS) ruRUS, Edition date: 04/2014, First Printing

Предупреждающий индикатор низкого давления в шинах



Загорается в случае снижения давления в одной или нескольких шинах. См. **Система контроля давления в шинах** (стр. 221).

Индикатор наличия воды в топливе

Автомобили с дизельными двигателями



Сигнализатор загорается при наличии чрезмерного объема конденсата в топливном фильтре. Немедленно слейте воду из топливного фильтра. См. **Слив конденсата из топливного фильтра** (стр. 193). Если он включен после слива воды, это указывает на необходимость технического обслуживания топливного фильтра. Незамедлительно проверьте автомобиль у авторизованного дилера.

ЗВУКОВЫЕ ПРЕДУПРЕЖДЕНИЯ И ИНДИКАТОРЫ

Вторичный предупреждающий звуковой сигнал надувной подушки безопасности

Этот сигнал звучит при неисправности системы надувных подушек безопасности и предупреждающего индикатора надувной подушки безопасности.

Auto-Start-Stop

Этот сигнал звучит, когда дверь водителя открыта и система Auto-Start-Stop находится в режиме выполнения при остановленном двигателе.

Дверь приотк

Звучит, когда автомобиль двигается с не полностью закрытой дверью.

Открыта аварийная дверь

Этот сигнал звучит постоянно, если открыта аварийная дверь.

Включено внешнее освещение

Звучит, когда открыта дверь водителя и включено внешнее освещение.

Предупреждение о превышении скорости

Звучит, когда автомобиль превышает заданную скорость.

Стояночный тормоз включен

Звучит, когда автомобиль двигается с включенным стояночным тормозом. Если предупреждающий сигнал не выключается после того, как вы выключили стояночный тормоз, незамедлительно проверьте систему у авторизованного дилера.

Напоминание о непристегнутом ремне безопасности

Звучит, когда автомобиль двигается с непристегнутыми ремнями безопасности.

Transit (TTG) Vehicles Built From: 19-06-2014, EK3J-19A321-AXA (CG3612ruRUS) ruRUS, Edition date: 04/2014, First Printing

ОБЩАЯ ИНФОРМАЦИЯ

ПРЕДУПРЕЖДЕНИЕ

Вождение с отвлеченным вниманием может привести к потере контроля над автомобилем, аварии и телесным повреждениям. Мы настоятельно рекомендуем соблюдать крайнюю осторожность при использовании любых устройств, которые могут отвлечь ваше внимание от дороги. Ваша первоочередная ответственность — безопасная эксплуатация вашего автомобиля. Мы рекомендуем воздержаться от использования любых портативных устройств во время вождения и призываем по возможности использовать системы с голосовым управлением. Обязательно ознакомьтесь с применимым местным законодательством, регулирующим использование электронных устройств во время вождения.

С помощью органов управления информационным дисплеем на рулевом колесе можно управлять различными системами автомобиля. На информационном дисплее отображается соответствующая информация.

Элементы управления информационного дисплея



E138659

- Воспользуйтесь кнопками со стрелкой вверх и вниз, чтобы просмотреть и выделить пункты меню.
- Для входа в подменю нажмите кнопку со стрелкой вправо.
- Для выхода из меню нажмите кнопку со стрелкой влево.
- Нажмите кнопку **OK**, чтобы выбрать и подтвердить настройки или сообщения.

Структура меню — информационный дисплей

Доступ к меню можно получить с помощью устройства управления информационным дисплеем.

Примечание: *Некоторые пункты меню могут немного отличаться от стандартных либо отсутствовать (если являются дополнительными).*

Transit (TTG) Vehicles Built From: 19-06-2014, EK3J-19A321-AXA (CG3612ruRUS) ruRUS, Edition date: 04/2014, First Printing

Дорожн. комп. [1]

Сообщение
Trip computer
Запас хода
Текущ. расход
Средн. расход
Ср. скорость
Заводск. настройк.

[1] См. **Маршрутный компьютер** (стр. 78). См. **Указатели** (стр. 65).

Информация

Сообщение
Предуп. вод.
Уров. AdBlue®
Проверка сист.

Настройки

Сообщение		Действие
Помощ. водит.	АПС	Вкл или Выкл
	Предуп. вод.	Вкл или Выкл
	Троган. в гору	Вкл или Выкл
	Удер. полосы	Чувствит.
		Интенсивн.
	Электр. ступ.	Автоматич.
		Ступ. разв.
		Выкл.
	Контроль шин	Сброс
	Контр. сближ.	Вкл или Выкл

Transit (TTG) Vehicles Built From: 19-06-2014, EK3J-19A321-AXA (CG3612ruRUS) ruRUS, Edition date: 04/2014, First Printing

Сообщение			Действие
Освещение	Свет в дождь		Вкл или Выкл
	Зад.выкл.фар		Вручную или через XX секунд
Дисплей	Язык		Выберите нужный параметр
	Един. меры		Выберите нужный параметр
	Един.темпер		Выберите нужный параметр
Звук.сигнал	Информация		Вкл или Выкл
	Предупр.		Вкл или Выкл
Комфорт	Доп. обогрев	Стоян. обогр.	Вкл или Выкл
			Время 1
			Время 2
			Один раз
			Обогр. сейчас
	Замки		Авт. запирать
			Авт. запирать
			Общее отпир.
			Спец. запир.
	Сигнализац.		Полн. защита
			Ограниченная
			Запрашивать
Сист. сброс.			Удерживайте **OK**, чтобы вернуть систему к заводским настройкам по умолчанию

Transit (TTG) Vehicles Built From: 19-06-2014, EK3J-19A321-AXA (CG3612ruRUS) ruRUS, Edition date: 04/2014, First Printing

Проверка сист.

Все активные предупреждения отображаются первыми (если применимо). Меню «Проверка сист.» может иметь различный вид в зависимости от параметров оборудования и текущего статуса автомобиля. Для просмотра списка используйте кнопки со стрелками вверх и вниз. См. **Информационные сообщения** (стр. 79).

Структура меню – информационно-развлекательный дисплей

Вы можете получить доступ к меню с помощью органов управления информационно-развлекательным дисплеем. См. **Быстрый обзор** (стр. 12).

Примечание: *Некоторые пункты меню могут немного отличаться от стандартных либо отсутствовать (если являются дополнительными).*

Система SYNC-Media позволяет получить доступ к функциям SYNC.

SYNC-телефон

Сообщение	
Набрать номер	
Повтор вызова	
Телеф. книга	
Журн. звон.	Принятые зв.
	Набран. ном.
	Пропущ. зв.
Быстр. набор	
СМС	
BT устр-ва	
Настройки тел.	Устан.главным
	Настр.тел.книг.
	Выбр. мелод.
	Статус тел.
	Уведом. о СМС
Экстр. помощь	

Transit (TTG) Vehicles Built From: 19-06-2014, EK3J-19A321-AXA (CG3612ruRUS) ruRUS, Edition date: 04/2014, First Printing

Меню

Сообщение		Действие
SYNC-Настр.	Вкл. Bluetooth	
	Исход. парам.	
	Полный сброс	
	Установить	
	Систем. инфор.	
	Голос. настр.	
	Просмотр USB	
SYNC-Прилож		
Навигация	Настр. маршрута	Маршрут
		Водитель:
		Эко-настройка
		Динамически
		Автомагистраль
		Туннель
		Паром/поезд
		Платн. Дорога
		Сезон. Дорога
		Виньета
	Настр. карты	Содерж. карты
		Стрел. на карте:
		Время в пути:
		В напр. движ.
		Цвет. варианты
	Функц. ассист.	Знаки/полоса
		Огранич. скор.

Transit (TTG) Vehicles Built From: 19-06-2014, EK3J-19A321-AXA (CG3612ruRUS) ruRUS, Edition date: 04/2014, First Printing

Сообщение		Действие
		Символы списка
		Опасные участки
	Личн. данные	Удал. посл. цели
		Удал. любим. Цели
		Удалить
		Удалить
	Сброс	
Настройки аудио	Адаптор громк.	
	Тембр	
	Баланс нав.-ауд.	
	Настройка DSP	
	DSP эквалайз.	
	TA	
	Новости	
	Альт. частота	
	Регион. RDS	
	Серв.связь DAB	
Настройки часов	Автомат. (GPS)	
	Установ. часы	
	Установ. дату	
	Врем. зона	
	Летнее время	
	24 часа	

Transit (TTG) Vehicles Built From: 19-06-2014, EK3J-19A321-AXA (CG3612ruRUS) ruRUS, Edition date: 04/2014, First Printing

ЧАСЫ

Тип 1

Чтобы настроить часы, включите зажигание и нажмите кнопки H или M на информационно-развлекательном дисплее по необходимости.

Тип 2

Примечание: *Для настройки часов используйте информационный дисплей. См.* ***Общая информация*** *(стр. 72).*

МАРШРУТНЫЙ КОМПЬЮТЕР

Сброс бортового компьютера

Нажмите и удерживайте **OK** на текущем экране, чтобы сбросить информацию соответственно о маршруте, пройденном расстоянии, времени и примерном расходе топлива.

Счетчик общего пробега

Фиксирует расстояние, пройденное во время каждой поездки.

Оставшееся расстояние до опорожнения топливного бака

Отображает приблизительную величину пробега автомобиля на том количестве топлива, которое осталось в баке. Изменение стиля вождения может повлиять на этот показатель.

Текущий расход топлива

Показывает текущий расход топлива.

Средний расход топлива

Показывает средний расход топлива с момента последнего обнуления показаний.

Ср. скорость

Показывает среднюю скорость с момента последнего обнуления показаний.

Температура наружного воздуха

Окно отображает температуру наружного воздуха.

Заводск. настройк.

Показывает информацию о маршруте, пробеге, времени и среднем расходе топлива.

ПЕРСОНАЛЬНЫЕ НАСТРОЙКИ

Единицы измерения

Для переключения между единицами измерения метрической и британской систем, прокрутите до этого экрана и нажмите кнопку **OK**.

Смена единиц измерения коснется следующих экранов:

- Запас хода по топливу.
- Средний расход топлива.
- Текущий расход топлива.
- Средняя скорость.

Выключения звуковых сигналов

Следующие звуковые сигналы могут быть отключены:

- Предупреждающие сообщения.
- Информационные сообщения.

Transit (TTG) Vehicles Built From: 19-06-2014, EK3J-19A321-AXA (CG3612ruRUS) ruRUS, Edition date: 04/2014, First Printing

ИНФОРМАЦИОННЫЕ СООБЩЕНИЯ



E130248

Нажмите кнопку **OK** для подтверждения и удаления отдельных сообщений с информационного дисплея. Прежде чем вы сможете открыть меню, вам придется нажать «OK» в нескольких окнах сообщений. Через непродолжительное время информационный дисплей автоматически удалит другие сообщения.

Примечание: *В зависимости от комплектации вашего автомобиля и типа щитка приборов не все сообщения будут доступны или показаны на дисплее. Некоторые сообщения могут быть сокращены или обрезаны на информационном дисплее.*

Выдача ряда сообщений сопровождается включением сигнализатора сообщений Индикатор сообщения будет красным или желтым в зависимости от уровня серьезности соответствующих системных условий. Индикатор сообщения останется включенным до завершения восстановления системы.

Особый символ и сигнализатор сообщений могут обозначать наличие дополнительных сообщений.

Надувные подушки безопасности

Сообщение	Описание и принцип действия
Подуш. безоп. неисправна Сервис срочно!	Система зарегистрировала неисправность, которая требует технического обслуживания.

Сигнализац.

Сообщение	Описание и принцип действия
Сигнализация сработала провер. автом.	Показывает, что сработала противоугонная система. См. **Противоугонная сигнализация** (стр. 40).
Сигнализация неисправна Нужен сервис	Система зарегистрировала неисправность, которая требует технического обслуживания.

Transit (TTG) Vehicles Built From: 19-06-2014, EK3J-19A321-AXA (CG3612ruRUS) ruRUS, Edition date: 04/2014, First Printing

Аккумуляторная батарея и система зарядки.

Сообщение	Описание и принцип действия
Электр. сист. перенапряж. Остановитесь!	Соблюдая все меры предосторожности, как можно быстрее остановите автомобиль и выключите зажигание. Система зарегистрировала неисправность, которая требует технического обслуживания.
Низк. заряд аккумулятора См. инструкц.	Отключает все ненужные электрические системы и устройства. Система зарегистрировала неисправность, которая требует технического обслуживания.

Жидкость для очистки дизельных выхлопных газов

Сообщение	Описание и принцип действия
AdBlue® ниский Запас XXXX mls	Показывает приблизительное расстояние, которое можно проехать, пока не кончится жидкость для очистки дизельных выхлопных газов в баке.
AdBlue® ниский Запас XXXX км Скоро дозаправ.	Показывает приблизительное расстояние, которое можно проехать, пока не кончится жидкость для очистки дизельных выхлопных газов в баке. Долейте жидкость для очистки дизельных выхлопных газов при первой возможности. См. **Система избирательной каталитической нейтрализации** (стр. 121).
AdBlue® ниский Двиг. не запуст. через XXXX км	Показывает приблизительное расстояние, которое можно проехать, пока не кончится жидкость для очистки дизельных выхлопных газов в баке, после чего будет невозможно запустить двигатель. Долейте жидкость для очистки дизельных выхлопных газов при первой возможности. См. **Система избирательной каталитической нейтрализации** (стр. 121).
Уровень AdBlue® нулевой. Дозапр., чтобы запус. двиг.	Бак жидкости для очистки дизельных выхлопных газов пуст; невозможно запустить двигатель. Долейте жидкость для очистки дизельных выхлопных газов в бак. См. **Система избирательной каталитической нейтрализации** (стр. 121).
Система AdBlue® неисправность Нужен сервис	Система зарегистрировала неисправность, которая требует технического обслуживания.

Transit (TTG) Vehicles Built From: 19-06-2014, EK3J-19A321-AXA (CG3612ruRUS) ruRUS, Edition date: 04/2014, First Printing

Сообщение	Описание и принцип действия
Система AdBlue® Двиг. не запустет. через XXXX км	Система зарегистрировала неисправность, которая требует технического обслуживания.
Система AdBlue® Нужен сервис чтобы запус. двиг.	Система зарегистрировала неисправность, которая требует технического обслуживания.

Примечание: *При заливке жидкости для очистки дизельных выхлопных газов в пустой бак на регистрацию уровня жидкости в баке, возможно, потребуется немного времени.*

Открытая дверь

Сообщение	Описание и принцип действия
Дверь водителя открыта	Соблюдая все меры предосторожности, как можно быстрее остановите автомобиль и закройте дверь.
Задняя левая дверь откр.	Соблюдая все меры предосторожности, как можно быстрее остановите автомобиль и закройте дверь.
Передн. прав. дверь откр.	Соблюдая все меры предосторожности, как можно быстрее остановите автомобиль и закройте дверь.
Задняя правая дверь откр.	Соблюдая все меры предосторожности, как можно быстрее остановите автомобиль и закройте дверь.
Капот открыт	Соблюдая все меры предосторожности, как можно быстрее остановите автомобиль и закройте капот.
Задняя дверь багажника открыта	Соблюдая все меры предосторожности, как можно быстрее остановите автомобиль и закройте дверь.
Задн. аварийн. дверь открыта	Соблюдая все меры предосторожности, как можно быстрее остановите автомобиль и закройте дверь.

Transit (TTG) Vehicles Built From: 19-06-2014, EK3J-19A321-AXA (CG3612ruRUS) ruRUS, Edition date: 04/2014, First Printing

Двигатель в сборе

Сообщение	Описание и принцип действия
Двигатель Сервис срочно!	Система зарегистрировала неисправность, которая требует технического обслуживания.
Высокая темп. двигателя Остановитесь!	Соблюдая меры предосторожности, как можно быстрее остановите автомобиль, подождите, пока двигатель остынет, а затем проверьте уровень охлаждающей жидкости. Если предупреждение сохраняется после проверки уровня охлаждающей жидкости, система обнаружила неисправность, которая требует обслуживания. См. **Проверка охлаждающей жидкости двигателя** (стр. 191).

Троган. в гору

Сообщение	Описание и принцип действия
Режим трогания в гору недоступен	Система зарегистрировала неисправность, которая требует технического обслуживания. См. **Система помощи при трогании на подъеме** (стр. 132).

Освещение

Сообщение	Описание и принцип действия
Стоп-сигналы неиспр. лампа	Показывает, что перегорела лампа сигнала торможения. См. **Осветительное оборудование** (стр. 53).
Ближний свет неиспр. лампа	Показывает, что перегорела лампа фары ближнего света. См. **Осветительное оборудование** (стр. 53).
Передн. фары неисправны Нужен сервис	Система зарегистрировала неисправность, которая требует технического обслуживания.

Transit (TTG) Vehicles Built From: 19-06-2014, EK3J-19A321-AXA (CG3612ruRUS) ruRUS, Edition date: 04/2014, First Printing

Уход

Сообщение	Описание и принцип действия
Замените моторн. масло	Закончился период обслуживания или лимит пробега для моторного масла. При первой возможности замените моторное масло и масляный фильтр. См. **Проверка моторного масла** (стр. 190).
Низк. уровень тормоз. жидк. Сервис срочно!	Система зарегистрировала неисправность, которая требует технического обслуживания. См. **Проверка уровня тормозной жидкости и рабочей жидкости гидропривода сцепления** (стр. 192).
Низк. уровень омывающей жидкости	При первой возможности долейте жидкость в бачок омывателя. См. **Проверка омывающей жидкости** (стр. 193).

Помощь при парковке

Сообщение	Описание и принцип действия
Ассист. парковки неисправен Нужен сервис	Система зарегистрировала неисправность, которая требует технического обслуживания. См. **Система помощи при парковке** (стр. 138).

Стояночный тормоз

Сообщение	Описание и принцип действия
Ручн. тормоз задействован	При включении стояночного тормоза скорость автомобиля превышает 5 km/h. Если предупреждение сохраняется после того, как вы отпустили стояночный тормоз, то это означает, что система обнаружила неисправность, которая требует обслуживания.

Система пуска двигателя

Сообщение	Описание и принцип действия
Для запуска выжать тормоз	Выжмите педаль тормоза перед запуском двигателя.
Время запуска истекло	Показывает, что двигатель не запустился.

Transit (TTG) Vehicles Built From: 19-06-2014, EK3J-19A321-AXA (CG3612ruRUS) ruRUS, Edition date: 04/2014, First Printing

Система мониторинга давления в шинах

Сообщение	Описание и принцип действия
Проверьте давление шин	Низкое давление в одной или нескольких шинах. Проверьте давление в шинах. См. **Технические характеристики** (стр. 233).
Контроль шин неисправность Нужен сервис	Система зарегистрировала неисправность, которая требует технического обслуживания.
Датчики шин не обнаруж. См. инструкц.	Система обнаружила неисправность, которая требует обслуживания, или используется малоразмерное запасное колесо. См. **Система контроля давления в шинах** (стр. 221).

Контроль тягового усилия

Сообщение	Описание и принцип действия
Антипро- буксовочная система откл.	Показывает, что система контроля тягового усилия отключена. См. **Использование контроля тягового усилия** (стр. 135).

Transit (TTG) Vehicles Built From: 19-06-2014, EK3J-19A321-AXA (CG3612ruRUS) ruRUS, Edition date: 04/2014, First Printing

ПРИНЦИПЫ РАБОТЫ

Наружный воздух

Предохраняйте воздухозаборники перед ветровым стеклом от закупоривания (например, снегом или листьями), чтобы обеспечить эффективную эксплуатацию системы управления микроклиматом.

Рециркулирующий воздух

ПРЕДУПРЕЖДЕНИЕ

Длительное использование режима рециркуляции воздуха может привести к запотеванию стекол. Если стекла запотели, установите настройки для удаления влаги с ветрового стекла.

Воздух в пассажирском отделении будет рециркулировать. Наружный воздух в автомобиль не поступает.

Отопление

Эффективность отопления салона зависит от температуры охлаждающей жидкости двигателя.

Общие сведения о системе управления микроклиматом в салоне

Плотно закрывайте все окна.

Обогрев салона

Направьте поток воздуха себе в ноги. В холодную или сырую погоду направьте часть воздуха на ветровое стекло и на окна дверей.

Охлаждение салона

Направьте поток воздуха себе на лицо.

Система кондиционирования воздуха

Система направляет воздух через испаритель для охлаждения. Испаритель осушает воздух, чтобы предотвратить запотевание стекол. Образующийся конденсат система выводит из автомобиля, поэтому под ним может образоваться небольшая лужа. Это нормальное явление, на которое можно не обращать внимания.

Примечание: *Система кондиционирования воздуха работает только при температуре выше 4°C.*

Примечание: *При работающей системе кондиционирования воздуха автомобиль потребляет большее количество топлива.*

ВЕНТИЛЯЦИОННЫЕ ДЕФЛЕКТОРЫ

Чтобы закрыть вентиляционный канал, передвиньте механизм управления направлением потока воздуха вниз.

Центральные вентиляционные каналы

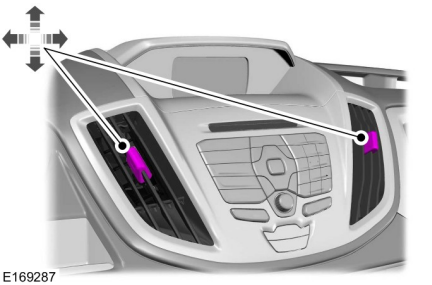
E169287

Transit (TTG) Vehicles Built From: 19-06-2014, EK3J-19A321-AXA (CG3612ruRUS) ruRUS, Edition date: 04/2014, First Printing

Боковой вентиляционный канал

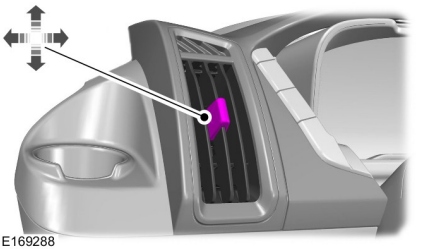
E169288

РУЧНОЙ РЕЖИМ УПРАВЛЕНИЯ МИКРОКЛИМАТОМ

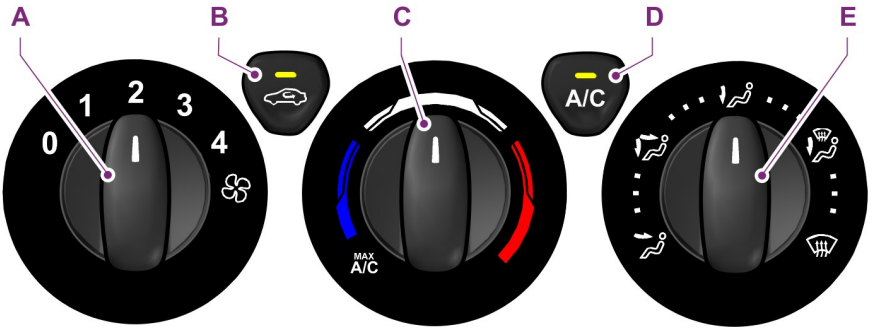

E147011

A **Система управления скоростью вентилятора:** контролирует объем воздуха, циркулирующего в автомобиле. Поверните рукоятку для выбора требуемой скорости или отключения вентилятора. Если вы отключите вентилятор, ветровое стекло может запотеть.

B **Рециркуляция воздуха:** нажмите эту кнопку для переключения между режимами подачи наружного воздуха и рециркуляции воздуха. При выборе режима рециркуляции воздуха кнопка будет светиться, при этом воздух в пассажирском отделении будет рециркулировать. Эта функция может уменьшить время, необходимое для охлаждения салона, и предотвратить попадание неприятных запахов.

Transit (TTG) Vehicles Built From: 19-06-2014, EK3J-19A321-AXA (CG3612ruRUS) ruRUS, Edition date: 04/2014, First Printing

C **Система контроля температуры:** обеспечивает контроль температуры воздуха, циркулирующего в автомобиле. Поворачивайте рукоятку для выбора требуемой температуры. При выборе **MAX A/C** система будет распределять рециркулирующий воздух через вентиляционные каналы панели приборов. Данный режим является более экономичным и эффективным по сравнению со стандартным режимом кондиционирования воздуха. Установите регулятор температуры на максимальный обогрев для включения дополнительного отопителя См. **Вспомогательный отопитель** (стр. 91)..

D **Кондиционирование воздуха:** нажмите эту кнопку для включения или отключения режима кондиционирования воздуха. Для повышения эффективности кондиционирования воздуха (после включения зажигания) продолжайте движение с открытыми окнами в течение двух-трех минут.

E **Контроль распределения потоков воздуха:** используйте эту функцию для выбора требуемого уровня распределения потоков воздуха.



Выберите подачу воздуха через дефлекторы обдува на панели приборов.



Выберите подачу воздуха через вентиляционные каналы панели приборов и пространства для ног.



Выберите подачу воздуха через дефлекторы подачи воздуха в пространство для ног.



Выберите подачу воздуха через вентиляционные каналы ветрового стекла и пространства для ног.



Выберите подачу воздуха через дефлекторы обдува ветрового стекла. Кроме того, можно использовать эту функцию для очистки ветрового стекла от запотевания и тонкой корки льда. Вы также можете повысить температуру и скорость работы вентилятора, чтобы повысить эффективность очистки.

СОВЕТЫ ПО КОНТРОЛЮ ВНУТРЕННЕГО КЛИМАТА

Общие советы

Примечание: *Длительное использование рециркулирующего воздуха может привести к запотеванию окон.*

Примечание: *Может ощущаться небольшой поток воздуха от вентиляционных каналов ниши для ног (независимо от настройки функции распределения потоков воздуха).*

Примечание: *Для минимизации влаги внутри салона не управляйте автомобилем с отключенной или с постоянной включенной системой рециркуляции воздуха.*

Примечание: *Не помещайте предметы под передние сидения, так как может быть нарушена подача потоков воздуха к задним сидениям.*

Transit (TTG) Vehicles Built From: 19-06-2014, EK3J-19A321-AXA (CG3612ruRUS) ruRUS, Edition date: 04/2014, First Printing

Примечание: *Предохраняйте воздухозаборники перед ветровым стеклом от закупоривания (например, снегом или листьями), чтобы обеспечить эффективную эксплуатацию системы управления микроклиматом.*

Примечание: *Для уменьшения запотевания ветрового стекла при влажной погоде настройте систему контроля распределения потоков воздуха на вентиляционные каналы ветрового стекла. При необходимости увеличьте температуру и скорость вентилятора и нажмите кнопку A/C, чтобы повысить эффективность очистки стекла.*

Режим быстрого прогрева салона

- Установите максимальную частоту вращения электродвигателя вентилятора.
- Установите регулятор температуры в положение максимальной эффективности.
- Установите регулятор распределения потоков воздуха в положение подачи воздуха в нишу для ног.

Рекомендуемые настройки для обогрева

- Установите вторую скорость электродвигателя вентилятора.
- Установите регулятор температуры в среднее положение обогрева.
- Установите регулятор распределения потоков воздуха в положение подачи воздуха в нишу для ног и в направлении на лобовое стекло.

Режим быстрого охлаждения салона

- Установите максимальную частоту вращения электродвигателя вентилятора.
- Установите регулятор температуры в положение **MAX A/C**.
- Установите регулятор распределения потоков воздуха в положение подачи воздуха в вентиляционные каналы на приборном щитке.

Рекомендуемые настройки для охлаждения

- Установите вторую скорость электродвигателя вентилятора.
- Установите регулятор температуры в среднее положение охлаждения.
- Установите регулятор распределения потоков воздуха в положение подачи воздуха в вентиляционные каналы на приборном щитке.

Длительное нахождение автомобиля на одном месте при предельно высоких температурах окружающего воздуха

- Включите стояночный тормоз.
- Переведите рычаг селектора коробки передач в позицию **P** или нейтральное положение.
- Установите регулятор температуры в положение **MAX A/C**.
- Выберите минимальную скорость вентилятора.

Transit (TTG) Vehicles Built From: 19-06-2014, EK3J-19A321-AXA (CG3612ruRUS) ruRUS, Edition date: 04/2014, First Printing

Защита от запотевания боковых окон в холодную погоду

- Установите регулятор распределения потоков воздуха на приборной панели в нужное положение и отрегулируйте положение вентиляционных каналов ветрового стекла.
- Нажмите кнопку **A/C**.
- Установите регулятор температуры в необходимое положение.
- Выберите максимальную скорость вентилятора.
- Направьте боковые вентиляционные каналы панели приборов в сторону боковых окон.
- Закройте вентиляционные каналы панели приборов.

Максимальная эффективность охлаждения в положении «Панель приборов» или «Панель приборов и ниша для ног»

- Установите в системе контроля минимальное значение температуры.
- Нажмите кнопку **A/C** и кнопку рециркуляции воздуха.
- Сначала выберите максимальную скорость вентилятора и затем настройте ее на комфортный уровень.

ОРГАНЫ УПРАВЛЕНИЯ МИКРОКЛИМАТОМ ДЛЯ ПАССАЖИРОВ, СИДЯЩИХ СЗАДИ

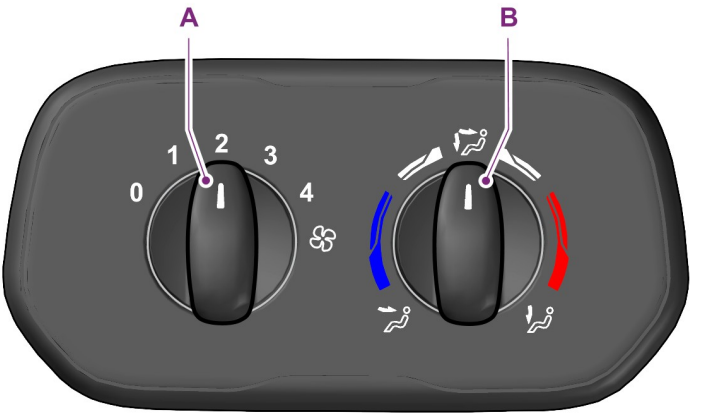

E175829

Transit (TTG) Vehicles Built From: 19-06-2014, EK3J-19A321-AXA (CG3612ruRUS) ruRUS, Edition date: 04/2014, First Printing

A **Система управления скоростью вентилятора:** контролирует объем воздуха, циркулирующего в автомобиле. Поверните рукоятку для выбора требуемой скорости или отключения вентилятора.

B **Управление температурой и распределением потоков воздуха:** управляет температурой воздуха, циркулирующего в автомобиле. Выполните корректировку, чтобы выбрать желаемую температуру и распределение. Охлажденный воздух распределяется через верхние вентиляционные каналы, а теплый воздух — через вентиляционные каналы для подачи воздуха в ноги.

Примечание: *Включите систему кондиционирования для охлаждения воздуха, поступающего через задние вентиляционные отверстия.*

ОКНА И ЗЕРКАЛА С ОБОГРЕВОМ

Примечание: *Перед операциями с обогреваемыми стеклами убедитесь, что двигатель работает.*

Примечание: *При включенном обогреве стекол двигатель не может автоматически остановиться, используя функцию запуска/остановки. Если вы нажали переключатель обогреваемого стекла после автоматической остановки двигателя, требуется перезапуск двигателя. См.* ***Авто-Старт-Стоп*** *(стр. 114).*

Обогреваемое ветровое стекло



Нажмите кнопку, чтобы очистить окно от ледяной пленки и конденсата. Для выключения системы нажмите кнопку повторно. Отключение произойдет автоматически через короткий промежуток времени.

Обогреваемое заднее стекло



Нажмите кнопку, чтобы очистить окно от ледяной пленки и конденсата. Для выключения системы нажмите кнопку повторно. Отключение произойдет автоматически через короткий промежуток времени.

Примечание: *Не используйте бритвенные лезвия или другие острые предметы для очистки внутренней поверхности заднего окна или для удаления наклеек с внутренней поверхности заднего окна. Это может вызвать повреждение линий нагревательного элемента, которое не покрывается гарантией на ваш автомобиль.*

Обогреваемые наружные зеркала

Примечание: *Не удаляйте лед с зеркал скребком и не пытайтесь отрегулировать зеркало, если оно намертво примерзло. Такие действия могут вызвать повреждения стекла и механизма зеркала.*

Примечание: *Не чистите корпус или стекло зеркал веществами с добавлением твердых абразивов, топлива или других чистящих средств на основе нефтепродуктов.*

Transit (TTG) Vehicles Built From: 19-06-2014, EK3J-19A321-AXA (CG3612ruRUS) ruRUS, Edition date: 04/2014, First Printing

Примечание: *Если автомобиль не оборудован переключателем включения обогрева наружных зеркал, включение осуществляется автоматически при включении обогрева ветрового или заднего стекла.*



Оба зеркала обогреваются для удаления льда, инея и конденсата. Отключение произойдет автоматически через короткий промежуток времени.

ВСПОМОГАТЕЛЬНЫЙ ОТОПИТЕЛЬ

Стояночный отопитель, работающий на топливе

ПРЕДУПРЕЖДЕНИЕ

Запрещается пользоваться стояночным обогревателем, работающим на топливе, когда автомобиль находится на заправочной станции, около источников воспламеняющихся паров или летучих веществ, а также в закрытых помещениях. Это может привести к серьезным телесным повреждениям или смерти.

Система обогревает двигатель и салон автомобиля, используя топливо из топливного бака автомобиля. Система работает только в том случае, если автомобиль простаивает с выключенным двигателем.

При правильном использовании система:

- отапливает моторный отсек (подогрев двигателя) и салон автомобиля;
- удаляет иней со стекол в морозную погоду и препятствует выпадению конденсата влаги на стеклах;
- позволяет избежать холодных пусков двигателя и обеспечивает более быстрый прогрев двигателя до рабочей температуры.

После завершения отопительного цикла, если вы не запустите двигатель, система не перейдет к следующему запрограммированному отопительному циклу.

Поэтому после завершения отопительного цикла мы рекомендуем проехать на автомобиле хотя бы то же время, которое продолжался цикл отопления. Это предотвращает разряжение аккумуляторной батареи.

Рекомендуется включать систему каждый месяц приблизительно на 10 минут для предотвращения заедания водяного насоса или электродвигателя отопителя.

Система работает, только если объем топлива в топливном баке автомобиля составляет не менее 16 литров (3,5 галлона) и температура наружного воздуха ниже 15ºC. Система не работает при низком уровне зарядки аккумуляторной батареи.

Примечание: *При работающей системе из-под автомобиля выходят отработанные газы. Это нормальное явление, на которое можно не обращать внимания.*

Transit (TTG) Vehicles Built From: 19-06-2014, EK3J-19A321-AXA (CG3612ruRUS) ruRUS, Edition date: 04/2014, First Printing

Примечание: *На автомобилях с неавтоматической системой управления микроклиматом отопление салона автомобиля будет зависеть от параметров управления обогревателем. См.* ***Органы управления микроклиматом*** *(стр. 85).*

Программирование стояночного обогревателя, работающего на топливе

Используйте элементы управления информационным дисплеем на рулевом колесе. См. **Информационные дисплеи** (стр. 72).

Примечание: *Дата и время на часах автомобиля должны быть правильно заданы. См.* ***Часы*** *(стр. 78).*

Примечание: *Запрограммированные значения времени должны быть установлены с опережением по меньшей мере на 70 минут по сравнению с тем временем, которое требуется задать.*

Примечание: *Запрограммированное время — это время, к которому необходимо прогреть автомобиль для подготовки к поездке, а не время включения обогревателя.*

Чтобы запрограммировать стояночный отопитель, работающий на топливе, откройте:

Сообщение	Действие и описание
Настройки	Нажмите на кнопку **OK**.
Комфорт	Нажмите на кнопку **OK**.
Стоян. обогр.	Нажмите на кнопку **OK**.
Выберите одно из действий.	
Время 1	Позволяет запрограммировать отопительный цикл для каждого дня недели. Эти значения времени сохраняются, и система включает отопление автомобиля в запрограммированное время.
Время 2	Позволяет запрограммировать дополнительный отопительный цикл для каждого дня недели. Эти значения времени сохраняются, и система включает отопление автомобиля в запрограммированное время. Выберите для установки второго отопительного цикла, который будет включаться, например, в другое время в другой день недели или во второй раз в тот же день.
Один раз	Позволяет запрограммировать один отопительный цикл для одного конкретного дня.
Обогр. сейчас	Немедленное включение системы.

Transit (TTG) Vehicles Built From: 19-06-2014, EK3J-19A321-AXA (CG3612ruRUS) ruRUS, Edition date: 04/2014, First Printing

Программирование функций «Время»

Установите время, к которому автомобиль должен быть прогрет и подготовлен к поездке. Используйте элементы управления информационным дисплеем на рулевом колесе. См. **Информационные дисплеи** (стр. 72).

1. Выберите дни, в которые система должна отапливать автомобиль. Выделите все нужные дни и нажмите кнопку **OK**.
2. Выделите пункт «Время» в верхней части меню и нажмите кнопку **OK**. Цифры в разряде "часы" начнут мигать.
3. При помощи кнопок со стрелками вверх и вниз задайте требуемое время.
4. Нажмите кнопку со стрелкой вправо. Минуты начнут мигать. Задайте минуты при помощи кнопок со стрелками вверх и вниз. Нажмите на кнопку **OK**.

Программирование функции «Один раз»

Эта функция позволяет запрограммировать один отопительный цикл для одного конкретного дня.

Установите время, к которому автомобиль должен быть прогрет и подготовлен к поездке. Используйте элементы управления информационным дисплеем на рулевом колесе. См. **Информационные дисплеи** (стр. 72).

1. Выделите пункт «Время» в верхней части меню и нажмите кнопку **OK**. Индикация часов начнет мигать.
2. При помощи кнопок со стрелками вверх и вниз задайте требуемое время.
3. Нажмите кнопку со стрелкой вправо. Задайте минуты при помощи кнопок со стрелками вверх и вниз. Нажмите на кнопку **OK**.

Отключение запрограммированных функций

Используйте элементы управления информационным дисплеем на рулевом колесе. См. **Информационные дисплеи** (стр. 72).

Чтобы отключить запрограммированные функции, откройте:

Сообщение	Действие и описание
Настройки	Нажмите на кнопку **OK**.
Комфорт	Нажмите на кнопку **OK**.
Стоян. обогр.	Нажмите на кнопку **OK**.
Выберите одно из действий.	

Transit (TTG) Vehicles Built From: 19-06-2014, EK3J-19A321-AXA (CG3612ruRUS) ruRUS, Edition date: 04/2014, First Printing

Сообщение	Действие и описание
Время 1	Снимите флажки с активных запрограммированных отопительных циклов, которые нужно выключить.
Время 2	Снимите флажки с активных запрограммированных отопительных циклов, которые нужно выключить.
Один раз	Снимите флажки с активных запрограммированных отопительных циклов, которые нужно выключить.

Включение функции «Обогр. сейчас»

ПРЕДУПРЕЖДЕНИЕ

Запрещается пользоваться стояночным обогревателем, работающим на топливе, когда автомобиль находится на заправочной станции, около источников воспламеняющихся паров или летучих веществ, а также в закрытых помещениях. Это может привести к серьезным телесным повреждениям или смерти.

Эта функция позволяет немедленно запустить систему.

Используйте элементы управления информационным дисплеем на рулевом колесе. См. **Информационные дисплеи** (стр. 72).

Чтобы включить функцию «Обогр. сейчас», откройте:

Сообщение	Действие и описание
Настройки	Нажмите на кнопку **OK**.
Комфорт	Нажмите на кнопку **OK**.
Стоян. обогр.	Нажмите на кнопку **OK**.
Обогр. сейчас	Нажмите на кнопку **OK**. Когда обогреватель включается, в соответствующем поле появляется символ X. Чтобы выключить обогреватель, снимите флажок с этого параметра.

Включение и отключение функции «Обогр. сейчас» с помощью пульта дистанционного управления

Эта функция позволяет немедленно запустить систему с пульта дистанционного управления.

Примечание: *Нет необходимости открывать автомобиль.*

1. Чтобы запустить систему, нажмите кнопку **ON** на пульте дистанционного управления.

Transit (TTG) Vehicles Built From: 19-06-2014, EK3J-19A321-AXA (CG3612ruRUS) ruRUS, Edition date: 04/2014, First Printing

2. Чтобы отключить систему, нажмите на пульте дистанционного управления кнопку **OFF**.

Топливный отопитель

ПРЕДУПРЕЖДЕНИЕ

Запрещается пользоваться стояночным обогревателем, работающим на топливе, когда автомобиль находится на заправочной станции, около источников воспламеняющихся паров или летучих веществ, а также в закрытых помещениях. Это может привести к серьезным телесным повреждениям или смерти.

Отопитель нагревает систему охлаждения двигателя, используя для этого топливо из топливного бака автомобиля. Система работает только в том случае, если автомобиль простаивает с выключенным двигателем.

Система работает, только если объем топлива в топливном баке автомобиля составляет не менее 16 литров (3,5 галлона). Система не работает при низком уровне зарядки аккумуляторной батареи.

Система автоматически включается или выключается в зависимости от температуры охлаждающей жидкости двигателя, пока температура наружного воздуха ниже 3°C или до тех пор, пока не будет отключена водителем.

Примечание: *По умолчанию система включена.*

Примечание: *При работающей системе из-под автомобиля выходят отработанные газы. Это нормальное явление, на которое можно не обращать внимания.*

Примечание: *На автомобилях с неавтоматической системой управления микроклиматом отопление салона автомобиля будет зависеть от параметров управления обогревателем. См.* ***Органы управления микроклиматом*** *(стр. 85).*

Используйте элементы управления информационным дисплеем на рулевом колесе. См. **Информационные дисплеи** (стр. 72).

Чтобы включить или отключить дополнительный отопитель, откройте:

Сообщение	Действие и описание
Настройки	Нажмите на кнопку **OK**.
Комфорт	Нажмите на кнопку **OK**.
Доп. обогрев	Нажмите на кнопку **OK**. В этом поле появится отметка X, если система включена.

Transit (TTG) Vehicles Built From: 19-06-2014, EK3J-19A321-AXA (CG3612ruRUS) ruRUS, Edition date: 04/2014, First Printing

СИДЕНИЕ В ПРАВИЛЬНОМ ПОЛОЖЕНИИ

ПРЕДУПРЕЖДЕНИЯ

Не отклоняйте спинку сиденья, поскольку это может вызвать соскальзывание сидящего под ремень безопасности, что в результате вызовет серьезную травму в случае аварии.

Неправильная посадка, неудобное положение или слишком далеко откинутая спинка сиденья может стать причиной серьезных травм или смертельного исхода при аварии. Всегда сидите прямо напротив спинки сиденья, при этом ноги должны быть на полу.

Не размещайте объекты выше спинки сиденья, чтобы уменьшить риск серьезной травмы в случае аварии или во время резкого торможения.

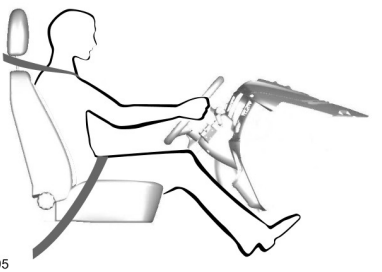

E68595

При правильном использовании сиденье, подголовник, ремень безопасности и надувные подушки безопасности предоставляют оптимальную степень защиты в случае аварии.

Мы рекомендуем вам следовать следующим указаниям:

- Сидите прямо, расположив основание вашего позвоночника так далеко назад, как это возможно.
- На наклоняйте спинки сиденья более чем на 30 градусов.
- Отрегулируйте подголовник таким образом, чтобы его верх был на одном уровне с верхней частью вашей головы и настолько далеко в продольном направлении, насколько возможно. Убедитесь, что вы сидите удобно.
- Сохраняйте достаточное расстояние между своим телом и рулевым колесом. Мы рекомендуем обеспечить расстояние не менее 10 дюймов (25 см) между вашей грудной клеткой и крышкой надувной подушки безопасности.
- Держите рулевое колесо слегка согнутыми руками.
- Держите ноги также слегка согнутыми таким образом, чтобы вы могли нажимать на педали до упора.
- Расположите плечевую лямку ремня безопасности по центру вашего плеча, а опоясывающий ремень — плотно вокруг бедер.

Убедитесь, что ваше положение для вождения является удобным, и вы полностью контролируете автомобиль.

ПОДГОЛОВНИКИ

ПРЕДУПРЕЖДЕНИЕ

Перед началом движения автомобиля тщательно отрегулируйте подголовник. Это поможет снизить риск получения травмы шеи при столкновении. Не регулируйте подголовник во время движения автомобиля.

Transit (TTG) Vehicles Built From: 19-06-2014, EK3J-19A321-AXA (CG3612ruRUS) ruRUS, Edition date: 04/2014, First Printing

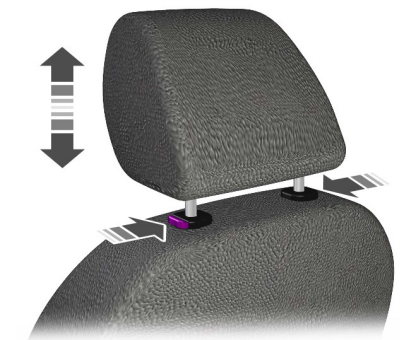

E66539

Регулировка подголовников

ПРЕДУПРЕЖДЕНИЕ

Поднимайте задний подголовник, когда на заднем сиденье находится пассажир или детское кресло.

Отрегулируйте подголовник таким образом, чтобы его верхняя часть совпадала с макушкой вашей головы.

Снятие подголовников

Нажмите кнопки блокировки и снимите подголовник.

СИДЕНЬЯ С РУЧНОЙ РЕГУЛИРОВКОЙ

ПРЕДУПРЕЖДЕНИЯ

Не регулируйте сиденье водителя во время движения автомобиля.

Убедитесь, что сиденье водителя надежно зафиксировано на месте, покачав его вперед и назад.

Перемещение сиденья назад и вперед

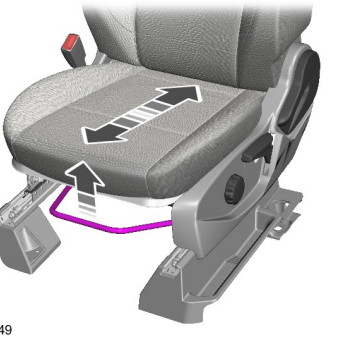

E130249

Примечание: *На направляющей сиденья водителя имеются съемные стопорные болты, открывающие доступ к аккумуляторной батарее автомобиля.* *См.* ***Замена аккумуляторной батареи 12 В*** *(стр. 194).*

Регулировка поясничной опоры

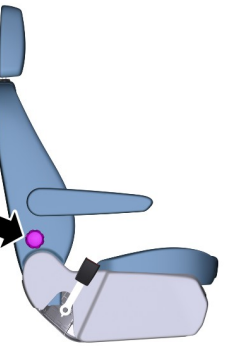

E146386

Transit (TTG) Vehicles Built From: 19-06-2014, EK3J-19A321-AXA (CG3612ruRUS) ruRUS, Edition date: 04/2014, First Printing

Регулировка высоты сиденья водителя

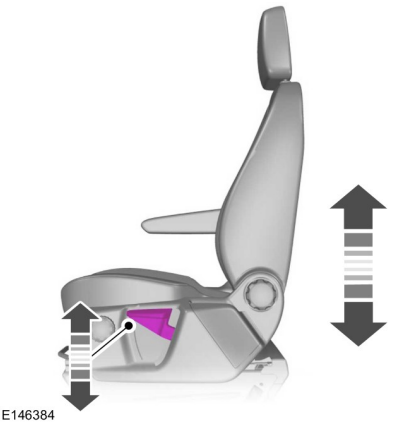

E146384

Регулировка подушек сиденья

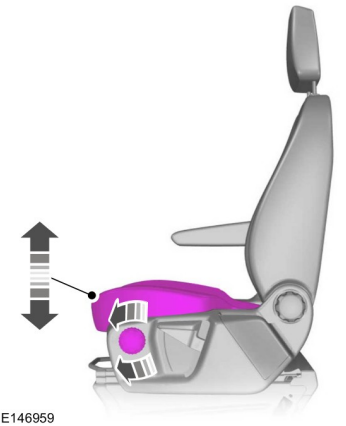

E146959

Регулировка угла наклона

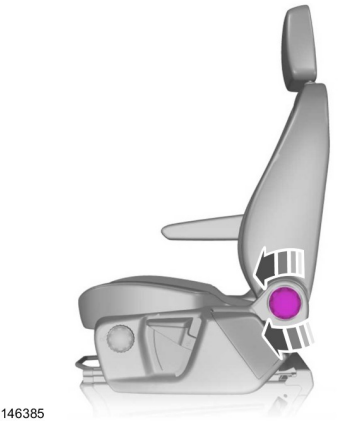

E146385

Регулировка подлокотников

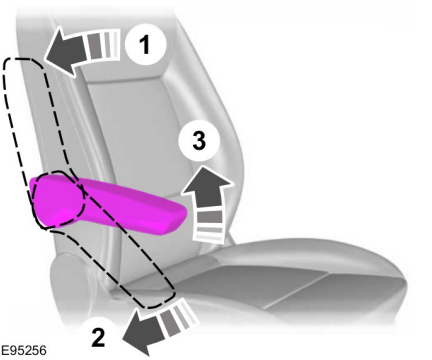

E95256

Поворотное сиденье

ПРЕДУПРЕЖДЕНИЕ

Убедитесь, что сиденье надежно зафиксировано на месте и обращено в направлении движения автомобиля.

Transit (TTG) Vehicles Built From: 19-06-2014, EK3J-19A321-AXA (CG3612ruRUS) ruRUS, Edition date: 04/2014, First Printing

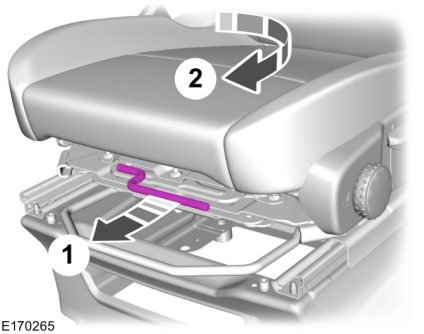

E170265

Это сиденье может поворачиваться на 180 градусов по направлению к внутренней части автомобиля. Возможно, понадобится регулировка сиденья, чтобы получить соответствующий зазор для выполнения поворота одним движением.

Примечание: *Рекомендуется, чтобы сиденье было свободным.*

СИДЕНЬЯ С ЭЛЕКТРИЧЕСКОЙ РЕГУЛИРОВКОЙ

ПРЕДУПРЕЖДЕНИЯ

Не регулируйте сиденье водителя во время движения автомобиля.

Не ставьте багаж или другие предметы позади спинки сиденья, не вернув его в исходное положение.

На направляющей сиденья водителя имеются съемные стопорные болты, открывающие доступ к аккумуляторной батарее автомобиля. См. **Замена аккумуляторной батареи 12 В** (стр. 194).

Transit (TTG) Vehicles Built From: 19-06-2014, EK3J-19A321-AXA (CG3612ruRUS) ruRUS, Edition date: 04/2014, First Printing

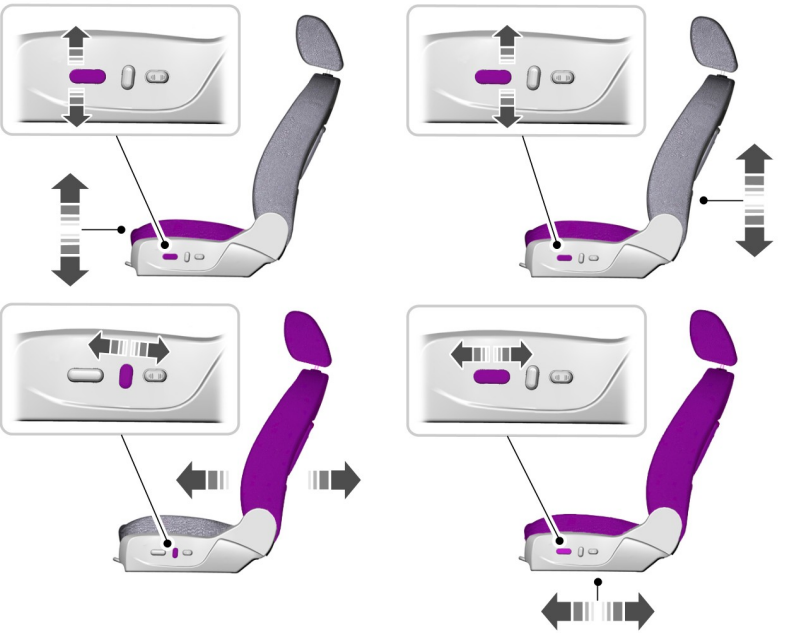

E138647

Поясничная опора с электроприводом



E138648

ЗАДНИЕ СИДЕНЬЯ

ПРЕДУПРЕЖДЕНИЕ

Не используйте нераздельные сиденья в качестве кровати при движении автомобиля.

Примечание: *Конструкция заднего сиденья варьируется в зависимости от автомобиля.*

Transit (TTG) Vehicles Built From: 19-06-2014, EK3J-19A321-AXA (CG3612ruRUS) ruRUS, Edition date: 04/2014, First Printing

Регулировка угла наклона

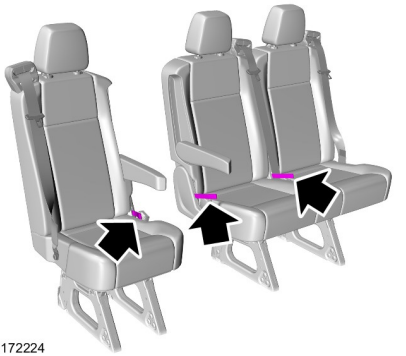

E172224

При занятом сиденье потяните рычаг или язычок, чтобы откинуть или поднять спинку сиденья.

Снятие сидений — только для автобуса M2.

ПРЕДУПРЕЖДЕНИЕ

Сиденья могут весить до 60 kg. Не пытайтесь поднять или перенести сиденье собственными силами.

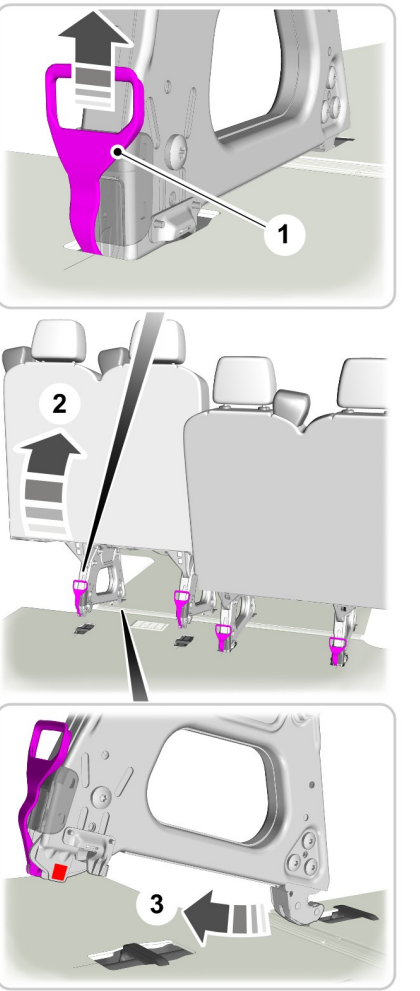

E173870

1. Потяните ручки разблокирования вверх.

Transit (TTG) Vehicles Built From: 19-06-2014, EK3J-19A321-AXA (CG3612ruRUS) ruRUS, Edition date: 04/2014, First Printing

2. Наклоните сиденье вперед для освобождения задних защелок рамы сиденья.
3. Наклоните сиденье назад для освобождения передних защелок рамы сиденья.
4. Снимите сиденье.

Примечание: *Можно снять только двойные сиденья последнего ряда.*

Примечание: *Спинка сиденья не наклоняется вперед.*

Установка сидений

ПРЕДУПРЕЖДЕНИЯ

Перед установкой сидений очистите защелки на полу от загрязнения.

Обеспечьте надежную фиксацию защелок сидений во время установки.

1. Выровняйте передние защелки рамы сиденья.
2. Продвиньте сиденье вперед для фиксации передних защелок рамы сиденья.
3. Выровняйте задние защелки рамы сиденья.
4. Позвольте сиденью зафиксироваться под собственным весом последние 6–8 дюймов (15–20 см).

СИДЕНЬЯ С ОБОГРЕВОМ

ПРЕДУПРЕЖДЕНИЕ

Людям с пониженной чувствительностью кожи (вследствие хронического заболевания, диабета, повреждения спинного мозга, приема медикаментов, употребления алкоголя, пожилого возраста, усталости или по причине других физических условий) необходимо соблюдать осторожность при использовании подогрева сидений. Подогрев сидений может привести к получению ожогов даже при работе в режиме низкой температуры, особенно если подогрев используется на протяжении длительного времени. Не кладите на сиденье материалы, изолирующие тепло, в том числе покрывала или подушки. Это может привести к перегреву сиденья. Не протыкайте сиденье с помощью булавок, иголок или других острых предметов. Это может повредить нагревающий элемент, что может привести к перегреву сиденья. Перегрев сиденья может привести к серьезной травме.

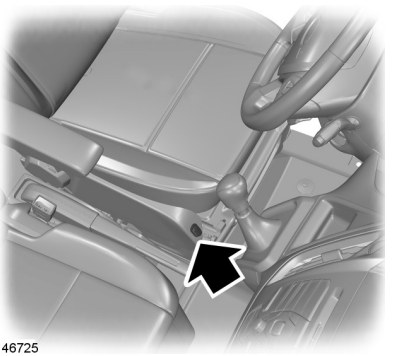

E146725

Transit (TTG) Vehicles Built From: 19-06-2014, EK3J-19A321-AXA (CG3612ruRUS) ruRUS, Edition date: 04/2014, First Printing



E151818

Примечание: *Обогревом оборудовано только внешнее сиденье двойного сиденья пассажира.*

Максимальная температура достигается через пять или шесть минут. Температура регулируется автоматически.

Сиденье будет обогреваться до тех пор, пока переключатель обогрева не будет выключен. Если при выключении зажигания обогрев сиденья включен, при повторном включении зажигания он также будет включен.

Никогда не выполняйте следующие действия:

- Не располагайте на сиденье тяжелые предметы.
- Не включайте подогрев сидений, если на них была пролита вода или иная жидкость. Дайте сиденью полностью высохнуть.
- Не включайте подогрев сиденья, если двигатель не работает. Это предотвращает разряжение аккумуляторной батареи.

Transit (TTG) Vehicles Built From: 19-06-2014, EK3J-19A321-AXA (CG3612ruRUS) ruRUS, Edition date: 04/2014, First Printing

ПРЕДУПРЕЖДЕНИЯ

Не используйте гнезда питания для подключения прикуривателя.

Не включайте в гнезда питания иные устройства, кроме вспомогательного оборудования.

Для использования максимальной мощности гнезд питания заведите двигатель.

Примечание: *Не используйте гнезда питания, превосходящие возможности электрической сети автомобиля (12 В постоянного тока, 180 Вт), иначе предохранитель может перегореть.*

Примечание: *Не свешивайте какое-либо вспомогательное оборудование с вилки электропитания вспомогательного оборудования.*

Примечание: *Всегда держите разъемы закрытыми крышкой, когда они не используются.*

Примечание: *Неправильное применение розеток питания может вызвать повреждения, не охватываемые гарантией на автомобиль.*

Во избежание разряжения аккумуляторной батареи:

- При неработающем двигателе не используйте гнезда питания дольше, чем это необходимо.
- Отключайте приборы, подключенные к гнездам электропитания, на ночь или перед длительной стоянкой автомобиля.

Примечание: *Гнезда питания будут отключены через 30 минут, если зажигание включено, а двигатель не работает.*

Места размещения дополнительных гнезд питания

ПРЕДУПРЕЖДЕНИЕ

Перед поездкой необходимо закрыть крышку вещевого отделения на панели приборов.

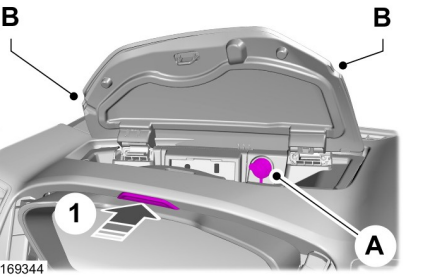

1. Нажмите кнопку для открытия крышки вещевого отделения на панели приборов.

A. Дополнительное гнездо питания.

B. Отверстия для выхода кабеля устройства.

Дополнительные гнезда питания расположены:

- внутри вещевого отделения на панели приборов;
- внутри вещевого отделения в напольной консоли;
- внутри грузового отсека.

Transit (TTG) Vehicles Built From: 19-06-2014, EK3J-19A321-AXA (CG3612ruRUS) ruRUS, Edition date: 04/2014, First Printing

Гнездо электропитания переменного тока

ПРЕДУПРЕЖДЕНИЕ

Не используйте с гнездом электропитания переменного тока удлинитель, потому что это вызовет отказ системы защиты, обеспечиваемой системой поворотно-прижимного соединителя. Это может вызвать перегрузку гнезда питания из-за того, что суммарная нагрузка нескольких приборов может превысить предельную нагрузку в 150 Вт и привести к возгоранию или серьезным травмам.



E98199

Гнездо питания переменного тока используется для питания электроприборов мощностью до 150 Вт. Он расположен под рычагом стояночного тормоза.

Примечание: *Не оставляйте электрические приборы или адаптеры включенными в гнездо питания переменного тока, когда они не используются.*

Ниже описаны режимы работы зеленого индикатора на гнезде питания переменного тока:

- включен — гнездо питания переменного тока готово к работе;
- выключен — гнездо питания переменного тока не готово к работе, зажигание выключено;
- мигает — гнездо питания переменного тока находится в режиме отказа.

При превышении ограничения мощности в 150 Вт гнездо питания переменного тока будет временно отключено.

Индикатор начнет мигать, если для гнезда питания будет обнаружена перегрузка, перегрев или короткое замыкание. При перегрузке или коротком замыкании отключите устройство от розетки, выключите и снова включите зажигание. При перегреве дайте системе остыть, а затем выключите и снова включите зажигание.

Гнездо питания переменного тока непригодно для использования следующих электрических устройств:

- телевизоры с электронно-лучевой трубкой;
- пылесосы;
- электроинструменты;
- компрессорные холодильники;

Transit (TTG) Vehicles Built From: 19-06-2014, EK3J-19A321-AXA (CG3612ruRUS) ruRUS, Edition date: 04/2014, First Printing

- медицинское или измерительное оборудование, которое обрабатывает точные данные;
- устройства, для работы которых необходимо чрезвычайно стабильное электропитание, например:
  - электроодеяла с микропроцессорным управлением,
  - лампы с датчиком касания.

ПРИКУРИВАТЕЛЬ

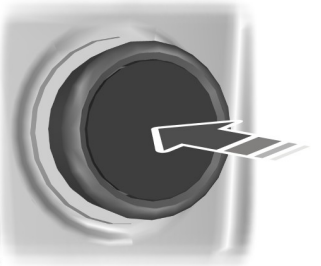

E103382

Нажмите на корпус прикуривателя. Подождите, пока прикуриватель автоматически выдвинется из гнезда.

Примечание: *Не удерживайте прикуриватель в нажатом положении.*

Transit (TTG) Vehicles Built From: 19-06-2014, EK3J-19A321-AXA (CG3612ruRUS) ruRUS, Edition date: 04/2014, First Printing

ПОДСТАВКИ ДЛЯ СТАКАНОВ

ПРЕДУПРЕЖДЕНИЯ

Не ставьте емкости с горячими напитками на подстаканники при движении автомобиля.

Убедитесь, что чашки в подстаканниках не загораживают вам обзор во время движения.

ВЕРХНЯЯ КОНСОЛЬ

Верхние вещевые отделения

Потолочная консоль

ПРЕДУПРЕЖДЕНИЕ

Не размещайте тяжелые предметы в потолочной консоли. Тяжелые объекты могут сорваться с места при аварии или резкой остановке, что повышает риск серьезных травм.



E169074

Вещевая полка

ПРЕДУПРЕЖДЕНИЯ

Не размещайте тяжелые предметы на вещевой полке.

ПРЕДУПРЕЖДЕНИЯ

Максимально допустимая, равномерно распределенная нагрузка составляет 44 фунта (20 кг).

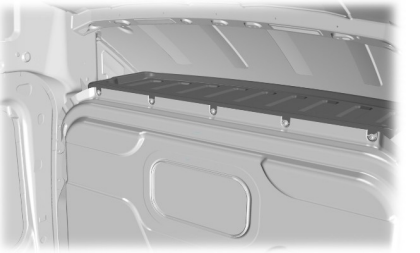

E169073

ПЕПЕЛЬНИЦА



E171158

Пепельница может быть установлена на любой подстаканник.

Transit (TTG) Vehicles Built From: 19-06-2014, EK3J-19A321-AXA (CG3612ruRUS) ruRUS, Edition date: 04/2014, First Printing

ДЕРЖАТЕЛЬ ДЛЯ БУТЫЛОК

ПРЕДУПРЕЖДЕНИЕ

Не ставьте стеклянные предметы в держатель бутылок.

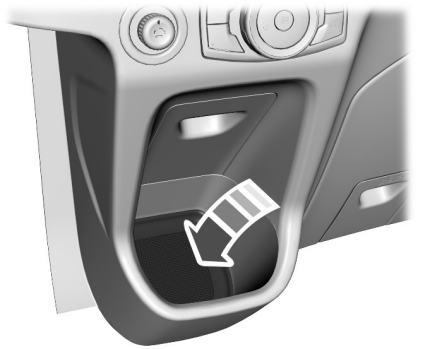

E171160

БАГАЖНИК ПОД СИДЕНЬЕМ

Отсек для вещей под сиденьем



E154714

1. Поднимите переднюю сторону подушки сиденья пассажира.
2. Потяните подушку сиденья вперед.
3. Наклоните подушку сиденья вперед.

Примечание: *Автомобили с отоплением и кондиционированием заднего отсека могут не иметь отсека для вещей под боковым сиденьем.*

Transit (TTG) Vehicles Built From: 19-06-2014, EK3J-19A321-AXA (CG3612ruRUS) ruRUS, Edition date: 04/2014, First Printing

Крышка отсека для вещей под сиденьем

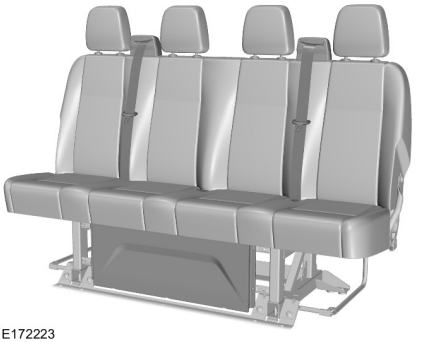

E172223

ВЕЩЕВОЙ ОТСЕК ПЕРЕДНЕЙ ДВЕРИ

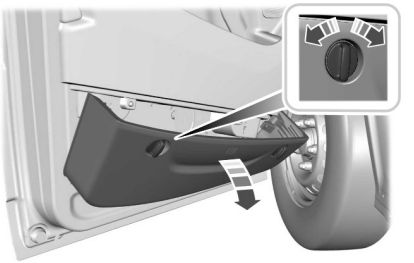

E169150

Поверните зажимы по часовой стрелке, чтобы открыть вещевой отсек.

Transit (TTG) Vehicles Built From: 19-06-2014, EK3J-19A321-AXA (CG3612ruRUS) ruRUS, Edition date: 04/2014, First Printing

ОБЩАЯ ИНФОРМАЦИЯ

ПРЕДУПРЕЖДЕНИЯ

Продолжительная работа двигателя в режиме холостого хода на высоких оборотах может стать причиной возникновения очень высоких температур в двигателе и системе выпуска, что обуславливает риск пожара или других повреждений.

Не паркуйте, не стойте с работающим в режиме холостого хода двигателем и не совершайте поездки на своем автомобиле по сухой траве или другому сухому грунтовому покрытию. Система понижения токсичности выхлопа нагревает моторный отсек и систему выпуска, создавая опасность пожара.

Не запускайте двигатель в закрытом гараже или в других закрытых пространствах. Выхлопные газы могут быть токсичными. Всегда открывайте двери гаража перед запуском двигателя.

Если в салоне чувствуется запах выхлопных газов, следует незамедлительно проверить автомобиль у официального дилера. Не используйте свой автомобиль, если чувствуете запах выхлопных газов.

Если вы отключите аккумуляторную батарею, ваш автомобиль может демонстрировать несколько необычные параметры вождения примерно первые 5 миль (8 км) после, того, как вы снова подсоедините его. Это происходит потому, что система управления двигателем должна самонастроиться на работу с двигателем. Вы можете не обращать внимания на необычные параметры вождения во время данного периода.

Данная система управления силовым агрегатом соответствует всем требованиям стандартов Канады по предотвращению помех, устанавливающих нормы электрических полей импульсов и радиопомех.

Когда вы запускаете двигатель, избегайте нажатия на педаль акселератора перед и во время этой операции. Используйте педаль акселератора, только если у вас возникают трудности при запуске двигателя.

ВЫКЛЮЧАТЕЛЬ ЗАЖИГАНИЯ



E72128

0 (off) — зажигание выключено.

Примечание: *После выключения зажигания не оставляйте ключ в замке, выходя из машины. Это может привести к разряжению аккумуляторной батареи.*

I (accessory) — позволяет работать дополнительным электрическим устройствам, например, радио, когда двигатель не работает.

Примечание: *Не оставляйте ключ зажигания в положении **I** или **II** (без включения двигателя) слишком долго, чтобы избежать разрядки аккумуляторной батареи.*

II (on) — включены все электрические цепи. Загораются контрольные лампы и индикаторы.

Transit (TTG) Vehicles Built From: 19-06-2014, EK3J-19A321-AXA (CG3612ruRUS) ruRUS, Edition date: 04/2014, First Printing

III (start) — проворачивает коленчатый вал в двигателе. Отпустите ключ сразу после запуска двигателя.

БЛОКИРОВКА РУЛЕВОГО КОЛЕСА

ПРЕДУПРЕЖДЕНИЕ

Перед началом движения на автомобиле проверьте, что рулевое управление разблокировано. Такую проверку необходимо выполнять всегда.

Чтобы заблокировать рулевое колесо:

1. Извлеките ключ из выключателя зажигания.
2. Слегка поверните руль, чтобы он заблокировался.

Чтобы разблокировать рулевое колесо:

1. Вставьте ключ в выключатель зажигания.
2. Переведите ключ зажигания в положение **I**.

Примечание: *Возможно, вам потребуется слегка повернуть рулевое колесо, чтобы разблокировать его приложением усилия к рулевому колесу.*

ПУСК ДИЗЕЛЬНОГО ДВИГАТЕЛЯ

Холодный или прогретый двигатель

Примечание: *Если температура ниже -15 ºC (5 ºF), может потребоваться проворачивание двигателя стартером не более 10 секунд.*

Примечание: *Стартер можно включать только на ограниченный отрезок времени.*

Примечание: *При превышении ограниченного числа попыток запустить двигатель система не допустит повторных попыток запуска до истечения периода времени порядка 30 минут.*



Включите зажигание и ждите, пока не загорится индикатор свечи зажигания.

Примечание: *Не нажимайте педаль акселератора.*

Примечание: *Если вы отпустите педаль сцепления во время запуска двигателя, то произойдёт отключение стартера.*

1. Выжмите педаль сцепления до упора.
2. Запуск двигателя.

Невозможность запуска двигателя

Если двигатель не проворачивается, когда педаль сцепления выжата полностью, а ключ зажигания повернут в положение **III**.

1. Полностью выжмите педали сцепления и тормоза.
2. Поверните ключ в положение **III** до запуска двигателя.

ФИЛЬТР ТВЕРДЫХ ЧАСТИЦ

Фильтр нейтрализации твердых частиц (сажевый фильтр) входит в систему выпуска отработавших газов автомобиля. Фильтр нейтрализует несгоревшие частицы дизельного топлива (частицы сажи), содержащиеся в отработавших газах.

Transit (TTG) Vehicles Built From: 19-06-2014, EK3J-19A321-AXA (CG3612ruRUS) ruRUS, Edition date: 04/2014, First Printing

Регенерация

ПРЕДУПРЕЖДЕНИЕ

Не допускается парковать автомобиль или оставлять его с работающим двигателем на участке, покрытом сухими листьями, сухой травой или иными возгораемыми материалами. В процессе регенерации температура отработавших газов достигает очень высоких значений, и выхлоп будет рассеивать значительное количество тепла в процессе регенерации и после нее, даже после выключения двигателя. Это создает потенциальную угрозу пожара.

Примечание: *Не допускайте полной выработки топлива.*

Примечание: *Если регенерация осуществляется при малых оборотах или на холостом ходу двигателя, может ощущаться запах горячего металла, сопровождаемый щелкающим металлическим звуком. Это нормальное явление, обуславливаемое высокими температурами процесса регенерации.*

Примечание: *В процессе регенерации заметны изменения в звучании работы двигателя или выпускной системы.*

Примечание: *После выключения двигателя вентиляторы могут в течение короткого времени продолжать работать.*

Для нормальной работы сажевого фильтра, установленного на вашем автомобиле, требуется регулярно проводить его регенерацию. Этот процесс в автомобиле выполняется автоматически.

Если во время поездок выполняется одно из следующих условий:

- Вы ездите лишь на короткие расстояния.
- Вы часто включаете и выключаете зажигание.
- В ходе поездок часто приходится прибегать к ускорению или торможению.

Для облегчения процесса регенерации необходимо время от времени совершать поездки, в которых соблюдаются следующие условия:

- Ведите автомобиль в более благоприятных условиях, которые можно обеспечить, двигаясь в нормальном режиме на высокой скорости по шоссе в течение не менее 20 минут. В ходе такой поездки не исключаются короткие остановки, которые не повлияют на процесс регенерации.
- Не допускайте длительной работы двигателя на холостом ходу, соблюдайте предписанные ограничения скорости и учитывайте дорожную обстановку.
- Не выключайте зажигание.
- В идеале, следует подобрать передачу, позволяющую во время движения поддерживать частоту вращения коленчатого вала двигателя в диапазоне между 1500 и 3000 об/мин.

Transit (TTG) Vehicles Built From: 19-06-2014, EK3J-19A321-AXA (CG3612ruRUS) ruRUS, Edition date: 04/2014, First Printing

ВЫКЛЮЧЕНИЕ ДВИГАТЕЛЯ

Автомобили с турбокомпрессором

ПРЕДУПРЕЖДЕНИЕ

Не выключайте двигатель, когда он работает на высоких оборотах. Иначе турбонасос продолжит работать, после того, как давление масла снизится до нуля. Это приведет к преждевременному износу подшипника турбокомпрессора.

Отпустите педаль акселератора. Дождитесь, когда частота вращения коленчатого вала двигателя уменьшится до холостого хода, и выключите двигатель.

Transit (TTG) Vehicles Built From: 19-06-2014, EK3J-19A321-AXA (CG3612ruRUS) ruRUS, Edition date: 04/2014, First Printing

АВТО-СТАРТ-СТОП

Использование системы Auto-Start-Stop

ПРЕДУПРЕЖДЕНИЯ

Возможен автоматический перезапуск двигателя, если это требуется для работы системы. Повторный автоматический запуск возможен только при нажатии одной из педалей. Если ни одна педаль не нажимается, индикатор системы Auto-Start-Stop будет мигать, а на дисплее появится сообщение.

Выключайте зажигание перед тем, как открыть крышку капота или перед проведением технического обслуживания.

Всегда выключайте зажигание перед выходом из автомобиля: система может заглушить двигатель, но зажигание останется включенным.

Система может не работать, если при выключенном зажигании будут подключены дополнительные нагрузки.

Система помогает уменьшить расход топлива и выделение CO2, выключая двигатель на холостом ходу, например когда автомобиль останавливается на светофоре. Двигатель перезапускается автоматически при нажатии на педаль сцепления или в случае, если это требуется для работы систем автомобиля, например для подзарядки аккумуляторной батареи.

Для максимальной эффективности системы при остановках дольше трех секунд переведите рычаг переключения передач в нейтральное положение и отпустите педаль сцепления.

Примечание: *Для автомобилей с системой Auto-Start-Stop действуют другие требования к аккумуляторной батарее. Аккумуляторная батарея должна заменяться аналогичным изделием с такими же техническими характеристиками.*

Примечание: *Система работает только при прогретом двигателе и рабочем диапазоне температуры окружающего воздуха.*

Примечание: *Если заглушить двигатель, а затем в течение пяти секунд выжать педаль сцепления, система автоматически перезапустит двигатель.*

Примечание: *При выключении двигателя индикатор системы Auto-Start-Stop загорается зеленым светом.* *См.* ***Сигнализаторы и индикаторы*** *(стр. 66).*

Примечание: *После выключения системы включится подсветка выключателя.*

Примечание: *На автомобилях с системой Eco система Auto-Start-Stop включается вместе с ограничителем скорости.* *См.* ***Экономичный режим ECO*** *(стр. 157).* *См.* ***Ограничитель скорости*** *(стр. 151).*

Выключение и включение системы

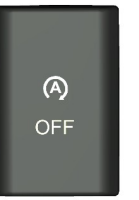

E170571

Transit (TTG) Vehicles Built From: 19-06-2014, EK3J-19A321-AXA (CG3612ruRUS) ruRUS, Edition date: 04/2014, First Printing

Система автоматически включается при каждом включении зажигания. Для выключения системы нажмите кнопку на панели приборов. Система будет выключена только для выполняемого цикла зажигания. Для того чтобы включить систему, нажмите на кнопку еще раз. См. **Быстрый обзор** (стр. 12).

Примечание: *Система отключается при обнаружении неисправности. Лампа **OFF** системы **Auto-Start-Stop** будет гореть постоянно. Если это продолжается после включения-выключения зажигания, проверьте ваш автомобиль у авторизованного дилера.*

Выключение двигателя

1. Остановите автомобиль.
2. Переведите рычаг переключения передач в нейтральное положение.
3. Отпустите педаль сцепления.
4. Отпустите педаль акселератора.

В определенных условиях, примеры которых приводятся ниже, система не может выполнить выключение двигателя:

- Для того чтобы избежать разряжения аккумуляторной батареи.
- Если температура окружающего воздуха выходит из рабочего диапазона системы.
- Дверь водителя была открыта.
- Низкая рабочая температура двигателя.
- Обогреватель ветрового стекла включен.
- В процессе регенерации сажевого фильтра.

Повторный запуск двигателя

Нажмите на педаль сцепления.

Примечание: *Рычаг переключения передач должен находиться в нейтральном положении. Если рычаг переключения передач не находится в нейтральном положении, индикатор системы Auto-Start-Stop будет мигать, а на дисплее появится сообщение.*

Системе может потребоваться повторный запуск двигателя, в частности в следующих случаях.

- Для того чтобы избежать разряжения аккумуляторной батареи.
- Обогреватель ветрового стекла включен.
- Ваш автомобиль начал движение, например двигаясь по склону вперед или назад.

Система ECO (при наличии)

Система включает Auto-Start-Stop и ограничитель скорости. Вместе они помогают дополнительно уменьшить расход топлива и выделение CO2, выключая двигатель на холостом ходу и ограничивая максимальную скорость автомобиля на уровне 70 миль/час (110 км/ч). См. **Экономичный режим ECO** (стр. 157). См. **Ограничитель скорости** (стр. 151).

Выключение и включение системы

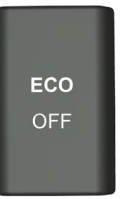

E145447

Transit (TTG) Vehicles Built From: 19-06-2014, EK3J-19A321-AXA (CG3612ruRUS) ruRUS, Edition date: 04/2014, First Printing

Система автоматически включается при каждом включении зажигания. Для выключения системы нажмите кнопку на панели приборов. Система будет выключена только для выполняемого цикла зажигания. Для того чтобы включить систему, нажмите кнопку еще раз. См. **Быстрый обзор** (стр. 12).

Примечание: *Система отключается при обнаружении неисправности. Лампа* ***OFF*** *выключателя* ***ECO*** *будет включена постоянно. Если это продолжается после включения-выключения зажигания, проверьте ваш автомобиль у авторизованного дилера.*

Transit (TTG) Vehicles Built From: 19-06-2014, EK3J-19A321-AXA (CG3612ruRUS) ruRUS, Edition date: 04/2014, First Printing

МЕРЫ ПРЕДОСТОРОЖНОСТИ

ПРЕДУПРЕЖДЕНИЯ

Не переполняйте топливный бак. Давление в переполненном топливном баке может вызвать протечку и повлечь разбрызгивание топлива и пожар.

Топливная система может быть под давлением. Если вы слышите шипение в районе лючка крышки заливной горловины топливного бака (системы Easy Fuel без крышки топливной системы), прекратите заправку до тех пор, пока шипение не исчезнет. В противном случае может произойти разбрызгивание топлива, что может повлечь серьезные травмы.

При неправильном использовании и обращении автомобильное топливо может повлечь серьезный ущерб здоровью.

Поток топлива, проходящий через заправочный пистолет, может создавать статическое электричество. При заправке в незаземленную топливную канистру это может привести к возгоранию.

Топливный этанол и бензин могут содержать бензол, являющийся канцерогенным веществом.

При заправке всегда выключайте двигатель и никогда не допускайте появления искр или открытого пламени вблизи заливной горловины. Никогда не курите и не пользуйтесь сотовым телефоном во время заправки. При определенных условиях пары топлива чрезвычайно опасны. Не допускайте чрезмерного вдыхания паров топлива.

Соблюдайте следующие указания при обращении с автомобильным топливом:

- Потушите все дымящиеся материалы и открытое пламя перед заправкой вашего автомобиля.
- Всегда выключайте двигатель автомобиля перед заправкой.
- В случае проглатывания автомобильное топливо может быть опасным или вызвать смерть. Такое топливо как бензин является высоко токсичным и в случае проглатывания может вызвать смерть или нанести невозместимый ущерб здоровью. Если вы проглотили топливо, немедленно обратитесь к врачу, даже если вы не чувствуете никаких симптомов. Токсическое влияние топлива может быть незаметно на протяжении нескольких часов.
- Избегайте вдыхания паров топлива. Вдыхание слишком большого количества паров топлива может вызвать раздражение глаз и дыхательных путей. В серьезных случаях чрезмерное или продолжительное вдыхание паров топлива может вызвать серьезные заболевания и невозместимый ущерб здоровью.
- Избегайте попадания жидкого топлива в глаза. Если брызги топлива попали в глаза, удалите контактные линзы (если вы их носите), промойте глаза водой в течение 15 минут и обратитесь к врачу. Неоказание квалифицированной медицинской помощи может повлечь невозместимый ущерб здоровью.

Transit (TTG) Vehicles Built From: 19-06-2014, EK3J-19A321-AXA (CG3612ruRUS) ruRUS, Edition date: 04/2014, First Printing

- Топливо также может быть опасным при впитывании через кожу. Если брызги топлива попали на кожу и/или одежду, быстро снимите загрязненную одежду и тщательно смойте с кожи топливо с помощью мыла и воды. Повторяющийся или продолжительный контакт кожи с жидким топливом или парами топлива вызывает раздражение кожи.
- Будьте особенно осторожны, если вы принимаете антабус или другие формы дисульфирама для лечения алкоголизма. Вдыхание паров бензина или контакт с ним кожи может вызвать нежелательную реакцию. У чувствительных людей это может вызвать травму или болезнь. Если брызги топлива попали на кожу, быстро и тщательно смойте с кожи топливо с помощью мыла и воды. Немедленно обратитесь за консультацией к врачу, если вы испытываете нежелательную реакцию.

КАЧЕСТВО ТОПЛИВА

ПРЕДУПРЕЖДЕНИЯ

Не смешивайте дизельное топливо с маслом, бензином или другими жидкостями. Это может вызвать химическую реакцию.

Не добавляйте в дизельное топливо керосин, парафиновое масло или бензин. Это может привести к поломке топливной системы.

Используйте дизельное топливо, отвечающее требованиям EN 590 или аналогичным стандартам, действующим в данной стране.

Примечание: *Мы рекомендуем вам использовать только высококачественное топливо.*

Примечание: *Для нормальной эксплуатации автомобиля не рекомендуется использовать дополнительные присадки или другие средства ухода за двигателем.*

Примечание: *Не рекомендуется использовать дополнительные присадки для предотвращения парафинизации топлива.*

Длительное хранение

Большинство дизельных видов топлива содержат биодизель. При постановке автомобиля на хранение на период свыше двух месяцев рекомендуется не заправлять в топливный бак топливо, содержащее биодизель. Чтобы уточнить другие варианты, проконсультируйтесь со своим дилером.

ПОЛНАЯ ВЫРАБОТКА ТОПЛИВА

Не допускайте полной выработки топлива, поскольку это может стать причиной повреждений, на которые не распространяется гарантия на автомобиль.

Transit (TTG) Vehicles Built From: 19-06-2014, EK3J-19A321-AXA (CG3612ruRUS) ruRUS, Edition date: 04/2014, First Printing

Если топливо закончилось:

- обычно для повторного запуска двигателя достаточно 5 литров топлива. Если автомобиль находится на уклоне, может потребоваться большее количество топлива;
- после заправки может понадобиться несколько раз выключить и включить зажигание, чтобы топливная система доставила топливо от бака к двигателю. При повторном запуске, проворачивание коленчатого вала займет на несколько секунд больше времени, чем обычно.

Заливка топлива в переносную канистру

При наполнении незаземленной канистры используйте следующие рекомендации по предотвращению возникновения разряда статического электричества.

- Используйте только одобренную канистру, чтобы перенести топливо до автомобиля. Во время заполнения установите канистру на землю;
- не заливайте топливо в канистру, если она находится в автомобиле (в том числе в багажнике).
- При заливке топлива заправочный пистолет должен касаться горловины канистры.
- Не используйте приспособление для закрепления рычага заправочного пистолета в открытом положении.

Заправка топливного бака из переносной канистры

ПРЕДУПРЕЖДЕНИЯ

Не вставляйте насадку топливной канистры или воронку, имеющуюся в свободной продаже, в заливную горловину топливного бака. Это может повредить заливную горловину топливного бака или ее уплотнение, а также привести к проливанию топлива на землю.

Не открывайте топливный бак без крышки. Это может повредить заливную горловину топливного бака или ее уплотнение, а также привести к проливанию топлива на землю.

Запрещается сливать топливо в бытовые мусоросборники или канализационную систему общего пользования. Воспользуйтесь авторизованным объектом размещения отходов.

При заправке топливного бака автомобиля из канистры используйте пластмассовую воронку, которой укомплектован автомобиль.

Примечание: *Пластмассовая воронка, которая входит в комплект автомобиля, специально предназначена для безопасного использования.*

Transit (TTG) Vehicles Built From: 19-06-2014, EK3J-19A321-AXA (CG3612ruRUS) ruRUS, Edition date: 04/2014, First Printing



E156223

1. Пластмассовая воронка находится в перчаточном ящике.
2. Полностью откройте лючок крышки заливной горловины топливного бака до его фиксации и снимите крышку заливной горловины.

Примечание: *В системах топливного бака без крышки отсутствует крышка заливной горловины.*

3. Вставьте пластмассовую воронку в заливную горловину.
4. Долейте топливо в бак из канистры.
5. Выньте пластмассовую воронку из заливной горловины.
6. Установите на место крышку заливной горловины и закройте лючок крышки заливной горловины топливного бака.
7. Очистите пластмассовую воронку и поместите обратно в автомобиль или утилизируйте ее надлежащим образом. В случае утилизации дополнительные пластмассовые воронки можно приобрести у авторизованного дилера.

КАТАЛИТИЧЕСКИЙ НЕЙТРАЛИЗАТОР

ПРЕДУПРЕЖДЕНИЕ

Не допускается парковать автомобиль или оставлять его с работающим двигателем на участке, покрытом сухими листьями, сухой травой или иными возгораемыми материалами. Работающая выпускная труба излучает значительное тепло, в том числе и после остановки двигателя. Это создает потенциальную угрозу пожара.

Движение с каталитическим нейтрализатором

ПРЕДУПРЕЖДЕНИЯ

Не допускайте полной выработки топлива.

Нельзя проворачивать двигатель в течение долгого времени.

Не пытайтесь запускать двигатель при отсоединенном питании свечей зажигания.

Не пытайтесь завести автомобиль с помощью толкания или буксировки. Используйте дополнительные кабели. См. **Запуск автомобиля от внешнего источника** (стр. 170).

Не выключайте зажигание во время движения.

Transit (TTG) Vehicles Built From: 19-06-2014, EK3J-19A321-AXA (CG3612ruRUS) ruRUS, Edition date: 04/2014, First Printing

СИСТЕМА ИЗБИРАТЕЛЬНОЙ КАТАЛИТИЧЕСКОЙ НЕЙТРАЛИЗАЦИИ

ПРЕДУПРЕЖДЕНИЕ

Двигатель может не запуститься в случае нарушения работы или отключения системы снижения токсичности выхлопа.

На автомобиле установлена система снижения токсичности выхлопа, помогающая снизить уровень эмиссии выхлопных газов за счет впрыскивания дизельного реагента-восстановителя в систему выпуска.

Уровень дизельного реагента-восстановителя

Для обеспечения правильной работы системы необходимо поддерживать уровень дизельного реагента-восстановителя.



Если уровень дизельного реагента-восстановителя низкий и требуется долить реагент, загорается контрольная лампа и на информационном дисплее отображается соответствующее сообщение. См. **Информационные дисплеи** (стр. 72).

Примечание: *Если лампа аварийной сигнализации загорается во время движения, а уровень дизельного реагента-восстановителя является достаточным, возможна неисправность в системе. При первой возможности проверьте ваш автомобиль у авторизованного дилера.*

Доливка дизельного реагента-восстановителя в бачок

ПРЕДУПРЕЖДЕНИЯ

Не допускайте попадания дизельного реагента-восстановителя в глаза, на кожу или одежду. При попадании жидкости в глаза немедленно промойте их обильным количеством воды и обратитесь к врачу. Промойте пораженные участки кожи водой с мылом. При попадании внутрь выпейте большое количество воды и немедленно обратитесь к врачу.

Заполняйте бачок дизельным реагентом-восстановителем в хорошо проветриваемых зонах. При открытии колпачка с бачка или крышки с канистры с дизельным реагентом-восстановителем возможен выход паров аммиака. Пары аммиака являются раздражителем для глаз, кожи и слизистой оболочки. Вдыхание паров аммиака может вызвать жжение в глазах, горле и носоглотке и привести к выделению слез и сильному кашлю.

Не доливайте дизельный реагент-восстановитель в топливный бак. Это может стать причиной повреждений двигателя, на которые не распространяется гарантия.

Transit (TTG) Vehicles Built From: 19-06-2014, EK3J-19A321-AXA (CG3612ruRUS) ruRUS, Edition date: 04/2014, First Printing



E172245

Заливная горловина бачка для дизельного реагента-восстановителя находится рядом с топливной заливной горловиной и имеет синюю крышку. Заполните бачок с помощью заправочного насоса на станции заправки дизельным реагентом-восстановителем или с помощью канистры с жидкостью. Заправочный объем бачка для дизельного реагента-восстановителя составляет 21 литр.

Примечание: *Для открытия заливной горловины бачка для дизельного реагента-восстановителя необходимо снять лючок крышки заливной горловины топливного бака.*

Примечание: *В случае попадания дизельного реагента-восстановителя на окрашенную поверхность немедленно промойте пораженный участок мыльным раствором.*

Заполнение бачка дизельным реагентом-восстановителем с помощью заправочного насоса

Заполнение бачка дизельным реагентом-восстановителем с помощью заправочного насоса аналогично заправке автомобиля топливом. Насадка насоса дизельного реагента-восстановителя автоматически перекрывается при заполнении бачка.

Примечание: *Некоторые заправочные станции используют магнитное устройство в насадке насоса, которое защищает бачок дизельного реагента-восстановителя от переполнения. В случае ее отказа необходимо воспользоваться услугами другой заправочной станции либо использовать заправочную емкость.*

Заполнение бачка дизельным реагентом-восстановителем с помощью канистры

Указанный ниже порядок заправки относится к канистре дизельного реагента-восстановителя Motorcraft или канистрам с аналогичной жидкостью. Всегда соблюдайте инструкции изготовителя.

1. Снимите колпачок с канистры дизельного реагента-восстановителя. Установите сливную трубку на канистру и затяните ее до упора.
2. Снимите крышку с заливной горловины бачка дизельного реагента-восстановителя.
3. Вставьте сливную трубку в горловину так, чтобы сливная трубка плотно села в заливной горловине. Залейте жидкость в бачок. Жидкость автоматически перестанет вытекать при заполнении бачка.

Transit (TTG) Vehicles Built From: 19-06-2014, EK3J-19A321-AXA (CG3612ruRUS) ruRUS, Edition date: 04/2014, First Printing

4. Верните канистру в вертикальное положение и опустите чуть ниже заливной горловины бачка дизельного реагента-восстановителя. Дождитесь, пока вся жидкость, находящаяся в сливной трубке, не возвратится в канистру.
5. Снимите сливную трубку с заливной горловины бачка дизельного реагента-восстановителя. Установите на место крышку с заливной горловины бачка дизельного реагента-восстановителя.
6. Снимите сливную трубку с канистры с дизельным реагентом-восстановителем и установите крышку.

Примечание: *Если в канистре осталось некоторое количество дизельного реагента-восстановителя, сохраните его для следующего использования. Сливную трубку можно использовать повторно. Промойте сливную трубку чистой водой до отправки на хранение. Не используйте сливную трубку для дизельного реагента-восстановителя для других жидкостей.*

Заполнение бачка дизельным реагентом-восстановителем в холодное время года

Дизельный реагент-восстановитель может замерзнуть при температуре окружающей среды ниже -11°C. На автомобиле имеется система предпускового подогрева, позволяющая использовать дизельный реагент-восстановитель при температурах ниже -11°C. В случае длительного неиспользования автомобиля при температурах окружающей среды ниже -11°C жидкость в баке может замерзнуть. Большое количество жидкости может разорвать бачок при замерзании. На такое повреждение не распространяется заводская гарантия.

Не работает система снижения токсичности выхлопа, плохое качество, или загрязненный дизельный реагент-восстановитель



Если система загрязнена или не соответствует техническим требованиям, загорается лампа аварийной сигнализации и на информационном дисплее появляется сообщение. См. **Информационные дисплеи** (стр. 72).

Примечание: *Для технического обслуживания загрязненной или несоответствующей системы обратитесь к уполномоченному дилеру.*

Рекомендации по использованию дизельного реагента-восстановителя

- Не доливайте дизельный реагент-восстановитель в топливный бак автомобиля.
- Не переливайте дизельный реагент-восстановитель в бачок.
- Не используйте сливную трубку для дизельного реагента-восстановителя для воды и других жидкостей.
- Не используйте канистру от дизельного реагента-восстановителя повторно.
- Не храните канистру на открытом солнце.
- Храните при температуре от -5°C до 20°C.

Transit (TTG) Vehicles Built From: 19-06-2014, EK3J-19A321-AXA (CG3612ruRUS) ruRUS, Edition date: 04/2014, First Printing

- Не храните дизельный реагент-восстановитель в автомобиле.
- Дизельный реагент-восстановитель не горюч, не токсичен, не имеет цвета и растворяется в воде.

ЗАПРАВКА ТОПЛИВОМ

ПРЕДУПРЕЖДЕНИЯ

При заправке всегда выключайте двигатель и никогда не допускайте появления искр или открытого пламени вблизи заливной горловины. Никогда не курите и не пользуйтесь сотовым телефоном во время заправки. При определенных условиях пары топлива чрезвычайно опасны. Не допускайте чрезмерного вдыхания паров топлива.

Перед тем как вынуть заправочный пистолет из заливной горловины, подождите как минимум 10 секунд, чтобы остатки топлива стекли в топливный бак.

Прекратите заправку, после того как заправочный пистолет автоматически отключится во второй раз. Лишнее топливо заполняет расширительное пространство топливного бака, что может привести к выплескиванию топлива из бака.

Не извлекайте заправочный пистолет из заливной горловины топливного бака во время всего процесса заправки.

Не переполняйте топливный бак. Давление в переполненном топливном баке может вызвать протечку и повлечь разбрызгивание топлива и пожар.

Не пытайтесь запустить двигатель, если в бак залито топливо ненадлежащего типа. Это может стать причиной повреждений, на которые не распространяется гарантия на автомобиль. Незамедлительно проверьте автомобиль у авторизованного дилера.

При мойке автомобиля струей воды под большим давлением воздействие струи на лючок крышки заливной горловины топливного бака должно быть кратковременным с расстояния не менее 200 mm.

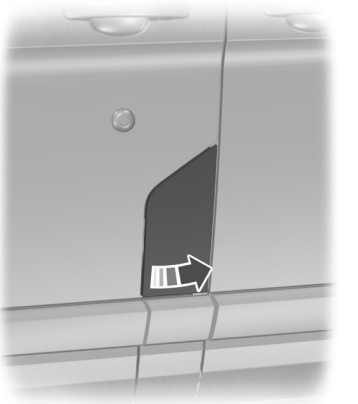

E144358

Примечание: *В системах топливного бака без крышки отсутствует крышка заливной горловины.*

Примечание: *Необходимо, чтобы при открытии и закрытии лючка крышки заливной горловины топливного бака дверь машины была разблокирована и открыта.*

1. Полностью откройте лючок крышки заливной горловины топливного бака до его фиксации и снимите крышку заливной горловины.

Transit (TTG) Vehicles Built From: 19-06-2014, EK3J-19A321-AXA (CG3612ruRUS) ruRUS, Edition date: 04/2014, First Printing

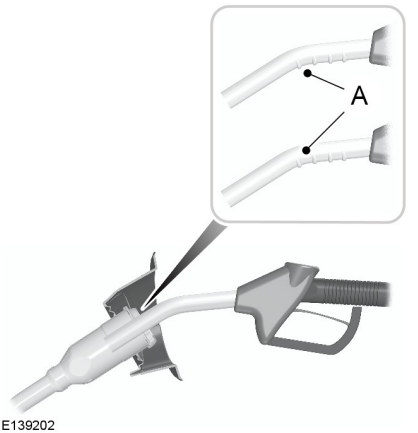

E139202

Примечание: *Когда в горловину топливного бака без крышки вставляется заправочный пистолет нужного размера, открывается подпружиненный блокиратор. Это помогает исключить риск заправки автомобиля неподходящим топливом.*

2. Вставьте заправочный пистолет до первой отметки на насадке A. Пистолет должен постоянно опираться о крышку топливозаправочной горловины.

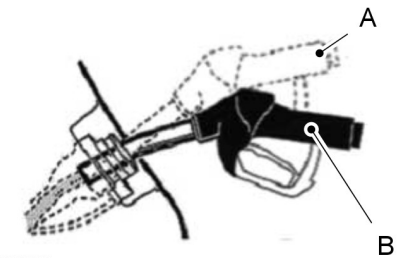

E139203

3. Удерживайте заправочный пистолет в положении B при заливке топлива. Удерживание заправочного пистолета в положении A может изменить характеристики потока топлива и отключить заправочный пистолет до полного наполнения топливного бака.

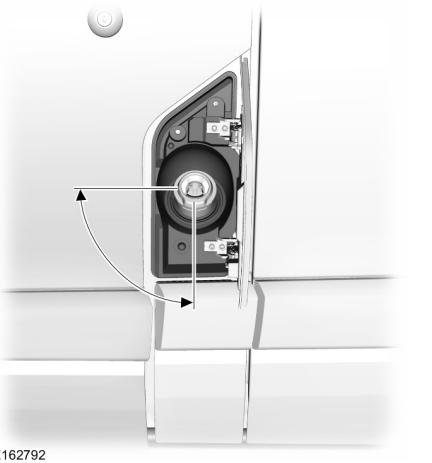
E162792

4. Пошевелите заправочный пистолет в пределах указанной области.

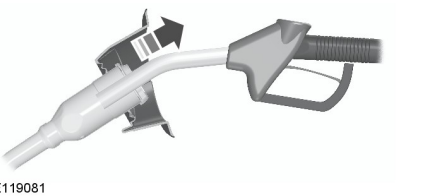
E119081

5. Немного приподнимите заправочный пистолет и медленно извлеките его.

Transit (TTG) Vehicles Built From: 19-06-2014, EK3J-19A321-AXA (CG3612ruRUS) ruRUS, Edition date: 04/2014, First Printing

6. Установите на место крышку заливной горловины и закройте лючок крышки заливной горловины топливного бака.

Примечание: *В системах топливного бака без крышки отсутствует крышка заливной горловины.*

РАСХОД ТОПЛИВА

Значения для содержания CO2 и расхода топлива получены по результатам лабораторных испытаний, которые проводятся в соответствии с нормативом (ЕС) 715/2007 или CR (ЕС) 692/2008 и последующими дополнениями.

Они даются с целью сравнения показателей различных версий и комплектаций автомобиля. Также вышеуказанные значения не предназначены для отражения реального расхода топлива Вашего автомобиля.

Расход топлива в ходе реальной эксплуатации определяется многими факторами, в том числе стилем вождения, высокой скоростью движения, режимом движения с частыми троганиями с места и остановками, использованием системы кондиционирования воздуха, оборудованием а/м дополнительными устройствами, его загруженностью, буксировкой других т/с и т. д.

Номинальная емкость включает в себя приборный объем бака вместе с остатками топлива. Приборный объем представляет собой разницу между количеством топлива в топливном баке и количеством, когда указатель количества топлива показывает, что бак пуст. Остаток топлива — количество топлива в топливном баке, когда указатель уровня топлива показывает, что бак пуст.

Примечание: *Количество топлива в резерве бака различно, и на него не следует рассчитывать с целью увеличения дальности поездки. Если указатель количества топлива показывает пустой бак, то при заправке до полного бака количество топлива может не совпадать с указанным в технических характеристиках из-за остатков топлива в топливном баке.*

Заправка топливного бака

Для получения достоверных результатов при заправке выполните следующие условия.

- Выключите зажигание.
- Не дожидайтесь более двух автоматических отсечек во время заправки.

Наиболее точные результаты получаются при выполнении условий получения максимально достоверных результатов.

Расчет экономичности по топливу

Не измеряйте экономичность во время пробега первых 1.600 km (это период обкатки двигателя). Более надежные результаты измерений получаются после пробега 4.000 km. Кроме того, для измерения экономичности по топливу недостаточно просто учесть цену топлива, частоту заправок или показания указателя уровня топлива.

1. Полностью заправьте топливный бак и запишите исходное показание счетчика общего пробега.
2. После каждой заправки топливного бака записывайте количество залитого топлива.

Transit (TTG) Vehicles Built From: 19-06-2014, EK3J-19A321-AXA (CG3612ruRUS) ruRUS, Edition date: 04/2014, First Printing

3. После как минимум трех заправок долейте топливо в бак и запишите текущее показание счетчика общего пробега.
4. Отнимите исходную цифру от текущего показания счетчика.
5. Вычислите экономичность по топливу, разделив число пройденных миль на количество галлонов израсходованного топлива (для метрических единиц: Умножьте количество литров израсходованного топлива на 100 и разделите все на число пройденных километров).

Ведите учет хотя бы в течение одного месяца, отмечая режим движения (городской или по шоссе). Это позволяет точно оценить экономичность автомобиля для текущих условий движения. Кроме того, ведение учета летом и зимой покажет, как влияет температура на экономичность по топливу. Обычно автомобиль расходует больше топлива при низкой температуре.

Transit (TTG) Vehicles Built From: 19-06-2014, EK3J-19A321-AXA (CG3612ruRUS) ruRUS, Edition date: 04/2014, First Printing

МЕХАНИЧЕСКАЯ КОРОБКА ПЕРЕДАЧ

Включение передачи заднего хода

Не включайте передачу заднего хода во время движения автомобиля. Это может привести к повреждению коробку передач.

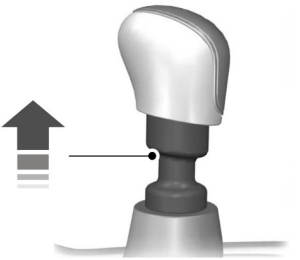

E99067

При включении передачи заднего хода оттяните вверх кольцо.

Transit (TTG) Vehicles Built From: 19-06-2014, EK3J-19A321-AXA (CG3612ruRUS) ruRUS, Edition date: 04/2014, First Printing

ИСПОЛЬЗОВАНИЕ ПРИВОДА НА ВСЕ КОЛЕСА

Примечание: *При возврате к исходному состоянию на автомобиле с полным приводом все колеса должны опираться на землю либо находиться в подвешенном состоянии. См.* ***Буксировка автомобиля с опорой на четыре колеса*** *(стр. 163).*

В случае неисправности системы на информационном дисплее появляется сообщение. См. **Информационные сообщения** (стр. 79). Проверьте автомобиль у авторизованного дилера.

Автоматический режим

Система привода на все колеса, установленная на определенные заднеприводные модели, автоматически передает долю крутящего момента на передние колеса согласно дорожным условиям и нагрузке на двигатель. Для большинства случаев подходит автоматический режим.

Режим привода на все колеса с блокировкой

Примечание: *Во время движения в режиме привода на все колеса с блокировкой по дорогам с обычным покрытием ходовые качества автомобиля могут быть изменены.*

Примечание: *Режим привода на все колеса будет оставаться включенным до его отключения или выключения зажигания.*



Автомобили с приводом на все колеса оснащены усовершенствованной системой полного привода с межосевой блокировкой. Для включения режима привода на все колеса с блокировкой нажмите на переключатель режима. См. **Обзор панели приборов** (стр. 14).

При использовании режима привода на все колеса с блокировкой система полного привода постоянно увеличивает передачу крутящего момента на передние колеса. На автомобиле могут ощущаться необычные ходовые характеристики в случае движения в режиме привода на все колеса с блокировкой по дорогам с обычным покрытием.

Электронная система управления устойчивостью автоматически включает режим ограниченного управления и увеличивает доступный крутящий момент двигателя. Если электронная система управления устойчивостью выключена, на информационном дисплее появляется сообщение. Антиблокировочная система тормозов и контроль тягового усилия продолжат работать в нормальном режиме.

На автомобилях с приводом на все колеса увеличенный крутящий момент, передаваемый на передний мост, в сочетании с полным крутящим моментом двигателя обеспечивает максимальное тяговое усилие. Используйте такой в режим в особых условиях, например при движении в глубоком песке или снегу.

Для перехода в автоматический режим повторно нажмите переключатель привода на все колеса с блокировкой.

Transit (TTG) Vehicles Built From: 19-06-2014, EK3J-19A321-AXA (CG3612ruRUS) ruRUS, Edition date: 04/2014, First Printing

ОБЩАЯ ИНФОРМАЦИЯ

ПРЕДУПРЕЖДЕНИЕ

Вождение с отвлеченным вниманием может привести к потере контроля над автомобилем, аварии и телесным повреждениям. Мы настоятельно рекомендуем соблюдать крайнюю осторожность при использовании любых устройств, которые могут отвлечь ваше внимание от дороги. Ваша первоочередная ответственность — безопасная эксплуатация вашего автомобиля. Мы рекомендуем воздержаться от использования любых портативных устройств во время вождения и призываем по возможности использовать системы с голосовым управлением. Обязательно ознакомьтесь с применимым местным законодательством, регулирующим использование электронных устройств во время вождения.

Примечание: *Скрип тормозов в отдельных случаях является нормальным явлением. Если слышен звук трения металла о металл, постоянный визг или скрежет — это указывает на возможный износ колодок. Если во время торможения на рулевом колесе ощущается постоянная вибрация или дрожание, проверьте автомобиль у авторизованного дилера.*

Примечание: *Даже при нормальных условиях эксплуатации на колесах может скапливаться продукт износа тормозных колодок. Некоторое количество пыли является неизбежным следствием истирания тормозных колодок.* *См.* ***Очистка легкосплавных дисков*** *(стр. 214).*

Примечание: *В зависимости от применимых правовых норм и технических требований при резком торможении могут мигать стоп-сигналы. Аналогичным образом, может быть предусмотрено мигание аварийной световой сигнализации вашего автомобиля после остановки.*

Намокание колодок приводит к уменьшению эффективности торможения. Чтобы просушить тормоза, выехав из автомойки или проехав через лужу, несколько раз слегка нажмите на педаль тормоза.

Помощь при торможении

Система помощи при торможении определяет момент резкого торможения по силе, с которой водитель нажимает на педаль тормоза. Пока педаль остается нажатой, система обеспечивает максимальную эффективность торможения. Система помощи при торможении в критических ситуациях может уменьшить тормозную дистанцию.

Антиблокировочная система тормозов

Система позволяет сохранить контроль над управлением и устойчивостью автомобиля при аварийной остановке, предотвращая блокирование колес.

Transit (TTG) Vehicles Built From: 19-06-2014, EK3J-19A321-AXA (CG3612ruRUS) ruRUS, Edition date: 04/2014, First Printing

СОВЕТЫ ПО УПРАВЛЕНИЮ АВТОМОБИЛЕМ С АНТИБЛОКИРОВОЧНОЙ СИСТЕМОЙ ТОРМОЗОВ

Примечание: *Срабатывание системы ощущается в виде вибрации на педали тормоза; движение можно продолжить. Сохраняйте усилие нажатия на педаль тормоза. Также может быть слышен дополнительный шум из системы. Это нормально.*

Антиблокировочная система тормозов не устраняет риски в следующих условиях.

- Вы подъехали слишком близко к впереди идущему автомобилю.
- Ваш автомобиль аквапланирует.
- При слишком быстром прохождении поворота.
- Очень плохое состояние дорожного покрытия.

СТОЯНОЧНЫЙ ТОРМОЗ

Центральный стояночный тормоз

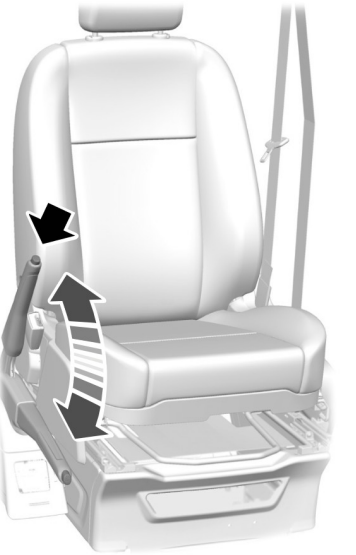

E172225

Чтобы включить стояночный тормоз:

1. Нажмите до упора педаль тормоза.
2. Потяните за рычаг стояночного тормоза и поднимите его вверх до упора.

Чтобы выключить стояночный тормоз:

1. Нажмите до упора педаль тормоза.
2. Потяните за рычаг стояночного тормоза и слегка поднимите его вверх.
3. Нажмите кнопку отпирания и опустите рычаг стояночного тормоза вниз.

Transit (TTG) Vehicles Built From: 19-06-2014, EK3J-19A321-AXA (CG3612ruRUS) ruRUS, Edition date: 04/2014, First Printing

Примечание: *Если вы паркуете автомобиль на наклонной дороге задней частью вниз, поверните рулевое колесо так, чтобы колеса смотрели в сторону, противоположную бордюру.*

Примечание: *Если вы паркуете автомобиль на наклонной дороге передней частью вниз, поверните рулевое колесо так, чтобы колеса смотрели в сторону бордюра.*

Примечание: *При поднятии рычага стояночного тормоза вверх не нажимайте кнопку разблокировки.*

Наружный стояночный тормоз

(при наличии)



E172222

Чтобы включить стояночный тормоз:

1. Нажмите до упора педаль тормоза.
2. Потяните за рычаг стояночного тормоза и поднимите его вверх до упора.

Чтобы выключить стояночный тормоз:

1. Нажмите до упора педаль тормоза.
2. Потяните за рычаг стояночного тормоза и поднимите его вверх до упора.
3. Нажмите кнопку разблокировки и опустите рычаг стояночного тормоза вниз.

Примечание: *Если вы паркуете автомобиль на наклонной дороге задней частью вниз, поверните рулевое колесо так, чтобы колеса смотрели в сторону, противоположную бордюру.*

Примечание: *Если вы паркуете автомобиль на наклонной дороге передней частью вниз, поверните рулевое колесо так, чтобы колеса смотрели в сторону бордюра.*

Примечание: *При поднятии рычага стояночного тормоза вверх не нажимайте кнопку разблокировки.*

Примечание: *В противном случае рычаг стояночного тормоза возвратится в полностью опущенное положение и загорится предупреждающий индикатор.*

СИСТЕМА ПОМОЩИ ПРИ ТРОГАНИИ НА ПОДъЕМЕ

ПРЕДУПРЕЖДЕНИЯ

Система не заменяет работу стояночного тормоза. Когда вы выходите из машины, обязательно включайте стояночный тормоз. Несоблюдение требования оставлять автомобиль надежно припаркованным может привести к столкновению или к телесным повреждениям. См. **Стояночный тормоз** (стр. 131).

Transit (TTG) Vehicles Built From: 19-06-2014, EK3J-19A321-AXA (CG3612ruRUS) ruRUS, Edition date: 04/2014, First Printing

ПРЕДУПРЕЖДЕНИЯ

После того как эта система активирована, вы должны оставаться в автомобиле. Водитель должен непрерывно контролировать автомобиль и систему и, если необходимо, вмешиваться в ее работу. Несоблюдение мер предосторожности может привести к потере контроля над автомобилем, серьезным телесным повреждениям или смерти.

Система выключается при наличии очевидного нарушения в работе или при значительном превышении вами числа оборотов двигателя. Несоблюдение мер предосторожности может привести к потере контроля над автомобилем, серьезным телесным повреждениям или смерти.

Система позволяет облегчить трогание автомобиля с места, когда он находится на подъеме, без использования стояночного тормоза.

Если система включена, находящийся на уклоне автомобиль остается неподвижным на протяжении двух или трех секунд после отпускания педали тормоза. Тем самым появляется время, чтобы переставить ногу с педали тормоза на педаль акселератора. Когда двигатель развивает достаточный крутящий момент для предотвращения скатывания автомобиля вниз по склону, система отключает тормоза автоматически. Это является большим преимуществом при трогании на подъеме, например с уклона на стоянке, в плотном потоке, или при движении задним ходом вверх на стоянке.

Примечание: *Система работает только при полностью остановленном автомобиле. Переключите рычаг переключения передач на передачу заднего хода (R) при парковке на наклонной поверхности передней частью автомобиля вниз и на первую передачу (1) при парковке на наклонной поверхности передней частью автомобиля вверх.*

Примечание: *Система не работает, если рычаг переключения передач установлен в нейтральное положение или если включен стояночный тормоз.*

Примечание: *Индикация включенной или выключенной системы не осуществляется.*

Использование системы помощи при трогании на подъеме

1. Нажмите педаль тормоза, чтобы полностью остановить автомобиль. Удерживайте педаль тормоза нажатой.
2. Если датчики обнаруживают, что автомобиль находится на склоне, система включается автоматически.
3. После того как вы снимете ногу с педали тормоза, автомобиль будет оставаться на склоне, не скатываясь, в течение приблизительно двух–трех секунд. При выполнении трогания с места предусмотренный период времени удержания автомобиля автоматически увеличивается.
4. Троньтесь с места обычным способом. Система автоматически отпустит тормоза.

Transit (TTG) Vehicles Built From: 19-06-2014, EK3J-19A321-AXA (CG3612ruRUS) ruRUS, Edition date: 04/2014, First Printing

Примечание: *При снятии ноги с педали тормоза и повторном нажатии педали при активной системе значительно уменьшается ход педали тормоза. Это нормальное явление, на которое можно не обращать внимания.*

Включение и выключение системы

Система автоматически включается при включении зажигания.

Включение и выключение системы осуществляются с помощью информационного дисплея. См. **Общая информация** (стр. 72).

Система будет отключена до выключения зажигания.

Transit (TTG) Vehicles Built From: 19-06-2014, EK3J-19A321-AXA (CG3612ruRUS) ruRUS, Edition date: 04/2014, First Printing

ПРИНЦИПЫ РАБОТЫ

Система контроля тягового усилия помогает предотвратить проскальзывание ведущих колес и потерю сцепления колес с дорогой.

Если автомобиль начинает заносить, система обеспечивает включение тормоза соответствующего колеса и, при необходимости, одновременное снижение выходной мощности двигателя. Если колеса проскальзывают в режиме ускорения при движении на скользкой дороге или рыхлом грунте, система снижает выходную мощность двигателя с целью повышения сцепления колес с дорожным покрытием.

ИСПОЛЬЗОВАНИЕ КОНТРОЛЯ ТЯГОВОГО УСИЛИЯ

Система автоматически включается каждый раз при включении зажигания.

Примечание: *В некоторых случаях, например при застревании автомобиля в снегу или грязи, отключение системы может оказаться полезным, так как в этом случае колеса могут использовать полную мощность двигателя.*

Включение и выключение системы с использованием средств управления информационным дисплеем

Данная функция активирована на поставляемых новых автомобилях. При необходимости можно отключить эту функцию с помощью средств управления информационным дисплеем. См. **Общая информация** (стр. 72).

Система поддержания курсовой устойчивости остается включенной даже при отключении системы контроля тягового усилия.

Включение и выключение системы с помощью кнопки (при наличии)

Кнопка размещена на панели приборов.

Нажмите кнопку. Это приведет к отображению сообщения, дополняемому подсветкой значка на дисплее. Для возврата системы в нормальный режим повторно нажмите кнопку.

Система поддержания курсовой устойчивости остается включенной даже при отключении системы контроля тягового усилия.

Transit (TTG) Vehicles Built From: 19-06-2014, EK3J-19A321-AXA (CG3612ruRUS) ruRUS, Edition date: 04/2014, First Printing

ПРИНЦИПЫ РАБОТЫ

Электронная система динамической стабилизации

ПРЕДУПРЕЖДЕНИЕ

Система не снимает с водителя обязательств быть внимательным и осторожным за рулем. Невыполнение этого требования может привести к потере контроля над автомобилем, серьезным травмам или смерти.

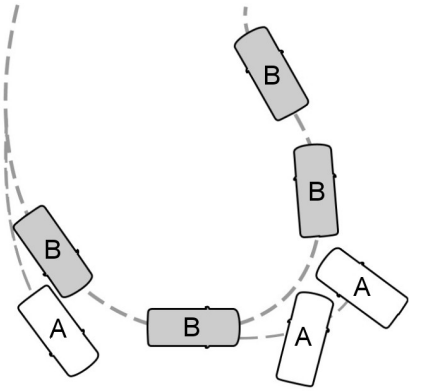

E72903

A Без системы ESP
B С системой ESP

Данная система поддерживает курсовую устойчивость в начальный момент отклонения от намеченного курса. Это обеспечивается путем притормаживания отдельных колес и уменьшения крутящего момента двигателя при необходимости.

Система также обеспечивает улучшенную работу антипробуксовочной системы с помощью снижения крутящего момента двигателя при пробуксовке колес, когда Вы нажимаете на педаль акселератора. Она уменьшает возможность заноса на скользких дорогах и улучшает комфорт, ограничивая пробуксовку колес на крутых поворотах.

Контрольная лампа системы стабилизации

Во время движения индикатор мигает, когда система работает. См. **Сигнализаторы и индикаторы** (стр. 66).

ИСПОЛЬЗОВАНИЕ СИСТЕМЫ ДИНАМИЧЕСКОЙ СТАБИЛИЗАЦИИ

Система автоматически включается каждый раз при включении зажигания.

Включение и выключение системы с использованием средств управления информационным дисплеем

Данная функция активирована на поставляемых новых автомобилях. В случае необходимости вы можете отключить эту функцию через соответствующий экран информационного дисплея. См. **Общая информация** (стр. 72).

Система поддержания курсовой устойчивости остается включенной даже при отключении системы контроля тягового усилия.

Transit (TTG) Vehicles Built From: 19-06-2014, EK3J-19A321-AXA (CG3612ruRUS) ruRUS, Edition date: 04/2014, First Printing

Выключение системы с использованием выключателя

(при наличии)

Переключатель установлен на панели приборов.

Нажмите переключатель. Это приведет к отображению сообщения, дополняемому подсветкой значка на дисплее. Для возврата систему в нормальный режим повторно нажмите переключатель.

Система поддержания курсовой устойчивости остается включенной даже при отключении системы контроля тягового усилия.

Transit (TTG) Vehicles Built From: 19-06-2014, EK3J-19A321-AXA (CG3612ruRUS) ruRUS, Edition date: 04/2014, First Printing

ПРИНЦИПЫ РАБОТЫ

ПРЕДУПРЕЖДЕНИЯ

Система не снимает с водителя обязательств быть внимательным и осторожным за рулем.

Если на вашем автомобиле установлен модуль буксировки прицепа, не одобренный компанией Ford, то система, возможно, будет ошибаться при обнаружении предметов.

Способность датчиков к выявлению препятствий может нарушиться в сильный дождь или в присутствии искажающих помех.

Датчики могут оказаться не в состоянии обнаружить предметы, поверхность которых поглощает ультразвуковые волны.

Система не обнаруживает объекты, удаляющиеся от вашего автомобиля. Подобные препятствия обнаруживаются только после того, как они начинают двигаться по направлению к автомобилю.

Будьте особенно внимательны при движении задним ходом с выдвинутым рычагом модуля буксировки прицепа или аксессуарами, устанавливаемыми сзади. Например, с багажником для перевозки велосипедов. Задняя система помощи при парковке определит только приблизительное расстояние от заднего бампера до предмета.

Если вы пользуетесь для мытья автомобиля аэрозольным моющим средством, распыляйте его на датчики кратковременно с расстояния не менее 8 дюймов (20 см).

Примечание: *Если у вашего автомобиля имеется рычаг модуля буксировки прицепа, то система автоматически отключается при подключении фар прицепа (или плат освещения) к 13-контактному разъему через одобренный компанией Ford модуль буксировки прицепа.*

Примечание: *Не допускайте перекрытия датчиков грязью, льдом или снегом. Не очищайте их острыми предметами.*

Примечание: *При обнаружении сигналов той же частоты, на которой работают датчики, или при полной загрузке автомобиля система может выдавать ложные предупреждения.*

Примечание: *Внешние датчики могут реагировать на стены гаража. Если расстояние между внешними датчиками и боковой стеной остается неизменным в течение трех секунд, предупреждение автоматически отключается. Затем внутренние датчики обнаружат объекты, находящиеся непосредственно за автомобилем.*

СИСТЕМА ПОМОЩИ ПРИ ПАРКОВКЕ

ПРЕДУПРЕЖДЕНИЯ

Система помощи при парковке может обнаруживать объекты только при движении на небольшой скорости. Во избежание травм необходимо проявлять осторожность при использовании системы помощи при парковке.

Transit (TTG) Vehicles Built From: 19-06-2014, EK3J-19A321-AXA (CG3612ruRUS) ruRUS, Edition date: 04/2014, First Printing

ПРЕДУПРЕЖДЕНИЯ

На работу системы датчиков могут оказывать негативное влияние системы управления дорожным движением, неблагоприятные погодные условия, работа пневматических тормозов, а также внешних электродвигателей и вентиляторов, что может привести к ограничению функциональности или выдаче ложных предупреждений.

Система не может обнаружить небольшие или движущиеся объекты, если они находятся близко от поверхности земли.

Система предупреждает об объектах, расположенных в зоне обнаружения относительно бамперов. Система автоматически включается при включении зажигания. Система активизируется при переключении на передачу заднего хода (R) и в случае, если скорость автомобиля составляет 16 km/h или менее.

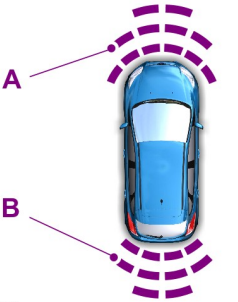

E174857

A Передняя зона обнаружения: до 31 дюйма (80 см) непосредственно перед передним бампером и примерно 6–14 дюймов (15–35 см) по бокам от переднего бампера.

B Задняя зона обнаружения: до 72 дюймов (183 см) от заднего бампера.

Примечание: *Из-за вспомогательных устройств, которые создают препятствие в зоне обнаружения, могут выдаваться ложные предупреждения.*

Примечание: *Не допускайте перекрытия датчиков скоплениями грязи, льда или снега.*

Примечание: *Смещение рабочей зоны датчиков в результате повреждения приведет к неточности измерений или выдаче ложных предупреждений.*

Transit (TTG) Vehicles Built From: 19-06-2014, EK3J-19A321-AXA (CG3612ruRUS) ruRUS, Edition date: 04/2014, First Printing

Звуковые предупредительные сигналы генерируются при нахождении объектов возле переднего или заднего бампера по следующей схеме:

- при обнаружении объектов передними датчиками подается высокочастотный звуковой сигнал из передних динамиков;
- при обнаружении объектов задними датчиками раздается низкочастотный звуковой сигнал из задних динамиков;
- система датчиков подает предупреждающие сигналы об объекте, который находится ближе всего к задней или передней части автомобиля. Например, если перед передним бампером автомобиля присутствует объект на расстоянии 60 cm и одновременно перед задним бампером имеется объект на расстоянии 40 cm, то раздается низкотональный сигнал из задних динамиков;
- при обнаружении объектов у обоих бамперов, находящихся на расстоянии менее 25 cm, будут попеременно подаваться звуковые предупреждающие сигналы из передних и задних динамиков;
- при обнаружении объекта на расстоянии более 25 cm от боковой поверхности автомобиля тональный сигнал подается только в течение трех секунд.

Примечание: *По мере приближения автомобиля к объекту громкость предупреждающего сигнала усиливается.*

При генерации системой помощи при парковке звукового сигнала установленная громкость аудиосистемы может уменьшиться. По окончании предупредительного сигнала возвращается ранее установленная громкость аудиосистемы.

Примечание: *Уменьшение громкости не является стандартной функцией для всех аудиосистем.*

Система обнаруживает объекты при переключении на передачу заднего хода (R) и соблюдении следующего условия.

- Автомобиль приближается к неподвижному объекту на скорости 5 km/h или менее.
- К неподвижному автомобилю приближается объект со скоростью 5 km/h или менее.
- Автомобиль двигается со скоростью 5 km/h или менее, и к нему приближается объект со скоростью 5 km/h или менее.

Выключение системы помощи при парковке



E170949

Для выключения системы нажмите соответствующую кнопку. Система будет отключена до выключения зажигания.

Transit (TTG) Vehicles Built From: 19-06-2014, EK3J-19A321-AXA (CG3612ruRUS) ruRUS, Edition date: 04/2014, First Printing

КАМЕРА ЗАДНЕГО ВИДА

ПРЕДУПРЕЖДЕНИЯ

Отображаемые объекты находятся ближе, чем кажется.

Работа камеры может зависеть от температуры наружного воздуха, состояния автомобиля и дороги.

Не помещайте напротив камеры никакие предметы.

Камера может не распознать объекты, находящиеся в непосредственной близости от автомобиля.



E170301

Камера расположена на задней двери багажника.

Включение камеры заднего вида

Включите зажигание и выберите передачу заднего хода (R). Изображение отображается на внутреннем зеркале или на дисплее информационно-развлекательной системы.

Корректная работа камеры может быть нарушена при следующих условиях.

- Темные зоны.
- Области интенсивного освещения.
- В случае резкого изменения температуры окружающего воздуха.
- Если на камеру попала вода.
- Если камера загрязнена.
- Если обзор камеры затруднен.

Использование дисплея

ПРЕДУПРЕЖДЕНИЕ

Объекты, находящиеся над камерой, могут не отображаться. При необходимости проверяйте пространство сзади автомобиля.

Линии показывают предполагаемую траекторию движения автомобиля и примерное расстояние от заднего бампера до объекта.

Метки расстояния являются лишь примерным ориентиром и рассчитаны для незагруженных автомобилей на ровной дороге.

Transit (TTG) Vehicles Built From: 19-06-2014, EK3J-19A321-AXA (CG3612ruRUS) ruRUS, Edition date: 04/2014, First Printing

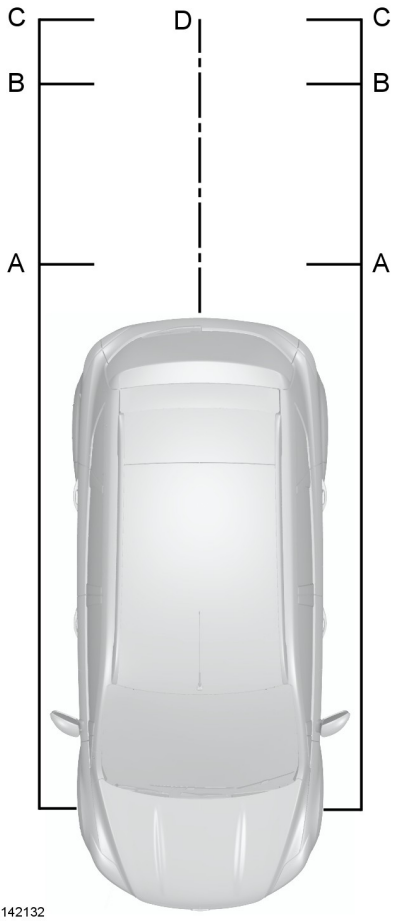

A Красный — до 12 дюймов (0,3 метра)

B Желтый — от 12 до 24 дюймов (0,3–0,6 метра).

C Зеленый — от 24 до 35 дюймов (0,6–0,9 метра).

D Черный — ось предполагаемой траектории движения автомобиля.

Примечание: *Зеленая линия указывает на расстояние от 0,9 m до 3,2 m.*

Примечание: *При движении задним ходом с прицепом камера показывает направление автомобиля, а не прицепа.*

Примечание: *При движении задним ходом с прицепом линии на экране не отображаются.*

Выключение камеры заднего вида

Переместите рычаг переключения передач из положения заднего хода (R).

Примечание: *Система автоматически отключается после того, как скорость автомобиля достигает приблизительно 8 km/h, или через небольшой интервал времени.*

Автомобили с системой помощи при парковке

На дисплее будет отображена цветная шкала расстояния. Она показывает примерное расстояние от заднего бампера до объекта.

Цвета несут следующую информацию:

- Красный — до 0,3 m.
- Желтый — от 0,3 m до 0,6 m.
- Зеленый — от 0,6 m до 1,8 m.

Transit (TTG) Vehicles Built From: 19-06-2014, EK3J-19A321-AXA (CG3612ruRUS) ruRUS, Edition date: 04/2014, First Printing

ПРИНЦИПЫ РАБОТЫ

ПРЕДУПРЕЖДЕНИЕ

Система не снимает с водителя обязательств быть внимательным и осторожным за рулем.

Система круиз-контроля позволяет вам управлять скоростью автомобиля при помощи кнопок, вынесенных на рулевое колесо. Функция круиз-контроля доступна при скорости, превышающей примерно 30 км/ч (20 миль/ч).

ИСПОЛЬЗОВАНИЕ СИСТЕМЫ КРУИЗ-КОНТРОЛЯ

ПРЕДУПРЕЖДЕНИЯ

Системой круиз-контроля не следует пользоваться при движении в интенсивном транспортном потоке, на извилистых или скользких дорогах. Это может привести к потере контроля над автомобилем, серьезным травмам или смерти.

При движении автомобиля на спуске его скорость может превысить значение, занесенное в память системы круиз-контроля. Круиз-контроль не задействует тормозную систему автомобиля. Переключите передачу на более низкую, чтобы система могла поддерживать установленную скорость. Невыполнение этого требования может привести к потере контроля над автомобилем, серьезным травмам или смерти.

Примечание: *Система круиз-контроля отключается, когда при движении вверх по склону скорость автомобиля снижается более 10 миль/ч (16 км/ч) от установленной скорости.*



E142437

Кнопки управления системой круиз-контроля располагаются на рулевом колесе.

Включение системы круиз-контроля

Нажмите и отпустите кнопку **ON** (Вкл.).



Индикатор круиз-контроля отобразится на щитке приборов.

Установка скорости

1. Выполните ускорение до желаемой скорости.
2. Нажмите и отпустите кнопку **SET+**.
3. Уберите ногу с педали акселератора.

Transit (TTG) Vehicles Built From: 19-06-2014, EK3J-19A321-AXA (CG3612ruRUS) ruRUS, Edition date: 04/2014, First Printing

Изменение значения установленной скорости

- Нажмите и удерживайте кнопку **SET+** или **SET-**. Отпустите переключатель, когда достигнете желаемой скорости.
- Нажмите и отпустите кнопку **SET+** или **SET-**. Устанавливаемая скорость изменяется с шагом примерно в 2 км/ч (1 миля/ч).
- Нажимайте педаль акселератора или тормоз, пока вы не достигнете желаемой скорости. Нажмите и отпустите кнопку **SET+**.

Отмена режима движения с установленной скоростью

Потяните на себя **CAN** и отпустите, или нажмите на педаль тормоза. Заданная скорость не будет стерта из памяти.

Восстановление режима движения с установленной скоростью

Потяните на себя **RES** и отпустите.

Выключение системы круиз-контроля

Примечание: *При отключении системы установленная скорость будет стерта.*

Нажмите и отпустите кнопку **OFF** или выключите зажигание.

ИСПОЛЬЗОВАНИЕ СИСТЕМЫ АДАПТИВНОГО КРУИЗ-КОНТРОЛЯ

ПРЕДУПРЕЖДЕНИЯ

Система не предупреждает водителя о возможности столкновения и не помогает его избежать. Вам необходимо предпринять действия, если данная система не обнаруживает впереди идущий автомобиль.

При использовании данной системы вы несете ответственность за сохранение правильной дистанции и скорости. Всегда обращайте внимание на условия движения и вмешивайтесь, когда система не поддерживает требуемую скорость или дистанцию.

Система не снимает с водителя обязательств быть внимательным и осторожным за рулем.

Система не обеспечивает торможение перед медленно движущимися или неподвижными автомобилями, пешеходами, предметами на дороге и автомобилями, движущимися навстречу или на пересечение.

Не пользуйтесь системой в условиях плохой видимости, особенно в туман, при сильном ливне, во время снегопада.

Не пользуйтесь системой при движении по обледенелым или скользким покрытиям дорог.

Не используйте систему при въезде на скоростную магистраль или при съезде с нее.

Transit (TTG) Vehicles Built From: 19-06-2014, EK3J-19A321-AXA (CG3612ruRUS) ruRUS, Edition date: 04/2014, First Printing

Система поможет поддерживать дистанцию от впереди идущего автомобиля. Если впереди нет автомобиля, система будет поддерживать заданную скорость. Система предназначена для повышения управляемости автомобилем в режиме движения за другими автомобилями, движущимися в том же направлении и по той же полосе движения.

Система использует сигналы, поступающие от датчика радара, излучения которого направлены по курсу движения вашего автомобиля. Система определяет любой следующий впереди автомобиль, если он находится в зоне действия радара.

Датчик радара установлен за решеткой радиатора.

Примечание: *Используйте систему только при благоприятных условиях, например, при движении по автомагистралям и основным дорогам с относительно спокойной дорожной обстановкой.*

Примечание: *Датчик радара имеет ограниченную рабочую зону. В некоторых случаях он может обнаружить не тот автомобиль, который можно было ожидать, а в других случаях он может вообще не обнаружить автомобиль, едущий перед вами.*

Примечание: *При включении системы возможны необычные звуки во время автоматического торможения. Это - признак нормальной работы системы автоматического торможения.*

Примечание: *Старайтесь, чтобы на переднюю панель автомобиля не попадала грязь или металлические предметы. Это включает передние протекторы автомобиля и дополнительное освещение, которые могут помешать работе датчика.*

Возможные проблемы с системой обнаружения препятствия

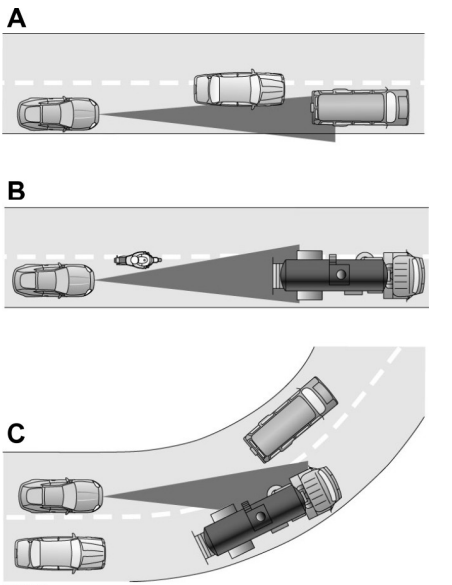

E71621

Проблемы с обнаружением следующего впереди автомобиля могут возникнуть в следующих случаях:

- Если вы приближаетесь к автомобилю, который только частично движется по вашей полосе движения, он может быть обнаружен, как только полностью окажется на вашей полосе (**A**). Мотоциклисты могут быть обнаружены с опозданием или не обнаружены совсем (**B**);
- С автомобилями, движущимися перед вами при вхождении в поворот или выходе из него (**C**). Луч радара не может отслеживать крутые повороты и виражи дороги.

Transit (TTG) Vehicles Built From: 19-06-2014, EK3J-19A321-AXA (CG3612ruRUS) ruRUS, Edition date: 04/2014, First Printing

В подобных случаях система реагирует с опозданием или непредусмотренным образом. Водитель не должен терять бдительности, чтобы своевременно реагировать на изменение дорожной ситуации.

Автоматическое торможение

ПРЕДУПРЕЖДЕНИЯ

После предупреждения вам следует предпринять немедленные действия, поскольку система адаптивного круиз-контроля не может самостоятельно обеспечить безопасную дистанцию до движущегося впереди автомобиля.

В некоторых случаях предупреждение может не поступить или поступить с опозданием. При необходимости следует всегда нажимать педаль тормоза.

Система не будет автоматически замедлять движение автомобиля до полной остановки в режиме движения за идущим впереди автомобилем.

Если необходимо, система выполняет автоматическое торможение, чтобы поддерживать безопасную дистанцию до автомобиля, который она обнаружила по курсу движения. Чтобы обеспечить плавность и комфортность движения, усилие автоматического торможения не превышает 30 % от усилия торможения, осуществляемого после нажатия водителем педали тормоза. Если требуется более активное торможение, а водитель не предпринимает никаких действий, то подается звуковой сигнал, а на дисплее появляется предупредительный символ.

Использование системы

Для управления системой используйте кнопки на рулевом колесе.

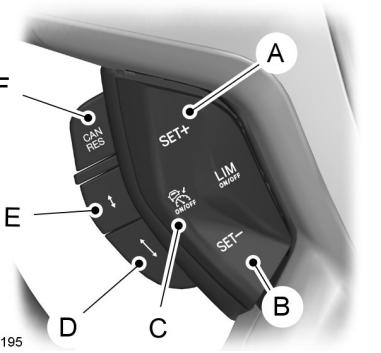

A	Установить увеличение скорости
B	Установить снижение скорости
C	Вкл./выкл.
D	Увеличение дистанции
E	Уменьшение дистанции
F	Отмена и восстановление режима стабилизации скорости

Включение системы

Нажмите кнопку C. Система перейдет в режим ожидания.

Установка скорости

Нажмите переключатель A или B для выбора заданной скорости. Заданное значение скорости будет сохранено и отобразится на информационном дисплее.

Примечание: *Система должна находиться в режиме ожидания.*

Transit (TTG) Vehicles Built From: 19-06-2014, EK3J-19A321-AXA (CG3612ruRUS) ruRUS, Edition date: 04/2014, First Printing

Изменение значения установленной скорости

Нажмите кнопку A для увеличения или кнопку B для уменьшения заданной скорости до тех пор, пока на информационном дисплее не отобразится требуемая скорость движения. Скорость автомобиля постепенно изменится до заданной.

Примечание: *Скорость автомобиля может повышаться или понижаться с шагом в 5 миль/ч или 5 км/ч в зависимости от используемых в вашем автомобиле единиц измерения.*

Примечание: *Если система не реагирует на эти изменения, то причиной может быть малое расстояние до следующего впереди автомобиля, при котором увеличение скорости недопустимо.*

Настройка дистанции

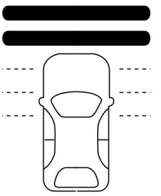
E82311

Возможны различные настройки дистанции между вашим и следующим впереди автомобилем. На информационном дисплее отобразится переменная настройка в виде горизонтальных полос. Выбор одной полосы предполагает наименьшую дистанцию, а выбор всех полос предполагает наибольшую дистанцию. В режиме ожидания полосы пусты, а во время использования — заполнены.

Когда система не может обнаружить впереди едущий автомобиль, вы увидите только свой автомобиль на информационном дисплее под полосами. Система поддерживает заданную скорость, если это возможно с учетом фактических условий. Система также поддерживает заданную дистанцию и отображает это на информационном дисплее.

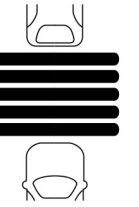
E82312

Когда система определяет впереди идущий автомобиль, на дисплее отображается автомобиль над горизонтальными полосами.

Это режим следования за другим автомобилем. Система будет ускорять или замедлять ваш автомобиль, пытаясь поддерживать заданную дистанцию. Заданная дистанция будет определять режимы ускорений системы.

Потяните на себя переключатель E для уменьшения заданной дистанции или переключатель D для увеличения дистанции. Количество полос на информационном дисплее отображает заданную дистанцию.

Примечание: *Задавая дистанцию, выполняйте требования Правил дорожного движения.*

Transit (TTG) Vehicles Built From: 19-06-2014, EK3J-19A321-AXA (CG3612ruRUS) ruRUS, Edition date: 04/2014, First Printing

Примечание: *Параметры дистанции зависят от времени, поэтому дистанция будет корректироваться автоматически в соответствии со скоростью. Например, дистанция, соответствующая четырем полосам, эквивалентна 1,8 секунды. Это значит, что если автомобиль движется со скоростью 62 мили/ч (100 км/ч), между ним и впереди движущимся автомобилем будет поддерживаться дистанция в 164 фута (50 метров).*

Примечание: *При кратком нажатии на педаль акселератора, например при обгоне другого автомобиля, система будет временно отключена. После того как педаль акселератора будет отпущена, система снова включится. На информационном дисплее отобразится сообщение.*

Примечание: *Заданная дистанция будет оставаться неизменной при каждом включении зажигания.*

Примечание: *Рекомендуемая дистанция: четыре полосы.*

Режим ожидания

Для отключения системы нажмите педаль тормоза или отожмите на себя переключатель F. Система переходит в режим ожидания, что дает вам возможность управлять автомобилем в ручном режиме. Память сохранит настройки заданной скорости и дистанции.

Для возобновления работы системы повторно потяните на себя переключатель F. Если позволяют условия движения, то система возобновит работу с ранее заданной скоростью движения и дистанцией.

Примечание: *Вы отключите систему, если переместите рычаг выбора передач коробки передач в нейтральное положение или нажмете педаль сцепления или педаль акселератора в течение длительного периода времени.*

Выключение системы

Нажмите кнопку C.

Примечание: *Это действие стирает сохраненную заданную скорость.*

Автоматическое выключение системы

Эта система зависит от других систем, например антиблокировочной системы тормозов и электронной системы поддержания курсовой устойчивости. При неисправности системы безопасности или ее реакции на чрезвычайную ситуацию, система автоматически выключается.

Включится звуковая сигнализация, и появится сообщение на информационном дисплее. Вам следует вмешаться в управление и самостоятельно поддерживать безопасную скорость и дистанцию до движущегося впереди автомобиля.

Автоматическое отключение происходит в следующих случаях.

- Скорость вашего автомобиля ниже приблизительно 17 миль/ч (25 км/ч).
- Шины теряют сцепление с дорогой.
- Перегреваются тормоза, например, при движении по горным или холмистым дорогам.
- Слишком низкая частота вращения коленчатого вала двигателя.
- Датчик радара загрязнен или закрыт каким-либо объектом.
- Произошло включение стояночного тормоза.

Transit (TTG) Vehicles Built From: 19-06-2014, EK3J-19A321-AXA (CG3612ruRUS) ruRUS, Edition date: 04/2014, First Printing

Примечание: *Если частота вращения коленчатого вала двигателя упала слишком низко, на дисплее отобразится сообщение. Сообщение будет советовать вам переключиться на пониженную передачу (только механическая коробка передач). Если вы не выполните эту рекомендацию, система будет автоматически отключена.*

Функция предупреждения об опасном сближении

ПРЕДУПРЕЖДЕНИЯ

Не дожидайтесь подачи сигнала о возможном столкновении. Даже если вы пользуетесь данной системой, вы полностью отвечаете за поддержание безопасной дистанции до едущего впереди автомобиля, и всегда должны двигаться с безопасной скоростью.

Система реагирует только на движущиеся впереди вас в одном направлении автомобили и не реагирует на медленно движущиеся или неподвижные автомобили.

Водите автомобиль таким образом, чтобы предупреждающий о возможном столкновении сигнал не подавался слишком часто. Система предупреждения о возможном столкновении является средством экстренной помощи.

Предупреждения могут не подаваться, подаваться с задержкой или подаваться ложно из-за возможных проблем с системой обнаружения препятствий. См. **Принципы работы** (стр. 143).

Система предупредит водителя о возможности столкновения с автомобилем, который едет впереди.

Система выдаст звуковой сигнал и отобразит визуальное предупреждение на информационном дисплее.

Система помощи при экстренном торможении поможет осуществить полное торможение и снизит возможность столкновения с автомобилем, который едет впереди.

Примечание: *Система помощи при экстренном торможении снижает скорость соударения, только если вы затормозите сразу же после подачи предупреждающего сигнала.*

Примечание: *Если вы нажмете на педаль тормоза достаточно быстро, вы сможете обеспечить полное торможение. Это не зависит от того, с какой силой вы нажмете на педаль.*

Примечание: *Система помощи при экстренном торможении подготавливает тормозную систему к резкому торможению мягким подтормаживанием. Вы можете почувствовать небольшой рывок.*

Примечание: *Предупреждение об аварии произойдет только при включенной системе. Система помощи при экстренном торможении всегда включена, и вы не сможете ее отключить.*

Примечание: *Вы можете использовать систему как с включенной системой адаптивного круиз-контроля, так и с выключенной.*

Примечание: *Система предупреждения о возможном столкновении использует тот же радар, что и адаптивная система круиз-контроля, поэтому для обеих систем справедливы общие ограничения. См.* ***Принципы работы*** *(стр. 143).*

Transit (TTG) Vehicles Built From: 19-06-2014, EK3J-19A321-AXA (CG3612ruRUS) ruRUS, Edition date: 04/2014, First Printing

Включение и выключение системы

Включение и выключение системы осуществляется с помощью информационного дисплея. См. **Общая информация** (стр. 72).

Примечание: *При выключении системы предупреждающий сигнал на информационном дисплее не выключается. См.* ***Сигнализаторы и индикаторы*** *(стр. 66).*

Примечание: *Состояние системы и ее настройки остаются неизменными при каждом включении зажигания.*

Регулировка чувствительности предупреждающего сигнала

Позволяет задать степень заблаговременности оповещения системой об опасности. Вы можете настроить чувствительность с помощью кнопок на рулевом колесе. См. **Общая информация** (стр. 72).

Transit (TTG) Vehicles Built From: 19-06-2014, EK3J-19A321-AXA (CG3612ruRUS) ruRUS, Edition date: 04/2014, First Printing

ОГРАНИЧИТЕЛЬ СКОРОСТИ

Ограничитель оборотов двигателя

Ограничение оборотов двигателя предотвращает преждевременный выход двигателя из строя.

Ограничитель скорости автомобиля — Зафиксированный параметр

Эта система предназначена для предотвращения превышения заданной скорости. Дополнительную информацию см. на наклейке на солнцезащитном козырьке водителя.

Автомобили с дизельными двигателями

Можно задать другую величину предельной скорости автомобиля. Важно, чтобы она была в рамках ограничений, установленных Правилами дорожного движения. За дополнительной информацией обращайтесь к авторизованному дилеру.

Автомобили с системой запуска/остановки двигателя

Когда на вашем автомобиле включена система авто-старт-стоп, скорость автомобиля ограничена 70 милями в час (110 км/ч).

Примечание: *Если на автомобиле задано ограничение скорости ниже 110 км/ч (70 миль/ч), оно отменит регулируемый параметр ограничения скорости, связанный с системой авто-старт-стоп.*

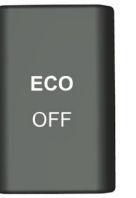

E145447

Система автоматически включается при каждом включении зажигания. Чтобы выключить режим ограничения скорости, нажмите переключатель **ECO**. Система будет выключена только в течение выполняемого цикла зажигания. Для того чтобы включить систему, нажмите на выключатель еще раз. Чтобы узнать расположение элементов: См. **Обзор панели приборов** (стр. 14).

Ограничитель скорости автомобиля - Регулируемый параметр

ПРЕДУПРЕЖДЕНИЕ

При движении автомобиля на спуске его скорость может превысить значение, занесенное в память системы круиз-контроля. При этом тормоза не задействуются, однако система выдает предупреждение.

Система позволяет задавать скорость, которой ограничено движение вашего автомобиля. Заданная скорость будет реальной максимальной скоростью вашего автомобиля, но с возможностью ее превышения в случае необходимости.

Transit (TTG) Vehicles Built From: 19-06-2014, EK3J-19A321-AXA (CG3612ruRUS) ruRUS, Edition date: 04/2014, First Printing

Примечание: *При необходимости можно превысить заданное ограничение скорости. Например, при обгоне.*

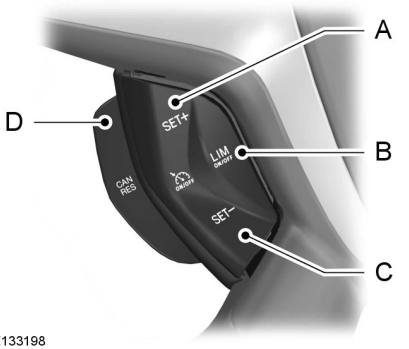

E133198

A	Установить увеличение скорости
B	Включение и выключение ограничителя скорости
C	Установить снижение скорости
D	Отмена/возобновление работы системы ограничения скорости

Включение и выключение системы

Нажмите кнопку B. На информационном дисплее отобразиться подсказка о необходимости выставить значение скорости.

Установка ограничения скорости

Чтобы выбрать нужную вам максимальную скорость, нажмите переключатель A или C. Скорость будет установлена в качестве заданной и выведена на информационный дисплей.

Чтобы выключить ограничитель и перевести его в режим готовности, потяните переключатель D. Информационный дисплей подтвердит, что система выключена.

Чтобы возобновить работу ограничителя, снова потяните переключатель D. Информационный дисплей подтвердит, что система включена.

Умышленное превышение заданного ограничения скорости

Для временного отключения системы нажмите педаль акселератора до упора. Повторное включение системы произойдет тогда, когда скорость вашего автомобиля опустится ниже заданной скорости.

Предупреждающие сигналы системы

В случае случайного превышения заданной скорости на информационном дисплее начнет мигать предупредительный сигнал и включится звуковая сигнализация.

Если ограничение скорости превышено намеренно, на информационном дисплее отобразится и начнет мигать величина заданной скорости.

ПРЕДУПРЕЖДЕНИЕ ВОДИТЕЛЯ

Принцип работы

ПРЕДУПРЕЖДЕНИЯ

Система не снимает с водителя обязательств быть внимательным и осторожным за рулем.

Водитель должен непрерывно контролировать автомобиль и систему и, если необходимо, вмешиваться в ее работу.

Transit (TTG) Vehicles Built From: 19-06-2014, EK3J-19A321-AXA (CG3612ruRUS) ruRUS, Edition date: 04/2014, First Printing

ПРЕДУПРЕЖДЕНИЯ

Если датчик заблокирован, то система может не работать.

Регулярно отдыхайте и не дожидайтесь, когда система выдаст предупреждение о вашем утомлении.

Останавливайтесь на отдых только там, где это безопасно.

В некоторых случаях стиль вождения и поведение могут привести к выдаче системой предупреждения, даже если вы не чувствуете себя уставшим.

Система может не работать при низких температурах и прочих сложных погодных условиях. На датчик могут влиять дождь, снег, брызги и высокая контрастность освещения.

Если датчик не может отслеживать разметку на проезжей части, то система не будет работать.

Система может не работать на участках, где ведутся дорожные работы.

Система может не работать на дорогах с крутыми поворотами или узкими полосами движения.

Не ремонтируйте ветровое стекло непосредственно вблизи датчика.

Система может не работать, если конструкция подвески автомобиля не соответствует требованиям компании Ford.

Примечание: *Ветровое стекло следует очищать от следов птичьего помета, насекомых, снега и льда.*

Примечание: *Система помогает вам при движении по скоростным автомагистралям.*

Примечание: *Система вычисляет уровень бдительности при скоростях автомобиля свыше 40 миль/ч (65 км/ч).*

Система автоматически следит за вашим водительским поведением.

Система предназначена для подачи предупреждающих сигналов в тех случаях, когда определяет ваше состояние сонливости или ухудшение вашей техники вождения.

Использование предупреждений водителю

Включение и выключение системы

Примечание: *Система остается включенной или выключенной в зависимости от последней настройки.*

Для включения системы используйте информационный дисплей. См. **Информационные дисплеи** (стр. 72).

После включения система вычисляет степень бдительности водителя на основе водительского поведения по отношению к разметке на проезжей части и других факторов.

Предупреждающие сигналы системы

Примечание: *Система не выдает предупреждения, если скорость не превышает 40 миль/ч (65 км/ч).*

Transit (TTG) Vehicles Built From: 19-06-2014, EK3J-19A321-AXA (CG3612ruRUS) ruRUS, Edition date: 04/2014, First Printing

Система предупреждения действует в два этапа:

1. Временное предупреждение выдается как рекомендация отдохнуть. Это сообщение появляется лишь на короткое время.
2. Если вы не отдохнули, и система замечает ухудшение техники вашего вождения, она будет выдавать дальнейшие предупреждения. Оно будет оставаться на информационном дисплее, пока вы не удалите его. См. **Информационные сообщения** (стр. 79).

Чтобы удалить данное сообщение, требуется нажать кнопку **OK** на органе управления, расположенном на рулевом колесе.

Дисплей системы

Когда система функционирует автоматически в фоновом режиме, предупреждения выдаются только когда требуется. Информационный дисплей позволяет просмотреть состояние в любой момент времени. См. **Общая информация** (стр. 72).

Степень бдительности представлена как цветная полоса с шестью ступенями.

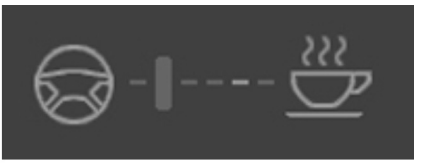

E131358

Степень бодрствования в порядке, отдых не требуется.

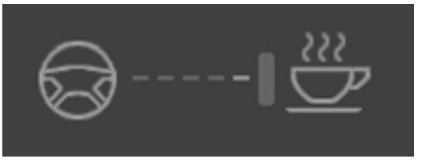

E131359

Степень бдительности критическая, указывает на необходимость отдыха, как только появится безопасная возможность.

Полоса состояния движется слева направо по мере уменьшения вычисленной степень бодрствования. Когда ползунок приближается к значку отдыха, а цвет меняется с зеленого на желтый, необходимо остановиться на отдых.

- Зеленый: отдых не требуется.
- Желтый: первое (временное) предупреждение.
- Красный: второе предупреждение.

Ваш уровень бдительности будет показан в сером цвете, если:

- датчик камеры не может отследить дорожную разметку
- скорость вашего автомобиля ниже приблизительно 40 миль/ч (65 км/ч).

Переустановка параметров системы

Вы можете переустановить параметры системы следующими способами:

- выключением и включением системы зажигания
- остановкой автомобиля и последующим открытием и закрытием двери водителя.

Transit (TTG) Vehicles Built From: 19-06-2014, EK3J-19A321-AXA (CG3612ruRUS) ruRUS, Edition date: 04/2014, First Printing

СИСТЕМА УДЕРЖАНИЯ ПОЛОСЫ ДВИЖЕНИЯ

Предупреждающие сигналы системы контроля за соблюдением дорожной разметки

Принцип работы

ПРЕДУПРЕЖДЕНИЯ

Система не снимает с водителя обязательств быть внимательным и осторожным за рулем.

Водитель должен непрерывно контролировать автомобиль и систему и, если необходимо, вмешиваться в ее работу.

Если датчик заблокирован, то система может не работать.

Датчик может некорректно распознавать дорожную разметку, как и другие объекты. Это может стать причиной подачи ложных предупреждающих сигналов или неподачи предупреждающих сигналов.

Система может не работать при низких температурах и прочих сложных погодных условиях. На датчик могут влиять дождь, снег, брызги и высокая контрастность освещения.

Если датчик не может отслеживать разметку на проезжей части, то система не будет работать.

Система может не работать на участках, где ведутся дорожные работы.

Система может не работать на дорогах с крутыми поворотами или узкими полосами движения.

Не ремонтируйте ветровое стекло непосредственно вблизи датчика.

ПРЕДУПРЕЖДЕНИЯ

Система может не работать, если конструкция подвески автомобиля не соответствует требованиям компании Ford.

Примечание: *Ветровое стекло следует очищать от следов птичьего помета, насекомых, снега и льда.*

Примечание: *Система может помочь вам при движении по скоростным автомагистралям.*

Примечание: *Система может не сработать в режиме резкого торможения или ускорения, а также при намеренных управляющих действиях водителя рулевым колесом.*

Примечание: *Система будет работать при отслеживании как минимум одной полосы разметки.*

Примечание: *Система работает только на скоростях движения выше приблизительно 40 миль/ч (65 км/ч).*

Датчик расположен за внутренним зеркалом. Он постоянно отслеживает условия движения с целью предупреждения вас о ненамеренном выходе за полосу движения на высокой скорости.

Система автоматически опознает и отслеживает разметку полос движения. Если ваш автомобиль самопроизвольно уводит в сторону линий дорожной разметки, на информационном дисплее отобразится предупреждающее сообщение. Помимо этого водитель оповещается через вибрацию руля.

Примечание: *Амплитуда вибрации от рулевого колеса может уменьшаться в зависимости от качества дорожной поверхности.*

Transit (TTG) Vehicles Built From: 19-06-2014, EK3J-19A321-AXA (CG3612ruRUS) ruRUS, Edition date: 04/2014, First Printing

Использование сигналов системы контроля за соблюдением дорожной разметки.

Включение и выключение системы



E132099

Включение и выключение системы осуществляется с помощью кнопки на рукоятке указателя поворотов.

Нажмите кнопку дважды, чтобы включить систему. Нажмите кнопку один раз, чтобы выключить систему.

Примечание: *При выключении системы предупреждающий сигнал на информационном дисплее не выключается. См.* ***Сигнализаторы и индикаторы*** *(стр. 66).*

Примечание: *Состояние системы и ее настройки сохраняются после включения и выключения зажигания.*

Настройка уровня вибрации руля

В системе предусмотрено три уровня вибрации, которые можно выбрать с помощью информационного дисплея. См. **Общая информация** (стр. 72).

Настройка чувствительности системы

Вы можете настроить скорость реакции системы для предупреждения об опасных ситуациях. Система имеет три уровня чувствительности, которые можно выбрать с помощью информационного дисплея. См. **Общая информация** (стр. 72).

Предупреждающие сигналы системы



E152382

Дорожная разметка показана с обеих сторон изображения автомобиля.

Дорожная разметка имеет следующую цветовую кодировку:

- Зеленый — Система готова предупредить вас о ненамеренном выходе за границы полосы движения.
- Красный — автомобиль приближается к распознанной границе полосы. Следует предпринять немедленные действия для изменения положения автомобиля.
- Серый: система исключает соответствующую границу полосы.

Примеры ситуаций, при которых граница полосы может быть неактивной:

- датчик не может распознать дорожную разметку;
- при включении указателя поворота в соответствующую сторону;

Transit (TTG) Vehicles Built From: 19-06-2014, EK3J-19A321-AXA (CG3612ruRUS) ruRUS, Edition date: 04/2014, First Printing

- при выполнении управляющего действия рулевым колесом, быстром ускорении или резком торможении;
- при превышении рабочего диапазона по скорости;
- при вмешательстве антиблокировочной системы тормозов или системы поддержания устойчивости;
- Полоса движения слишком узкая.

Если указатели разметки на дисплее становятся красными или вы чувствуете вибрацию рулевого колеса, следует предпринять немедленные действия, чтобы выровнять положение автомобиля. Незамедлительно устраните нежелательный снос с полосы.

ЭКОНОМИЧНЫЙ РЕЖИМ ECO

Система помогает повысить топливную экономичность вашего автомобиля, выполняя постоянный мониторинг параметров переключения передач, прогнозируя условия движения и скорость движения.

Оценка этих характеристик на экране показана с помощью символа лепестков, максимальной эффективности соответствуют пять лепестков. Чем эффективнее ваш стиль вождения, тем выше показатель и тем ниже суммарный расход топлива.

Примечание: *Эффективность движения не означает достижение какого-либо определенного показателя расхода топлива. Эта величина непостоянна, поскольку зависит не только от стиля вождения, но и от ряда других факторов, в частности, от количества поездок на короткие расстояния и холодных запусков двигателя.*

Примечание: *Частые поездки на короткое расстояние, когда двигатель полностью не прогревается, также ведут к увеличению расхода топлива.*

Доступ к системе осуществляется с помощью информационного дисплея. См. **Общая информация** (стр. 72).

Тип 1

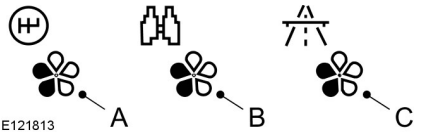

A Переключение передач

B Прогнозирование дорожной обстановки.

C Эффективный выбор скорости движения

Переключение передач

Расход топлива снижается, если выбирается самая высокая передача, на которой можно двигаться при данных условиях движения.

Transit (TTG) Vehicles Built From: 19-06-2014, EK3J-19A321-AXA (CG3612ruRUS) ruRUS, Edition date: 04/2014, First Printing

Прогнозирование дорожной обстановки.

Корректировка скорости движения автомобиля и дистанции относительно других участников движения в целях предотвращения необходимости резких торможений или ускорений и дальнейшего снижения расхода топлива.

Эффективный выбор скорости движения

Снижение средней эксплуатационной скорости на дорогах общего пользования с целью повышения топливной экономичности. Чем выше скорость, тем больше расход топлива.

Типы 2 и 3

На информационном дисплее отображается соответствующая информация.

Перенастройка режима максимальной экономии топлива (ECO)

Установка новых параметров среднего расхода топлива осуществляется через соответствующее меню информационного дисплея.

Примечание: *Для расчета новых значений может потребоваться короткий промежуток времени.*

Transit (TTG) Vehicles Built From: 19-06-2014, EK3J-19A321-AXA (CG3612ruRUS) ruRUS, Edition date: 04/2014, First Printing

ОБЩАЯ ИНФОРМАЦИЯ

ПРЕДУПРЕЖДЕНИЯ

Используйте хомуты для удерживания багажа, которые соответствуют утвержденному стандарту, например, DIN.

Надежно закрепите все незакрепленные предметы.

Размещайте багаж и грузы как можно ниже и как можно ближе к передней части автомобиля, в багажном или грузовом отсеке.

Движение с открытой задней поднимающейся дверью или задней дверью не допускается. Выхлопные газы могут проникнуть в салон.

Не превышайте максимальную нагрузку на передний и на задний мост автомобиля. См. **Табличка с идентификационным номером автомобиля** (стр. 253).

Никакие предметы не должны соприкасаться с задними окнами.

Примечание: *При погрузке в автомобиль предметов большой длины, таких как трубы или мебель, соблюдайте осторожность, чтобы не повредить отделку салона.*

ВЕРХНИЕ БАГАЖНИКИ КРЫШИ И КРОНШТЕЙНЫ ДЛЯ РАЗЛИЧНЫХ ГРУЗОВ

ПРЕДУПРЕЖДЕНИЯ

При загрузке багажника на крыше рекомендуем равномерно распределять груз, а также стараться, чтобы центр тяжести находился как можно ниже. Нагруженными автомобилями с высоким центром тяжести следует управлять иначе, чем ненагруженными. Управляя тяжелогруженым автомобилем, вам следует принять дополнительные меры безопасности: ехать с малой скоростью и увеличенной дистанцией.

Не выходите за рамки предельной нагрузки на ось, установленной для вашего автомобиля. См. **Табличка с идентификационным номером автомобиля** (стр. 253).

Перед установкой верхнего багажника внимательно прочитайте инструкцию производителя и следуйте ей.

Не размещайте грузов непосредственно на панели крыши.

При использовании верхнего багажника расход топлива вашего автомобиля будет выше, и некоторые его эксплуатационные свойства могут измениться.

Не превышайте предельную нагрузку на крышу для вашего автомобиля.

Transit (TTG) Vehicles Built From: 19-06-2014, EK3J-19A321-AXA (CG3612ruRUS) ruRUS, Edition date: 04/2014, First Printing

Вариант	Максимальная нагрузка на крышу kg
Средняя крыша	150 kg
Высокая крыша	100 kg

Убедитесь, что груз надежно закреплен. Проверьте надежность хомутов перед началом движения и делайте это всякий раз, когда останавливаетесь для заправки.

При использовании системы багажника на крыше рекомендуется использовать специальные оригинальные перекладины Ford для вашей модели автомобиля.

ПРИСПОСОБЛЕНИЯ ДЛЯ ФИКСАЦИИ ГРУЗА

Закрепление перевозимого груза

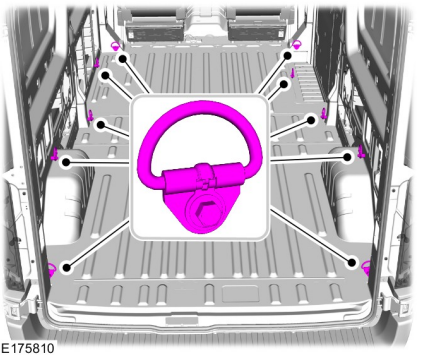

E175810

Примечание: *Количество устройств для крепления груза может варьироваться в зависимости от модели автомобиля.*

Transit (TTG) Vehicles Built From: 19-06-2014, EK3J-19A321-AXA (CG3612ruRUS) ruRUS, Edition date: 04/2014, First Printing

БУКСИРОВКА ПРИЦЕПА

ПРЕДУПРЕЖДЕНИЯ

Не превышайте скорость 62 мили/ч (100 км/ч). Это может привести к потере контроля над автомобилем, серьезным телесным повреждениям или смерти.

Не превышайте допустимую максимальную массу автомобиля и прицепа, указанную на идентификационной табличке. Это может привести к потере контроля над автомобилем, серьезным телесным повреждениям или смерти. См. **Табличка с идентификационным номером автомобиля** (стр. 253).

Запрещается превышать максимальный допустимый вес прицепа (вертикальную весовую нагрузку на шаровую опору сцепного устройства), указанный в спецификации автомобиля. Это может привести к потере контроля над автомобилем, серьезным телесным повреждениям или смерти.

Антиблокировочная система тормозов не контролирует работу тормозов наката на прицепе. Это может привести к потере контроля над автомобилем, серьезным телесным повреждениям или смерти.

При буксировке прицепа:

- соблюдайте законодательные нормы соответствующей страны по буксировке прицепов;
- не превышайте скорость в 62 миль/ч (100 км/ч), даже если законодательство страны допускает более высокие скорости при определенных условиях;
- Размещайте груз как можно ниже и распределяйте его равномерно относительно моста вашего прицепа; Для обеспечения наилучшей устойчивости при буксировке прицепа ненагруженным автомобилем груз необходимо размещать ближе к передней части прицепа. При этом запрещается превышать максимально допустимую нагрузку на переднюю часть прицепа.
- Характеристика веса прицепного устройства (вертикальной весовой нагрузки на шаровую опору сцепного устройства) наиболее важна для устойчивости автомобиля и прицепа.
- Вертикальная весовая нагрузка на шаровую опору сцепного устройства должна составлять не меньше 4% от веса прицепа и не должна превышать максимально допустимый вес.
- При появлении первых признаков заноса прицепа необходимо незамедлительно уменьшить скорость. См. **Система стабилизации прицепа** (стр. 162).
- Движение вниз по крутому склону следует осуществлять на низкой передаче.

Примечание: *На идентификационной табличке прицепа указан допустимый вес прицепного устройства по данным испытаний на заводе производителя. Максимальный допустимый вес прицепа может быть ниже этого значения.*

Устойчивость автомобиля с прицепом во многом определяется характеристиками самого прицепа.

Transit (TTG) Vehicles Built From: 19-06-2014, EK3J-19A321-AXA (CG3612ruRUS) ruRUS, Edition date: 04/2014, First Printing

Буксировка прицепа изменяет характеристики управляемости автомобиля и увеличивает тормозную дистанцию. Учитывайте нагрузку прицепа при выборе скорости и манеры вождения.

Полный вес автопоезда, указанный на идентификационной табличке автомобиля, при буксировке прицепа соответствует подъему до 12% и высоте до 3281 футов (1000 метров). В горных областях производительность двигателя уменьшается вследствие того, что с повышением высоты воздух становится более разреженным. На высотах выше 3281 футов (1000 метров) максимально допустимый вес автопоезда необходимо уменьшить на 10% по сравнению с весом, указанным для высоты 3281 футов (1000 метров).

Примечание: *Не все автомобили пригодны или имеют техническое разрешение на установку буксировочных балок. За дополнительной информацией обращайтесь к авторизованному дилеру.*

Освещение прицепа

Электрическая система автомобиля непригодна для буксировки прицепов с освещением светодиодными лампами.

СИСТЕМА СТАБИЛИЗАЦИИ ПРИЦЕПА

Примечание: *Данная функция не предотвращает раскачку прицепа, а уменьшает ее, если она началась.*

Примечание: *Данная функция не может предохранить любой прицеп от раскачки.*

Примечание: *В некоторых случаях, если скорость вашего автомобиля слишком высока, система может включаться несколько раз, постепенно снижая скорость автомобиля.*

Эта функция включает тормоза на отдельных колесах вашего автомобиля и в случае необходимости уменьшает мощность двигателя. Если прицеп начало раскачивать, индикатор системы контроля тягового усилия начинает мигать, а на информационном дисплее появляется сообщение. Сбросьте скорость автомобиля, съезжайте на обочину и проверьте правильность распределения нагрузки. См. **Перевозка груза** (стр. 159).

ТОЧКИ КРЕПЛЕНИЯ БУКСИРОВОЧНОГО ОБОРУДОВАНИЯ

ПРЕДУПРЕЖДЕНИЕ

Ловильный крюк имеет левую резьбу. Для установки поворачивайте его против часовой стрелки. Убедитесь, что буксировочная петля полностью закручена. Несоблюдение этих указаний может привести к ослаблению крепления ловильного крюка.

Передняя буксирная точка



E146426

Transit (TTG) Vehicles Built From: 19-06-2014, EK3J-19A321-AXA (CG3612ruRUS) ruRUS, Edition date: 04/2014, First Printing

Снимите крышку и установите буксировочную проушину.

Задняя буксирная точка

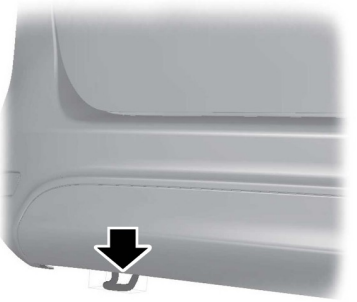

E142319

Примечание: *Если ваш автомобиль оснащен буксирной балкой, используйте ее для буксировки других автомобилей.*

Место хранения буксировочной проушины.

В автомобиле всегда должен находиться ловильный крюк.

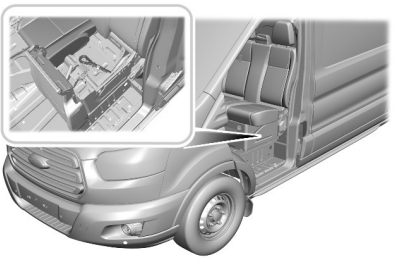

E171163

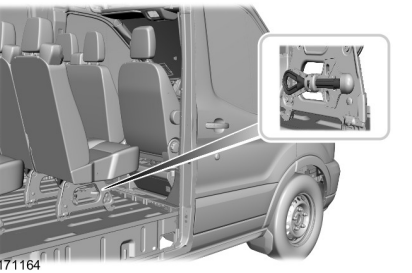

E171164

Буксировочная проушина на стенке первого ряда сидений либо под сиденьем пассажира. См. **Багажник под сиденьем** (стр. 108).

БУКСИРОВКА АВТОМОБИЛЯ С ОПОРОЙ НА ЧЕТЫРЕ КОЛЕСА

ПРЕДУПРЕЖДЕНИЯ

Во время буксировки автомобиля необходимо включать зажигание.

Тормозной привод и усиление рулевого управления не работают при выключенном двигателе. Необходимо сильнее нажимать на педаль тормоза и учитывать, что тормозной путь и усилие поворота рулевого колеса становятся больше.

Слишком сильное натяжение буксировочного троса может привести к повреждению вашего или буксирующего автомобиля.

Не устанавливайте на переднюю буксировочную проушину жесткую буксирную балку.

При буксировке вашего автомобиля необходимо поставить рычаг переключения передач в нейтральное положение.

Transit (TTG) Vehicles Built From: 19-06-2014, EK3J-19A321-AXA (CG3612ruRUS) ruRUS, Edition date: 04/2014, First Printing

Трогайтесь медленно и плавно, стараясь избежать рывка буксируемого автомобиля.

Transit (TTG) Vehicles Built From: 19-06-2014, EK3J-19A321-AXA (CG3612ruRUS) ruRUS, Edition date: 04/2014, First Printing

ОБКАТКА

Шины

ПРЕДУПРЕЖДЕНИЕ

Новые шины нуждаются в обкатке на протяжении примерно 500 км (300 миль). В этот период автомобиль может демонстрировать различные динамические характеристики.

Тормозная система и сцепление

ПРЕДУПРЕЖДЕНИЕ

По возможности избегайте частого использования тормозов и сцепления на протяжении первых 150 км (100 миль) движения по городу и первых 1500 км (1000 миль) на шоссе.

Двигатель

ПРЕДУПРЕЖДЕНИЕ

Старайтесь не двигаться на очень высокой скорости на протяжении первых 1500 км (1000 миль). Чаще переключайте передачи, раньше переключайтесь на повышенную передачу. Не давайте двигателю долго работать на повышенных оборотах.

УХУДШЕННЫЕ ХАРАКТЕРИСТИКИ ДВИГАТЕЛЯ

ПРЕДУПРЕЖДЕНИЕ

При продолжительной работе возрастает температура двигателя, что может привести к его полной остановке.

Если стрелка указателя температуры охлаждающей жидкости двигателя переходит верхний допустимый предел, то двигатель перегрелся. См. **Указатели** (стр. 65).

Если двигатель перегревается, вы можете продолжать движение только на небольшое расстояние. Расстояние, которое вы можете проехать, зависит от температуры окружающего воздуха, загрузки автомобиля и рельефа местности. Короткое время двигатель будет продолжать работать с ограниченной мощностью.

Если температура двигателя продолжает повышаться, подача топлива к двигателю будет уменьшена. Система кондиционирования воздуха отключается, а вентилятор системы охлаждения двигателя работает непрерывно.

1. Плавно сбросьте скорость и остановите автомобиль на ближайшем безопасном участке дороги.
2. Чтобы избежать серьезных повреждений двигателя, незамедлительно выключите его.
3. Дайте двигателю остынуть.
4. Проверьте уровень охлаждающей жидкости. См. **Проверка охлаждающей жидкости двигателя** (стр. 191).
5. При первой возможности проверьте ваш автомобиль у авторизованного дилера.

ЭКОНОМИЧНОЕ ВОЖДЕНИЕ

Выполнение следующих действий поможет сократить потребление топлива.

Transit (TTG) Vehicles Built From: 19-06-2014, EK3J-19A321-AXA (CG3612ruRUS) ruRUS, Edition date: 04/2014, First Printing

Давление в шинах

Регулярно проверяйте давление в шинах, чтобы оптимизировать расход топлива. Для достижения лучшего результата используйте экономичный тип рабочего давления в шинах. См. **Технические характеристики** (стр. 233).

Переключение передач.

Выбирайте самую высокую передачу, на которой можно двигаться при данных условиях движения.

Прогнозирование дорожной обстановки.

Корректируйте скорость движения автомобиля и дистанции относительно других участников движения без резких торможений и разгонов.

Эффективный выбор скорости движения.

Чем выше скорость, тем больше расход топлива. Двигайтесь по трассе с меньшей постоянной скоростью.

Аксессуары

По возможности не прикрепляйте дополнительные устройства к кузову автомобиля. При использовании багажника на крыше не забывайте складывать его или снимать, когда он не используется.

Электрические системы

Отключайте все электрические системы, например систему кондиционирования воздуха, когда они не используются. Убедитесь, что все дополнительные устройства отключены от дополнительных гнезд электропитания, если они не используются.

МЕРЫ ПРЕДОСТОРОЖНОСТИ ПРИ ДВИЖЕНИИ В ХОЛОДНУЮ ПОГОДУ

Функциональные характеристики некоторых узлов и систем могут ухудшаться при температурах ниже -25ºC.

ПРЕОДОЛЕНИЕ ВОДНОЙ ПРЕГРАДЫ

ПРЕДУПРЕЖДЕНИЯ

Двигаться по воде допускается только в экстренных ситуациях, такие поездки не должны быть нормой.

Если вода проникнет в воздушный фильтр, возможно повреждение двигателя.

В экстренной ситуации допускается движение по воде, максимальная глубина которой достигает 200 мм (8 дюймов), с максимальной скоростью 10 км/ч (6 миль/ч). При движении через поток воды следует соблюдать особую осторожность.

Двигайтесь по воде на медленной скорости, не останавливаясь. После преодоления водной преграды, на первом же безопасном участке дороги:

- Слегка нажмите на педаль тормоза, чтобы проверить, нормально ли работают тормоза.
- Проверьте работу звукового сигнала.
- Убедитесь в полной работоспособности световых приборов автомобиля.
- Проверьте работу усилителя рулевого управления.

Transit (TTG) Vehicles Built From: 19-06-2014, EK3J-19A321-AXA (CG3612ruRUS) ruRUS, Edition date: 04/2014, First Printing

НАПОЛЬНЫЕ КОВРИКИ

ПРЕДУПРЕЖДЕНИЯ

Обязательно используйте напольные коврики, сконструированные в соответствии с размерами пространства для ног вашего автомобиля. Используйте только такие напольные коврики, которые не препятствуют перемещению педалей. Используйте только коврики с надежным креплением, которые не соскальзывают с креплений, не препятствуют перемещению педалей или иным образом не ухудшают показатели безопасности вашего автомобиля.

Если имеются препятствия для перемещения педалей, это может вызвать потерю управляемости автомобиля и повысить риск получения серьезных травм для водителя и пассажиров.

Всегда следите за тем, чтобы напольные коврики были правильно прикреплены к креплениям на ковровом покрытии, которое поставляется вместе с вашим автомобилем. Напольные коврики должны быть прикреплены к обоим креплениям, чтобы коврики не соскальзывали с предусмотренных мест.

Запрещается установка напольных ковриков или любых других покрытий в пространство для ног автомобиля, если невозможно обеспечить их надежное крепление, предотвращающее их перемещение и возникновение препятствий для перемещения педалей и управления автомобилем.

ПРЕДУПРЕЖДЕНИЯ

Запрещается установка напольных ковриков или любых других покрытий поверх уже установленных напольных ковриков. Напольные коврики должны обязательно находиться непосредственно на ковровом покрытии автомобиля, но не на других ковриках или ином покрытии. Дополнительные напольные коврики или иные покрытия уменьшают рабочий ход педали и создают препятствие для ее перемещения.

Регулярно проверяйте крепление напольных ковриков. Обеспечьте правильность установки и надежность крепления напольных ковриков после снятие их для чистки или замены.

Не допускайте попадания каких-либо предметов в пространство для ног водителя во время движения автомобиля. Свободно перемещающиеся предметы могут попасть под педали и вызвать потерю управляемости автомобиля.

Несоблюдение инструкций по установке и креплению напольных ковриков может создать препятствие для перемещения педалей и потерю управляемости автомобиля.

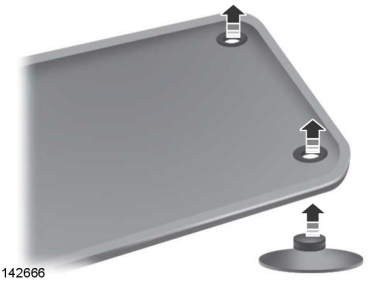
E142666

Transit (TTG) Vehicles Built From: 19-06-2014, EK3J-19A321-AXA (CG3612ruRUS) ruRUS, Edition date: 04/2014, First Printing

Чтобы установить напольные коврики, ориентируйте их так, чтобы проушины оказались над креплениями, и надавите на них для фиксации.

Чтобы снять напольный коврик, выполните процедуру установки в обратном порядке.

Transit (TTG) Vehicles Built From: 19-06-2014, EK3J-19A321-AXA (CG3612ruRUS) ruRUS, Edition date: 04/2014, First Printing

АВАРИЙНАЯ СВЕТОВАЯ СИГНАЛИЗАЦИЯ



Кнопка аварийной сигнализации расположена на панели приборов. Используйте ее, когда ваш автомобиль создает угрозу безопасности для других автомобилистов.

Нажмите кнопку, чтобы включить аварийную сигнализацию, и передние и задние указатели поворота начнут мигать.

Нажмите кнопку еще раз, чтобы выключить аварийную сигнализацию.

Примечание: *Использование при неработающем двигателе приводит к разрядке аккумуляторной батареи. Напряжение аккумуляторной батареи может быть недостаточным для запуска двигателя.*

Примечание: *В зависимости от применимых юридических и технических нормативов страны, для которой изначально предназначен ваш автомобиль, фонари аварийной световой сигнализации могут мигать при резком торможении.*

АПТЕЧКА

Место предусмотрено в нижнем кармане двери пассажира.

ЗНАК АВАРИЙНОЙ ОСТАНОВКИ

Место предусмотрено в нижнем кармане двери пассажира.

АВАРИЙНЫЙ ВЫХОД

ПРЕДУПРЕЖДЕНИЕ

Не допускайте того, чтобы багажник на крыше и груз на нём загораживали аварийный выход. Чтобы выбрать подходящий багажник на крышу, проконсультируйтесь с вашим дилером.

В случае аварии выбейте стекло молотком.

ВЫКЛЮЧЕНИЕ ПОДАЧИ ТОПЛИВА

ПРЕДУПРЕЖДЕНИЕ

Невыполнение требований по проверке состояния и устранения возможных утечек топлива после столкновения может повысить риск возникновения пожара и серьезных травм. Рекомендуется проверить топливную систему у авторизованного дилера после любого столкновения.

На случай умеренной или серьезной аварии автомобиль оснащен функцией отключения топливного насоса, которая останавливает подачу топлива в двигатель. Не каждое столкновение будет сопровождаться срабатыванием данной функции.

При отключении двигателя после аварии для его повторного запуска можно выполнить следующие действия.

Выключатель зажигания

1. Выключите зажигание.
2. Поверните ключ зажигания в положение **III**.
3. Выключите зажигание.

Transit (TTG) Vehicles Built From: 19-06-2014, EK3J-19A321-AXA (CG3612ruRUS) ruRUS, Edition date: 04/2014, First Printing

4. Снова включите зажигание, чтобы повторно включить топливный насос.

Примечание: *Перед повторным запуском двигателя автоматически выполняются различные проверки системы. Если двигатель не удается запустить после 3 попыток, значит система обнаружила неисправность, которая требует технического обслуживания. В этом случае рекомендуется связаться с официальным дилером.*

Запуск без ключа (при наличии)

1. Не нажимая педаль тормоза, однократно нажмите и отпустите кнопку.
2. Нажмите педаль тормоза, затем однократно нажмите и отпустите кнопку.
3. Не нажимая педаль тормоза, однократно нажмите и отпустите кнопку.
4. Нажмите педаль тормоза, затем нажмите и удерживайте кнопку до запуска двигателя.

Примечание: *Перед повторным запуском двигателя автоматически выполняются различные проверки системы. Если двигатель не удается запустить после 3 попыток, значит система обнаружила неисправность, которая требует технического обслуживания. В этом случае рекомендуется связаться с официальным дилером.*

ЗАПУСК АВТОМОБИЛЯ ОТ ВНЕШНЕГО ИСТОЧНИКА

ПРЕДУПРЕЖДЕНИЯ

Не используйте в качестве заземления топливопроводы, крышки коромысел или впускной коллектор.

Подсоединяйте аккумуляторную батарею только с таким же номинальным напряжением.

Пользуйтесь соединительными проводами соответствующего сечения с изолированными зажимами.

Примечание: *Не отсоединяйте аккумуляторную батарею.*

Подключение соединительных проводов

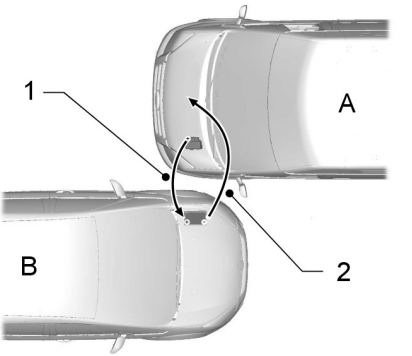

E75524

A Разряженная аккумуляторная батарея

B Автомобиль со вспомогательной аккумуляторной батареей

Transit (TTG) Vehicles Built From: 19-06-2014, EK3J-19A321-AXA (CG3612ruRUS) ruRUS, Edition date: 04/2014, First Printing

1 "Положительный" соединительный провод

2 "Отрицательный" соединительный провод

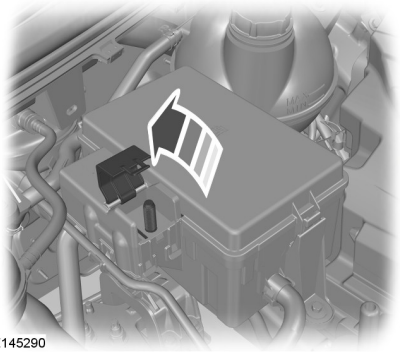

E145290

1. Установите автомобили таким образом, чтобы они не соприкасались.
2. Выключите зажигание и все электрооборудование.
3. Снимите защитный колпачок "положительного" вывода аккумуляторной батареи. За информацией о расположении элементов обратитесь к соответствующей схеме под капотом. См. **Обслуживание** (стр. 186).
4. Подсоедините положительную (+) клемму автомобиля B к положительной (+) клемме автомобиля A (провод 1).

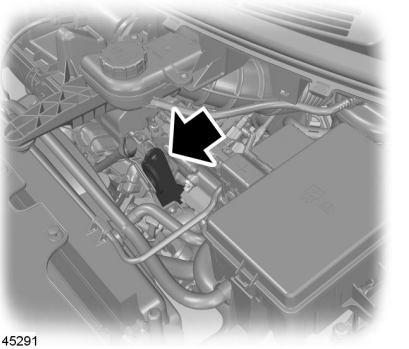

E145291

5. Подсоедините отрицательную (-) клемму автомобиля B к блоку цилиндров или проушине для подъема двигателя автомобиля A (провод 2).

ПРЕДУПРЕЖДЕНИЯ

Не подсоединяйте напрямую к отрицательному (-) полюсу разряженной аккумуляторной батареи.

Убедитесь, что провода не касаются движущихся деталей или деталей систем подачи топлива.

Запуск двигателя

1. Запустите двигатель автомобиля B на относительно высокой скорости.
2. Запустите двигатель автомобиля A.
3. Дайте двигателям обоих автомобилей поработать не менее трех минут, прежде чем отсоединять кабели.

ПРЕДУПРЕЖДЕНИЕ

При отсоединении проводов не включайте фары. Пиковое напряжение в момент отключения может вызвать перегорание ламп.

Transit (TTG) Vehicles Built From: 19-06-2014, EK3J-19A321-AXA (CG3612ruRUS) ruRUS, Edition date: 04/2014, First Printing

Отсоедините провода в последовательности, обратной присоединению.

Transit (TTG) Vehicles Built From: 19-06-2014, EK3J-19A321-AXA (CG3612ruRUS) ruRUS, Edition date: 04/2014, First Printing

РАСПОЛОЖЕНИЕ БЛОКОВ ПЛАВКИХ ПРЕДОХРАНИТЕЛЕЙ

Блок предохранителей в моторном отсеке

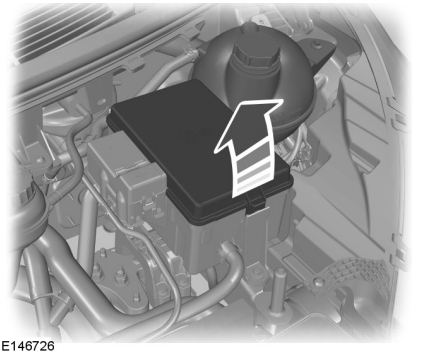

E146726

Чтобы узнать расположение элементов: См. **Общий вид моторного отсека** (стр. 188).

Блок предохранителей в салоне

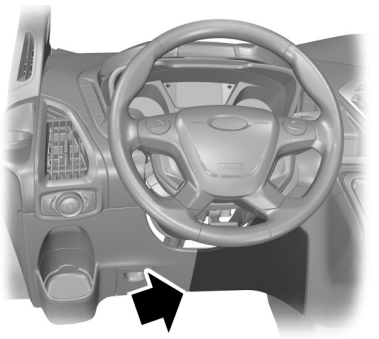

E152513

Размещается за съемной панелью отделки.

Блок предохранителей

Размещается под водительским сиденьем.

Блок плавких предохранителей блока управления системами кузова

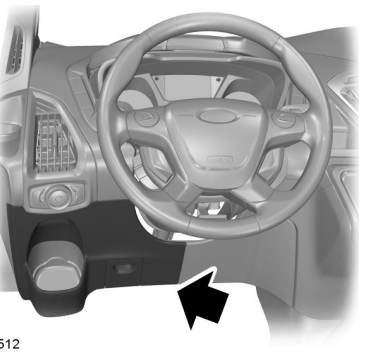

E152512

Размещается за съемной панелью отделки.

Transit (TTG) Vehicles Built From: 19-06-2014, EK3J-19A321-AXA (CG3612ruRUS) ruRUS, Edition date: 04/2014, First Printing

ТАБЛИЦА ХАРАКТЕРИСТИК ПЛАВКИХ ПРЕДОХРАНИТЕЛЕЙ

Блок предохранителей в моторном отсеке

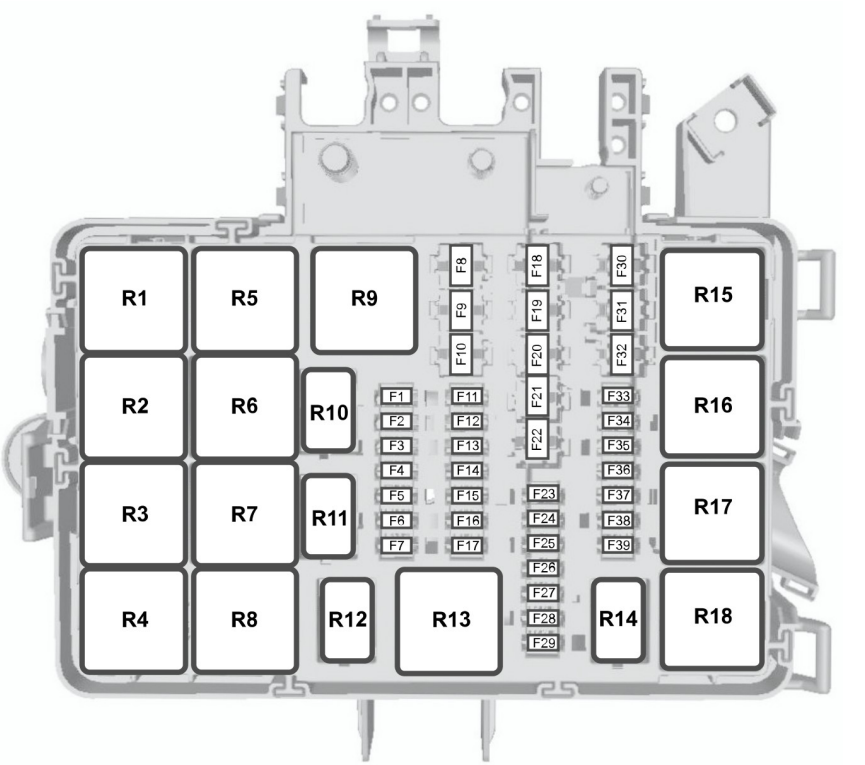

E148826

Предохранитель	Номинал предохранителя	Защищаемые цепи
F1	10 A	Система снижения токсичности выхлопа.
F2	15 A	Система снижения токсичности выхлопа.
F3	15 A	Система снижения токсичности выхлопа.

Transit (TTG) Vehicles Built From: 19-06-2014, EK3J-19A321-AXA (CG3612ruRUS) ruRUS, Edition date: 04/2014, First Printing

Плавкие предохранители

Предохранитель	Номинал предохранителя	Защищаемые цепи
F4	10 A	Система снижения токсичности выхлопа.
F5	3 A	Испаритель фильтра продуктов сгорания дизельного топлива Система управления свечей предпускового подогрева.
F6	3 A	Антиблокировочная система тормозов. Поддержание устойчивости. Зажигание.
F7	7,5A	Модуль управления силовым агрегатом.
F8	20 A	вентилятор охлаждения;
F9	30 A	Левый стеклоочиститель ветрового стекла
F10	30 A	Правый стеклоочиститель ветрового стекла
F11	10 A	Муфта компрессора системы кондиционирования.
F12	20 A	Свеча предпускового подогрева испарителя фильтра продуктов сгорания дизельного топлива.
F13	-	Не используется.
F14	3 A	Система снижения токсичности выхлопа – зажигание
F15	-	Не используется.
F16	-	Не используется.
F17	-	Не используется.
F18	40 A	Антиблокировочная система тормозов. Насос системы поддержания устойчивости.
F19	30 A	Соленоид стартера.
F20	60 A	Свечи накаливания.
F21	60 A	Реле 3 зажигания.
F22	-	Не используется.
F22	-	Не используется.

Transit (TTG) Vehicles Built From: 19-06-2014, EK3J-19A321-AXA (CG3612ruRUS) ruRUS, Edition date: 04/2014, First Printing

Предохранитель	Номинал предохранителя	Защищаемые цепи
F23	-	Не используется.
F24	7,5A	Топливный насос высокого давления
F25	-	Не используется.
F26	-	Не используется.
F27	-	Не используется.
F28	-	Не используется.
F29	-	Не используется.
F30	40 A	Вентилятор 1 системы охлаждения.
F31	40 A	Вентилятор 2 системы охлаждения.
F32	60 A	Электродвигатели (два) стеклоочистителей ветрового стекла.
F33	20 A	Запуск-остановка вспомогательного водяного насоса.
F34	-	Не используется.
F35	15 A	Источник питания системы управления силовым агрегатом.
F36	15 A	Датчик NOXI 2.
F37	7,5A	Клапан управления объемом.
F38	7,5A	Датчик массового расхода воздуха.
F39	15 A	Испаритель топлива дизельного насоса.

Реле	Замыкаемые цепи
R1	Зажигание.
R2	Стартер
R3	Стеклоочиститель заднего окна.
R4	Не используется.
R5	вентилятор охлаждения;

Transit (TTG) Vehicles Built From: 19-06-2014, EK3J-19A321-AXA (CG3612ruRUS) ruRUS, Edition date: 04/2014, First Printing

Реле	Замыкаемые цепи
R6	Стеклоочиститель ветрового стекла – включение и выключение
R7	Стеклоочиститель ветрового стекла – низкая и высокая скорость работы.
R8	Не используется.
R9	Не используется.
R10	Муфта компрессора системы кондиционирования.
R11	Свеча предпускового подогрева топлива системы испарителя.
R12	Топливный насос высокого давления
R13	Насос привода на все колеса.
R14	Система Econetic.
R15	Вентиляторы системы охлаждения: высокоскоростной и низкоскоростной.
R16	Система снижения токсичности выхлопа.
R17	Модуль управления силовым агрегатом.
R18	Вентилятор системы охлаждения - высокоскоростной.

Блок предохранителей в салоне

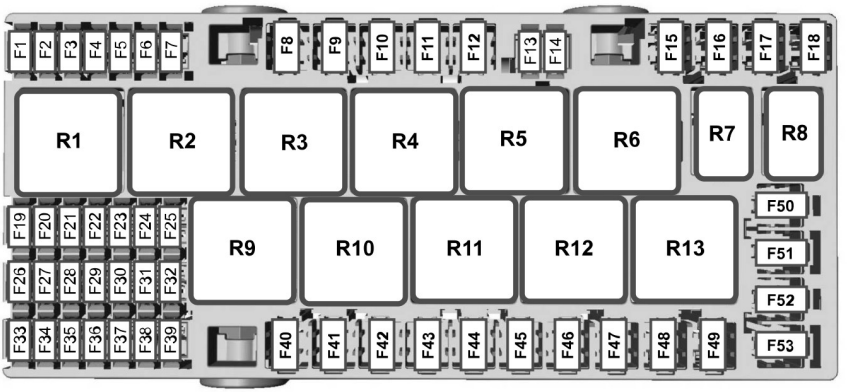

E148827

Transit (TTG) Vehicles Built From: 19-06-2014, EK3J-19A321-AXA (CG3612ruRUS) ruRUS, Edition date: 04/2014, First Printing

Плавкие предохранители

Предохранитель	Номинал предохранителя	Защищаемые цепи
F1	10 A	Модуль подушки безопасности.
F2	20 A	Обогреваемое заднее стекло.
F3	10 A	Обогреваемые наружные зеркала.
F4	-	Не используется.
F5	-	Не используется.
F6	5 A	Тахограф.
F7	10 A	Датчик аккумуляторной батареи.
F8	40 A	Розетка источника питания переменного тока.
F9	-	Не используется.
F10	30 A	Сиденье водителя с электроприводом.
F11	30 A	Сиденье пассажира с электроприводом.
F12	30 A	Подсветка порога.
F13	-	Не используется.
F14	5 A	Модуль управления отслеживанием и блокировкой
F15	40 A	Реле аккумуляторной батареи модуля управления силовым агрегатом.
F16	40 A	Реле питания модуля управления силовым агрегатом.
F17	-	Не используется.
F18	30 A	Клапаны антиблокировочной системы тормозов. Клапаны системы поддержания устойчивости.
F19	5 A	Тахограф.
F20	5 A	Реле обогреваемого наружного зеркала. Реле обогрева лобового стекла
F21	-	Не используется.
F22	15 A	Блок предохранителей в салоне.

Transit (TTG) Vehicles Built From: 19-06-2014, EK3J-19A321-AXA (CG3612ruRUS) ruRUS, Edition date: 04/2014, First Printing

Предохранитель	Номинал предохранителя	Защищаемые цепи
F23	7,5A	Модуль управления системой кондиционирования.
F24	5 A	Коррекция наклона света фар.
F25	7,5A	Освещение салона.
F26	10 A	Обогреваемые наружные зеркала.
F27	20 A	Передние сиденья с обогревом.
F28	20 A	Указатели поворота.
F29	10 A	Задняя камера системы помощи при парковке. Система контроля за соблюдением дорожной разметки. Зеркала с электроприводом.
F30	5 A	Система адаптивного круиз-контроля.
F31	-	Не используется.
F32	10 A	Освещение салона.
F33	20 A	Модуль привода на все колеса.
F34	20 A	Стеклоочиститель заднего окна.
F35	5 A	Зеркала с электроприводом складывания.
F36	20 A	Звуковой сигнал
F37	7,5A	Модуль SYNC.
F38	5 A	Электровентилятор обдува. Реле звукового сигнала. Реле очистителя лобового стекла.
F39	7,5A	Дистанционный бесключевой вход. Аккумуляторная батарея. Окна с электроприводом. Отопление, вентиляция и кондиционирование воздуха зоны задних пассажиров.
F40	40 A	Электродвигатель переднего вентилятора обдува.
F41	40 A	Электродвигатель заднего вентилятора обдува.

Transit (TTG) Vehicles Built From: 19-06-2014, EK3J-19A321-AXA (CG3612ruRUS) ruRUS, Edition date: 04/2014, First Printing

Плавкие предохранители

Предохранитель	Номинал предохранителя	Защищаемые цепи
F42	30 A	Обогреваемое заднее стекло.
F43	30 A	Гнездо электропитания прицепа.
F44	60 A	Дополнительные гнезда электропитания.
F45	-	Не используется.
F46	30 A	Окна с электроприводом.
F47	20 A	Гнездо прикуривателя.
F48	20 A	Задние дополнительные гнезда электропитания.
F49	20 A	Передние дополнительные гнезда электропитания.
F50	60 A	Реле 1 зажигания.
F51	60 A	Реле 2 зажигания.
F52	40 A	Обогреватель ветрового стекла (левая сторона).
F53	40 A	Обогреватель ветрового стекла (правая сторона).

Реле	Замыкаемые цепи
R1	Дополнительный отопитель, работающий на топливе
R2	Дополнительные гнезда электропитания.
R3	Не используется.
R4	Зажигание 2.
R5	Окна с электроприводом.
R6	Зажигание 1.
R7	Звуковой сигнал
R8	Не используется.
R9	Электродвигатель переднего вентилятора обдува.
R10	Электродвигатель заднего вентилятора обдува.

Transit (TTG) Vehicles Built From: 19-06-2014, EK3J-19A321-AXA (CG3612ruRUS) ruRUS, Edition date: 04/2014, First Printing

Реле	Замыкаемые цепи
R11	Обогреваемое заднее стекло. Обогреваемые наружные зеркала.
R12	Обогреватель ветрового стекла (левая сторона).
R13	Обогреватель ветрового стекла (правая сторона).

Блок предохранителей

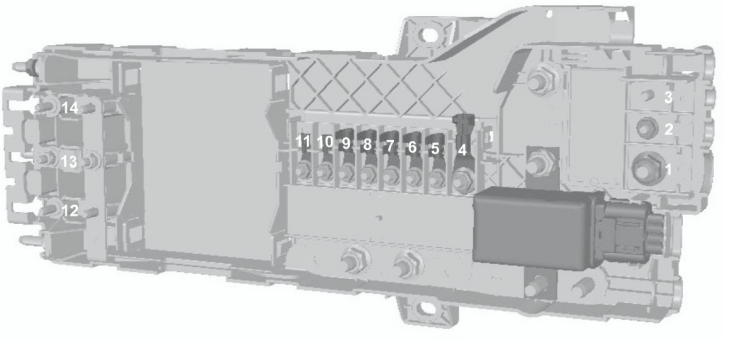

E148828

Предохранитель	Номинал предохранителя	Защищаемые цепи
F1	470 A	Блок предохранителей в моторном отсеке. Стартер Генератор.
F2	100 A	Блок предохранителей в салоне. Блок плавких предохранителей блока управления системами кузова.
F3	40 A	Модуль управления силовым агрегатом. Антиблокировочная система тормозов.
F4	200 A	Блок предохранителей в салоне.
F5	100 A	Блок предохранителей в салоне.
F6	80 A	Обогреватель салона.

Transit (TTG) Vehicles Built From: 19-06-2014, EK3J-19A321-AXA (CG3612ruRUS) ruRUS, Edition date: 04/2014, First Printing

Предохранитель	Номинал предохранителя	Защищаемые цепи
F7	80 A	Обогреваемое ветровое стекло.
F8	100 A	Распределительная коробка в моторном отсеке.
F9	100 A	Блок предохранителей в салоне.
F10	60 A	Питание блока предохранителей в пассажирском салоне.
F11	60 A	Питание блока предохранителей в пассажирском салоне.
F12	60 A	Дополнительное гнездо питания 1.
F13	60 A	Дополнительное гнездо питания 2.
F14	60 A	Дополнительное гнездо питания 3.

Transit (TTG) Vehicles Built From: 19-06-2014, EK3J-19A321-AXA (CG3612ruRUS) ruRUS, Edition date: 04/2014, First Printing

Блок плавких предохранителей блока управления системами кузова

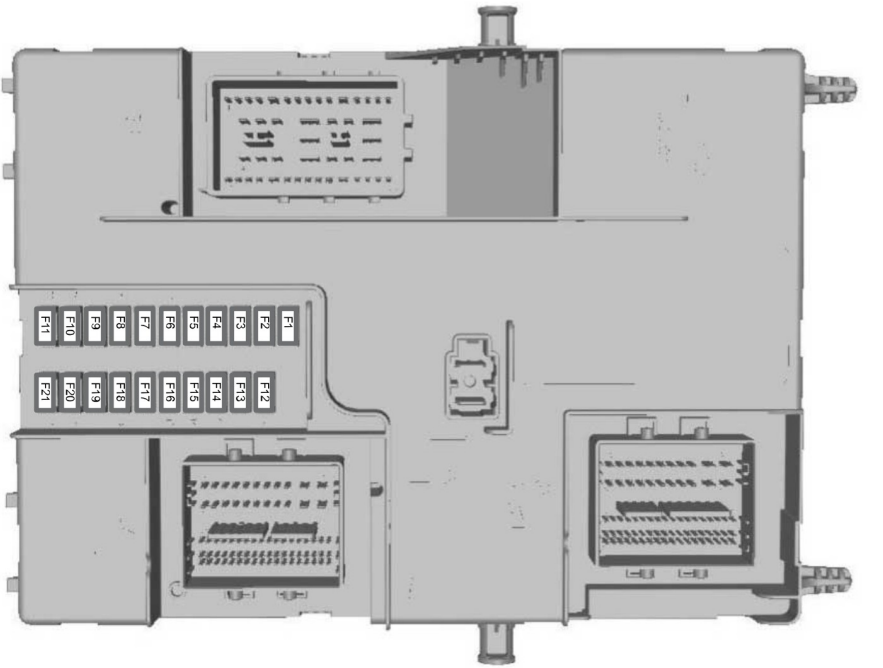

E148830

Предохранитель	Номинал предохранителя	Защищаемые цепи
F1	15 A	Система централизованного запирания 2.
F2	15 A	Система централизованного запирания 1.
F3	15 A	Замок (выключатель) зажигания
F4	5 A	Модуль управления системой активной помощи при парковке.
F5	5 A	Модуль датчика дождя.

Transit (TTG) Vehicles Built From: 19-06-2014, EK3J-19A321-AXA (CG3612ruRUS) ruRUS, Edition date: 04/2014, First Printing

Плавкие предохранители

Предохранитель	Номинал предохранителя	Защищаемые цепи
F6	15 A	Насос омывателя лобового стекла.
F7	7,5A	Наружные зеркала.
F8	15 A	Передние противотуманные фары
F9	10 A	Правое реле дальнего света.
F10	10 A	Левое реле дальнего света.
F11	25 A	Фонари наружного освещения с правой стороны. Габаритные огни с левой стороны.
F12	20 A	Звуковой сигнал включения аварийного батарейного питания. Звуковой сигнал противоугонной сигнализации.
F13	15 A	Бортовая диагностика. Система предотвращения разряда аккумуляторной батареи.
F14	25 A	Указатель сигнала поворота.
F15	25 A	Фонари наружного освещения с левой стороны. Габаритные огни с правой стороны. Центральный стоп-сигнал.
F16	20 A	Аудиосистема. Блок навигационной системы.
F17	7,5A	Щиток приборов. Система управления отопителем.
F18	10 A	Модуль выключателя фары. Модуль рулевого колеса.
F19	5 A	Сброс модуля интерфейса дисплея передних органов управления.
F20	5 A	Пассивная противоугонная система зажигания.
F21	3 A	Реле вспомогательного оборудования.

Transit (TTG) Vehicles Built From: 19-06-2014, EK3J-19A321-AXA (CG3612ruRUS) ruRUS, Edition date: 04/2014, First Printing

ЗАМЕНА ПЛАВКОГО ПРЕДОХРАНИТЕЛЯ

ПРЕДУПРЕЖДЕНИЯ

Не вносите никаких изменений в электрическую систему вашего автомобиля. Поручайте ремонт электрической системы и замену реле или высоковольтных плавких предохранителей авторизованному дилеру.

Перед тем как заменять предохранитель, выключите зажигание и все приборы электрооборудования.

Меняйте предохранитель только на предохранитель со специфицированным диапазоном силы тока. Использование предохранителя, рассчитанного на слишком высокую силу тока, может повлечь серьезные повреждения проводки и вызвать возгорание.

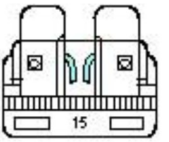

E142430

Если электрические компоненты вашего автомобиля не работают, возможно, перегорел предохранитель. Разрыв плавкого провода показывает, что предохранитель перегорел. Проверяйте целостность соответственных предохранителей перед заменой электрических компонентов.

Transit (TTG) Vehicles Built From: 19-06-2014, EK3J-19A321-AXA (CG3612ruRUS) ruRUS, Edition date: 04/2014, First Printing

ОБЩАЯ ИНФОРМАЦИЯ

Для поддержания хорошего технического состояния и во избежание обесценивания автомобиля необходимо регулярно проводить техническое обслуживание. К вашим услугам широкая сеть официальных дилерских центров обслуживания и ремонта Ford. Авторизованные технические специалисты центров смогут наилучшим образом отремонтировать ваш автомобиль, используя разнообразные специальные инструменты.

Помимо регулярных технических осмотров рекомендуется делать следующие проверки.

ПРЕДУПРЕЖДЕНИЯ

Прежде чем прикасаться к узлам автомобиля или делать какие-либо регулировки, необходимо выключить зажигание.

Не прикасайтесь к узлам электронной системы зажигания, когда зажигание включено, или двигатель работает. Система работает под высоким напряжением.

Не подносите руки к вентилятору охлаждения двигателя и не допускайте попадания в него одежды. В определенных условиях вентилятор может продолжать вращаться в течение нескольких минут после выключения двигателя.

Убедитесь, что после проверки технического состояния все крышки заливных отверстий хорошо затянуты.

Ежедневные проверки

- Внешние осветительные приборы.
- Плафоны освещения салона.
- Индикаторы и сигнализаторы.

Проверяется при заправке

- Уровень моторного масла. См. **Проверка моторного масла** (стр. 190).
- Уровень тормозной жидкости. См. **Проверка уровня тормозной жидкости и рабочей жидкости гидропривода сцепления** (стр. 192).
- Уровень жидкости стеклоомывателя. См. **Проверка омывающей жидкости** (стр. 193).
- Давление в шинах (после остывания). См. **Обслуживание шин** (стр. 220).
- Состояние шин. См. **Колеса и шины** (стр. 215).

Ежемесячные проверки

- Уровень охлаждающей жидкости (на холодном двигателе). См. **Проверка охлаждающей жидкости двигателя** (стр. 191).
- Трубопроводы, шланги и бачки на наличие утечек.
- Исправность кондиционера воздуха
- Исправность стояночного тормоза.
- Звуковой сигнал
- Затяжка гаек крепления колёс. См. **Обслуживание шин** (стр. 220).

Transit (TTG) Vehicles Built From: 19-06-2014, EK3J-19A321-AXA (CG3612ruRUS) ruRUS, Edition date: 04/2014, First Printing

ОТКРЫВАНИЕ И ЗАКРЫВАНИЕ КАПОТА

Открытие капота

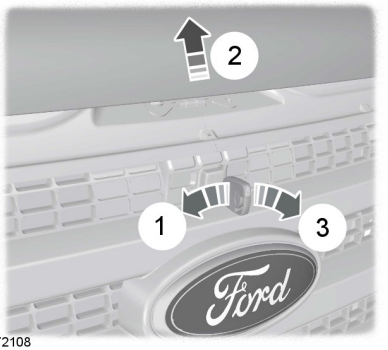

E72108

1. Вставьте ключ от автомобиля в замок капота и поверните его против часовой стрелки.
2. Приподнимите крышку капота.
3. Поверните ключ по часовой стрелке для освобождения крышки капота.

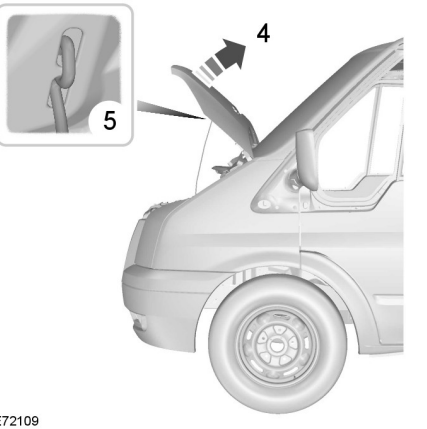

E72109

4. Откройте капот.
5. Установите поддерживающую штангу капота.

Закрытие капота

1. Снимите поддерживающую штангу капота с защелки и закрепите ее в зажиме.
2. Опустите капот вниз и дайте ему упасть и зафиксироваться под собственным весом с высоты последних 8–12 дюймов (20–30 см).

Примечание: *Убедитесь, что капот полностью закрылся.*

Transit (TTG) Vehicles Built From: 19-06-2014, EK3J-19A321-AXA (CG3612ruRUS) ruRUS, Edition date: 04/2014, First Printing

ОБЩИЙ ВИД МОТОРНОГО ОТСЕКА - ПЕРЕДНЕПРИВОДНОЙ

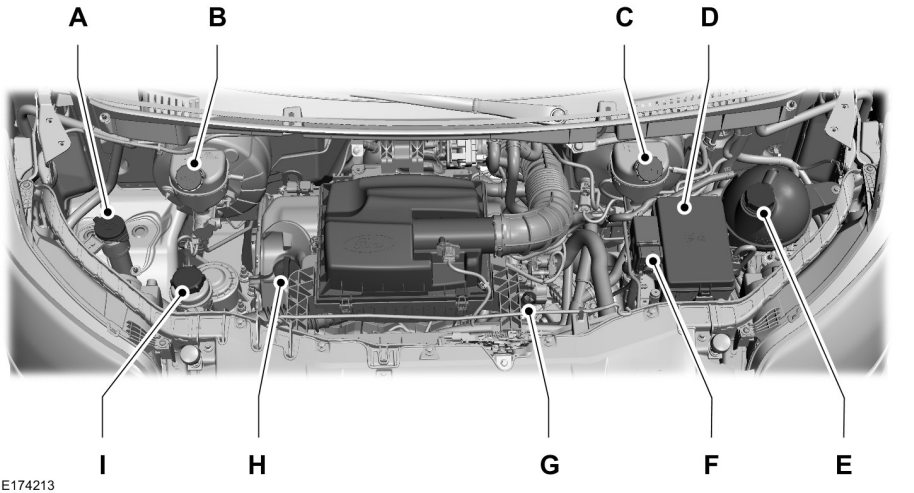

A Бачок омывателя ветрового стекла*. См. **Проверка омывающей жидкости** (стр. 193).

B Бачок для тормозной жидкости и рабочей жидкости гидропривода сцепления (автомобили с правым расположением органов управления): См. **Проверка уровня тормозной жидкости и рабочей жидкости гидропривода сцепления** (стр. 192).

C Бачок для тормозной жидкости и рабочей жидкости гидропривода сцепления (автомобиль с левым расположением органов управления). См. **Проверка уровня тормозной жидкости и рабочей жидкости гидропривода сцепления** (стр. 192).

D Распределительная коробка в моторном отсеке. См. **Плавкие предохранители** (стр. 173).

E Бачок для охлаждающей жидкости двигателя См. **Проверка охлаждающей жидкости двигателя** (стр. 191).

F "Положительный" вывод аккумуляторной батареи (для подключения кабелей вспомогательной батареи) См. **Запуск автомобиля от внешнего источника** (стр. 170).

G Маслоизмерительный щуп[1]. См. **Проверка моторного масла** (стр. 190).

Transit (TTG) Vehicles Built From: 19-06-2014, EK3J-19A321-AXA (CG3612ruRUS) ruRUS, Edition date: 04/2014, First Printing

H Крышка маслозаливной горловины. См. **Проверка моторного масла** (стр. 190).

I Бачок жидкости рулевого привода с усилителем См. **Проверка рабочей жидкости усилителя рулевого управления** (стр. 193).

* Для идентификационных целей крышки бачков и маслоизмерительный щуп двигателя имеют соответствующую цветовую маркировку.

ОБЩИЙ ВИД МОТОРНОГО ОТСЕКА - AWD/ЗАДНЕПРИВОДНОЙ

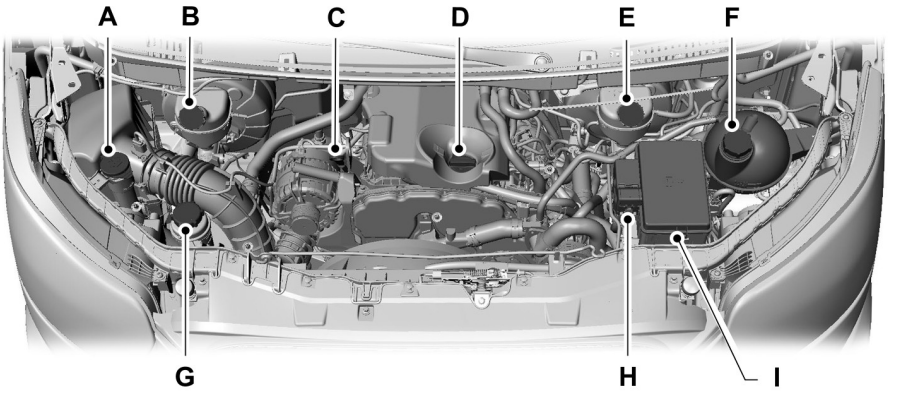

E169967

A Бачок омывателя ветрового стекла*. См. **Проверка омывающей жидкости** (стр. 193).

B Бачок для тормозной жидкости и рабочей жидкости гидропривода сцепления (автомобили с правосторонним управлением): См. **Проверка уровня тормозной жидкости и рабочей жидкости гидропривода сцепления** (стр. 192).

C Маслоизмерительный щуп[1]. См. **Проверка моторного масла** (стр. 190).

D Крышка маслозаливной горловины. См. **Проверка моторного масла** (стр. 190).

E Бачок для тормозной жидкости и рабочей жидкости гидропривода сцепления (автомобиль с левосторонним управлением). См. **Проверка уровня тормозной жидкости и рабочей жидкости гидропривода сцепления** (стр. 192).

Transit (TTG) Vehicles Built From: 19-06-2014, EK3J-19A321-AXA (CG3612ruRUS) ruRUS, Edition date: 04/2014, First Printing

F Бачок для охлаждающей жидкости двигателя См. **Проверка охлаждающей жидкости двигателя** (стр. 191).

G Бачок жидкости рулевого привода с усилителем См. **Проверка рабочей жидкости усилителя рулевого управления** (стр. 193).

H «Положительный» вывод аккумуляторной батареи (для подключения кабелей вспомогательной батареи) См. **Запуск автомобиля от внешнего источника** (стр. 170).

I Блок предохранителей в моторном отсеке. См. **Плавкие предохранители** (стр. 173).

* Для идентификационных целей крышки бачков и маслоизмерительный щуп двигателя имеют соответствующую цветовую маркировку.

ЩУП ДЛЯ ПРОВЕРКИ МОТОРНОГО МАСЛА

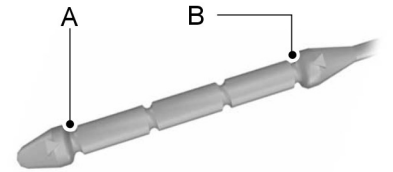

E90983

A Минимум

B Максимум

ПРОВЕРКА МОТОРНОГО МАСЛА

1. Перед проверкой убедитесь, что автомобиль находится на ровной поверхности.
2. Проверьте уровень масла до запуска двигателя или выключите двигатель и подождите 10 минут, чтобы масло стекло в поддон картера.
3. Извлеките масляный щуп и вытрите его чистой безворсовой ветошью. Чтобы проверить уровень масла, установите щуп и извлеките его снова.

Если уровень масла находится на минимальной отметке, немедленно долейте масло. См. **Технические характеристики** (стр. 206).

Примечание: *Убедитесь, что уровень находился в диапазоне между минимальной и максимальной отметками.*

Примечание: *Не пользуйтесь добавками к моторному маслу или другими средствами для улучшения работы двигателя. При определенных условиях использование присадок может привести к повреждению двигателя.*

Примечание: *Расход масла у новых двигателей достигает нормального значения после приблизительно 5.000 km пробега.*

Доливка моторного масла

ПРЕДУПРЕЖДЕНИЯ

Доливку масла следует выполнять на холодном двигателе. Если двигатель горячий, то выждите 10 минут, пока его температура не понизится.

Transit (TTG) Vehicles Built From: 19-06-2014, EK3J-19A321-AXA (CG3612ruRUS) ruRUS, Edition date: 04/2014, First Printing

ПРЕДУПРЕЖДЕНИЯ

Не снимайте крышку заливной горловины с работающего двигателя.

1. Снимите крышку маслозаливной горловины. См. **Обслуживание** (стр. 186).
2. Долейте моторное масло, соответствующее техническим условиям Ford. См. **Технические характеристики** (стр. 206).
3. Поставьте на место крышку маслозаливной горловины. Поворачивайте ее, пока не почувствуете сильное сопротивление.

Примечание: *Не доливайте масла выше максимальной отметки. Уровень масла выше максимальной отметки может вызвать повреждение двигателя.*

Примечание: *Незамедлительно промокните пролитое масло впитывающей тканью.*

ПРОВЕРКА ОХЛАЖДАЮЩЕЙ ЖИДКОСТИ ДВИГАТЕЛЯ

ПРЕДУПРЕЖДЕНИЯ

Никогда не снимайте крышку бачка охлаждающей жидкости при работающем или горячем двигателе.

Добавляйте охлаждающую жидкость только на холодном двигателе. Если двигатель горячий, то выждите 10 минут, пока его температура не понизится.

ПРЕДУПРЕЖДЕНИЯ

Избегайте контакта рабочей жидкости с кожей или глазами. При контакте с жидкостью немедленно промойте пораженные участки обильным количеством воды и обратитесь к врачу.

Концентрированная охлаждающая жидкость может воспламениться, если ее брызги попадут на горячие участки системы выпуска.

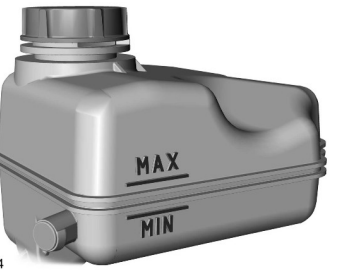

E169064

Уровень охлаждающей жидкости должен находится между отметками **MIN** и **MAX**. Если уровень охлаждающей жидкости находится на уровне отметки **MIN** или ниже, немедленно добавьте охлаждающую жидкость до необходимого уровня. См. **Технические характеристики** (стр. 206).

Примечание: *При нагреве охлаждающая жидкость расширяется. Поэтому ее уровень может подниматься выше метки **MAX**.*

Доливка охлаждающей жидкости

1. Снимите крышку горловины.
2. Добавьте охлаждающую жидкость двигателя до отметки **MAX**, не превышая ее.

Transit (TTG) Vehicles Built From: 19-06-2014, EK3J-19A321-AXA (CG3612ruRUS) ruRUS, Edition date: 04/2014, First Printing

3. Установите крышку горловины. Поворачивайте ее, пока не почувствуете сильное сопротивление.

Примечание: *Добавьте смесь 50/50 антифриза и воды либо готовую охлаждающую жидкость, отвечающую техническим требованиям. См.* ***Технические характеристики*** *(стр. 206).*

Примечание: *В экстренной ситуации можно долить в систему охлаждения простую воду, чтобы добраться до сервисного центра.*

Примечание: *Продолжительное использование охлаждающей жидкости неправильной концентрации может привести к повреждению двигателя из-за коррозии, перегрева или замораживания.*

ПРОВЕРКА УРОВНЯ ТОРМОЗНОЙ ЖИДКОСТИ И РАБОЧЕЙ ЖИДКОСТИ ГИДРОПРИВОДА СЦЕПЛЕНИЯ

ПРЕДУПРЕЖДЕНИЯ

Используйте только рекомендованную тормозную жидкость, иначе торможение будет менее эффективно. Использование неподходящей тормозной жидкости может привести к потере контроля над автомобилем, серьезным травмам или смертельному исходу.

Используйте только тормозную жидкость из запечатанного контейнера. Попадание в тормозную жидкость пыли, воды, нефтепродуктов или других материалов может привести к повреждению или поломке тормозной системы. Игнорирование этого предупреждения может привести к потере контроля над вашим автомобилем, серьезным травмам или смертельному исходу.

Избегайте контакта рабочей жидкости с кожей или глазами. Это может привести к серьезным травмам. Немедленно промойте пораженные участки обильным количеством воды и обратитесь к врачу.

Если уровень жидкости находится между линиями **MAX** и **MIN** — это нормально и доливать жидкость не нужно. Уровень жидкости за пределами нормального диапазона может привести к снижению эффективности работы тормозной системы или системы сцепления. Как можно скорее проверьте автомобиль.



E169063

См. **Технические характеристики** (стр. 206).

Примечание: *Тормозная система и гидропривод сцепления снабжаются рабочей жидкостью из одного бачка.*

Transit (TTG) Vehicles Built From: 19-06-2014, EK3J-19A321-AXA (CG3612ruRUS) ruRUS, Edition date: 04/2014, First Printing

ПРОВЕРКА РАБОЧЕЙ ЖИДКОСТИ УСИЛИТЕЛЯ РУЛЕВОГО УПРАВЛЕНИЯ

ПРЕДУПРЕЖДЕНИЕ

Избегайте контакта рабочей жидкости с кожей или глазами. Это может привести к серьезным травмам. Немедленно промойте пораженные участки обильным количеством воды и обратитесь к врачу.

Если уровень жидкости рулевого привода с усилителем находится между отметками **MAX** и **MIN**, долейте жидкость рулевого привода с усилителем, которая соответствует спецификации. См. **Технические характеристики** (стр. 206).

Добавление жидкости рулевого привода с усилителем

1. Снимите крышку наливной горловины.
2. Долейте жидкость рулевого привода с усилителем до отметки **MAX**. Не переполняйте бак.
3. Установите крышку горловины. Поворачивайте ее, пока не почувствуете сильное сопротивление.

ПРОВЕРКА ОМЫВАЮЩЕЙ ЖИДКОСТИ

Примечание: *Жидкость из бачка поступает в переднюю и заднюю системы.*

При доливке используйте смесь жидкости для омывателя и воды, чтобы предотвратить замерзание в холодную погоду и улучшить очистительную способность. Рекомендуется использовать только высококачественную жидкость для стеклоомывателя.

Информацию о разбавлении жидкости см. в инструкциях к продукту.

СЛИВ КОНДЕНСАТА ИЗ ТОПЛИВНОГО ФИЛЬТРА

ПРЕДУПРЕЖДЕНИЕ

Запрещается сливать топливо в бытовые мусоросборники или общую канализационную систему. Воспользуйтесь авторизованным объектом размещения отходов.

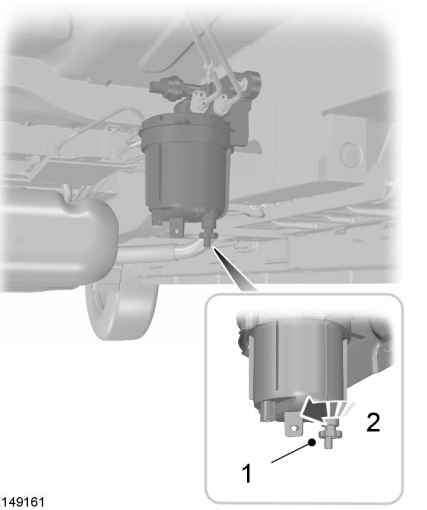

E149161

Transit (TTG) Vehicles Built From: 19-06-2014, EK3J-19A321-AXA (CG3612ruRUS) ruRUS, Edition date: 04/2014, First Printing

1. Подсоедините к сливной пробке шланг и направьте его в подходящую емкость.
2. Отверните сливную пробку на один или два оборота и дайте воде стечь.
3. Закрутите сливную пробку, пока не почувствуете сильное сопротивление.

Примечание: *При открытии сливного отверстия пробка поднимается.*

Примечание: *Для слива водосборника топливного фильтра потребуется доступ к днищу автомобиля.*

Примечание: *Используйте только топливо, соответствующее техническим условиям и требованиям компании Ford. См.* ***Топливо и заправка*** *(стр. 117).*



Индикатор наличия воды в топливе погаснет примерно через две секунды после пуска двигателя.

ЗАМЕНА АККУМУЛЯТОРНОЙ БАТАРЕИ 12 В

Снятие аккумуляторной батареи

ПРЕДУПРЕЖДЕНИЯ

Аккумуляторная батарея должна заменяться аналогичным изделием с такими же техническими характеристиками.

Убедитесь в герметичности аккумуляторного отсека.

Аккумуляторная батарея имеет большой вес; соблюдайте осторожность при ее подъеме и снятии.

Примечание: *Если ваш автомобиль оснащен электроприводом регулировки положения передних сидений, а аккумуляторная батарея разряжена, запустите автомобиль от внешнего источника электропитания, чтобы изменить положение сиденья. См.* ***Запуск автомобиля от внешнего источника*** *(стр. 170).*

Примечание: *Там где это необходимо, следует перепрограммировать аудиосистему при помощи кода с ключа.*

Аккумуляторная батарея предусмотрена внутри автомобиля под сиденьем водителя.

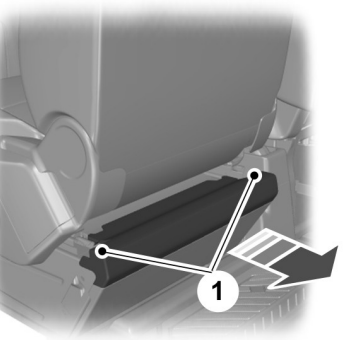

E152526

1. Снимите декоративную накладку, потянув пальцами выступы вверх.

Transit (TTG) Vehicles Built From: 19-06-2014, EK3J-19A321-AXA (CG3612ruRUS) ruRUS, Edition date: 04/2014, First Printing

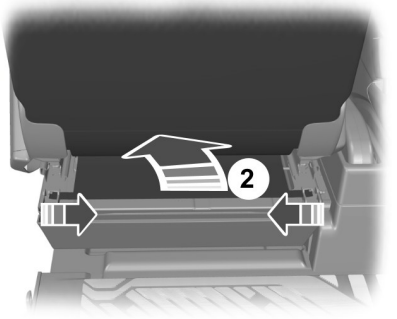

E152529

2. Высвободите откидную крышку и откиньте ее под кромку сиденья.

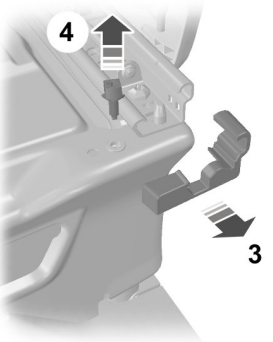

E146781

3. Снимите крышки с обеих сторон.
4. Снимите болты направляющей сиденья с обеих сторон. Отведите сиденье до упора вперед, убедившись в том, что подлокотник откинут вверх. См. **Сиденья** (стр. 96).

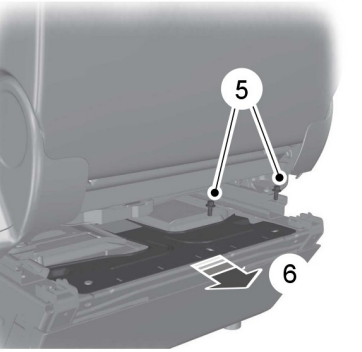

E146773

5. Снимите болты зажима аккумуляторной батареи.
6. Снимите зажим аккумуляторной батареи и крышку.

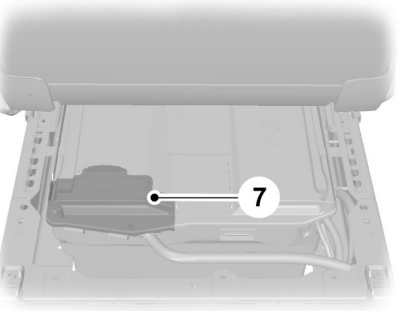

E162774

7. Снимите крышку клеммы аккумуляторной батареи.

Transit (TTG) Vehicles Built From: 19-06-2014, EK3J-19A321-AXA (CG3612ruRUS) ruRUS, Edition date: 04/2014, First Printing

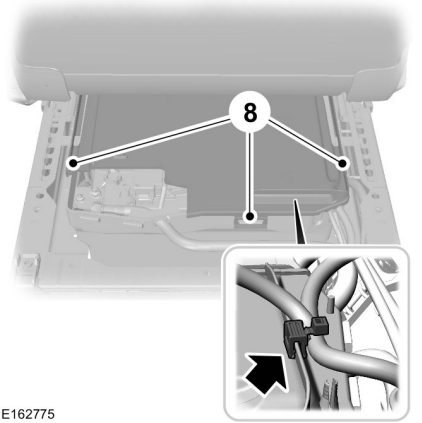

E162775

8. Снимите с крышки удерживающие кабель зажимы. Освободите зажимы и снимите крышку.

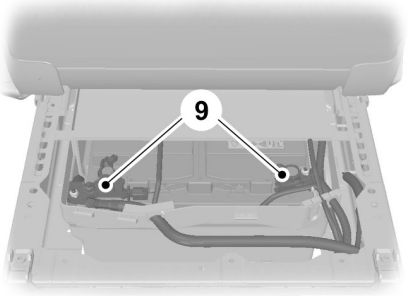

E162776

9. Отсоедините аккумуляторную батарею.

Установка аккумуляторной батареи

ПРЕДУПРЕЖДЕНИЕ

При установке крышек убедитесь, что болты гнезда канала надежно затянуты.

Установка выполняется в обратной последовательности.

ПРОВЕРКА ЩЕТОК СТЕКЛООЧИСТИТЕЛЕЙ



E142463

Проведите пальцами по кромке щетки, чтобы проверить ее на наличие шероховатостей.

Для очистки щеток стеклоочистителей используйте мягкую губку или ткань, пропитанные жидкостью омывателя или водой.

ЗАМЕНА ЩЕТОК СТЕКЛООЧИСТИТЕЛЕЙ

Замена щеток стеклоочистителя ветрового стекла

Поднимите рычаг стеклоочистителя.

Transit (TTG) Vehicles Built From: 19-06-2014, EK3J-19A321-AXA (CG3612ruRUS) ruRUS, Edition date: 04/2014, First Printing

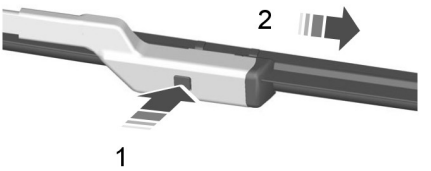

E72899

1. Нажмите на фиксирующую кнопку.
2. Снимите щетку очистителя.
3. Установка выполняется в обратной последовательности. Проверьте надёжность фиксации щётки стеклоочистителя.

Примечание: *Щетки очистителя ветрового стекла имеют разную длину. При установке щеток очистителя неправильной длины датчик дождя может работать некорректно.*

Замена щетки стеклоочистителя заднего окна

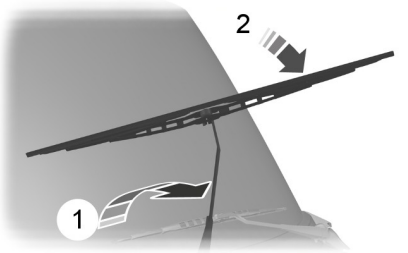

E93783

1. Поднимите рычаг стеклоочистителя.
2. Расположите щётку под требуемым углом по отношению к рычагу щётки.

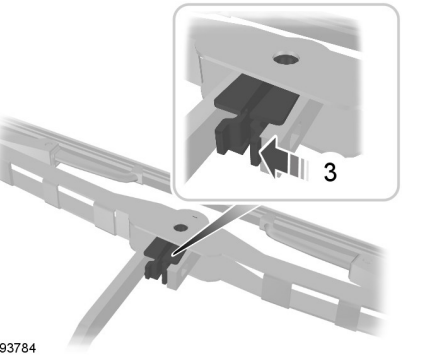

E93784

3. Нажмите рычаг блокировки.

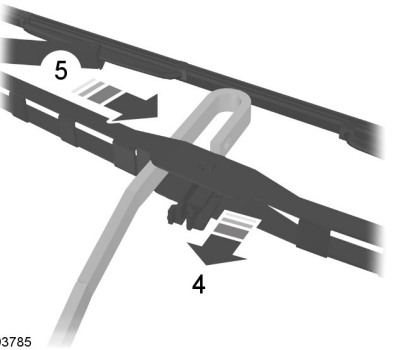

E93785

4. Отсоедините щетку от рычага.
5. Отведите щетку стеклоочистителя в сторону.

Transit (TTG) Vehicles Built From: 19-06-2014, EK3J-19A321-AXA (CG3612ruRUS) ruRUS, Edition date: 04/2014, First Printing

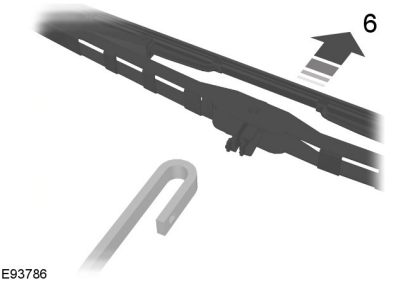

E93786

6. Снимите щетку очистителя.
7. Установка выполняется в обратной последовательности. Проверьте надёжность фиксации щётки стеклоочистителя.

СНЯТИЕ ФАРЫ

ПРЕДУПРЕЖДЕНИЕ

Выключите зажигание и все фары. Несоблюдение этого предупреждения может привести к серьезным травмам.

1. Откройте капот. См. **Открывание и закрывание капота** (стр. 187).

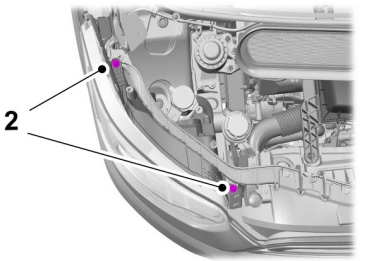

E169198

2. Выверните болты крепления.

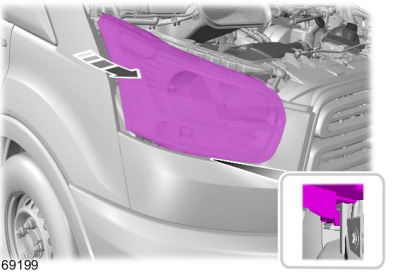
E169199

3. Потяните фару в направлении передней части автомобиля для освобождения из точек крепления, а затем приподнимите фару вверх.

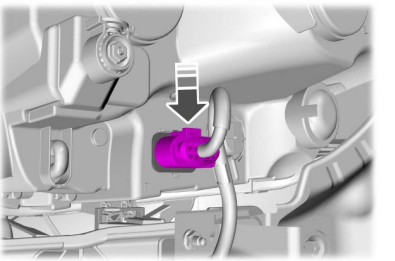
E169200

4. Отсоедините электрические разъемы.

Примечание: *При установке фары убедитесь в том, что электрический разъем подключен надлежащим образом.*

Примечание: *При монтаже установите фару в соответствующие точки крепления.*

ЗАМЕНА ЛАМП

ПРЕДУПРЕЖДЕНИЯ

Выключите зажигание и все фары. Пренебрежение этими мерами предосторожности может привести к тяжелым травмам.

Transit (TTG) Vehicles Built From: 19-06-2014, EK3J-19A321-AXA (CG3612ruRUS) ruRUS, Edition date: 04/2014, First Printing

ПРЕДУПРЕЖДЕНИЯ

При эксплуатации лампы нагреваются. Перед снятием дайте лампам остыть.

Используйте лампы, соответствующие спецификации. См. **Таблица технических характеристик ламп** (стр. 204).

Далее приведены инструкции, описывающие правильное снятие ламп. Установка осуществляется в последовательности, обратной снятию, если нет дополнительных указаний.

Примечание: *Светодиодные лампы не подлежат обслуживанию. Обратитесь к авторизованному дилеру.*

Фара головного света

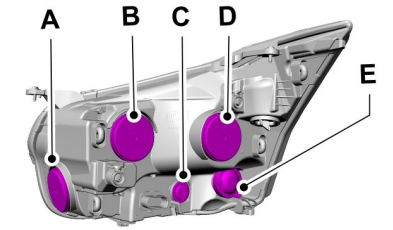

E169204

A	Фара освещения поворота
B	Световое оборудование дневного времени и дальний свет фар
C	Рычаг указателей поворота
D	Фара ближнего света
E	Габаритный огонь

Примечание: *Возможно, придется снять крышку для облегчения доступа к лампе.*

Габаритные огни

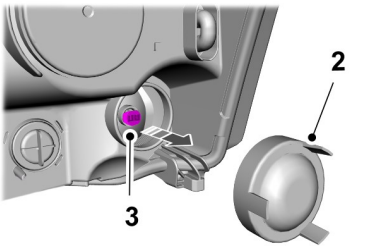

E170405

1. Снимите модуль фары. См. **Снятие фары** (стр. 198).
2. Снимите крышку.
3. Снимите патрон лампы, потянув его прямо на себя. Извлеките лампу.

Указатель поворота

Снимите модуль фары. См. **Снятие фары** (стр. 198).

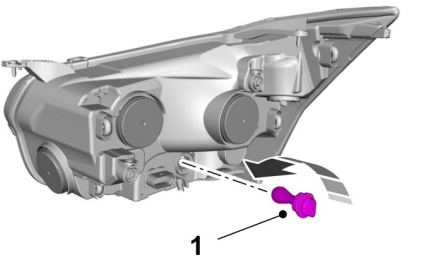

E169205

1. Поверните патрон лампы против часовой стрелки и снимите его.
2. Вдавите лампу вовнутрь и поверните против часовой стрелки для ее снятия.

Фара ближнего света

Снимите модуль фары. См. **Снятие фары** (стр. 198).

Transit (TTG) Vehicles Built From: 19-06-2014, EK3J-19A321-AXA (CG3612ruRUS) ruRUS, Edition date: 04/2014, First Printing

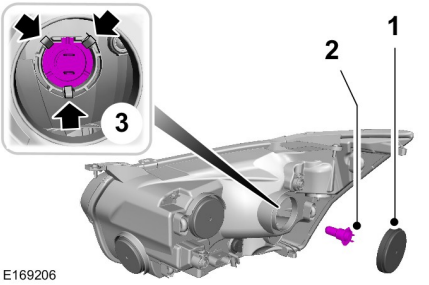

E169206

1. Снимите крышку.
2. Отсоедините электрический разъем.
3. Потяните лампу на себя, освобождая фиксаторы.

Примечание: *Не прикасайтесь к стеклянной поверхности лампы фары.*

Фара дальнего света

1. Снимите модуль фары. См. **Снятие фары** (стр. 198).

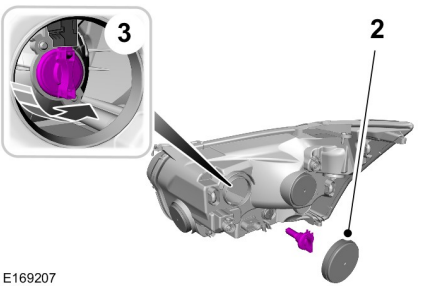

E169207

2. Снимите крышку.
3. Поверните лампу против часовой стрелки и снимите ее.

Примечание: *Не прикасайтесь к стеклянной поверхности лампы фары.*

Примечание: *Лампу невозможно отсоединить от патрона.*

Указатель поворота

Снимите модуль фары. См. **Снятие фары** (стр. 198).

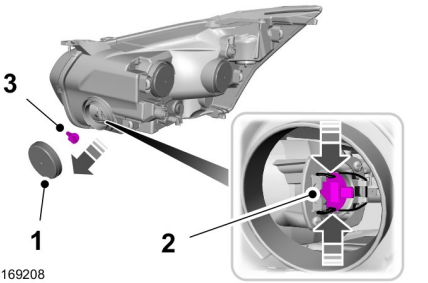

E169208

1. Снимите крышку.
2. Отсоедините электрический разъем и отпустите зажим.
3. Извлеките лампу.

Примечание: *Не прикасайтесь к стеклянной поверхности лампы фары.*

Боковой повторитель

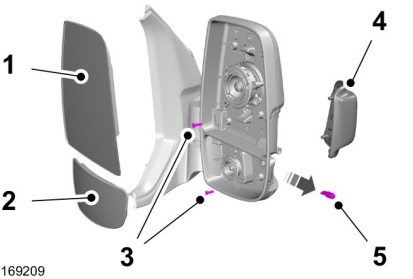

E169209

1. Снимите большое зеркальное стекло. Установите зеркальное стекло в крайнее верхнее положение и вытяните его из нижней части.

Transit (TTG) Vehicles Built From: 19-06-2014, EK3J-19A321-AXA (CG3612ruRUS) ruRUS, Edition date: 04/2014, First Printing

2. Снимите малое зеркальное стекло. Установите зеркальное стекло в крайнее нижнее положение и вытяните его из верхней части.
3. Выверните болты крепления.
4. Снимите рассеиватели фар.
5. Извлеките лампу.

Передние противотуманные фары

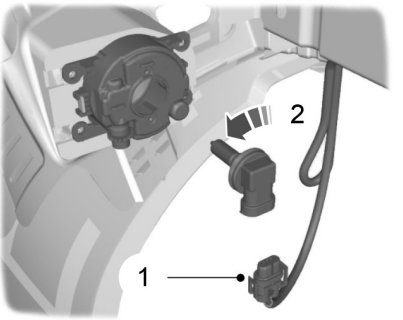

E71062

1. Отсоедините электрический разъем.
2. Поверните патрон лампы против часовой стрелки и снимите его.

Примечание: *Лампу невозможно отсоединить от патрона.*

Задние фары

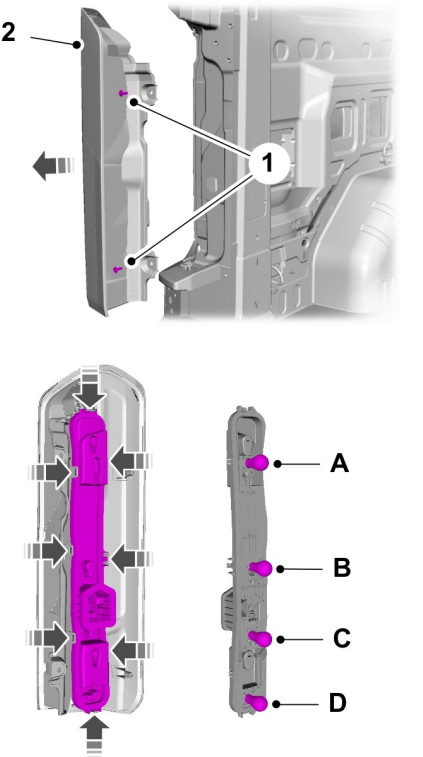

E169210

A	Задний фонарь и стоп-сигнал
B	Рычаг указателей поворота
C	Фонари заднего хода
D	Противотуманные фары

1. Выверните болты крепления.
2. Снимите фонарь и отсоедините патрон лампы.

Transit (TTG) Vehicles Built From: 19-06-2014, EK3J-19A321-AXA (CG3612ruRUS) ruRUS, Edition date: 04/2014, First Printing

3. Вдавите лампу вовнутрь и поверните против часовой стрелки для ее снятия.

Центральный верхний фонарь стоп-сигнала

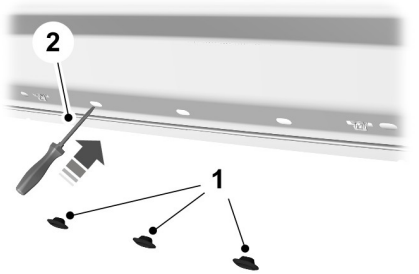

E162641

1. Снимите резиновые втулки.

Примечание: *Сначала снимите панель отделки при ее наличии.*

2. При помощи отвертки аккуратно подденьте зажимы, чтобы высвободить лампу.

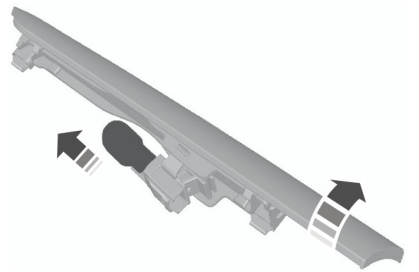

E146638

3. Аккуратно извлеките лампу.
4. Извлеките лампу.

Примечание: *Светодиодные лампы не подлежат обслуживанию. Обратитесь к авторизованному дилеру.*

Фонарь освещения номерного знака

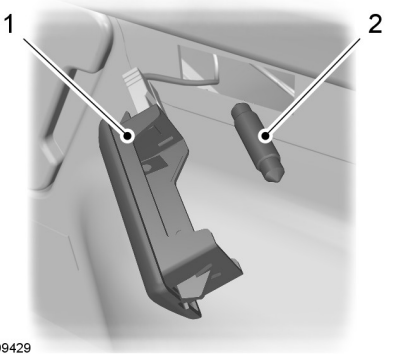

E99429

1. Аккуратно извлеките лампу.
2. Извлеките лампу.

Плафон освещения салона

Плафоны подсветки при посадке

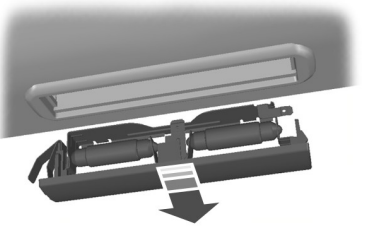

E154369

Transit (TTG) Vehicles Built From: 19-06-2014, EK3J-19A321-AXA (CG3612ruRUS) ruRUS, Edition date: 04/2014, First Printing

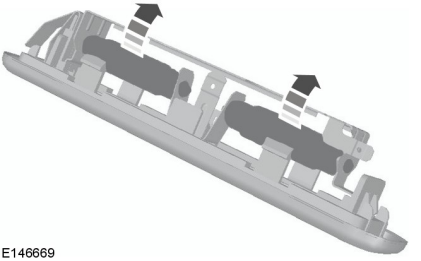

E146669

1. Аккуратно извлеките лампу.
2. Извлеките лампы.

Автомобили с датчиками перемещений в салоне

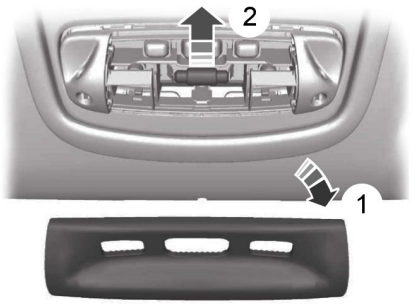

E154370

1. Аккуратно извлеките рассеиватель.
2. Извлеките лампу.

Лампы для чтения

Автомобили с датчиками перемещений в салоне

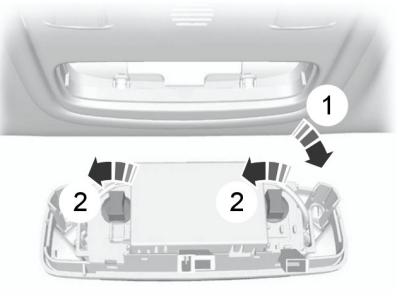

E72786

1. Аккуратно извлеките лампу.
2. Поверните патрон лампы против часовой стрелки и снимите его.

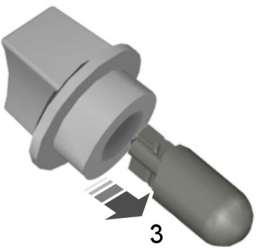

E73939

3. Извлеките лампу.

Transit (TTG) Vehicles Built From: 19-06-2014, EK3J-19A321-AXA (CG3612ruRUS) ruRUS, Edition date: 04/2014, First Printing

Автомобили без датчиков перемещений в салоне

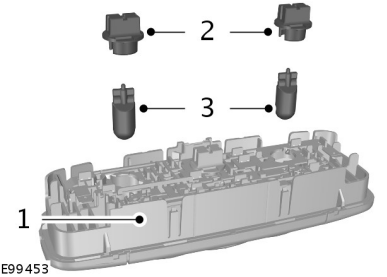

1. Аккуратно извлеките лампу.
2. Поверните патрон лампы против часовой стрелки и снимите его.
3. Извлеките лампу.

Лампа зеркала на солнцезащитном козырьке

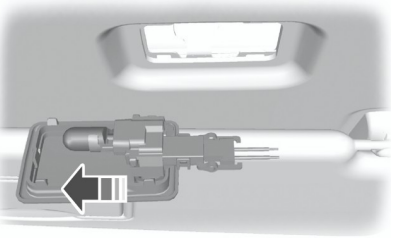

1. Аккуратно извлеките лампу.
2. Извлеките лампу.

ТАБЛИЦА ТЕХНИЧЕСКИХ ХАРАКТЕРИСТИК ЛАМП

Внешнее освещение

Фонарь	Спецификации	Мощность (Ватт)
Габаритный фонарь борта кузова	W5W	5
Передний и задний габаритные фонари	P21/5W	21/5
Центральный стоп-сигнал	W16W	16
Задний габаритный огонь кабины шасси	W5W	5
Фара освещения поворота	H1	55
Передняя лампа указателя поворота	PY21W	21
Передние противотуманные фары	H11	55
Передний габаритный фонарь	W5W	5
Фара дальнего света и световое оборудование дневного времени	H15	55/15
Фонарь освещения номерного знака	W5W	5

Transit (TTG) Vehicles Built From: 19-06-2014, EK3J-19A321-AXA (CG3612ruRUS) ruRUS, Edition date: 04/2014, First Printing

Фонарь	Спецификации	Мощность (Ватт)
Передняя фара ближнего света	H7	55
Лампа заднего указателя поворота	PY21W	21
Задний противотуманный фонарь	P21W	21
Фонари заднего хода	P21W	21
Габаритный фонарь контура крыши	W5W	5
Лампа бокового повторителя, высоковатная	W16W	16
Лампа бокового повторителя, низковатная	WY5W	5

Примечание: *Светодиодные лампы не являются обслуживаемыми компонентами. Если автомобиль оснащен светодиодными лампами, обратитесь к авторизованному дилеру в случае их неисправности.*

Плафоны освещения салона

Фонарь	Спецификации	Мощность (Ватт)
Передний плафон освещения салона	W6W	6
Передний плафон освещения салона с системой сигнализации первой категории	Фестоновая	6
Лампа багажного отделения	211 Festoon	10
Фонарь местного освещения	W6W	6
Плафоны подсветки порога боковой двери	211 Festoon	10

Примечание: *Светодиодные лампы не являются обслуживаемыми компонентами. Если автомобиль оснащен светодиодными лампами, обратитесь к авторизованному дилеру в случае их неисправности.*

Transit (TTG) Vehicles Built From: 19-06-2014, EK3J-19A321-AXA (CG3612ruRUS) ruRUS, Edition date: 04/2014, First Printing

ТЕХНИЧЕСКИЕ ХАРАКТЕРИСТИКИ - ПЕРЕДНЕПРИВОДНОЙ

Объемы

Деталь	Емкость
Система охлаждения двигателя	3,1 галлона (14.1 л)
Система смазки двигателя (с учетом масляного фильтра)	1,4 галлона (6.5 л)
Система смазки двигателя (без учета масляного фильтра)	1,4 галлона (6,2 л)
Моторное масло для доливки — для повышения уровня на щупе от минимального до максимального	0,4 галлона (1.5 л)
Топливный бак — обычная емкость	17,6 галлона (80 л)
Топливный бак — увеличенная емкость	20,9 галлона (95 л)
Дизельный реагент-восстановитель	4,6 галлона (21 л)
Система омывателей ветрового и заднего стекла, — включая омыватели фар	1 галлона (4.5 л)

Технические данные

Материалы

Наименование	Спецификация
Engine Oil - 5W30	WSS-M2C913-D
Трансмиссионное масло - 75W FE 7U7J-M2C200-BA/CA	WSS-M2C200-D2
Трансмиссионное масло для автоматической коробки передач C-ML5 7U7J-M2C938-AB	WSS-M2C938-A
Охлаждающая жидкость Super Plus Premium 4U7J-19544-xxxx	WSS-M97B44-D
Антифриз	WSS-M97B44-D2
Тормозная жидкость DOT 4 LV High Performance BU7J-M6C65-xxxx	WSS-M6C65-A2

Transit (TTG) Vehicles Built From: 19-06-2014, EK3J-19A321-AXA (CG3612ruRUS) ruRUS, Edition date: 04/2014, First Printing

Примечание: *Если невозможно найти моторное масло, соответствующее спецификации, необходимо использовать моторное масло SAE 5W-30, указанное в ACEA A5/B5 как используемое только для доливки.*

Используйте масло и рабочие жидкости, соответствующие заданным техническим характеристикам и коэффициентам вязкости.

Использование масла и рабочих жидкостей, не соответствующих заданным техническим характеристикам и коэффициентам вязкости, может привести к следующим неполадкам:

- Повреждение компонентов, которое может не покрываться гарантией на автомобиль.
- Удлинение периодов прокручивания коленчатого вала двигателя.
- Повышение уровня выбросов.
- Ухудшение динамических характеристик двигателя.
- Повышение расхода топлива.
- Снижение эффективности тормозов.

Мы рекомендуем вам использовать моторное масло Castrol или Ford.

Transit (TTG) Vehicles Built From: 19-06-2014, EK3J-19A321-AXA (CG3612ruRUS) ruRUS, Edition date: 04/2014, First Printing

ТЕХНИЧЕСКИЕ ХАРАКТЕРИСТИКИ - ЗАДНЕПРИВОДНОЙ

Объемы

Деталь	Емкость
Система охлаждения двигателя	3,1 галлона (14 л)
Система смазки двигателя (с учетом масляного фильтра)	2,2 галлона (10.1 л)
Система смазки двигателя (без учета масляного фильтра)	2,1 галлона (9.7 л)
Моторное масло для доливки — для повышения уровня на щупе от минимального до максимального	0,4 галлона (2 л)
Топливный бак — обычная емкость	17,6 галлона (80 л)
Топливный бак — увеличенная емкость	20,9 галлона (95 л)
Дизельный реагент-восстановитель	4,6 галлона (21 л)
Система омывателей ветрового и заднего стекла, — включая омыватели фар	1 галлона (4.5 л)

Технические данные

Материалы

Наименование	Спецификация
Engine Oil - 5W30	WSS-M2C913-D
Трансмиссионное масло - 75W FE 7U7J-M2C200-BA/CA	WSS-M2C200-D2
Трансмиссионное масло для автоматической коробки передач C-ML5 7U7J-M2C938-AB	WSS-M2C938-A
Охлаждающая жидкость Super Plus Premium 4U7J-19544-xxxx	WSS-M97B44-D
Антифриз	WSS-M97B44-D2
Тормозная жидкость DOT 4 LV High Performance BU7J-M6C65-xxxx	WSS-M6C65-A2

Transit (TTG) Vehicles Built From: 19-06-2014, EK3J-19A321-AXA (CG3612ruRUS) ruRUS, Edition date: 04/2014, First Printing

Примечание: *Если невозможно найти моторное масло, соответствующее спецификации, необходимо использовать моторное масло SAE 5W-30, указанное в ACEA A5/B5 как используемое только для доливки.*

Используйте масло и рабочие жидкости, соответствующие заданным техническим характеристикам и коэффициентам вязкости.

Использование масла и рабочих жидкостей, не соответствующих заданным техническим характеристикам и коэффициентам вязкости, может привести к следующим неполадкам:

- Повреждение компонентов, которое может не покрываться гарантией на автомобиль.
- Удлинение периодов прокручивания коленчатого вала двигателя.
- Повышение уровня выбросов.
- Ухудшение динамических характеристик двигателя.
- Повышение расхода топлива.
- Снижение эффективности тормозов.

Мы рекомендуем вам использовать моторное масло Castrol или Ford.

Transit (TTG) Vehicles Built From: 19-06-2014, EK3J-19A321-AXA (CG3612ruRUS) ruRUS, Edition date: 04/2014, First Printing

ТЕХНИЧЕСКИЕ ХАРАКТЕРИСТИКИ - AWD

Объемы

Деталь	Емкость
Система охлаждения двигателя	3,1 галлона (14 л)
Система смазки двигателя (с учетом масляного фильтра)	2,2 галлона (10.1 л)
Система смазки двигателя (без учета масляного фильтра)	2,1 галлона (9.7 л)
Моторное масло для доливки — для повышения уровня на щупе от минимального до максимального	0,4 галлона (2 л)
Топливный бак — обычная емкость	17,6 галлона (80 л)
Топливный бак — увеличенная емкость	20,9 галлона (95 л)
Дизельный реагент-восстановитель	4,6 галлона (21 л)
Система омывателей ветрового и заднего стекла, — включая омыватели фар	1 галлона (4.5 л)

Технические данные

Материалы

Наименование	Спецификация
Engine Oil - 5W30	WSS-M2C913-D
Трансмиссионное масло - 75W FE 7U7J-M2C200-BA/CA	WSS-M2C200-D2
Трансмиссионная жидкость/жидкость шестерни - 75W90	GL-5
Масло для задней оси SAE 90 2L5J-M2C9102-AA	SR-M2C9102-A
Трансмиссионное масло для автоматической коробки передач C-ML5 7U7J-M2C938-AB	WSS-M2C938-A
Охлаждающая жидкость Super Plus Premium 4U7J-19544-xxxx	WSS-M97B44-D
Антифриз	WSS-M97B44-D2
Тормозная жидкость DOT 4 LV High Performance BU7J-M6C65-xxxx	WSS-M6C65-A2

Transit (TTG) Vehicles Built From: 19-06-2014, EK3J-19A321-AXA (CG3612ruRUS) ruRUS, Edition date: 04/2014, First Printing

Примечание: *Если невозможно найти моторное масло, соответствующее спецификации, необходимо использовать моторное масло SAE 5W-30, указанное в ACEA A5/B5 как используемое только для доливки.*

Используйте масло и рабочие жидкости, соответствующие заданным техническим характеристикам и коэффициентам вязкости.

Использование масла и рабочих жидкостей, не соответствующих заданным техническим характеристикам и коэффициентам вязкости, может привести к следующим неполадкам:

- Повреждение компонентов, которое может не покрываться гарантией на автомобиль.
- Удлинение периодов прокручивания коленчатого вала двигателя.
- Повышение уровня выбросов.
- Ухудшение динамических характеристик двигателя.
- Повышение расхода топлива.
- Снижение эффективности тормозов.

Мы рекомендуем вам использовать моторное масло Castrol или Ford.

Transit (TTG) Vehicles Built From: 19-06-2014, EK3J-19A321-AXA (CG3612ruRUS) ruRUS, Edition date: 04/2014, First Printing

ОЧИСТКА АВТОМОБИЛЯ СНАРУЖИ

ПРЕДУПРЕЖДЕНИЯ

Если используется автомойка с циклом нанесения воскового защитного слоя, убедитесь, что воск удален с ветрового стекла.

Перед заездом на автомойку убедитесь в том, что она подходит для вашего автомобиля.

Некоторые моечные станции используют высокое давление водяной струи. Это может вызвать повреждения некоторых частей автомобиля.

Снимите антенну перед пользованием автоматической мойкой.

Выключите вентилятор системы отопления салона во избежание загрязнения воздушного фильтра.

Рекомендуется мыть ваш автомобиль губкой с теплой водой и автошампунем.

Очистка фар

ПРЕДУПРЕЖДЕНИЯ

Не протирайте рассеиватели фар с усилием и не применяйте абразивные средства, спиртовые растворы и химические растворители для их чистки.

Не следует протирать фары, когда их поверхность суха.

Очистка заднего стекла.

ПРЕДУПРЕЖДЕНИЕ

Не трите с усилием внутреннюю поверхность заднего окна и не применяйте абразивные средства и химические растворители для ее чистки.

Пользуйтесь чистой, не оставляющей волокон тканью или замшей для протирки внутренней стороны заднего окна.

Очистка хромированных деталей

ПРЕДУПРЕЖДЕНИЯ

Не используйте абразивы или химические растворители. Пользуйтесь мыльной водой.

Не наносите чистящее средство на горячие поверхности и не оставляете его на хромированных поверхностях дольше, чем это рекомендовано.

Со временем использование промышленных (сильнодействующих) или химических чистящих средств может привести к повреждениям.

Сохранность лакокрасочного покрытия кузова

ПРЕДУПРЕЖДЕНИЯ

Не полируйте автомобиль на ярком солнце.

Не допускайте контакта полироли с пластиковыми поверхностями. Ее будет очень трудно удалить.

Transit (TTG) Vehicles Built From: 19-06-2014, EK3J-19A321-AXA (CG3612ruRUS) ruRUS, Edition date: 04/2014, First Printing

ПРЕДУПРЕЖДЕНИЯ

Не наносите полироль на ветровое или заднее стекло. Это может стать причиной повышенного шума при работе щеток стеклоочистителя и мешать чистке стекла.

Рекомендуется наносить слой полироли на лакокрасочную поверхность автомобиля один-два раза в год.

ОЧИСТКА САЛОНА

Примечание: *Не допускайте попадания освежителя воздуха и антибактериального геля для рук на поверхности салона. Если данные жидкости попали на поверхности салона, незамедлительно смойте их. Возникшие повреждения могут не покрываться гарантией на ваш автомобиль.*

Ремни безопасности

ПРЕДУПРЕЖДЕНИЯ

При их очистке не применяйте абразивные материалы или химические активные растворители.

Не допускайте проникновения влаги в механизмы натяжных устройств ремней безопасности.

Очищайте их с помощью очистителя салона или водой при помощи мягкой губки. Дайте им высохнуть, не применяя специальные приборы для их высушивания.

Дисплеи на щитке приборов, ЖК-дисплеи и дисплеи аудиосистемы

ПРЕДУПРЕЖДЕНИЕ

При их очистке не применяйте абразивные материалы, спиртовые растворы или химические активные растворители.

Задние окна

ПРЕДУПРЕЖДЕНИЕ

Не используйте никакие абразивные материалы для очистки внутренней поверхности задних окон.

Примечание: *Не наклеивайте на внутреннюю поверхность задних окон никакие ярлыки или стикеры.*

УСТРАНЕНИЕ МЕЛКИХ ПОВРЕЖДЕНИЙ ЛАКОКРАСОЧНОГО ПОКРЫТИЯ

Необходимо как можно скорее восстанавливать повреждения от летящих из под колес камней и мелкие царапины. У авторизованных дилеров большой выбор таких продуктов.

Перед ремонтом сколов лакокрасочного покрытия удалите посторонние частицы, такие как следы птичьего помета, следы насекомых, пятна смолы, дорожная соль, промышленные выбросы и древесный сок.

Перед использованием продуктов всегда внимательно читайте инструкции производителя и неукоснительно следуйте им.

Transit (TTG) Vehicles Built From: 19-06-2014, EK3J-19A321-AXA (CG3612ruRUS) ruRUS, Edition date: 04/2014, First Printing

ОЧИСТКА ЛЕГКОСПЛАВНЫХ ДИСКОВ

Примечание: *Не используйте химические чистящие средства как на холодных, так и на горячих дисках и шинах и колпаках.*

Примечание: *Использование промышленных (сильнодействующих) чистящих веществ или химических чистящих средств в сочетании с воздействием щеток при удалении продуктов износа колодок и грязи со временем может привести к полному истиранию прозрачного отделочного слоя.*

Примечание: *Не используйте фтористоводородных кислотных или щелочных чистящих средств для очистки дисков, стальную мочалку, топлива или сильные бытовые моющие средства.*

Примечание: *Если после очистки дисков вы хотите на длительное время оставить автомобиль на стоянке, предварительно выполните поездку на автомобиле в течение нескольких минут. Это снизит риск ускоренной коррозии тормозных дисков, колодок и накладок.*

Примечание: *Некоторые автоматические мойки могут нанести повреждения отделочному слою ваших колесных дисков и колпаков.*

Легкосплавные колесные диски и колпаки покрыты прозрачным отделочным слоем. Для поддержания их в хорошем состоянии мы рекомендуем следующее.

- Еженедельно очищайте их чистящими средствами для дисков и шин рекомендованных типов.
- Для удаления сильных загрязнений и скоплений продуктов износа колодок используйте губку.
- После завершения очистки тщательно промывайте их струей воды под давлением.

Мы рекомендуем использовать чистящее средство Ford для техобслуживания. Обязательно ознакомьтесь и соблюдайте инструкции изготовителя.

Использование других чистящих средств нерекомендованного типа может привести к серьезному повреждению внешнего вида.

Transit (TTG) Vehicles Built From: 19-06-2014, EK3J-19A321-AXA (CG3612ruRUS) ruRUS, Edition date: 04/2014, First Printing

ОБЩАЯ ИНФОРМАЦИЯ

Наклейка, на которой указаны значения давления воздуха в шинах, расположена в проеме двери водителя.

Проверка и корректировка давления в шинах должна проводиться на холодных шинах. При этом температура окружающей среды должна соответствовать температуре их предполагаемой эксплуатации.

Примечание: *Регулярно проверяйте давление в шинах, чтобы оптимизировать расход топлива.*

Примечание: *Используйте колеса и шины только разрешенных типоразмеров. Использование шин других типоразмеров может привести к повреждению автомобиля, кроме того, в этом случае государственное типовое разрешение на шины становится недействительным.*

Примечание: *При установке шин, диаметр которого отличается от установленных на заводе-изготовителе, показания спидометра могут не соответствовать реальной скорости автомобиля. Обратитесь к авторизованному дилеру для перепрограммирования системы управления двигателем.*

Примечание: *При планировании изменить размер заводских колес проверьте выполнимость данной операции у авторизованного дилера.*

КОМПЛЕКТ ДЛЯ РЕМОНТА ШИН

ПРЕДУПРЕЖДЕНИЕ

Владельцы кемпера должны обращаться к специальным инструкциям, поставляемым вместе с комплектом для временного восстановления мобильности.

Возможно, ваш автомобиль не укомплектован запасным колесом. В этом случае в вашем распоряжении должен находиться комплект для ремонта только одной поврежденной шины.

Компрессор находится под сиденьем переднего пассажира. Баллон с герметиком находится в правой подножке.

Примечание: *Компрессор находится в багажном отделении автомобиля рядом с задней системой управления микроклиматом.*

Общая информация

ПРЕДУПРЕЖДЕНИЯ

В зависимости от типа шины и характера повреждений возможен только частичный ремонт или герметизация вообще может быть невозможна. Снижение давления воздуха в шинах может повлиять на управляемость автомобиля и привести к потере контроля над ним.

Не используйте комплект для временного восстановления мобильности для ремонта ранее поврежденной шины. Например, если шина прошла некоторое расстояние в спущенном состоянии.

Transit (TTG) Vehicles Built From: 19-06-2014, EK3J-19A321-AXA (CG3612ruRUS) ruRUS, Edition date: 04/2014, First Printing

ПРЕДУПРЕЖДЕНИЯ

Не используйте комплект для временного восстановления мобильности для ремонта спущенных шин после пробега.

Не используйте комплект для временного восстановления мобильности для ремонта боковой стенки поврежденной шины.

Аварийный набор позволяет отремонтировать наиболее распространенные проколы шин с диаметром до ¼ дюйма (6 мм) для временного восстановления мобильности.

Пользуясь набором для временного восстановления мобильности, соблюдайте следующие правила.

- Управляйте автомобилем с осторожностью, избегая резких маневров, особенно если автомобиль тяжело нагружен или буксирует прицеп.
- Выполняйте движение только до ближайшей мастерской или шинного магазина на расстояние, не превышающее 125 миль (200 километров).
- Не превышайте максимальную скорость 50 миль в час (80 км/ч).
- Храните комплект для временного восстановления мобильности вне пределов досягаемости детей.
- Используйте комплект для временного восстановления мобильности только при температуре окружающего воздуха от -30 до 70 ºC (от -22 до 158 ºF).

Порядок применения комплекта для временного восстановления мобильности

ПРЕДУПРЕЖДЕНИЯ

Припаркуйте автомобиль на обочине проезжей части так, чтобы не затруднять движение транспорта и использовать комплект, не подвергая себя опасности, и установите знак аварийной остановки.

Сжатый воздух может создать опасность взрыва или сильное движущее усилие.

Во время использования не оставляйте комплект для временного восстановления мобильности без присмотра.

Длительность работы компрессора не должна превышать 10 минут.

Используйте комплект для временного восстановления мобильности для ремонта только того автомобиля, к которому он прилагается.

Перед применением комплекта для временного восстановления мобильности:

- Активируйте стояночный тормоз.
- Не пытайтесь удалить посторонние предметы, например гвозди или винты, застрявшие в шине.
- Во время использования комплекта для временного восстановления мобильности оставьте двигатель работающим. Если автомобиль находится в небольшом или плохо проветриваемом помещении, при работе с комплектом для временного восстановления мобильности остановите двигатель.

Transit (TTG) Vehicles Built From: 19-06-2014, EK3J-19A321-AXA (CG3612ruRUS) ruRUS, Edition date: 04/2014, First Printing

- Замените емкость с герметиком до истечения срока годности, который указан в верхней части баллона.
- Сообщите всем, кто пользуется данным автомобилем, что колесо было временно отремонтировано при помощи комплекта. Проинструктируйте их относительно особых условий, которые необходимо соблюдать.

Накачивание шины

ПРЕДУПРЕЖДЕНИЯ

Перед использованием комплекта для временного восстановления мобильности проверьте состояние боковой стенки поврежденной шины. При наличии любых порезов, вздутий или сходных повреждений не пытайтесь накачать шину.

Во время работы компрессора не стойте рядом с шиной.

Наблюдайте за боковиной шины. При появлении трещин, вздутий или других аналогичных повреждений немедленно выключите компрессор и сбросьте воздух с помощью клапана сброса давления B.

Герметик содержит натуральный латекс. Избегайте контакта с кожей и попадания на одежду. При контакте с жидкостью немедленно промойте пораженные участки обильным количеством воды и обратитесь к врачу.

Если давление в шине не достигло 44 фунт. на кв. дюйм (3 бара) в течение 10 минут, вероятно, шина сильно повреждена. Продолжать поездку с этой шиной нельзя.

ПРЕДУПРЕЖДЕНИЯ

При установке баллона с герметиком на держатель происходит прокол пломбы баллона. Не снимайте баллон с герметиком с держателя до окончания временного ремонта, поскольку в этом случае герметик может вытечь.

Если вы ощутите сильные вибрации, неустойчивость или шумы во время движения, то сбросьте скорость и осторожно доедьте до места, на котором можно безопасно остановить автомобиль. Еще раз проверьте состояние шины и давление. Если давление в шине меньше 44 фунт. на кв. дюйм (3 бар) или на шине присутствуют любые трещины, вздутия или сходные видимые повреждения, не продолжайте поездку, не заменив эту шину.

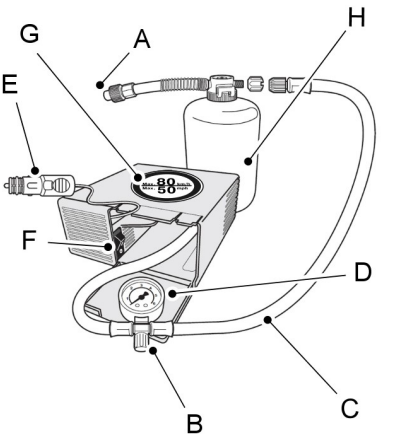

E146784

A Защитный колпачок

B Клапан сброса давления

Transit (TTG) Vehicles Built From: 19-06-2014, EK3J-19A321-AXA (CG3612ruRUS) ruRUS, Edition date: 04/2014, First Printing

C Шланг
D Манометр
E Провод с электрическим разъемом
F Переключатель компрессора
G Наклейка
H Бутыль с герметиком

1. Снимите защитную крышку с комплекта для временного восстановления мобильности.
2. Снимите с корпуса наклейку G, на котором указана максимально допустимая скорость 80 км/ч (50 миль в час), и приклейте его на панель приборов, в поле зрения водителя. Убедитесь в том, что ярлык не заслоняет никакие важные элементы.
3. Выньте из временного комплекта шланг и электрический кабель с вилкой E.
4. Ввинтите шланг C в баллон с герметиком.
5. Снимите колпачок вентиля поврежденной шины.
6. Снимите защитный колпачок A со шланга баллона с герметиком и плотно затяните шланг на вентиле поврежденного колеса.
7. Убедитесь в том, что переключатель компрессора F установлен в положение 0.
8. Вставьте вилку E в дополнительное гнездо питания. См. **Дополнительные электрические розетки** (стр. 104).
9. Запуск двигателя.
10. Установите переключатель компрессора F в положение 1.
11. Не менее чем через две минуты переведите переключатель компрессора F в положение 0 и отсоедините шланг C от баллона с герметиком. Отвинтите шланг баллона с герметиком от вентиля шины.
12. Навинтите шланг C на вентиль шины и переведите переключатель компрессора F в положение 1.
13. Накачивайте шину не дольше 10 мин. или до давления не менее 3 бар (44 фунтов на кв. дюйм) и не более 5 бар (73 фунтов на кв. дюйм). Переведите переключатель компрессора F в положение 0 и проверьте давление в шине с помощью манометра D. Отвинтите шланг C от вентиля шины.
14. Выньте вилку E из дополнительного гнезда питания.
15. Удостоверьтесь, что временный комплект, баллон с герметиком и оранжевый колпачок помещены в безопасное место, но находятся в вашем автомобиле в пределах досягаемости. Временный комплект понадобится снова после проверки давления в шине.
16. Немедленно выполните поездку на расстояние приблизительно 10 км (6 миль), чтобы герметик смог герметизировать поврежденный участок.

Примечание: *При закачивании герметика через вентиль шины давление может возрасти до 87 фунтов на кв. дюйм (6 бар), однако примерно через 30 секунд давление снова упадет.*

Transit (TTG) Vehicles Built From: 19-06-2014, EK3J-19A321-AXA (CG3612ruRUS) ruRUS, Edition date: 04/2014, First Printing

Проверка давления в шине

ПРЕДУПРЕЖДЕНИЕ

Перед началом движения убедитесь в том, что давление воздуха в шине соответствует предусмотренному. См. **Технические характеристики** (стр. 233). Необходимо следить за давлением в шине с герметиком до ее замены.

1. Выполните поездку на расстояние приблизительно 10 км (6 миль) и остановите автомобиль. Проверьте и, если необходимо, скорректируйте давление в поврежденной шине.
2. Присоедините временный комплект и прочитайте значение давления в шине на манометре D.
3. Если давление в поврежденной шине равно или больше 44 фунт. на кв. дюйм (3 бара), измените его до рекомендованного уровня. См. **Технические характеристики** (стр. 233).
4. Каждый раз при накачке шины следуйте инструкциям по накачке.
5. Проверьте давление в шин еще раз с помощью манометра D. Если давление слишком велико, спустите шину до рекомендованного давления с помощью клапана сброса давления B.
6. Если давление в шине меньше 3 бар (44 фунтов на кв. дюйм), повторите шаги с 13 по 16 и шаги с 1 по 5 (проверка давления в шине).
7. После того как давление в шине станет нормальным, установите переключатель компрессора F в положение 0, выньте вилку E из дополнительного гнезда питания, вывинтите шланг с баллона с герметиком, наденьте колпачок на клапан и установите на место защитный колпачок A.
8. Доберитесь до ближайшего шиноремонтной мастерской и замените поврежденную шину. Перед тем как шина будет снята с обода, сообщите шиномонтажнику о том, что шина заполнена герметиком. Баллон с герметиком после использования следует заменить как можно быстрее.

Примечание: *Помните о том, что временный комплект обеспечивает только аварийный ремонт. В разных странах могут действовать разные правила использования комплекта для ремонта шин для временного восстановления мобильности. Проконсультируйтесь со специалистом по ремонту шин.*

Бутыли из-под герметика можно выбрасывать в баки для обычного бытового мусора. Возвратите остаток герметика в авторизованный дилерский центр или утилизируйте его в соответствии с местными правилами по утилизации отходов.

Transit (TTG) Vehicles Built From: 19-06-2014, EK3J-19A321-AXA (CG3612ruRUS) ruRUS, Edition date: 04/2014, First Printing

ОБСЛУЖИВАНИЕ ШИН

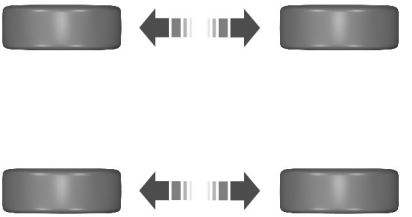

E70415

Для обеспечения равномерного износа и увеличения срока эксплуатации шин мы рекомендуем регулярно переставлять шины с передних колес на задние и наоборот. Интервал перестановки должен составлять от 5000 до 10 000 км (от 3000 до 6000 миль) пробега.

ПРЕДУПРЕЖДЕНИЕ

При парковке следите, чтобы боковины шин не были поцарапаны.

При въезде на бордюр двигайтесь медленно и расположите колеса под правильным углом к бордюру.

Регулярно проверяйте шины на наличие порезов, посторонних предметов или неравномерного износа протектора. Неравномерный износ шин может привести к нарушениям углов установки колес.

Проверяйте давление в шинах (включая запасную шину) раз в две недели, когда шины находятся в холодном состоянии.

ИСПОЛЬЗОВАНИЕ ЗИМНИХ ШИН

Если установлены зимние шины, давление в них должно соответствовать давлению, указанному в таблице давления в шинах. См. **Технические характеристики** (стр. 233).

ИСПОЛЬЗОВАНИЕ ЦЕПЕЙ ПРОТИВОСКОЛЬЖЕНИЯ

ПРЕДУПРЕЖДЕНИЯ

Не превышайте скорость 50 km/h.

Не используйте цепи противоскольжения на дорогах без снега.

Цепи противоскольжения допускается устанавливать только на шины предусмотренного типа. См. **Технические характеристики** (стр. 233).

Если автомобиль оснащен декоративными накладками на колеса, снимите их перед установкой цепей для езды по снегу.

Используйте цепи противоскольжения диаметром не более 10 мм.

Устанавливайте цепи противоскольжения только на ведущие колёса.

Примечание: *Антиблокировочная система тормозов продолжит работать в нормальном режиме.*

Transit (TTG) Vehicles Built From: 19-06-2014, EK3J-19A321-AXA (CG3612ruRUS) ruRUS, Edition date: 04/2014, First Printing

Автомобили с системой поддержания устойчивости

Когда система поддержания устойчивости включена, ходовые качества автомобиля могут быть изменены. Для уменьшения этих изменений отключите контроль тягового усилия. См. **Использование контроля тягового усилия** (стр. 135).

СИСТЕМА КОНТРОЛЯ ДАВЛЕНИЯ В ШИНАХ

ПРЕДУПРЕЖДЕНИЕ

Система контроля давления в шинах не заменяет проверку давления в шинах вручную. Необходимо регулярно проверять давление воздуха в шинах с помощью манометра. Несоблюдение требований по поддержанию надлежащего давления в шинах может вызвать неисправность шин, потерю управляемости, опрокидывание автомобиля и телесные повреждения.



Необходимо проверять давление в шинах (включая запасную шину, если это применимо) через каждые две недели при холодных шинах.

Необходимо накачивать шины до надлежащего давления.

См. **Колеса и шины** (стр. 215). Рекомендованное давление в шинах указано также на табличке давлений в шинах (она находится на кромке двери водителя или на средней стойке).

Ваш автомобиль оснащен системой контроля давления в шинах, представляющей собой вспомогательное средство для водителя. Если в одной или нескольких шинах давление воздуха значительно снизилось, загорается лампа аварийной сигнализации. Если загорелась лампа аварийной сигнализации о низком давлении в шинах, необходимо как можно скорее остановить автомобиль, если это безопасно, проверить шины и накачать их до надлежащего давления.

Вождение при слишком низком давлении в шинах может привести к следующим неполадкам:

- перегрев шин;
- повреждение шин;
- повышение расхода топлива;
- сокращение срока службы шин;
- невозможность автомобиля перевозить груз или тормозить.

Эта система не является заменой правильного обслуживания шин.

Необходимо поддерживать надлежащее давление в шинах, даже если лампа аварийной сигнализации не показывает, что давление понижено.

Система контроля давления в шинах оснащена индикатором нарушения в работе, который предупреждает о неправильной работе системы. Индикатор нарушения в работе и лампа аварийной сигнализации о снижении давления в шинах используются совместно. Если система обнаруживает нарушение в работе, то лампа аварийной сигнализации мигает в течение одной минуты, а затем остается включенной. Такая последовательность возникает после

Transit (TTG) Vehicles Built From: 19-06-2014, EK3J-19A321-AXA (CG3612ruRUS) ruRUS, Edition date: 04/2014, First Printing

каждого включения зажигания, если нарушение в работе остается неустраненным. Система зарегистрировала неисправность, которая требует технического обслуживания.

Если горит индикатор нарушения в работе, то система может оказаться неспособной обнаруживать или подавать сигналы при низком давлении в шинах. Нарушения в работе могут возникать по многим причинам, в том числе из-за установки сменной шины или колеса, после чего нарушается нормальное функционирование системы. Всегда проверяйте предупреждение о нарушении работы системы контроля давления в шинах после замены одной или нескольких шин или колес на автомобиле. Проверьте, что сменные шины или колеса не мешают правильному функционированию системы. См. главу **Если установлено малоразмерное запасное колесо** в этом разделе.

Смена шин с помощью системы контроля давления в шинах


E142549

Следует всегда привлекать к обслуживанию шин уполномоченного дилера.

Примечание: *Каждое основное колесо и шина оснащены датчиком давления в шине, который расположен внутри колеса с шиной в сборе. Датчик давления присоединен к штоку клапана. Шина закрывает датчик давления, и его невозможно увидеть, не сняв шину. При смене шины соблюдайте осторожность, чтобы не повредить датчик.*

Основные сведения о системе контроля давления в шинах

Система измеряет давление в четырех дорожных шинах и передает показания давления в шинах в автомобиль.

Система обнаруживает, что давление существенно ниже рекомендованного давления в шинах, и зажигает соответствующую контрольную лампу. Необходимо накачивать шины до надлежащего давления.

Эксплуатация автомобиля при установленной временной запасной шине

Если необходимо выполнить замену ходового колеса и шины временным запасным колесом, система будет по-прежнему указывать на нарушение в работе. Это необходимо для того, чтобы водитель не забыл отремонтировать поврежденное основное колесо и шину и установить их обратно на автомобиль. Для восстановления правильной работы системы необходимо снова установить на автомобиль отремонтированные ходовое колесо и шину в сборе. Дополнительные сведения см. в подразделе **Смена шин с помощью системы контроля давления в шинах** этого раздела.

Transit (TTG) Vehicles Built From: 19-06-2014, EK3J-19A321-AXA (CG3612ruRUS) ruRUS, Edition date: 04/2014, First Printing

Обнаружение неправильного функционирования системы

Основное назначение системы — предупреждать о снижении давления в шинах. Система может также предупреждать, если она больше не способна действовать правильно. Информацию о функционировании системы см. на следующем рисунке.

Transit (TTG) Vehicles Built From: 19-06-2014, EK3J-19A321-AXA (CG3612ruRUS) ruRUS, Edition date: 04/2014, First Printing

Сигнализатор	Описание	Действие
Постоянный сигнал лампы аварийной сигнализации	Давление в шинах понижено	1. Проверьте, что шины находятся под надлежащим давлением. См. **Колеса и шины** (стр. 215). Давление в шинах также указано на наклейке с давлением накачки шин (которая находится на кромке двери водителя или на средней стойке). 2. После накачивания шин до надлежащего давления необходимо выполнить процедуру сброса системы контроля давления в шинах. См. главу **Процедура сброса системы контроля давления в шинах к заводским настройкам** в этом разделе.
	Используется запасная шина	Отремонтируйте поврежденное основное колесо и шину и установите их обратно на автомобиль, чтобы восстановить правильную работу системы.
	Нарушение в работе системы контроля давления в шинах	Если давление в шинах соответствует рекомендованному, запасная малоразмерная шина не используется, но при этом контрольная лампа не гаснет, то это означает, что система обнаружила неисправность, которая требует обслуживания.
Мигающая лампа аварийной сигнализации	Используется запасная шина	Отремонтируйте поврежденное основное колесо и шину и установите их обратно на автомобиль, чтобы восстановить правильную работу системы.
	Нарушение в работе системы контроля давления в шинах	Если давление в шинах соответствует рекомендованному, запасная малоразмерная шина не используется, но при этом контрольная лампа не гаснет, то это означает, что система обнаружила неисправность, которая требует обслуживания.

Transit (TTG) Vehicles Built From: 19-06-2014, EK3J-19A321-AXA (CG3612ruRUS) ruRUS, Edition date: 04/2014, First Printing

Процедура сброса системы контроля давления в шине

Общие сведения

Процедуру сброса системы необходимо выполнять каждый раз после замены шин или регулировки давления в шинах.

Для поддержания способности автомобиля к перевозке груза необходимо устанавливать в передних шинах другое давление по сравнению с задними шинами.

Если система обнаруживает, что давление в передних и задних шинах неодинаковое, загорается контрольная лампа.

Шины необходимо периодически менять местами для обеспечения единообразных рабочих характеристик и увеличения срока их службы, а система должна получать информацию об их взаимозаменяемости, чтобы определить, какие наборы шин установлены на переднем и заднем мостах. Эта информация позволяет системе обнаруживать и своевременно предупреждать о низком давлении в шинах.

Выполнение процедуры сброса системы

Включите зажигание. Используя элементы управления на информационном дисплее, выберите:

Сообщение	Описание и принцип действия
Настройки	
Помощ. водит.	
Контроль шин	Нажмите и удерживайте кнопку **OK** до появления подтверждения. Другой вариант: если на автомобиле имеется кнопка сброса системы контроля давления в шинах, нажмите и удерживайте кнопку до появления подтверждения.

Зависимость давления в шинах от температуры

При нормальных дорожных условиях давление в шинах может увеличиться до 0,3 bar при холодном запуске.

Если автомобиль всю ночь простоял неподвижно и ночная температура была значительно ниже дневной температуры, давление в шинах может снизиться до 0,2 bar, если разность температур окружающего воздуха составляет 17ºC или более. Система обнаруживает, что давление существенно снизилось по сравнению с рекомендованным давлением в шинах, и зажигает соответствующую контрольную лампу.

Проведение накачки шин

При накачке шин может оказаться, что система с опозданием среагирует на добавление воздуха в шины.

Transit (TTG) Vehicles Built From: 19-06-2014, EK3J-19A321-AXA (CG3612ruRUS) ruRUS, Edition date: 04/2014, First Printing

Если горит контрольная лампа:

1. проверьте каждую шину, чтобы убедиться в том, что ни одна из них не спущена.
2. Если спущены одна или несколько шин, проведите необходимый ремонт.
3. Проверьте давления в шинах и накачайте все шины до надлежащего давления.
4. Проведите процедуру сброса системы контроля давления в шинах.

ЗАМЕНА КОЛЕСА

ПРЕДУПРЕЖДЕНИЕ

Не устанавливайте на автомобиль несколько запасных колес одновременно.

Секретные гайки крепления колес

По номеру вашего сертификата вы можете получить запасные секретные гайки колес и ключ для них.

Автомобили с запасным колесом

Запасное колесо находится под задней частью автомобиля.

Примечание: *В автомобилях с комплектом для временного восстановления мобильности нет запасного колеса.* *См.* ***Комплект для ремонта шин*** *(стр. 215).*

Если запасное колесо сходно по типу и размеру с установленными колесами на автомобиле, можно установить запасное колесо и продолжить движение без дополнительных ограничений.

Если запасное колесо не сходно по типу и размеру с установленными колесами на автомобиле, на нем должна находиться наклейка с указанием максимально разрешенной скорости движения.

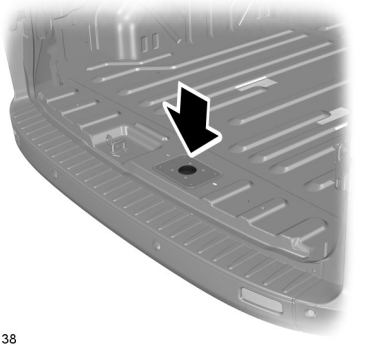

E145138

1. Откройте задние двери. Снимите резиновую втулку и вставьте плоский конец монтажного ключа или короткий конец рукоятки домкрата в гнездо. Поворачивайте против часовой стрелки, пока запасное колесо не опустится на землю и не освободится трос.

Transit (TTG) Vehicles Built From: 19-06-2014, EK3J-19A321-AXA (CG3612ruRUS) ruRUS, Edition date: 04/2014, First Printing



E146811

2. Поднимите крышку с кабельного конца.



E146812

3. Поверните трос на 90 градусов. Пропустите трос через прорезь, чтобы высвободить кронштейн запасного колеса от лебедки.

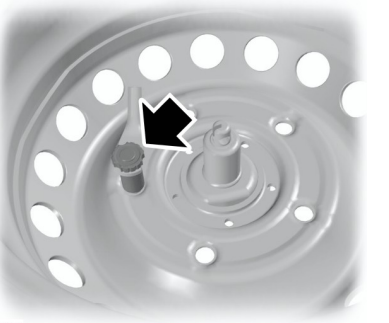

E146813

4. Выверните гайку, чтобы освободить запасное колесо от кронштейна лебедки.

Поддомкрачивание автомобиля

ПРЕДУПРЕЖДЕНИЯ

В экстренных случаях для замены колес используйте только домкрат, прилагаемый к автомобилю.

Домкрат не должен иметь повреждений или деформаций, а его резьбовые части должны быть смазаны и не должны содержать постороннего материала.

Не размещайте никакие предметы между автомобильным домкратом и поверхностью земли.

Не размещайте никакие предметы между автомобильным домкратом и кузовом автомобиля.

Следите за тем, чтобы домкрат находился вертикально к точкам его крепления, а основание домкрата плотно лежало на земле.

Transit (TTG) Vehicles Built From: 19-06-2014, EK3J-19A321-AXA (CG3612ruRUS) ruRUS, Edition date: 04/2014, First Printing

ПРЕДУПРЕЖДЕНИЯ

Не выполняйте никаких работ на автомобиле, если он опирается только на домкрат. Падение автомобиля с домкрата может привести к серьезной травме человека.

Примечание: *В автомобилях с комплектом для временного восстановления мобильности нет домкрата или баллонного ключа.* *См.* ***Комплект для ремонта шин*** *(стр. 215).*

Переднеприводные автомобили и заднеприводные автомобили до модели T370 включительно

Домкрат автомобиля и баллонный ключ находятся в вещевом отсеке в нише ступеньки правой двери.

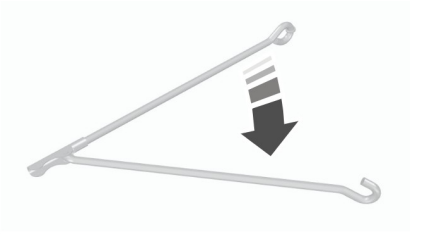

E146837

1. Раскройте рукоятку домкрата.

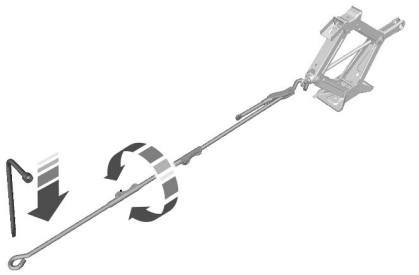

E70958

2. Вставьте крюк рукоятки домкрата в кольцо домкрата. Вставьте баллонный ключ в конец рукоятки домкрата и выполняйте вращение по часовой стрелке для поднятия автомобиля. Вращение против часовой стрелки приводит к опусканию автомобиля.

Автомобили с приводом на задние колеса T410 и выше

Домкрат находится под сиденьем пассажира. Рукоятка домкрата автомобиля и баллонный ключ находятся в вещевом отсеке в нише ступеньки правой двери.

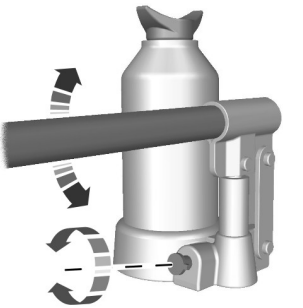

E70959

1. Установите рукоятку домкрата.
2. Вставьте рукоятку домкрата в отверстие выпускного вентиля и проверните по часовой стрелке до упора.
3. Вставьте рукоятку домкрата в насос и выполните накачивающие действия для поднятия автомобиля. Вставьте рукоятку домкрата в отверстие выпускного вентиля и проверните против часовой стрелки для опускания автомобиля.

Transit (TTG) Vehicles Built From: 19-06-2014, EK3J-19A321-AXA (CG3612ruRUS) ruRUS, Edition date: 04/2014, First Printing

Передние точки упора домкрата

ПРЕДУПРЕЖДЕНИЕ

Устанавливайте домкрат только в точках упора домкрата.

Примечание: *Если ваш автомобиль оборудован системой кондиционирования задней части салона, удостоверьтесь, что при установке домкрат не касается магистралей системы кондиционирования.*

Автомобили с приводом на передние и задние колеса до модели T370 включительно.

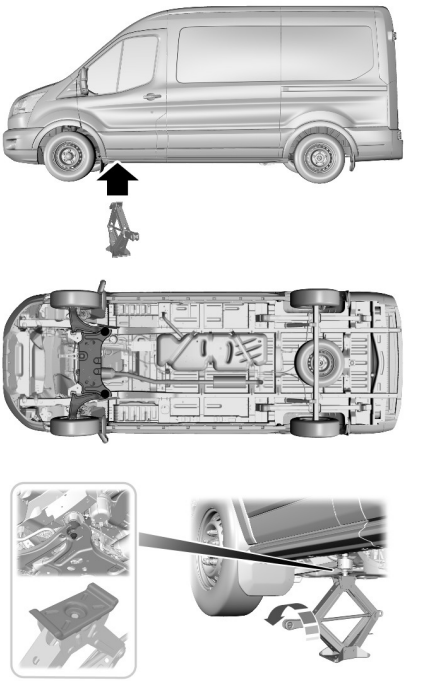

E170180

Установите головку домкрата под монтажные болты переднего подрамника.

Автомобили с приводом на задние колеса T410 и выше.

Transit (TTG) Vehicles Built From: 19-06-2014, EK3J-19A321-AXA (CG3612ruRUS) ruRUS, Edition date: 04/2014, First Printing

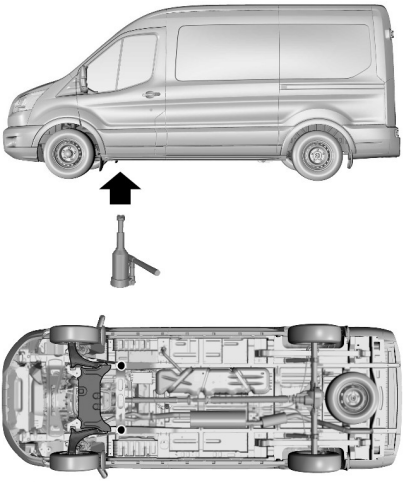

E171405

Установите головку домкрата под выступ в задней части переднего подрамника.

Задние точки упора домкрата

ПРЕДУПРЕЖДЕНИЕ

Устанавливайте домкрат только в точках упора домкрата.

Автомобили с приводом на передние и задние колеса до модели T370 включительно.

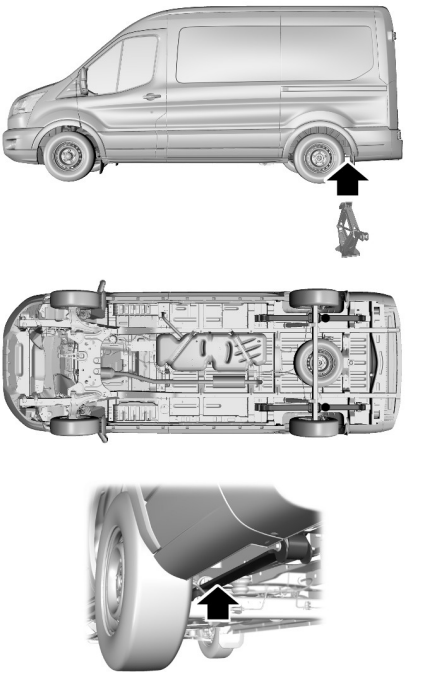

E170181

Установите головку домкрата под задний лист рессоры сразу за задним колесом.

Автомобили с приводом на задние колеса T410 и выше.

Transit (TTG) Vehicles Built From: 19-06-2014, EK3J-19A321-AXA (CG3612ruRUS) ruRUS, Edition date: 04/2014, First Printing

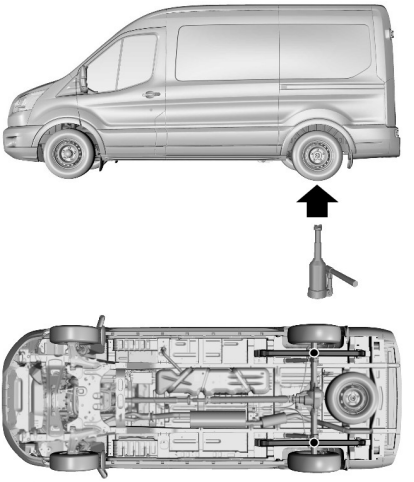

E171406

Установите головку домкрата под задний мост.

Снятие колеса

ПРЕДУПРЕЖДЕНИЯ

Припаркуйте автомобиль на обочине проезжей части так, чтобы не затруднять движение транспорта и использовать комплект, не подвергая себя опасности, и установите знак аварийной остановки.

Выключите зажигание, включите и полностью затяните стояночный тормоз.

Если автомобиль имеет механическую коробку передач, переведите рычаг переключения передач в положение первой передачи или передачи заднего хода. Если автомобиль имеет автоматическую коробку передач, переведите рычаг переключения передач в положение **P**.

ПРЕДУПРЕЖДЕНИЯ

Обязательно высадите всех пассажиров с автомобиля.

Установите автомобиль на твердую ровную площадку с передними колесами, направленными прямо вперед.

Подложите под колесо, расположенное диагонально относительно поврежденного колеса, подходящий кирпич или башмак. Колесный башмак может находиться в средней стойке или вещевом отсеке в нише передней правой ступеньки, в нише ступеньки правой двери или внутри ниши для запасного колеса.

При установке колеса следите за тем, чтобы стрелки на шине показывали правильное направление вращения при движении автомобиля вперед. Если на запасном колесе, которое необходимо установить, стрелки указывают противоположное направление вращения, необходимо как можно скорее выполнить перемонтировку шины.

1. Вставьте плоский конец монтажного ключа между декоративной накладкой и ободом колеса и аккуратно снимите декоративную накладку.
2. Используя секретный ключ, выверните секретную гайку.
3. Ослабьте остальные колесные гайки, не снимая их.
4. Поднимайте автомобиль домкратом до тех пор, пока колесо не приподнимется над землей.
5. Отверните гайки крепления колеса и снимите колесо.

Transit (TTG) Vehicles Built From: 19-06-2014, EK3J-19A321-AXA (CG3612ruRUS) ruRUS, Edition date: 04/2014, First Printing

Примечание: *Не кладите легкосплавные колеса лицевой стороной на землю.*

Установка колеса

ПРЕДУПРЕЖДЕНИЯ

Используйте колеса и шины только разрешенных типоразмеров. Использование шин других типоразмеров может привести к повреждению автомобиля, и в этом случае государственное типовое разрешение на шины становится недействительным. См. **Технические характеристики** (стр. 233).

Убедитесь, что на резьбе или на поверхностях между шпорами колеса и гайками нет смазки (консистентной или жидкой). Это может привести к ослаблению гаек крепления во время движения.

Убедитесь в отсутствии постороннего материала на сопрягаемых поверхностях колеса и ступицы.

1. Установите колесо.

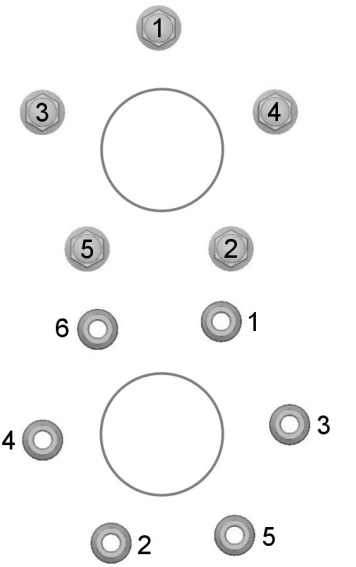

E70961

2. Установите гайки крепления колеса и выполните предварительную затяжку гаек крепления колеса в указанной последовательности.
3. Опустите автомобиль и снимите домкрат.
4. Полностью затяните все гайки крепления колеса в указанной последовательности. См. **Технические характеристики** (стр. 233).
5. Установите декоративную накладку колеса.

Примечание: *Следите за тем, чтобы конуса колесных гаек были обращены к колесу.*

Примечание: *Для запасного колеса со стальным ободом можно использовать зажимные гайки легкосплавных колес.*

Transit (TTG) Vehicles Built From: 19-06-2014, EK3J-19A321-AXA (CG3612ruRUS) ruRUS, Edition date: 04/2014, First Printing

Примечание: *Если запасное колесо не сходно по типу и размеру с установленными колесами на автомобиле, замените его как можно быстрее.*

Примечание: *Как можно скорее проверьте момент затяжки гаек крепления колеса и давление воздуха в шинах. См.* ***Технические характеристики*** *(стр. 233).*

Установка на место колеса и домкрата.

Примечание: *Не поднимайте держатель запасного колеса без прикрепленного к нему колеса. Механизм лебедки может быть поврежден при ее разматывании без прикрепленного колеса.*

1. Прикрепите запасное колесо к кронштейну лебедки с помощью стопорной гайки.
2. Пропустите трос через прорезь и прикрепите кронштейн запасного колеса к лебедке.
3. Поверните трос на 90 градусов и опустите крышку конца кабеля.

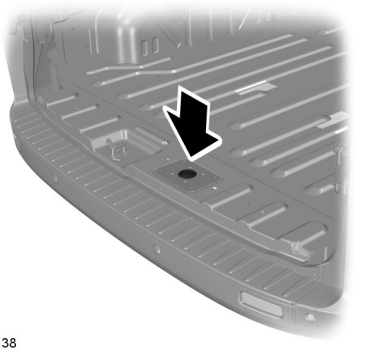

E145138

4. Вставьте плоский конец монтажного ключа или короткий конец рукоятки домкрата в гнездо. Поворачивайте по часовой стрелке, пока не почувствуете сильное сопротивление. Удостоверьтесь в том, что колесо прочно закреплено.
5. Положите домкрат автомобиля, рукоятку и баллонный ключ в необходимом месте и зафиксируйте их ремнем.

ТЕХНИЧЕСКИЕ ХАРАКТЕРИСТИКИ

Момент затяжки колесных гаек

Тип диска	Nm
все	200

Transit (TTG) Vehicles Built From: 19-06-2014, EK3J-19A321-AXA (CG3612ruRUS) ruRUS, Edition date: 04/2014, First Printing

Давление воздуха в шинах (холодные шины)

Фургон, комбифургон и комби (привод на передние колеса)

Тип автомобиля	Размер шин	Передняя часть автомобиля	Задняя часть автомобиля
		bar	bar
280M Автомобили со стальными колесными дисками	215/65 R15C	3,5	3,3
280M Автомобили с легкосплавными колесными дисками	215/65 R16C	3,7	3,6
290M Автомобили со стальными колесными дисками	215/65 R15C	3,5	3,3
290M Автомобили с легкосплавными колесными дисками	215/65 R16C	3,7	3,6
290M (снижение 310) Автомобили со стальными колесными дисками	215/65 R15C	3,1	3,5
290M (снижение 310) Автомобили с легкосплавными колесными дисками	215/65 R16C	3,4	3,8
310L Автомобили со стальными колесными дисками	215/65 R15C	3,75	3,7
310L 310L Econetic Автомобили с легкосплавными колесными дисками	215/65 R16C	4	4

Transit (TTG) Vehicles Built From: 19-06-2014, EK3J-19A321-AXA (CG3612ruRUS) ruRUS, Edition date: 04/2014, First Printing

Тип автомобиля	Размер шин	Передняя часть автомобиля	Задняя часть автомобиля
		bar	bar
310M Автомобили со стальными колесными дисками	215/65 R15C	3,5	3,7
310M 310M Econetic Автомобили с легкосплавными колесными дисками	215/65 R16C	3,8	4
330L 330L Econetic 330M 330M Econetic	235/65 R16C	3,3	4
350L 350L Econetic	235/65 R16C	3,3	4,5
350M 350M Econetic	235/65 R16C	3,3	4,2
355L (только для Финляндии)	235/65 R16C	3,3	4,5
355M (только для Финляндии)	235/65 R16C	3,3	4,2

Transit (TTG) Vehicles Built From: 19-06-2014, EK3J-19A321-AXA (CG3612ruRUS) ruRUS, Edition date: 04/2014, First Printing

Фургон, комбифургон и комби (привод на задние колеса и привод на все колеса)

Тип автомобиля	Размер шин	Передняя часть автомобиля	Задняя часть автомобиля
		bar	bar
310L	235/65 R16C	3,3	3,2
350L 370L 350L-E Jumbo Автомобили с максимальной нагрузкой на передний мост 1750 кг	235/65 R16C	3,3	4,5
350L 370L 350L-E Jumbo 370L E Автомобили с максимальной нагрузкой на передний мост 1850 кг	235/65 R16C	3,5	4,5
350M Автомобили с максимальной нагрузкой на передний мост 1750 кг	235/65 R16C	3,3	4,2
350M Автомобили с максимальной нагрузкой на передний мост 1850 кг	235/65 R16C	3,5	4,2
355L (только для Финляндии) Автомобили с максимальной нагрузкой на передний мост 1750 кг	235/65 R16C	3,3	4,5

Transit (TTG) Vehicles Built From: 19-06-2014, EK3J-19A321-AXA (CG3612ruRUS) ruRUS, Edition date: 04/2014, First Printing

Тип автомобиля	Размер шин	Передняя часть автомобиля	Задняя часть автомобиля
		bar	bar
355L (только для Финляндии) Автомобили с максимальной нагрузкой на передний мост 1850 кг	235/65 R16C	3,5	4,5
355M (только для Финляндии) Автомобили с максимальной нагрузкой на передний мост 1750 кг	235/65 R16C	3,3	4,2
355M (только для Финляндии) Автомобили с максимальной нагрузкой на передний мост 1850 кг	235/65 R16C	3,5	4,2

Шасси с кабиной (привод на передние колеса)

Тип автомобиля	Размер шин	Передняя часть автомобиля	Задняя часть автомобиля
		bar	bar
310M	215/65 R16C	3,8	4
330L 330M	235/65 R16C	3,3	4
350L 350E-L Jumbo 370M	235/65 R16C	3,3	4,5
350M	235/65 R16C	3,3	4,2

Transit (TTG) Vehicles Built From: 19-06-2014, EK3J-19A321-AXA (CG3612ruRUS) ruRUS, Edition date: 04/2014, First Printing

Шасси с кабиной (привод на задние колеса)

Тип автомобиля	Размер шин	Передняя часть автомобиля	Задняя часть автомобиля
		bar	bar
310S	235/65 R16C	2,9	3,2
330S	235/65 R16C	3	4
350E 350L 350L-E Jumbo 350ELWB-EL Super Jumbo 370M Автомобили с максимальной нагрузкой на передний мост 1750 кг	235/65 R16C	3,3	4,5
350E 350L 350L-E Jumbo 350ELWB-EL Super Jumbo Автомобили с максимальной нагрузкой на передний мост 1850 кг	235/65 R16C	3,5	4,5
350M Автомобили с максимальной нагрузкой на передний мост 1750 кг	235/65 R16C	3,3	4,2
350M 350L-E Jumbo (только для Польши) 370M Автомобили с максимальной нагрузкой на передний мост 1850 кг	235/65 R16C	3,5	4,2
355L (только для Финляндии) Автомобили с максимальной нагрузкой на передний мост 1750 кг	235/65 R16C	3,3	4,5

Transit (TTG) Vehicles Built From: 19-06-2014, EK3J-19A321-AXA (CG3612ruRUS) ruRUS, Edition date: 04/2014, First Printing

Тип автомобиля	Размер шин	Передняя часть автомобиля	Задняя часть автомобиля
		bar	bar
355L (только для Финляндии) Автомобили с максимальной нагрузкой на передний мост 1850 кг	235/65 R16C	3,5	4,5
355M (только для Финляндии) Автомобили с максимальной нагрузкой на передний мост 1750 кг	235/65 R16C	3,3	4,2
355M (только для Финляндии) Автомобили с максимальной нагрузкой на передний мост 1850 кг	235/65 R16C	3,5	4,2
355L-E Jumbo (только для Финляндии) Автомобили с максимальной нагрузкой на передний мост 1850 кг	235/65 R16C	3,5	4,5

Микроавтобус

Тип автомобиля	Размер шин	Передняя часть автомобиля	Задняя часть автомобиля
		bar	bar
350M Автомобили с максимальной нагрузкой на передний мост 1750 кг	235/65 R16C	3,3	4,1
350M Автомобили с максимальной нагрузкой на передний мост 1850 кг	235/65 R16C	3,3	4,1
370L	235/65 R16C	3,4	4,3

Transit (TTG) Vehicles Built From: 19-06-2014, EK3J-19A321-AXA (CG3612ruRUS) ruRUS, Edition date: 04/2014, First Printing

Тип автомобиля	Размер шин	Передняя часть автомобиля	Задняя часть автомобиля
		bar	bar
370M Автомобили с максимальной нагрузкой на передний мост 1750 кг	235/65 R16C	3,3	4,5
370M Автомобили с максимальной нагрузкой на передний мост 1850 кг	235/65 R16C	3,5	4,5
410L	235/65 R16C	3,4	4,9
460LWB-E	195/75 R16C	4,6	4

Фургон, комби и шасси с кабиной (сдвоенные задние колеса)

Тип автомобиля	Размер шин	Передняя часть автомобиля	Задняя часть автомобиля
		bar	bar
350L 350M 350S Автомобили с максимальной нагрузкой на передний мост 1750 кг	195/75 R16C	4,3	3
350L 350M 350S 350L-E (снижение 470) 350L-E Jumbo 350ELWB-EL Super Jumbo Автомобили с максимальной нагрузкой на передний мост 1850 кг	195/75 R16C	4,6	3
410L 410L-E (снижение 470)	195/75 R16C	4,6	3,2

Transit (TTG) Vehicles Built From: 19-06-2014, EK3J-19A321-AXA (CG3612ruRUS) ruRUS, Edition date: 04/2014, First Printing

Тип автомобиля	Размер шин	Передняя часть автомобиля	Задняя часть автомобиля
		bar	bar
430L 430L-E Jumbo 430ELWB-EL Super Jumbo	195/75 R16C	4,6	3,8
460LWB-E Jumbo	195/75 R16C	4,6	3,9
470L 470M 470L-E Jumbo 470ELWB-EL Super Jumbo	195/75 R16C	4,6	4,3

Автомобили с каркасным шасси (SVO, кемпер)

Тип автомобиля	Размер шин	Передняя часть автомобиля	Задняя часть автомобиля
		bar	bar
350L 350L-E Jumbo	235/65 R16C	3,5	4,5
350M	235/65 R16C	3,5	4,2
410L 410L-E Jumbo	235/65 R16C	3,4	4,9

Transit (TTG) Vehicles Built From: 19-06-2014, EK3J-19A321-AXA (CG3612ruRUS) ruRUS, Edition date: 04/2014, First Printing

Колеса с цепями для езды по снегу

Размер шин	Тип автомобиля			
	Передний привод	**Задний привод**	**Привод на задние колеса (двускатные задние колеса)**	**Привод на все колеса**
195/75 R16C	-	-	Да*	-
215/65 R15C	Да	-	-	-
215/65 R16C	Установите специальный сервисный комплект колес с размером шин 185/75 R16C 104/102	-	-	-
235/65 R16C 115/113	Установите специальный сервисный комплект колес с размером шин 185/75 R16C 104/102	Да	-	Да**
235/65 R16C 121/119	Установите специальный сервисный комплект колес с размером шин 195/75 R16C 107/105	Да	-	Да**

*Устанавливайте цепи для езды по снегу только на наружные шины.

**Устанавливайте цепи для езды по снегу только на задние шины.

Transit (TTG) Vehicles Built From: 19-06-2014, EK3J-19A321-AXA (CG3612ruRUS) ruRUS, Edition date: 04/2014, First Printing

РАЗМЕРЫ АВТОМОБИЛЯ

Фургон/комби/микроавтобус

Средняя колесная база

Описание	mm	
Общая длина	5.531	
Габаритная ширина (с учетом наружных зеркал)	2.474	
Общая высота (при весе полностью снаряженного автомобиля)	Минимальная	Максимальная
	2.490	2.789
Колесная база	3.300	
Колея передних колес	1.732	
Колея задних колес	1.743	

Длинная колесная база

Описание	mm	
Общая длина	5.981	
Габаритная ширина (с учетом наружных зеркал)	2.474	
Общая высота (при весе полностью снаряженного автомобиля)	Минимальная	Максимальная
	2.481	2.792
Колесная база	3.750	
Колея передних колес	1.732	
Колея задних колес	1.743	

Transit (TTG) Vehicles Built From: 19-06-2014, EK3J-19A321-AXA (CG3612ruRUS) ruRUS, Edition date: 04/2014, First Printing

Длинная колесная база с удлиненной рамой

Описание	mm	
Общая длина	6.704	
Габаритная ширина (с учетом наружных зеркал)	2.474	
Общая высота (при весе полностью снаряженного автомобиля)	Минимальная	Максимальная
	2.750	2.782
Колесная база	3.750	
Колея передних колес (одинарные и сдвоенные)	1.732	1.740
Колея задних колес (одинарные и сдвоенные)	1.743	1.670

Шасси с кабиной

Короткая колесная база

Описание	mm	
Общая длина	5.205	
Габаритная ширина (с учетом наружных зеркал)	2.474	
Общая высота (при весе полностью снаряженного автомобиля)	Минимальная	Максимальная
	2.192	2.219
Колесная база	3.137	
Колея передних колес	1.732	
Колея задних колес	1.743	

Transit (TTG) Vehicles Built From: 19-06-2014, EK3J-19A321-AXA (CG3612ruRUS) ruRUS, Edition date: 04/2014, First Printing

Средняя колесная база

Описание	mm	
Общая длина	5.572	
Габаритная ширина (с учетом стандартных и широких наружных зеркал)	Минимальная	Максимальная
	2.474	2.746
Общая высота (при весе полностью снаряженного автомобиля)	2.168	2.214
Колесная база	3.504	
Колея передних колес (одинарные и сдвоенные)	1.732	1.740
Колея задних колес (одинарные и сдвоенные)	1.743	1.670

Длинная колесная база

Описание	mm	
Общая длина	6.602	
Габаритная ширина (с учетом стандартных и широких наружных зеркал)	Минимальная	Максимальная
	2.474	2.746
Общая высота (при весе полностью снаряженного автомобиля)	2.183	2.207
Колесная база	3.954	
Колея передних колес (одинарные и сдвоенные)	1.732	1.740
Колея задних колес (одинарные и сдвоенные)	1.743	1.670

Transit (TTG) Vehicles Built From: 19-06-2014, EK3J-19A321-AXA (CG3612ruRUS) ruRUS, Edition date: 04/2014, First Printing

Длинная колесная база с удлиненной рамой, кабина шасси с одним рядом сидений

Описание	mm	
Общая длина	6.579	
Габаритная ширина (с учетом стандартных и широких наружных зеркал)	Минимальная	Максимальная
	2.474	2.746
Общая высота (при весе полностью снаряженного автомобиля)	2.183	2.207
Колесная база	3.954	
Колея передних колес (одинарные и сдвоенные)	1.732	1.740
Колея задних колес (одинарные и сдвоенные)	1.743	1.670

Длинная колесная база с удлиненной рамой, кабина шасси с двумя рядами сидений

Описание	mm	
Общая длина	6.404	
Габаритная ширина (с учетом стандартных и широких наружных зеркал)	Минимальная	Максимальная
	2.474	2.746
Общая высота (при весе полностью снаряженного автомобиля)	2.198	2.200
Колесная база	3.954	
Колея передних колес (одинарные и сдвоенные)	1.732	1.740
Колея задних колес (одинарные и сдвоенные)	1.743	1.670

Transit (TTG) Vehicles Built From: 19-06-2014, EK3J-19A321-AXA (CG3612ruRUS) ruRUS, Edition date: 04/2014, First Printing

Сверхдлинная колесная база с удлиненной рамой, кабина шасси с одним рядом сидений

Описание	mm	
Общая длина	7.577	
Габаритная ширина (с учетом стандартных и широких наружных зеркал)	Минимальная	Максимальная
	2.474	2.746
Общая высота (при весе полностью снаряженного автомобиля)	2.195	2.197
Колесная база	4.522	
Колея передних колес (одинарные и сдвоенные)	1.732	1.740
Колея задних колес (одинарные и сдвоенные)	1.743	1.670

Сверхдлинная колесная база с удлиненной рамой, кабина шасси с двумя рядами сидений

Описание	mm	
Общая длина	7.394	
Габаритная ширина (с учетом стандартных и широких наружных зеркал)	Минимальная	Максимальная
	2.474	2.746
Общая высота (при весе полностью снаряженного автомобиля)	2.187	2.191
Колесная база	4.522	
Колея передних колес (одинарные и сдвоенные)	1.732	1.740
Колея задних колес (одинарные и сдвоенные)	1.743	1.670

Transit (TTG) Vehicles Built From: 19-06-2014, EK3J-19A321-AXA (CG3612ruRUS) ruRUS, Edition date: 04/2014, First Printing

Шасси кемпера

Средняя колесная база

Описание	mm	
Общая длина	5.321	
Габаритная ширина (с учетом стандартных и широких наружных зеркал)	2.474	2.746
Общая высота (при весе полностью снаряженного автомобиля)	2.212	
Колесная база	3.300	
Колея передних колес	1.732	
Колея задних колес	1.743	

Длинная колесная база

Описание	mm	
Общая длина	5.975	
Габаритная ширина (с учетом стандартных и широких наружных зеркал)	2.474	2.746
Общая высота (при весе полностью снаряженного автомобиля)	2.205	
Колесная база	3.750	
Колея передних колес	1.732	
Колея задних колес	1.743	

Длинная колесная база с удлиненной рамой

Описание	mm	
Общая длина	5.975	
Габаритная ширина (с учетом стандартных и широких наружных зеркал)	2.474	2.746
Общая высота (при весе полностью снаряженного автомобиля)	2.199	

Transit (TTG) Vehicles Built From: 19-06-2014, EK3J-19A321-AXA (CG3612ruRUS) ruRUS, Edition date: 04/2014, First Printing

Описание	mm
Колесная база	3.954
Колея передних колес	1.732
Колея задних колес	1.743

РАЗМЕРЫ БУКСИРОВОЧНОЙ БАЛКИ

Максимально допустимая масса носовой части для всех автомобилей

kg
112 kg

Transit (TTG) Vehicles Built From: 19-06-2014, EK3J-19A321-AXA (CG3612ruRUS) ruRUS, Edition date: 04/2014, First Printing

Фургон/комби/микроавтобус

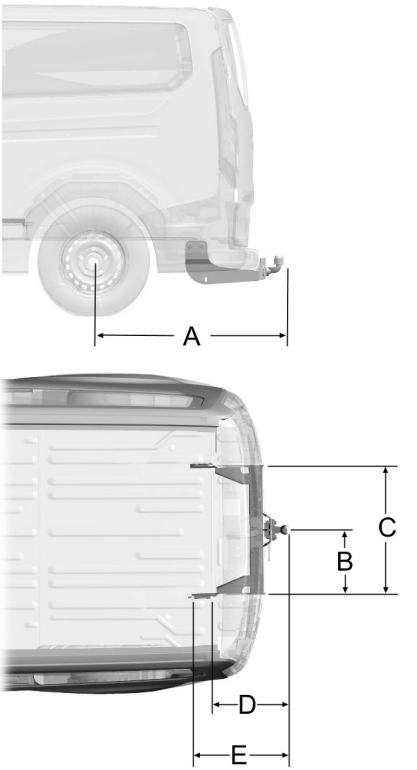

E148831

Transit (TTG) Vehicles Built From: 19-06-2014, EK3J-19A321-AXA (CG3612ruRUS) ruRUS, Edition date: 04/2014, First Printing

Измерение	Описание размеров	mm
A	Центр колеса — центр шара фаркопа	1.367
B	Центр буксировочного приспособления — Лонжерон	371,5
C	Расстояние между внутренними сторонами лонжеронов	743
D	Центр шара фаркопа — центр 1 точки крепления	629
E	Центр шара фаркопа — центр 2 точки крепления	704

Шасси с кабиной с одним рядом сидений

Короткая, средняя и длинная колесная база

Измерение	Описание размеров	mm
A	центр колеса — центр шара фаркопа	1.178
B	Центр буксировочного приспособления — Лонжерон	418
C	Расстояние между внутренними сторонами лонжеронов	836
D	Центр шара фаркопа — центр 1 точки крепления	237
E	Центр шара фаркопа — центр 2 точки крепления	343,5

Длинная и сверхдлинная колесная база с удлиненной рамой

Измерение	Описание размеров	mm
A	Центр колеса — центр шара фаркопа	2.165
B	Центр буксировочного приспособления — Лонжерон	418
C	Расстояние между внутренними сторонами лонжеронов	836
D	Центр шара фаркопа — центр 1 точки крепления	237
E	Центр шара фаркопа — центр 2 точки крепления	343,5

Transit (TTG) Vehicles Built From: 19-06-2014, EK3J-19A321-AXA (CG3612ruRUS) ruRUS, Edition date: 04/2014, First Printing

Шасси с кабиной с двумя рядами сидений

Короткая, средняя и длинная колесная база

Измерение	Описание размеров	mm
A	Центр колеса — центр шара фаркопа	1.178
B	Центр буксировочного приспособления — Лонжерон	418
C	Расстояние между внутренними сторонами лонжеронов	836
D	Центр шара фаркопа — центр 1 точки крепления	237
E	Центр шара фаркопа — центр 2 точки крепления	343,5

Длинная колесная база с удлиненной рамой

Измерение	Описание размеров	mm
A	Центр колеса — центр шара фаркопа	1.560
B	Центр буксировочного приспособления — Лонжерон	418
C	Расстояние между внутренними сторонами лонжеронов	836
D	Центр шара фаркопа — центр 1 точки крепления	237
E	Центр шара фаркопа — центр 2 точки крепления	343,5

Сверхдлинная колесная база с удлиненной рамой

Измерение	Описание размеров	mm
A	Центр колеса — центр шара фаркопа	1.982
B	Центр буксировочного приспособления — Лонжерон	418
C	Расстояние между внутренними сторонами лонжеронов	836
D	Центр шара фаркопа — центр 1 точки крепления	237
E	Центр шара фаркопа — центр 2 точки крепления	343,5

Transit (TTG) Vehicles Built From: 19-06-2014, EK3J-19A321-AXA (CG3612ruRUS) ruRUS, Edition date: 04/2014, First Printing

ТАБЛИЧКА С ИДЕНТИФИКАЦИОННЫМ НОМЕРОМ АВТОМОБИЛЯ

Примечание: *Идентификационная табличка автомобиля может отличаться от изображенной на рисунке.*

Примечание: *Информация на идентификационной табличке автомобиля зависит от требований конкретного рынка.*

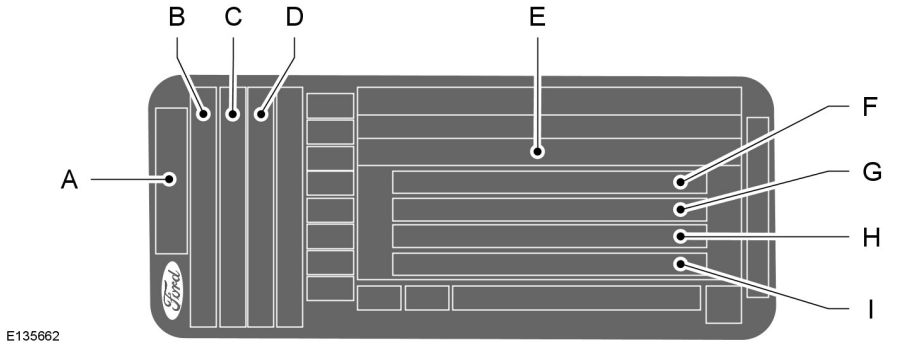

A Модель
B Модификация
C Обозначение двигателя
D Мощность двигателя и экологический класс автомобиля
E Идентификационный номер автомобиля (VIN)
F Полная масса автомобиля
G Полная масса автопоезда
H Максимальная нагрузка на передний мост
I Максимальная нагрузка на задний мост

Вы можете найти идентификационный номер вашего автомобиля и его максимальный вес на табличке в нижней части проема двери пассажира со стороны замка.

Transit (TTG) Vehicles Built From: 19-06-2014, EK3J-19A321-AXA (CG3612ruRUS) ruRUS, Edition date: 04/2014, First Printing

ИДЕНТИФИКАЦИОННЫЙ НОМЕР АВТОМОБИЛЯ



E71369

Идентификационный номер автомобиля указан в левой части панели приборов. Он также выштампован на колесной арке правого переднего колеса.

ДАННЫЕ ПО ПОТРЕБЛЕНИЮ ТОПЛИВА

Модификация	Городской цикл	Загородный цикл	Смешанный цикл	Выбросы CO2
	mpg (l/ 100 км)	mpg (l/ 100 км)	mpg (l/ 100 км)	г/км
Все автомобили.	24,4 - 38,7 (11,6 - 7,3)	32,5 - 47,9 (8,7 - 5,9)	29,1 - 44,1 (9,7 - 6,4)	169 - 255

Transit (TTG) Vehicles Built From: 19-06-2014, EK3J-19A321-AXA (CG3612ruRUS) ruRUS, Edition date: 04/2014, First Printing

ОБЩАЯ ИНФОРМАЦИЯ

Радиочастоты и факторы, влияющие на качество радиоприема

Параметры радиоприема	
Расстояние и уровень сигнала	Чем дальше вы отъедете от станции FM, тем слабее сигнал и хуже радиоприем.
Рельеф местности	Помехи для радиоприема могут представлять холмы, горы, высокие здания, мосты, туннели, эстакадные развязки над автомагистралями, крытые стоянки, густая листва деревьев и грозы.
Перегрузка станции	При проезде мимо радиопередающей вышки более сильный сигнал может заглушать более слабый, создавая помехи в аудиосистеме.

Информация о компакт-диске и CD-плейере

Примечание: *CD-плееры проигрывают только коммерческие аудио компакт-диски диаметром 12 см (4,75 дюйма). Из-за технической несовместимости определенные типы записываемых и перезаписываемых компакт-дисков могут не воспроизводиться CD-плейерами Ford.*

Примечание: *Не вставляйте CD-диски с самодельными (наклеенными) этикетками в CD-плеер, поскольку она может отслоиться и заклинить CD-диск. Следует использовать маркер с фетровым наконечником, а не наклейки на CD-диски собственного производства. Шариковые ручки могут повредить компакт-диски. Для получения более подробной информации обратитесь к официальному дилеру.*

Примечание: *Не используйте компакт-диски нестандартной формы или с нанесенной защитной пленкой от царапин.*

Компакт-диски можно удерживать только за края. Очищайте диск только с помощью разрешенного средства. Протирайте диск от центра к краям. Не выполняйте очистку круговыми движениями.

Оберегайте диски от прямого попадания солнечных лучей или воздействия источников тепла в течение длительного периода времени.

Transit (TTG) Vehicles Built From: 19-06-2014, EK3J-19A321-AXA (CG3612ruRUS) ruRUS, Edition date: 04/2014, First Printing

Файлы MP3, WMA и структура папок

Принцип работы аудиосистем, способных распознавать и воспроизводить файлы MP3 и WMA, описан ниже.

- Для воспроизведения дисков с файлами формата MP3 и WMA имеется два разных режима: Пофайловый режим MP3 и WMA (по умолчанию) и режим воспроизведения файлов MP3 и WMA в папках.
- В режиме пофайлового воспроизведения структура папок на диске с файлами MP3 и WMA игнорируется. Проигрыватель нумерует дорожки MP3 и WMA на диске (файлы с расширением MP3 или WMA) с T001 до T255. Максимальное число воспроизводимых файлов MP3 и WMA может быть меньше, в зависимости от структуры компакт-диска и модели аудиоблока.
- Режим воспроизведения папок с файлами MP3 и WMA предусматривает распознавание структуры папок одного уровня. CD-плеер нумерует все дорожки MP3 и WMA на диске (файлы с расширением MP3 или WMA) и все папки, содержащие файлы MP3 и WMA, начиная с F001 (папка) T001 (дорожка) и до F253 T255.
- Создание компакт-диска только с одним уровнем папок облегчает процесс поиска файлов диска.

Если вы самостоятельно записываете компакт-диски с файлами MP3 и WMA, важно понимать способ распознавания системой структур, которые вы создаете. Хотя на диске могут присутствовать файлы другого типа (файлы с расширениями, отличными от MP3 и WMA), воспроизводятся только файлы с расширениями MP3 и WMA; другие файлы игнорируются системой. Это обеспечивает вам возможность разных режимов использования компакт-диска с файлами MP3 и WMA на рабочем или домашнем компьютере, а также в аудиблоке автомобиля.

В режиме воспроизведения дорожек система представляет и проигрывает диск так, как будто имеется только один уровень вложенности (воспроизводятся все файлы MP3 и WMA вне зависимости от их расположения в папках). В режиме воспроизведения папок система воспроизводит только файлы MP3 и WMA в текущей папке.

АУДИОБЛОК

ПРЕДУПРЕЖДЕНИЕ

Вождение с отвлеченным вниманием может привести к потере контроля над автомобилем, аварии и телесным повреждениям. Мы настоятельно рекомендуем соблюдать крайнюю осторожность при использовании любых устройств, которые могут отвлечь ваше внимание от дороги. Ваша первоочередная ответственность — безопасная эксплуатация вашего автомобиля. Мы рекомендуем воздержаться от использования любых портативных устройств во время вождения и призываем по возможности использовать системы с голосовым управлением. Обязательно ознакомьтесь с применимым местным законодательством, регулирующим использование электронных устройств во время вождения.

Transit (TTG) Vehicles Built From: 19-06-2014, EK3J-19A321-AXA (CG3612ruRUS) ruRUS, Edition date: 04/2014, First Printing

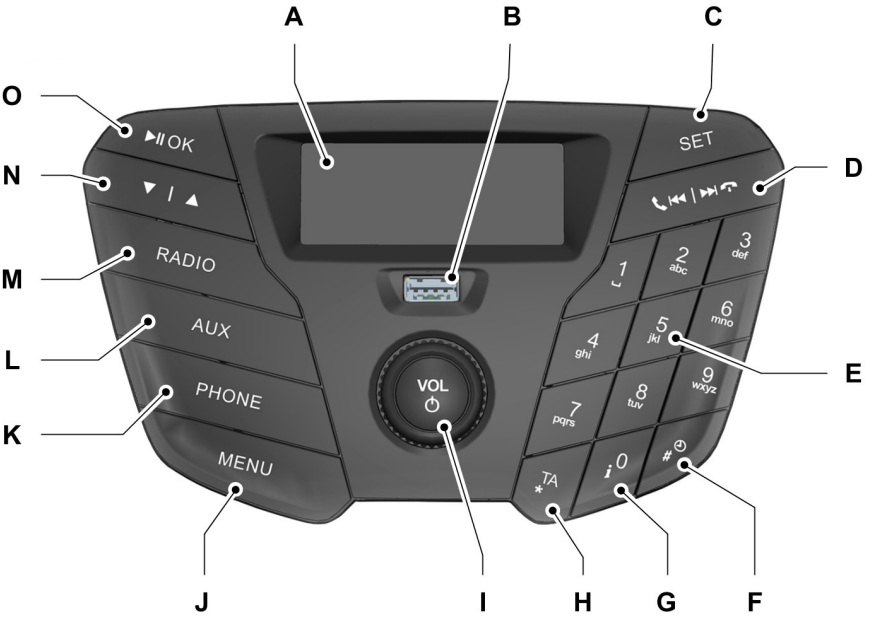

A **Дисплей:** отображает состояние выбранного режима.

B **USB-разъем:** предназначен для подключения совместимых внешних устройств или карт памяти для воспроизведения аудио.

C **SET:** нажмите эту кнопку, чтобы отрегулировать такие параметры звука, как низкие, средние и высокие частоты, звуковой баланс и микширование.

D **Поиск по диапазону радиочастот (вверх):** нажмите эту кнопку для перехода к следующей радиостанции с большей частотой вещания. Поиск будет остановлен, когда будет найдена первая радиостанция. В режиме **AUX** нажмите кнопку для перехода к следующей песне (только для воспроизведения потокового аудио через Bluetooth или USB). В режиме **PHONE** нажмите эту кнопку для завершения или сброса звонка по телефону.

Transit (TTG) Vehicles Built From: 19-06-2014, EK3J-19A321-AXA (CG3612ruRUS) ruRUS, Edition date: 04/2014, First Printing

D **Найти по диапазону радиочастот (вниз):** нажмите эту кнопку для перехода к следующей радиостанции с меньшей частотой вещания. Поиск будет остановлен, когда будет найдена первая радиостанция. В режиме **AUX** нажмите кнопку для перехода к предыдущей песне (только для воспроизведения потокового аудио через Bluetooth или USB). В режиме **PHONE** нажмите эту кнопку, чтобы позвонить по телефону или ответить на телефонный звонок.

E **Цифровая клавиатура:** нажмите кнопку для вызова ранее сохраненной радиостанции. В режиме **PHONE** можно использовать цифровую клавиатуру для ввода номера телефона.

F **Часы:** нажмите кнопку, чтобы выбрать режим установки часов.

G **Информация:** для доступа к дополнительной информации, не помещающейся на дисплее, нажмите кнопку.

H **TA:** нажмите эту кнопку для включения или отключения режима приема сообщений о ситуации на дорогах (или отмены сообщений о ситуации на дорогах при включенном режиме приема сообщений о ситуации на дороге).

I **Включение, отключение и громкость:** нажмите эту кнопку, чтобы включить или отключить аудиосистему. Поворачивайте диск для регулировки громкости.

J **MENU:** для доступа к различным функциям аудиосистемы в зависимости от выбранного режима нажмите кнопку.

K **PHONE:** для доступа к функции телефона Bluetooth системы нажмите кнопку **PHONE**, затем **MENU**. При соединении двух устройств дальнейшие нажатия этой кнопки выведут на дисплей название телефона, силу сигнала и уровень заряда аккумуляторной батареи.

L **AUX:** нажмите кнопку для доступа к потоковому аудио Bluetooth, USB или входу воспроизведения Aux.

M **RADIO:** нажмите эту кнопку для выбора других диапазонов радиочастот. Нажмите для выхода из меню или просмотра списка.

N **Перемещение курсора вверх и вниз:** нажмите одну из кнопок для прокрутки параметров на экране. В режиме радиоприемника нажмите на ручную настройку.

O **OK, воспроизведение и пауза:** нажмите эту кнопку для подтверждения опции, выбранной на экране. Нажмите для начала воспроизведения или паузы при воспроизведении с совместимых внешних устройств.

Transit (TTG) Vehicles Built From: 19-06-2014, EK3J-19A321-AXA (CG3612ruRUS) ruRUS, Edition date: 04/2014, First Printing

Кнопка Set

С помощью этой кнопки можно настроить параметры звука, например уровень низких, средних или высоких частот, баланс и затухание звука.

1. Нажимайте кнопку **SET**, пока не отобразится требуемый параметр настройки.
2. С помощью кнопок со стрелками, обращенными вверх/вниз, выберите требуемый уровень.
3. Нажмите кнопку **OK**, чтобы подтвердить новые настройки.

Кнопка Radio

С помощью кнопки **RADIO** можно выбрать любой из доступных диапазонов радиочастот.

Эта кнопка может использоваться для возврата в режим радиоприемника при воспроизведении с другого источника.

Управление настройкой частоты радиостанции

Поиск радиостанций

Выберите диапазон частот и кратковременно нажмите кнопку поиска вверх или вниз по диапазону. Поиск будет остановлен, когда будет найдена первая радиостанция.

Ручная настройка

Для точной настройки на нужный диапазон частот (то есть для перемещения по диапазону вверх или вниз с маленьким шагом) используйте кнопки «стрелка влево» и «стрелка вправо», для перемещения по шкале с большим шагом нажмите и удерживайте эти кнопки, пока не найдете станцию, на которой захотите остановиться.

Кнопки предварительной настройки радиостанций

Данная функция позволяет сохранять предпочитаемые радиостанции. К этим станциям можно перейти, выбрав соответствующий диапазон частот и нажав одну из кнопок предварительной настройки.

1. Выберите диапазон частот.
2. Настройтесь на требуемую радиостанцию.
3. Нажмите и удерживайте одну из кнопок предварительной настройки. Появится динамическая шкала и сообщение. Когда динамическая шкала полностью заполнена, радиостанция занесена в память. В качестве сигнала подтверждения на короткое время отключается звук аудиоблока.

Эту процедуру можно выполнить для каждого диапазона частот и для каждой кнопки предварительной настройки.

Примечание: *При поездке в другую часть страны предусмотрена возможность обновления частот и названий радиостанций FM, сохраненных на кнопках предварительных настроек, если эти радиостанции вещают в этом регионе на других частотах.*

Управление информацией о дорожном движении

Многие станции, вещающие в диапазоне FM, имеют код TP. Это означает, что они транслируют информацию о дорожном движении.

Transit (TTG) Vehicles Built From: 19-06-2014, EK3J-19A321-AXA (CG3612ruRUS) ruRUS, Edition date: 04/2014, First Printing

Включение (Вкл.) или выключение (Выкл.) функции «Дорожные сообщения»

Перед приемом сообщений о ситуации на дорогах необходимо нажать кнопку **TA** или **TRAFFIC**. На дисплее появится обозначение TA, показывающее, что функция активирована.

Если вы уже настроены на станцию, передающую информацию о дорожном движении, TP также отобразится. Если нет, аудиоблок выполнит поиск информации о дорожном движении.

Когда передается информация о дорожном движении, обычные радиопередачи или воспроизведение устройств прерываются.

Если радиостанция, настроенная или задействованная при помощи кнопки предварительной настройки, не транслирует дорожную информацию, аудиоблок остается настроенным на эту радиостанцию, если функции **TA** или **TRAFFIC** не выключить, а затем включить снова.

Примечание: *Если функция трансляции дорожных сообщений включена, то при выборе текущих настроек или при настройке вручную на станцию, не передающую дорожные сообщения, данные сообщения не будут слышны.*

Примечание: *Если при прослушивании станций, не передающих дорожные сообщения, выключить и включить функцию TA, будет произведен поиск станций с кодом TP.*

Громкость трансляции дорожных сообщений

Дорожные сообщения прерывают обычные передачи и транслируются с предварительно заданным минимальным уровнем громкости, который, как правило, выше обычной громкости прослушивания программ.

Для регулировки предварительно установленной громкости используется регулировка громкости, позволяющая выполнить необходимую регулировку во время объявления о состоянии дорожного движения. Выбранный уровень будет показан на дисплее.

Прекращение передачи дорожных сообщений

После окончания передачи каждого дорожного сообщения аудиоблок возвращается в нормальный режим работы. Для прерывания дорожных сообщений нажмите кнопку **TA** или **TRAFFIC** во время передачи сообщения.

Примечание: *Если нажать на кнопку **TA** или **TRAFFIC** в любое другое время, передача всех сообщений будет отключена.*

Передачи выпусков новостей

Аудиоблок может прерывать нормальный прием для передачи новых бюллетеней от станций в диапазоне FM, системы радиоинформации или других сетевых станций с дополнительными функциями.

Во время трансляции выпусков новостей на экране будет показано, что имеется входящее сообщение. Выпуски новостей транслируются с таким же предварительно настроенным уровнем громкости, что и дорожные сообщения.

1. Нажмите на кнопку **MENU**.
2. Переходить между параметрами новостей, а также включать и выключать их можно с помощью кнопок «стрелка вверх» и «стрелка вниз».
3. Нажмите кнопку **OK**, чтобы вернуться в меню.

Transit (TTG) Vehicles Built From: 19-06-2014, EK3J-19A321-AXA (CG3612ruRUS) ruRUS, Edition date: 04/2014, First Printing

Альтернативные частоты

Большинство радиостанций в FM-диапазоне частот имеют код идентификации станции, который может распознаваться аудиоблоком.

Если в радиоприемнике включена функция поиска альтернативных частот, то при перемещении из одного региона в другой радиоприемник будет подключаться к радиостанции с наиболее сильным сигналом.

Однако в определенных условиях настройка на альтернативную частоту может временно нарушать нормальный прием.

Если выбран данный режим, система будет непрерывно оценивать мощность сигнала и, если становится доступным более сильный сигнал, система переключится на соответствующую альтернативную частоту. В процессе проверки списка альтернативных частот звук отключается и, если необходимо, аудиоблок выполняет однократный поиск истинной альтернативной частоты в выбранном диапазоне частот.

После нахождения альтернативной частоты трансляция возобновляется, или, если альтернативная частота не найдена, аудиоблок возвращается к исходной частоте, занесенной в память.

При выборе, на дисплее появится AF.

1. Нажмите на кнопку **MENU**.
2. Прокрутите экран до параметра AF и установите значение auto или off при помощи кнопок «стрелка вверх» и «стрелка вниз».
3. Нажмите кнопку **OK**, чтобы вернуться в меню.

Режим регионального вещания

Режим регионального вещания влияет на работу функции автоматического выбора частот местных сетей, передающих программы одного и того же вещателя. Вещатели могут использовать крупные сети передающих станций, покрывающих значительную часть страны. В определенные часы общая сеть может разделяться на несколько региональных подсетей, как правило, вокруг крупных городов. Когда сеть не разделена на региональные подсети, все станции передают одну и ту же программу.

Региональный режим включен: эта функция предотвращает произвольные переключения альтернативных частот в том случае, когда соседние региональные сети не имеют одинаковых программ.

Региональный режим отключен: этот режим допускает большую зону охвата, если соседние региональные сети имеют одинаковые программы (в противном случае возможны произвольные переключения альтернативных частот).

1. Нажмите на кнопку **MENU**.
2. Перейдите к параметру region и установите на on или off с помощью кнопок «стрелка вверх» и «стрелка вниз».
3. Нажмите кнопку **OK**, чтобы вернуться в меню.

Телефон

В данном разделе описываются функции и свойства гарнитуры Bluetooth мобильного телефона.

Transit (TTG) Vehicles Built From: 19-06-2014, EK3J-19A321-AXA (CG3612ruRUS) ruRUS, Edition date: 04/2014, First Printing

Компонент системы мобильного телефона Bluetooth обеспечивает взаимодействие аудиосистемы и мобильного телефона. Он позволяет использовать аудиосистему для набора и принятия звонков без необходимости держать мобильный телефон в руке.

Примечание: *Использование системы при неработающем двигателе приведет к разрядке аккумулятора.*

Примечание: *В отсутствие общепринятых договоренностей производители мобильных телефонов имеют возможность использовать различные профили в устройствах Bluetooth. Вследствие этого возникает несовместимость телефона и гарнитуры, что в отдельных случаях значительно ухудшает характеристики системы. Чтобы избежать этого, используйте только рекомендованные сотовые телефоны. Чтобы узнать, совместим ли ваш мобильный телефон с SYNC, ознакомьтесь с руководством пользователя или зайдите на региональный веб-сайт Ford.*

Настройка Bluetooth

Прежде чем использовать мобильный телефон в автомобиле его необходимо коммутировать с аудиосистемой.

До выполнения первоначального подключения телефона к Bluetooth необходимо следующее.

Примечание: *Возможно соединение до пяти устройств Bluetooth в системе.*

Примечание: *Если поступает входящий звонок на мобильный телефон, который в этот момент является активным, звонок будет переадресован аудиосистеме автомобиля.*

Примечание: *Даже будучи подключенным к системе, телефон может использоваться обычным образом.*

Примечание: *При отключении аудиоблока звонок будет прерван. При выключении зажигания телефонный звонок продолжится.*

Сообщение	Описание и принцип действия
ADD DEVICE	1. Нажмите кнопку **PHONE**, а затем нажмите и удерживайте кнопку **MENU**, чтобы перейти к пункту «Индикация на дисплее». Нажмите на кнопку **OK**. 2. Нажмите кнопку **OK** еще раз и отметьте появившийся шестизначный номер. 3. Выполните поиск устройств Bluetooth с помощью мобильного телефона . Информацию о настройках мобильного телефона вы найдете в инструкции к телефону.

Transit (TTG) Vehicles Built From: 19-06-2014, EK3J-19A321-AXA (CG3612ruRUS) ruRUS, Edition date: 04/2014, First Printing

Сообщение	Описание и принцип действия
	4. Выберите **FORD AUDIO** из списка найденных телефоном устройств Bluetooth. 5. По запросу введите этот шестизначный номер в ваш мобильный телефон, чтобы соединить аудиосистему и мобильный телефон.
SET PRIMARY	1. Если подключение мобильного телефона к аудиосистеме прошло успешно, на дисплее аудиоблока будет отображаться канал экранного дисплея. 2. Дважды нажмите кнопку **OK**, чтобы подтвердить назначение вашего мобильного телефона главным устройством для всех будущих подключений.
LOAD PHONEBK	1. После этого на дисплее аудиоблока будет отображаться канал экранного дисплея. Дважды нажмите кнопку **OK** для подтверждения того, что содержимое телефонной книги загружено в систему. 2. После этого на аудиоблоке отобразится название устройства Bluetooth.

Загрузка телефонной книги

Если во время первоначального соединения с Bluetooth телефонная книга не была загружена, сделайте следующее.

1. Нажмите кнопку **PHONE**, а затем нажмите и удерживайте кнопку **MENU**, чтобы перейти к пункту load phonebook.
2. Нажмите на кнопку **OK**.

Удаление подключенных устройств или мобильного телефона

Для удаления коммутированного устройства сделайте следующее.

1. Нажмите кнопку **PHONE**, а затем нажмите и удерживайте кнопку **MENU**, чтобы перейти к пункту delete device.
2. Нажмите на кнопку **OK**. Появится название первого коммутированного устройства. С помощью кнопок со стрелками вверх и вниз прокрутите до названия нужного устройства. Для удаления всех коммутированных устройств выберите "Удалить все".
3. Чтобы удалить устройство из аудиоблока, несколько раз нажмите кнопку **OK**.

Transit (TTG) Vehicles Built From: 19-06-2014, EK3J-19A321-AXA (CG3612ruRUS) ruRUS, Edition date: 04/2014, First Printing

Режим конфиденциальности

Во время активного звонка можно перевести звонок из режима громкой связи в режим конфиденциальности.

Нажмите кнопку **MENU** и дождитесь появления параметра privacy, а затем нажмите кнопку **OK** для передачи данных. Для возврата в режим громкой связи нажмите кнопку набора.

Варианты меню телефона

Для выбора режима телефона нажмите кнопку **PHONE**. Повторные нажатия кнопки **PHONE** выведут на дисплей такую информацию как название телефона, силу сигнала и уровень заряда аккумуляторной батареи.

В режиме phone нажмите кнопку **MENU**, чтобы просмотреть список различных команд телефона.

Команды телефона
REDIAL
PHONEBOOK
CALL HISTORY
ADD DEVICE
SEL DEVICE
SET PRIMARY
DEL DEVICE
BLUETOOTH
BT OFF
LOAD PHONEBK

Для выбора нужной опции нажмите кнопку **OK**, а для изменения функций используйте стрелки вверх и вниз.

Звонки и прием звонков

Исходящие звонки совершаются следующим образом:

- путем ввода номера с цифровой клавиатуры;
- путем выбора контакта из загруженной в систему телефонной книги;
- путем выбора номера контакта из журнала вызовов;
- с использованием функции быстрого набора путем нажатия одной из кнопок предварительной настройки радиоприемника;
- с использованием функции вызова последнего набранного номера;
- с использованием мобильного телефона.

На входящие звонки можно ответить следующим образом:

- путем нажатия кнопки выбора вызова на панели аудиоблока.
- с использованием мобильного телефона.

На звонки можно не отвечать, нажав кнопку завершения звонка на аудиоблоке или непосредственно с помощью мобильного телефона.

USB

Аудиоблок поддерживает ряд внешних устройств. Подключив внешнее устройство, вы можете управлять им через аудиоблок.

Примечание: *Пользуйтесь только таким оборудованием, которое совместимо с устройствами хранения данных USB.*

Примечание: *Перед отключением устройства USB обязательно переключите аудиоблок на другой источник звука (например, радиоприемник).*

Transit (TTG) Vehicles Built From: 19-06-2014, EK3J-19A321-AXA (CG3612ruRUS) ruRUS, Edition date: 04/2014, First Printing

Примечание: *Не используйте USB-хабы или сплиттеры.*

Примечание: *Система предназначена только для распознавания и считывания совместимых аудиофайлов с устройства USB, которое относится к классу устройств хранения USB, или с iPod. Работа всех существующих устройств USB в системе не гарантирована.*

Примечание: *Можно подключать совместимые устройства с соединительным проводом USB, а также устройства, напрямую подключаемые к бортовому гнезду USB (например, карты памяти USB или адаптеры).*

Примечание: *Ряд устройств USB с повышенным энергопотреблением, возможно, несовместимы с системой (например, крупные дисководы).*

Примечание: *Время доступа, необходимое для считывания файлов с внешнего устройства, зависит от таких факторов как структура файлов, размер и содержимое устройства.*

Работа с устройством USB

Подключите устройство к аудиоблоку.

Выберите устройство USB в качестве источника звука, нажимая кнопку **AUX** до тех пор, пока на дисплее не появится экран USB. После подключения устройства USB автоматически начинается воспроизведение первой записи из первой папки. Вслед за переключением источника звука в устройстве USB запоминается положение воспроизведения.

Для перемещения вперед и назад между записями используйте кнопки «стрелка вверх» и «стрелка вниз». Для перемотки дорожек вперед и назад нажмите и удерживайте клавиши.

Сообщение	Описание
AUTOPL	Воспроизведение USB начинается автоматически при подключении совместимого устройства. Чтобы отключить эту функцию, выберите «Настройки» и отключите функцию при помощи меню.

iPod

Подключите устройство iPod к аудиоблоку.

Выберите устройство iPod в качестве источника звука; для этого несколько раз нажмите кнопку **AUX**, пока на дисплее не появится вариант iPod. После первого подключения iPod автоматически начнется воспроизведение первой дорожки в первой папке. Вслед за переключением источника звука в iPod запоминается положение воспроизведения.

Для пропуска дорожек в направлении назад и вперед нажимайте клавиши поиска вверх и вниз.

Для перемотки содержимого дорожек назад и вперед нажмите и удерживайте клавиши.

С аудиоблока можно управлять различными функциями, в их числе следующие:

- Выбор следующей и предыдущей дорожки.
- Поиск дорожки.
- Случайн. воспр.
- Повтор.

Transit (TTG) Vehicles Built From: 19-06-2014, EK3J-19A321-AXA (CG3612ruRUS) ruRUS, Edition date: 04/2014, First Printing

Потоковое аудио Bluetooth

Совместимые устройства Bluetooth подключаются к аудиоблоку для воспроизведения через аудиосистему автомобиля.

Выберите устройство в качестве источника звука; для этого несколько раз нажмите кнопку **AUX**, пока на дисплее не появится вариант Bluetooth-аудио.

Воспроизведение на устройстве управляется кнопками воспроизведения, паузы, следующей и предыдущей дорожки на аудиоблоке.

Примечание: *Перед использованием этой функции убедитесь, что устройство подсоединено.*

Декларация соответствия

Настоящим Visteon Corporation заявляет, что данное устройство Bluetooth enabled car radio соответствует основным требованиям и другим соответствующим положениям Директивы 1999/5/EC.

Transit (TTG) Vehicles Built From: 19-06-2014, EK3J-19A321-AXA (CG3612ruRUS) ruRUS, Edition date: 04/2014, First Printing

EC Declaration of Conformity

Hereby,

Name of manufacturer:	**Palmela Electronics – Visteon Corporation**
Address:	**Estrada Nacional 252, KM 12 Volta Da Pedra**
City:	**Palmela**
Country:	**Portugal**

declares that this equipment:

Product description:	**VE-BT001 - ULC Medialess Radio – Bluetooth enabled car radio**
Type designation(s):	**VE-BT001**
Trademark:	**Visteon**

is in compliance with the essential requirements and other relevant provisions of Directive
55013:2001 + A1:2003 +A2:2006
EN 301 489 -1, EN 301 489 -17
EN 300 328 v1.7.1
EN 60950-1 :2006 + All :2009 +A1:2010+A12:2011 IEG 60950-1 :2005 (2nd Edition):AM 1 :2009

E167208

АУДИОБЛОК - В КОМПЛЕКТАЦИЮ АВТОМОБИЛЯ ВХОДИТ: AM/FM/CD

ПРЕДУПРЕЖДЕНИЕ

Вождение с отвлеченным вниманием может привести к потере контроля над автомобилем, аварии и телесным повреждениям. Мы настоятельно рекомендуем соблюдать крайнюю осторожность при использовании любых устройств, которые могут отвлечь ваше внимание от дороги. Ваша первоочередная ответственность — безопасная эксплуатация вашего автомобиля. Мы рекомендуем воздержаться от использования любых портативных устройств во время вождения и призываем по возможности использовать системы с голосовым управлением. Обязательно ознакомьтесь с применимым местным законодательством, регулирующим использование электронных устройств во время вождения.

Transit (TTG) Vehicles Built From: 19-06-2014, EK3J-19A321-AXA (CG3612ruRUS) ruRUS, Edition date: 04/2014, First Printing

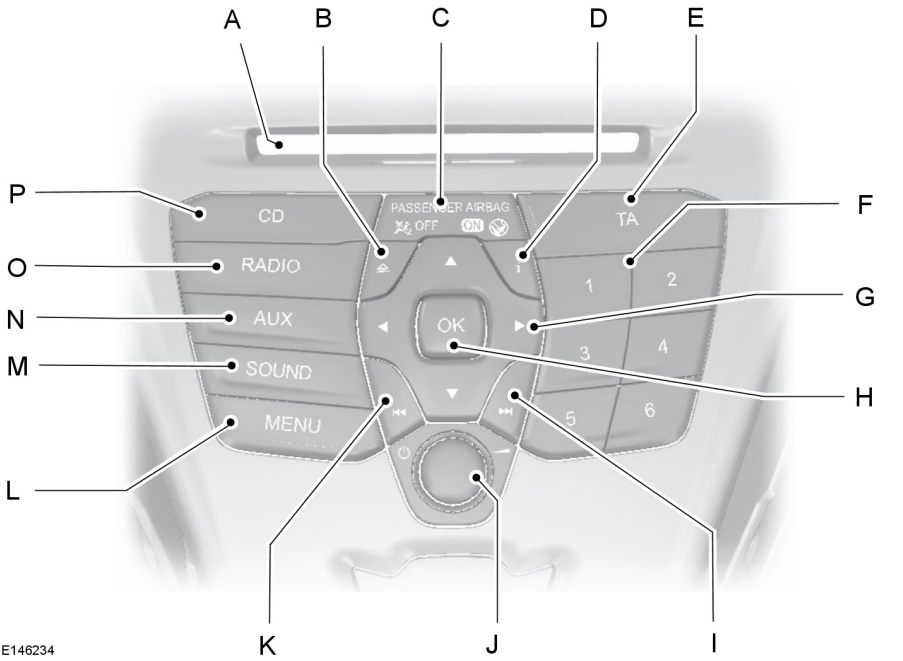

A **Отсек CD:** место для вставки CD-диска.

B **Извлечение:** нажмите эту кнопку для извлечения CD-диска.

C **Сведения о состоянии надувной подушки безопасности:** показывает, включена или выключена надувная подушка безопасности пассажира.

D **INFO:** нажмите эту кнопку для доступа к информации о радиоприемнике и об устройствах CD, USB и IPod.

E **TA:** нажмите эту кнопку для включения или отключения сообщений о ситуации на дорогах (или отмены активных сообщений).

F **Цифровая клавиатура:** нажмите одну из кнопок для выбора ранее сохраненной радиостанции.

G **Кнопки управления курсором:** нажмите одну из кнопок для прокрутки параметров на экране.

H **OK:** нажмите эту кнопку для подтверждения выбора на экране.

Transit (TTG) Vehicles Built From: 19-06-2014, EK3J-19A321-AXA (CG3612ruRUS) ruRUS, Edition date: 04/2014, First Printing

I **Поиск по диапазону радиочастот (вверх):** нажмите эту кнопку для перехода к следующей радиостанции с большей частотой вещания. Поиск будет остановлен, когда будет найдена первая радиостанция. При воспроизведении компакт-дисков нажмите эту кнопку для перехода к следующей песне.

J **Включение, отключение и громкость:** нажмите эту кнопку, чтобы включить или отключить аудиосистему. Поворачивайте диск для регулировки громкости.

K **Найти по диапазону радиочастот (вниз):** нажмите эту кнопку для перехода к следующей радиостанции с меньшей частотой вещания. Поиск будет остановлен, когда будет найдена первая радиостанция. При воспроизведении компакт-дисков нажмите эту кнопку для перехода к предыдущей дорожке.

L **MENU:** нажмите эту кнопку для доступа к различным функциям аудиосистемы.

M **ЗВУК —** данная кнопка используется для настройки акустических параметров воспроизведения, например, уровня низких и высоких частот, уровня микширования и баланса.

N **AUX:** нажмите эту кнопку для доступа к функциям AUX и SYNC, при этом будет отменен просмотр меню или списка.

O **RADIO:** нажмите эту кнопку для выбора других диапазонов радиочастот, при этом будет закрыто меню и остановлен просмотр списка.

P **CD:** нажмите эту кнопку для переключения источника на CD-диск, при этом будет отменен просмотр меню или списка.

Кнопка Sound

С ее помощью настраивают звук (например, уровень высоких, средних и низких частот).

1. Нажмите кнопку **ЗВУК**.
2. С помощью кнопок со стрелками, обращенных влево/вправо, выберите желаемые настройки.
3. Используйте кнопки со стрелками, обращенными влево и вправо, для необходимой регулировки. На дисплее отобразится выбранный уровень громкости звучания аудиосистемы.
4. Нажмите кнопку **OK**, чтобы подтвердить новые настройки.

Кнопка Radio

С помощью кнопки **RADIO** можно выбрать любой из доступных диапазонов радиочастот.

Эта кнопка может использоваться для возврата в режим радиоприемника при воспроизведении с другого источника.

Можно также нажать кнопку «стрелка влево», чтобы увидеть список доступных диапазонов. С помощью прокрутки перейдите к желаемому диапазону частот и нажмите **OK**.

Transit (TTG) Vehicles Built From: 19-06-2014, EK3J-19A321-AXA (CG3612ruRUS) ruRUS, Edition date: 04/2014, First Printing

Управление настройкой частоты радиостанции

Поиск радиостанций

Выберите диапазон частот и кратковременно нажмите кнопку поиска вверх или вниз по диапазону. Поиск будет остановлен, когда будет найдена первая радиостанция.

Ручная настройка

1. Нажмите на кнопку **MENU**.
2. Выберите режим радиоприемника, затем режим ручной настройки.
3. Для точной настройки на нужный диапазон частот (то есть для перемещения по диапазону вверх или вниз с маленьким шагом) используйте кнопки «стрелка влево» и «стрелка вправо», для перемещения по шкале с большим шагом нажмите и удерживайте эти кнопки, пока не найдете станцию, на которой захотите остановиться.
4. Нажмите на кнопку **OK**, чтобы выбрать прослушиваемую радиостанцию.

Настройка со сканированием

Сканирование позволяет слушать каждую из найденных станций в течение нескольких секунд.

1. Нажмите на кнопку **MENU**.
2. Выберите режим радиоприемника, затем режим сканирования.
3. Используйте кнопки поиска для сканирования выбранного диапазона частот в двух направлениях.
4. Нажмите на кнопку **OK**, чтобы выбрать прослушиваемую радиостанцию.

Кнопки предварительной настройки радиостанций

Эта функция позволяет заносить в память аудиоблока частоты любимых радиостанций и настраиваться на них, выбрав соответствующий диапазон частот и нажав одну из кнопок предварительной настройки.

1. Выберите диапазон частот.
2. Настройтесь на требуемую радиостанцию.
3. Нажмите и удерживайте одну из кнопок предварительной настройки. Появится динамическая шкала и сообщение. Когда динамическая шкала полностью заполнена, радиостанция занесена в память. В качестве сигнала подтверждения на короткое время отключается звук аудиоблока.

Эту процедуру можно выполнить для каждого диапазона частот и для каждой кнопки предварительной настройки.

Примечание: *При поездке в другую часть страны предусмотрена возможность обновления частот и названий радиостанций FM, сохраненных на кнопках предварительных настроек, если эти радиостанции вещают в этом регионе на других частотах.*

Управление автонастройкой

Примечание: *Эта функция позволяет сохранить в памяти до 6 радиостанций с наиболее сильным сигналом из диапазона частот AM или FM с заменой ранее сохраненных станций. Кроме того, можно сохранять станции в памяти вручную так же, как и в других диапазонах частот.*

Transit (TTG) Vehicles Built From: 19-06-2014, EK3J-19A321-AXA (CG3612ruRUS) ruRUS, Edition date: 04/2014, First Printing

- Нажмите кнопку **MENU**, выберите режим радиоприемника и нажмите «Автонастройка».
- После завершения поиска вновь появится звук, а частоты радиостанций с уверенным приемом будут присвоены кнопкам предварительной настройки.

Управление информацией о дорожном движении

Многие станции, вещающие в диапазоне FM, имеют код TP. Это означает, что они транслируют информацию о дорожном движении.

Включение (Вкл.) или выключение (Выкл.) функции «Дорожные сообщения»

Перед приемом сообщений о ситуации на дорогах необходимо нажать кнопку **TA** или **TRAFFIC**. На дисплее появится обозначение TA, показывающее, что функция активирована.

Если радиоприемник уже настроен на станцию, передающую дорожные сообщения, обозначение **TP** также появится на дисплее. Если нет, аудиоблок выполнит поиск информации о дорожном движении.

Во время транслирования информации о дорожном движении обычные передачи радиоприемника или воспроизведение компакт-дисков будут прерваны, а на дисплей будет выведено соответствующее сообщение.

Если радиостанция, настроенная или задействованная при помощи кнопки предварительной настройки, не транслирует дорожную информацию, аудиоблок остается настроенным на эту радиостанцию, если функции **TA** или **TRAFFIC** не выключить, а затем включить снова.

Примечание: *Если функция трансляции дорожных сообщений включена, то при выборе текущих настроек или при настройке вручную на станцию, не передающую дорожные сообщения, данные сообщения не будут слышны.*

Примечание: *Если при прослушивании станций, не передающих дорожные сообщения, выключить и включить функцию TA, будет произведен поиск станций с кодом TP.*

Громкость трансляции дорожных сообщений

Дорожные сообщения прерывают обычные передачи и транслируются с предварительно заданным минимальным уровнем громкости, который, как правило, выше обычной громкости прослушивания программ.

Для того чтобы отрегулировать предварительно заданную громкость:

- Используйте регулятор громкости для регулировки во время прослушивания дорожных сообщений. Выбранный уровень будет показан на дисплее.

Прекращение передачи дорожных сообщений

После окончания передачи каждого дорожного сообщения аудиоблок возвращается в нормальный режим работы. Для прерывания дорожных сообщений нажмите кнопку **TA** или **TRAFFIC** во время передачи сообщения.

Примечание: *Если нажать на кнопку **TA** или **TRAFFIC** в любое другое время, передача всех сообщений будет отключена.*

Transit (TTG) Vehicles Built From: 19-06-2014, EK3J-19A321-AXA (CG3612ruRUS) ruRUS, Edition date: 04/2014, First Printing

Автоматическая регулировка уровня громкости

Автоматическая регулировка громкости регулирует, когда это возможно, уровень громкости для компенсации шумов, сопровождающих работу двигателя и возникающих при движении.

Нажмите на кнопку **MENU**.

Действие	Описание
1	Настройки аудио
2	Адаптор громк.

1. Для настройки используйте кнопки со стрелками влево или вправо.
2. Нажмите кнопку **OK** для подтверждения выбора.
3. Нажмите на кнопку **MENU** для возврата.

Передачи выпусков новостей

Аудиоблок может прерывать нормальный прием для передачи новых бюллетеней от станций в диапазоне FM, системы радиоинформации или других сетевых станций с дополнительными функциями.

Во время трансляции выпусков новостей на экране будет показано, что имеется входящее сообщение. Выпуски новостей транслируются с таким же предварительно настроенным уровнем громкости, что и дорожные сообщения.

Нажмите на кнопку **MENU**.

Действие	Описание
1	Настройки аудио
2	Новости

1. Для включения и выключения используйте кнопку **OK**.
2. Нажмите на кнопку **MENU** для возврата.

Альтернативные частоты

Большинство радиостанций в FM-диапазоне частот имеют код идентификации станции, который может распознаваться аудиоблоком.

Если в радиоприемнике включена функция поиска альтернативных частот, то при перемещении из одного региона в другой радиоприемник будет подключаться к радиостанции с наиболее сильным сигналом.

Однако в определенных условиях настройка на альтернативную частоту может временно нарушать нормальный прием.

Если выбран данный режим, аудиоблок будет непрерывно оценивать мощность сигнала и в случае поступления более сильного сигнала система переключится на соответствующую альтернативную частоту. В процессе проверки списка альтернативных частот звук отключается и, если необходимо, аудиоблок выполняет однократный поиск истинной альтернативной частоты в выбранном диапазоне частот.

После нахождения альтернативной частоты трансляция возобновляется, или, если альтернативная частота не найдена, аудиоблок возвращается к исходной частоте, занесенной в память.

Transit (TTG) Vehicles Built From: 19-06-2014, EK3J-19A321-AXA (CG3612ruRUS) ruRUS, Edition date: 04/2014, First Printing

При выборе альтернативной частоты на дисплее появится AF.

Нажмите на кнопку **MENU**.

Действие	Описание
1	Настройки аудио
2	Альтерн. част.

1. Для включения и выключения используйте кнопку **OK**.
2. Нажмите на кнопку **MENU** для возврата.

Режим регионального вещания

Режим регионального вещания влияет на работу функции автоматического выбора частот местных сетей, передающих программы одного и того же вещателя. Вещатели могут использовать крупные сети передающих станций, покрывающих значительную часть страны. В определенные часы общая сеть может разделяться на несколько региональных подсетей, как правило, вокруг крупных городов. Когда сеть не разделена на региональные подсети, все станции передают одну и ту же программу.

Региональный режим включен: эта функция предотвращает произвольные переключения альтернативных частот в том случае, когда соседние региональные сети не имеют одинаковых программ.

Региональный режим отключен: этот режим допускает большую зону охвата, если соседние региональные сети имеют одинаковые программы (в противном случае возможны произвольные переключения альтернативных частот).

Нажмите на кнопку **MENU**.

Действие	Описание
1	Настройки аудио
2	Регион. RDS

1. Для включения и выключения используйте кнопку **OK**.
2. Нажмите на кнопку **MENU** для возврата.

АУДИОБЛОК - В КОМПЛЕКТАЦИЮ АВТОМОБИЛЯ ВХОДИТ: SYNC/AM/FM/CD

ПРЕДУПРЕЖДЕНИЕ

Вождение с отвлеченным вниманием может привести к потере контроля над автомобилем, аварии и телесным повреждениям. Мы настоятельно рекомендуем соблюдать крайнюю осторожность при использовании любых устройств, которые могут отвлечь ваше внимание от дороги. Ваша первоочередная ответственность — безопасная эксплуатация вашего автомобиля. Мы рекомендуем воздержаться от использования любых портативных устройств во время вождения и призываем по возможности использовать системы с голосовым управлением. Обязательно ознакомьтесь с применимым местным законодательством, регулирующим использование электронных устройств во время вождения.

Transit (TTG) Vehicles Built From: 19-06-2014, EK3J-19A321-AXA (CG3612ruRUS) ruRUS, Edition date: 04/2014, First Printing

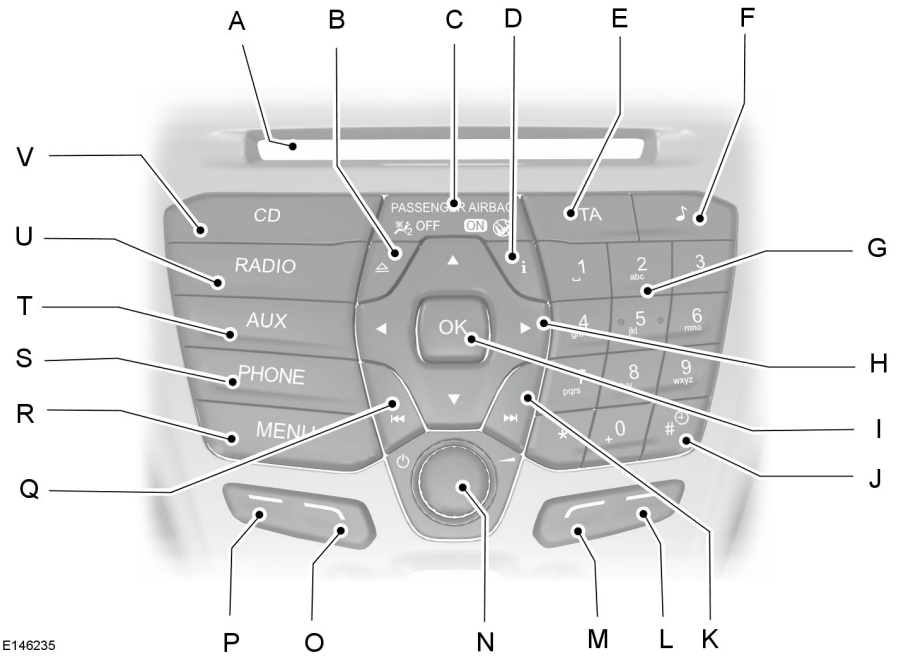

A **Отсек CD:** место для вставки CD-диска.

B **Извлечение:** нажмите эту кнопку для извлечения CD-диска.

C **Сведения о подушке безопасности пассажира**: показывает, включена или выключена надувная подушка безопасности пассажира.

D **INFO:** нажмите эту кнопку для доступа к информации о радиоприемнике и об устройствах CD, USB и IPod.

E **TA:** нажмите эту кнопку для включения или отключения режима приема сообщений о ситуации на дорогах (или отмены сообщений о ситуации на дорогах при включенном режиме приема сообщений о ситуации на дороге).

F **ЗВУК —** данная кнопка используется для настройки акустических параметров воспроизведения, например, уровня низких и высоких частот, уровня микширования и баланса.

Transit (TTG) Vehicles Built From: 19-06-2014, EK3J-19A321-AXA (CG3612ruRUS) ruRUS, Edition date: 04/2014, First Printing

G **Цифровая клавиатура:** нажмите кнопку для вызова ранее сохраненной радиостанции. В режиме **PHONE** можно использовать цифровую клавиатуру для ввода номера телефона.

H **Кнопки управления курсором:** нажмите одну из кнопок для прокрутки параметров на экране.

I **OK:** нажмите эту кнопку для подтверждения выбора на экране.

J **Часы:** нажмите кнопку, чтобы выбрать режим установки часов.

K **Поиск по диапазону радиочастот (вверх):** нажмите эту кнопку для перехода к следующей радиостанции с большей частотой вещания. Поиск будет остановлен, когда будет найдена первая радиостанция. При воспроизведении компакт-дисков нажмите эту кнопку для перехода к следующей песне. В режиме **PHONE** нажмите эту кнопку для завершения или сброса звонка по телефону.

L **Функциональная кнопка 4**: нажмите эту кнопку для выбора других функций аудиосистемы, которые определяются выбранным режимом, например режимом радиоприемника или воспроизведения компакт-дисков.

M **Функциональная кнопка 3**: нажмите эту кнопку для выбора других функций аудиосистемы в зависимости от выбранного режима, например радио или CD.

N **Включение, отключение и громкость:** нажмите эту кнопку, чтобы включить или отключить аудиосистему. Поворачивайте диск для регулировки громкости.

O **Функциональная кнопка 2**: нажмите эту кнопку для выбора других функций аудиосистемы, которые определяются выбранным режимом, например режимом радиоприемника или воспроизведения компакт-дисков.

P **Функциональная кнопка 1**: нажмите эту кнопку для выбора других функций аудиосистемы, которые определяются выбранным режимом, например режимом радиоприемника или воспроизведения компакт-дисков.

Q **Найти по диапазону радиочастот (вниз):** нажмите эту кнопку для перехода к следующей радиостанции с меньшей частотой вещания. Поиск будет остановлен, когда будет найдена первая радиостанция. При воспроизведении компакт-дисков нажмите эту кнопку для перехода к предыдущей дорожке. В режиме **PHONE** нажмите эту кнопку, чтобы позвонить по телефону или ответить на телефонный звонок.

R **MENU:** нажмите эту кнопку для доступа к различным функциям аудиосистемы.

S **PHONE —** данная кнопка используется для вызова функции SYNC. Сначала необходимо нажать кнопку **PHONE**, затем **MENU**.

Transit (TTG) Vehicles Built From: 19-06-2014, EK3J-19A321-AXA (CG3612ruRUS) ruRUS, Edition date: 04/2014, First Printing

T **AUX:** нажмите эту кнопку для доступа к функциям AUX и SYNC, при этом будет отменен просмотр меню или списка.

U **RADIO:** нажмите эту кнопку для выбора других диапазонов радиочастот, при этом будет закрыто меню и остановлен просмотр списка.

V **CD:** нажмите эту кнопку для переключения источника на CD-диск, при этом будет отменен просмотр меню или списка.

Кнопка Sound

С помощью этой кнопки можно настроить параметры звука, например уровень низких, средних или высоких частот, баланс и затухание звука.

1. Нажмите кнопку звука.
2. С помощью кнопок со стрелками, обращенных влево/вправо, выберите желаемые настройки.
3. Используйте кнопки со стрелками, обращенными влево и вправо, для необходимой регулировки. На дисплее отобразится выбранный уровень громкости звучания аудиосистемы.
4. Нажмите кнопку **OK**, чтобы подтвердить новые настройки.

Кнопка Radio

С помощью кнопки **RADIO** можно выбрать любой из доступных диапазонов радиочастот.

Эту кнопку можно также использовать для возврата в режим радиоприемника, если вы слушали звук из другого источника.

Можно также нажать кнопку «стрелка влево», чтобы увидеть список доступных диапазонов. С помощью прокрутки перейдите к желаемому диапазону частот и нажмите **OK**.

Управление настройкой частоты радиостанции

Поиск радиостанций

Выберите диапазон частот и кратковременно нажмите кнопку поиска вверх или вниз по диапазону. Поиск будет остановлен, когда будет найдена первая радиостанция.

Ручная настройка

1. Нажмите на функциональную кнопку 2.
2. Для точной настройки на нужный диапазон частот (то есть для перемещения по диапазону вверх или вниз с маленьким шагом) используйте кнопки «стрелка влево» и «стрелка вправо», для перемещения по шкале с большим шагом нажмите и удерживайте эти кнопки, пока не найдете станцию, на которой захотите остановиться.
3. Нажмите на кнопку **OK**, чтобы выбрать прослушиваемую радиостанцию.

Настройка со сканированием

Сканирование позволяет слушать каждую из найденных станций в течение нескольких секунд.

1. Нажмите на функциональную кнопку 3.

Transit (TTG) Vehicles Built From: 19-06-2014, EK3J-19A321-AXA (CG3612ruRUS) ruRUS, Edition date: 04/2014, First Printing

2. Используйте кнопки поиска для сканирования выбранного диапазона частот в двух направлениях.
3. Нажмите еще раз функциональную кнопку 3 или кнопку **OK**, чтобы продолжить слушать радиостанцию.

Кнопки предварительной настройки радиостанций

Эта функция позволяет заносить в память аудиоблока частоты любимых радиостанций и настраиваться на них, выбрав соответствующий диапазон частот и нажав одну из кнопок предварительной настройки.

1. Выберите диапазон частот.
2. Настройтесь на требуемую радиостанцию.
3. Нажмите и удерживайте одну из кнопок предварительной настройки. Появится динамическая шкала и сообщение. Когда динамическая шкала полностью заполнена, радиостанция занесена в память. В качестве сигнала подтверждения на короткое время отключается звук аудиоблока.

Эту процедуру можно выполнить для каждого диапазона частот и для каждой кнопки предварительной настройки.

Примечание: *При поездке в другую часть страны предусмотрена возможность обновления частот и названий радиостанций FM, сохраненных на кнопках предварительных настроек, если эти радиостанции вещают в этом регионе на других частотах.*

Управление автонастройкой

Примечание: *Эта функция позволяет сохранить в памяти до 10 радиостанций с наиболее сильным сигналом из диапазона частот AM или FM с заменой ранее сохраненных станций. Кроме того, можно сохранять станции в памяти вручную так же, как и в других диапазонах частот.*

- Нажмите кнопку **MENU**, выберите аудиорежим, затем нажмите и удерживайте кнопку **РАДИО**.
- После завершения поиска вновь появится звук, а частоты радиостанций с уверенным приемом будут присвоены кнопкам предварительной настройки.

Управление информацией о дорожном движении

Многие станции, вещающие в диапазоне FM, имеют код TP. Это означает, что они транслируют информацию о дорожном движении.

Включение (Вкл.) или выключение (Выкл.) функции «Дорожные сообщения»

Перед приемом сообщений о ситуации на дорогах необходимо нажать кнопку **TA** или **TRAFFIC**. На дисплее появится обозначение TA, показывающее, что функция активирована.

Если вы уже настроены на станцию, передающую информацию о дорожном движении, TP также отобразится. Если нет, аудиоблок выполнит поиск информации о дорожном движении.

Во время транслирования информации о дорожном движении обычные передачи радиоприемника или воспроизведение компакт-дисков будут прерваны, а на дисплей будет выведено соответствующее сообщение.

Transit (TTG) Vehicles Built From: 19-06-2014, EK3J-19A321-AXA (CG3612ruRUS) ruRUS, Edition date: 04/2014, First Printing

Если радиостанция, настроенная или задействованная при помощи кнопки предварительной настройки, не транслирует дорожную информацию, аудиоблок остается настроенным на эту радиостанцию, если функции **TA** или **TRAFFIC** не выключить, а затем включить снова.

Примечание: *Если функция трансляции дорожных сообщений включена, то при выборе текущих настроек или при настройке вручную на станцию, не передающую дорожные сообщения, данные сообщения не будут слышны.*

Примечание: *Если при прослушивании станций, не передающих дорожные сообщения, выключить и включить функцию TA, будет произведен поиск станций с кодом TP.*

Громкость трансляции дорожных сообщений

Дорожные сообщения прерывают обычные передачи и транслируются с предварительно заданным минимальным уровнем громкости, который, как правило, выше обычной громкости прослушивания программ.

Для того чтобы отрегулировать предварительно заданную громкость:

- Используйте регулятор громкости для регулировки во время прослушивания дорожных сообщений. Выбранный уровень будет показан на дисплее.

Прекращение передачи дорожных сообщений

После окончания передачи каждого дорожного сообщения аудиоблок возвращается в нормальный режим работы. Для прерывания дорожных сообщений нажмите кнопку **TA** или **TRAFFIC** во время передачи сообщения.

Примечание: *Если нажать на кнопку **TA** или **TRAFFIC** в любое другое время, передача всех сообщений будет отключена.*

Автоматическая регулировка уровня громкости

Автоматическая регулировка громкости регулирует, когда это возможно, уровень громкости для компенсации шумов, сопровождающих работу двигателя и возникающих при движении.

Нажмите на кнопку **MENU**.

Действие	Сообщение
1	Настройки аудио
2	Адаптор громк.

1. Для настройки используйте кнопки со стрелками влево или вправо.
2. Нажмите кнопку **OK** для подтверждения выбора.
3. Нажмите на кнопку **MENU** для возврата.

Передачи выпусков новостей

Аудиоблок может прерывать нормальный прием для передачи новых бюллетеней от станций в диапазоне FM, системы радиоинформации или других сетевых станций с дополнительными функциями.

Во время трансляции выпусков новостей на экране будет показано, что имеется входящее сообщение. Выпуски новостей транслируются с таким же предварительно настроенным уровнем громкости, что и дорожные сообщения.

Нажмите на кнопку **MENU**.

Transit (TTG) Vehicles Built From: 19-06-2014, EK3J-19A321-AXA (CG3612ruRUS) ruRUS, Edition date: 04/2014, First Printing

Действие	Сообщение
1	Настройки аудио
2	Новости

1. Для включения и выключения используйте кнопку **OK**.
2. Нажмите на кнопку **MENU** для возврата.

Альтернативные частоты

Большинство радиостанций в FM-диапазоне частот имеют код идентификации станции, который может распознаваться аудиоблоком.

Если в радиоприемнике включена функция поиска альтернативных частот, то при перемещении из одного региона в другой радиоприемник будет подключаться к радиостанции с наиболее сильным сигналом.

Однако в определенных условиях настройка на альтернативную частоту может временно нарушать нормальный прием.

Если выбран данный режим, система будет непрерывно оценивать мощность сигнала и, если становится доступным более сильный сигнал, система переключится на соответствующую альтернативную частоту. В процессе проверки списка альтернативных частот звук отключается и, если необходимо, аудиоблок выполняет однократный поиск истинной альтернативной частоты в выбранном диапазоне частот.

После нахождения альтернативной частоты трансляция возобновляется, или, если альтернативная частота не найдена, аудиоблок возвращается к исходной частоте, занесенной в память.

При выборе альтернативной частоты на дисплее появится AF.

Нажмите на кнопку **MENU**.

Действие	Сообщение
1	Настройки аудио
2	Альт. частота

1. Для включения и выключения используйте кнопку **OK**.
2. Нажмите на кнопку **MENU** для возврата.

Режим регионального вещания

Режим регионального вещания влияет на работу функции автоматического выбора частот местных сетей, передающих программы одного и того же вещателя. Вещатели могут использовать крупные сети передающих станций, покрывающих значительную часть страны. В определенные часы общая сеть может разделяться на несколько региональных подсетей, как правило, вокруг крупных городов. Когда сеть не разделена на региональные подсети, все станции передают одну и ту же программу.

Региональный режим включен: эта функция предотвращает произвольные переключения альтернативных частот в том случае, когда соседние региональные сети не имеют одинаковых программ.

Региональный режим отключен: этот режим допускает большую зону охвата, если соседние региональные сети имеют одинаковые программы (в противном случае возможны произвольные переключения альтернативных частот).

Нажмите на кнопку **MENU**.

Transit (TTG) Vehicles Built From: 19-06-2014, EK3J-19A321-AXA (CG3612ruRUS) ruRUS, Edition date: 04/2014, First Printing

Действие	Сообщение
1	Настройки аудио
2	Регион. RDS

1. Для включения и выключения используйте кнопку **OK**.
2. Нажмите на кнопку **MENU** для возврата.

АУДИОБЛОК - В КОМПЛЕКТАЦИЮ АВТОМОБИЛЯ ВХОДИТ: SYNC/НАВИГАЦИОННАЯ СИСТЕМА

ПРЕДУПРЕЖДЕНИЕ



Вождение с отвлеченным вниманием может привести к потере контроля над автомобилем, аварии и телесным повреждениям. Мы настоятельно рекомендуем соблюдать крайнюю осторожность при использовании любых устройств, которые могут отвлечь ваше внимание от дороги. Ваша первоочередная ответственность — безопасная эксплуатация вашего автомобиля. Мы рекомендуем воздержаться от использования любых портативных устройств во время вождения и призываем по возможности использовать системы с голосовым управлением. Обязательно ознакомьтесь с применимым местным законодательством, регулирующим использование электронных устройств во время вождения.

Transit (TTG) Vehicles Built From: 19-06-2014, EK3J-19A321-AXA (CG3612ruRUS) ruRUS, Edition date: 04/2014, First Printing

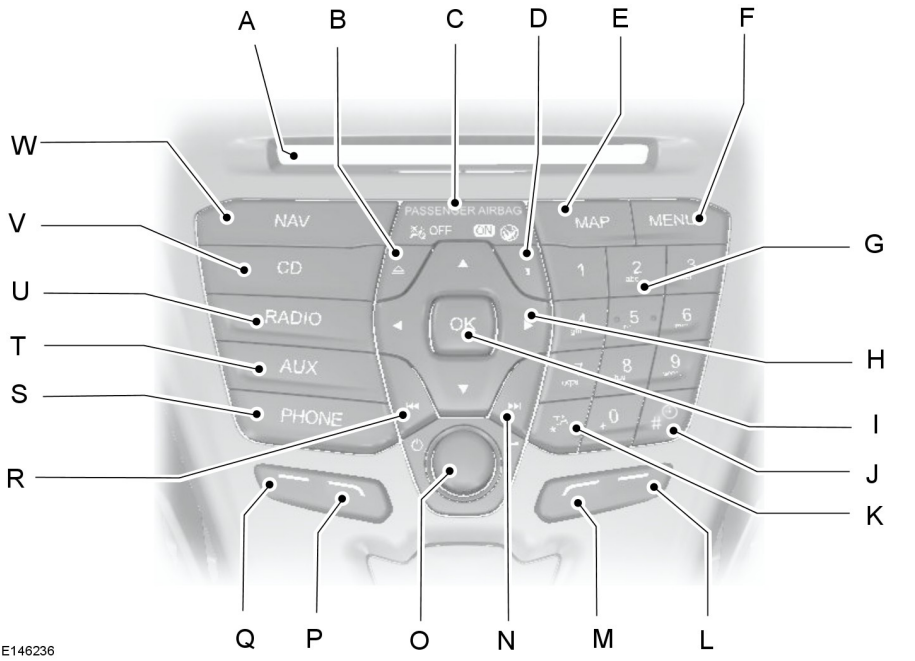

A **Отсек CD:** место для вставки CD-диска.

B **Извлечение:** нажмите эту кнопку для извлечения CD-диска.

C **Сведения о подушке безопасности пассажира**: показывает, включена или выключена надувная подушка безопасности пассажира.

D **INFO:** нажмите эту кнопку для доступа к информации по радиоприемнику, компакт-диску, устройствам USB и IPod и навигационной системе. Если включена навигационная система, после нажатия данной кнопки будут выведены сведения о вашем текущем местоположении или о поездке.

E **MAP:** нажмите кнопку, чтобы получить доступ к функциям картографических данных.

F **MENU:** нажмите эту кнопку для доступа к различным функциям аудиосистемы.

Transit (TTG) Vehicles Built From: 19-06-2014, EK3J-19A321-AXA (CG3612ruRUS) ruRUS, Edition date: 04/2014, First Printing

G **Цифровая клавиатура:** нажмите одну из кнопок для вызова ранее сохраненной радиостанции. В режиме **PHONE** можно использовать цифровую клавиатуру для ввода номера телефона.

H **Кнопки управления курсором:** нажмите одну из кнопок для прокрутки параметров на экране.

I **OK:** нажмите эту кнопку для подтверждения выбора на экране.

J **Часы:** нажмите кнопку, чтобы выбрать режим установки часов.

K **TA:** нажмите эту кнопку для включения или отключения режима приема сообщений о ситуации на дорогах (или отмены сообщений о ситуации на дорогах при включенном режиме приема сообщений о ситуации на дороге). Если была включена система навигации, нажатием данной кнопки осуществляется переход в меню дорожного движения.

L **Функциональная кнопка 4**: нажмите эту кнопку для выбора других функций аудиосистемы, которые определяются выбранным режимом, например режимом радиоприемника или воспроизведения компакт-дисков.

M **Функциональная кнопка 3**: нажмите эту кнопку для выбора других функций аудиосистемы в зависимости от выбранного режима, например радио или CD.

N **Поиск по диапазону радиочастот (вверх):** нажмите эту кнопку для перехода к следующей радиостанции с большей частотой вещания. Поиск будет остановлен, когда будет найдена первая радиостанция. При воспроизведении компакт-дисков нажмите эту кнопку для перехода к следующей песне. В режиме **PHONE** нажмите эту кнопку для завершения или сброса звонка по телефону.

O **Включение, отключение и громкость:** нажмите эту кнопку, чтобы включить или отключить аудиосистему. Поворачивайте диск для регулировки громкости.

P **Функциональная кнопка 2**: нажмите эту кнопку для выбора других функций аудиосистемы, которые определяются выбранным режимом, например режимом радиоприемника или воспроизведения компакт-дисков.

Q **Функциональная кнопка 1**: нажмите эту кнопку для выбора других функций аудиосистемы, которые определяются выбранным режимом, например режимом радиоприемника или воспроизведения компакт-дисков.

R **Найти по диапазону радиочастот (вниз):** нажмите эту кнопку для перехода к следующей радиостанции с меньшей частотой вещания. Поиск будет остановлен, когда будет найдена первая радиостанция. При воспроизведении компакт-дисков нажмите эту кнопку для перехода к предыдущей дорожке. В режиме **PHONE** нажмите эту кнопку, чтобы позвонить по телефону или ответить на телефонный звонок.

Transit (TTG) Vehicles Built From: 19-06-2014, EK3J-19A321-AXA (CG3612ruRUS) ruRUS, Edition date: 04/2014, First Printing

S **PHONE —** данная кнопка используется для вызова функции SYNC. Сначала необходимо нажать кнопку **PHONE**, затем **MENU**.

T **AUX:** нажмите эту кнопку для доступа к функциям AUX и SYNC, при этом будет отменен просмотр меню или списка.

U **RADIO:** нажмите эту кнопку для выбора других диапазонов радиочастот, при этом будет закрыто меню и остановлен просмотр списка.

V **CD:** нажмите эту кнопку для переключения источника на CD-диск, при этом будет отменен просмотр меню или списка.

W **NAV:** нажмите эту кнопку, чтобы получить доступ к навигационной системе.

Кнопка Sound

С ее помощью настраивают параметры звука (например, уровень высоких, средних и низких частот).

1. Нажмите кнопку звука.
2. С помощью кнопок со стрелками, обращенных влево/вправо, выберите желаемые настройки.
3. Используйте кнопки со стрелками, обращенными влево и вправо, для необходимой регулировки. На дисплее отобразится выбранный уровень громкости звучания аудиосистемы.
4. Нажмите кнопку **OK**, чтобы подтвердить новые настройки.

Кнопка Radio

С помощью кнопки **RADIO** можно выбрать любой из доступных диапазонов радиочастот.

Эта кнопка может использоваться для возврата в режим радиоприемника при воспроизведении с другого источника.

Можно также нажать кнопку «стрелка влево», чтобы увидеть список доступных диапазонов. С помощью прокрутки перейдите к желаемому диапазону частот и нажмите **OK**.

Управление настройкой частоты радиостанции

Поиск радиостанций

Выберите диапазон частот и кратковременно нажмите кнопку поиска вверх или вниз по диапазону. Поиск будет остановлен, когда будет найдена первая радиостанция.

Ручная настройка

1. Нажмите на функциональную кнопку 2.
2. Для точной настройки на нужный диапазон частот (то есть для перемещения по диапазону вверх или вниз с маленьким шагом) используйте кнопки «стрелка влево» и «стрелка вправо», для перемещения по шкале с большим шагом нажмите и удерживайте эти кнопки, пока не найдете станцию, на которой захотите остановиться.
3. Нажмите на кнопку **OK**, чтобы выбрать прослушиваемую радиостанцию.

Настройка со сканированием

Сканирование позволяет слушать каждую из найденных станций в течение нескольких секунд.

Transit (TTG) Vehicles Built From: 19-06-2014, EK3J-19A321-AXA (CG3612ruRUS) ruRUS, Edition date: 04/2014, First Printing

1. Нажмите на функциональную кнопку 3.
2. Используйте кнопки поиска для сканирования выбранного диапазона частот в двух направлениях.
3. Нажмите еще раз функциональную кнопку 3 или кнопку **OK**, чтобы продолжить слушать радиостанцию.

Кнопки предварительной настройки радиостанций

Эта функция позволяет заносить в память аудиоблока частоты любимых радиостанций и настраиваться на них, выбрав соответствующий диапазон частот и нажав одну из кнопок предварительной настройки.

1. Выберите диапазон частот.
2. Настройтесь на требуемую радиостанцию.
3. Нажмите и удерживайте одну из кнопок предварительной настройки. Появится динамическая шкала и сообщение. Когда динамическая шкала полностью заполнена, радиостанция занесена в память. В качестве сигнала подтверждения на короткое время отключается звук аудиоблока.

Эту процедуру можно выполнить для каждого диапазона частот и для каждой кнопки предварительной настройки.

Примечание: *При поездке в другую часть страны предусмотрена возможность обновления частот и названий радиостанций FM, сохраненных на кнопках предварительных настроек, если эти радиостанции вещают в этом регионе на других частотах.*

Управление автонастройкой

Примечание: *Эта функция позволяет сохранить в памяти до 10 радиостанций с наиболее сильным сигналом из диапазона частот AM или FM с заменой ранее сохраненных станций. Кроме того, можно сохранять станции в памяти вручную так же, как и в других диапазонах частот.*

Примечание: *Функцией автонастройкой можно воспользоваться как для **FM AST**, так и **AM AST**.*

- Нажмите кнопку **MENU**, выберите аудиорежим, затем нажмите и удерживайте кнопку **РАДИО**.
- После завершения поиска вновь появится звук, а частоты радиостанций с уверенным приемом будут присвоены кнопкам предварительной настройки.

Управление информацией о дорожном движении

Многие станции, вещающие в диапазоне FM, имеют код TP. Это означает, что они транслируют информацию о дорожном движении.

Включение (Вкл.) или выключение (Выкл.) функции «Дорожные сообщения»

Перед приемом сообщений о ситуации на дорогах необходимо нажать кнопку **ТА** или **TRAFFIC**. На дисплее появится обозначение ТА, показывающее, что функция активирована.

Если вы уже настроены на станцию, передающую информацию о дорожном движении, TP также отобразится. Если нет, аудиоблок выполнит поиск информации о дорожном движении.

Transit (TTG) Vehicles Built From: 19-06-2014, EK3J-19A321-AXA (CG3612ruRUS) ruRUS, Edition date: 04/2014, First Printing

Во время транслирования информации о дорожном движении обычные передачи радиоприемника или воспроизведение компакт-дисков будут прерваны, а на дисплей будет выведено соответствующее сообщение.

Если радиостанция, настроенная или задействованная при помощи кнопки предварительной настройки, не транслирует дорожную информацию, аудиоблок остается настроенным на эту радиостанцию, если функции **TA** или **TRAFFIC** не выключить, а затем включить снова.

Примечание: *Если функция трансляции дорожных сообщений включена, то при выборе текущих настроек или при настройке вручную на станцию, не передающую дорожные сообщения, данные сообщения не будут слышны.*

Примечание: *Если при прослушивании станций, не передающих дорожные сообщения, выключить и включить функцию TA, будет произведен поиск станций с кодом TP.*

Громкость трансляции дорожных сообщений

Дорожные сообщения прерывают обычные передачи и транслируются с предварительно заданным минимальным уровнем громкости, который, как правило, выше обычной громкости прослушивания программ.

Для того чтобы отрегулировать предварительно заданную громкость:

- Используйте регулятор громкости для регулировки во время прослушивания дорожных сообщений. Выбранный уровень будет показан на дисплее.

Прекращение передачи дорожных сообщений

После окончания передачи каждого дорожного сообщения аудиоблок возвращается в нормальный режим работы. Для прерывания дорожных сообщений нажмите кнопку **TA** или **TRAFFIC** во время передачи сообщения.

Примечание: *Если нажать на кнопку **TA** или **TRAFFIC** в любое другое время, передача всех сообщений будет отключена.*

Автоматическая регулировка уровня громкости

Автоматическая регулировка громкости регулирует, когда это возможно, уровень громкости для компенсации шумов, сопровождающих работу двигателя и возникающих при движении.

Нажмите на кнопку **MENU**.

Действие	Сообщение
1	Настройки аудио
2	Адаптор громк.

1. Для настройки используйте кнопки со стрелками влево или вправо.
2. Нажмите кнопку **OK** для подтверждения выбора.
3. Нажмите на кнопку **MENU** для возврата.

Transit (TTG) Vehicles Built From: 19-06-2014, EK3J-19A321-AXA (CG3612ruRUS) ruRUS, Edition date: 04/2014, First Printing

Обработка цифровых аудиосигналов (DSP)

Обработка цифровых аудиосигналов (DSP) с учетом присутствия людей

Включение данной функции позволяет системе учитывать удаленность каждого слушателя от различных акустических динамиков. Для этого необходимо выбрать сиденье, с учетом положения которого будут оптимизированы характеристики системы.

Эквалайзер системы обработки цифровых аудиосигналов (DSP)

Выберите музыкальный стиль, отвечающий Вашим предпочтениям. Параметры аудиосистемы изменятся соответствующим образом для обеспечения наилучшего качества звучания.

Изменение установок системы обработки цифровых аудиосигналов (DSP)

Нажмите на кнопку **MENU**.

Действие	Сообщение
1	Настройки аудио

1. Выберите необходимую функцию системы DSP.
2. С помощью кнопок со стрелками, обращенных влево/вправо, выберите желаемые настройки.
3. Нажмите кнопку **OK** для подтверждения выбора.
4. Нажмите на кнопку **MENU** для возврата.

Передачи выпусков новостей

Аудиоблок может прерывать нормальный прием для передачи новых бюллетеней от станций в диапазоне FM, системы радиоинформации или других сетевых станций с дополнительными функциями.

Во время трансляции выпусков новостей на экране будет показано, что имеется входящее сообщение. Выпуски новостей транслируются с таким же предварительно настроенным уровнем громкости, что и дорожные сообщения.

Нажмите на кнопку **MENU**.

Действие	Сообщение
1	Настройки аудио
2	Новости

1. Для включения и выключения используйте кнопку **OK**.
2. Нажмите на кнопку **MENU** для возврата.

Альтернативные частоты

Большинство радиостанций в FM-диапазоне частот имеют код идентификации станции, который может распознаваться аудиоблоком.

Если в радиоприемнике включена функция поиска альтернативных частот, то при перемещении из одного региона в другой радиоприемник будет подключаться к радиостанции с наиболее сильным сигналом.

Однако в определенных условиях настройка на альтернативную частоту может временно нарушать нормальный прием.

Transit (TTG) Vehicles Built From: 19-06-2014, EK3J-19A321-AXA (CG3612ruRUS) ruRUS, Edition date: 04/2014, First Printing

Если выбран данный режим, система будет непрерывно оценивать мощность сигнала и, если становится доступным более сильный сигнал, система переключится на соответствующую альтернативную частоту. В процессе проверки списка альтернативных частот звук отключается и, если необходимо, аудиоблок выполняет однократный поиск истинной альтернативной частоты в выбранном диапазоне частот.

После нахождения альтернативной частоты трансляция возобновляется, или, если альтернативная частота не найдена, аудиоблок возвращается к исходной частоте, занесенной в память.

При выборе альтернативной частоты на дисплее появится AF.

Нажмите на кнопку **MENU**.

Действие	Сообщение
1	Настройки аудио
2	Альт. частота

1. Для включения и выключения используйте кнопку **OK**.
2. Нажмите на кнопку **MENU** для возврата.

Режим регионального вещания

Режим регионального вещания влияет на работу функции автоматического выбора частот местных сетей, передающих программы одного и того же вещателя. Вещатели могут использовать крупные сети передающих станций, покрывающих значительную часть страны. В определенные часы общая сеть может разделяться на несколько региональных подсетей, как правило, вокруг крупных городов. Когда сеть не разделена на региональные подсети, все станции передают одну и ту же программу.

Региональный режим включен: эта функция предотвращает произвольные переключения альтернативных частот в том случае, когда соседние региональные сети не имеют одинаковых программ.

Региональный режим отключен: этот режим допускает большую зону охвата, если соседние региональные сети имеют одинаковые программы (в противном случае возможны произвольные переключения альтернативных частот).

Нажмите на кнопку **MENU**.

Действие	Сообщение
1	Настройки аудио
2	Регион. RDS

1. Для включения и выключения используйте кнопку **OK**.
2. Нажмите на кнопку **MENU** для возврата.

ЦИФРОВОЕ РАДИОВЕЩАНИЕ

Система позволяет прослушивать радиостанции цифрового аудиовещания.

Примечание: *Зона покрытия в разных регионах различается и влияет на качество приема. Зона покрытия может быть национальной, региональной или местной.*

Transit (TTG) Vehicles Built From: 19-06-2014, EK3J-19A321-AXA (CG3612ruRUS) ruRUS, Edition date: 04/2014, First Printing

Поддерживаются следующие форматы:

- Цифровое аудиовещание
- DAB+
- Цифровое аудиовещание

Группы радиостанций

Группы содержат группы радиостанций. Каждая группа может состоять из нескольких различных радиостанций.

Название радиостанции отображается под именем группы.

Примечание: *При переключении между группами возможны кратковременные задержки на синхронизацию системы со следующей группой. Во время синхронизации отключается звук.*

Выбор диапазона радиочастот

Принцип работы DAB1 и DAB2 — аналогичен. Вы можете сохранять в памяти до 10 различных радиостанций в каждом диапазоне радиочастот.

1. Нажмите кнопку **RADIO**.
2. Для отображения списка доступных диапазонов радиочастот нажмите кнопку с левой стрелкой.
3. Выберите **DAB1** или **DAB2**.

Управление настройкой частоты радиостанции

Нажмите на кнопку **RADIO** и выберите пункты **DAB1** или **DAB2**. Обе базы сохраненных радиостанций работают одинаково и могут хранить до 10 различных радиостанций.

Примечание: *Когда вы доходите до первой или последней радиостанции в группе, система переходит к следующей группе. Во время такой смены может произойти небольшая задержка, в течение которой звук радиоприемника будет приглушен.*

Поиск радиостанций

1. Нажмите кнопку поиска. Система остановится на первой радиостанции, которую обнаружит в выбранном направлении поиска.

Список радиостанций

Эта опция выводит список всех доступных радиостанций.

1. Нажмите на функциональную кнопку 1.
2. Для перехода к другой группе нажмите кнопку «стрелка влево» или «стрелка вправо». С помощью кнопок со стрелками «вверх» и «вниз» можно перейти к нужной радиостанции.
3. чтобы подтвердить ваш выбор, нажмите кнопку **OK**.

Примечание: *На дисплее отображается только название радиостанции из текущей группы.*

Ручная настройка

1. Нажмите на функциональную кнопку 2.
2. Чтобы изменить частоту на небольшое значение в большую или меньшую сторону, используйте кнопки со стрелками «влево» и «вправо». Чтобы выполнять быстрый поиск по диапазону частот, нажмите и удерживайте кнопки.
3. чтобы подтвердить ваш выбор, нажмите кнопку **OK**.

Примечание: *Настройку поиска можно выполнить и на экране.*

Кнопки сохраненных радиостанций

Эта функция позволяет сохранить до 10 любимых радиостанций из любой группы в каждом банке сохраненных станций.

Transit (TTG) Vehicles Built From: 19-06-2014, EK3J-19A321-AXA (CG3612ruRUS) ruRUS, Edition date: 04/2014, First Printing

1. Выберите радиостанцию.
2. Нажмите и удерживайте одну из кнопок предварительной настройки. Появится динамическая шкала и сообщение. Когда динамическая шкала заполнится до конца, радиостанция занесена в память. Сохранение подтверждается кратковременным отключением звука аудиосистемы.

После того, как станция сохранена, к ней в любое время можно перейти с помощью кнопки «Сохраненные станции».

Примечание: *Радиостанции, сохраненные с помощью кнопок предварительных настроек, могут оказаться недоступными за пределами зоны покрытия этих радиостанций. В этом случае система отключит звук.*

Радиотекст

Вы можете вывести на дисплей дополнительную информацию. Например, имя исполнителя. Чтобы включить эту опцию, выберите радиостанцию и нажмите функциональную кнопку 3.

Примечание: *Дополнительная информация может не всегда быть доступной.*

Функция переключения

Если вы окажетесь за пределами зоны цифрового аудиовещания, система автоматически переключится на соответствующую радиостанцию в диапазоне FM.

Вы можете включать и выключать эту функцию, используя информационный дисплей. См. **Общая информация** (стр. 72).

Примечание: *Если у станции цифрового аудиовещания нет соответствующей радиостанции в диапазоне FM, то при попытке переключения на нее звук также будет выключен.*

Примечание: *При связывании радиостанций DAB и FM система отображает на дисплее символ FM.*

ГНЕЗДО АУДИОВХОДА

ПРЕДУПРЕЖДЕНИЯ

Вождение с отвлеченным сознанием может повлечь потерю контроля над автомобилем, аварию и телесные повреждения. Мы настоятельно рекомендуем соблюдать крайнюю осторожность при использовании любых устройств или функций, которые могут отвлечь ваше внимание от дороги. Ваша первоочередная ответственность — безопасная эксплуатация вашего автомобиля. Мы рекомендуем воздержаться от использования любых портативных устройств во время вождения и призываем по возможности использовать системы с голосовым управлением. Обязательно ознакомьтесь с применимым местным законодательством, регулирующим использование электронных устройств во время вождения.

В целях обеспечения безопасности не подсоединяйте портативный музыкальный плеер и не изменяйте его настройки, когда автомобиль находится в движении.

Во время движения автомобиля храните переносной музыкальный плеер в безопасном месте, например, в центральной консоли или в перчаточном ящике. При столкновении или неожиданной остановке твердые предметы могут перемещаться по непредсказуемой

Transit (TTG) Vehicles Built From: 19-06-2014, EK3J-19A321-AXA (CG3612ruRUS) ruRUS, Edition date: 04/2014, First Printing

ПРЕДУПРЕЖДЕНИЯ

траектории и могут стать причиной получения серьезных травм. Удлинитель аудиосистемы должным быть достаточно длинным, чтобы переносной музыкальный плеер можно было убрать в безопасное место на время вождения.

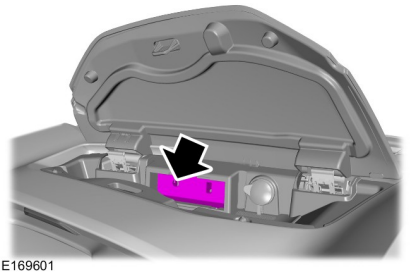

E169601

Дополнительное гнездо входа позволяет подсоединять переносной музыкальный плеер и воспроизводить записанную на нем музыку через динамики автомобиля. Можно использовать любой переносной музыкальный плеер, предназначенный для использования с наушниками. Удлинитель аудиосистемы должен иметь штекерный разъем 1/8 дюйма (3,5 мм) на каждом конце.

1. Убедитесь, что автомобиль неподвижен, а радиоприемник и переносной музыкальный плеер выключены.
2. Вставьте удлинитель от переносного музыкального плеера в дополнительное гнездо входа.
3. Включите радиоприемник. Выберите настроенную станцию FM или CD.
4. Отрегулируйте громкость по необходимости.
5. Включите переносной музыкальный плеер и установите громкость на половину максимального значения.
6. Выберите дополнительный режим входного сигнала в аудиоблоке. Музыка с устройства должна быть слышна, даже если на небольшой громкости.
7. Отрегулируйте громкость на переносном музыкальном плеере в соответствии с уровнем громкости станции FM или CD. Это можно сделать, переключаясь попеременно между управлением AUX/FM и CD.

USB-ПОРТ

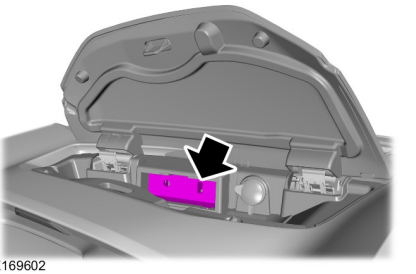

E169602

Порт USB позволяет подключить воспроизводящие устройства, карты памяти и зарядные устройства (если поддержка таких функций предусмотрена). См. **Общая информация** (стр. 293).

Transit (TTG) Vehicles Built From: 19-06-2014, EK3J-19A321-AXA (CG3612ruRUS) ruRUS, Edition date: 04/2014, First Printing

УСТРАНЕНИЕ НЕПОЛАДОК В РАБОТЕ АУДИОСИСТЕМЫ

Сообщение	Описание и принцип действия
Проверьте CD	Общее сообщение об ошибке чтения компакт-диска, Например, невозможно прочитать компакт-диск, вставлен компакт-диск с данными и т. д. Убедитесь, что диск вставлен правильно. Очистите поверхность диска и повторите попытку, или загрузите в проигрыватель другой аудиодиск. Если ошибка повторяется, обратитесь к авторизованному дилеру.
CD Ошибка дисковода	Общее сообщение о неисправности механизма. Система зарегистрировала неисправность, которая требует технического обслуживания.
CD Темп. дисковод выс.	Общее сообщение об ошибке перегревшегося механизма. Устройство будет работать только после его охлаждения. Если ошибка повторяется, обратитесь к авторизованному дилеру.

Transit (TTG) Vehicles Built From: 19-06-2014, EK3J-19A321-AXA (CG3612ruRUS) ruRUS, Edition date: 04/2014, First Printing

ОБЩАЯ ИНФОРМАЦИЯ

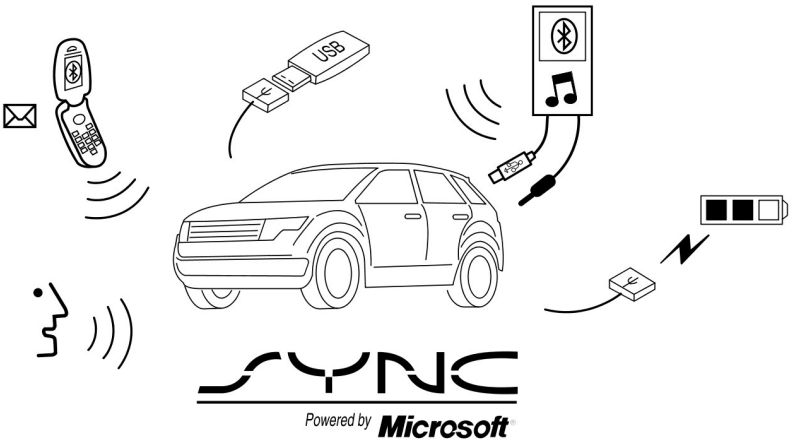

E142598

SYNC® — внутрисалонная коммуникационная система, работающая с мобильным телефоном и портативным медиаплеером, имеющими Bluetooth-модули.

Это позволяет вам:

- Выполнять и принимать вызовы.
- Иметь доступ к медиапроигрывателю и воспроизводить с него музыку.
- Использовать неотложную помощь.
- Иметь доступ к контактам в телефонной книге и к музыке с помощью голосовых команд.
- Использовать потоковое воспроизведение музыки с подключенного мобильного телефона.
- Выбирать заранее заданные СМС.
- Использовать усовершенствованную систему распознавания речи.
- Заряжать USB-устройство (если устройство это поддерживает).

Перед использованием вашего устройства с SYNC обязательно ознакомьтесь с пользовательским руководством этого устройства.

Поддержка

За дополнительной поддержкой обратитесь к уполномоченному дилеру. Дополнительные сведения см. на региональном веб-сайте Ford.

Transit (TTG) Vehicles Built From: 19-06-2014, EK3J-19A321-AXA (CG3612ruRUS) ruRUS, Edition date: 04/2014, First Printing

Информация по безопасности

ПРЕДУПРЕЖДЕНИЕ

Вождение с отвлеченным вниманием может привести к потере контроля над автомобилем, аварии и телесным повреждениям. Мы настоятельно рекомендуем соблюдать крайнюю осторожность при использовании любых устройств, которые могут отвлечь ваше внимание от дороги. Ваша первоочередная ответственность — безопасная эксплуатация вашего автомобиля. Мы рекомендуем воздержаться от использования любых портативных устройств во время вождения и призываем по возможности использовать системы с голосовым управлением. Обязательно ознакомьтесь с применимым местным законодательством, регулирующим использование электронных устройств во время вождения.

Соблюдайте следующие меры предосторожности при использовании SYNC:

- Не эксплуатируйте воспроизводящие устройства, если шнуры или кабели питания оборваны или повреждены. Соблюдайте осторожность при размещении шнуров и кабелей, чтобы на них нельзя было наступить, а они не мешали пользоваться педалями, сиденьями и багажниками, а также не нарушали безопасность вождения.
- Не оставляйте воспроизводящие устройства в автомобиле во время экстремальных условий, поскольку это может вызвать их повреждение. Дополнительные сведения см. в пользовательском руководстве вашего устройства.
- Не пытайтесь обслуживать или ремонтировать систему. Обратитесь к авторизованному дилеру.

Конфиденциальность информации

Когда мобильный телефон подсоединен к SYNC, система создает профиль, связанный с вашим мобильным телефоном. Данный профиль создается для того, чтобы обеспечить выполнение большего числа функций и для более эффективной работы. Кроме других сведений, этот профиль может содержать данные телефонной книги, СМС (прочитанные и непрочитанные) и журнал звонков. История звонков содержит также и звонки, совершенные при отсутствии подключения сотового телефона к системе. Когда вы подключаете медиа-плеер, система создает и сохраняет индекс поддерживаемого медиа-контента. Система также записывает короткий

Transit (TTG) Vehicles Built From: 19-06-2014, EK3J-19A321-AXA (CG3612ruRUS) ruRUS, Edition date: 04/2014, First Printing

журнал длительностью примерно 10 минут обо всех совершенных недавно операциях в системе. Профиль журнала и другие данные системы можно использовать для улучшения системы, а также для диагностики любых проблем, которые могут возникнуть.

Профиль сотового телефона, индекс медиа-плеера и журнал остаются в памяти системы, пока вы не удалите их. Они доступны в вашем автомобиле только когда вы подключаете свой телефон или медиа-плеер. Если вы больше не планируете использовать систему или автомобиль, рекомендуется выполнить главный сброс, чтобы стереть всю хранящуюся информацию. См. **Информационные дисплеи** (стр. 72).

Для доступа к системным данным необходимо специальное оборудование. Также требуется доступ к модулю SYNC вашего автомобиля. Мы не будем использовать доступ к системным данным с любыми целями, кроме указанных выше, без вашего разрешения. Доступ к системным данным может быть использован только по распоряжению суда, других уполномоченных органов власти или третьей стороны, действующей на основании законных властных полномочий. Другие стороны могут получать доступ к информации независимо от компании Ford. Более полная информация о политике конфиденциальности доступна. См. **Приложения и службы SYNC™** (стр. 313).

ИСПОЛЬЗОВАНИЕ ФУНКЦИИ РАСПОЗНАВАНИЯ РЕЧИ

Данная система позволяет вам управлять с помощью голосовых команд многими функциями. Она позволяет вам держать руки на руле и сосредоточиться на окружающей вас дорожной обстановке.

Полезные советы

Убедитесь, что в автомобиле настолько тихо, насколько возможно. Шум ветра из открытых окон, а также вибрация от неровностей дороги могут препятствовать правильному распознаванию системой голосовых команд.

Перед подачей голосовой команды дождитесь конца системного оповещения и следующего за ним единичного гудка. Любая команда, произнесенная перед этим, не регистрируется в системе.

Говорите естественно, без долгих пауз между словами.

Можно прервать произнесение речи системой в любое время, нажав кнопку голосового режима. Голосовую сессию также можно прервать в любое время путем нажатия и удержания кнопки голосового управления.

Начало голосового сеанса



Нажмите кнопку Voice. На дисплее появляется список доступных команд.

Transit (TTG) Vehicles Built From: 19-06-2014, EK3J-19A321-AXA (CG3612ruRUS) ruRUS, Edition date: 04/2014, First Printing

Команда	Описание
Bluetooth (аудио | стерео)	Воспроизведение потокового аудио с мобильного телефона
(отменить | завершить | отмена)	Отменить запрошенное действие.
[аудио видео | AUX | AV | аудио] вход	Получить доступ к устройству, подключенному к дополнительному гнезду входа.
(телефон | Blackberry | iPhone | Мобильник)	Делать звонки.
(USB | iPod | MP3 [плейер])	Получить доступ к устройству, подключенному к USB-порту.
голосовые настройки	Отрегулировать уровень голосовых команд и обратной связи.
([(основное | главное) меню] помощь | голосовая помощь)	Прослушать перечень голосовых команд, доступных в текущем режиме.

Взаимодействие с системой и обратная связь

Система предоставляет обратную связь с помощью звуковых сигналов, запросов, вопросов и речевых подтверждений, в зависимости от ситуации и выбранного уровня взаимодействия. Вы можете настроить систему распознавания голоса на предоставление большего или меньшего количества инструкций и обратной связи.

По умолчанию система настроена на самый высокий уровень взаимодействия, чтобы помочь вам изучить, как пользоваться системой. Вы можете изменить эти настройки в любое время.

Регулировка уровня взаимодействия



Нажмите кнопку Voice. По запросу системы

Команда	Описание
голосовые настройки	Предоставляет доступ к изменению уровня взаимодействия.

Затем любую из следующих фраз:

Transit (TTG) Vehicles Built From: 19-06-2014, EK3J-19A321-AXA (CG3612ruRUS) ruRUS, Edition date: 04/2014, First Printing

Команда	Описание
интерактивный режим для опытных	Предоставляет меньше звукового взаимодействия и больше подтверждений сигналами.
интерактивный режим для начинающих	Предоставляет более подробное взаимодействие и указания.

Запросы на подтверждение представляют собой короткие вопросы, задаваемые системой, когда она не уверена в вашем запросе или когда имеется несколько возможных ответов на ваш запрос. Например, система может переспросить, действительно ли была подана команда «Телефон».

Нажмите кнопку Voice. По запросу системы

Команда	Описание
голосовые настройки	Предоставляет доступ к изменению параметров диалогового окна подтверждения.

Затем любую из следующих фраз:

Команда	Описание
выключить подтверждения	Делает наилучшее предположение, выполняя поданную команду. Иногда может запрашивать подтверждение настроек.
включить подтверждения	Запрашивает подтверждение вашим голосовым командам посредством коротких вопросов.

Система создает перечень возможных вариантов ответа, когда она имеет одинаковый уровень уверенности для нескольких вариантов распознавания вашей голосовой команды. После включения система может передать вам приглашение не менее чем с четырьмя возможностями для разъяснения.

Transit (TTG) Vehicles Built From: 19-06-2014, EK3J-19A321-AXA (CG3612ruRUS) ruRUS, Edition date: 04/2014, First Printing

Команда	Описание
выключить предложение медиа	Выдает оптимальные подсказки из списка доступных устройств. Система может время от времени задавать вопросы.
включить предложение медиа	Уточняет ваши голосовые команды с помощью медиа-вариантов ответа.
выключить предложение абонентов	Выдает оптимальные подсказки из списка доступных телефонов. Система может время от времени задавать вопросы.
включить предложение абонентов	Уточняет ваши голосовые команды «Включить список доступн. тел.» для списка доступных телефонов.

Изменение параметров системы голосового управления

С помощью информационно-развлекательного дисплея вы можете изменять параметры голосового управления.

Нажмите на кнопку **MENU**.

Действие	Сообщение
1	SYNC-Настр.
2	Голос. настр.

ИСПОЛЬЗОВАНИЕ SYNC™ НА ВАШЕМ ТЕЛЕФОНЕ

Звонки в режиме громкой связи — одна из основных функций SYNC. Система поддерживает большое количество функций, однако многие из них зависят от функциональности вашего мобильного телефона.

По меньшей мере, большинство мобильных телефонов с беспроводным модулем, работающим по технологии Bluetooth, поддерживают следующие функции:

- ответ на входящие звонки;
- прекращение звонка;
- выключить громкую связь;
- набор номера;
- повторный набор номера;
- уведомление об ожидающем звонке;
- отображение идентификатора звонящего.

Transit (TTG) Vehicles Built From: 19-06-2014, EK3J-19A321-AXA (CG3612ruRUS) ruRUS, Edition date: 04/2014, First Printing

Другие функции, такие как отправка текстовых сообщений с помощью Bluetooth и автоматическая загрузка телефонного книги, являются функциями, зависящими от функциональности телефона. Чтобы проверить совместимость вашего мобильного телефона, см. руководство пользователя по вашему телефону или посетите региональный сайт Ford.

Первое установление связи мобильного телефона

Установление беспроводной связи вашего мобильного телефона с системой позволяет вам совершать и принимать звонки в режиме громкой связи.

Примечание: *Необходимо включить зажигание и аудиоблок.*

Примечание: *Для перемещения по меню нажимайте кнопки «Вверх» и «Вниз» на вашей аудиосистеме.*

1. Прежде чем начинать поиск, убедитесь, что в мобильном телефоне активирован модуль Bluetooth. При необходимости см. руководство пользователя по вашему устройству.
2. Нажмите на кнопку **PHONE**. После того как на дисплее появилось сообщение об отсутствии подключенных телефонов, выберите опцию добавления.
3. Когда на дисплее появится сообщение, предлагающее установить связь, выполните поиск SYNC на вашем сотовом телефоне, чтобы запустить процесс установления связи.
4. Когда на экране вашего мобильного телефона появится соответственный запрос, введите 6-значный ПИН-код, предоставленный SYNC, на дисплее аудиосистемы. При успешном сопряжении на дисплее отобразится соответствующее сообщение.

В зависимости от возможностей вашего мобильного телефона и вашего рынка, система может запросить у вас подтверждение некоторых действий. Например, следует ли установить текущий телефон в качестве основного (телефон, с которым SYNC пытается соединиться в первую очередь при запуске автомобиля), следует ли загрузить телефонную книгу и др.


На информационном дисплее может отображаться сила сигнала и уровень зарядки аккумулятора мобильного телефона.

Установление связи последующих мобильных телефонов

Установление беспроводной связи вашего мобильного телефона с системой позволяет вам совершать и принимать звонки в режиме громкой связи.

Примечание: *Необходимо включить зажигание и аудиоблок.*

Примечание: *Для перемещения по меню нажимайте кнопки «Вверх» и «Вниз» на вашей аудиосистеме.*

1. Прежде чем начинать поиск, убедитесь, что в мобильном телефоне активирован модуль Bluetooth. При необходимости см. руководство пользователя по вашему устройству.
2. Нажмите на кнопку **PHONE**.

Transit (TTG) Vehicles Built From: 19-06-2014, EK3J-19A321-AXA (CG3612ruRUS) ruRUS, Edition date: 04/2014, First Printing

3. Выберите опцию поиска устройств Bluetooth.
4. Нажмите кнопку **OK**.
5. Выберите опцию «Добавить». После этого запустится процесс установления связи.
6. Когда на дисплее появится сообщение, предлагающее установить связь, выполните поиск SYNC на вашем устройстве, чтобы запустить процесс установления связи.
7. Когда на экране вашего мобильного телефона появится соответственный запрос, введите 6-значный ПИН-код, предоставленный SYNC, на дисплее аудиосистемы. При успешном сопряжении на дисплее отобразится соответствующее сообщение.

Система может запросить у вас подтверждение некоторых действий, например, назначить ли текущий телефон основным, загрузить ли адресную книгу телефона и т.п.

Голосовые команды мобильного телефона



Нажмите кнопку голосового управления и по запросу системы произнесите одну из следующих команд:

Команда	Действие
позвонить [на имя]	Перед этой командой не нужно говорить слово «phone».
Позвонить <имя> домой	Перед этой командой не нужно говорить слово «phone».
Позвонить <имя> на работу	Перед этой командой не нужно говорить слово «phone».
Позвонить <имя> в бюро	Перед этой командой не нужно говорить слово «phone».
Позвонить <имя> на сотовый телефон	Перед этой командой не нужно говорить слово «phone».
Позвонить <имя> на другой номер	Перед этой командой не нужно говорить слово «phone».
набрать [номер]	Перед этой командой не нужно говорить слово «phone».
выключить громкую связь	Следующие голосовые команды доступны только во время звонка.
удержать звонок	Следующие голосовые команды доступны только во время звонка.

Transit (TTG) Vehicles Built From: 19-06-2014, EK3J-19A321-AXA (CG3612ruRUS) ruRUS, Edition date: 04/2014, First Printing

Команда	Действие
принять удерживаемый звонок	Следующие голосовые команды доступны только во время звонка.
заглушить звук	Следующие голосовые команды доступны только во время звонка.
включить звук	Следующие голосовые команды доступны только во время звонка.
объединить звонки	Следующие голосовые команды доступны только во время звонка.

Команды управления телефонной книгой

Когда вы командуете системе выдать из телефонной книги имя, номер и т.д., запрошенная информация появляется на дисплее аудиосистемы.

Нажмите кнопку голосового управления и по запросу системы произнесите одну из следующих команд:

Команда	Действие
позвонить [на имя]	Чтобы позвонить контакту.
набрать [номер]	112 (один-один-два), 700 (семьсот) и т. д.
Решетка	
Число	от 0 (ноль) до 9 (девять)
Звездочка	
удалить [всё]	Удаляет все введенные цифры
исправить	Удаляет последнюю введенную последовательность цифр.
Плюс	
Звездочка	

Примечание: *Чтобы выйти из режима набора номера, нажмите и удерживайте кнопку PHONE или любую другую кнопку на аудиоблоке.*

Команды меню

Нажмите кнопку голосового управления и по запросу системы произнесите одну из следующих команд:

Transit (TTG) Vehicles Built From: 19-06-2014, EK3J-19A321-AXA (CG3612ruRUS) ruRUS, Edition date: 04/2014, First Printing

Команда
включить (звонок | мелодию)
выключить (звонок | мелодию)

Слова, заключенные в круглые скобки, являются необязательными и не должны непременно произноситься, чтобы система поняла команду.

Звонок

Нажмите кнопку голосового управления и по запросу системы произнесите одну из следующих команд:

Команда	Действие	
позвонить [на имя]		
набрать [номер]	и номер телефона. Дождитесь подтверждения системой ввода номера, а затем произнесите:	набрать [номер]

Чтобы стереть последнюю названную цифру, произнесите:

Команда	Действие
исправить	Можно также нажать на аудиоблоке кнопку «стрелка влево».

Чтобы стереть все названные цифры, произнесите:

Команда	Действие
удалить [всё]	Можно также нажать и удерживать кнопку «стрелка влево» на аудиоблоке.

Для завершения вызова нажмите кнопку отбоя на рулевом колесе или выберите «Отбой» на дисплее аудиосистемы и нажмите **OK**.

Transit (TTG) Vehicles Built From: 19-06-2014, EK3J-19A321-AXA (CG3612ruRUS) ruRUS, Edition date: 04/2014, First Printing

Принятие вызовов

При принятии звонков вы можете:

- Для ответа на вызов нажмите кнопку «Принять вызов» на рулевом колесе или выберите «Принять вызов» на дисплее аудиосистемы. Нажмите на кнопку **OK**.
- Чтобы сбросить звонок, нажмите кнопку «Сбросить звонок» на рулевом колесе или выберите опцию «Сбросить звонок» на дисплее аудиосистемы. Нажмите на кнопку **OK**.
- Для игнорирования вызова не предпринимайте никаких действий.

Настройки телефона во время активного вызова

Во время активного вызова в меню становятся доступными дополнительные функции, например удержание вызова.

Для получения доступа к данному меню выберите одну из доступных настроек внизу экрана аудиосистемы или опцию «Ещё».

Сообщение	Описание и принцип действия
От.мик	Выключите микрофон, установленный в автомобиле. Для включения микрофона повторно выберите ту же опцию.
Тихо	Переключить вызов из режима активного вызова в режиме громкой связи на ваш мобильный телефон для большей конфиденциальности общения. Когда она выбрана, на экране появляется сообщение «Громкая связь отключена».
Удерж.	Поставить активный звонок на удержание. Когда она выбрана, на экране появляется сообщение «Звонок на удержании».
Набрать номер	При помощи цифровой клавиатуры аудиосистемы вводить цифры, например, пароль.

Transit (TTG) Vehicles Built From: 19-06-2014, EK3J-19A321-AXA (CG3612ruRUS) ruRUS, Edition date: 04/2014, First Printing

Сообщение	Описание и принцип действия
Объед. звонки	Объедините два отдельных звонка. Система поддерживает режим телефонной конференции с максимум тремя абонентами. 1. Выберите опцию «Еще». 2. Чтобы сделать второй вызов найдите необходимое имя абонента с помощью системы или используя голосовые команды. При активном втором вызове выберите опцию «Еще». 3. Прокрутите список опций до "Присоединить звонок" и нажмите кнопку **OK**.
Телеф. книга	Откройте список абонентов в вашей телефонной книге. 1. Выберите опцию «Еще». 2. Прокрутите список опций до «Адресная книга» и нажмите кнопку **OK**. 3. Выполните прокрутку по списку абонентов в телефонной книге. 4. Нажмите кнопку **OK** еще раз, когда на дисплее аудиосистемы появится необходимый пункт. 5. Нажмите кнопку **OK** или «Набр.», чтобы позвонить выбранному абоненту.
Журн. звон.	Откройте журнал истории ваших звонков. 1. Выберите опцию «Еще». 2. Прокрутите список опций, пока не появится "История звонков" и нажмите кнопку **OK**. 3. Выполните прокрутку по опциям вашего журнала звонков (входящие, исходящие или пропущенные). 4. Нажмите кнопку **OK** еще раз, когда на дисплее аудиосистемы появится необходимый пункт. 5. Нажмите кнопку **OK** или «Набр.», чтобы позвонить выбранному абоненту.

Transit (TTG) Vehicles Built From: 19-06-2014, EK3J-19A321-AXA (CG3612ruRUS) ruRUS, Edition date: 04/2014, First Printing

Выбор функций с помощью меню сотового телефона

Обеспечивается доступ к журналу звонков, телефонной книге, отправленным СМС, а также настройкам сотового телефона и системы. Также данное меню позволяет воспользоваться такими расширенными функциями как вызов службы экстренной помощи.

Система пытается автоматически загрузить вашу телефонную книгу и журнал вызовов при каждом подключении мобильного телефона к системе. Вы должны включить функцию автоматической загрузки, если ваш телефон ее поддерживает.

Примечание: *Данная функция зависит от модели телефона.*

1. Нажмите кнопку **PHONE**, чтобы войти в меню сотового телефона.
2. Выберите одну из доступных опций.

Сообщение	Описание и принцип действия
Набрать номер	Наберите номер с помощью цифровой клавиатуры аудиосистемы.
Повтор вызова	Набирает повторно последний набранный номер (если доступно). Нажмите кнопку **OK** для выбора.
Телеф. книга	Открывает доступ к вашей телефонной книге. 1. Нажмите кнопку **OK** для подтверждения и входа. Для быстрого доступа к категориям, расположенным в алфавитном порядке, можно воспользоваться кнопками в нижней части экрана. Для быстрого передвижения по списку можно воспользоваться кнопками с буквами цифровой клавиатуры. 2. Выполните прокрутку по списку абонентов в телефонной книге. 3. Нажмите кнопку **OK** еще раз, когда на дисплее аудиосистемы появится необходимый пункт. 4. Нажмите кнопку **OK** или «Набр.», чтобы позвонить выбранному абоненту.
Журн. звон.	Позволяет открыть любые ранее набранные, полученные или пропущенные звонки. 1. Нажмите кнопку **OK** для выбора. 2. Выполните прокрутку для выбора пунктов «Входящие звонки», «Исходящие звонки» или «Пропущенные звонки». Нажмите кнопку **OK** для включения выбранной функции. 3. Нажмите кнопку **OK** или «Набр.», чтобы позвонить выбранному абоненту.

Transit (TTG) Vehicles Built From: 19-06-2014, EK3J-19A321-AXA (CG3612ruRUS) ruRUS, Edition date: 04/2014, First Printing

Сообщение	Описание и принцип действия
Быстр. набор	Выберите одну из десяти записей быстрого набора. Для установки быстрого набора войдите в телефонную книгу, затем нажмите и удерживайте одну из кнопок на цифровой клавиатуре аудиосистемы.
СМС	Отправлять, загружать и удалять текстовые сообщения.
BT устр-ва	Получать доступ к пунктам меню Bluetooth устройства (добавить, подсоединить, установить как основное, включить/выключить, удалить).
Настройки тел.	Просматривать различные настройки и функции на вашем телефоне.
Экстренная помощь	Включать или выключать вызов служб экстренной помощи системы SYNC.

СМС

Система позволяет вам получать, отправлять, загружать и удалять текстовые сообщения. Система также может читать для вас входящие текстовые сообщения, так что вы можете не отрывать глаз от дороги.

Примечание: *Данная функция зависит от модели телефона.*

Прием СМС

Когда приходит новое сообщение, звучит звуковой сигнал и дисплей отображает, что у вас новое сообщение.

У вас есть следующие варианты:

- Нажмите кнопку «Вслух», чтобы система прочитала вам сообщение.
- Нажать кнопку «Просм.», чтобы открыть текстовое сообщение. Нажмите кнопку «Игнор.» или не предпринимайте никаких действий, и СМС попадет в папку «Входящие». Нажатие данной кнопки обеспечивает возможность прослушивания сообщения, просмотра других сообщений или выбора пункта меню «Еще».
- Нажмите кнопку голосового управления и произнесите «Прочитать СМС».
- Для просмотра списка используйте опцию «Еще» или кнопки со стрелками.

Примечание: *Ваш телефон должен поддерживать загрузку СМС с помощью Bluetooth, чтобы получать входящие СМС.*

Выберите одну из следующих возможностей:

Transit (TTG) Vehicles Built From: 19-06-2014, EK3J-19A321-AXA (CG3612ruRUS) ruRUS, Edition date: 04/2014, First Printing

Сообщение	Действие
Ответ. СМС	Для доступа нажмите кнопку **OK**, а затем прокрутите список шаблонов сообщений и выберите нужное сообщение для отправки.
Ответ. звонком	Нажмите кнопку **OK**, чтобы позвонить отправителю сообщения.
Переслать СМС	Нажмите кнопку **OK**, чтобы переслать сообщение любому лицу из вашей телефонной книги или списка звонков. Также можно выбрать опцию «Ввести номер» и ввести телефонный номер.

Отправка, загрузка и удаление ваших текстовых сообщений

1. Нажмите на кнопку **PHONE**.
2. Выберите пункт «СМС», а затем нажмите кнопку **OK**.

Выберите одну из следующих возможностей:

Сообщение	Описание и принцип действия
Новое	Когда вы выбрали опцию отсылки текстового сообщения, список заранее заданных сообщений появляется на дисплее. Позволяет создать новое текстовое сообщение на основе одного из 15 шаблонов и отправить его.
Вид	Позволяет прочитать сообщение полностью и предоставляет возможность чтения сообщения системой. Чтобы перейти к следующему сообщению, выберите команду «Еще». Это позволит ответить отправителю, позвонить отправителю или переслать сообщение.
Удал.	Позволяет удалить текущее текстовое сообщение из системы (не из мобильного телефона). Когда все ваши сообщения будут удалены, на дисплее аудиосистемы появится сообщение об этом.
Ещё...	Позволяет удалить все сообщения или вручную запустить загрузку всех непрочитанных сообщений из вашего мобильного телефона.

Отправление текстового сообщения

1. Нажмите «Отпр.», когда на дисплее появится необходимый пункт.

Transit (TTG) Vehicles Built From: 19-06-2014, EK3J-19A321-AXA (CG3612ruRUS) ruRUS, Edition date: 04/2014, First Printing

2. При появлении контакта подтвердите его и еще раз нажмите кнопку **OK** для подтверждения, когда система спросит, следует ли отправить сообщение. Каждое СМС отправляется с заранее заданной подписью.

Примечание: *СМС можно отправить как посредством выбора необходимого контакта в адресной книге и опции отправки сообщения с дисплея аудиосистемы, так и посредством ответа на полученное сообщение.*

Примечание: *В каждом текстовом сообщении допускается только один получатель.*

Доступ к настройкам вашего мобильного телефона

Данные функции зависят от телефона. Настройки вашего мобильного телефона предоставляют доступ и управление такими функциями, как мелодии звонка, уведомление о поступлении СМС, изменение телефонной книги, а также ее автоматическая загрузка.

1. Нажмите на кнопку **PHONE**.
2. Выполните прокрутку, пока не появится пункт настроек телефона, а затем нажмите кнопку **OK**.
3. Выполните прокрутку, чтобы выбрать один из следующих пунктов:

Transit (TTG) Vehicles Built From: 19-06-2014, EK3J-19A321-AXA (CG3612ruRUS) ruRUS, Edition date: 04/2014, First Printing

Сообщение	Описание и принцип действия
Устан.главным	При включении данной опции, система определит данный мобильный телефон как главный, если с системой установлена связь более одного мобильного телефона. Данную опцию можно настроить для всех связанных телефонов (не только для активного) при помощи меню Bluetooth данных устройств.
Статус тел.	Позволяет увидеть название мобильного телефона и оператора мобильной связи, номер мобильного телефона, уровень сигнала сети и уровень заряда аккумуляторной батареи мобильного телефона. Когда закончите, нажмите стрелку влево, чтобы вернуться в меню «Статус телеф.».
Выбр. мелод.	Выберите, какая мелодия будет звучать при появлении входящего звонка (одна из имеющихся в системе или в вашем телефоне). Если ваш телефон поддерживает передачу внутриполосных звонков, при выборе "Мелодия телефона" прозвучит мелодия вашего телефона. 1. Нажмите кнопку **OK** для выбора и воспользуйтесь прокруткой, чтобы послушать каждую мелодию. 2. Нажмите кнопку **OK** для выбора.
Уведом. о СМС	Данная функция подает звуковой сигнал при получении нового текстового сообщения. Нажмите кнопку **OK** для включения или выключения звукового сигнала.
Настр.тел.книг.	Изменяет содержимое телефонной книги мобильного телефона (например, добавляет, удаляет, загружает контакты). Нажмите **OK** для выбора и с помощью прокрутки выберите один из пунктов:

Выберите одну из следующих возможностей:

Transit (TTG) Vehicles Built From: 19-06-2014, EK3J-19A321-AXA (CG3612ruRUS) ruRUS, Edition date: 04/2014, First Printing

Сообщение	Описание и принцип действия
Доб. контакты	Отправьте данные необходимых абонентов с мобильного телефона. О том, как отправить с телефона данные абонента, см. руководство пользователя по вашему устройству. Нажмите кнопку **OK**, чтобы добавить контакты из телефонной книги.
Удал.	Когда появится сообщение, запрашивающее у вас подтверждение на удаление, выберите опцию подтверждения. Нажмите кнопку **OK**, чтобы удалить текущую телефонную книгу и журнал звонков. SYNC® вернет вас назад в меню «Настр. телефона».
Загруз. сейчас	Нажмите кнопку **OK**, чтобы выбрать и загрузить вашу телефонную книгу в систему.
Автомат. загр.	Когда автоматическая загрузка включена, любые изменения, дополнения или удаления, сделанные с последней загрузки, удаляются. Когда автоматическая загрузка выключена, при подключении вашего телефона к системе его адресная книга не будет загружаться. Ваша телефонная книга, журнал звонков и СМС доступны только в тех случаях, если ваш соединенный телефон подключен к SYNC. Установите или снимите этот флажок для автоматической загрузки вашей телефонной книги при каждом подключении мобильного телефона к системе. Время загрузки зависит от модели мобильного телефона и объема данных.

Bluetooth устр-ва

Данное меню обеспечивает доступ к устройствам Bluetooth. Используйте кнопки стрелок для перемещения между настройками меню. Посредством меню BT устройства можно добавить в список, соединиться с ними или удалить из списка, а также установить мобильный телефон в качестве основного.

Пункты меню Bluetooth Devices

1. Нажмите на кнопку **PHONE**.
2. Выполните прокрутку, пока не появится пункт Bluetooth устройств, а затем нажмите кнопку **OK**.
3. Выполните прокрутку, чтобы выбрать один из следующих пунктов:

Transit (TTG) Vehicles Built From: 19-06-2014, EK3J-19A321-AXA (CG3612ruRUS) ruRUS, Edition date: 04/2014, First Printing

Сообщение	Описание и принцип действия
Добав.	Установить связь дополнительных мобильных телефонов с системой. 1. Нажмите кнопку «Добавить», чтобы начать процесс установки связи. 2. Когда на дисплее появится сообщение, предлагающее установить связь, выполните поиск **SYNC** на вашем сотовом телефоне. При необходимости см. руководство пользователя по вашему устройству. 3. Когда на экране вашего мобильного телефона появится соответственный запрос, введите 6-значный ПИН-код, предоставленный SYNC, на дисплее аудиосистемы. При успешном сопряжении на дисплее отобразится соответствующее сообщение. 4. Когда на экране появится опция назначения данного телефона основным, выберите ДА или НЕТ. 5. В зависимости от функциональности вашего телефона, вам могут быть заданы дополнительные вопросы (например, хотите ли вы загрузить вашу телефонную книгу). Для выбора ответа нажмите ДА или НЕТ.
Удал.	После удаления мобильного телефона из списка мобильный телефон можно снова подключить к системе только путем выполнения процедуры установки связи заново. Выберите опцию "Удалить" и подтвердите свой выбор, когда система запросит подтверждение на удаление выбранного устройства.
Станд.	Каждый раз при включении зажигания система SYNC будет выполнять подключение данного мобильного телефона. Когда телефон выбран как основной, он отображается первым в списке и помечается символом *.

Transit (TTG) Vehicles Built From: 19-06-2014, EK3J-19A321-AXA (CG3612ruRUS) ruRUS, Edition date: 04/2014, First Printing

Сообщение	Описание и принцип действия
	Установить ранее подсоединенный телефон как ваш основной телефон. Выберите опцию "Главный", чтобы подтвердить приоритет данного телефона.
Соед.	Подключить телефон, с которым ранее была установлена связь. Чтобы воспользоваться функциями мобильного телефона, к системе единовременно должен быть подключен только один мобильный телефон. При подключении другого мобильного телефона соединение с мобильным телефоном, подключенным к системе до него, разрывается. Система SYNC позволяет использовать различные устройства Bluetooth для одновременного обеспечения функций мобильного телефона и аудиосистемы Bluetooth.
Отсоед	Отсоединить выбранный мобильный телефон. Выберите эту опцию и подтвердите ее. После отключения мобильного телефона его можно подключить снова, при этом нет необходимости выполнять весь процесс установления связи.

Настр. системы

1. Нажмите на кнопку **MENU**.
2. Выберите пункт «Настройки SYNC», а затем нажмите кнопку **OK**.
3. Выполните прокрутку, чтобы выбрать один из следующих пунктов:

Сообщение	Описание и принцип действия
Вкл. Bluetooth	Включите или отключите данную опцию для активации или деактивации системного интерфейса Bluetooth. Выберите эту опцию, а затем нажмите кнопку **OK** для изменения состояния опции.
Исход. парам.	Эта функция не удаляет вашу индексированную информацию (телефонную книгу, историю звонков, текстовые сообщения и сопряженные устройства). Выберите этот параметр и подтвердите свой выбор по запросу на дисплее аудиоблока. Возврат к заводским настройкам по умолчанию.
Полный сброс	Полностью удалить всю хранящуюся в SYNC информацию (телефонную книгу, журнал звонков, СМС и список связанных устройств) и вернуть систему к заводским настройкам по умолчанию.

Transit (TTG) Vehicles Built From: 19-06-2014, EK3J-19A321-AXA (CG3612ruRUS) ruRUS, Edition date: 04/2014, First Printing

Сообщение	Описание и принцип действия
	Выберите этот параметр и подтвердите свой выбор по запросу на дисплее аудиоблока. Система выведет сообщение о завершении этой операции и вернется к предыдущему меню.
Установить	Устанавливает загруженные приложения или обновления программного обеспечения. Выберите этот параметр и подтвердите свой выбор по запросу на дисплее аудиоблока. Для успешного завершения установки на запоминающем устройстве USB должны находиться подходящие приложение SYNC или обновление.
Систем. инфор.	Выводит на дисплей номер версии системы, а также ее серийный номер. Нажмите кнопку **OK** для выбора.
Голос. настр.	Подменю «Голос. настр.» содержит различные опции. См. **Использование функции распознавания речи** (стр. 295).
Просмотр USB	Просмотреть действительные пункты меню подключенного USB устройства. Нажмите **OK**, для передвижения по списку папок и файлов используйте кнопки со стрелками вверх и вниз. Чтобы зайти в папку или выйти из нее, используйте кнопки со стрелками «Влево» и «Вправо». В данном меню можно выбрать медиа-контент для его непосредственного воспроизведения.
Экстренная помощь	Позволяет включить или выключить вызов служб экстренной помощи. См. **Приложения и службы SYNC™** (стр. 313).

ПРИЛОЖЕНИЯ И СЛУЖБЫ SYNC™

Появится список доступных приложений. Для каждого приложения можно установить независимые настройки.

Чтобы открыть системное меню, нажмите кнопку **MENU**.

Примечание: *Некоторые версии SYNC могут работать по-другому. Чтобы открыть меню функции экстренной помощи, нажмите кнопку **PHONE** вместо кнопки **MENU**.*

Сообщение	Описание и принцип действия
SYNC-Прилож	Прокрутите экран до этой команды, а затем нажмите кнопку **OK**.

Transit (TTG) Vehicles Built From: 19-06-2014, EK3J-19A321-AXA (CG3612ruRUS) ruRUS, Edition date: 04/2014, First Printing

Функция «Экстренная помощь» системы SYNC

ПРЕДУПРЕЖДЕНИЯ

Для работы этой функции необходимо, чтобы сотовый телефон был оснащен Bluetooth и совместим с системой.

Всегда размещайте мобильный телефон в безопасном месте внутри автомобиля. Несоблюдение этого правила может вызвать серьезную травму или повреждение сотового телефона, что может помешать корректной работе данной функции.

Если функция не включена до аварии, система не осуществляет вызов служб экстренной помощи, что может увеличить время прибытия помощи, потенциально увеличивая риск получения серьезных травм или смертельного исхода. Не ждите, пока система осуществит вызов служб экстренной помощи. Если можете, сделайте это сами. Наберите номера служб экстренной помощи безотлагательно, чтобы избежать задержки ее прибытия. Если вы не слышите функцию экстренной помощи в течение 5 секунд с момента аварии, возможно, повреждены мобильный телефон или система.

Если при аварии развертывается надувная подушка безопасности или активируется отключение топливного насоса, то система вступит в контакт с аварийными службами, набрав номер 112 (номер телефона беспроводного экстренного вызова, который действует в большинстве европейских стран) через подключенный и сопряженный сотовый телефон. Дополнительные сведения об этой системе и экстренной помощи см. на региональном веб-сайте Ford.

Примечание: *Перед выбором этой функции необходимо прочитать важную информацию в положении о конфиденциальности в этом разделе.*

Примечание: *Включение или отключение этой функции приводит к применению данного параметра ко всем подсоединенным сотовым телефонам. Если эта функция выключена, а ранее подсоединенный телефон подключается после включения зажигания, то воспроизводится речевое сообщение, появляется сообщение или значок на дисплее, либо происходит то и другое.*

Примечание: *Каждый телефон работает отличным образом. Данная функция работает с большинством моделей сотовых телефонов, однако, некоторые из них могут с этой функцией работать некорректно.*

Примечание: *Обязательно ознакомьтесь с информацией о срабатывании надувной подушки безопасности. См.* ***Дополнительная система пассивной безопасности*** *(стр. 29).*

Включение и выключение функции «Экстренная помощь»

Нажмите кнопку **MENU** и выберите:

Сообщение	Действие
SYNC-Прилож	Нажмите **OK**.
Экстренная помощь	Нажмите **OK**. Выберите требуемую опцию и нажмите **OK**.

Transit (TTG) Vehicles Built From: 19-06-2014, EK3J-19A321-AXA (CG3612ruRUS) ruRUS, Edition date: 04/2014, First Printing

Опции дисплея

При включении этой функции на дисплее появляется подтверждающее сообщение.

Если вы отключите эту функцию, на дисплее появится диалоговое окно, в котором можно установить голосовое напоминание.

Выключенная функция с установленным голосовым напоминанием обеспечивает вывод напоминания на дисплей, а также голосового напоминания при подключении сотового телефона и запуске двигателя.

Выключенная функция с отключенным голосовым напоминанием обеспечивает только вывод напоминания на дисплей без голосового напоминания при подключении сотового телефона.

Чтобы убедиться, что экстренная помощь работает правильно

- Система должна быть подключена к питанию и корректно работать во время аварии, а также во время активации функции и ее использования.
- Эту функцию необходимо включить, пока не произошла авария.
- К системе должен быть подключен сотовый телефон.
- В некоторых странах может предъявляться требование иметь действительную и зарегистрированную SIM-карту с некоторой суммой на счете для выполнения и поддержания экстренного вызова.
- Подключенный сотовый телефон должен иметь возможность выполнять и поддерживать исходящие звонки во время аварии.
- Подключенный мобильный телефон с модулем Bluetooth должен иметь достаточное покрытие сетью, заряд батареи и уровень сигнала сети.
- Аккумуляторная батарея автомобиля должна быть заряжена.

Примечание: *Эта функция действует только в тех европейских странах и регионах, в которых предусмотрено применение системы неотложной помощи SYNC для вызова местных служб экстренной помощи. Для получения дополнительной информации посетите региональный сайт Ford.*

В случае аварии

Примечание: *Не каждая авария приводит к развертыванию надувной подушки безопасности или отключению топливного насоса (те ситуации, которые могут включить вызов экстренной помощи). Однако при включении вызова экстренной помощи система пытается связаться со службами экстренной помощи. Если подключенный сотовый телефон становится поврежденным или теряет соединение с системой, последняя ищет и пытается соединиться с любым доступным сопряженным ранее сотовым телефоном. Система пытается набрать номер 112.*

Transit (TTG) Vehicles Built From: 19-06-2014, EK3J-19A321-AXA (CG3612ruRUS) ruRUS, Edition date: 04/2014, First Printing

Перед совершением звонка.

- Если не отменить этот вызов и SYNC выполняет успешный вызов, для оператора службы экстренной помощи воспроизводится вступительное сообщение. После этого сообщения устанавливается режим громкой связи между людьми, находящимися в автомобиле, и оператором.
- Система предоставляет небольшой интервал времени (около 10 секунд) для отмены вызова. Если не отменить вызов, система пытается набрать номер 112.
- Система воспроизводит сообщение, которое дает вам знать, что производится попытка выполнить экстренный вызов. Вы можете отменить вызов, нажав соответствующую функциональную кнопку или кнопку завершения вызова на рулевом колесе.

Во время выполнения вызова:

- Для выбора наиболее подходящего языка общения функция экстренной помощи использует информацию GPS или сотовой сети. Она оповещает оператора службы экстренной помощи о аварии и передает вступительное сообщение. Сообщение также может содержать координаты GPS автомобиля.
- Язык, который система использует для взаимодействия с людьми, находящимися в автомобиле, может отличаться от языка, используемого системой для передачи сообщения оператору службы экстренной помощи.
- После доставки вступительного сообщения открывается канал речевой связи, чтобы можно было говорить с оператором службы экстренной помощи в режиме громкой связи.
- После подключения линии необходимо сразу сообщить свое имя и фамилию, номер мобильного телефона и свое местонахождение.

Примечание: *В то время как система предоставляет информацию оператору службы экстренной помощи, ею воспроизводится сообщение, которое дает вам знать, что она отправляет важную информацию. Затем система сообщает, что открыт канал, по которому можно начать разговор в режиме громкой связи.*

Примечание: *Во время вызова экстренной помощи на дисплее появляется экран приоритета чрезвычайной ситуации, который показывает координаты GPS автомобиля, если они имеются.*

Примечание: *Возможно, информация о координатах GPS в момент аварии будет недоступна. В этом случае система экстренной помощи будет пытаться выполнить экстренный вызов.*

Примечание: *Возможно, аварийные службы не смогут получить координаты GPS. В этом случае можно будет поговорить с оператором аварийной службы в режиме громкой связи.*

Примечание: *Оператор аварийной службы также может запросить информацию из сотовой сети, а именно, номер сотового телефона, его местоположение и имя оператора связи, не связанного с системой экстренной помощи SYNC.*

Transit (TTG) Vehicles Built From: 19-06-2014, EK3J-19A321-AXA (CG3612ruRUS) ruRUS, Edition date: 04/2014, First Printing

Функция экстренной помощи может не работать в следующих случаях.

- Сотовый телефон или оборудование системы экстренной помощи могут быть повреждены при аварии.
- Разрядка аккумуляторной батареи автомобиля или отсутствие электропитания системы.
- При аварии сотовый телефон выпадает из автомобиля.
- SIM-карта, установленная в сотовый телефон, недействительная или незарегистрированная, или на ее счету нет достаточного количества средств.
- Вы находитесь в европейской стране или в регионе, где система экстренной помощи SYNC не может выполнить вызов. Для получения дополнительной информации посетите региональный сайт Ford.

Важная информация о функции неотложной помощи

В настоящее время вызов служб экстренной помощи при помощи функции «Экстренная помощь» невозможен на автомобилях, продаваемых на следующих рынках: Албания, Беларусь, Босния и Герцеговина, Македония, Нидерланды, Украина, Молдова и Россия.

Для получения новой информации посетите региональный сайт Ford.

Замечание о конфиденциальности функции «Экстренная помощь»

Если функция экстренной помощи включена, для экстренных служб могут быть раскрыты сведения о том, что ваш автомобиль попал в аварию, которая вызвала развертывание надувной подушки безопасности или отключение топливного насоса. Данная функция предоставляет оператору службы экстренной помощи информацию о местонахождении автомобиля и другую информацию об автомобиле или аварии для предоставления оптимальной помощи.

Если раскрывать эти сведения нежелательно, не включайте данную функцию.

SYNC AppLink

Система поддерживает голосовое и ручное управление приложениями с поддержкой SYNC AppLink на вашем смартфоне. Если приложение запущено через AppLink, можно управлять его основными функциями через голосовые команды и элементы управления.

Примечание: *Чтобы получить доступ к AppLink, необходимо подключить SYNC к смартфону и настроить соединение.*

Примечание: *Пользователи iPhone могут подключить телефон через порт USB.*

Примечание: *Пользователи Android могут подключить телефон к SYNC через Bluetooth.*

Примечание: *Сведения о доступных приложениях, поддерживаемых смартфонах и диагностике неисправностей можно найти на веб-сайте компании Ford.*

Примечание: *Убедитесь, что у вас есть активная учетная запись для приложения, которое вы загрузили. Некоторые приложения не требуют установки и будут работать сразу же после загрузки. Другие приложения потребуют настройки ваших личных предпочтений и персонализации путем создания станций или избранного. Мы рекомендуем сделать это дома или за пределами автомобиля.*

Transit (TTG) Vehicles Built From: 19-06-2014, EK3J-19A321-AXA (CG3612ruRUS) ruRUS, Edition date: 04/2014, First Printing

Доступ через меню SYNC

Найдите нужное приложение в списке доступных приложение и нажмите кнопку **OK**, чтобы выбрать его. После запуска приложения через SYNC нажмите кнопку со стрелкой, направленной вправо, чтобы открыть меню приложения. Через это меню вы можете найти различные функции приложения, например кнопки «Нравится» и «Не нравится». Для выхода из меню приложения нажмите кнопку «стрелка влево».

Нажмите кнопку **MENU** и выберите:

Сообщение	Описание и принцип действия
SYNC-Прилож	
Моб. прил.	Прокрутите экран до этой команды, а затем нажмите кнопку **OK**.
Поиск нов. пр..	Выберите эту команду, если нужное приложение отсутствует в списке.

Примечание: *Если приложения, совместимые с SYNC AppLink, не удается найти, убедитесь, что нужное приложение запущено на мобильном устройстве.*

Доступ с помощью голосовых команд

Нажмите кнопку голосового управления и по запросу произнесите:

Команда	Описание и принцип действия
[телефонные | мобильные] приложения	Произнесите имя приложения после звукового сигнала. Начнется загрузка приложения. Пока приложение запущено через SYNC, вы можете нажать кнопку голосового управления и произносить команды, специфические для данного приложения.

Следующие голосовые команды доступны всегда.

Transit (TTG) Vehicles Built From: 19-06-2014, EK3J-19A321-AXA (CG3612ruRUS) ruRUS, Edition date: 04/2014, First Printing

Команда	Описание и принцип действия
([(основное | главное) меню] помощь | голосовая помощь)	С помощью этой команды можно прослушать список доступных голосовых команд.
[телефонные | мобильные] приложения	Система предложит вам назвать имя приложения для его запуска.
список [телефонных | мобильных] приложений	Система выведет список доступных на данный момент мобильных приложений.
найти [новые] [телефонные | мобильные] приложения	Система выполнит поиск совместимых с SYNC приложений на подключенном мобильном устройстве.
<имя приложения>	Произнесите имя приложения, чтобы запустить его через SYNC.
<имя приложения> помощь	Система выведет список доступных голосовых команд для данного приложения.
(выход | выйти)	Произнесите команду и название необходимого приложения.

Включение и отключение push-уведомлений.

Некоторые приложения могут отправлять push-уведомления. Push-уведомление — это уведомление от приложения, работающего в фоновом режиме, которое доставляется в виде голосового сообщения, всплывающего уведомления или в обеих формах. Это может быть особенно полезно для новостных приложений или для приложений, использующих сведения о географическом расположении.

Нажмите кнопку **MENU** и выберите:

Сообщение	Описание и принцип действия
SYNC-Прилож	
Моб. прил.	
Настройки	
Все прилож.	Если push-уведомления поддерживаются, эта настройка будет присутствовать в списке. Включите или отключите функции в соответствии с вашими предпочтениями.

Transit (TTG) Vehicles Built From: 19-06-2014, EK3J-19A321-AXA (CG3612ruRUS) ruRUS, Edition date: 04/2014, First Printing

Включение мобильных приложений SYNC

Чтобы использовать систему, вы должны разрешить отправку и получение приложением информации проверки подлинности и обновлений, оплачиваемых в соответствии с тарифным планом, связанным с подключенным устройством.

Данные отправляются в компанию Ford в США через подключенное устройство. Информация передается в зашифрованном виде и включает ваш VIN-код, номер модуля SYNC, анонимные статистические данные об использовании и отладочную информацию. Обновления могут осуществляться автоматически.

Примечание: *Необходимо включить мобильные приложения на каждом подключенном устройстве при первом включении мобильного приложения, использующего систему.*

Примечание: *При этом будет использоваться стандартная скорость передачи данных. Компания Ford не несет ответственности за любые дополнительные счета, которые вы можете получить от поставщика услуг за отправку и получение данных системой вашего автомобиля через подключенное устройство. Это справедливо и в отношении любых дополнительных расходов, возникших в результате нахождения автомобиля в зоне, не относящейся к домашней сети, то есть в отношении расценок для роуминга.*

Статус приложения

Текущий статус приложения можно увидеть в меню settings. Приложение может иметь один из трех статусов:

Сообщение	Описание и принцип действия
Необх. обновл.	Система обнаружила, что новое приложение требует проверки подлинности или обновления общих разрешений, если это необходимо.
Обновлено	Обновление не требуется.
Обновление...	Система пытается получить обновление.

Команды в меню settings:

Сообщение	Описание и принцип действия
Запрос на обн.	Если требуется обновить приложение и вы хотите вручную запросить требуемое обновление, например если вы находитесь рядом с точкой доступа Wi-Fi.
Откл. обновл.	Выберите этот вариант для отключения автоматических обновлений.

Transit (TTG) Vehicles Built From: 19-06-2014, EK3J-19A321-AXA (CG3612ruRUS) ruRUS, Edition date: 04/2014, First Printing

Разрешения для приложений

Разрешения делятся по группам. Вы можете предоставить такие разрешения для группы индивидуально. Вы можете изменить статус группы разрешений в любой момент во время остановки автомобиля с помощью меню «Настройки».

Когда вы запускаете приложение через SYNC, система может попросить предоставить определенные разрешения, например:

- Чтобы разрешить вашему автомобилю предоставлять приложениям следующую информацию об автомобиле (включая перечисленные сведения, но не ограничиваясь ими): данные об уровне топлива, расходе топлива, частоте вращения двигателя, напряжении аккумуляторной батареи, показаниях счетчика общего пробега, VIN-коде, температуре наружного воздуха, выбранной передаче, давлении в шинах, температуре окружающего воздуха, дате и времени.
- Чтобы разрешить вашему автомобилю передавать информацию о параметрах вождения (включая такие сведения, но не ограничиваясь ими): параметры системы MyKey, статус ремня безопасности, частота вращения двигателя, события тормозной системы, статус переключателя педали тормоза, ускорение, положение педали акселератора, статус переключателя педали сцепления, длина маршрута, стоимость маршрута, продолжительность импульса двигателя в процентах и time at speed в процентах.
- Чтобы разрешить автомобилю передавать информацию о расположении, в том числе GPS и скорости.
- Чтобы разрешить приложению передавать push-уведомления с использованием дисплея и голосовых функций автомобиля во время работы в фоновом режиме.

Примечание: *Разрешения предоставляются только при первом использовании приложения в сочетании с SYNC.*

Примечание: *Компания Ford не несет ответственности, в том числе юридической, за любые нарушения или утрату конфиденциальности при использовании приложения или за разглашение любых данных об автомобиле, которые вы разрешили предоставлять приложению.*

ИСПОЛЬЗОВАНИЕ SYNC™ НА МЕДИАПЛЕЕРЕ ВАШЕГО АВТОМОБИЛЯ

Вы можете воспроизводить музыку на вашем цифровом медиа-плеере через систему динамиков автомобиля с помощью меню медиа-контента системы или голосовых команд. Можно также сортировать и воспроизводить музыку с учетом конкретных категорий, таких как исполнители или альбомы.

SYNC поддерживает размещение почти любого медиапроигрывателя, включая iPod, Zune, функции воспроизведения проигрывателей устройств, а также большинство дисков USB. SYNC также поддерживает такие аудиоформаты, как MP3, WMA, WAV и ACC.

Transit (TTG) Vehicles Built From: 19-06-2014, EK3J-19A321-AXA (CG3612ruRUS) ruRUS, Edition date: 04/2014, First Printing

Убедитесь, что устройство USB правильно отформатировано и имеет следующие характеристики:

- USB 2.0.
- Поддерживается файловая система FAT16/32.
- Ток питания не выше 500 мА.

Примечание: *Формат файла NTFS не поддерживается.*

Формат аудиофайлов на устройстве USB должен быть следующим:

- MP3.
- Файлы WMA без защиты DRM.
- WAV.
- AAC.

Подключение вашего медиа-плеера к USB-порту

Примечание: *Если применяемый медиапроигрыватель имеет выключатель питания, проверьте, чтобы устройство было включено.*

Подключение с помощью голосовых команд

1. Подключите устройство к бортовому USB-порту автомобиля.
2. Нажмите кнопку голосового управления и по запросу произнесите:

Голосовая команда	Описание и принцип действия
(USB | iPod | MP3 [плейер])	Теперь вы можете воспроизводить музыку, говоря любые необходимые голосовые команды. См. перечень голосовых команд для управления медиа-плеером.

Произносить слова, которые отображаются в квадратных скобках, не требуется. Например, если отображается сообщение (USB [stick] | iPOD | MP3 [player]), можно произнести команды USB или USB stick (USB-накопитель).

Подключение с помощью System Menu

1. Подключите устройство к бортовому USB-порту автомобиля.
2. Нажмите и удерживайте кнопку **AUX**, пока на дисплее не появится сообщение об инициализации.

Сообщение	Описание и принцип действия
Просмотр USB	В зависимости от количества медиа-файлов, находящихся на подключенном устройстве, на дисплее может появиться сообщение с их перечнем. По завершении индексации на экран будет выведено меню воспроизведения.

Выберите одну из следующих возможностей:

Transit (TTG) Vehicles Built From: 19-06-2014, EK3J-19A321-AXA (CG3612ruRUS) ruRUS, Edition date: 04/2014, First Printing

Сообщение
Воспроизв. всё
Плейлисты
Песни
Исполнители
Альбомы
Жанры
Просмотр USB
Сбросить USB
Выход

Что сейчас играет?

В любое время при воспроизведении файла вы можете нажать кнопку Voice и спросить систему «Что воспроизводится?». Система читает теги метаданных (если они заполнены) текущей дорожки.

Голосовые команды медиа-плеера



Нажмите кнопку голосового управления и по запросу произнесите:

Голосовая команда	Описание и принцип действия
(USB | iPod | MP3 [плейер])	Теперь вы можете воспроизводить музыку, говоря любые необходимые голосовые команды.

Можно произнести любую из голосовых команд, которые отображаются в скобках и разделены символом "|". Например, отображается (what's | what is), если произнести what's или what is (что это).

Необходимо произнести любую из голосовых команд, которые отображаются вне скобок. Например, отображается исполнитель (what's | what is) воспроизводимой композиции, если произнести who plays this (what's or what is) (кто автор (что это)).

Transit (TTG) Vehicles Built From: 19-06-2014, EK3J-19A321-AXA (CG3612ruRUS) ruRUS, Edition date: 04/2014, First Printing

Затем любую из следующих фраз:

Голосовая команда	
(играть | проиграть | воспроизвести)	
пауза	
(играть | проиграть | включить | воспроизвести) [альбом] [исполнителя]	*
Воспроизв. всё	
(играть | проиграть | включить | воспроизвести) [исполнителя]	*
(играть | проиграть | включить | воспроизвести) [жанр]	*
[играть | проиграть | воспроизвести] (следующую песню | следующий трек)	
(играть | проиграть | включить | воспроизвести) [плейлист]	*
[играть | проиграть | воспроизвести] (предыдущую песню | предыдущий трек)	
(играть | проиграть | включить | воспроизвести) [песню | файл | трек | композицию]	*
выключить повтор	
[включить] повтор (одного | одной | в отдельности)	
(найти | показать | просмотреть) альбом	

Голосовая команда
(найти | показать | просмотреть) исполнителя
(найти | показать | просмотреть) жанр
(найти | показать | просмотреть) плейлист
(найти | показать | просмотреть) все альбомы
(найти | показать | просмотреть) всех исполнителей
(найти | показать | просмотреть) все жанры
(найти | показать | просмотреть) все плейлисты
(найти | показать | просмотреть) все (песни | записи)
включить случайное воспроизведение
выключить случайное воспроизведение
[играть | проиграть | включить | воспроизвести] (похожее | похожая музыка | похожую музыку)
(что это | что [сейчас] играет | что [сейчас] включено | (что за | какая) музыка [сейчас] играет)

* Эта голосовая команда недоступна до окончания индексации.

Transit (TTG) Vehicles Built From: 19-06-2014, EK3J-19A321-AXA (CG3612ruRUS) ruRUS, Edition date: 04/2014, First Printing

Справочник по голосовым командам

Голосовая команда	Описание и принцип действия
(найти | показать | просмотреть) жанр	Система осуществляет поиск всех данных проиндексированной музыки и, если данные доступны, начинает воспроизводить выбранный тип музыки.
[играть | проиграть | включить | воспроизвести] (похожее | похожая музыка | похожую музыку)	Система создает список воспроизведения и затем воспроизводит музыку, схожую с воспроизводимой в настоящее время с устройства, подключенного к USB-порту с помощью проиндексированных тегов метаданных.
(найти | показать | просмотреть) исполнителя	Система осуществляет поиск определенного артиста, дорожки или альбома среди музыка, проиндексированной с устройства, подключенного к USB-порту.
(найти | показать | просмотреть) альбом	Система осуществляет поиск определенного артиста, дорожки или альбома среди музыка, проиндексированной с устройства, подключенного к USB-порту.

Система также может воспроизводить музыку с вашего мобильного телефона через подключение Bluetooth.

Чтобы включить функцию Bluetooth аудио, используйте кнопку **AUX** или **Source**. Можно также нажать кнопку голосового управления и, дождавшись запроса, произнести:

Голосовая команда	Описание и принцип действия
Bluetooth (аудио | стерео)	

Затем любую из следующих фраз:

Transit (TTG) Vehicles Built From: 19-06-2014, EK3J-19A321-AXA (CG3612ruRUS) ruRUS, Edition date: 04/2014, First Printing

Голосовая команда	Описание и принцип действия
пауза	
(играть | проиграть | воспроизвести)	
[играть | проиграть | воспроизвести] (следующую песню | следующий трек)	
[играть | проиграть | воспроизвести] (предыдущую песню | предыдущий трек)	

Функции меню Media

Меню мультимедиа позволяет выбрать способ воспроизведения музыки (например, по исполнителям, жанрам, со случайным воспроизведением или повтором), найти аналогичную музыку или сбросить индекс применяемых устройств USB.

Нажмите кнопку **AUX**, чтобы выбрать воспроизведение через USB.

Сообщение	Описание и принцип действия
Опц.	Эта команда открывает меню для работы с медиафайлами.

Затем любую из следующих фраз:

Transit (TTG) Vehicles Built From: 19-06-2014, EK3J-19A321-AXA (CG3612ruRUS) ruRUS, Edition date: 04/2014, First Printing

Сообщение	Описание и принцип действия
Слч.	Выберите воспроизведение музыки в случайном порядке или с повтором. После того, как выбор сделан, он остается включенным до его отключения.
Повтор песни	Выберите воспроизведение музыки в случайном порядке или с повтором. После того, как выбор сделан, он остается включенным до его отключения.
Похож. музыка	Обеспечивает воспроизведение музыки похожей на содержащуюся в текущем плейлисте через порт USB. Система использует метаданные каждой песни, чтобы составить список воспроизведения. Затем система создает новый список аналогичных дорожек и начинает воспроизведение. Для этой функции необходимо, чтобы теги метаданных были доступны. При наличии нескольких устройств воспроизведения и незаполненных тегах метаданных названия песен не будут доступны в системе распознавания речи, меню воспроизведения или этой команды. Впрочем, если вы сохраните эти песни на вашем устройстве воспроизведения в режиме storage device, они будут доступны в системе распознавания речи, меню воспроизведения или данной команде. Система записывает значение unknown во все незаполненные теги метаданных.
Сброс USB	Сброс индекса USB устройств. После завершения индексации из USB библиотеки можно будет выбрать аудиофайлы для воспроизведения.

Доступ к USB библиотеке

1. Подключите устройство к бортовому USB-порту автомобиля.
2. Нажмите кнопку **AUX**, чтобы выбрать воспроизведение через USB.

Сообщение	Описание и принцип действия
Просмотр USB	Это меню позволяет выбирать и воспроизводить медиафайлы по исполнителям, альбомам, жанрам, плейлистам и дорожкам или даже просматривать, что находится на устройстве USB.

Transit (TTG) Vehicles Built From: 19-06-2014, EK3J-19A321-AXA (CG3612ruRUS) ruRUS, Edition date: 04/2014, First Printing

Если доступных медиа-файлов нет, на дисплее отображается, что их нет. При наличии медиафайлов предоставляются следующие варианты прокрутки по ним и выбора:

Сообщение	Описание и принцип действия
Воспроизв. всё	Воспроизвести все проиндексированные медиа-файлы с устройства в последовательности их нумерации. * 1. Нажмите **OK** для выбора. Наименование первой дорожки появится на дисплее.
Плейлисты	Откройте плей-листы в форматах ASX, M3U, WPL или MTP. * 1. Нажмите **OK** для выбора. 2. Выполните прокрутку, чтобы выбрать желаемый плейлист, затем нажмите кнопку **OK**.
Песни	Найдите и воспроизведите конкретную индексированную дорожку. * 1. Нажмите **OK** для выбора. 2. Выполните прокрутку, чтобы выбрать желаемую дорожку, затем нажмите кнопку **OK**.
Исполнители	Отсортировать все проиндексированные медиа-файлы по артистам. После выбора система отображает списки и затем воспроизводит всех артистов и дорожки в алфавитном порядке. * 1. Нажмите **OK** для выбора. 2. Выполните прокрутку, чтобы выбрать желаемого исполнителя, затем нажмите кнопку **OK**.
Альбомы	Отсортировать все проиндексированные медиа-файлы по альбомам. * 1. Нажмите **OK** для выбора. 2. Выполните прокрутку, чтобы выбрать желаемый альбом, затем нажмите кнопку **OK**.

Transit (TTG) Vehicles Built From: 19-06-2014, EK3J-19A321-AXA (CG3612ruRUS) ruRUS, Edition date: 04/2014, First Printing

Сообщение	Описание и принцип действия
Жанры	Отсортируйте проиндексированную музыку по жанрам. * 1. Нажмите **OK** для выбора. 2. Выполните прокрутку, чтобы выбрать желаемый жанр, затем нажмите кнопку **OK**.
Просмотр USB	Посмотреть все поддерживаемые цифровые медиа-файлы на медиа-устройстве, подключенном к USB-порту. Предусмотрена возможность просматривать только медиафайлы, совместимые с SYNC; другие хранящиеся файлы остаются невидимыми. 1. Нажмите **OK** для выбора. 2. Выполните прокрутку для просмотра индексированных медиафайлов на флеш-диске, затем нажмите кнопку **OK**.
Сбросить USB	Сброс индекса USB устройств. После завершения индексации из USB библиотеки можно будет выбрать аудиофайлы для воспроизведения.

* Можно использовать эту кнопку в нижней части дисплея аудиосистемы для быстрого перехода к определенной категории, обозначенной буквой алфавита. Для быстрого передвижения по списку можно также воспользоваться алфавитными кнопками цифровой клавиатуры.

Bluetooth устройства и системные настройки

Для доступа к этим меню воспользуйтесь дисплеем. См. **Использование SYNC™ на вашем телефоне** (стр. 298).

SYNC™, ПОИСК И УСТРАНЕНИЕ НЕИСПРАВНОСТЕЙ

Система SYNC проста в использовании. Однако при возникновении вопросов, см. приведенные ниже таблицы.

Чтобы проверить совместимость вашего мобильного телефона, посетите региональный сайт компании Ford.

Transit (TTG) Vehicles Built From: 19-06-2014, EK3J-19A321-AXA (CG3612ruRUS) ruRUS, Edition date: 04/2014, First Printing

Нарушения в работе сотового телефона		
Выпуск	**Возможные причины**	**Возможное решение**
Сильный фоновый шум по время разговора по телефону.	Настройки управления звуков на вашем телефоне могут влиять на работу SYNC.	Для получения сведений об аудионастройках см. руководство по своему устройству.
Во время звонка я слышу абонента, но он не слышит меня.	Возможная неисправность телефона.	Попытайтесь выключить сотовый телефон, выполнить его сброс или вынуть аккумуляторную батарею, затем повторите попытку.
		Убедитесь, что микрофон системы SYNC не выключен.
SYNC не может загрузить мою телефонную книгу.	Данная функция зависит от модели телефона.	Проверьте совместимость вашего телефона.
	Возможная неисправность телефона.	Попытайтесь выключить сотовый телефон, выполнить его сброс или вынуть аккумуляторную батарею, затем повторите попытку.
		Попробуйте передать записи из телефонной книги мобильного телефона в систему SYNC с помощью функции «Доб. контакты».
		Необходимо включить функцию поддержки сотового телефона и автоматической загрузки телефонной книги в SYNC.
Система произносит «Phonebook downloaded», но моя телефонная книга SYNC пуста или в ней отсутствуют контакты.	Ограничение возможностей вашего телефона.	Попробуйте передать записи из телефонной книги мобильного телефона в систему SYNC с помощью функции «Доб. контакты».
		Если отсутствующие контакты хранятся на SIM-карте, попробуйте перенести их в память мобильного телефона.
		Удалите все изображения или особенные мелодии, связанные с отсутствующими записями.

Transit (TTG) Vehicles Built From: 19-06-2014, EK3J-19A321-AXA (CG3612ruRUS) ruRUS, Edition date: 04/2014, First Printing

Нарушения в работе сотового телефона		
Выпуск	**Возможные причины**	**Возможное решение**
		Необходимо включить функцию поддержки сотового телефона и автоматической загрузки телефонной книги в SYNC.
Наличие проблем с подключением мобильного телефона к SYNC.	Данная функция зависит от модели телефона.	Проверьте совместимость вашего телефона.
	Возможная неисправность телефона.	Попытайтесь выключить сотовый телефон, выполнить его сброс или вынуть аккумуляторную батарею, затем повторите попытку.
		Попробуйте удалить устройство из SYNC, удалить SYNC из устройства и повторите попытку.
		Проверьте настройки безопасности и настройки быстрого автоматического принятия устройства, связанные с Bluetooth-соединением между SYNC и мобильным телефоном.
		Обновите встроенное программное обеспечение (прошивку) мобильного телефона.
		Выключите функцию автоматической загрузки.
Невозможность работы с текстовыми сообщениями в SYNC.	Данная функция зависит от модели телефона.	Проверьте совместимость вашего телефона.
	Возможная неисправность телефона.	Попытайтесь выключить сотовый телефон, выполнить его сброс или вынуть аккумуляторную батарею, затем повторите попытку.
	iPhone	• Перейдите к настройкам своего мобильного телефона • Перейдите в меню Bluetooth • Убедитесь, что Bluetooth-соединение не включено.

Transit (TTG) Vehicles Built From: 19-06-2014, EK3J-19A321-AXA (CG3612ruRUS) ruRUS, Edition date: 04/2014, First Printing

Нарушения в работе сотового телефона		
Выпуск	**Возможные причины**	**Возможное решение**
		• Нажмите синий круг, чтобы перейти в следующее меню. • Включите уведомления. • Синхронизируйте контакты. Теперь iPhone настроен для пересылки входящих текстовых сообщений в систему SYNC. Повторите эти действия для систем Sync других автомобилей, к которым выполнено подключение. iPhone будет пересылать входящие текстовые сообщения в систему SYNC только в том случае, если она разблокирована. Ответ на текстовые сообщения с помощью системы SYNC не поддерживается iPhone. Текстовые сообщения из приложений WhatsApp и Facebook Messenger не поддерживаются.
Невозможно прослушать текстовые сообщения, содержащие звуковую информацию, в мобильном телефоне.	Данная функция зависит от модели телефона.	Ваш телефон должен поддерживать загрузку текстовых сообщений с помощью Bluetooth, чтобы получать входящие сообщения.
		Откройте меню передачи CMC SYNC, чтобы определить, поддерживает ли сотовый телефон эту функцию. Нажмите кнопку **PHONE**, затем выполните прокрутку, чтобы выбрать «CMC» и нажмите **OK**.
	Мобильный телефон ограничен в возможностях.	Все модели сотовых телефонов имеют свои отличия, поэтому см. руководство по своему устройству, чтобы подключить конкретный сотовый телефон. В действительности, различия в процедуре подсоединения мобильных телефонов существуют из-за разных производителей, моделей, операторов сотовой сети и версий программного обеспечения.

Transit (TTG) Vehicles Built From: 19-06-2014, EK3J-19A321-AXA (CG3612ruRUS) ruRUS, Edition date: 04/2014, First Printing

Нарушения в работе USB и мультимедиа		
Выпуск	**Возможные причины**	**Возможное решение**
Проблемы с подключением моего устройства.	Возможная неисправность устройства.	Попытайтесь выключить устройство, выполнить его переустановку или снять аккумуляторную батарею, затем повторите попытку.
		Убедитесь, что вы используете кабель производителя.
		Проследите за тем, чтобы кабель USB был правильно вставлен в устройство и в USB-порт автомобиля.
		Убедитесь, что устройство не имеет программы автоматической установки или активных настроек безопасности.
SYNC не распознает устройство при включении зажигания.	Это ограничение функционирования устройства.	Убедитесь, что вы не подвергали ваше устройство в автомобиле воздействию слишком высоких или слишком низких температур.
Bluetooth-аудио не осуществляет потоковую передачу.	Данная функция зависит от модели телефона.	Обязательно подключите устройство к SYNC и нажмите на устройстве кнопку воспроизведения.
	Устройство не подключено.	
SYNC не распознает музыку, находящуюся в устройстве.	Ваши музыкальные файлы не содержат правильных данных об артисте, наименовании песни, альбоме или жанре.	Убедитесь, что данные всех песен доступны.
	Файлы могут быть повреждены.	Попытайтесь заменить поврежденный файл новой версией.
	Для песни может быть установлена защита авторских прав, которая не допускает ее воспроизведение.	При работе с некоторыми устройствами требуется изменить настройки USB с поддержки накопителей большой емкости на поддержку режима «перезапись со сменой носителя».

Transit (TTG) Vehicles Built From: 19-06-2014, EK3J-19A321-AXA (CG3612ruRUS) ruRUS, Edition date: 04/2014, First Printing

Нарушения в работе USB и мультимедиа		
Выпуск	**Возможные причины**	**Возможное решение**
Когда я подключаю свой iPhone или iPod Touch одновременно через USB и Bluetooth Audio, иногда я не слышу ни звука.	Это ограничение функционирования устройства.	При воспроизведении аудиофайла коснитесь иконки воспроизведения с аудиоустройства, находящейся в самом низу экрана iPhone или iPod Touch.
		Для прослушивания аудиофайлов с iPhone или iPod Touch через Bluetooth audio выберите SYNC.
		Для прослушивания аудиофайлов с iPhone или iPod Touch через порт USB выберите опцию «док-разъём».

Нарушения в работе голосовых команд		
Выпуск	**Возможные причины**	**Возможное решение**
SYNC не понимает голосовых команд.	Использование неверных голосовых команд.	Просмотрите еще раз соответствующие разделы, в которых описываются голосовые команды телефона и голосовые команды медиа-устройства.
		Во время сеанса активного речевого взаимодействия используйте список голосовых команд на дисплее аудиосистемы.
	Голосовая команда подается слишком быстро или в неправильный момент.	Обратите внимание, что микрофон системы SYNC находится или в зеркале заднего вида или во внутренней обшивке потолка непосредственно над ветровым стеклом.
SYNC не понимает наименование песни или имя артиста.	Использование неверных голосовых команд.	Просмотрите еще раз соответствующий раздел, в котором описываются голосовые команды медиа-устройства.
	Возможно, имя произносится не точно так, как оно сохранено в системе.	Произносите название песни или имя исполнителя точно так же, как они сохранены в системе. Если произнести «Play Artist Prince», система не воспроизведет музыку из альбома «Prince and the Revolution» или «Prince and the New Power Generation».

Transit (TTG) Vehicles Built From: 19-06-2014, EK3J-19A321-AXA (CG3612ruRUS) ruRUS, Edition date: 04/2014, First Printing

Нарушения в работе голосовых команд		
Выпуск	**Возможные причины**	**Возможное решение**
		Убедитесь, что вы произносите наименование полностью, например, California remix featuring Jennifer Nettles.
		Если в названиях песен присутствуют прописные буквы, необходимо их произносить. LOLA необходимо произносить как L-O-L-A.
	Система читает наименование (имя) не так, как оно произносится.	Не используйте специальные символы в названиях, поскольку система их не распознает.
SYNC не понимает или осуществляет звонок неправильному абоненту, когда я хочу выполнить вызов.	Использование неверных голосовых команд.	Просмотрите еще раз соответствующий раздел, в котором описываются голосовые команды мобильного телефона.
		В случае непонимания системой голосовой команды можно воспользоваться телефоном и списком доступных медиафайлов для получения списка возможных вариантов. См. **Использование функции распознавания речи** (стр. 295).
	Возможно, имя произносится не точно так, как оно сохранено в системе.	Обязательно произносите имена точно так же, как они сохранены в системе. Например, если имя контактного лица — Joe Wilson, произносите «Call Joe Wilson».
		Система работает лучше, если вы укажете полные имена, например, Joe Wilson вместо Joe.
	Имена абонентов в вашей телефонной книге, возможно, слишком коротки и схожи или содержат специальные символы.	Не используйте специальные символы, такие как 123 или ICE, поскольку система не распознает их.

Transit (TTG) Vehicles Built From: 19-06-2014, EK3J-19A321-AXA (CG3612ruRUS) ruRUS, Edition date: 04/2014, First Printing

Нарушения в работе голосовых команд		
Выпуск	**Возможные причины**	**Возможное решение**
	Данные о контактных лицах в телефонной книге могут быть заданы с применением прописных букв.	Если в именах контактов заданы прописные буквы, их необходимо произносить. JAKE необходимо произносить как Call J-A-K-E.
Система голосового управления SYNC не может правильно распознать иностранные имена из списка контактов мобильного телефона.	Можно произносить иностранные имена, используя язык, выбранный в настоящее время для SYNC.	Система SYNC использует фонетические правила выбранного языка для распознавания имен контактов, сохраненных в памяти мобильного телефона.
		Полезное указание: можно выбрать контактное лицо вручную. Нажмите **PHONE**. Выберите опцию для телефонной книги, затем имя контактного лица. Чтобы прослушать его, нажмите экранную кнопку. Система SYNC прочитает имя контакта, тем самым подсказывая, какого произношения следует придерживаться.
Система голосового управления SYNC не может правильно распознать иностранные названия дорожек, исполнителей, альбомов, жанров, плейлистов с медиа-плеера или флэш-накопителя USB.	Можно произносить иностранные имена, используя язык, выбранный в настоящее время для SYNC.	Система SYNC использует фонетические правила выбранного языка для распознавания имена контактов, сохраненных в памяти медиа-плеера или во флэш-накопителе USB. Система может делать исключения для имен очень популярных исполнителей (например, U2), так что для них вы всегда можете использовать английский язык.

Transit (TTG) Vehicles Built From: 19-06-2014, EK3J-19A321-AXA (CG3612ruRUS) ruRUS, Edition date: 04/2014, First Printing

Нарушения в работе голосовых команд		
Выпуск	**Возможные причины**	**Возможное решение**
Система вырабатывает речевые запросы и произношение некоторых слов, которое не всегда точно соответствует моему языку.	Система SYNC использует технологию голосовых сообщений «текст–речь».	SYNC использует синтезированный голос, а не предварительно записанный человеческий голос.
		Система SYNC обеспечивает возможность новых функций голосового управления на многих языках. Вызов по имени контакта напрямую из телефонной книги без предварительной записи (например, «позвонить Джону Смиту») или выбор дорожки, артиста, альбома, жанра или плейлиста для воспроизведения напрямую с медиаплеера (например, «воспроизвести артиста Мадонну»).
Я перед этим применял систему голосового управления Bluetooth, которая обеспечивала для меня управление радиоустройством, компакт-диском и системами управления микроклиматом. Почему SYNC не предоставляет возможность управления данными системами?	SYNC разрабатывалась для управления мобильными устройствами и контентом, сохраненным в их памяти.	SYNC обеспечивает существенное расширение возможностей по сравнению с предшествующей системой, в частности, позволяет набирать номер по имени контактного лица непосредственно из телефонной книги, без предварительной регистрации (например, “call John Smith”) или выбирать дорожку, исполнителя, альбом, жанр или плейлист непосредственно из медиапроигрывателя (например, «play artist Madonna»).

Transit (TTG) Vehicles Built From: 19-06-2014, EK3J-19A321-AXA (CG3612ruRUS) ruRUS, Edition date: 04/2014, First Printing

Общие указания		
Выпуск	**Возможные причины**	**Возможное решение**
Язык, выбранный для щитка приборов, информационного и развлекательного дисплея не соответствует языку SYNC (телефон, USB, Bluetooth Audio, речевое управление и речевые запросы).	SYNC не поддерживает выбранный в настоящее время язык для щитка приборов, информационного и развлекательного дисплея.	Система SYNC поддерживает только четыре языка в одном пакете, включающего вывод текста на дисплей, голосовое управление и голосовые подсказки. Страна, в которой куплен автомобиль, требует применения четырех языков с учетом их наибольшего распространения. Если выбранный язык недоступен, SYNC оставляет текущий активный язык.
		Система SYNC обеспечивает возможность новых функций голосового управления на многих языках. Вызов по имени контакта напрямую из телефонной книги без предварительной записи (например, «позвонить Джону Смиту») или выбор дорожки, артиста, альбома, жанра или плейлиста для воспроизведения напрямую с медиаплеера (например, «воспроизвести артиста Мадонну»).

Transit (TTG) Vehicles Built From: 19-06-2014, EK3J-19A321-AXA (CG3612ruRUS) ruRUS, Edition date: 04/2014, First Printing

Нажмите на кнопку на окантовочной рамке блока для доступа к системным функциям. Это приведет к включению требуемой функции.

Инструкции по использованию аудиоблока и доступных функциях навигации см. в описании соответствующей процедуры аудиоблока. См. **Аудиосистема** (стр. 255).

Загрузка картографических данных

ПРЕДУПРЕЖДЕНИЯ

Указанная максимальная скорость может быть не применима к вашему автомобилю. Управление автомобилем, контроль за работой всех его систем и соблюдение скоростных ограничений всегда остается вашей обязанностью. Невыполнение этого требования может привести к потере контроля над автомобилем.

Стекло на лицевой стороне жидкокристаллического дисплея может разбиться от удара твердым предметом. Если стекло разбилось, не дотрагивайтесь до жидкого кристаллического вещества. Если это вещество попало на кожу, немедленно промойте пораженный участок водой с мылом.

Примечание: *В процессе обновления программного обеспечения запрещается включать зажигание или запускать двигатель.*

Примечание: *Не применяйте растворители или аэрозоли для чистки блока. Пользуйтесь исключительно влажной тряпкой.*

Примечание: *Чтобы навигационная система работала, карта памяти SD навигационной системы должна находиться в гнезде для карт памяти SD. Если вам требуется запасная карта памяти SD, обратитесь к авторизованному дилеру.*

Примечание: *Гнездо карты памяти SD снабжено пружинным механизмом. Чтобы извлечь карту памяти SD, нажмите на нее и отпустите. Запрещается извлекать карту памяти без предварительного нажатия на нее. Это может повредить карту.*



E129900

1. Установите карту SD в соответствующее гнездо.
2. Нажмите кнопку **NAV**. Успешная загрузка картографических данных подтверждается предупреждением о дорожной безопасности.
3. После этого система готова к использованию.

Обновления для карт и системы см. на сайте официального дилера.

Примечание: *Разрешается использовать только данные по лицензии компании Ford.*

Transit (TTG) Vehicles Built From: 19-06-2014, EK3J-19A321-AXA (CG3612ruRUS) ruRUS, Edition date: 04/2014, First Printing

Безопасность дорожного движения

ПРЕДУПРЕЖДЕНИЕ

Вождение с отвлеченным вниманием может привести к потере контроля над автомобилем, аварии и телесным повреждениям. Мы настоятельно рекомендуем соблюдать крайнюю осторожность при использовании любых устройств, которые могут отвлечь ваше внимание от дороги. Ваша первоочередная ответственность — безопасная эксплуатация вашего автомобиля. Мы рекомендуем воздержаться от использования любых портативных устройств во время вождения и призываем по возможности использовать системы с голосовым управлением. Обязательно ознакомьтесь с применимым местным законодательством, регулирующим использование электронных устройств во время вождения.

Примечание: *Вы несете полную ответственность за безопасную эксплуатацию своего автомобиля и поэтому должны самостоятельно оценивать степень безопасности предлагаемого маршрута. Функции навигации предоставляются только в качестве помощи. Необходимо принимать решения с учетом местных условий и необходимости соблюдения действующих правил дорожного движения. Не следуйте по рекомендованному маршруту, если результатом этого может стать небезопасный или запрещенный маневр, попадание в небезопасную ситуацию или в место, которое вы считаете небезопасным. Карты, используемые системой, могут быть неточными из-за ошибок, изменений дорог, дорожных условий и условий движения.*

Информация по обеспечению безопасности дорожного движения

Если необходимо внимательно ознакомиться с маршрутными инструкциями, выберите безопасное место вне дороги и припаркуйте автомобиль.

Настройка маршрута

Примечание: *После первого ввода выбранная страна будет выбрана по умолчанию, пока вы не измените ее вручную.*

Нажмите кнопку **NAV** и выберите:

Сообщение	Действие
Ввод цели	Начиная сверху, выберите страну, затем почтовый индекс или город, название улицы, номер дома или перекресток. Введите подробные сведения о цели с помощью кнопок со стрелками.
Начать навигацию	После ввода всей необходимой информации выберите этот пункт.

Transit (TTG) Vehicles Built From: 19-06-2014, EK3J-19A321-AXA (CG3612ruRUS) ruRUS, Edition date: 04/2014, First Printing

Выполняется расчет маршрута и открывается главный экран навигации. При появлении соответствующего запроса укажите первый требуемый маршрут. Чтобы добраться до точки назначения, следуйте подсказкам на экране и голосовым подсказкам.

Примечание: *При необходимости с использованием кнопок "вверх" и "вниз" можно выбрать другие экраны с символами.*

Примечание: *Если вам нужно проехать просто в центр города, достаточно ввести название города и запустить маршрут.*

Примечание: *Если нужно проехать в определенный квартал города, достаточно ввести название квартала и запустить маршрут.*

Структура меню

Вы можете получить доступ к меню с помощью органов управления информационно-развлекательным дисплеем. См. **Информационные дисплеи** (стр. 72).

Описание некоторых пунктов меню см. в соответствующей таблице.

Примечание: *Некоторые пункты меню могут немного отличаться от стандартных либо отсутствовать (если являются дополнительными).*

Сообщение	
Маршрут	Актив. навигация
	Список маршр.
	Объезд
	Разблок. участ.
Ввод цели	Страна
	Город
	Улица
	Район
	Начать навигацию
Движения	ТА
	ТМС на маршр.
	Все ТМС
	Объезд
	Список маршр.
	Разблок. участ.

Transit (TTG) Vehicles Built From: 19-06-2014, EK3J-19A321-AXA (CG3612ruRUS) ruRUS, Edition date: 04/2014, First Printing

Сообщение		
Домаш. адрес	Начать навигацию	
	Измен. адрес	
Последние цели		
Любим. цели	Любимые цели (а-я)	
Объекты POI	Ближайшие POI	
	Вблизи цели	
	По трассе	
	Вблизи адр.	
	Искать назван.	
План. маршрута	Новый маршрут	
	Сохр. маршруты	
Сохран. коорд.		
Настр. маршрута	Маршрут	Эко
		Быстрый
		Короткий
		Всегда спраш.
	Водитель:	Не спеша
		Нормально
		Быстрый
	Эко-настройка	Прицеп:
		Багаж на крыше
	Динамически	
	Автомагистраль	
	Туннель	
	Паром/поезд	
	Платн. Дорога	
	Сезон. Дорога	

Transit (TTG) Vehicles Built From: 19-06-2014, EK3J-19A321-AXA (CG3612ruRUS) ruRUS, Edition date: 04/2014, First Printing

Сообщение	
	Виньета
Спец. функции	Информ. GPS
	Систем. инфор.
	Ввести коорд.
	Демо-режим

Настр. маршрута

Нажмите кнопку **NAV** и прокрутите экран до настроек маршрута. Затем можно выбрать любые из следующих настроек маршрута.

Сообщение		Описание и принцип действия
Путь:	Всегда спраш.	Выбор данной функции гарантирует возможность выбора настроек маршрута перед каждой поездкой.
Эко		Выбирает самый экономичный по расходу топлива маршрут. Расход топлива зависит от стиля вождения.
Быстрый		Выбирает самый быстрый маршрут.
Короткий		Выбирает самый короткий из возможных маршрутов.
Водитель:	Не спеша	С этой настройкой вычисляется время прибытия к пункту назначения при умеренной скорости движения.
	Нормально	С этой настройкой вычисляется время прибытия к пункту назначения при обычной скорости движения.
	Быстрый	С этой настройкой вычисляется время прибытия к пункту назначения при высокой скорости движения.
Эко-настройка	Прицеп:	Используйте данную функцию для изменения настроек экономичности поездки: есть прицеп или нет; если есть, то какого размера.

Transit (TTG) Vehicles Built From: 19-06-2014, EK3J-19A321-AXA (CG3612ruRUS) ruRUS, Edition date: 04/2014, First Printing

Сообщение		Описание и принцип действия
	Багаж на крыше	Используйте данную функцию для изменения настроек экономичности поездки при использовании багажного контейнера на крыше.
	Динамически	При включении данной опции маршрут будет автоматически обновляться с учетом приема информации об авариях и заторах в режиме реального времени, если блок обеспечивает уверенный прием сигналов канала дорожных сообщений. Данная функция позволит избежать задержек и опозданий во время поездок.
	Автомагистраль	Если эта настройка не установлена, система исключит из маршрута скоростные автомагистрали и автоматически обновит расстояние и время движения по маршруту.
	Туннель	Если эта настройка не установлена, система исключит из маршрута туннели и автоматически обновит расстояние и время движения по маршруту.
	Паром/поезд	Если эта настройка не установлена, система исключит из маршрута паромы и поезда для перевозки автомобилей и автоматически обновит расстояние и время движения по маршруту.

Transit (TTG) Vehicles Built From: 19-06-2014, EK3J-19A321-AXA (CG3612ruRUS) ruRUS, Edition date: 04/2014, First Printing

Сообщение		Описание и принцип действия
	Платн. Дорога	Если эта настройка не установлена, система исключит из маршрута платные дороги и автоматически обновит расстояние и время движения по маршруту.
	Сезон. Дорога	Если эта настройка не установлена, система исключит из маршрута сезонные дороги (например, горные переезды) и автоматически обновит расстояние и время движения по маршруту.
	Виньета	Если эта настройка не установлена, система исключит из маршрута платные дороги и автоматически обновит расстояние и время движения по маршруту.

Информация

Нажмите кнопку «Информация», чтобы просмотреть сведения о вашем текущем местоположении или поездке. Нажатие этой кнопки при включенной навигации по маршруту приведет к повторению последней навигационной инструкции.

Настройка параметров навигационной системы

Выберите настройки, которые система будет учитывать при планировании вашего маршрута.

Нажмите кнопку NAV и выберите одну из следующих опций.

Сообщение	Описание и принцип действия
Ввод цели	Ввести данные о пункте назначения (например, указать названия городов и улиц или выбрать место на карте).
Движения	Выберите способ обработки проблемных дорожных ситуаций системой во время движения по маршруту (например, блокировать участок маршрута).
Домаш. адрес	Просмотр места на карте, которое в данный момент занесено как место проживания. В качестве домашнего адреса можно сохранить только одну запись.
Последние цели	Доступ к истории пунктов назначения, введенных в систему ранее. Выберите требуемый пункт назначения из перечня.

Transit (TTG) Vehicles Built From: 19-06-2014, EK3J-19A321-AXA (CG3612ruRUS) ruRUS, Edition date: 04/2014, First Printing

Сообщение	Описание и принцип действия
Любим. цели	Просмотрите список сохраненных избранных целей.
Объекты POI	Выполните поиск и выберите ближайшие объекты POI по пути к вашему пункту назначения. Поиск может быть выполнен по имени или категории.
План. маршрута	Укажите несколько других пунктов назначения, выберите, в какой последовательности нужно их посетить, настройте и сохраните новую поездку. Можно также изменить существующую поездку или вызвать прежнюю поездку. Система автоматически рассчитает и покажет на экране ваш маршрут.
Сохран. коорд.	Сохранение текущего местоположения с присвоением ему названия. Эта поездка автоматически сохраняется в избранных целях.
Настр. маршрута	Выберите параметры маршрута из имеющегося списка.
Спец. функции	Вывод на экран информации о GPS, системе или работоспособности системы. Выберите демонстрационный режим, при котором система моделирует поездку, когда автомобиль неподвижен. Вы можете вручную выбрать начальную позицию автомобиля.

Нажмите кнопку MENU, выберите опцию навигации и одну из следующих опций.

Сообщение	Описание и принцип действия
Настр. маршрута	Настройте параметры маршрута.
Настр. карты	Настройте отображение карты для вашей поездки (например, стрелки на карте, отображение времени прибытия и содержимого карты).
Функц. ассист.	Настройка режима отображения информации по вашему маршруту на дисплее (например, отображение информации по дорожным знакам, количеству рядов движения и ограничениям скорости). Включение или выключение функции аварийной сигнализации.
Личн. данные	Удаление личных данных (например домашнего адреса).
Сброс	Сброс настроек навигационной системы.

Transit (TTG) Vehicles Built From: 19-06-2014, EK3J-19A321-AXA (CG3612ruRUS) ruRUS, Edition date: 04/2014, First Printing

Сохранение домашнего адреса

1. Нажмите кнопку **NAV**.
2. Выберите настройку «Домашний адрес».
3. С помощью кнопок со стрелками введите нужные сведения.
4. Нажмите кнопку подтверждения функции.

Примечание: *Если вы переходите к изменению домашнего адреса, на дисплее автоматически отображается последняя цель.*

Добавление любимой цели

1. Нажмите кнопку **NAV**.
2. Перейдите к пункту «Ввод цели».
3. С помощью кнопок со стрелками введите нужные сведения.
4. Нажмите кнопку сохранения функции.

Примечание: *Если вы выберете «Сохран. коорд.», система также сохранит пункт назначения в «Избранных целях».*

Выбор любимой цели

1. Нажмите кнопку **NAV**.
2. Выберите пункт «Избранные цели».
3. С помощью кнопок со стрелками вверх и вниз прокрутите до названия нужного пункта назначения.
4. Чтобы вернуться к началу, нажмите кнопку **OK**.

Регулировка уровня громкости голосовых инструкций

Вы можете отрегулировать уровень громкости голосовых инструкций во время активной голосовой инструкции при помощи регулятора громкости.

Примечание: *Нажатие кнопки «Информация» при включенной функции навигации по маршруту приведет к повторению последней навигационной инструкции.*

Баланс нав.-ауд.

Эта функция позволяет настроить распределение уровней громкости между аудиоблоком и голосовыми инструкциями.

Похожие названия для цели

Эта функция позволяет найти несколько пунктов назначения с написанием, похожим на то, которое вы указали. Это полезно в тех случаях, когда вы не уверены в написании названия пункта назначения.

Сообщение	Действие
Допус.	Перед вводом подробных сведений о цели нажмите кнопку **NAV** и прокрутите экран до настроек ввода цели.

Затем начните ввод имени цели. Нажмите на кнопку **OK**. Система выполнит поиск пунктов назначения с похожим написанием. С помощью кнопок со стрелками выберите из списка пункт назначения и нажмите кнопку **OK** для подтверждения.

Transit (TTG) Vehicles Built From: 19-06-2014, EK3J-19A321-AXA (CG3612ruRUS) ruRUS, Edition date: 04/2014, First Printing

Режим отображения маршрута

Настр. карты

Чтобы перейти в режим карты, нажмите кнопку **MAP**. Этот режим указывает текущее местоположение вашего автомобиля в центре карты в виде стрелки в круге. Стрелка будет показывать направление движения.

В верхней строке указывается название текущей дороги или следующей дороги, если автомобиль приближается к повороту.

Пользователь может изменить способ отображения карты, выбрав иные настройки масштаба и ориентирования. Однократно нажмите кнопку функции. Текущий масштаб карты отображается на экране.

Можно выбрать масштаб карты из диапазона 0,05–500 миль или 50 метров – 500 км и автонастройку (в верхней части экрана). Автонастройка непрерывно изменяет масштаб карты в соответствии со скоростью автомобиля и перемещением по дороге.

С помощью кнопок со стрелками можно переключиться на представление 2D, 3D или пошаговых инструкций.

Масштабирование

С помощью данной функции можно автоматически увеличивать масштаб на экране карты, когда вам требуется выполнить поворот или более сложные маневры. В автоматическом режиме спустя непродолжительное время будет установлено предыдущее значение масштаба.

Ручной режим: однократно нажмите кнопку Function и измените настройку помощью кнопок со стрелками «влево» и «вправо». Подтвердите настройку нажатием кнопки **OK**.

Auto: нажмите однократно кнопку Function и выберите опцию Auto с помощью кнопок со стрелками «вверх» и «вниз». Подтвердите настройку нажатием кнопки **OK**.

Перемещение

В режиме карты дважды нажмите кнопку Function. Теперь для перемещений по карте можно использовать кнопки со стрелками.

Для возврата к первоначальному представлению снова дважды нажмите кнопку Function.

Дисплей навигационной системы

После начала движения по выбранному маршруту система по умолчанию переходит в режим дисплея навигации.

После начала движения по выбранному маршруту система будет подавать указания с помощью выводимой на экран информации и голосовых подсказок. При работе любого аудиоустройства на экране будет отображаться графическая вставка, информирующая о поворотах и расстоянии. При следовании по маршруту не обязательно держать постоянно включенным основной экран системы навигации. Чтобы вернуться в главный навигационный экран, нажмите кнопку **MAP** в любое удобное время. При необходимости на главном навигационном экране может отображаться более подробная информация по вашему маршруту.

Предупреждение об опасных участках

Система обеспечивает функцию предупреждения об опасных участках световыми и звуковыми сигналами обратной связи.

Transit (TTG) Vehicles Built From: 19-06-2014, EK3J-19A321-AXA (CG3612ruRUS) ruRUS, Edition date: 04/2014, First Printing

Сообщение	Описание
Функц. ассист.	Вы можете включать и выключать систему через меню дисплея информационно-развлекательной системы. Ищите эту опцию в навигационном меню.

Примечание: *Эта функция доступна только в отдельных странах.*

Обновления навигационных карт

Можно приобрести лицензию на обновление навигационных карт сроком на год. Обратитесь к авторизованному дилеру.

Одобрения типа





SD Logo является торговой маркой.

Программное обеспечение навигационной системы частично основано на работах команды FreeType team © 2006

Программное обеспечение навигационной системы частично основано на работах независимой группы JPEG Group

Transit (TTG) Vehicles Built From: 19-06-2014, EK3J-19A321-AXA (CG3612ruRUS) ruRUS, Edition date: 04/2014, First Printing

ЭЛЕКТРОМАГНИТНАЯ СОВМЕСТИМОСТЬ

ПРЕДУПРЕЖДЕНИЯ

Ваш автомобиль проверен и сертифицирован на соответствие европейским нормам электромагнитной совместимости (72/245/EEC, норма UN ECE10 или другим применимым местным требованиям). Вы несете полную ответственность за соответствие установленного вами дополнительного оборудования автомобиля требованиям местного законодательства. Установку любого оборудования следует проводить у авторизованного дилера.

Радиопередающее оборудование (например, сотовые телефоны, любительские радиопередатчики и т. п.) можно подключать к автомобилю, только если их характеристики соответствуют характеристикам, указанным в следующей таблице. Для их установки и использования не требуется выполнение специальных условий или проведение каких-либо мероприятий.

ПРЕДУПРЕЖДЕНИЯ

Не устанавливайте приемопередатчики, микрофоны, громкоговорители или иные устройства в зоне раскрытия подушек безопасности.

Не крепите кабели антенны к проводке автомобиля, топливопроводам или трубопроводам тормозной системы.

Антенна и кабели питания должны устанавливаться на расстоянии не менее 4 дюймов (10 см) от любых электронных блоков и подушек безопасности.

Примечание: *Антенна может устанавливаться только на крыше вашего автомобиля в тех местах, которые показаны на рисунке.*

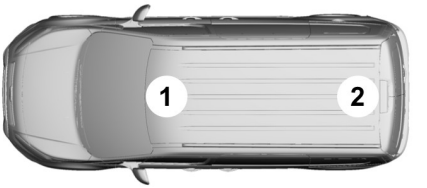

E164941

Transit (TTG) Vehicles Built From: 19-06-2014, EK3J-19A321-AXA (CG3612ruRUS) ruRUS, Edition date: 04/2014, First Printing

Диапазон частот МГц	Максимальная выходная мощность Вт (на пике RMS)	Положение антенны
1 – 30	50 W	2
30 – 54	50 W	1. 2
68 – 87,5	50 W	1. 2
142 – 176	50 W	1. 2
380 – 512	50 W	1. 2
806 – 940	10 W	1. 2
1200 – 1400	10 W	1. 2
1710 – 1885	10 W	1. 2
1885 – 2025	10 W	1. 2

Примечание: *После установки любых радиочастотных передатчиков проверьте отсутствие взаимного влияния радиопередатчика и всех электронных устройств автомобиля как во время остановки, так и во время движения автомобиля.*

Проверьте все системы электрооборудования:

- при включенном зажигании
- при работающем двигателе
- во время дорожного теста при движении автомобиля с различными скоростями.

Убедитесь, что напряженность электромагнитных полей, создаваемых в салоне автомобиля работающим передатчиком, не превышает приемлемого для человека уровня.

ЛИЦЕНЗИОННОЕ СОГЛАШЕНИЕ С КОНЕЧНЫМ ПОЛЬЗОВАТЕЛЕМ

Лицензионное соглашение SYNC® с конечным пользователем (EULA)

- Вы приобрели устройство (далее «УСТРОЙСТВО»), которое включает программное обеспечение по лицензии компании Ford Motor и ее дочерних предприятий (далее «FORD MOTOR») от дочернего предприятия корпорации Майкрософт (далее «MS»). Это установленное программные обеспечение от компании MS, так же как и соответствующие носители, печатные материалы, «онлайновая» или электронная документация (далее «ПРОГРАММНОЕ ОБЕСПЕЧЕНИЕ MS») находятся под

Transit (TTG) Vehicles Built From: 19-06-2014, EK3J-19A321-AXA (CG3612ruRUS) ruRUS, Edition date: 04/2014, First Printing

защитой международных законов и соглашений об интеллектуальной собственности. ПРОГРАММНОЕ ОБЕСПЕЧЕНИЕ MS не продается, а предоставляется в пользование по лицензии. Все права защищены.

- ПРОГРАММНОЕ ОБЕСПЕЧЕНИЕ MS может быть связано с помощью интерфейса и/или сообщаться, или может быть позднее обновлено для связи через интерфейс и/или для сообщения с дополнительным программным обеспечением и/или системами, предоставляемыми компанией FORD MOTOR. Дополнительное программное обеспечение и системы, произведенные компанией FORD MOTOR, так же как и соответствующие носители, печатные материалы, «онлайновая» или электронная документация (далее «ПРОГРАММНОЕ ОБЕСПЕЧЕНИЕ FORD») находятся под защитой международных законов и соглашений об интеллектуальной собственности. ПРОГРАММНОЕ ОБЕСПЕЧЕНИЕ FORD не продается, а предоставляется в пользование по лицензии. Все права защищены.
- ПРОГРАММНОЕ ОБЕСПЕЧЕНИЕ MS и/или ПРОГРАММНОЕ ОБЕСПЕЧЕНИЕ FORD может быть связано с помощью интерфейса и/или сообщаться, или может быть позднее обновлено для связи через интерфейс и/или для сообщения с дополнительным программным обеспечением и/или системами, предоставляемыми сторонними поставщиками программного обеспечения и услуг. Дополнительное программное обеспечение и услуги сторонних производителей, так же как и соответствующие носители, печатные материалы, «онлайновая» или электронная документация (далее «ПРОГРАММНОЕ ОБЕСПЕЧЕНИЕ СТОРОННИХ ПРОИЗВОДИТЕЛЕЙ») находятся под защитой международных законов и соглашений об интеллектуальной собственности. ПРОГРАММНОЕ ОБЕСПЕЧЕНИЕ СТОРОННИХ ПРОИЗВОДИТЕЛЕЙ не продается, а предоставляется в пользование по лицензии. Все права защищены.
- ПРОГРАММНОЕ ОБЕСПЕЧЕНИЕ MS, ПРОГРАММНОЕ ОБЕСПЕЧЕНИЕ FORD и ПРОГРАММНОЕ ОБЕСПЕЧЕНИЕ СТОРОННИХ ПРОИЗВОДИТЕЛЕЙ далее все вместе и по отдельности будут именоваться «ПРОГРАММНОЕ ОБЕСПЕЧЕНИЕ».

ЕСЛИ ВЫ НЕ СОГЛАСНЫ С УСЛОВИЯМИ ДАННОГО ЛИЦЕНЗИОННОГО СОГЛАШЕНИЯ С КОНЕЧНЫМ ПОЛЬЗОВАТЕЛЕМ (EULA), НЕ ИСПОЛЬЗУЙТЕ ДАННОЕ УСТРОЙСТВО ИЛИ НЕ КОПИРУЙТЕ ПРОГРАММНОЕ ОБЕСПЕЧЕНИЕ. ЛЮБОЕ ИСПОЛЬЗОВАНИЕ ПРОГРАММНОГО ОБЕСПЕЧЕНИЯ, ВКЛЮЧАЯ, НО НЕ ОГРАНИЧИВАЯСЬ,

Transit (TTG) Vehicles Built From: 19-06-2014, EK3J-19A321-AXA (CG3612ruRUS) ruRUS, Edition date: 04/2014, First Printing

ИСПОЛЬЗОВАНИЕМ НА ДАННОМ УСТРОЙСТВЕ, БУДЕТ ОЗНАЧАТЬ ВАШЕ СОГЛАСИЕ С ПОЛОЖЕНИЯМИ НАСТОЯЩЕГО ЛИЦЕНЗИОННОГО СОГЛАШЕНИЯ С КОНЕЧНЫМ ПОЛЬЗОВАТЕЛЕМ (EULA) (ИЛИ ПОДТВЕРЖДЕНИЕ ЛЮБОГО РАНЕЕ ВЫРАЖЕННОГО СОГЛАСИЯ).

ПРЕДОСТАВЛЕНИЕ ЛИЦЕНЗИИ НА ПРОГРАММНОЕ ОБЕСПЕЧЕНИЕ
Данное лицензионное соглашение с конечным пользователем (EULA) предоставляет вам лицензию на следующее.

- Использование ПРОГРАММНОГО ОБЕСПЕЧЕНИЯ в том виде, как оно установлено на УСТРОЙСТВЕ, или иначе, через интерфейс связи с системами и/или услугами, предоставленными от лица или при посредничестве компании FORD MOTOR или ее сторонних поставщиков программного обеспечения и услуг.

Другие права и ограничения

- **Распознавание речи:** если ПРОГРАММНОЕ ОБЕСПЕЧЕНИЕ включает компонент(-ы) распознавания речи, следует понимать, что распознание речи является по своей сути статистическим процессом, и ошибки распознавания во время этого процесса неизбежны. Ни компания FORD MOTOR, ни ее поставщики, не несут ответственности за ущерб, который могут нанести ошибки, возникающие в процессе распознавания речи.
- **Ограничения на вскрытие технологии, декомпиляцию и дизассемблирование:** вы не имеете права совершать, а также позволять третьим лицам совершать следующие действия: вскрывать технологии, осуществлять декомпиляцию или дизассемблирование ПРОГРАММНОГО ОБЕСПЕЧЕНИЯ за исключением случаев и только в той степени, когда это прямо разрешено применимым законодательством, несмотря на данное ограничение.
- **Ограничения на распространение, копирование, изменение и создание производных программ:** вы не имеете права распространять, копировать, вносить изменения или создавать производные программы на основе ПРОГРАММНОГО ОБЕСПЕЧЕНИЯ за исключением случаев и только в той степени, когда это прямо разрешено применимым законодательством, несмотря на данное ограничение.
- **Единое лицензионное соглашение с конечным пользователем (EULA):** документы конечного пользователя на УСТРОЙСТВО и соответствующие системы и услуги могут содержать несколько лицензионных соглашений с конечным пользователем (EULA), такие как многоязычные переводы и/или версии на нескольких носителях (например, в пользовательской документации и в программном обеспечении). Даже

Transit (TTG) Vehicles Built From: 19-06-2014, EK3J-19A321-AXA (CG3612ruRUS) ruRUS, Edition date: 04/2014, First Printing

получив несколько лицензионных соглашений с конечным пользователем (EULA), у вас есть право на использование только одной (1) копии ПРОГРАММНОГО ОБЕСПЕЧЕНИЯ.

- **Передача ПРОГРАММНОГО ОБЕСПЕЧЕНИЯ:** вы можете передать на постоянной основе свои права по данному Лицензионному соглашению с конечным пользователем (EULA) только в рамках продажи или передачи УСТРОЙСТВА, при условии, что вы не оставляете у себя копий, передаете ПРОГРАММНОЕ ОБЕСПЕЧЕНИЕ полностью (включая все части компонентов, носители и печатные материалы, любые обновления и Сертификат(-ы) подлинности, если они есть), а получатель выражает свое согласие с условиями данного лицензионного соглашения с конечным пользователем (EULA). Если данное ПРОГРАММНОЕ ОБЕСПЕЧЕНИЕ является обновлением, любая его передача должна включать в себя все ранние версии данного ПРОГРАММНОГО ОБЕСПЕЧЕНИЯ.
- **Прекращение действия соглашения:** без ущерба для каких-либо прав компания FORD MOTOR или MS могут расторгнуть настоящее лицензионное соглашение с конечным пользователем (EULA) в случае нарушения вами его условий.
- **Обновления для системы безопасности/управление цифровыми правами:** владельцы содержимого используют технологию WMDRM, которая включена в ваше УСТРОЙСТВО, для защиты интеллектуальной собственности, включая содержимое, охраняемое авторским правом. Части ПРОГРАММНОГО ОБЕСПЕЧЕНИЯ на вашем УСТРОЙСТВЕ используют программное обеспечение WMDRM для получения доступа к содержимому, защищенному WMDRM. Если программному обеспечению WMDRM не удается обеспечить защиту содержимого, его владельцы могут потребовать от Microsoft отмены полномочия ПРОГРАММНОГО ОБЕСПЕЧЕНИЯ по использованию технологии WMDRM для воспроизведения или копирования защищенного содержимого. Эти меры не распространяются на незащищенное содержимое. При загрузке лицензий для защищенного содержимого вашим УСТРОЙСТВОМ вы тем самым соглашаетесь с тем, что Microsoft может включить в комплект лицензий список отзыва. Владельцы содержимого могут потребовать от вас обновления ПРОГРАММНОГО ОБЕСПЕЧЕНИЯ на вашем УСТРОЙСТВЕ для доступа к предоставляемому ими содержимого. В случае отказа вы не сможете получить доступ к содержимому, для получения которого требуется обновление.
- **Согласие на использование данных:** вы соглашаетесь с тем, что MS, корпорация Майкрософт, компания FORD MOTOR, сторонние поставщики программного обеспечения и систем, их дочерние предприятия и/или назначенный агент могут осуществлять сбор и использование технических сведений, полученных любым способом в рамках оказания услуг поддержки, связанных с ПРОГРАММНЫМ ОБЕСПЕЧЕНИЕМ или соответствующих услуг. MS, корпорация Майкрософт, компания

Transit (TTG) Vehicles Built From: 19-06-2014, EK3J-19A321-AXA (CG3612ruRUS) ruRUS, Edition date: 04/2014, First Printing

FORD MOTOR, сторонние поставщики программного обеспечения и услуг, их дочерние предприятия и/или назначенный агент могут использовать данные сведения исключительно в целях повышения качества своей продукции или для предоставления вам специализированных услуг или технологий. MS, корпорация Майкрософт, компания FORD MOTOR, сторонние поставщики программного обеспечения и систем, их дочерние предприятия и/или назначенный агент могут передавать эти сведения третьим лицам, но в анонимной форме, не идентифицирующей вас.

- **Компоненты для получения услуг через Интернет:** ПРОГРАММНОЕ ОБЕСПЕЧЕНИЕ может содержать компоненты, которые позволяют использовать определенные услуги через Интернет. Вы признаете и соглашаетесь с тем, что MS, корпорация Майкрософт, компания FORD MOTOR, сторонние поставщики программного обеспечения и систем, их дочерние предприятия и/или их назначенный агент могут осуществлять автоматическую проверку используемой вами версии ПРОГРАММНОГО ОБЕСПЕЧЕНИЯ и/или ее компонентов, предоставлять обновления или дополнения для ПРОГРАММНОГО ОБЕСПЕЧЕНИЯ, которые могут автоматически загружаться на ваше УСТРОЙСТВО.
- **Дополнительное программное обеспечение/услуги:** ПРОГРАММНОЕ ОБЕСПЕЧЕНИЕ может позволить компании FORD MOTOR, сторонним поставщикам программного обеспечения и услуг, MS, корпорации Майкрософт, их дочерним предприятиям и/или их назначенному агенту, предоставлять вам или обеспечивать доступ к обновлениям ПРОГРАММНОГО ОБЕСПЕЧЕНИЯ, дополнениям, подключаемым элементам или компонентам для получения услуг через Интернет для ПРОГРАММНОГО ОБЕСПЕЧЕНИЯ после приобретения вами исходной копии ПРОГРАММНОГО ОБЕСПЕЧЕНИЯ (далее «Дополнительные компоненты»).

Если компания FORD MOTOR или сторонние поставщики программного обеспечения и услуг предоставляют вам и обеспечивают доступ к Дополнительным компонентам, при этом не внося дополнительные положения в лицензионное соглашение с конечным пользователем (EULA) касательно этих Дополнительных компонентов, то на них распространяются условия данного лицензионного соглашения с конечным пользователем.

Если MS, корпорация Майкрософт, их дочерние предприятия и/или их назначенный агент предоставляют Дополнительные компоненты без дополнительных условий лицензионного соглашения с конечным пользователем (EULA), то на них распространяются условия настоящего лицензионного соглашения с конечным пользователем (EULA), кроме тех случаев, когда MS, корпорация Майкрософт или дочернее предприятие, предоставляющее Дополнительный компонент(-ы), выступает в роли лицензиара Дополнительного компонента(-ов).

Transit (TTG) Vehicles Built From: 19-06-2014, EK3J-19A321-AXA (CG3612ruRUS) ruRUS, Edition date: 04/2014, First Printing

Компания FORD MOTOR, MS, корпорация Майкрософт, их дочерние предприятия и/или их назначенный агент оставляют за собой право прекратить без обязательств оказание любых услуг через Интернет, которые предоставляются вам или доступ к которым вы получаете, используя ПРОГРАММНОЕ ОБЕСПЕЧЕНИЕ.

- **Ссылки на веб-узлы третьих лиц:** с помощью ПРОГРАММНОГО ОБЕСПЕЧЕНИЯ MS вы можете переходить на веб-узлы третьих лиц. Веб-узлы третьих лиц не находятся под управлением MS, корпорации Майкрософт, ее дочерних предприятий и/или их назначенного агента. Ни MS, ни корпорация Майкрософт, ни их дочерние предприятия и/или их назначенный агент не несут ответственности за (i) содержимое, полученное с веб-узла третьих лиц, ссылки, размещенные на веб-узлах третьих лиц, или любые изменения или обновления на веб-узлах третьих лиц; либо за (ii) Интернет-вещание или иную форму передачи данных с веб-узлов третьих лиц. ПРОГРАММНОЕ ОБЕСПЕЧЕНИЕ предоставляет ссылки на веб-узлы третьих лиц только для вашего удобства, и включение ссылки не означает, что MS, корпорация Майкрософт, их дочерние предприятия и/или их назначенный агент одобряют содержимое веб-узла третьего лица.
- **Обязанность ответственного вождения:** вы осознаете свою ответственность ответственного вождения транспортного средства и внимательного поведения на дороге. Вы обязаны прочитать и соблюдать инструкцию по эксплуатации УСТРОЙСТВА, в особенности положения, касающиеся безопасности и всевозможных рисков, связанных с использованием УСТРОЙСТВА.

Transit (TTG) Vehicles Built From: 19-06-2014, EK3J-19A321-AXA (CG3612ruRUS) ruRUS, Edition date: 04/2014, First Printing

ОБНОВЛЕНИЯ И НОСИТЕЛИ ДЛЯ ВОССТАНОВЛЕНИЯ СИСТЕМЫ: если ПРОГРАММНОЕ ОБЕСПЕЧЕНИЕ предоставляется компанией FORD MOTOR отдельно от УСТРОЙСТВА на таком носителе, как микросхема ПЗУ, диске(-и) CD ROM, путем загрузки через Интернет или другими способами, и сопровождается маркировкой «Только для выполнения обновлений» или «Только для восстановления системы», вы можете установить только одну (1) копию такого ПРОГРАММНОГО ОБЕСПЕЧЕНИЯ на УСТРОЙСТВО в качестве замены существующего и использовать его в соответствии с данным лицензионным соглашением с конечным пользователем (EULA), включая любые дополнительные условия EULA, сопровождающие обновленную версию ПРОГРАММНОГО ОБЕСПЕЧЕНИЯ.

ПРАВА НА ИНТЕЛЛЕКТУАЛЬНУЮ СОБСТВЕННОСТЬ: все права собственности и защиты интеллектуальной собственности на и в отношении ПРОГРАММНОГО ОБЕСПЕЧЕНИЯ (включая, но не ограничиваясь, любые изображения, фотографии, анимацию, видео, аудио, музыку, текст и апплеты, входящие в ПРОГРАММНОЕ ОБЕСПЕЧЕНИЕ), сопроводительные печатные материалы и любые копии ПРОГРАММНОГО ОБЕСПЕЧЕНИЯ принадлежат MS, корпорации Майкрософт, компании FORD MOTOR, их дочерним предприятиям или поставщикам. ПРОГРАММНОЕ ОБЕСПЕЧЕНИЕ не продается, а предоставляется в пользование по лицензии. Вы не имеете права копировать печатные материалы, сопровождающие ПРОГРАММНОЕ ОБЕСПЕЧЕНИЕ. Все права собственности и защиты интеллектуальной собственности на и в отношении содержимого, доступ к которому может быть получен при использовании ПРОГРАММНОГО ОБЕСПЕЧЕНИЯ, являются собственностью соответствующего владельца содержимого и могут быть защищены применимыми законами об авторских правах или другими законами и соглашениями по защите интеллектуальной собственности. Настоящее лицензионное соглашение с конечным пользователем (EULA) не дает вам никаких прав на использования такого содержимого. Все права, предоставление которых не упоминалось конкретно в настоящем лицензионном соглашении с конечным пользователем (EULA), принадлежат MS, корпорации Майкрософт, компании FORD MOTOR, сторонним поставщикам программного обеспечения и услуг, их дочерним предприятиям и поставщикам. Использование любых онлайн-услуг, доступ к которым дает использование ПРОГРАММНОГО ОБЕСПЕЧЕНИЯ, регулируется соответствующими условиями использования, распространяющимися на такие услуги. Если данное ПРОГРАММНОЕ ОБЕСПЕЧЕНИЕ содержит документацию, предоставленную только в электронной форме, вы можете распечатать одну копию.

ОГРАНИЧЕНИЯ НА ЭКСПОРТ: вы признаете, что на ПРОГРАММНОЕ ОБЕСПЕЧЕНИЕ распространяется экспортное законодательство США и Европейского Союза. Вы обязуетесь соблюдать все нормы международного и национального законодательства, применимого к ПРОГРАММНОМУ ОБЕСПЕЧЕНИЮ, включая Акты Бюро контроля за экспортом США, а также ограничения по конечным пользователям, порядку и регионам

Transit (TTG) Vehicles Built From: 19-06-2014, EK3J-19A321-AXA (CG3612ruRUS) ruRUS, Edition date: 04/2014, First Printing

конечного использования ПРОГРАММНОГО ОБЕСПЕЧЕНИЯ, существующие в США и других странах. Дополнительную информацию можно получить по адресу http://www.microsoft.com/exporting/.

ТОВАРНЫЕ ЗНАКИ: настоящее лицензионное соглашение с конечным пользователем (EULA) не предоставляет вам никаких прав в отношении любых товарных знаков или знаков обслуживания компании FORD MOTOR, MS, корпорации Майкрософт, сторонних поставщиков программного обеспечения или услуг, их дочерних предприятий или поставщиков.

ДОКУМЕНТАЦИЯ ПО ПРОДУКТУ: документация по продукту для ПРОГРАММНОГО ОБЕСПЕЧЕНИЯ не поставляется MS, ее корпорацией-учредителем Майкрософт, их дочерними предприятиями или подразделениями. Документация по продукту содержится в инструкциях, предоставляемых компанией FORD MOTOR в рамках документации на УСТРОЙСТВО. Если у вас возникнут вопросы, касающиеся настоящего Лицензионного соглашениями с конечным пользователем (EULA), или если вы хотите связаться с компанией FORD MOTOR по любой другой причине, обращайтесь по адресу, указанному в документации на УСТРОЙСТВО.

Отказ от ответственности за определенные виды ущерба: ЗА ИСКЛЮЧЕНИЕМ СЛУЧАЕВ, ПРЕДУСМОТРЕННЫХ ЗАКОНОМ, КОМПАНИЯ FORD MOTOR, ЛЮБЫЕ СТОРОННИЕ ПОСТАВЩИКИ ПРОГРАММНОГО ОБЕСПЕЧЕНИЯ ИЛИ УСЛУГ, MS, КОРПОРАЦИЯ МАЙКРОСОФТ И ИХ ДОЧЕРНИЕ ПРЕДПРИЯТИЯ НЕ НЕСУТ ОТВЕТСТВЕННОСТИ НИ ЗА КАКОЙ НЕПРЯМОЙ, ОСОБЫЙ, КОСВЕННЫЙ ИЛИ НЕПРЕДВИДЕННЫЙ УЩЕРБ, ВОЗНИКШИЙ В РЕЗУЛЬТАТЕ ИЛИ В СВЯЗИ С ИСПОЛЬЗОВАНИЕМ ИЛИ РАБОТОЙ ПРОГРАММНОГО ОБЕСПЕЧЕНИЯ. ДАННОЕ ОГРАНИЧЕНИЕ ПРИМЕНЯЕТСЯ ДАЖЕ В ТОМ СЛУЧАЕ НЕВЫПОЛНЕНИЯ СРЕДСТВОМ ЗАЩИТЫ СВОЕЙ ОСНОВНОЙ ФУНКЦИИ. НИ ПРИ КАКИХ ОБСТОЯТЕЛЬСТВАХ MS, КОРПОРАЦИЯ МАЙКРОСОФТ И/ИЛИ ИХ ДОЧЕРНИЕ ПРЕДПРИЯТИЯ НЕ НЕСУТ ОТВЕТСТВЕННОСТЬ ЗА УЩЕРБ В РАЗМЕРЕ СВЫШЕ ДВУХСОТ ПЯТИДЕСЯТИ ДОЛЛАРОВ США (250,00 долларов США).

- ИНЫХ ГАРАНТИЙ, КРОМЕ ТЕХ, КОТОРЫЕ ЯВНО ДАНЫ НА ВАШЕ НОВОЕ ТРАНСПОРТНОЕ СРЕДСТВО, НЕ ПРЕДОСТАВЛЯЕТСЯ.

Adobe

Включает технологию Adobe® [Flash® Player] или [AIR®], разработанную компанией Adobe Systems. Данный [Лицензионный продукт] содержит программное обеспечение [Adobe® Flash® Player] [Adobe® AIR®], предоставляемое по лицензии от компании Adobe Systems, защищено авторским правом ©1995-2009 Adobe Macromedia Software LLC. Все права защищены. Adobe, Flash и AIR являются торговыми знаками компании Adobe Systems.

Transit (TTG) Vehicles Built From: 19-06-2014, EK3J-19A321-AXA (CG3612ruRUS) ruRUS, Edition date: 04/2014, First Printing

Сведения для конечного пользователя

Важная информация о технике безопасности для Microsoft® Windows® Mobile for Automotive

Система Ford SYNC™ содержит программное обеспечение, лицензия на производство которого предоставлена Производителю, компании FORD MOTOR, дочерним предприятием корпорации Майкрософт в соответствии с лицензионным соглашением. Любое удаление, воспроизведение, вскрытие технологии или другое несанкционированное использование данного программного обеспечения, установленного на этой системе, нарушающие положения лицензионного соглашения, строго запрещено и преследуется по закону.

Прочтите и следуйте инструкциям: перед использованием системы на базе Windows Automotive прочитайте и следуйте всем инструкциям и информации о технике безопасности, содержащимся в данном руководстве для конечного пользователя (далее «Руководство пользователя»). Несоблюдение мер предосторожности, изложенных в данном «Руководстве пользователя», может привести к несчастному случаю или повлечь за собой другие серьезные последствия.

Храните «Руководство пользователя» в транспортном средстве: находящееся в транспортном средстве «Руководство пользователя» станет источником справочного материала для вас и других пользователей, незнакомых с системой на базе Windows Automotive.

Перед использованием системы в первый раз, убедитесь в том, что все пользователи имеют доступ к «Руководству пользователя» и ознакомлен с инструкциями и информацией по технике безопасности.

ПРЕДУПРЕЖДЕНИЕ

Использование определенных частей данной системы во время управления транспортным средством может отвлечь ваше внимание от дороги, что может привести к несчастному случаю или повлечь за собой другие серьезные последствия. Не изменяйте настройки системы или осуществляйте ввод данных вручную (не голосовым способом) во время управления транспортным средством. Перед выполнением этих операций остановите транспортное средство в безопасном месте в соответствии с правилами дорожного движения. Это важно, так как для настройки или изменения некоторых функций системы может возникнуть необходимость отвлечься от дороги и снять руки с рулевого колеса.

Общие указания по эксплуатации

Система речевого управления: функционирование системы на базе Windows Automotive может происходить только с использованием голосовых команд. Использование голосовых команд во время управления транспортным средством позволяет вам управлять системой, не снимая рук с рулевого колеса.

Длительное наблюдение за экраном: не используйте функции, требующие от вас длительного наблюдения за экраном во время управления транспортным средством. Необходимо съехать на обочину в

Transit (TTG) Vehicles Built From: 19-06-2014, EK3J-19A321-AXA (CG3612ruRUS) ruRUS, Edition date: 04/2014, First Printing

соответствии с правилами дорожного движения и только потом приступить к использованию какой-либо функции системы, требующей длительного внимания. Даже редкие короткие взгляды на экран могут быть опасными, если ваше внимание было отвлечено от вождения в критический момент.

Регулировка громкости: не следует чрезмерно повышать громкость. Установите громкость на таком уровне, при котором вы все еще можете слышать звуки других транспортных средств за окном и аварийные сигналы во время управления транспортным средством. Управление транспортным средством, при котором вы не слышите эти звуки, может привести к несчастному случаю.

Использование функций распознавания речевых команд: ПРОГРАММНОЕ ОБЕСПЕЧЕНИЕ распознавания речевых команд является по своей сути статистическим процессом, в ходе которого могут возникать ошибки. Следить за функциями распознавания речевых команд, установленных в системе, и исправлять какие-либо ошибки — ваша обязанность.

Функции навигации Любые функции навигации, установленные в системе, призваны обеспечить вас пошаговыми инструкциями, чтобы доставить вас по месту назначения. Убедитесь в том, что каждый, кто использует данную систему, внимательно прочел и полностью соблюдает инструкции и информацию по технике безопасности.

Риск потери внимания Настройка любой функции навигации производится вручную (невербально). Попытка выполнить подобную настройку или осуществить ввод данных во время управления транспортным средством может сильно отвлечь ваше внимание и стать причиной несчастного случая или повлечь за собой другие серьезные последствия. Перед выполнением этих операций остановите транспортное средство в безопасном месте в соответствии с правилами дорожного движения.

Будьте разумны: любые функции навигации предоставляются лишь в качестве вспомогательного средства. При вождении принимайте решения исходя из рассмотрения местных условий и существующих правил дорожного движения. Любая функция такого рода не является заменой вашему здравомыслию. Любые предложения по маршруту, сделанные системой, не должны противоречить местным правилам дорожного движения, здравомыслию или безопасным методам вождения.

Безопасность маршрута Не следуйте указанным маршрутом, если результатом этого может стать небезопасный или неправильный маневр, если вы попадете в небезопасную ситуацию и если вы направитесь в место, которое вы рассматриваете как небезопасное. Водитель несет полную ответственность за безопасную эксплуатацию транспортного средства и поэтому должен оценить, будет ли безопасно следовать предлагаемым указаниям в отношении маршрута.

Возможные неточности карты Карты, используемые настоящей системой, могут быть неточными из-за изменений дорог, регулирования движением или условий вождения. Всегда опирайтесь на здравый смысл при следовании предлагаемым маршрутом.

Transit (TTG) Vehicles Built From: 19-06-2014, EK3J-19A321-AXA (CG3612ruRUS) ruRUS, Edition date: 04/2014, First Printing

Аварийные службы Никогда не полагайтесь на функции навигации, включенные в систему, для нахождения маршрута к аварийным службам. Узнайте их расположение у местных органов власти или у оператора аварийных служб. Скорее всего, информация не обо всех аварийно-спасательных службах, таких как полиции, пожарной охране, больницах и медпунктах, будет содержаться в картографической базе данных для таких функций навигации.

Лицензионное соглашение с конечным пользователем на программное обеспечение TeleNav

Внимательно прочтите данные условия перед использованием программного обеспечения TeleNav. Использование программного обеспечения TeleNav означает, что вы соглашаетесь с условиями и положениями данного соглашения. Если вы не согласны с условиями и положениями соглашения, не нарушайте целостность упаковки, не запускайте и не используйте никаким иным способом программное обеспечение TeleNav.

TeleNav может пересмотреть данное Соглашение и политику конфиденциальности в любое время с вашим или без вашего предварительного уведомления. Вы согласны время от времени посещать сайт http://www.telenav.com для ознакомления с текущей версией настоящего Соглашения и политикой конфиденциальности.

1. Безопасное и законное использование

Вы признаете, что, переключая внимание на программное обеспечение TeleNav, вы, а также другие люди, рискуете получить травму или умереть в ситуациях, при которых так или иначе требуется пристальное внимание, тем самым при использовании программного обеспечения TeleNav вы соглашаетесь со следующим: (a) соблюдать все правила дорожного движения и безопасного вождения; (b) при управлении транспортным средством опираться на здравый смысл. Если вы думаете, что маршрут, предлагаемый программным обеспечением TeleNav, предписывает вам совершить небезопасный или неправильный маневр, вынуждает вас оказаться в небезопасной ситуации, или направляет вас в место, которое вы рассматриваете как небезопасное, не следуйте подобным указаниям; (c) не вводите координаты пункта назначения и не выполняйте иных манипуляций с программным обеспечением TeleNav, если ваше транспортное средство движется и не припарковано; (d) не используйте программное обеспечение TeleNav для каких-либо незаконных, несанкционированных, непреднамеренных, небезопасных или незаконных целей или каким-либо иным образом, не предусмотренным данным Соглашением; (e) установите все беспроводные устройства, устройства GPS и кабели, необходимые для использования программного обеспечения TeleNav в вашем транспортном средстве таким образом, чтобы они не мешали вождению и работе какого-либо другого устройства безопасности (например, надувной подушки безопасности).

Transit (TTG) Vehicles Built From: 19-06-2014, EK3J-19A321-AXA (CG3612ruRUS) ruRUS, Edition date: 04/2014, First Printing

Вы согласны освободить TeleNav от ответственности и не направлять в его адрес претензий, связанных с любым небезопасным или ненадлежащим использованием программного обеспечения TeleNav в любом транспортном средстве, в том числе, связанных с вашим несоблюдением указаний, приведенных выше.

2. Информация об учетной записи

Вы обязуетесь: (a) при регистрации программного обеспечения TeleNav предоставить компании TeleNav достоверную, точную, актуальную и полную информацию о себе, и (b) немедленно сообщить TeleNav о любых изменениях в такой информации, а также обеспечить достоверность, точность, актуальность и полноту данной информации.

3. Лицензия на программное обеспечение

При условии вашего соблюдения положений настоящего Соглашения, настоящим TeleNav предоставляет вам персональную, неисключительную лицензию, не подлежащую передаче (за исключением случаев, прямо указанных ниже, в связи с передачей на постоянной основе лицензии на программное обеспечение TeleNav с вашей стороны), без права сублицензирования, на использование программного обеспечения TeleNav (только в форме объектного кода) для доступа и использования программного обеспечения TeleNav. Данная лицензия прекращает действие в момент расторжения или истечения срока действия настоящего Соглашения. Вы соглашаетесь использовать программное обеспечение TeleNav только в личных деловых или личных целях, не оказывая услуги по навигации другим лицам на коммерческой основе.

3.1 Ограничения лицензии

Вы соглашаетесь не производить следующее: (a) вскрытие технологии, осуществление декомпиляции, дизассемблирование, перевод, модификацию, изменение и иные трансформации программного обеспечения TeleNav или любой его части; (b) попытки извлечения исходного кода, аудио библиотеки или структуры программного обеспечения TeleNav без предварительного письменного согласия со стороны TeleNav; (c) удаление из программного обеспечения TeleNav или изменение любых товарных знаков, торговых названий, логотипов, знаков патента или авторского права и иной маркировки и знаков, принадлежащих TeleNav или его поставщикам; (d) распространение, сублицензирование и передача другими методами программного обеспечения TeleNav другим лицам, за исключением рамок передачи программного обеспечения TeleNav на постоянной основе с вашей стороны; или (e) использование программного обеспечения TeleNav любым способом, который (i) нарушает право на интеллектуальную собственность или права собственности, право на публичное или частное использование и иные права любой из сторон, (ii) нарушает любой закон, законодательный акт, предписание или правило, включая, но не ограничиваясь, законы и правила, связанные с распространением спама, неприкосновенностью личной жизни, прав потребителя и детей, непристойного поведения или клеветы, или (iii) является вредоносным, небезопасным, оскорбительным, беспокоящим, аморальным, клеветническим, вульгарным, непристойным, пасквильным или с любой другой точки зрения

Transit (TTG) Vehicles Built From: 19-06-2014, EK3J-19A321-AXA (CG3612ruRUS) ruRUS, Edition date: 04/2014, First Printing

вызывающим возражения; и (f) сдача в аренду или предоставление иным способом третьим лицам несанкционированного доступа к программному обеспечению TeleNav без предварительного получения письменного разрешения со стороны TeleNav.

4. Отказ от ответственности

В полной мере, как это допускается соответствующим законодательством, ни при каких обстоятельствах TeleNav, его лицензиары и поставщики, либо агенты или сотрудники любых из указанных организаций, не несут ответственности за любое принятое решение или совершение любого действия с вашей стороны или другим лицом в отношении информации, которую содержит программное обеспечение TeleNav. Также TeleNav не даёт гарантий относительно точности карты или прочих данных, используемых программным обеспечением TeleNav. Такие данные не всегда могут соответствовать действительности, помимо прочего, в связи с закрытием дорог, строительными работами, погодными условиями, появлением новых дорог и прочими переменными факторами. Вы принимаете на себя ответственность за все риски, связанные с использованием программного обеспечения TeleNav. Например, помимо прочего, вы соглашаетесь не полагаться на программное обеспечение TeleNav для навигации в критических ситуациях в местностях, где здоровье и жизнь, как ваши, так и окружающих, зависят от точности навигации, так как карты или функции программного обеспечения TeleNav не рассчитаны на использование в условиях высокого риска, особенно в отдалённых географических зонах.

TELENAV ПРЯМО ВЫРАЖАЕТ ОТКАЗ ОТ ОТВЕТСТВЕННОСТИ И НЕ ПРЕДОСТАВЛЯЕТ НИКАКИХ ГАРАНТИЙ В ОТНОШЕНИИ ПРОГРАММНОГО ОБЕСПЕЧЕНИЯ TELENAV,ВНЕ ЗАВИСИМОСТИ ОТ ТОГО, ЯВЛЯЮТСЯ ЛИ ОНИ НОРМАТИВНЫМИ, ПРЯМЫХ ИЛИ КОСВЕННЫХ, В ТОМ ЧИСЛЕ ВСЕХ ГАРАНТИЙ, КОТОРЫЕ МОГУТ ВОЗНИКНУТЬ В ПРОЦЕССЕ РАСПРОСТРАНЕНИЯ ИЛИ ПРОДАЖИ, ВКЛЮЧАЯ, НО НЕ ОГРАНИЧИВАЯСЬ, КОСВЕННЫЕ ГАРАНТИИ ТОВАРНОГО КАЧЕСТВА, ПРИГОДНОСТИ ДЛЯ КОНКРЕТНОГО ИСПОЛЬЗОВАНИЯ И ГАРАНТИИ НЕНАРУШЕНИЯ ПРАВ ИНТЕЛЛЕКТУАЛЬНОЙ СОБСТВЕННОСТИ ТРЕТЬИХ ЛИЦ В ОТНОШЕНИИ ПРОГРАММНОГО ОБЕСПЕЧЕНИЯ TELENAV. Законодательство определённых стран делает отказ от предоставления некоторых гарантий недействительным, поэтому настоящее ограничение может не распространяться на вас.

5. Ограничение ответственности

В РАМКАХ, ДОПУСТИМЫХ ЗАКОНОДАТЕЛЬСТВОМ, НИ ПРИ КАКИХ ОБСТОЯТЕЛЬСТВАХ TELENAV ИЛИ ЕГО ЛИЦЕНЗИАРЫ И ПОСТАВЩИКИ НЕ НЕСУТ ОТВЕТСТВЕННОСТИ ПЕРЕД ВАМИ ИЛИ ЛЮБОЙ ТРЕТЬЕЙ СТОРОНОЙ ЗА ЛЮБЫЕ НЕПРЯМЫЕ, СЛУЧАЙНЫЕ, КОСВЕННЫЕ, СПЕЦИФИЧЕСКИЕ ИЛИ ШТРАФНЫЕ УБЫТКИ (В КАЖДОМ СЛУЧАЕ ВКЛЮЧАЯ, НО НЕ ОГРАНИЧИВАЯСЬ, УБЫТКИ, СВЯЗАННЫЕ С НЕВОЗМОЖНОСТЬЮ ИСПОЛЬЗОВАТЬ ОБОРУДОВАНИЕ ИЛИ ПОЛУЧИТЬ ДОСТУП К ДАННЫМ, УТРАТОЙ ДАННЫХ, ПОТЕРЕЙ БИЗНЕСА, ПОТЕРЕЙ ПРИБЫЛИ, ПРЕРЫВАНИЕМ БИЗНЕСА ИЛИ ТОМУ ПОДОБНЫМ), ВОЗНИКШИЕ В СВЯЗИ С ИСПОЛЬЗОВАНИЕМ ИЛИ

Transit (TTG) Vehicles Built From: 19-06-2014, EK3J-19A321-AXA (CG3612ruRUS) ruRUS, Edition date: 04/2014, First Printing

НЕВОЗМОЖНОСТЬЮ ИСПОЛЬЗОВАНИЯ ПРОГРАММНОГО ОБЕСПЕЧЕНИЯ TELENAV, ДАЖЕ В СЛУЧАЕ, КОГДА TELENAV СООБЩИЛИ О ВОЗМОЖНОСТИ ВОЗНИКНОВЕНИЯ ТАКИХ УБЫТКОВ.

НЕЗАВИСИМО ОТ РАЗМЕРА УБЫТКОВ, КОТОРЫЕ ВЫ МОЖЕТЕ ПОНЕСТИ ПО ЛЮБОЙ ПРИЧИНЕ (ВКЛЮЧАЯ, НО НЕ ОГРАНИЧИВАЯСЬ ЭТИМ, ВСЕ УБЫТКИ, ПЕРЕЧИСЛЕННЫЕ ЗДЕСЬ, И ВСЕ ПРЯМЫЕ ИЛИ ГЕНЕРАЛЬНЫЕ УБЫТКИ В КОНТРАКТЕ, ПРИЧИНЕНИЕ ВРЕДА (ВКЛЮЧАЯ ХАЛАТНОСТЬ) И ПРОЧЕЕ), ВСЯ ОТВЕТСТВЕННОСТЬ КОМПАНИИ TELENAV И ВСЕХ ПОСТАВЩИКОВ TELENAV ОГРАНИЧИВАЕТСЯ СУММОЙ, РЕАЛЬНО УПЛАЧЕННОЙ ВАМИ ЗА ПРОГРАММНОЕ ОБЕСПЕЧЕНИЕ TELENAV. НЕКОТОРЫЕ ШТАТЫ И/ИЛИ ЮРИСДИКЦИИ НЕ ДОПУСКАЮТ ОТКАЗ ИЛИ ОГРАНИЧЕНИЕ ОТВЕТСТВЕННОСТИ ЗА СЛУЧАЙНЫЕ ИЛИ КОСВЕННЫЕ УБЫТКИ, В СВЯЗИ С ЧЕМ УКАЗАННЫЕ ВЫШЕ ОГРАНИЧЕНИЯ МОГУТ НЕ РАСПРОСТРАНЯТЬСЯ НА ВАС.

6. Арбитраж и регулирующее законодательство

Вы соглашаетесь с тем, что любой спор, претензия или противоречия, возникающие на основании или в связи с настоящим Соглашением или программным обеспечением TeleNav, будут решаться независимым арбитражным судом под председательством незаинтересованного арбитра и регулироваться Американской арбитражной ассоциацией в округе Санта-Клара, Калифорния. Арбитр должен действовать в соответствии с «Правилами коммерческого арбитража», установленными Американской арбитражной ассоциацией, а вынесение арбитражного решения может осуществляться любым судом, обладающим юрисдикцией. Обратите внимание, что в арбитражном процессе не участвуют судья или присяжные, и решение арбитра является обязательным для соблюдения обеими сторонами. Вы прямо выражаете отказ от права на рассмотрение дела судом присяжных.

Настоящее Соглашение и действия в соответствии с ним регулируются и подчиняются законодательству штата Калифорния, без учёта коллизионных норм. В случаях, когда необходим акт судебной власти в связи с арбитражным разбирательством, и TeleNav, и вы соглашаетесь подчиняться исключительной юрисдикции судов округа Санта-Клара, Калифорния. Конвенция ООН «О договорах международной купли-продажи товаров» в данном случае неприменима.

7. Переуступка

Вы не можете продавать, переуступать или передавать настоящее Соглашение или любые ваши права и обязанности, кроме как в полном объёме, в связи с передачей программного обеспечения TeleNav на постоянной основе с вашей стороны, когда недвусмысленно оговорено, что новый пользователь программного обеспечения TeleNav соглашается с условиями и положениями настоящего Соглашения. Любой подобный случай продажи, переуступки или передачи, не разрешаемый в прямой форме в данном пункте, повлечёт за собой немедленное расторжение настоящего Соглашения, со снятием ответственности с TeleNav, в случае чего вы и все другие стороны должны немедленно прекратить использование программного обеспечения TeleNav.

Transit (TTG) Vehicles Built From: 19-06-2014, EK3J-19A321-AXA (CG3612ruRUS) ruRUS, Edition date: 04/2014, First Printing

Независимо от вышеизложенного, TeleNav может переуступить настоящее Соглашение любой другой стороне в любое время без уведомления, при условии, что правополучатель остаётся связанным настоящим Соглашением.

8. Разное

8,1

Настоящее Соглашение представляет собой полное соглашение между вами и TeleNav в отношении предмета настоящего Соглашения.

8,2

За исключением ограниченных лицензий, прямо предоставляемых настоящим Соглашением, TeleNav сохраняет за собой все права, в том числе, право собственности на и в отношении программного обеспечения TeleNav, включая, но не ограничиваясь, всеми правами на интеллектуальную собственность. Никакие другие лицензии или права, не указанные прямо в настоящем Соглашении, не могут и не должны предоставляться подразумеваемым образом, в соответствии с законом, по побудительным причинам, в силу лишения права возражения или иным путём, и TeleNav и его поставщики и лицензиары настоящим соглашением сохраняют за собой свои права, кроме тех, которые даёт лицензия, прямо предоставляемая настоящим Соглашением.

8,3

Используя программное обеспечение TeleNav, вы соглашаетесь получать от TeleNav всю информацию, в том числе, уведомления, соглашения, юридически необходимые сведения или иную информацию, касающуюся программного обеспечения TeleNav (вместе именуемую «Сведения») в электронном виде. TeleNav может предоставлять такие Сведения путём публикации их на веб-сайте TeleNav или путём загрузки таких Сведений на ваше беспроводное устройство. Если вы хотите отказаться от получения Сведений электронным способом, вы обязаны прекратить использование программного обеспечения TeleNav.

8,4

Неспособность с вашей стороны или со стороны TeleNav потребовать выполнения любого из положений не влияет на право этой стороны требовать их выполнения в любое время после этого, а отказ от признания нарушения или отказ предъявлять претензии в связи с невыполнением настоящего Соглашения не представляет собой отказ от признания последующих нарушений или от претензий в связи с последующим невыполнением Соглашения, а также не представляет собой отказ от самого положения.

8,5

Если любое из положений настоящего Соглашения не может быть осуществлено, то такое положение должно быть изменено для отражения намерений сторон, а остальные положения настоящего Соглашения остаются в полной силе и действительны.

8,6

Заголовки в настоящем Соглашении даны только для удобства и в справочных целях, не являются частью настоящего Соглашения, и при составлении или толковании настоящего Соглашения ссылаться на них нельзя. В том виде, как они используются в настоящем

Transit (TTG) Vehicles Built From: 19-06-2014, EK3J-19A321-AXA (CG3612ruRUS) ruRUS, Edition date: 04/2014, First Printing

Соглашении, слова «включая» и «включительно», а также их варианты, не могут рассматриваться как ограничение, а скорее должны рассматриваться с учётом следующей за ними фразы «но не ограничиваясь».

9. Условия и положения для прочих продавцов

ПРОГРАММНОЕ ОБЕСПЕЧЕНИЕ TeleNav использует карту и другую информацию по лицензии, предоставленной TeleNav сторонними продавцами в ваших интересах и интересах других конечных пользователей. Настоящее Соглашение включает в себя условия для конечных пользователей, применимые в отношении этих компаний (указаны в завершающей части настоящего Соглашения), в связи с чем ваше использование программного обеспечения TeleNav также должно отвечать этим условиям. Вы соглашаетесь соблюдать следующие дополнительные условия и положения, применимые к сторонним продавцам-лицензиарам TeleNav:

лицензионное соглашение NavTeq с конечным пользователем

УСЛОВИЯ ДЛЯ КОНЕЧНОГО ПОТРЕБИТЕЛЯ

Предоставляемое содержимое (далее «База данных») не продается, а предоставляется в пользование по лицензии. Открыв упаковку, копируя или иным образом используя Базу данных, вы выражаете свое согласие с условиями настоящего соглашения. Если вы не согласны с условиями данного соглашения, вы не имеете права устанавливать, копировать, использовать, продавать или передавать Базу данных. Если вы хотите отказаться от условий данного соглашения и еще не устанавливали, не копировали и не использовали Базу данных, вы должны обратиться к продавцу или NAVTEQ North America, LLC (далее NT) в течение тридцати (30) дней с момента покупки для возврата денег. Чтобы обратиться в NT, посетите веб-сайт www.navteq.com.

База данных предоставляется вам только для вашего личного, внутреннего использования и не может быть перепродана. Она защищена авторскими правами и является предметом соблюдения следующих условий (настоящее «Лицензионное соглашение с конечным пользователем») и положений, с которыми вы выразили свое согласие, с одной стороны, и NAVTEQ North America, LLC (NT), а также его лицензиарами (в том числе их лицензиарами и поставщиками), с другой стороны.

База данных для областей Канады включает информацию, полученную с разрешения органов власти Канады, и включает: © Её Величество Королева Канады по Праву, © Королевская типография Онтарио, © Почта Канады, GeoBase®.

NT имеет неисключительную лицензию от Почтовой службы Соединенных Штатов® на публикацию и продажу информации ZIP+4 ®.

© Почтовая служба США ® 2009. Почтовая служба США® не устанавливает, не регулирует и не утверждает цены. Следующие торговые марки и реестры принадлежат Почтовой службе США: почтовая служба США, USPS, и ZIP+4.

База данных для Мексики включает определенную Базу данных от Национального института статистики и географии.

УСЛОВИЯ И ПОЛОЖЕНИЯ

Transit (TTG) Vehicles Built From: 19-06-2014, EK3J-19A321-AXA (CG3612ruRUS) ruRUS, Edition date: 04/2014, First Printing

Ограничения лицензии по использованию Вы согласны с тем, что ваша лицензия на использование данной Базы данных является ограниченной и предоставляется исключительно для использования в личных, некоммерческих целях, а не для использования в сервисном бюро, совместного использования или для других аналогичных целей. За исключением случаев, изложенных в настоящем соглашении, вы соглашаетесь не производить следующее: воспроизводить, копировать, изменять, декомпилировать, дизассемблировать или вскрывать технологии какой-либо части содержимого данной Базы данных, а также с тем, что вы не имеете права передавать или распространять ее в любой форме и в любых целях, за исключением случаев, разрешенных законодательством.

Ограничения лицензии по передаче Ваша ограниченная лицензия не дает вам права передавать или перепродавать настоящую Базу данных, за исключением условий, при которых вы можете передавать Базу данных и все сопутствующие материалы на постоянной основе, если: (a) вы не оставляете себе копий Базы данных; (b) получатель выражает свое согласие с условиями данного лицензионного соглашения с конечным пользователем; и (c) вы передаете Базу данных точно в том виде, в котором вы ее приобрели, физически передав оригинальные носители (например, приобретенный вами диск CD-ROM или DVD), все оригинальные упаковки, все руководства пользователя и другие документы. В частности, многодисковые комплекты могут быть переданы или проданы только полным пакетом, как они были предоставлены вам, а не по частям.

Дополнительные ограничения лицензии За исключением случаев, когда вы были специально лицензированы NT на эти действия в отдельном письменном разрешении, и без ограничения в предыдущем параграфе, ваша лицензия дает право использования Базы данных так, как это предписывает данное соглашение, вы не можете (a) использовать настоящую Базу данных с какими-либо продуктами, системами или приложениями, установленными или другим образом соединенными или находящимися на связи с транспортными средствами, способными производить автоматическую навигацию, позиционирование, диспетчеризацию, прокладывать маршрут в режиме реального времени, управлять парком или подобными приложениями; а также (b) соединенными или находящимися на связи, включая, но не ограничиваясь, с сотовыми телефонами, карманными и портативными компьютерами, пейджерами и карманными портативными компьютерами.

ПРЕДУПРЕЖДЕНИЕ

База данных может содержать неточную или неполную информацию из-за течения времени, изменяющихся обстоятельств, несовершенства использованных источников и по самому характеру сбора полных географических данных, и каждый из этих факторов может вести к неточным результатам.

Отказ от гарантии Настоящая База данных предоставляется вам в виде «как есть», и вы согласны использовать ее на ваш страх и риск. NT и ее лицензиары (а также их лицензиары и поставщики) не дают никаких гарантий, уверений или гарантий иного рода,

Transit (TTG) Vehicles Built From: 19-06-2014, EK3J-19A321-AXA (CG3612ruRUS) ruRUS, Edition date: 04/2014, First Printing

явных или подразумеваемых, возникающих в силу закона или иным образом, включая, но не ограничиваясь, гарантии на содержание, качество, точность, полноту, эффективность, надежность, пригодность для определенных целей, пользу, использование или результаты, полученные из Базы данных, или на то, что База данных или сервер будут работать бесперебойно и без ошибок.

Отказ от гарантии NT И ЕЕ ЛИЦЕНЗИАРЫ (ВКЛЮЧАЯ ИХ ЛИЦЕНЗИАРОВ И ПОСТАВЩИКОВ) ОТКАЗЫВАЮТСЯ ОТ ЛЮБЫХ ГАРАНТИЙ, ЯВНЫХ ИЛИ ПОДРАЗУМЕВАЕМЫХ, КАЧЕСТВА, ЭКСПЛУАТАЦИИ, ТОВАРНОГО КАЧЕСТВА, ПРИГОДНОСТИ ДЛЯ КОНКРЕТНОГО ИСПОЛЬЗОВАНИЯ ИЛИ ГАРАНТИИ НЕНАРУШЕНИЯ ПРАВ ИНТЕЛЛЕКТУАЛЬНОЙ СОБСТВЕННОСТИ. Некоторые штаты, территории и страны не допускают определенные исключения из гарантии, в связи с чем указанные выше исключения могут не распространяться на вас.

Соглашение об исключении ответственности NT И ЕЕ ЛИЦЕНЗИАРЫ (ВКЛЮЧАЯ ИХ ЛИЦЕНЗИАРОВ И ПОСТАВЩИКОВ) НЕ НЕСЕТ ОТВЕТСТВЕННОСТИ ПЕРЕД ВАМИ В ОТНОШЕНИИ КАКОЙ БЫ ТО НИ БЫЛО ПРЕТЕНЗИИ, ТРЕБОВАНИЯ ИЛИ ДЕЙСТВИЯ, НЕЗАВИСИМО ОТ ХАРАКТЕРА ПРИЧИНЫ ПРЕТЕНЗИИ, ТРЕБОВАНИЯ ИЛИ ДЕЙСТВИЯ, ЗАЯВЛЯЮЩЕГО О КАКИХ-ЛИБО УБЫТКАХ, ТРАВМАХ ИЛИ ПОТЕРЯХ, ПРЯМЫХ ИЛИ КОСВЕННЫХ, К КОТОРЫМ МОГЛО ПРИВЕСТИ ИСПОЛЬЗОВАНИЕ НАСТОЯЩЕЙ БАЗЫ ДАННЫХ; А ТАКЖЕ ЗА ПОТЕРЮ ПРИБЫЛИ, ДОХОДОВ, ДОГОВОРОВ ИЛИ СБЕРЕЖЕНИЙ, А ТАКЖЕ ЛЮБЫХ ДРУГИХ ПРЯМЫХ, КОСВЕННЫХ, СЛУЧАЙНЫХ, ОСОБЫХ ИЛИ КОСВЕННЫХ УБЫТКОВ, ВОЗНИКШИХ В РЕЗУЛЬТАТЕ ИСПОЛЬЗОВАНИЯ ИЛИ НЕВОЗМОЖНОСТИ ИСПОЛЬЗОВАНИЯ НАСТОЯЩЕЙ БАЗЫ ДАННЫХ, ЛЮБОГО ДЕФЕКТА В БАЗЕ ДАННЫХ, ИЛИ НАРУШЕНИЯ УСЛОВИЙ И ПОЛОЖЕНИЙ В ДЕЙСТВИИ ДОГОВОРА ИЛИ ПРИЧИНЕНИЯ ВРЕДА, А ТАКЖЕ ОСНОВАННОГО НА ГАРАНТИИ, ДАЖЕ ЕСЛИ NT ИЛИ ЕЕ ЛИЦЕНЗИАРЫ БЫЛИ ИЗВЕЩЕНЫ О ВОЗМОЖНОСТИ ВОЗНИКНОВЕНИЯ ТАКИХ УБЫТКОВ. Некоторые штаты, территории и страны не допускают определенные исключения ответственности, в связи с чем указанные выше исключения могут не распространяться на вас.

Экспортный контроль Вы соглашаетесь не экспортировать любую часть Базы данных или прямой продукт в соответствии со всеми лицензиями и разрешениями, требуемыми в соответствии с применяемыми экспортными законами, правилами и нормами, включая, но не ограничиваясь, законы, правила и нормы, применяемые Управлением по контролю за иностранными активами США. Министерство торговли и Бюро промышленности и безопасности США Министерство торговли При условии, что любой из таких экспортных законов, правил и норм запрещают NT выполнять любое из своих обязательств по настоящему соглашению по поставке или распространению Базы данных, такой отказ должен быть оправдан, а не являться нарушением настоящего Соглашения.

Transit (TTG) Vehicles Built From: 19-06-2014, EK3J-19A321-AXA (CG3612ruRUS) ruRUS, Edition date: 04/2014, First Printing

Полнота соглашения Данные условия и положения составляют целостность соглашения между NT (а также ее лицензиарами, включая их лицензиаров и поставщиков) и вами, относящихся к предмету настоящего соглашения, и заменяет во всей своей полноте любые письменные или устные соглашения, уже существующие между сторонами, в отношении данного предмета.

Автономность положений Вы и NT соглашаетесь в том, что если какая-либо часть данного соглашения будет признана незаконной или неосуществимой, то эта часть должна быть изъята, а остальная часть Соглашения иметь полную силу и действие.

Регулирующее законодательство Приведенные выше условия и положения будут регулироваться законодательством штата Иллинойс, без исполнения (i) положений коллизионного права, или (ii) Конвенции ООН «О договорах международной купли-продажи товаров», которые явно исключены. Вы соглашаетесь подчиняться персональной юрисдикции штата Иллинойс за любые споры, претензии и иски, вытекающие из или в связи с Базой данных, предоставленной вам по данному соглашению.

Управление конечными пользователями Если База данных приобретается правительством США или от его лица, либо другой субъект предъявляет или применяет права, аналогичные предъявляемым правительством США, настоящая База данных является «коммерческим термином», как этот термин определен в 48-м пункте Свода федеральных правил. («Правила закупок для федеральных нужд США 2.101»), лицензируется в соответствии с этим лицензионным соглашением с конечным пользователем, каждая копия Базы данных, отправленная или так или иначе предоставленная, должна быть маркирована и скреплена как полагается со следующим «Уведомлением об использовании», и рассматриваться в соответствии с таким уведомлением:

УВЕДОМЛЕНИЕ ОБ ИСПОЛЬЗОВАНИИ

ПОДРЯДЧИК (ПРОИЗВОДИТЕЛЬ/ПОСТАВЩИК)

ИМЯ:

NAVTEQ

ПОДРЯДЧИК (ПРОИЗВОДИТЕЛЬ/ПОСТАВЩИК)

АДРЕС ВЛАДЕЛЬЦА:

425 West Randolph Street, Chicago, IL 60606.

Настоящая База данных является коммерческим продуктом, как это определено в Правилах закупок для федеральных нужд США 2.101

и является предметом лицензионного соглашения с конечным пользователем, по которому

База данных была предоставлена.

© 2011 NAVTEQ. Все права защищены.

Если ответственное лицо закупочного органа, федеральной орган исполнительной власти или какой-либо работник федерального ведомства отказывается использовать представленные в данном соглашении обозначения, они должны уведомить NAVTEQ, прежде чем пытаться найти дополнительные или альтернативные права в Базе данных.

Данные о точках доступа Wi-Fi предоставлены JiWire, © 2013 JiWire.

Transit (TTG) Vehicles Built From: 19-06-2014, EK3J-19A321-AXA (CG3612ruRUS) ruRUS, Edition date: 04/2014, First Printing

Авторское право Gracenote®

CD и связанные с музыкой данные от Gracenote, Inc. защищены авторским правом ©2000–2007 Gracenote. ПРОГРАММНОЕ ОБЕСПЕЧЕНИЕ Gracenote защищено авторским правом © 2000–2007 Gracenote. К данному продукту и услугам может быть применим один или несколько указанных патентов США: № 5,987,525; № 6,061,680; № 6,154,773, № 6,161,132, № 6,230,192, № 6,230,207, № 6.240,459, № 6,330,593 и иные патенты, выданные или находящиеся в процессе выдачи. Некоторые услуги, предоставляемые по лицензии от Open Globe, Inc., защищены патентом США: #6,304,523.

Gracenote и CDDB являются зарегистрированными товарными знаками Gracenote. Логотип и фирменный знак Gracenote, а также логотип Powered by Gracenote™ являются товарными знаками Gracenote.

Лицензионное соглашение Gracenote® с конечным пользователем (EULA)

На данном устройстве установлено программное обеспечение от компании Gracenote Inc, расположенной по адресу: 2000 Powell Street Emeryville, California 94608 (Gracenote).

ПРОГРАММНОЕ ОБЕСПЕЧЕНИЕ от Gracenote («Программное обеспечение Gracenote») позволяет устройству производить узнавание дисков и музыкальных файлов и получать информацию, связанную с музыкой, включая название, исполнителя, дорожку и сведения о праве собственности («Данные Gracenote») с онлайновых серверов («Серверы Gracenote») и выполнять другие функции. Вы можете использовать Данные Gracenote только посредством функций для конечного пользователя, встроенных в данное устройство.

Это устройство может содержать данные, принадлежащие поставщикам Gracenote. В таком случае все ограничения, указанные ниже в отношении Данных Gracenote также распространяются на такое содержимое, и такие поставщики содержимого имеют право на все выгоды и защиту, предусмотренные в настоящем документе, которыми также обладает Gracenote.

Вы соглашаетесь использовать содержимое от Gracenote («Содержимое Gracenote»), Данные Gracenote, ПРОГРАММНОЕ ОБЕСПЕЧЕНИЕ Gracenote и серверы Gracenote только для собственных личных, некоммерческих целей. Вы соглашаетесь не переуступать, не копировать и не передавать Содержимое Gracenote, ПРОГРАММНОЕ ОБЕСПЕЧЕНИЕ Gracenote или любые Данные Gracenote (за исключением Меток, привязанных к музыкальным файлам) в пользу любых третьих лиц. ВЫ СОГЛАШАЕТЕСЬ ПОЛЬЗОВАТЬСЯ СОДЕРЖИМЫМ GRACENOTE, ДАННЫМИ GRACENOTE, ПРОГРАММНЫМ ОБЕСПЕЧЕНИЕМ GRACENOTE И СЕРВЕРАМИ GRACENOTE ТОЛЬКО НА ОГОВОРЕННЫХ В ДАННОМ СОГЛАШЕНИИ УСЛОВИЯХ.

Вы соглашаетесь с тем, что в случае нарушения этих ограничений действие вашей неисключительной лицензии на использование Содержимого Gracenote, Данных Gracenote, ПРОГРАММНОГО ОБЕСПЕЧЕНИЯ Gracenote и Серверов Gracenote прекратится. В случае прекращения действия лицензии вы соглашаетесь прекратить всякое

Transit (TTG) Vehicles Built From: 19-06-2014, EK3J-19A321-AXA (CG3612ruRUS) ruRUS, Edition date: 04/2014, First Printing

использование Содержимого Gracenote, Данных Gracenote, ПРОГРАММНОГО ОБЕСПЕЧЕНИЯ Gracenote и Серверов Gracenote. Компания Gracenote сохраняет все права, в том числе права собственности на Данные Gracenote, ПРОГРАММНОЕ ОБЕСПЕЧЕНИЕ Gracenote, Серверы Gracenote и Содержимое Gracenote. Ни при каких обстоятельствах Gracenote не будет нести ответственности за платежи в ваш адрес за любую предоставляемую вами информацию, включая любой материал, защищённый авторским правом, или информацию о музыкальных файлах. Вы соглашаетесь, что Gracenote может осуществлять свои права, полностью или частично, в соответствии с настоящим соглашением в отношении вас, непосредственно от имени каждой компании.

Служба Gracenote для отслеживания запросов в статистических целях использует уникальный идентификатор. Произвольное присвоение числового идентификатора позволяет службе Gracenote вести подсчет запросов без получения личной информации о пользователе. Дополнительную информацию см. на веб-сайте Gracenote www.gracenote.com в разделе «Политика конфиденциальности службы Gracenote».

ПРОГРАММНОЕ ОБЕСПЕЧЕНИЕ GRACENOTE, КАЖДАЯ ЕДИНИЦА ДАННЫХ GRACENOTE И СОДЕРЖИМОЕ GRACENOTE ПЕРЕДАЮТСЯ ВАМ ПО ЛИЦЕНЗИИ «КАК ЕСТЬ». GRACENOTE НЕ ДЕЛАЕТ ЗАЯВЛЕНИЙ И НЕ ДАЁТ НИКАКИХ ГАРАНТИЙ, ПРЯМЫХ ИЛИ КОСВЕННЫХ, В ОТНОШЕНИИ ТОЧНОСТИ ЛЮБЫХ ДАННЫХ GRACENOTE, ПОЛУЧЕННЫХ С СЕРВЕРОВ GRACENOTE, ИЛИ СОДЕРЖИМОГО GRACENOTE. GRACENOTE ПОЛНОСТЬЮ И ПО ОТДЕЛЬНОСТИ СОХРАНЯЕТ ЗА СОБОЙ ПРАВО УДАЛЯТЬ ДАННЫЕ И/ИЛИ СОДЕРЖИМОЕ С СООТВЕТСТВУЮЩИХ СЕРВЕРОВ КОМПАНИЙ ИЛИ, В СЛУЧАЕ, КОГДА РЕЧЬ ИДЁТ О GRACENOTE, ИЗМЕНЯТЬ КАТЕГОРИИ ДАННЫХ ПО ЛЮБОЙ ПРИЧИНЕ, КОТОРУЮ GRACENOTE РАСЦЕНИВАЕТ КАК ДАЮЩУЮ ОСНОВАНИЯ. НЕ ДАЁТСЯ НИКАКИХ ГАРАНТИЙ, ЧТО СОДЕРЖИМОЕ GRACENOTE, ИЛИ ПРОГРАММНОЕ ОБЕСПЕЧЕНИЕ GRACENOTE, ИЛИ СЕРВЕРЫ GRACENOTE НЕ СОДЕРЖАТ В СЕБЕ ОШИБКИ, И ЧТО В ФУНКЦИОНИРОВАНИИ ПРОГРАММНОГО ОБЕСПЕЧЕНИЯ GRACENOTE ИЛИ СЕРВЕРОВ GRACENOTE НЕ БУДЕТ СБОЕВ. GRACENOTE НЕ ОБЯЗАНА ПРЕДОСТАВЛЯТЬ ВАМ НИКАКИЕ УСОВЕРШЕНСТВОВАННЫЕ ИЛИ ДОПОЛНИТЕЛЬНЫЕ ТИПЫ ДАННЫХ, КОТОРЫЕ GRACENOTE ПО СВОЕМУ УСМОТРЕНИЮ МОЖЕТ ПРЕДОСТАВЛЯТЬ В БУДУЩЕМ, И ИМЕЕТ ПРАВО ПРЕКРАТИТЬ ОКАЗАНИЕ УСЛУГ ОНЛАЙН В ЛЮБОЕ ВРЕМЯ. КОМПАНИЯ GRACENOTE ОТКАЗЫВАЕТСЯ ОТ ПРЕДОСТАВЛЕНИЯ КАКИХ-ЛИБО ГАРАНТИЙ, ПРЯМЫХ ИЛИ ПОДРАЗУМЕВАЕМЫХ, ВКЛЮЧАЯ, НО НЕ ОГРАНИЧИВАЯСЬ, ПОДРАЗУМЕВАЕМЫЕ ГАРАНТИИ ТОВАРНОЙ ПРИГОДНОСТИ, ПРИГОДНОСТИ ДЛЯ ДОСТИЖЕНИЯ ОПРЕДЕЛЕННОЙ ЦЕЛИ, ВЛАДЕНИЯ ИЛИ ОТСУТСТВИЯ НАРУШЕНИЯ КАКИХ-ЛИБО ПРАВ. КОМПАНИЯ GRACENOTE НЕ ГАРАНТИРУЕТ НИКАКИХ РЕЗУЛЬТАТОВ, СВЯЗАННЫХ С ИСПОЛЬЗОВАНИЕМ ПРОГРАММНОГО ОБЕСПЕЧЕНИЯ ИЛИ СЕРВЕРА GRACENOTE. НИ ПРИ КАКИХ

Transit (TTG) Vehicles Built From: 19-06-2014, EK3J-19A321-AXA (CG3612ruRUS) ruRUS, Edition date: 04/2014, First Printing

ОБСТОЯТЕЛЬСТВАХ КОМПАНИЯ GRACENOTE НЕ НЕСЕТ ОТВЕТСТВЕННОСТИ ЗА ЛЮБЫЕ ФАКТИЧЕСКИЕ ИЛИ КОСВЕННЫЕ УБЫТКИ, УПУЩЕННУЮ ВЫГОДУ ИЛИ НЕДОПОЛУЧЕННУЮ ПРИБЫЛЬ.

© Gracenote 2007.

FCC ID: KMHSYNCG2

IC: 1422A-SYNCG2

Это оборудование отвечает требованиям Части 15 Правил Федеральной комиссии связи США и стандартам министерства промышленности Канады в отношении RSS-210. Работа устройства должна соответствовать двум указанным положениям. (1) Это устройство не должно создавать вредные помехи, и (2) это устройство должно поглощать любые принимаемые помехи, в том числе помехи, которые могут вызывать нежелательную работу.

ПРЕДУПРЕЖДЕНИЕ

Внесение изменений или модификаций без разрешения соответствующих регулирующих органов может привести к лишению пользователя права на эксплуатацию данного оборудования. Аббревиатура IC перед номером радиотехнического сертификата означает лишь соответствие техническим условиям, установленным Министерством промышленности Канады.

Антенну, используемую на данном передатчике, нельзя устанавливать или использовать совместно с любой другой антенной или радиопередатчиком.

Transit (TTG) Vehicles Built From: 19-06-2014, EK3J-19A321-AXA (CG3612ruRUS) ruRUS, Edition date: 04/2014, First Printing

A

A/C
См.: Органы управления микроклиматом....85
ABS
См.: Тормоза....130
ACC
См.: Использование системы адаптивного круиз-контроля....144
AWD
См.: Полный привод....129

D

DPF
См.: Фильтр твердых частиц....111
DRL
См.: Световое оборудование дневного времени....56

P

PATS
См.: Пассивная противоугонная система....40

S

SYNC™, поиск и устранение неисправностей....329
SYNC™....293
Общая информация....293

U

USB-порт....291

V

VIN
См.: Идентификационный номер автомобиля....254

A

Аварийная световая сигнализация....169
Аварийные принадлежности....169
Аварийный выход....169
Автоматические стеклоочистители....49
Автоматическое управление включением внешнего освещения....54
Авто-Старт-Стоп....114
Выключение двигателя....115
Использование системы Auto-Start-Stop....114
Повторный запуск двигателя....115
Система ECO....115
Аксессуары
См.: Рекомендация о замене деталей....10
Аптечка....169
Аудиоблок....256
iPod....265
USB....264
Альтернативные частоты....261
Варианты меню телефона....264
Декларация соответствия....266
Звонки и прием звонков....264
Кнопка Radio....259
Кнопка Set....259
Кнопки предварительной настройки радиостанций....259
Передачи выпусков новостей....260
Потоковое аудио Bluetooth....266
Режим регионального вещания....261
Телефон....261
Управление информацией о дорожном движении....259
Управление настройкой частоты радиостанции....259

Transit (TTG) Vehicles Built From: 19-06-2014, EK3J-19A321-AXA (CG3612ruRUS) ruRUS, Edition date: 04/2014, First Printing

Аудиоблок - В комплектацию автомобиля входит: AM/FM/CD.....268
Автоматическая регулировка уровня громкости.....273
Альтернативные частоты.....273
Кнопка Radio.....270
Кнопка Sound.....270
Кнопки предварительной настройки радиостанций.....271
Передачи выпусков новостей.....273
Режим регионального вещания.....274
Управление автонастройкой.....271
Управление информацией о дорожном движении.....272
Управление настройкой частоты радиостанции.....271
Аудиоблок - В комплектацию автомобиля входит: SYNC/AM/FM/CD.....274
Автоматическая регулировка уровня громкости.....279
Альтернативные частоты.....280
Кнопка Radio.....277
Кнопка Sound.....277
Кнопки предварительной настройки радиостанций.....278
Передачи выпусков новостей.....279
Режим регионального вещания.....280
Управление автонастройкой.....278
Управление информацией о дорожном движении.....278
Управление настройкой частоты радиостанции.....277
Аудиоблок - В комплектацию автомобиля входит: SYNC/Навигационная система.....281
Автоматическая регулировка уровня громкости.....286
Альтернативные частоты.....287
Кнопка Radio.....284
Кнопка Sound.....284
Кнопки предварительной настройки радиостанций.....285
Обработка цифровых аудиосигналов (DSP).....287
Передачи выпусков новостей.....287
Режим регионального вещания.....288
Управление автонастройкой.....285
Управление информацией о дорожном движении.....285
Управление настройкой частоты радиостанции.....284
Аудиосистема.....255
Общая информация.....255

Б

Багажник под сиденьем.....108
Крышка отсека для вещей под сиденьем.....109
Отсек для вещей под сиденьем.....108
Безопасность.....40
Безопасность детей.....17
Блокировка замка капота
См.: Открывание и закрывание капота.....187
См.: Открывание и закрывание капота.....187

Transit (TTG) Vehicles Built From: 19-06-2014, EK3J-19A321-AXA (CG3612ruRUS) ruRUS, Edition date: 04/2014, First Printing

Блокировка и разблокировка замков....34
Автоматическая блокировка....37
Автоматическая повторная блокировка....37
Автоматическая разблокировка....37
Блокировка и разблокировка замков дверей снаружи автомобиля....35
Дверь заднего аварийного выхода....39
Двойное запирание....34
Запирание....34
Запирание при захлопывании двери....37
Зональная повторная блокировка....38
Настраиваемая разблокировка....39
Открытие двустворчатой задней грузовой двери....36
Открытие и закрытие сдвижной двери....35
Отпирание....34
Подтверждение блокировки и разблокировки....35
Разблокировка в два этапа....38
Разблокировка в один этап....37
Блокировка рулевого колеса....111
Боковые подушки безопасности....31
Боковые подушки безопасности
См.: Использование цепей противоскольжения....220
Буксировка автомобиля с опорой на четыре колеса....163
Буксировка....161
Буксировка прицепа....161
Освещение прицепа....162
При буксировке прицепа:....161
Быстрый обзор....12

В

Введение....7
Вентиляционные дефлекторы....85
Боковой вентиляционный канал....86
Центральные вентиляционные каналы....85
Вентиляционный отверстия
См.: Вентиляционные дефлекторы....85
Вентиляция
См.: Органы управления микроклиматом....85
Верхние багажники крыши и кронштейны для различных грузов....159
Верхняя консоль....107
Верхние вещевые отделения....107
Вещевой отсек передней двери....109
Виражные фары....58
Внутреннее зеркало заднего вида....63
Зеркало с функцией автоматического затемнения....63
Вспомогательный отопитель....91
Стояночный отопитель, работающий на топливе....91
Топливный отопитель....95
Выдвижные подножки....43
Выключатель зажигания....110
Выключатель стартера
См.: Выключатель зажигания....110
Выключение двигателя....113
Автомобили с турбокомпрессором....113
Выключение подачи топлива....169
Выключатель зажигания....169
Запуск без ключа....170

Г

Гайки крепления колес
См.: Замена колеса....226
См.: Замена колеса....226
Гнездо аудиовхода....290
Голосовое управление....47

Д

Данные по потреблению топлива....254
Держатель для бутылок....108
Дистанционное управление....33
Дополнительная система пассивной безопасности....29
Принципы работы....29

Transit (TTG) Vehicles Built From: 19-06-2014, EK3J-19A321-AXA (CG3612ruRUS) ruRUS, Edition date: 04/2014, First Printing

Дополнительные электрические розетки....104
Гнездо электропитания переменного тока....105
Места размещения дополнительных гнезд питания....104

З

Задержка выключения фар....55
Заднее окно боковины кузова....64
Закрытие заднего окна задней боковой части кузова....64
Открытие заднего окна задней боковой части кузова....64
Задние противотуманные фонари....56
Задние сиденья....100
Регулировка угла наклона....101
Снятие сидений — только для автобуса M2....101
Установка сидений....102
Замена аккумуляторной батареи 12 В 194
Снятие аккумуляторной батареи....194
Установка аккумуляторной батареи....196
Замена колеса....226
Автомобили с запасным колесом....226
Задние точки упора домкрата....230
Передние точки упора домкрата....229
Поддомкрачивание автомобиля....227
Секретные гайки крепления колес....226
Снятие колеса....231
Установка колеса....232
Установка на место колеса и домкрата....233
Замена ламп....198
Боковой повторитель....200
Задние фары....201
Лампа зеркала на солнцезащитном козырьке....204
Лампы для чтения....203
Передние противотуманные фары....201
Плафон освещения салона....202
Фара головного света....199
Фонарь освещения номерного знака....202
Центральный верхний фонарь стоп-сигнала....202
Замена плавкого предохранителя....185
Замена утерянного ключа или пульта дистанционного управления....33
Замена щеток стеклоочистителей....196
Замена щетки стеклоочистителя заднего окна....197
Замена щеток стеклоочистителя ветрового стекла....196
Замки....34
Замки с функцией блокировки от открывания детьми....25
Левая сторона....25
Правая сторона....25
Запись событий
См.: Регистрация данных....9
Заправка топливом....124
Заправочные объемы и технические характеристики....243
Запуск автомобиля от внешнего источника....170
Запуск двигателя....171
Подключение соединительных проводов....170
Запуск и остановка двигателя....110
Общая информация....110

Transit (TTG) Vehicles Built From: 19-06-2014, EK3J-19A321-AXA (CG3612ruRUS) ruRUS, Edition date: 04/2014, First Printing

Звуковые предупреждения и индикаторы....71
Auto-Start-Stop....71
Включено внешнее освещение....71
Вторичный предупреждающий звуковой сигнал надувной подушки безопасности....71
Дверь приотк....71
Напоминание о непристегнутом ремне безопасности....71
Открыта аварийная дверь....71
Предупреждение о превышении скорости....71
Стояночный тормоз включен....71
Зеркала
См.: Окна и зеркала....61
См.: Окна и зеркала с обогревом....90
Зимние шины
См.: Использование зимних шин....220
Знак аварийной остановки....169

И

Идентификационный номер автомобиля....254
Иммобилайзер двигателя
См.: Пассивная противоугонная система....40
Информационные дисплеи....72
Общая информация....72
Информационные сообщения....79
Информационные сообщения системы ABS
См.: Советы по управлению автомобилем с антиблокировочной системой тормозов....131
Информационный центр
См.: Информационные дисплеи....72
Использование SYNC™ на вашем телефоне....298
Bluetooth устр-ва....310
CMC....306
Выбор функций с помощью меню сотового телефона....305
Голосовые команды мобильного телефона....300
Доступ к настройкам вашего мобильного телефона....308
Звонок....302
Настройки телефона во время активного вызова....303
Первое установление связи мобильного телефона....299
Принятие вызовов....303
Установление связи последующих мобильных телефонов....299
Использование SYNC™ на медиаплеере вашего автомобиля....321
Bluetooth устройства и системные настройки....329
Голосовые команды медиа-плеера....323
Доступ к USB библиотеке....327
Подключение вашего медиа-плеера к USB-порту....322
Функции меню Media....326
Что сейчас играет?....323
Использование выдвижных подножек....43
Автоматическое выдвижение....43
Автоматическое скрытие....43
Включение и отключение....44
Переустановка параметров системы....45
Работа вручную....45
Ручное выдвижение....44
Функция остановки и реверса стекла при возникновении препятствия....45
Использование зимних шин....220

Transit (TTG) Vehicles Built From: 19-06-2014, EK3J-19A321-AXA (CG3612ruRUS) ruRUS, Edition date: 04/2014, First Printing

Использование контроля тягового усилия....135
Включение и выключение системы с использованием средств управления информационным дисплеем....135
Включение и выключение системы с помощью кнопки....135
Использование привода на все колеса....129
Автоматический режим....129
Режим привода на все колеса с блокировкой....129
Использование системы адаптивного круиз-контроля....144
Автоматическое выключение системы....148
Автоматическое торможение....146
Включение системы....146
Возможные проблемы с системой обнаружения препятствия....145
Выключение системы....148
Изменение значения установленной скорости....147
Использование системы....146
Настройка дистанции....147
Режим ожидания....148
Установка скорости....146
Функция предупреждения об опасном сближении....149
Использование системы динамической стабилизации....136
Включение и выключение системы с использованием средств управления информационным дисплеем....136
Выключение системы с использованием выключателя....137
Использование системы круиз-контроля....143
Включение системы круиз-контроля....143
Выключение системы круиз-контроля....144
Использование функции распознавания речи....295
Взаимодействие с системой и обратная связь....296
Начало голосового сеанса....295
Полезные советы....295
Использование цепей противоскольжения....220
Автомобили с системой поддержания устойчивости....221

К

Камера заднего вида....141
Автомобили с системой помощи при парковке....142
Включение камеры заднего вида....141
Выключение камеры заднего вида....142
Использование дисплея....141
Камера заднего вида
См.: Камера заднего вида....141
Каталитический нейтрализатор....120
Движение с каталитическим нейтрализатором....120
Качество топлива....118
Длительное хранение....118
Ключи и пульты дистанционного управления....33
Колеса и шины....215
Общая информация....215
Технические характеристики....233
Комплект для ремонта шин....215
Накачивание шины....217
Общая информация....215
Порядок применения комплекта для временного восстановления мобильности....216
Проверка давления в шине....219
Комплект для ремонта шин
См.: Комплект для ремонта шин....215
Контроль тягового усилия....135
Принципы работы....135
Коробка передач....128
Коробка передач
См.: Коробка передач....128
Коррекция наклона световых пучков фар....57

Transit (TTG) Vehicles Built From: 19-06-2014, EK3J-19A321-AXA (CG3612ruRUS) ruRUS, Edition date: 04/2014, First Printing

Л

Лицензионное соглашение с конечным пользователем.....351
Лицензионное соглашение SYNC® с конечным пользователем (EULA).....351

М

Маршрутный компьютер.....78
Заводск. настройк.....78
Оставшееся расстояние до опорожнения топливного бака.....78
Сброс бортового компьютера.....78
Ср. скорость.....78
Средний расход топлива.....78
Счетчик общего пробега.....78
Текущий расход топлива.....78
Температура наружного воздуха.....78
Меры предосторожности.....117
Меры предосторожности при движении в холодную погоду.....166
Механическая коробка передач.....128
Включение передачи заднего хода.....128
Мойка автомобиля
См.: Очистка автомобиля снаружи.....212

Н

Навигационная система.....339
Безопасность дорожного движения.....340
Загрузка картографических данных.....339
Информация.....345
Настр. маршрута.....343
Настройка маршрута.....340
Настройка параметров навигационной системы.....345
Обновления навигационных карт.....349
Одобрения типа.....349
Предупреждение об опасных участках.....348
Структура меню.....341
Накачивание спущенной шины
См.: Комплект для ремонта шин.....215
Накачивание шины при проколе
См.: Комплект для ремонта шин.....215
Напольные коврики.....167
Наружные зеркала заднего вида.....62
Наружные зеркала с электроприводом.....62
Раскладывающиеся наружные зеркала.....63
Складывающиеся зеркала с электроприводом.....63

О

Обзор панели приборов - с левосторонним управлением.....14
Обзор панели приборов - с правосторонним управлением.....15
Обзор передней наружной части автомобиля.....12
Обзор салона автомобиля.....13
Обкатка.....165
Двигатель.....165
Тормозная система и сцепление.....165
Шины.....165
Обкатка
См.: Обкатка.....165
Обогрев
См.: Органы управления микроклиматом.....85
Оборудование мобильной связи.....11
Обслуживание.....186
Общая информация.....186
Обслуживание шин.....220
Общая информация о радиочастотах.....33
Общий вид моторного отсека - AWD/ заднеприводной.....189
Общий вид моторного отсека - переднеприводной.....188
Ограничитель скорости.....151
Ограничитель оборотов двигателя.....151
Ограничитель скорости автомобиля — Зафиксированный параметр.....151
Ограничитель скорости автомобиля - Регулируемый параметр.....151
О данном руководстве.....7
Защита окружающей среды.....7

Transit (TTG) Vehicles Built From: 19-06-2014, EK3J-19A321-AXA (CG3612ruRUS) ruRUS, Edition date: 04/2014, First Printing

Окна и зеркала.....61
Окна и зеркала с обогревом.....90
Обогреваемое ветровое стекло.....90
Обогреваемое заднее стекло.....90
Обогреваемые наружные зеркала.....90
Омыватели ветрового стекла.....51
Омыватели
См.: Стеклоочистители и стеклоомыватели.....49
Опускные стекла.....64
Органы управления информационным дисплеем.....48
Органы управления микроклиматом для пассажиров, сидящих сзади.....89
Органы управления микроклиматом.....85
Принципы работы.....85
Органы управления осветительным оборудованием.....53
Габаритные фонари.....53
Дальний свет.....54
Положения переключателя управления освещением.....53
Сигнализация светом фар.....54
Осветительное оборудование.....53
Общая информация.....53
Отделения для хранения предметов.....107
Открывание и закрывание капота.....187
Закрытие капота.....187
Открытие капота.....187
Отопитель, работающий на топливе
См.: Вспомогательный отопитель.....91
Очистители ветрового стекла.....49
Прерывистый режим работы стеклоочистителей.....49
Стеклоочистители, работающие в зависимости от скорости движения автомобиля.....49
Очиститель и омыватели заднего стекла.....51
Омыватель заднего окна.....51
Стеклоочиститель заднего окна.....51
Очистка автомобиля снаружи.....212
Очистка заднего стекла.....212
Очистка фар.....212
Очистка хромированных деталей.....212
Сохранность лакокрасочного покрытия кузова.....212
Очистка легкосплавных дисков.....214
Очистка салона.....213
Дисплеи на щитке приборов, ЖК-дисплеи и дисплеи аудиосистемы.....213
Задние окна.....213
Ремни безопасности.....213

П

Пассивная противоугонная система.....40
Кодированные ключи.....40
Приведение иммобилайзера двигателя в режим охраны.....40
Принцип работы.....40
Снятие иммобилайзера двигателя с режима охраны.....40
Пепельница.....107
Перевозка груза.....159
Общая информация.....159
Перевозка грузов
См.: Верхние багажники крыши и кронштейны для различных грузов.....159
Передние противотуманные фары.....56
Персональные настройки.....78
Выключения звуковых сигналов.....78
Единицы измерения.....78
Плавкие предохранители.....173
Плафоны внутреннего освещения.....59
Лампа освещения подножки.....59
Лампы для чтения.....59
Плафоны подсветки при посадке.....60
Плафоны освещения ниши для ног.....59
Подголовники.....96
Регулировка подголовников.....97
Снятие подголовников.....97
Подставки для стаканов.....107

Transit (TTG) Vehicles Built From: 19-06-2014, EK3J-19A321-AXA (CG3612ruRUS) ruRUS, Edition date: 04/2014, First Printing

Подушка безопасности водителя.....29
Подушка безопасности пассажира.....30
Включение надувной подушки безопасности пассажира.....31
Выключение надувной подушки безопасности пассажира.....30
Полная выработка топлива.....118
Заливка топлива в переносную канистру.....119
Заправка топливного бака из переносной канистры.....119
Полный привод.....129
Предупреждение водителя.....152
Использование предупреждений водителю.....153
Принцип работы.....152
Преодоление водной преграды.....166
Прикуриватель.....106
Приложения и службы SYNC™.....313
SYNC AppLink.....317
Включение и выключение функции «Экстренная помощь».....314
В случае аварии.....315
Функция «Экстренная помощь» системы SYNC.....314
Приложения.....350
Приспособления для фиксации груза.....160
Закрепление перевозимого груза.....160
Пристегивание ремней безопасности.....26
Особенности использования ремня безопасности для беременных женщин.....26
Проверка моторного масла.....190
Доливка моторного масла.....190
Проверка омывающей жидкости.....193
Проверка охлаждающей жидкости двигателя.....191
Доливка охлаждающей жидкости.....191
Проверка рабочей жидкости усилителя рулевого управления.....193
Добавление жидкости рулевого привода с усилителем.....193
Проверка уровня масла
См.: Проверка моторного масла.....190
Проверка уровня охлаждающей жидкости
См.: Проверка охлаждающей жидкости двигателя.....191
Проверка уровня тормозной жидкости и рабочей жидкости гидропривода сцепления.....192
Проверка щеток стеклоочистителей.....196
Противотуманные фары — Задние
См.: Задние противотуманные фонари.....56
Противотуманные фары - Передние
См.: Передние противотуманные фары.....56
Противоугонная сигнализация.....40
Включение сигнализации.....41
Выключение сигнализации.....42
Параметры охранной сигнализации.....41
Система сигнализации.....40
Процесс мойки
См.: Очистка автомобиля снаружи.....212
Пуск дизельного двигателя.....111
Невозможность запуска двигателя.....111
Холодный или прогретый двигатель.....111

P

Размеры автомобиля.....243
Фургон/комби/микроавтобус.....243
Шасси кемпера.....248
Шасси с кабиной.....244
Размеры буксировочной балки.....249
Максимально допустимая масса носовой части для всех автомобилей.....249
Фургон/комби/микроавтобус.....250
Шасси с кабиной с двумя рядами сидений.....252
Шасси с кабиной с одним рядом сидений.....251

Transit (TTG) Vehicles Built From: 19-06-2014, EK3J-19A321-AXA (CG3612ruRUS) ruRUS, Edition date: 04/2014, First Printing

Расположение блоков плавких предохранителей.....173
Блок плавких предохранителей блока управления системами кузова.....173
Блок предохранителей.....173
Блок предохранителей в моторном отсеке.....173
Блок предохранителей в салоне.....173
Расход топлива.....126
Заправка топливного бака.....126
Расчет экономичности по топливу.....126
Регистрация данных.....9
Регулировка высоты крепления ремня безопасности.....27
Задний ремень безопасности.....27
Передний ремень безопасности.....27
Регулировка положения рулевого колеса.....46
Регулятор яркости подсветки панели приборов.....55
Рекомендация о замене деталей.....10
Гарантия на запасные части.....11
Плановое техническое обслуживание и ремонты механической части.....10
Послеаварийные ремонты.....11
Ремни безопасности.....26
Рулевое колесо.....46
Ручной режим управления микроклиматом.....86

С

Световое оборудование дневного времени.....56
Световое оборудование дневного времени.....56

Transit (TTG) Vehicles Built From: 19-06-2014, EK3J-19A321-AXA (CG3612ruRUS) ruRUS, Edition date: 04/2014, First Printing

Сигнализаторы и индикаторы.....66
Индикатор включения дальнего света.....69
Индикатор включения задних противотуманных фонарей.....70
Индикатор включения режима привода на все колеса с блокировкой.....66
Индикатор включения фар.....69
Индикатор наличия воды в топливе.....71
Индикатор переключения передач.....70
Индикатор свечей предпускового подогрева.....69
Индикатор системы Start-Stop.....70
Индикатор системы поддержания устойчивости.....70
Индикатор системы помощи при трогании на подъеме.....69
Индикатор центра сообщений.....69
Контрольная лампа давления масла.....69
Контрольная лампа напоминания о необходимости пристегнуть ремень безопасности.....70
Контрольная лампа низкого уровня топлива.....69
Контрольная лампа передних надувных подушек безопасности.....68
Контрольная лампа передних противотуманных фар.....68
Контрольная лампа системы зажигания.....69
Контрольная лампа температуры охлаждающей жидкости двигателя.....67
Контрольная лампа тормозной системы.....67
Контрольные лампы двигателя.....68
Лампа аварийной сигнализации антиблокировочной системы тормозов.....66
Лампа аварийной сигнализации расхода дизельного реагента-восстановителя.....68
Лампа предупреждения о незакрытой двери.....67
Предупредительный указатель столкновения.....67
Предупреждающая лампа износа тормозных колодок.....67
Предупреждающая лампа опасности обледенения.....68
Предупреждающий индикатор низкого давления в шинах.....71
Предупреждающий индикатор пересечения полосы движения.....69
Предупреждающий индикатор превышения скорости.....70
Система поддержания устойчивости выключена.....70
Указатель поворота.....67
Сигнализация
См.: Противоугонная сигнализация.....40
Сидение в правильном положении.....96
Сиденья.....96
Сиденья с обогревом.....102
Сиденья с ручной регулировкой.....97
Перемещение сиденья назад и вперед.....97
Поворотное сиденье.....98
Регулировка высоты сиденья водителя.....98
Регулировка подлокотников.....98
Регулировка подушек сиденья.....98
Регулировка поясничной опоры.....97
Регулировка угла наклона.....98
Сиденья с электрической регулировкой.....99
Поясничная опора с электроприводом.....100
Система динамической стабилизации.....136
Принципы работы.....136
Система избирательной каталитической нейтрализации.....121
Не работает система снижения токсичности выхлопа, плохое качество, или загрязненный дизельный реагент-восстановитель.....123
Рекомендации по использованию дизельного реагента-восстановителя.....123
Уровень дизельного реагента-восстановителя.....121

Transit (TTG) Vehicles Built From: 19-06-2014, EK3J-19A321-AXA (CG3612ruRUS) ruRUS, Edition date: 04/2014, First Printing

Система кондиционирования воздуха
См.: Органы управления микроклиматом....85
Система контроля давления в шинах....221
Зависимость давления в шинах от температуры....225
Основные сведения о системе контроля давления в шинах....222
Процедура сброса системы контроля давления в шине....225
Смена шин с помощью системы контроля давления в шинах....222
Система напоминания о непристегнутом ремне безопасности....28
Выключение устройства напоминания о необходимости пристегнуть ремень безопасности....28
Система помощи при парковке....138
Выключение системы помощи при парковке....140
Система помощи при трогании на подъеме....132
Включение и выключение системы....134
Использование системы помощи при трогании на подъеме....133
Система стабилизации прицепа....162
Система удержания полосы движения....155
Предупреждающие сигналы системы контроля за соблюдением дорожной разметки....155
Системы помощи водителю....151
Системы помощи при парковке....138
Принципы работы....138
Слив конденсата из топливного фильтра....193
Словарь символов....8
Снятие фары....198
Советы по вождению....165
Советы по контролю внутреннего климата....87
Длительное нахождение автомобиля на одном месте при предельно высоких температурах окружающего воздуха....88
Защита от запотевания боковых окон в холодную погоду....89
Максимальная эффективность охлаждения в положении «Панель приборов» или «Панель приборов и ниша для ног»....89
Общие советы....87
Режим быстрого охлаждения салона....88
Режим быстрого прогрева салона....88
Рекомендуемые настройки для обогрева....88
Рекомендуемые настройки для охлаждения....88
Советы по управлению автомобилем с антиблокировочной системой тормозов....131
Стеклоочистители и стеклоомыватели....49
Стояночный тормоз....131
Наружный стояночный тормоз....132
Центральный стояночный тормоз....131
Стояночный тормоз
См.: Стояночный тормоз....131

T

Таблица технических характеристик ламп....204
Таблица характеристик плавких предохранителей....174
Блок плавких предохранителей блока управления системами кузова....183
Блок предохранителей....181
Блок предохранителей в моторном отсеке....174
Блок предохранителей в салоне....177
Табличка с идентификационным номером автомобиля....253

Transit (TTG) Vehicles Built From: 19-06-2014, EK3J-19A321-AXA (CG3612ruRUS) ruRUS, Edition date: 04/2014, First Printing

Технические характеристики - AWD....210
Объемы....210
Технические данные....210
Технические характеристики - заднеприводной....208
Объемы....208
Технические данные....208
Технические характеристики
См.: Заправочные объемы и технические характеристики....243
Технические характеристики - переднеприводной....206
Объемы....206
Технические данные....206
Топливо и заправка....117
Тормоза....130
Общая информация....130
Точки крепления буксировочного оборудования....162
Задняя буксирная точка....163
Место хранения буксировочной проушины....163
Передняя буксирная точка....162

У

Указатели поворота....58
Указатели....65
Информационный дисплей....65
Указатель количества топлива....66
Указатель температуры охлаждающей жидкости двигателя....66
Уникальные характеристики модификаций автомобилей....114
Управление аудиосистемой....46
Тип 1....46
Тип 2....47
Управление скоростью
См.: Использование системы круиз-контроля....143
Управление скоростью....47
Принципы работы....143
См.: Управление скоростью....143
Установка детского сиденья....17
Детские автокресла-подушки....18
Детские сиденья для разных весовых категорий....18
Крепление детского сиденья с поддержкой для ног....20
Скобы крепления ISOFIX....19
Установка детского сиденья с верхними стропами крепления....20
Устранение мелких повреждений лакокрасочного покрытия....213
Устранение неполадок в работе аудиосистемы....292
Уход за автомобилем....212
Ухудшенные характеристики двигателя....165

Ф

Фильтр твердых частиц....111
Регенерация....112

Ц

Цифровое радиовещание....288

Ч

Часы....78
Тип 1....78
Тип 2....78

Ш

Шины
См.: Колеса и шины....215

Щ

Щиток приборов....65
Щуп для проверки моторного масла....190

Transit (TTG) Vehicles Built From: 19-06-2014, EK3J-19A321-AXA (CG3612ruRUS) ruRUS, Edition date: 04/2014, First Printing

Э

Экономичное вождение.....165
Аксессуары.....166
Давление в шинах.....166
Переключение передач.....166
Прогнозирование дорожной обстановки.....166
Электрические системы.....166
Эффективный выбор скорости движения.....166
Экономичный режим ECO.....157
Перенастройка режима максимальной экономии топлива (ECO).....158
Тип 1.....157
Типы 2 и 3.....158
Электрические замки дверей
См.: Блокировка и разблокировка замков.....34
Электрические стеклоподъемники.....61
Опускание стекла двери водителя одним касанием.....61
Подъем стекла двери водителя одним касанием.....61
Функция остановки и реверса стекла при возникновении препятствии.....61
Электромагнитная совместимость.....350

Transit (TTG) Vehicles Built From: 19-06-2014, EK3J-19A321-AXA (CG3612ruRUS) ruRUS, Edition date: 04/2014, First Printing